ТИПОВЫЕ СТРОИТЕЛЬНЫЕ КОНСТРУКЦИИ, ИЗДЕЛИЯ И УЗЛЫ

СЕРИЯ 1.030.1-1/88

СТЕНЫ НАРУЖНЫЕ ИЗ ОДНОСЛОЙНЫХ ПАНЕЛЕЙ ДЛЯ КАРКАСНЫХ ОБЩЕСТВЕННЫХ ЗДАНИЙ, ПРОИЗВОДСТВЕННЫХ И ВСПОМОГАТЕЛЬНЫХ ЗДАНИЙ ПРОМЫШЛЕННЫХ ПРЕДПРИЯТИЙ

ВЫПУСК 3-3

МОНТАЖНЫЕ УЗЛЫ СТЕН ОДНОЭТАЖНЫХ ПРОИЗВОДСТВЕННЫХ ЗДАНИЙ

РАБОЧИЕ ЧЕРТЕЖИ

24761-02

gost.e-ecolog.ru

ТИПОВЫЕ СТРОИТЕЛЬНЫЕ КОНСТРУКЦИИ, ИЗДЕЛИЯ И УЗЛЫ

СЕРИЯ 1.030.1-1/88

СТЕНЫ НАРУЖНЫЕ ИЗ ОДНОСЛОЙНЫХ ПАНЕЛЕЙ ДЛЯ КАРКАСНЫХ ОБЩЕСТВЕННЫХ ЗДАНИЙ, ПРОИЗВОДСТВЕННЫХ И ВСПОМОГАТЕЛЬНЫХ ЗДАНИЙ ПРОМЫШЛЕННЫХ ПРЕДПРИЯТИЙ

ВЫПУСК 3-3

МОНТАЖНЫЕ УЗЛЫ СТЕН ОДНОЭТАЖНЫХ ПРОИЗВОДСТВЕННЫХ ЗДАНИЙ

РАБОЧИЕ ЧЕРТЕЖИ

РАЗРАБОТАНЫ
ЦНИИПРОМЗДАНИЙ

ЗАМ ДИРЕКТОРА ИН-ТА — С М ГЛИКИН
ЗАВ ОТДЕЛОМ — Г М СМИЯНСКИЙ
ГЛ ИНЖЕНЕР ПРОЕКТА — А П РУДАКОВ

УТВЕРЖДЕНЫ
Госстроем СССР
протокол от 17 марта 1989 г
№ АЧ-10
Введены в действие
ЦНИИпромзданий с 01 01 91 г
Приказ №46 от 13 04 89 г

© АПП ЦИТП, 1991

Обозначение документа	Наименование	Стр.
1.030.1-1/88.3-3-ПЗ	Пояснительная записка	8
-К1	Узел 1 Крепление стойки фахверка к фундаменту	9
-К2	Узел 2. 5 Стык стоек фахверка, крепление насадки к стойке фахверка	10
-К3	Узел 6, 7. Крепление насадки к колонне торцового фахверка	11
-К4	Узел 8. Крепление стойки фахверка к колонне	12
-К5	Узел 9, 10. Крепление опорной консоли РК и ТК к железобетонной колонне	13
-К6	Узел 11, 12. Крепление опорной консоли ТК и ФК к стойке торцового фахверка	14
-К7	Узел 13. Опирание стеновой панели на фундаментную балку	15
-К8	Узел 14. Крепление стеновой панели к железобетонной колонне, балке покрытия, ферме	16
-К9	Узел 15. Крепление стеновой панели к железобетонной ферме и балке, покрытия по продольному ряду колонн при привязке „250"	17
-К10	Узел 16. Крепление стеновой панели к железобетонной колонне в уровне низа окна	18

Зав. отд.	Смилянский		
ГИП	Рудаков		
Гл. спец.	Гадаева		
Инж. I к.	Двинянинова		
Н. контр.	Иванова		

1.030.1-1/88.3-3

Содержание

Стадия	Лист	Листов
Р	1	6

ЦНИИПРОМЗДАНИЙ

24761-02 3

Обозначение документа	Наименование	Стр
1.030.1-1/88.3-3-К11	Узел 17. Крепление стеновой панели к железобетонной колонне в уровне верха окна	19
-К12	Узел 18. Крепление стеновой панели глухого участка стены к железобетонной колонне в уровне опорной консоли	20
-К13	Узел 19. Крепление стеновой панели глухого участка стены к стойке фахверка	21
-К14	Узел 20. Крепление стеновой панели к стойке фахверка в уровне низа окна	22
-К15	Узел 21. Крепление стеновой панели к стойке фахверка в уровне верха окна	23
-К16	Узел 22. Крепление стеновой панели глухого участка стены к стойке фахверка в уровне опорной консоли	24
-К17	Узел 23. Крепление стеновой панели глухого участка стены к стальному элементу колонны фахверка	25
-К18	Узел 24. Крепление стеновой панели глухого участка стены к надколонной стойке металлической фермы	26
-К19	Узел 25. Крепление парапетной панели к плите покрытия при привязке „0"	27
-К20	Узел 26. Крепление парапетной панели к плите покрытия при привязке „250"	28

Инв. № подл. | Подпись и дата | Взам. инв. №

Обозначение документа		Наименование	Стр
1.030.1-1/88.3-3	-К21	Узел 27 29 Крепление простенков к надоконной и подоконной панелям Соединение простенков	29
	-К22	Узел 30 Крепление стеновой панели фронтона к насадке фахверка в глухом участке стены	30
	-К23	Узел 31 Крепление стеновой панели фронтона к насадке фахверка в глухом участке стены при подстропильной ферме	31
	-К24	Узел 33 Крепление панели к насадке колонны торцового фахверка	32
	-К25	Узел 34 Крепление панели парапета к насадке фахверка в углу при привязке „ 250"	33
	-К26	Узел 35 Крепление панели парапета к насадке фахверка в углу при привязке „ 0"	34
	-К27	Узел 36 Крепление панели парапета к насадке фахверка при привязке „ 250"	35
	-К28	Узел 37 Крепление панели парапета к насадке фахверка по оси среднего ряда	36
	-К29	Узел 38 Крепление стеновой панели парапета к насадке фахверка	37
	-К30	Узел 39 Крепление карнизной панели к плите покрытия у рядовой оси	38
	-К31	Узел 40 Крепление карнизной панели к насадке фахверка в углу здания	39

Обозначение документа	Наименование	Стр.
1.030.1-1/88.3-3-К32	Узел 41. Крепление стеновой панели к железобетонной колонне в уровне низа окна для зданий с расчетной сейсмичностью 7,8 и 9 баллов	40
-К33	Узел 42. Крепление стеновой панели к железобетонной колонне в уровне опорной консоли для зданий с расчетной сейсмичностью 7,8 и 9 баллов	41
-К34	Узел 43. Крепление стеновой панели глухого участка стены к железобетонной колонне для зданий с расчетной сейсмичностью 7, 8 и 9 баллов	42
-К35	Узел 44. Крепление стеновой панели к стойке фахверка в уровне низа окна в углу для зданий с расчетной сейсмичностью 7,8 и 9 баллов	43
-К36	Узел 45. Крепление стеновой панели глухого участка стены к стойке фахверка по оси среднего ряда для зданий с расчетной сейсмичностью 7,8 и 9 баллов	44
-К37	Узел 46. Крепление стеновой панели к стойке фахверка в уровне низа окна по оси среднего ряда зданий с расчетной сейсмичностью 7,8 и 9 баллов	45
-К38	Узел 47. Крепление стеновой панели к стойке фахверка в уровне опорной консоли для зданий с расчетной сейсмичностью 7, 8 и 9 баллов	46

Инв.№ подл. | Подпись и дата | Взам.инв.№

Обозначение документа	Наименование	Стр.
1.030.1-1/88 3-3-К39	Узел 48. Крепление стеновой панели глухого участка стены к стойке фахверка в углу для зданий с расчетной сейсмичностью 7,8 и 9 баллов	47
-К40	Узел 49. Крепление стеновых панелей в углу здания	48
-К41	Узел 50. Крепление панелей простенка в углу здания	49
-К42	Узел 51. Крепление стеновой панели глухого участка стены к стойке фахверка в уровне опорной консоли по оси среднего ряда для зданий с расчетной сейсмичностью 7, 8 и 9 баллов	51
-К43	Узел 52. Крепление стеновой панели к колонне продольного ряда в уровне верха оконного проема в зданиях с увеличенным расстоянием между температурными швами (при в колонны = 400 мм)	52
-К44	Узел 53. Крепление стеновой панели к колонне продольного ряда в уровне верха оконного проема в зданиях с увеличенным расстоянием между температурными швами (при в колонны ≥ 500 мм)	53

Обозначение документа	Наименование	Стр.
1.030.1-1/88 3-3-К45	Узел 54 Крепление стеновой панели глухого участка стены к колонне продольного ряда в уровне опорной консоли в зданиях с увеличенным расстоянием между температурными швами (при в колонны = 400 мм)	
-К46	Узел 55. Крепление стеновой панели глухого участка стены к колонне продольного ряда в уровне опорной консоли в зданиях с увеличенным расстоянием между температурными швами (при в колонны ≥ 500 мм)	54
-К47	Узел 56. Заполнение швов между панелями в несейсмических условиях	55
-К48	Узел 57,58 Заполнение швов между панелями в несейсмических условиях	56
-К49	Узел 59,60 Заполнение швов между панелями в сейсмических условиях	57
-К50	Узел 61 Заполнение швов между панелями в сейсмических условиях	58
-К51	Узел 62,63 Заполнение швов в сейсмических условиях	59
-К52	Узел 64,65 Заполнение швов между панелями цементным раствором	60
-К53	Монтажные узлы. Спецификация	61
		62

1. В выпуске приведены монтажные узлы навесных и самонесущих панельных стен отапливаемых одноэтажных производственных зданий с железобетонным каркасом.

2. Чертежи узлов включаются в состав проектной документации в полном их объеме или в виде отдельных листов.

3. Узлы разработаны с учетом их применения в строительстве зданий в районах с расчетной сейсмичностью 7, 8 и 9 баллов.

4. Узлы не применимы для строительства в районах распространения вечной мерзлоты, просадочных грунтов, а также на территории горных выработок.

5. Монтаж стоек и элементов крепления стен производить в соответствии с требованиями главы СНиП 3.03.01-87 „Несущие и ограждающие конструкции".

6. Сварку производить электродами типа: Э42- для условий строительства с расчетной температурой выше (минус) 40°С; Э42А- для условий строительства с расчетной температурой ниже (минус) 40°С. Электроды по ГОСТ 9467-75*

7. Стальные элементы крепления панелей, включая опорные консоли, насадки, приведены в выпуске 4-2 , стойки фахверка в выпуске 4-3 данной серии.

				1.030.1-1/88. 3-3-ПЗ		
Зав. отд.	Спиридонский			Пояснительная записка	Стадия: Р	Лист:	Листов: 1
ГИП.	Рудаков				ЦНИИПРОМЗДАНИЙ		
Гл. спец.	Гадаева						
Н. контр.	Иванова						

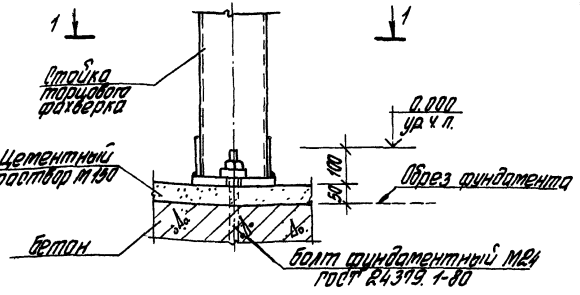

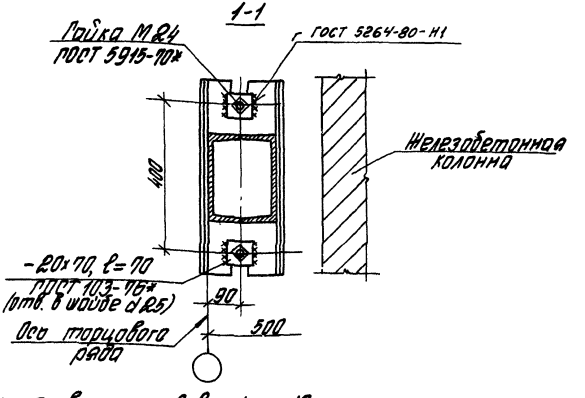

Толщина сварных швов $h_w = 10$ мм

				1.030.1-1/88. 3-3-К1			
Зав. отд.	Стилянский			Узел 1 Крепление стойки фахверка к фундаменту	Стадия	Лист	Листов
ГИП	Рудаков				Р		1
Гл. спец.	Гадаева				ЦНИИПРОМЗДАНИЙ		
Инж. I к.	Иванова						
Н. контр.	Двинянинова						

Инв. № подл. | Подпись и дата | Взам. инв. №

24761-02 10

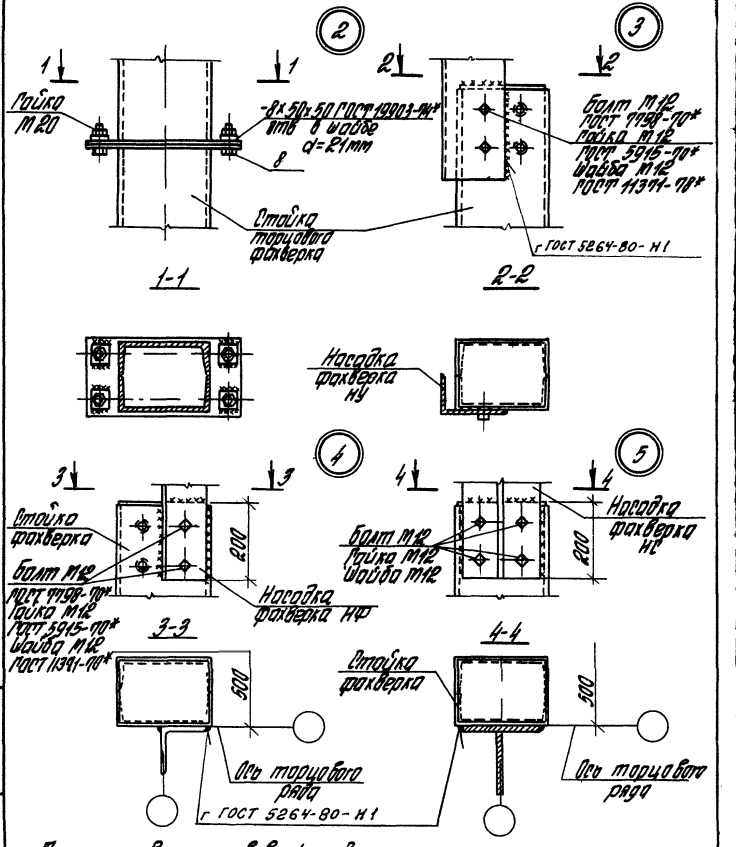

Толщина сварных швов $h_w = 8$ мм

				1 030. 1-1/88 3-3-К2			
Зав отд	Смилянский			Узел 2 5 Стык стоек фахверка, крепление насадки к стойке фахверка	Стадия	Лист	Листов
ГИП	Рудаков				Р		1
Гл спец	Гадаева				ЦНИИПРОМЗДАНИЙ		
Инж I к	Иванова						
Н контр	Двинянинова						

24761-02 11

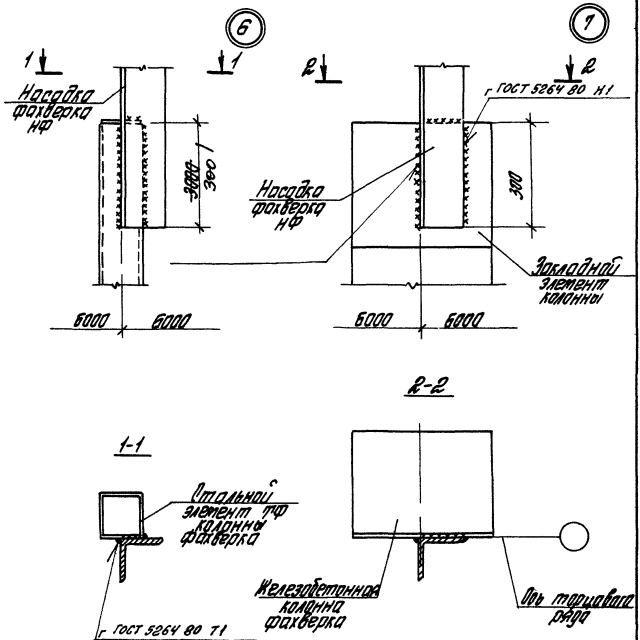

Толщина сварных швов $h_w = 8$ мм

Зав. отд.	Стилянский			1030'1-1/88 3-3-КЗ			
ГИП	Рудаков			Узел 6, 7 Крепление насадки к колонне торцового фахверка	Стадия	Лист	Листов
Гл. спец.	Радаева				Р		1
Инж. I к.	Иванова				ЦНИИПРОМЗДАНИЙ		
Н. контр.	Свинянинова						

Инв. № подл. | Подпись и дата | Взам. инв. №

24761 02 12

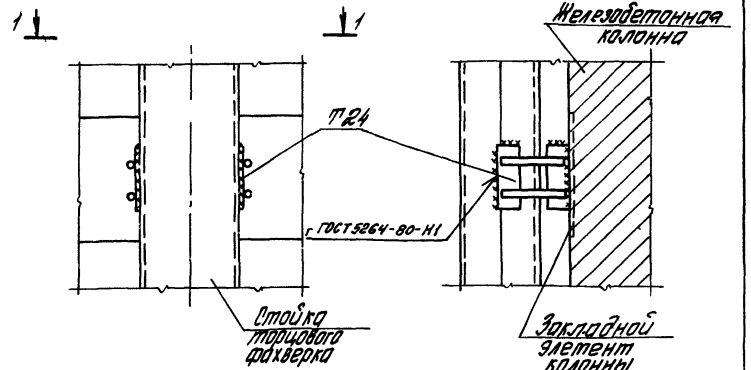

1-1

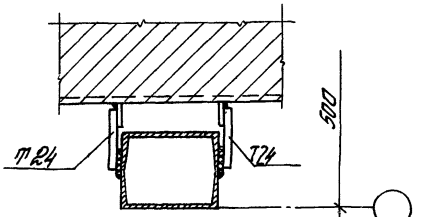

Толщина сварных швов $h_w = 8$ мм

				1.030.1-1/88.3-3-К4			
Зав. отд.	Отиланский			Узел 8 Крепление стойки фахверка к колонне	Стадия	Лист	Листов
ГИП	Рудаков				Р		1
Гл. спец.	Гадаева				ЦНИИПРОМЗДАНИЙ		
Инж. I к.	Иванова						
Н. контр.	Двинянинова						

24761-02 13

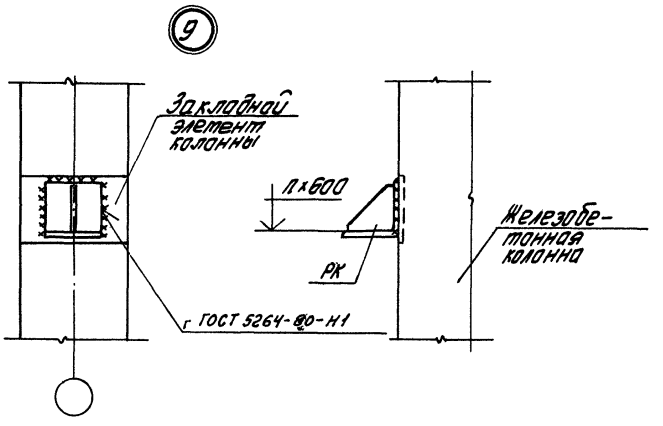

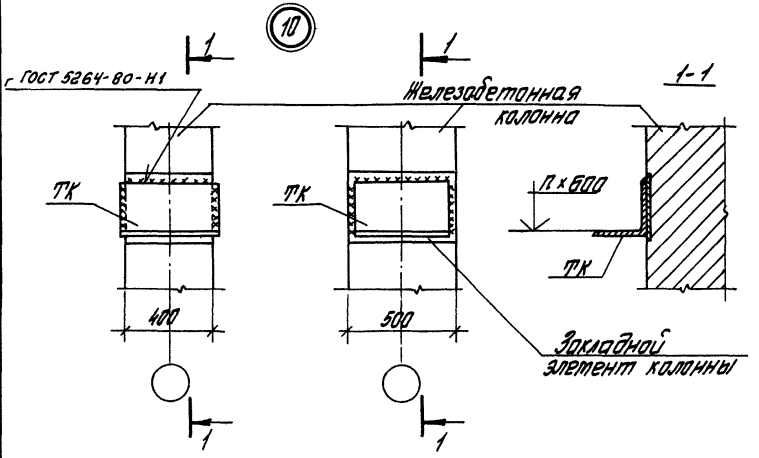

Толщина сварных швов $h_w = 8$ мм

Зав. отд.	Отманский		
ГИП	Рудаков		
Гл. спец.	Гордаева		
Инж. I к.	Иванова		
Н. контр.	Двинянинова		

1.030.1-1/88.3-3-К5

Узел 9, 10
Крепление опорной консоли РК и ТК к железобетонной колонне

Стадия	Лист	Листов
Р		1

ЦНИИПРОМЗДАНИЙ

Инв. № подл. | Подпись и дата | Взам. инв. №

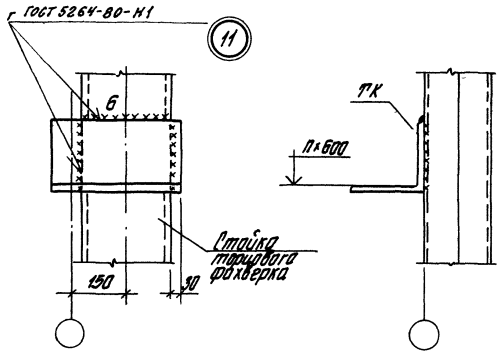

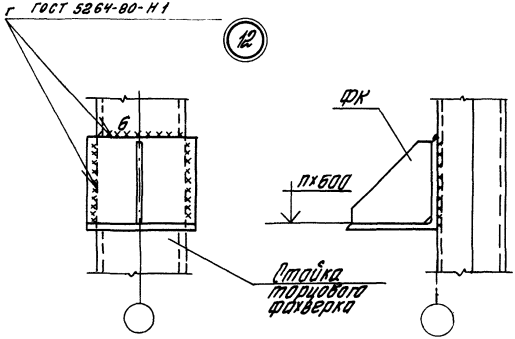

Толщина сварных швов $h_w = 8$мм, кроме оговоренных

				1.030.1-1/88.3-3-КБ		
Зав. отд.	Стишинский			Узел 11, 12 Крепление опорной консоли ПК и ФК к стойке торцового фахверка	Стадия	Лист	Листов
ГИП	Рубцов				Р		1
Гл. спец.	Гордеева				ЦНИИПРОМЗДАНИЙ		
Инж. Тх.	Иванова						
Н. контр.	Овчинникова						

В обычных условиях

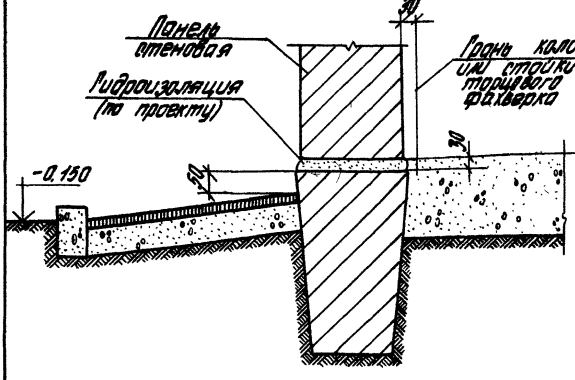

В сейсмических условиях

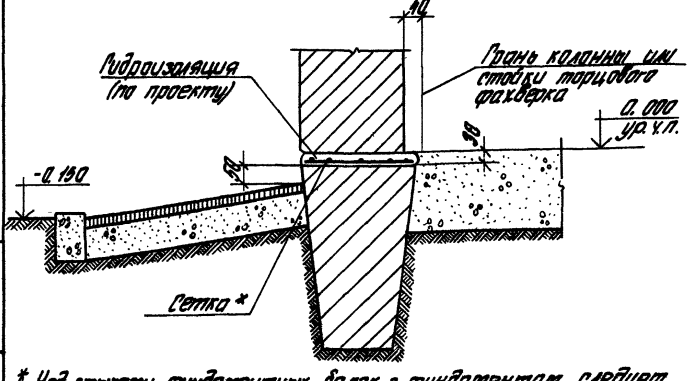

* Над стыками фундаментных балок с фундаментом следует укладывать симметрично оси ряда сетку длиной 2м из арматуры диаметром 8-10 мм с шагом продольных стержней 100мм, поперечных - 200мм

1.030.1-1/88.3-3-К7

Узел 13
Опирание стеновой панели на фундаментную балку

Стадия	Лист	Листов
Р		1

ЦНИИПРОМЗДАНИЙ

24761-02 16

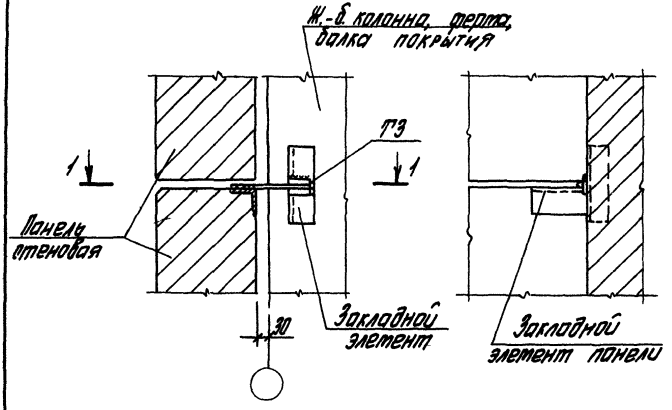

1-1

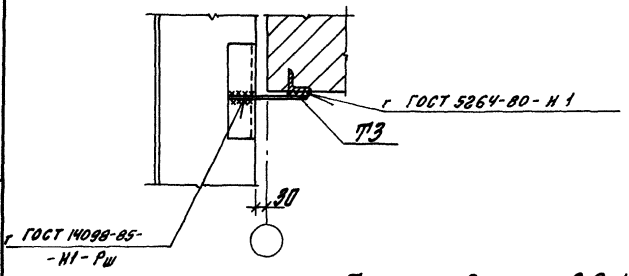

Толщина сварных швов h_w=6мм

				1030 1-1/88 3-3-К8			
Зав.отд.	Смилянский			Узел 14 Крепление стеновой панели к железобетонной колонне, балке покрытия, ферме	Стадия	Лист	Листов
ГИП	Рудаков				Р		1
Гл.спец.	Гадаева				ЦНИИПРОМЗДАНИЙ		
Инж. I к.	Иванова						
Н.контр.	Двинянинова						

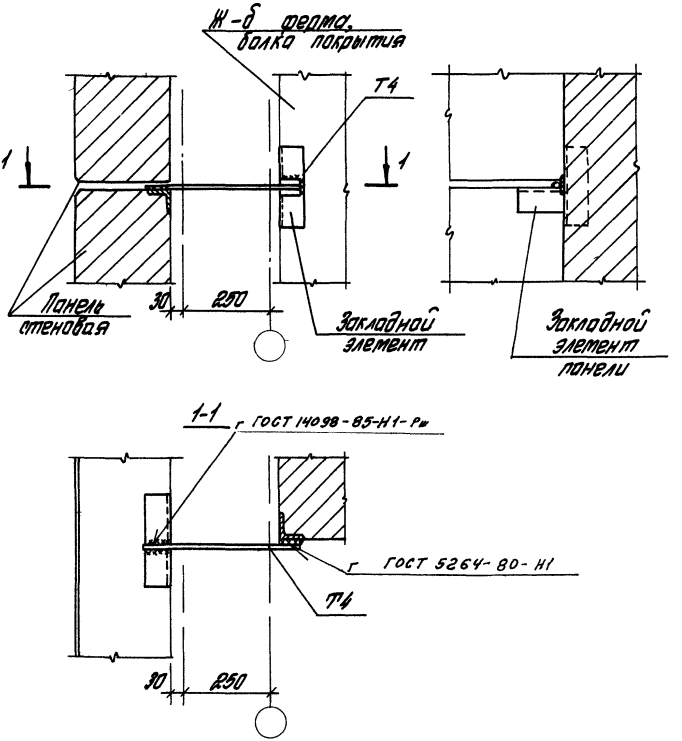

Толщина сварных швов $h_w = 8$ мм

				1030 1-1/88 3-3-К9			
Зав. отд.	Стилянский			Узел 15 Крепление стеновой панели к железобетонной ферме и балке покрытия по продольному ряду колонн при привязке „250"	Стадия	Лист	Листов
ГИП	Рудаков				Р		1
Гл. спец.	Гадаева				ЦНИИПРОМЗДАНИЙ		
Инж I к.	Иванова						
Н. контр	Двинянинова						

Инв № подл. | Подпись и дата | Взам инв №

24761-02 18

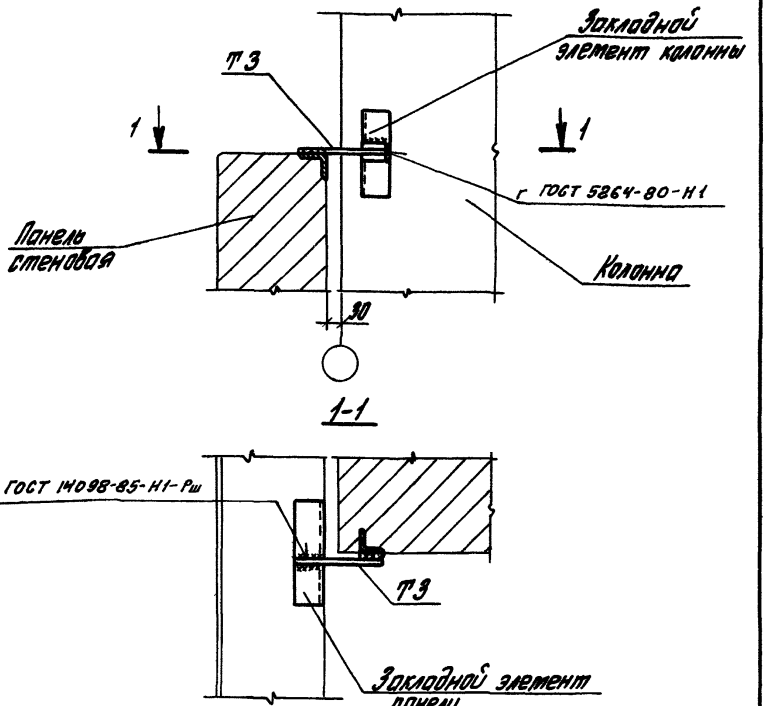

Толщина сварных швов $h_ш = 8$ мм

				1 030 1-1/88 3-3-К10			
Зав. отд.	Стилянский			Узел 16 Крепление стеновой панели к железобетонной колонне в уровне низа окна	Стадия	Лист	Листов
ГИП	Рубаков				Р		1
Гл. сп.	Гадаева				ЦНИИПРОМЗДАНИЙ		
Инж. I к	Иванова						
Н. контр.	Двинянинова						

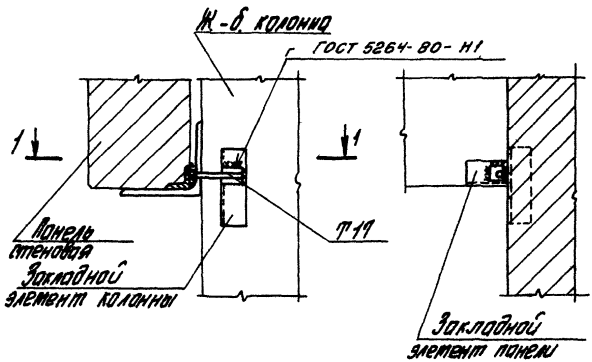

1-1

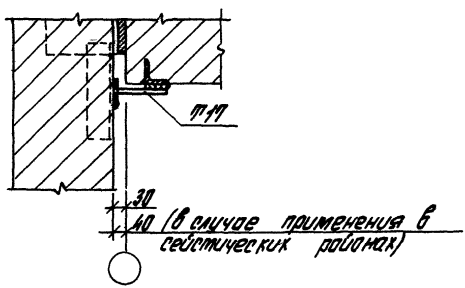

Толщина сварных швов $h_ш = 6$ мм

				1.030.1-1/88 3-3-К11			
Зав. отд.	Стилянский			Узел 17 Крепление стеновой панели к железобетонной колонне в уровне верха окна	Стадия	Лист	Листов
ГИП	Рудаков				Р		1
Гл. сп	Гадаева				ЦНИИПРОМЗДАНИЙ		
Инж I	Иванова						
Н. контр.	Двинянинова						

Инв. № подл. | Подпись и дата | Взам. инв. №

24761-02 20

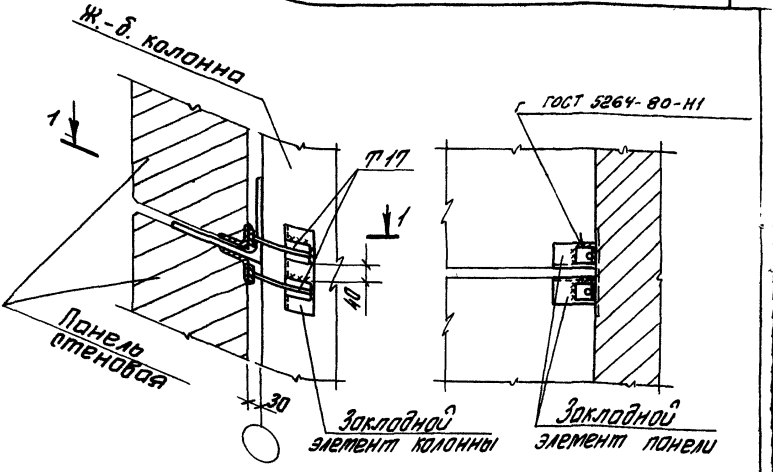

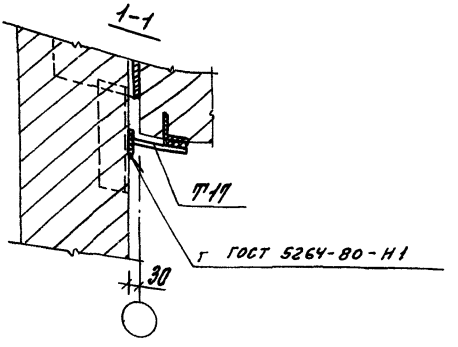

Толщина сварных швов $h_w = 8$ мм

				1.030.1-1/88.3-3-К12		
Зав. отд.	Стиланский		Узел 18 Крепление стеновой панели глухого участка стены из железобетонной колонне в уровне опорной консоли	Стадия	Лист	Листов
ГИП	Рыбаков			Р		1
Гл. спец.	Гобаева			ЦНИИПРОМЗДАНИЙ		
Инж. 1 к	Иванова					
Н. контр.	Двинянинова					

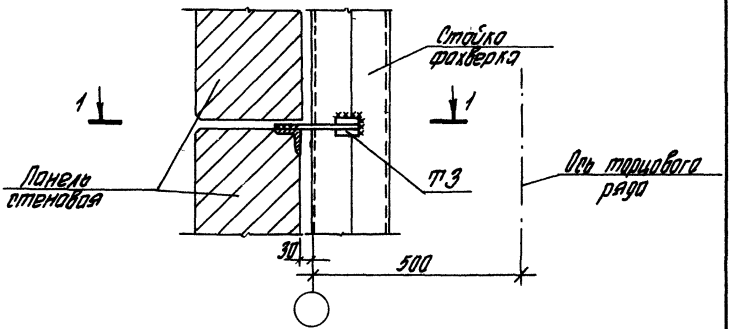

1-1

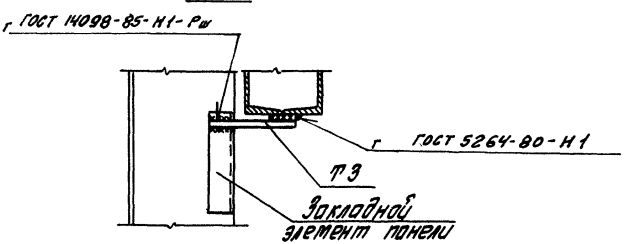

Толщина сварных швов $h_ш = 8$ мм

				1.030.1-1/88.3-3-К19		
Зав. отд.	Стиманенкова			Узел 19 Крепление стеновой панели глухого участка стены к стойке фахверка	Стадия	Лист	Листов
					Р		7
ГИП	Рудаков				ЦНИИПРОМЗДАНИЙ		
Гл. сп.	Гарнева						
Инж. I к.	Иванова						
Н. контр.	Шишкинова						

24761-02 22

Инв. № подл. | Подпись и дата | Взам. инв. №

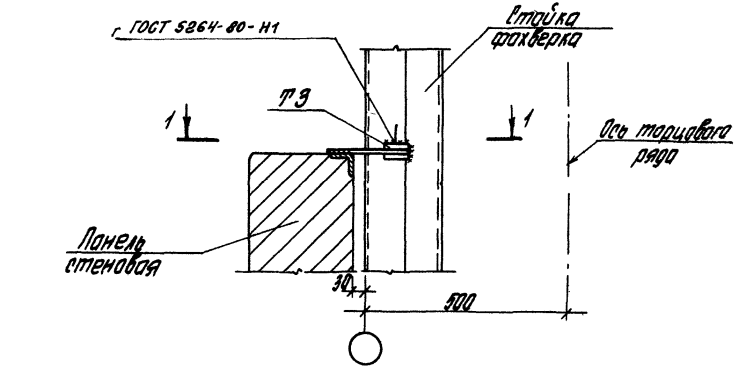

1-1

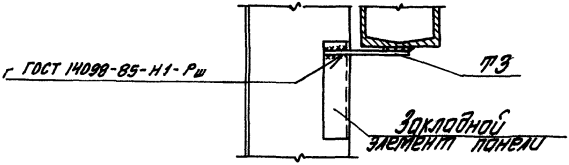

Толщина сварных швов $h_w = 8$ мм

				1.030.1-1/88.3-3-К14			
Зав. отд.	[illegible]			Узел 20 Крепление стеновой панели к стойке фахверка в уровне низа окна	Стадия	Лист	Листов
РМП	Рудаков				Р		1
Гл. сп.	Гадаева				ЦНИИПРОМЗДАНИЙ		
Инж. I к.	Иванова						
Н. контр.	[illegible]						

24761-02 23

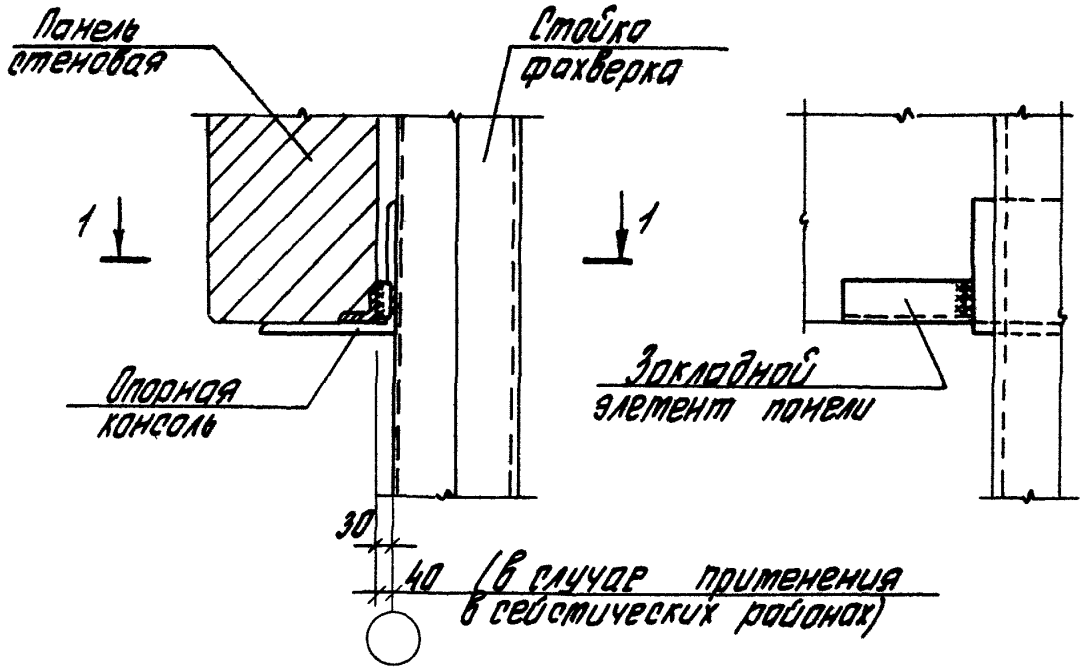

1-1

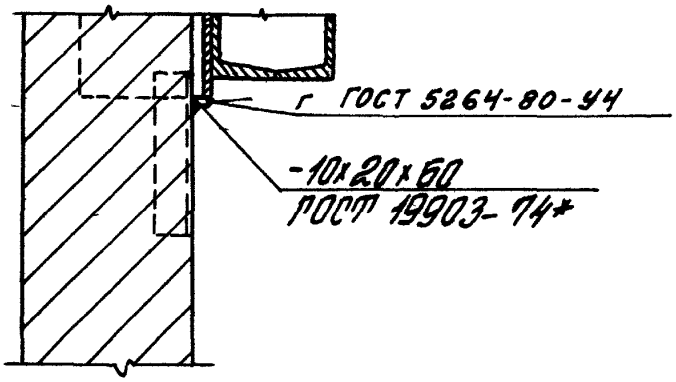

Толщина сварных швов $h_w = 8$ мм

				1030 1-1/88 3-3-К15			
Зав отд	Стилянский			Узел 21 Крепление стеновой панели к стойке фахверка в уровне верха окна	Стадия	Лист	Листов
ГИП	Рудаков				Р		1
Гл сп.	Радаева				ЦНИИПРОМЗДАНИЙ		
Инж. I к	Иванова						
Н контр.	Авинянинова						

Инв. № подл. | Подпись и дата | Взам. инв. №

24761-02 24

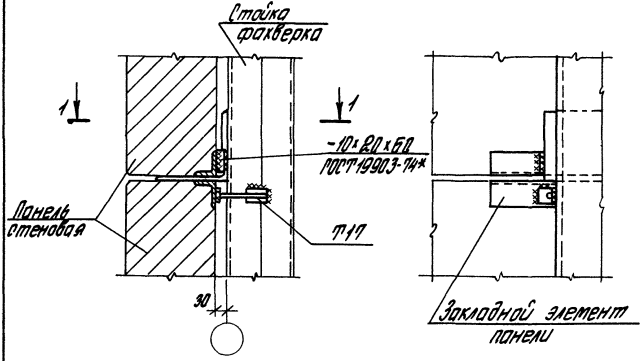

1-1

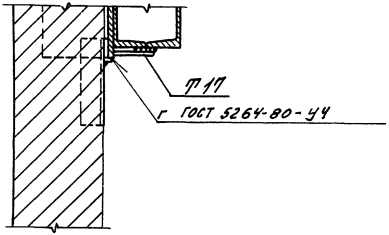

Толщина сварных швов $h_w = 8$ мм

				1.030. 1-1/88. 3-3-К16			
Зав. отд	Стилянский			Узел 22 Крепление стеновой панели глухого участка стены к стойке фахверка в уровне опорной консоли	Стадия	Лист	Листов
ГИП	Рудаков				Р		1
Гл. сп	Гадаева				ЦНИИПРОМЗДАНИЙ		
Инж. I к	Иванова						
Н. контр.	Двинянинова						

24761-02 25

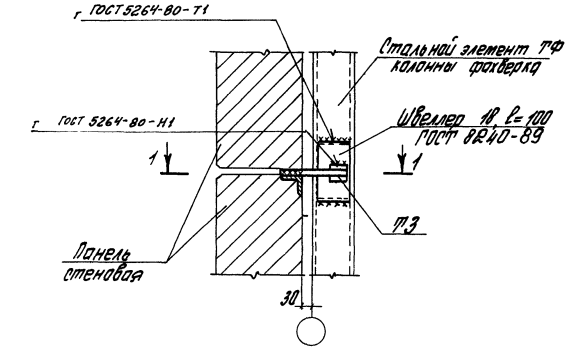

1-1

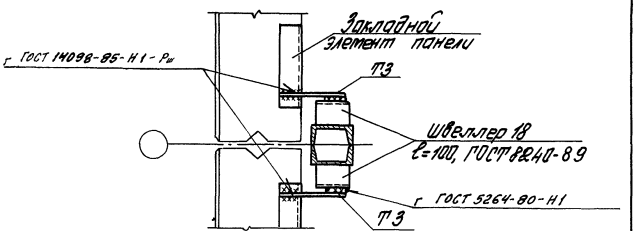

Толщина сварных швов $h_ш$=8 мм

				1.030.1-1/88.3-3-К17		
Зав. отд.	Стрижевский			Узел 23 Крепление стеновой панели глухого участка стены к стальному элементу колонны фахверка	Стадия	Лист	Листов
ГИП	Рябцев				Р		1
Гл. спец.	Рябцев				ЦНИИПРОМЗДАНИЙ		
Нач. гр.	Иванова						
Н. контр.	Шипенкова						

Инв.№ подл. | Подпись и дата | Взам. инв.№

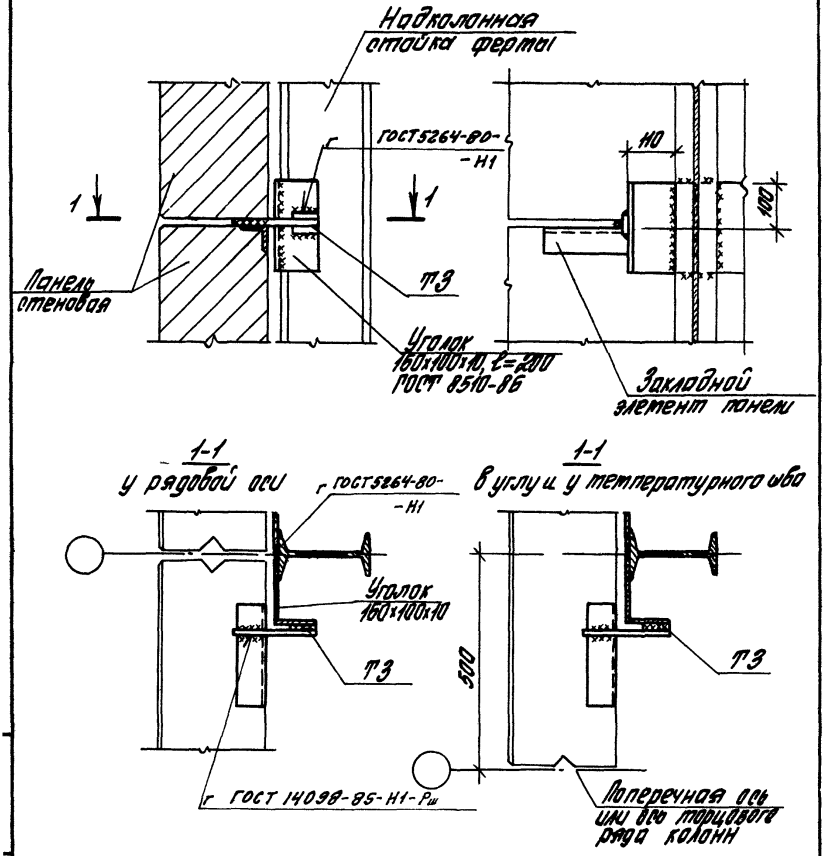

Толщина сварных швов $h_w = 8$ мм

				1.030. 1-1/88. 3-3-К18			
Зав. отд.	Смилянский			Узел 24 Крепление стеновой панели глухого участка стены к надколонной стойке металлической фермы	Стадия	Лист	Листов
ГИП	Рудаков				Р		1
Гл. сп.	Гадаева				ЦНИИПРОМЗДАНИЙ		
Инж. I к.	Иванова						
Н. контр.	Двинянинова						

24761-02 27

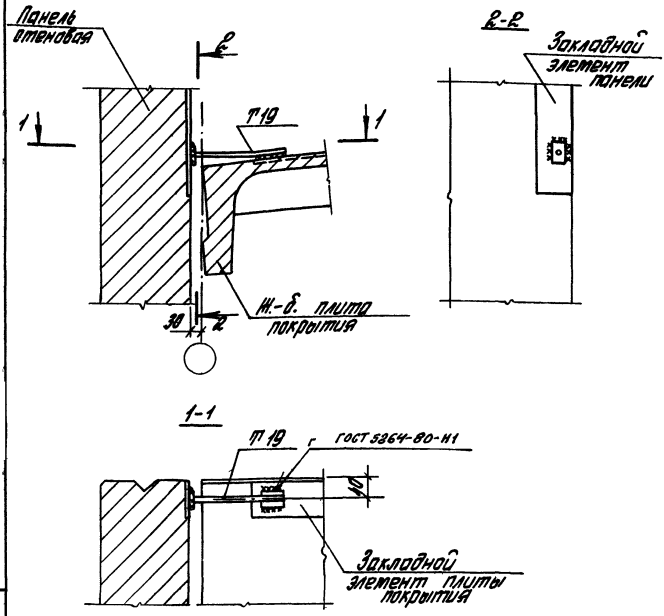

Толщина сварных швов $h_ш = 6$ мм

				1.030.1-1/88. 3-3-К19			
Зав. отд.	Смилянский			Узел 25 Крепление парапетной панели к плите покрытия при привязке „0"	Стадия	Лист	Листов
ГИП	Рудаков				Р		1
Гл. сп.	Радаева				ЦНИИПРОМЗДАНИЙ		
Инж. I к.	Иванова						
Н. контр.	Двинянинова						

Инв. № подл. | Подпись и дата | Взам. инв. №

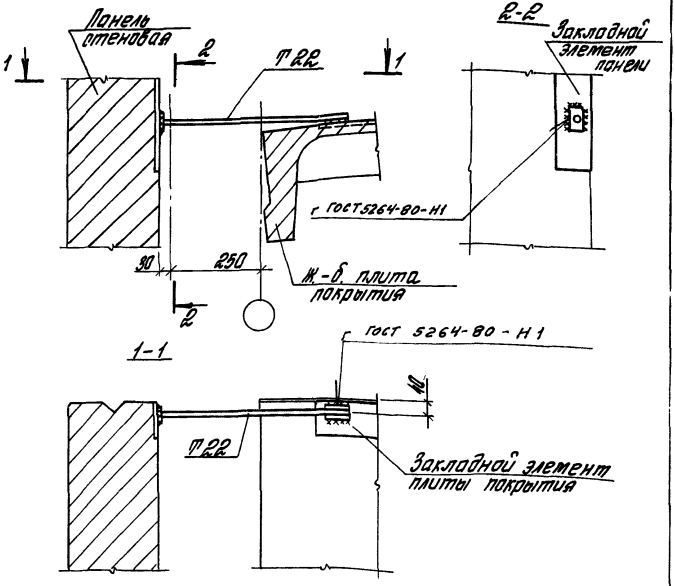

Толщина сварных швов $h_ш = 6$ мм

				1 030 1-1/88. 3-3-К20			
Зав. отд.	Стилянский			Узел 26 Крепление парапетной панели к плите покрытия при привязке „250"	Стадия	Лист	Листов
ГИП	Рудаков				Р		1
Гл. сп.	Гадаева				ЦНИИПРОМЗДАНИЙ		
Инж. I к.	Иванова						
Н. контр.	Дзинанинова						

24761-02 29

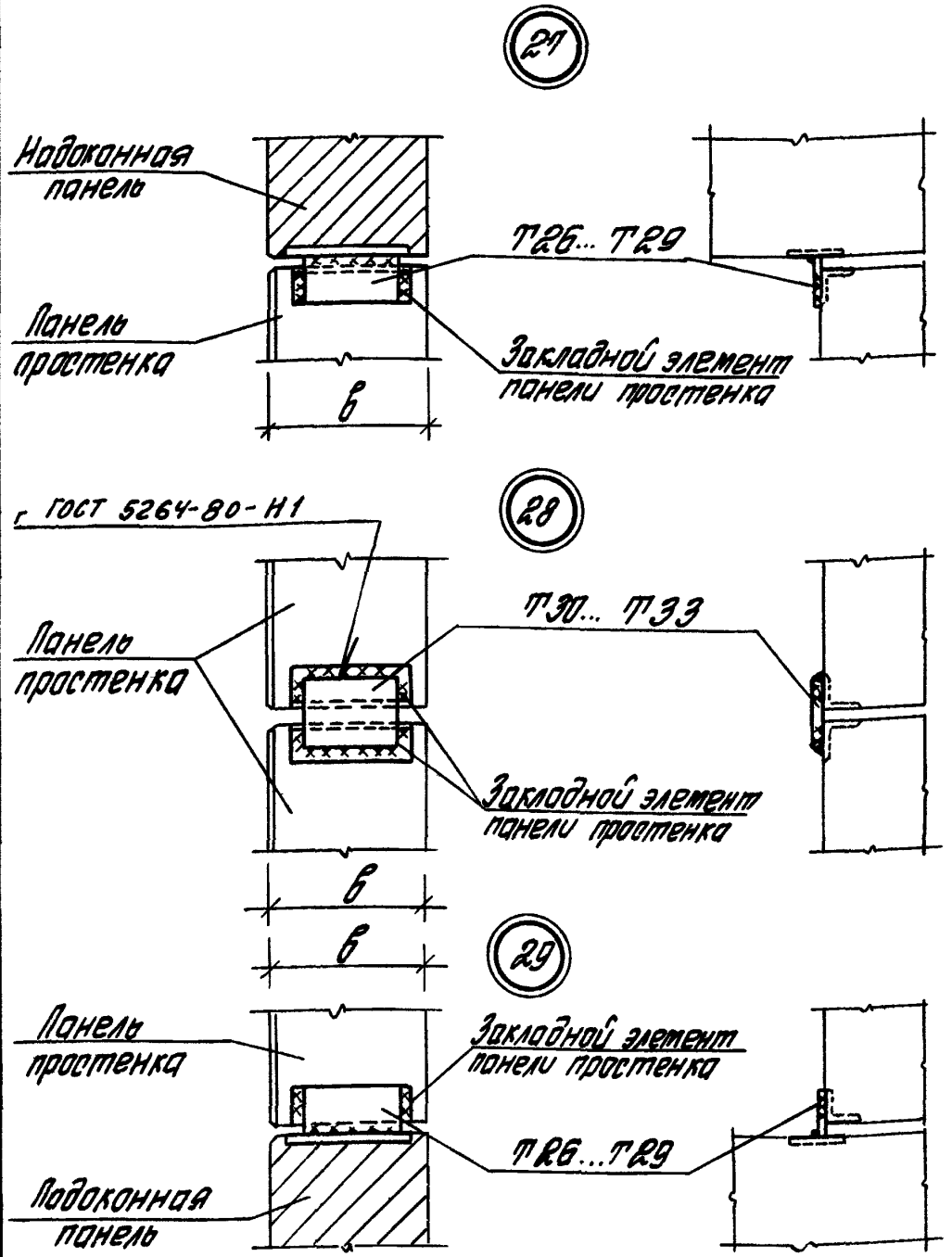

Толщина сварных швов $h_w = 6$ мм

Зав. отд.	Стиляновский		
ГИП	Рубаков		
Нач. сп.	Гафаева		
Инж. Ік.	Иванова		
Н. контр.	Двинянинова		

1.030.1-1/88.3-3-К21

Узел 27... 29
Крепление простенков к надоконной и подоконной панелям.
Соединение простенков

Стадия	Лист	Листов
Р		1

ЦНИИПРОМЗДАНИЙ

Инв. № подл. | Подпись и дата | Взам. инв. №

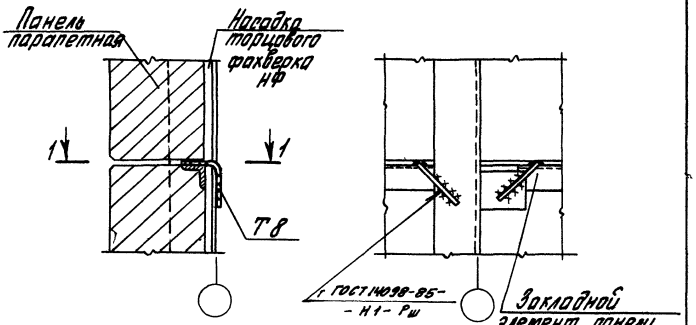

1-1

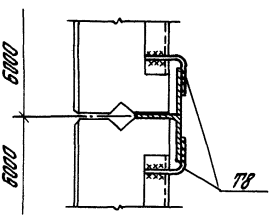

Толщина сварных швов $h_ш = 8$ мм

				1.030.1-1/88. 3-3-К22			
Зав. отд.	Стилянский			Узел 30 Крепление стеновой панели фронтона к насадке фахверка в глухом участке стены	Стадия	Лист	Листов
ГИП	Рудаков				Р		1
Гл. сп.	Гадаева				ЦНИИПРОМЗДАНИЙ		
Инж. I к.	Иванова						
Н. контр.	Двинянинова						

24761-02 31

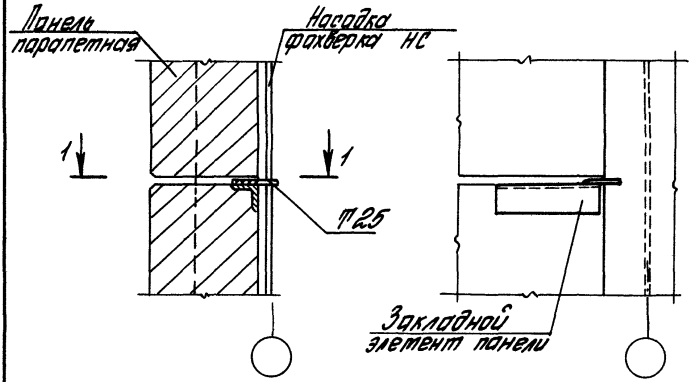

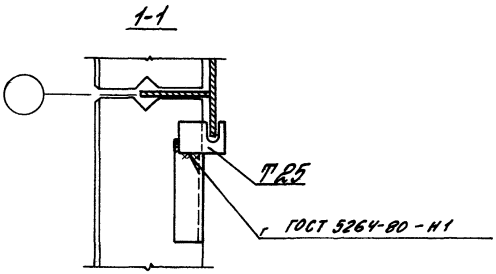

Толщина сварных швов $h_w = 8$ мм

Зав. отд	Стилянский		
ГИП	Рудаков		
Гл. спец.	Гафиева		
Инж. Ік	Иванова		
Н. контр.	Авиманинов		

1.030.1-1/88.3-3-К29

Узел 31
Крепление стеновой панели фронтона к насадке фахверка в глухом участке стены при подстропильной ферме

Стадия	Лист	Листов
Р		1

ЦНИИПРОМЗДАНИЙ

Инв. № подл. | Подпись и дата | Взам. инв. №

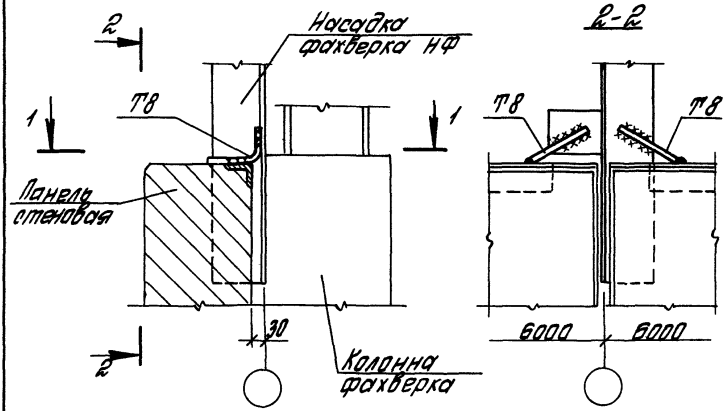

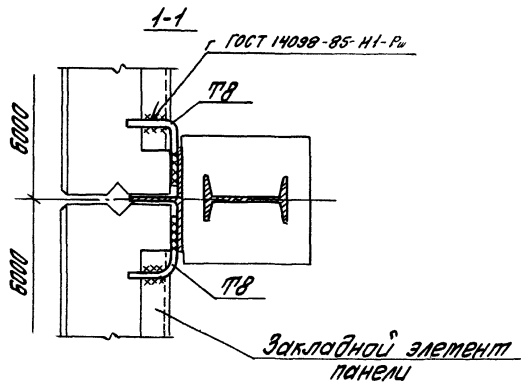

Толщина сварных швов $h_ш = 8$ мм

				1.030.1-1/88.3-3-К24			
Зав. отд.	Стилянский			Узел 33 Крепление панели к насадке колонны торцового фахверка	Стадия	Лист	Листов
ГИП	Рудаков				Р		1
Гл. сп.	Гадаева				ЦНИИПРОМЗДАНИЙ		
Инж. I к.	Иванова						
Н. контр.	Авиянинова						

24761-02 33

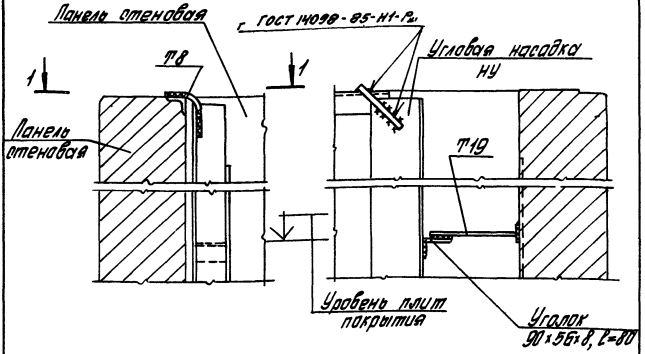

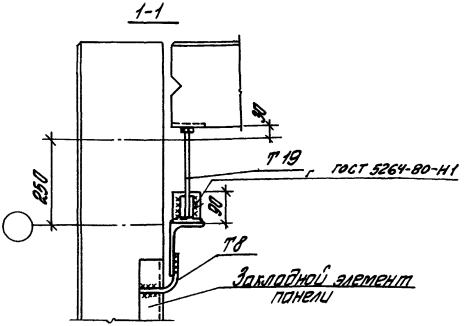

Толщина сварных швов $h_w = 8$ мм

				1.030.1-1/88. 3-3-К25			
Зав отд	Стиланский			Узел 34 Крепление панели парапета к насадке фахверка в углу при привязке „250"	Стадия	Лист	Листов
ГИП	Рубаков				Р		1
Гл сп	Падаева				ЦНИИПРОМЗДАНИЙ		
Инж I к.	Иванова						
Н контр	Двинянинова						

Инв. № подл. | Подпись и дата | Взам. инв. №

24761-02 34

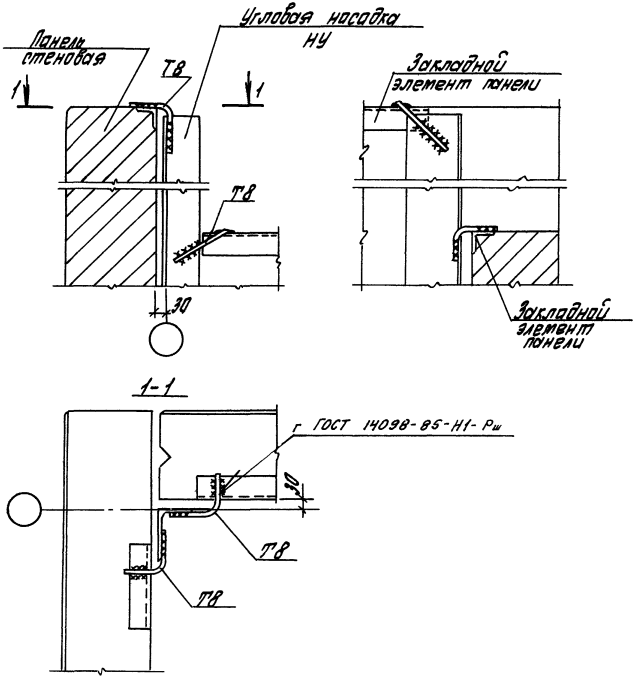

Толщина сварных швов $h_ш = 8$ мм

				1 030 1-1/88 3-3-К26			
Зав. отд.	Стилянский			Узел 35 Крепление панели парапета к насадке фахверка в углу при привязке „0"	Стадия	Лист	Листов
ГИП	Рудаков				Р		1
Гл. сп.	Гадаева				ЦНИИПРОМЗДАНИЙ		
Инж. I к.	Иванова						
Н. контр.	Дзинянинова						

24761-02 35

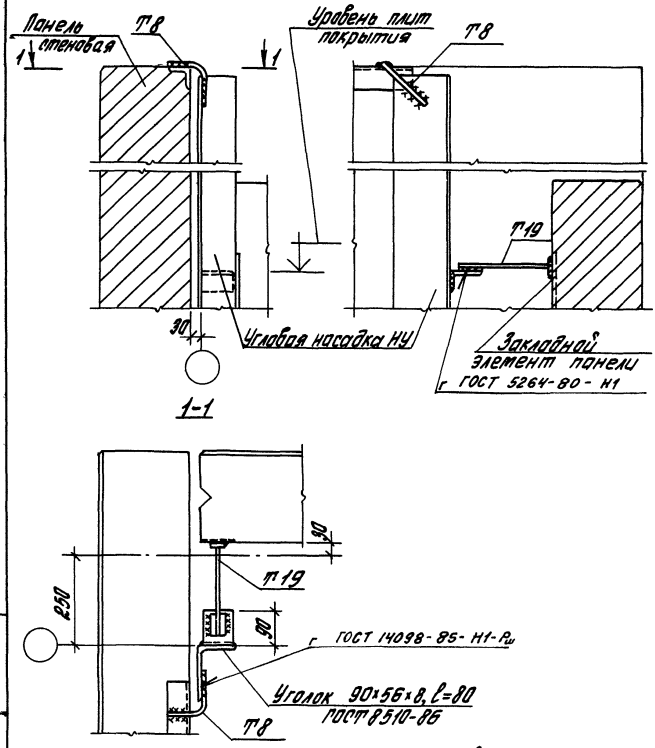

Толщина сварных швов $h_w = 8$ мм

				1.030. 1-1/88. 3-3-К27			
Зав. отд.	Стилянский			Узел 36 Крепление панели парапета к насадке фахверка при привязке „250"	Стадия	Лист	Листов
ГИП	Рудаков				Р		1
Гл. сп.	Гадаева				ЦНИИПРОМЗДАНИЙ		
Инж. I к.	Иванова						
Н. контр.	Овинянинова						

Инв. № подл. | Подпись и дата | Взам. инв. №

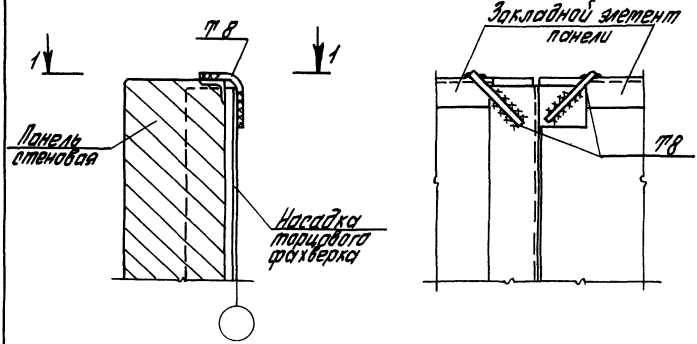

1-1

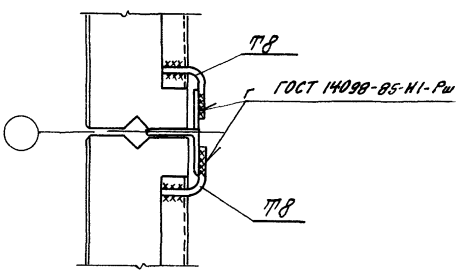

Толщина сварных швов $h_ш = 8$мм

				1.030.1-1/88.3-3-К28		
Зав.отд	Стиланский		Узел 37 Крепление панели парапета к насадке фахверка по оси среднего ряда	Стадия	Лист	Листов
ГИП	Рудаков			Р		1
Гл.сп.	Рабаева			ЦНИИПРОМЗДАНИЙ		
Инж. Ік	Иванова					
Н.контр.	Климанинова					

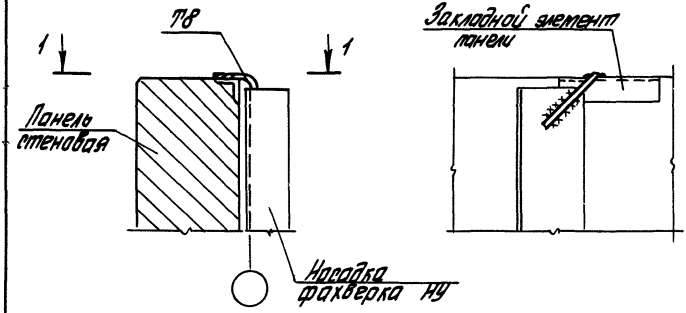

1-1

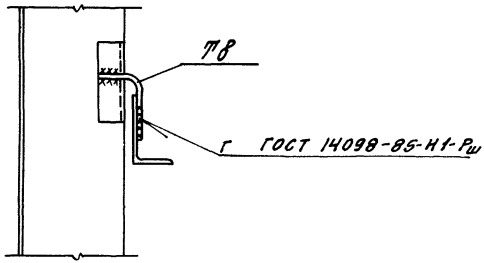

Толщина сварных швов $h_ш = 8$ мм

				1.030.1-1/88. 3-3-К29			
Зав. отд.	Стилянский			Узел 38 Крепление стеновой панели парапета к насадке фахверка	Стадия	Лист	Листов
ГИП	Рудаков				Р		1
Гл. сп.	Гадаева				ЦНИИПРОМЗДАНИЙ		
Инж. I к.	Иванова						
Н. контр.	Двинянинова						

24761-02 38

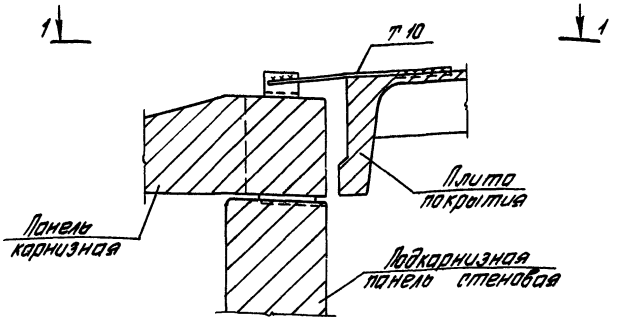

1-1

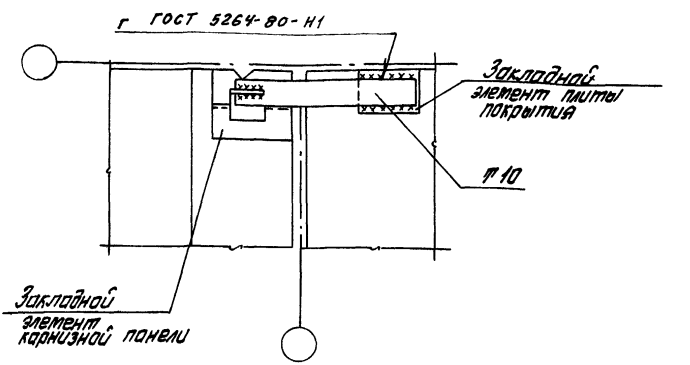

Толщина сварных швов $h_w = 8$ мм

				1.030. 1-1/88. 3-3-К30			
Зав. отд.	Смилянский			Узел 39 Крепление карнизной панели к плите покрытия у рядовой оси	Стадия	Лист	Листов
ГИП	Рудаков				Р		1
Гл. сп.	Гадаева				ЦНИИПРОТЗДАНИЙ		
Инж. I к.	Иванова						
Н. контр.	Авиянинова						

24761-02 39

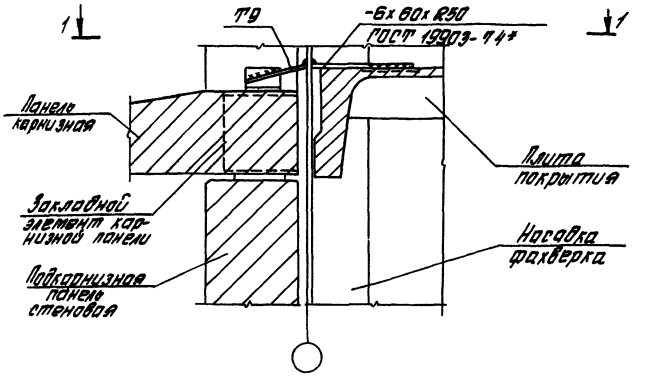

1-1

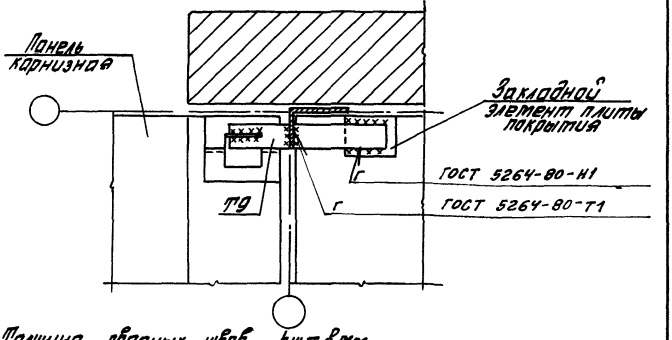

Толщина сварных швов hw=8мм

				1.030.1-1/88. 3-3-К31			
Зав.отд.	Гриленский			Узел 40 Крепление карнизной панели к насадке фахверка в углу здания	Стадия	Лист	Листов
ГИП	Рудаков				Р		1
Гл.сп.	Гадаева				ЦНИИПРОМЗДАНИЙ		
Инж.Т.к.	Иванова						
Н.контр.	Двоянинова						

Инв № подл. | Подпись и дата | Взам. инв. №

24761-02 40

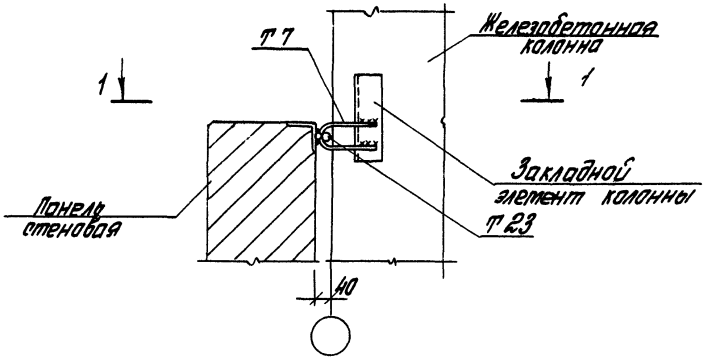

1-1

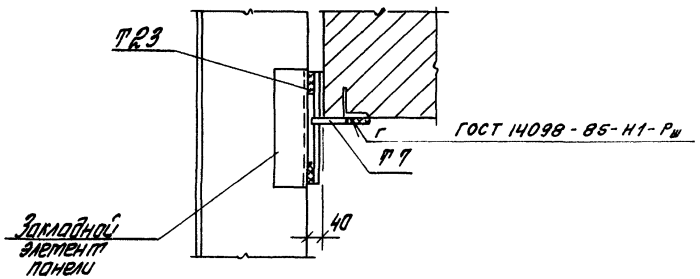

1 Толщина сварных швов $h_ш = 8$ мм.
2 Т23 приварить к панелям до установки их в проектное положение.

				1.030.1-1/88.3-3-К32			
Завотд	Стилянский			Узел 41 Крепление стеновой панели к железобетонной колонне в уровне низа окна для зданий с расчетной сейсмичностью 7, 8 и 9 баллов	Стадия	Лист	Листов
ГИП	Рудаков				Р		1
Гл сп	Гадаева				ЦНИИПРОМЗДАНИЙ		
Инж Iк	Иванова						
Н контр	Двинянинова						

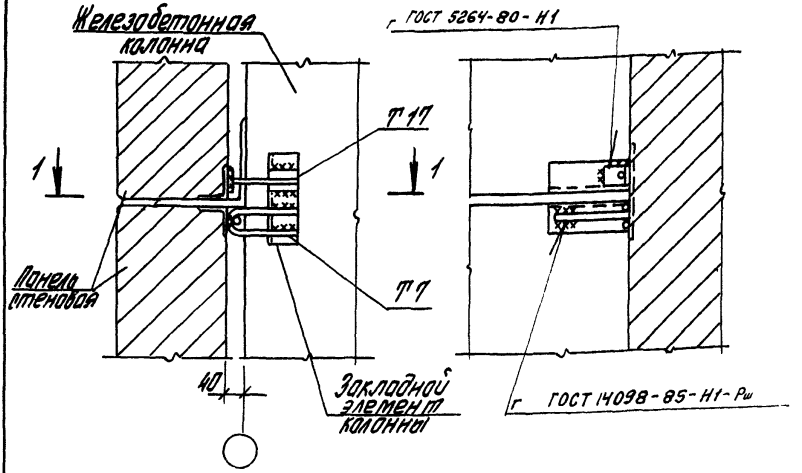

1-1

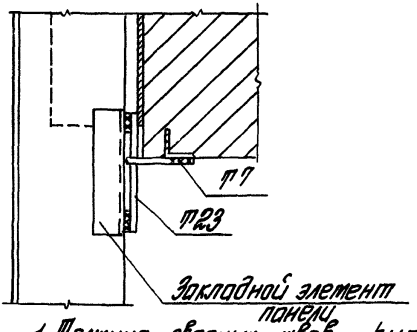

1. Толщина сварных швов $h_ш = 8$ мм.
2. Т23 приварить к панелям до установки их в проектное положение.

				1.030.1-1/88. 3-3-К33			
Зав. отд.	Стилянский			Узел 42. Крепление стеновой панели к железобетонной колонне в уровне опорной консоли для зданий с расчетной сейсмичностью 7, 8 и 9 баллов	Стадия	Лист	Листов
ГИП	Рудаков				Р		1
Гл. спец.	Гвоздева				ЦНИИПРОМЗДАНИЙ		
Инж. I к.	Иванова						
Н. контр.	Дьяконова						

Инв. № подл. | Подпись и дата | Взам. инв. №

24761-02 42

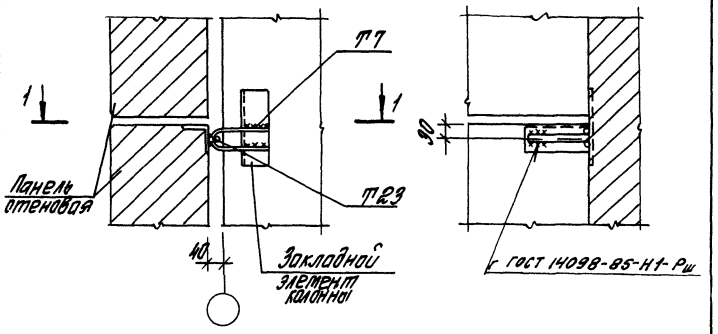

1-1

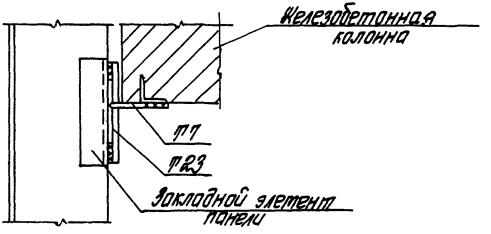

1 Толщина сварных швов $h_w = 6$ мм.
2 Т23 приварить к панелям до установки их в проектное положение.

				1.030.1-1/88. 3-3-К94			
Зав. отд	Стилянский			Узел 43 Крепление стеновой панели глухого участка стены к железобетонной колонны для зданий с расчетной сейсмичностью 7, 8 и 9 баллов	Стадия	Лист	Листов
ГИП	Рудаков				Р		1
Гл. спец	Гадаева				ЦНИИПРОМЗДАНИЙ		
Инж I к	Иванова						
Н. контр	Двинянинова						

24761-02 43

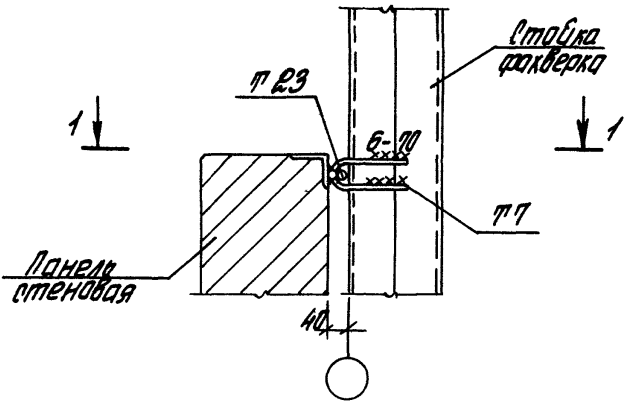

1-1

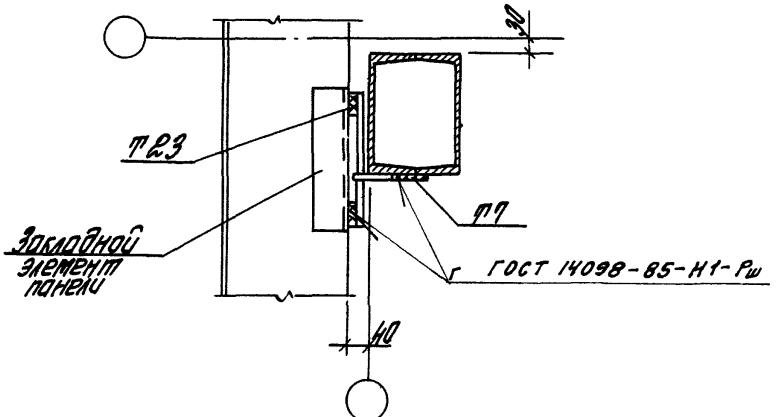

1. Толщина сварных швов $h_w = 6$ мм.
2. Т23 приварить к панелям до установки их в проектное положение.

				1.030. 1-1/88. 3-3-К35			
Зав.отд.	Стилянский			Узел 44 Крепление стеновой панели к стойке фахверка в уровне низа окна в углу для зданий с расчетной сейсмичностью 7, 8 и 9 баллов	Стадия	Лист	Листов
ГИП	Рудаков				Р		1
Гл. спец.	Радаева				ЦНИИПРОМЗДАНИЙ		
Инж. I к.	Иванова						
Н. контр.	Двинянинова						

24761-02 44

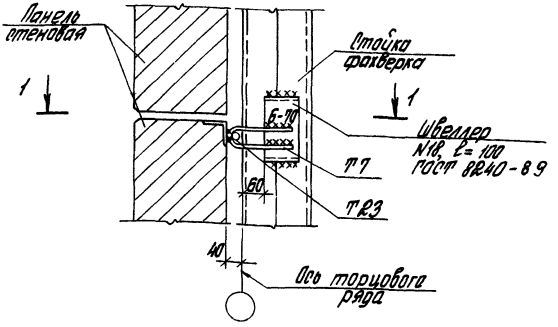

1-1

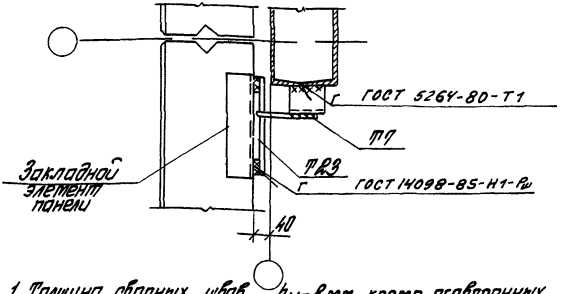

1 Толщина сварных швов h_w=8 мм, кроме оговоренных
2 Т23 приварить к панелям до установки их в проектное положение

				1.030.1-1/88. 3-3-К36			
Рук отд.	Стилянский			Узел 45	Стадия	Лист	Листов
ГИП	Рудаков			Крепление стеновой панели глухого участка стены к стойке фахверка по оси среднего ряда для зданий с расчетной сейсмичностью 7,8 и 9 баллов	Р		1
Гл. спец.	Падаева				ЦНИИПРОМЗДАНИЙ		
Инж. I к.	Иванова						
Н. контр.	Двинянинова						

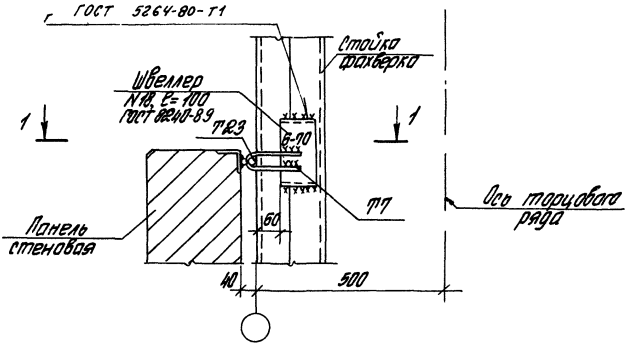

1-1

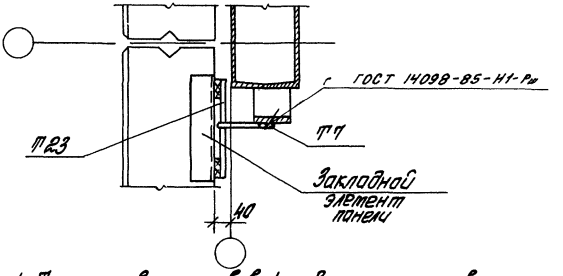

1 Толщина сварных швов hw=8мм, кроме оговоренных
2 Т23 приварить к панелям до установки их в проектное положение.

				1.030.1-1/88. 3-3-К37			
Зав.отд	Стиланский			Узел 46	Стадия	Лист	Листов
ГИП	Рудаков			Крепление стеновой панели к стойке фахверка в уровне низа окна по оси среднего ряда зданий с расчетной сейсмичностью 7,8 и 9 баллов	Р		1
ННЖ Iк	Иванова				ЦНИИПРОМЗДАНИЙ		
ННЖ Iк	Авинянинова						
Н контр	Гадаева						

Инв.№ подл. | Подпись и дата | Взам. инв №

24761-02 46

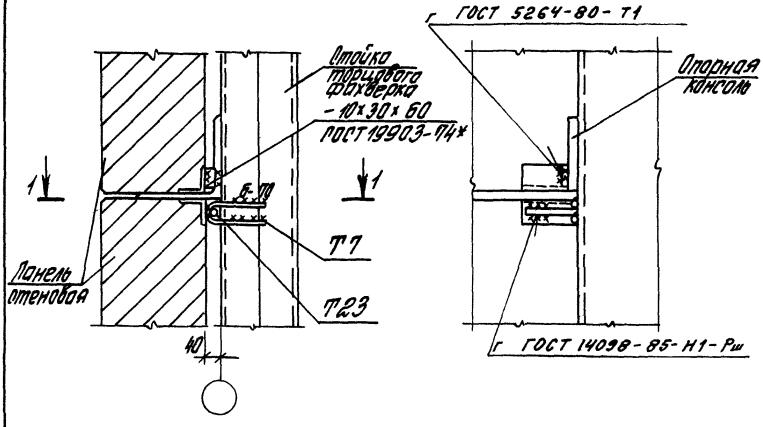

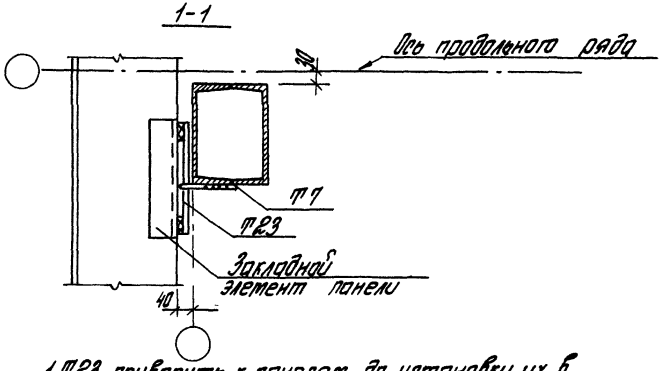

1 Т23 приварить к панелям до установки их в проектное положение.

2. Толщина сварных швов $h_w = 8$ мм, кроме оговоренных.

				1.030.1-1/88.3-3-К38			
Зав.отд	Утиланский			Узел 47 Крепление стеновой панели к стойке фахверка в уровне опорной консоли для зданий с расчетной сейсмичностью 7,8 и 9 баллов	Стадия	Лист	Листов
ГИП	Рубанов				Р		1
Инж.I к.	Иванова				ЦНИИПромзданий		
Н.контр.	Гордеева						

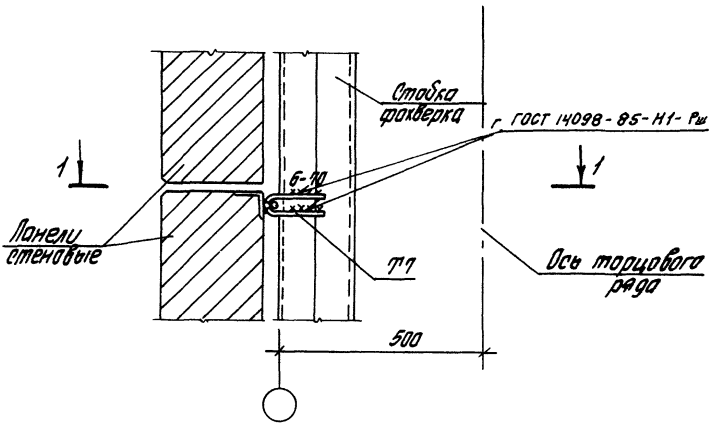

1-1

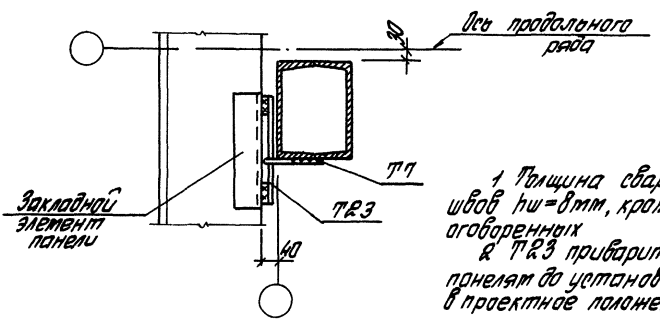

1. Толщина сварных швов $h_w = 8$мм, кроме оговоренных.
2. Т23 приварить к панелям до установки их в проектное положение.

1.030.1-1/88.3-9-К39

Зав. отд.	Степанович		Узел 48. Крепление стеновой панели глухого участка стены к стойке фахверка в углу для здания с расчетной сейсмичностью 7, 8 и 9 баллов	Стадия	Лист	Листов
ГИП	Рудаков			Р		1
Нач. гр.	Иванова			ЦНИИПРОМЗДАНИЙ		
Н. контр.	Гапеева					

24761-02 48

Инв. № подл. | Подпись и дата | Взам. инв. №

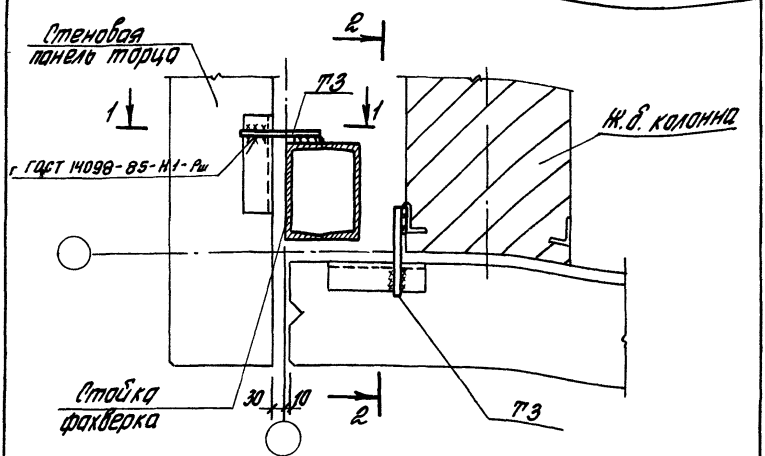

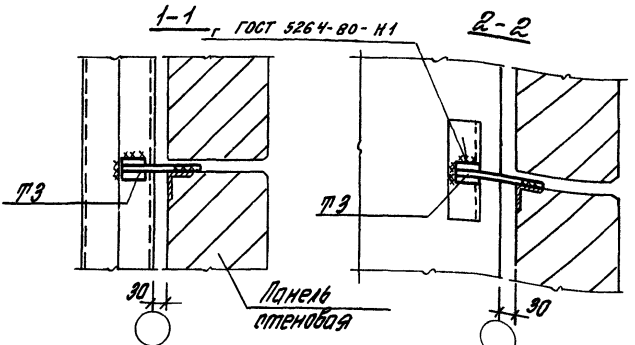

Толщина сварных швов $h_w = 6$ мм

				1.030.1-1/88.3-3-К40			
Зав. отд.	Стилянский			Узел 49 Крепление стеновых панелей в углу здания	Стадия	Лист	Листов
ГИП	Рудаков				Р		1
Гл. спец.	Гадаева				ЦНИИПРОМЗДАНИЙ		
Техн. I к.	Казанцева						
Н. контр.	Иванова						

24761-02 49

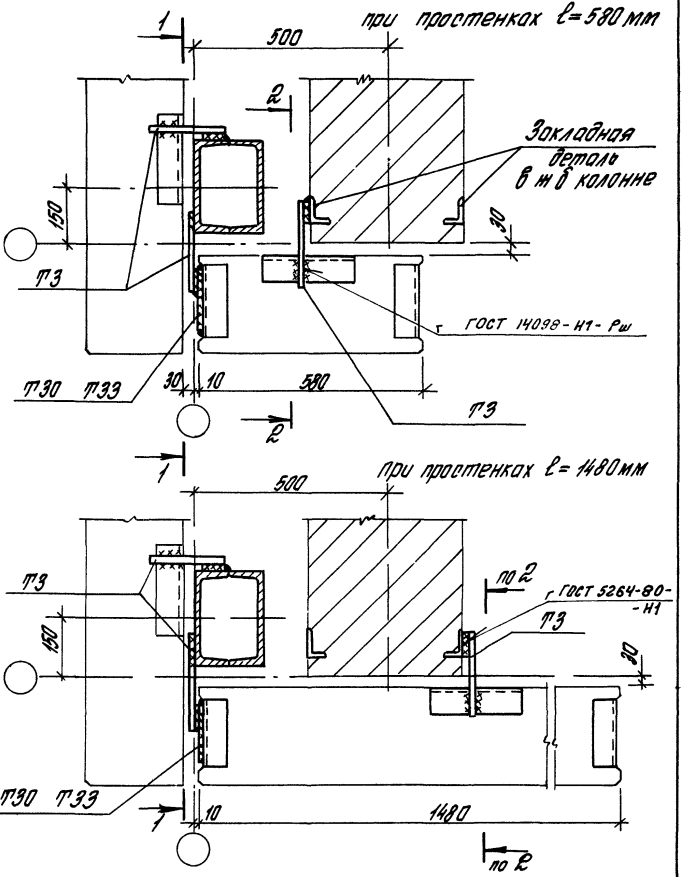

Инв № подл.	Подпись и дата	Взам инв №		1.030. 1-1/88. 3-3-К41			
			Зав отд	Стилянский	Узел 50 Крепление панелей простенка в углу здания	Стадия	Лист	Листов
			ГИП	Рудаков		Р	1	2
			Гл спец	Гадаева		ЦНИИПРОМЗДАНИЙ		
			Техн Iк	Казанцева				
			Н. контр	Двинянинова				

24761-02 50

1-1

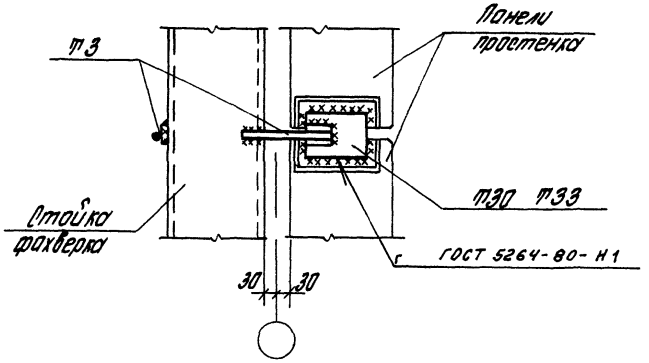

2-2

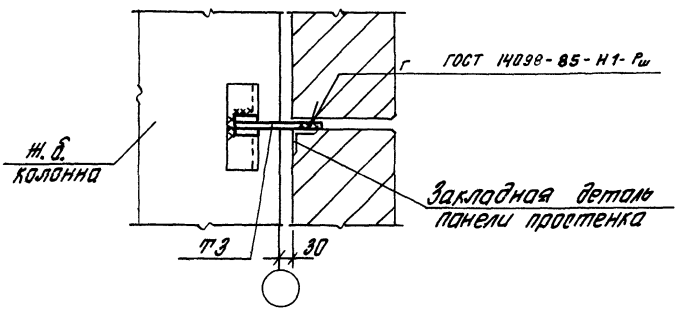

Толщина сварных швов h_w=6мм

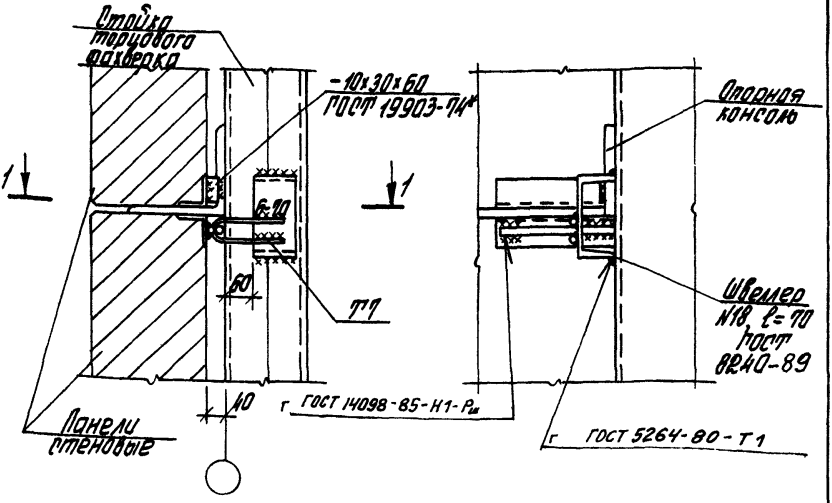

1-1

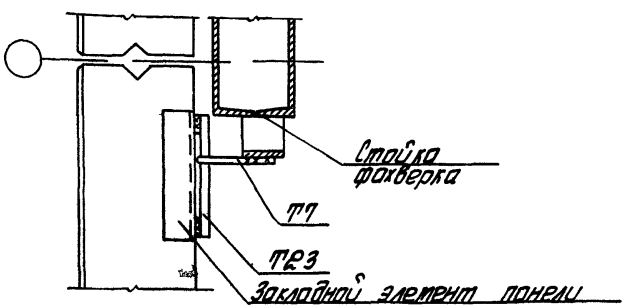

1 Толщина сварных швов hw=8мм, кроме оговоренных
2 Т23 приварить к панелям до установки их в проектное положение

				1.030.1-1/88.3-3-К42			
Рук.отд.	Стилянский			Узел 51. Крепление стеновой панели глухого участка стены к стойке фахверка в уровне опорной консоли по оси среднего ряда для зданий с расчетной сейсмичностью 7,8 и 9 баллов	Стадия	Лист	Листов
ГИП	Рудаков				Р		1
Инж.I к.	Иванова				ЦНИИПРОМЗДАНИЙ		
Н.контр.	Гадаева						

24761-02 52

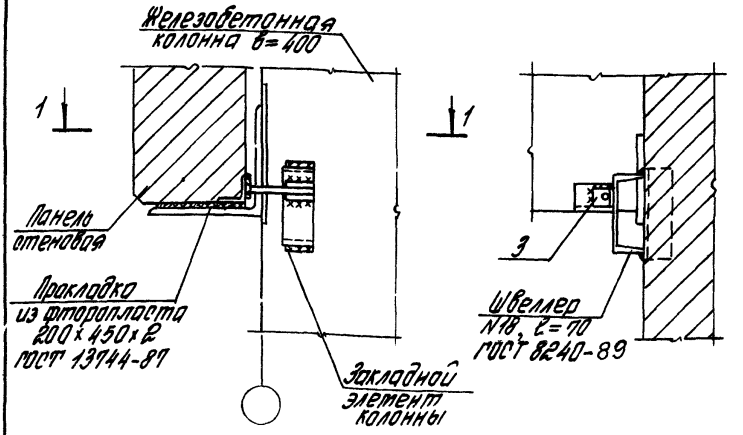

1-1

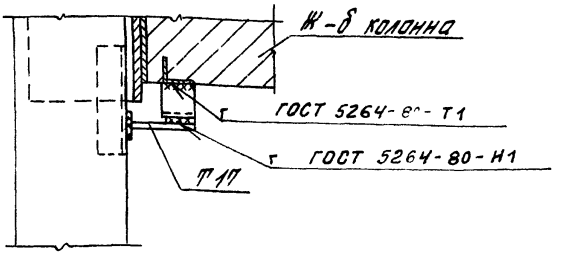

Толщина сварных швов $h_ш = 8$ мм

				1.030. 1-1/88. 3-3-К43			
Зав отд	Стилянский			Узел 52 Крепление стеновой панели к колонне продольного ряда в уровне верха оконного проема в зданиях с увеличенным расстоянием между температурными швами (при в колонны = 400 мм)	Стадия	Лист	Листов
ГИП	Рудаков				Р		1
Инж I к	Иванова				ЦНИИПРОМЗДАНИЙ		
Н.контр	Гадаева						

24761-02 53

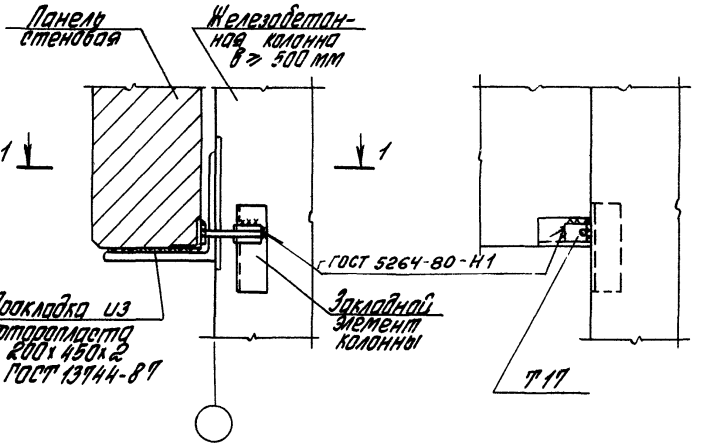

1-1

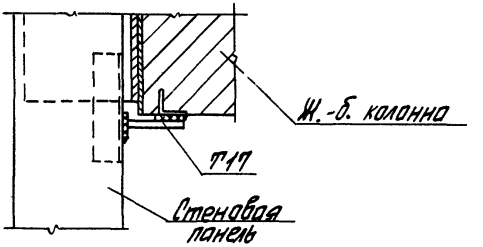

Толщина сварных швов $h_ш = 8$ мм

				1.030.1-1/88. 3-3-К44			
Зав.отд.	Стиланский			Узел 53. Крепление стеновой панели к колонне продольного ряда в уровне верха оконного проема в зданиях с увеличенным расстоянием между температурными швами (при в колонны ≥ 500 мм)	Стадия	Лист	Листов
ГИП	Рудаков				Р		1
Гл.спец.	Гадаева				ЦНИИПРОМЗДАНИЙ		
Вед.инж.	Иванова						
Ст.инж.	Двинянинова						

24761-02 54

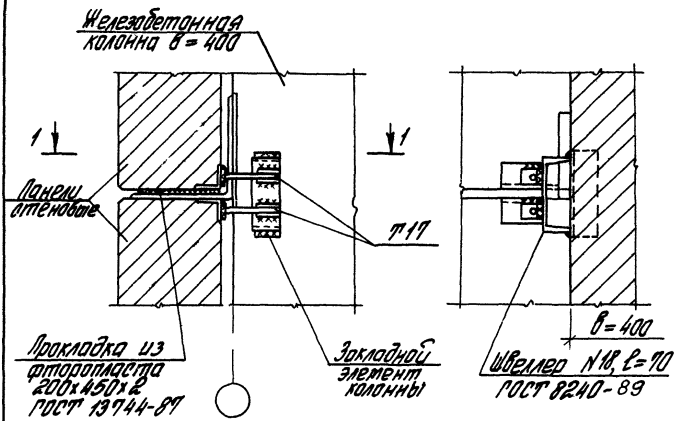

1-1

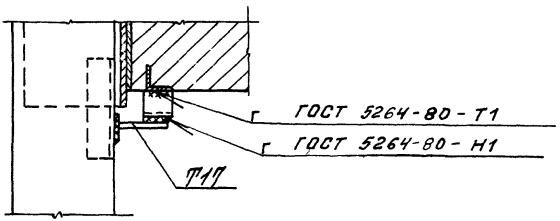

Толщина сварных швов hw=8мм

				1.030.1-1/88.3-3-К45			
Зав.отд.	Стилянский			Узел 54 Крепление стеновой панели глухого участка стены к колонне продольного ряда в уровне опорной консоли в здании с увеличенным расстоянием между температурными швами (при в колонне = 400 мм)	Стадия	Лист	Листов
ГИП	Рудаков				Р		1
Инж Iк	Иванова				ЦНИИПРОМЗДАНИЙ		
Н контр.	Гадаева						

24761-02 55

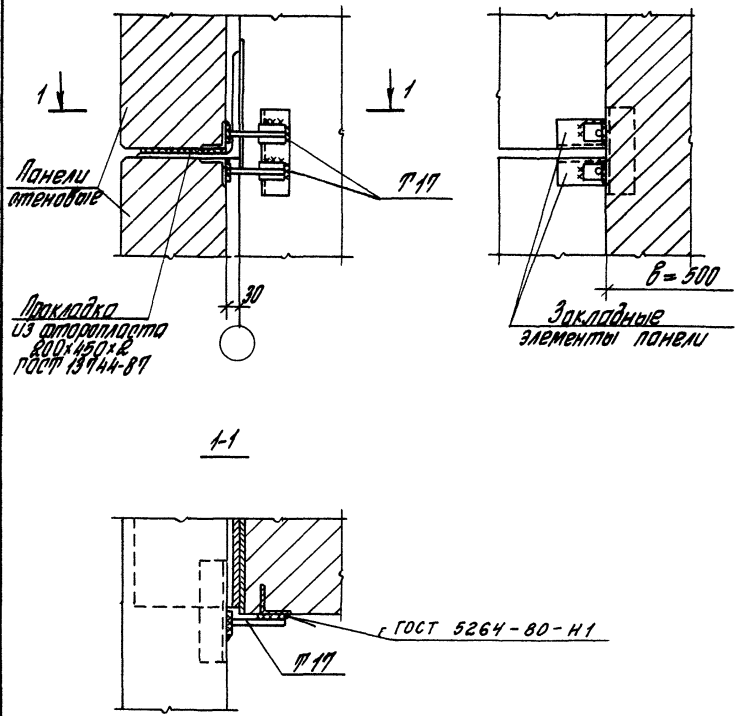

Толщина сварных швов hw=8мм

				1.030.1-1/88. 3-3-К46			
Рук отд.	Смилянский			Узел 55 Крепление стеновой панели глухого участка стены к колонне продольного ряда в уровне опорной консоли в здании с увеличенным расстоянием между температурными швами (при в колонны ≥ 500 мм)	Стадия	Лист	Листов
ГИП	Рудаков				Р		1
Гл спец.	Гадаева				ЦНИИПРОМЗДАНИЙ		
Инж I к.	Иванова						
Н контр.	Двинянинова						

Инв. № подл. | Подпись и дата | Взам инв №

24761-02 56

Вертикальный шов

56

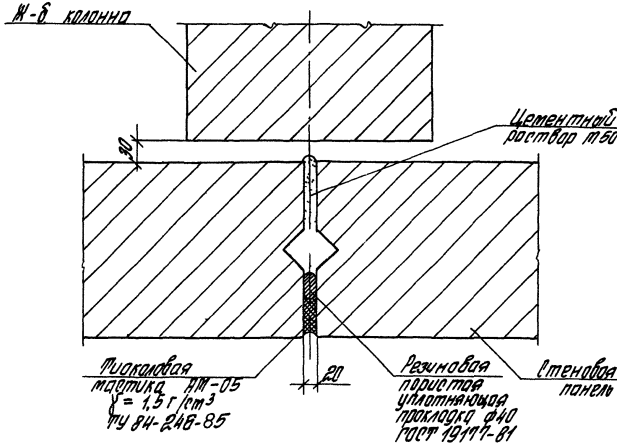

				1.030.1-1/88. 3-3-К47			
Зав. отд.	Стилянский			Узел 56 Заполнение швов между панелями в несейсмических условиях	Стадия	Лист	Листов
ГИП	Рудаков				Р		1
Инж. I к	Иванова				ЦНИИПРОМЗДАНИЙ		
Н. контр.	Гадаева						

24761-02 57

Горизонтальный шов

57

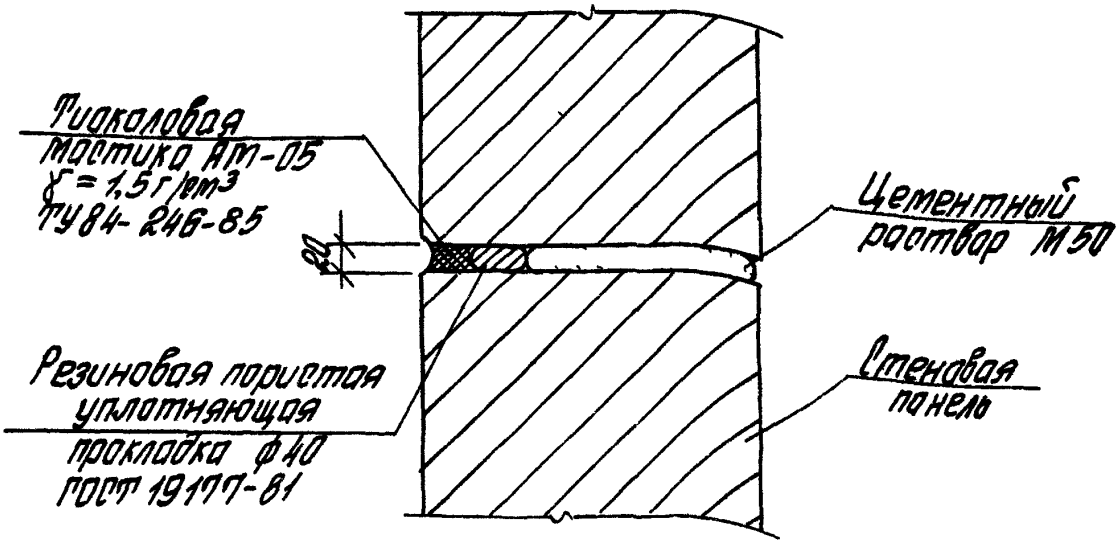

Температурный шов

58

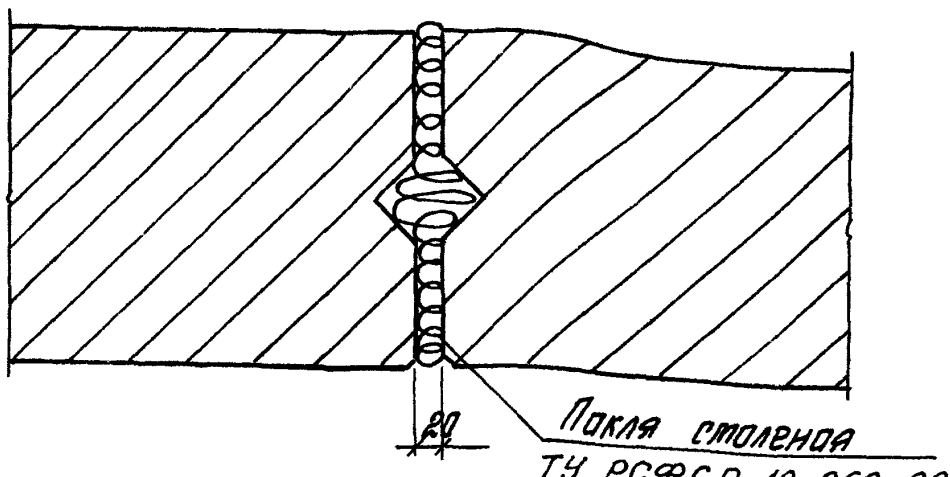

			1.030.1-1/88.3-3-К48
Зав.отд.	Ипполитский		Узел 57, 58 Заполнение швов между панелями в несейсмических условиях
ГИП	Рудаков		
Инж.Ік.	Иванова		
Н.контр.	Радаева		

Стадия	Лист	Листов
Р		1

ЦНИИПРОМЗДАНИЙ

Инв.№подл. | Подпись и дата | Взам.инв.№

Горизонтальный шов

59

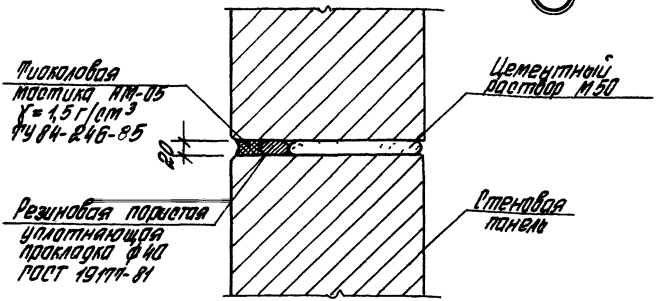

Вертикальный шов

60

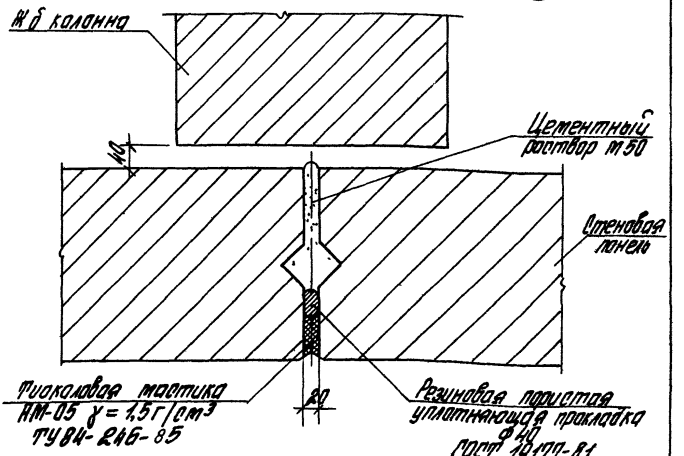

				1.030.1-1/88. 3-3-К49			
Зав. отд.	Смилянский			Узел 59,60 Заполнение швов между панелями в сейсмических условиях	Стадия	Лист	Листов
ГИП	Рудаков				Р		1
Инж. I к.	Иванова				ЦНИИПРОМЗДАНИЙ		
Техн. I к.	Казанцева						
Н. контр.	Радаева						

24761-02 59

Горизонтальный антисейсмический шов

Б1

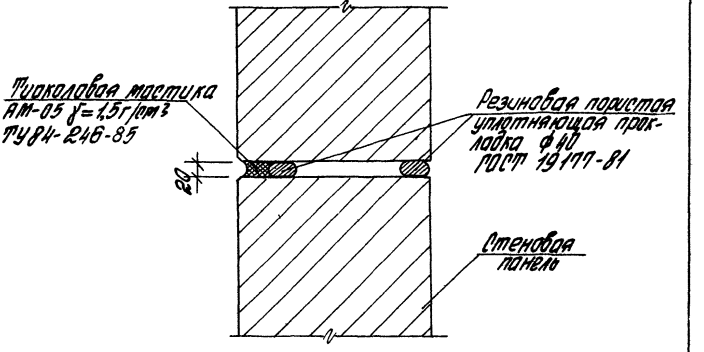

				1.030.1-1/88.3-3-К50		
Зав. отд	Стуланский			Узел Б1 Заполнение швов между панелями в сейсмических условиях	Стадия	Лист	Листов
ГИП	Рубаков				Р		1
Нач. ГК	Иванова				ЦНИИПРОТЗДАНИЙ		
Н. контр.	Гадаева						

Инв. № подл. | Подпись и дата | Взам. инв. №

Вертикальный антисейстический шов в углу здания (62)

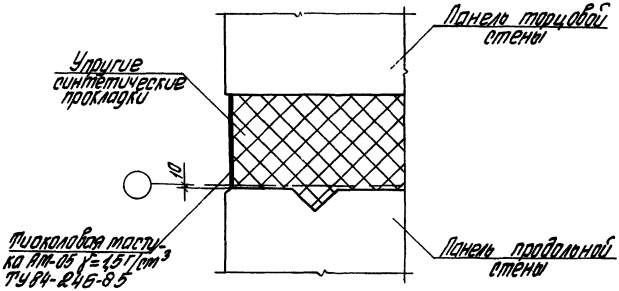

Вертикальный антисейстический шов у рядовой оси (63)

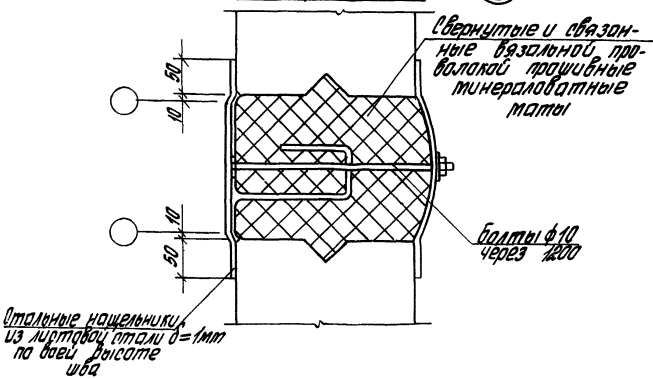

				1.030. 1-1/88. 3-3-К51
Зав.отд.	Стилянский			Узел 62, 63 Заполнение швов в сейстических условиях
ГИП	Рудаков			
Гл.спец.	Гадаева			
Техн.Ік.	Казанцева			
Н.контр.	Иванова			

Стадия	Лист	Листов
Р		1

ЦНИИПРОМЗДАНИЙ

Горизонтальный шов

64

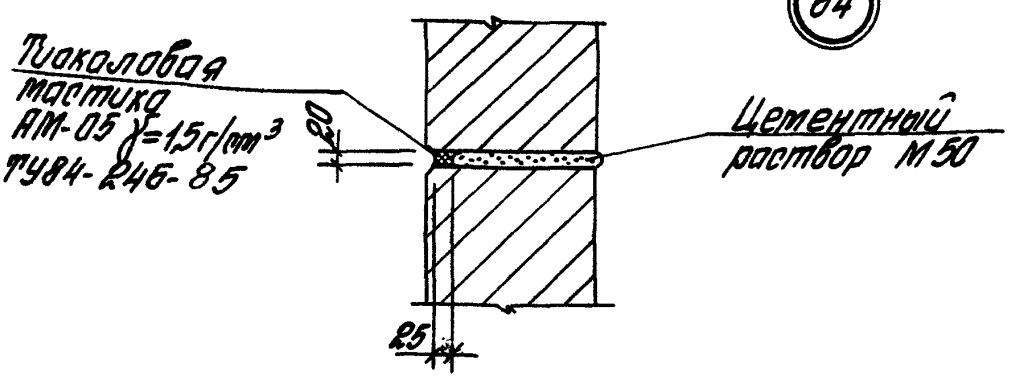

Вертикальный шов

65

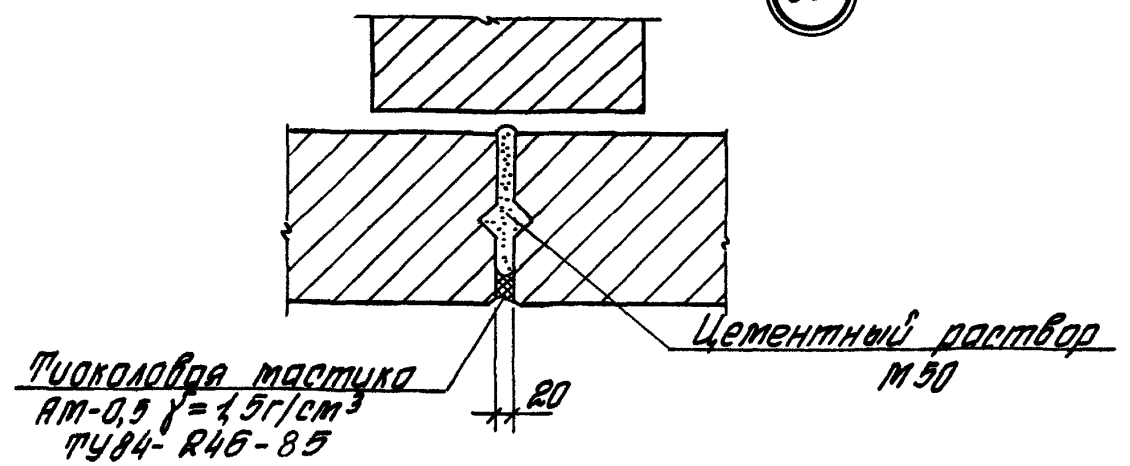

				1.030.1-1/88, 3-3-К52	
Рук. отд.	Стилянский		Узел 64,65 Заполнение швов между панелями цементным раствором	Стадия	Лист	Листов
ГИП	Рудаков			Р		1
Инж. Т.к.	Иванова			ЦНИИПРОМЗДАНИЙ		
Н. контр.	Гордеева					

Инв. № подл. | Подпись и дата | Взам. инв. №

№ узла	Марка соединит. элемента	Наименование	Кол.	Масса единицы, кг	Обозначение документа
1		Болт фундаментный М24 ГОСТ 24379.1-80	2		
		Гайка М24, ГОСТ 5915-70*	2		
		-20×70, l=70 ГОСТ 103-76*	2		
2		Болт М20, l=60 ГОСТ 7798-70*	4		
		Гайка М20, ГОСТ 5915-70*	4		
		-8×50×50, ГОСТ 19903-74*	4		
3		Болт М12, ГОСТ 7798-70*	2		
		Гайка М12, ГОСТ 5915-70*	2		
		Шайба М12, ГОСТ 11371-78*	2		
4		Болт М12, ГОСТ 7798-70*	2		
		Гайка М12, ГОСТ 5915-70*	2		
		Шайба М12, ГОСТ 11371-70*	2		
5		Болт М12, ГОСТ 7798-70*	4		
		Гайка М12, ГОСТ 5915-70*	4		
		Шайба М12, ГОСТ 11371-70*	4		
8	Т24		2	1,78	1.030.1-1/88. 4-1-20
14	Т3		1	0,40	1.030.1-1/88. 4-1-12
15	Т4		1	0,70	1.030.1-1/88. 4-1-12
16	Т3		1	0,40	1.030.1-1/88. 4-1-12
17	Т17		1	0,60	1.030.1-1/88. 4-1-19
18	Т17		2	0,60	1.030.1-1/88. 4-1-19
19	Т3		1	0,40	1.030.1-1/88. 4-1-12
20	Т3		1	0,40	1.030.1-1/88. 4-1-12
21		-10×20×60 ГОСТ 19903-74*	1	0,09	Б.Ч.
22	Т17		1	0,60	1.030.1-1/88. 4-1-19
		-10×20×60 ГОСТ 19903-74*	1	0,09	Б.Ч.

Зав.отд.	Смиланский		1.030. 1-1/88. 3-3-К53
ГИП	Рудаков		
Гл.спец.	Радаева		Монтажные узлы. Спецификация
Техник	Казанцева		
Н.контр.	Двинянинова		

Стадия	Лист	Листов
Р	1	5

ЦНИИПРОМЗДАНИЙ

24761-02 63

№ узла	Марка соединит. элемента	Наименование	Кол.	Масса единицы, кг	Обозначение документа
23	Т3		2	0,40	1030 1-1/88. 4-1-12
		Швеллер 18, ℓ=100 ГОСТ 8240-89	2	1,53	Б Ч.
24	Т3		1	0,40	1 030. 1-1/88. 4-1-12
		Уголок 160×100×10 ГОСТ 8510-89	1	3,96	Б Ч.
25	Т19		1	0,70	1 030 1-1/88. 4-1-19
26	Т22		1	1,00	1.030 1-1/88. 4-1-19
27	в=200 Т26	Лист 8×80, ℓ=110 ГОСТ 19903-74*	1	0,55	Б.Ч.
	в=250 Т27	Лист 8×80, ℓ=160 ГОСТ 19903-74*	1	0,80	Б.Ч.
	в=300 Т28	Лист 8×80, ℓ=210 — " —	1	1,06	Б Ч
	в=350 Т29	Лист 8×80, ℓ=260 — " —	1	1,31	Б Ч
28	в=200 Т30	Лист 8×120, ℓ=110 ГОСТ 19903-74*	1	0,83	Б Ч
	в=250 Т31	Лист 8×120, ℓ=160 — " —	1	1,21	Б.Ч
	в=300 Т32	Лист 8×120, ℓ=210 — " —	1	1,59	Б.Ч
	в=350 Т33	Лист 8×120, ℓ=260 — " —	1	1,96	Б Ч.
29	в=200 Т26	Лист 8×80, ℓ=110 ГОСТ 19903-74*	1	0,55	Б Ч
	в=250 Т27	Лист 8×80, ℓ=160 — " —	1	0,80	Б Ч
	в=300 Т28	Лист 8×80, ℓ=210 — " —	1	1,06	Б.Ч
	в=350 Т29	Лист 8×80, ℓ=260 — " —	1	1,31	Б Ч.
30	Т8		2	0,50	1.030.1-1/88. 4-1-14
31	Т25		1	1,00	1.030.1-1/88. 4-1-20
33	Т8		2	0,50	1.030.1-1/88.4-1-14
34	Т8		1	0,50	1.030.1-1/88. 4-1-14
	Т19		1	0,70	1.030.1-1/88. 4-1-19
		Уголок 90×56×8, ℓ=80 ГОСТ 8510-89	1	0,70	Б Ч.
35	Т8		2	0,50	1.030.1-1/88.4-1-14
36	Т8		1	0,50	1.030.1-1/88.4-1-14
	Т19		1	0,70	1030.1-1/88.4-1-19
		Уголок 90×56×8, ℓ=80 ГОСТ 8510-89	1	0,70	Б Ч
37	Т8		2	0,50	1030 1-1/88.4-1-14
38	Т8		1	0,50	1.030.1-1/88.4-1-14

Инв. № подл. | Подпись и дата | Взам. инв. №

№ узла	Марка соединит элемента	Наименование	Кол.	Масса единицы, кг	Обозначение документа
39	Т10		1	1,30	1030.1-1/88 4-1-14
40	Т9		1	0,40	1030.1-1/88. 4-1-14
		-6×60×250 ГОСТ 19903-74*	1	0,71	БУ
41	Т7		1	0,20	1030.1-1/88 4-1-13
	Т23		1	0,58	1030.1-1/88 4-1-20
42	Т7		1	0,20	1.030.1-1/88 4-1-13
	Т23		1	0,58	1030.1-1/88 4-1-20
	Т17		1	0,60	1030.1-1/88.4-1-19
43	Т7		1	0,20	1030.1-1/88 4-1-13
	Т23		1	0,58	1030.1-1/88 4-1-20
44	Т7		1	0,20	1.030.1-1/88 4-1-13
	Т23		1	0,58	1030.1-1/88.4-1-20
45	Т7		1	0,20	1030.1-1/88 4-1-13
	Т23		1	0,58	1030.1-1/88 4-1-20
		Швеллер 18, l=100, ГОСТ 8240-89	1	1,53	БУ
46	Т7		1	0,20	1030.1-1/88 4-1-13
	Т23		1	0,58	1030.1-1/88 4-1-20
		Швеллер 18, l=100 ГОСТ 8240-89	1	1,53	БУ
47	Т7		1	0,20	1030.1-1/88. 4-1-13
	Т23		1	0,58	1.030.1-1/88 4-1-20
		-10×30×60 ГОСТ 19903-74*	1	0,14	БУ.
48	Т7		1	0,20	1030.1-1/88 4-1-13
	Т23		1	0,58	1030.1-1/88 4-1-20
49	Т3		1	0,40	1030.1-1/88 4-1-12
50	в=200 Т30	-8×120×110 ГОСТ 19903-74*	1	0,83	БУ
	в=250 Т31	-8×120×160 — " —	1	1,21	БУ
	в=300 Т32	-8×120×210 — " —	1	1,59	БУ
	в=350 Т33	-8×120×260 — " —	1	1,96	БУ
	Т3		3	0,40	1030.1-1/88. 4-1-12

№ узла	Марка соединит. элемента	Наименование	Кол.	Масса единицы кг	Обозначение документа
51	Т7		1	0,20	1.030.1-1/88.4-1-13
	Т23		1	0,58	1.030.1-1/88.4-1-20
		-10×30×60 ГОСТ 19903-74*	1	0,14	Б.Ч.
		Швеллер 18, ℓ=70 ГОСТ 8240-89	1	1,07	Б.Ч.
52	Т17		1	0,60	1.030.1-1/88.4-1-19
		Швеллер 18, ℓ=70 ГОСТ 8240-89	1	1,07	Б.Ч.
		Прокладка из фторопласта			
		200×450×2 ГОСТ 13744-87	1		
53	Т17		1	0,60	1.030.1-1/88.4-1-19
		Прокладка из фторопласта			
		200×450×2 ГОСТ 13744-87	1		
54	Т17		2	0,60	1.030.1-1/88.4-1-19
		Швеллер 18, ℓ=70 ГОСТ 8240-89	1	1,07	Б.Ч.
		Прокладка из фторопласта			
		200×450×2 ГОСТ 13744-87	1		
55	Т17		2	0,60	1.030.1-1/88.4-1-19
		Прокладка из фторопласта			
		200×450×2 ГОСТ 13744-87	1		
56		Тиоколовая мастика АМ-05			
		γ=1,5 г/см^3 ТУ 84-246-85	1п.м	0,6	
		Уплотняющая прокладка			
		ПРП 40, ГОСТ 19177-81	1п.м		
		Цементный раствор М50	1п.м	0,006 м^3	
57		Тиоколовая мастика АМ-05			
		γ=1,5 г/см^3 ТУ 84-246-85	1п.м	0,6	
		Уплотняющая прокладка			
		ПРП 40, ГОСТ 19177-81	1п.м		
		Цементный раствор М50	1п.м	0,004 м^3	
58		Лакля столярная ТУ РСФСР 10-269-88	1п.м	0,008 м^3	

Инв.№ подл. | Подпись и дата | Взам.инв.№

№ узла	Марка соединит элемента	Наименование	Кол.	Масса единицы, кг	Обозначение документа
59		Тиоколовая мастика АМ-05			
		γ=1,5г/см³ ТУ84-246-85	1п.м	0,6	
		Уплотняющая прокладка			
		ПРП 40, ГОСТ 19177-81	1п.м		
		Цементный раствор М50	1п.м	0,006м³	
60		Тиоколовая мастика АМ-05			
		γ=1,5г/см³ ТУ84-246-85	1п.м	0,6	
		Уплотняющая прокладка			
		ПРП 40, ГОСТ 19177-81	1п.м		
		Цементный раствор М50	1п.м	0,004м³	
61		Тиоколовая мастика АМ-05			
		γ=1,5г/см³ ТУ84-246-85	1п.м	0,6	
		Резиновая пористая			
		уплотняющая прокладка			
		ф40 ГОСТ 19177-81	2п.м		
64		Тиоколовая мастика АМ-05			
		γ=1,5г/см³ ТУ84-246-85	1п.м	0,6	
		Цементный раствор М50	1п.м	0,005м³	
65		Тиоколовая мастика АМ-05			
		γ=1,5г/см³ ТУ84-246-85	1п.м	0,6	
		Цементный раствор М50	1п.м	0,007м³	

Инв. № подл. | Подпись и дата | Взам. инв. №

ЦЕНТРАЛЬНЫЙ ИНСТИТУТ ТИПОВОГО ПРОЕКТИРОВАНИЯ
ГОССТРОЯ СССР

Москва, А-445 Смольная ул 22

Сдано в печать IV 1991 года

Заказ № 3978 Тираж 4450 экз

gost.e-ecolog.ru