ГОСУДАРСТВЕННЫЙ КОМИТЕТ СССР ПО ДЕЛАМ СТРОИТЕЛЬСТВА
/ГОССТРОЙ СССР/

ТИПОВАЯ ДОКУМЕНТАЦИЯ НА КОНСТРУКЦИИ ИЗДЕЛИЯ
И УЗЛЫ ЗДАНИЙ И СООРУЖЕНИЙ

СЕРИЯ 4.900-9

УЗЛЫ И ДЕТАЛИ ТРУБОПРОВОДОВ ИЗ ПЛАСТМАССОВЫХ ТРУБ ДЛЯ СИСТЕМ ВОДОСНАБЖЕНИЯ И КАНАЛИЗАЦИИ

ВЫПУСК 1

КРЕПЛЕНИЯ ПЛАСТМАССОВЫХ ТРУБОПРОВОДОВ

РАБОЧИЕ ЧЕРТЕЖИ

20500

gost.e-ecolog.ru

ЦЕНТРАЛЬНЫЙ ИНСТИТУТ ТИПОВОГО ПРОЕКТИРОВАНИЯ
ГОССТРОЯ СССР

Москва, А-445, Смольная ул., 22

Сдано в печать XII 1985 года

Заказ № 72886 Тираж 3.650 экз.

ГОСУДАРСТВЕННЫЙ КОМИТЕТ СССР ПО ДЕЛАМ СТРОИТЕЛЬСТВА
/ГОССТРОЙ СССР/

ТИПОВАЯ ДОКУМЕНТАЦИЯ НА КОНСТРУКЦИИ ИЗДЕЛИЯ
И УЗЛЫ ЗДАНИЙ И СООРУЖЕНИЙ

СЕРИЯ 4.900-9

УЗЛЫ И ДЕТАЛИ ТРУБОПРОВОДОВ ИЗ ПЛАСТМАССОВЫХ ТРУБ ДЛЯ СИСТЕМ ВОДОСНАБЖЕНИЯ И КАНАЛИЗАЦИИ

ВЫПУСК 1

КРЕПЛЕНИЯ ПЛАСТМАССОВЫХ ТРУБОПРОВОДОВ

РАБОЧИЕ ЧЕРТЕЖИ

РАЗРАБОТАНЫ
ГПИ САНТЕХПРОЕКТ
ГОССТРОЯ СССР

ГЛАВНЫЙ ИНЖЕНЕР ИНСТИТУТА /ШИЛЛЕР Ю.И./

ГЛАВНЫЙ ИНЖЕНЕР ПРОЕКТА /САРГИН Ю.Н./

УТВЕРЖДЕНЫ
ГЛАВСТРОЙПРОЕКТОМ ГОССТРОЯ СССР
ПРОТОКОЛ №7 ОТ 29 ЯНВАРЯ 1985г.
ВВЕДЕНЫ В ДЕЙСТВИЕ ГПИ САНТЕХПРОЕКТ
ПРИКАЗ № 131 ОТ 1 ОКТЯБРЯ 1985г.

Содержание

Обозначение	Наименование	Стр.
	Содержание	2; 3; 4; 5; 6; 7
А14Б 289.000 ТО	Крепление пластмассовых трубопроводов Техническое описание	8
А14Б.289.000	Опора отдельная к кирпичной или бетонной стене Dн 50-200	9; 10
А14Б 289; 002	Прокладка	10
А14Б 289.000 СБ	Опора отдельная к кирпичной или бетонной стене Dн 50-200	11
А14Б 289.001	Кронштейн	12
А14Б 290.000	Опора отдельная к бетонной стене или железобетонной колонне Dн 50-200	13; 14
А14Б 290.001	Плита	14
А14Б 290.000 СБ	Опора отдельная к бетонной стене или железобетонной колонне Dн 50-200	15
А14Б 290.010 А14Б 290.010 СБ	Кронштейн Кронштейн	16
А14Б 291.000	Опора отдельная к бетонной стене или железобетонной колонне Dн 20-160	17; 18
А14Б 291.000 СБ	Опора отдельная к бетонной стене или железобетонной колонне Dн 20-160	19

Обозначение	Наименование	Стр.
А14Б 292.000	Опора отдельная двухрядная к бетонной стене или железобетонной колонне Dн 20-160	20; 21
А14Б 292.000 СБ	Опора отдельная двухрядная к бетонной стене или железобетонной колонне Dн 20-160	22
А14Б 293.000	Опора отдельная трехрядная к бетонной стене или железобетонной колонне Dн 20-160	23; 24; 25
А14Б 291.001	Прокладка	25
А14Б 293.000 СБ	Опора отдельная трехрядная к бетонной стене или железобетонной колонне Dн 20-160	26
А14Б 294.000	Опора отдельная к железобетонной колонне Dн 110-200	27; 28
А14Б 294.000 СБ	Опора отдельная к железобетонной колонне Dн 110-200	29; 29
А14Б 294.010	Кронштейн	30; 31
А14Б 294.010 СБ	Кронштейн	32
А14Б 294.020 А14Б 294.020 СБ	Плита Плита	33
А14Б 294.001 А14Б 294.002	Стяжка Накладка	34

Обозначение	Наименование	Стр.
А14Б 294.003	Уголок	35
А14Б 294.005 А14Б 294.004	Плита Плита	36
А14Б 295.000	Опора отдельная к железобетонной колонне Дн 110-200	37; 38
А14Б 296.002	Основание сплошное	38
А14Б 295.000СБ	Опора отдельная к железобетонной колонне Дн 110-200	39
А14Б 296.000	Опора со сплошным основанием к кирпичной или бетонной стене Дн 20-32	40
А14Б 296.000СБ	Опора со сплошным основанием к кирпичной или бетонной стене Дн 20-32	41
А14Б 296.001	Консоль	42
А14Б 297.000	Опора со сплошным основанием к бетонной стене или железобетонной колонне Дн 20-32	43
А14Б 297.000СБ	Опора со сплошным основанием к бетонной стене или железобетонной колонне Дн 20-32	44
А14Б 297.010СБ А14Б 297.010	Кронштейн Кронштейн	45

Обозначение	Наименование	Стр.
А14Б 298.000	Опора со сплошным основанием к кирпичной или бетонной стене Дн 40-110	46
А14Б 298.000СБ	Опора со сплошным основанием к кирпичной или бетонной стене Дн 40-110	47
А14Б 298.001 А14Б 298.002	Основание сплошное Планка установочная	48
А14Б 299.000	Опора со сплошным основанием к железобетонной колонне Дн 63-110	49
А14Б 299.000СБ	Опора со сплошным основанием к железобетонной колонне Дн 63-110	50
А14Б 299.010	Кронштейн	51
А14Б 299.010СБ	Кронштейн	52
А14Б 300.000	Опора со сплошным основанием к железобетонной колонне Дн 63-110	53
А14Б 300.000СБ	Опора со сплошным основанием к железобетонной колонне Дн 63-110	54
А14Б 301.000	Опора со сплошным основанием к бетонной стене или железобетонной колонне Дн 40-110	55
А14Б 301.000СБ	Опора со сплошным основанием к бетонной стене или железобетонной колонне Дн 40-110	56

Обозначение	Наименование	Стр.
А14Б 302. 000	Опора со сплошным основанием к кирпичной или бетонной стене Дн 125-200	57; 58
А14Б 302. 000СБ	Опора со сплошным основанием к кирпичной или бетонной стене Дн 125 - 200	59; 58
А14Б 302. 002	Уголок	60
А14Б 303. 000	Опора со сплошным основанием к железобетонной колонне Дн 125-200	61; 62
А14Б 302. 004	Уголок	62
А14Б 303. 000СБ	Опора со сплошным основанием к железобетонной колонне Дн 125-200	63
А14Б 304. 000	Опора со сплошным основанием к железобетонной колонне Дн 125-200	64; 65
А14Б 302. 001	Консоль	65
А14Б 304. 000СБ	Опора со сплошным основанием к железобетонной колонне Дн 125-200	66
А14Б 305. 000	Опора двухрядная со сплошным основанием к кирпичной или бетонной стене Дн 125-200	67; 68
А14Б 305. 001	Настил	68
А14Б 305. 000СБ	Опора двухрядная со сплошным основанием к кирпичной или бетонной стене Дн 125-200	69
А14Б 305. 010	Кронштейн	70
А14Б 305. 010 СБ	Кронштейн	
А14Б 306. 000	Опора двухрядная со сплошным основанием к железобетонной колонне Дн 125-200	71; 72
А14Б 308. 002	Упор	72
А14Б 306. 000СБ	Опора двухрядная со сплошным основанием к железобетонной колонне Дн 125-200	73
А14Б 307. 000	Опора двухрядная со сплошным основанием к железобетонной колонне Дн 125-200	74; 75
А14Б 302. 003	Настил	75
А14Б. 307. 000СБ	Опора двухрядная со сплошным основанием к железобетонной колонне Дн 125-200	76
А14Б 308. 000	Опора для вертикальных трубопроводов с сопровождением к кирпичной или бетонной стене Дн 40-110	77
А14Б 308. 000СБ	Опора для вертикальных трубопроводов с сопровождением к кирпичной или бетонной стене Дн 40-110	78

Обозначение	Наименование	Стр.
А14Б 308. 010	Кронштейн	79; 80
А14Б. 308. 001	Сопровождение	80
А14Б 308. 010 СБ	Кронштейн	81
А14Б 308. 003	Консоль	82
А14Б 309. 000	Опора для вертикальных трубопроводов с сопровождением к бетонной стене или железобетонной колонне Дн 40-110	83; 84
А14Б 310. 001	Сопровождение	84
А14Б 309. 000 СБ	Опора для вертикальных трубопроводов с сопровождением к бетонной стене или железобетонной колонне Дн 40-110	85
А14Б 309. 010. СБ А14Б 309. 010	Кронштейн Кронштейн	86
А14Б 310. 000	Опора для вертикальных трубопроводов с сопровождением к кирпичной или бетонной стене Дн 125-200	87 88
А14Б 310. 002	Уголок	88
А14Б 310. 000 СБ	Опора для вертикальных трубопроводов с сопровождением к кирпичной или бетонной стене Дн 125-200	89

Обозначение	Наименование	Стр.
А14Б 311. 000	Опора для вертикальных трубопроводов с сопровождением к бетонной стене или железобетонной колонне Дн 125-160	90
А14Б 311. 000. СБ	Опора для вертикальных трубопроводов с сопровождением к бетонной стене или железобетонной колонне Дн 125-160	91
А14Б 315. 000	Опора подвесная отдельная	92; 93; 94; 95
А14Б 315. 000 СБ	Опора подвесная отдельная	96; 92
А14Б 315. 001 А14Б 315. 007	Прокладка Шпилька	97
А14Б 315. 003	Тяга	98
А14Б 315. 020 А14Б 315. 010	Муфта Опора	99
А14Б 315. 010 СБ А14Б 315. 002	Опора Пластина	100
А14Б 315. 020 СБ А14Б 315. 009	Муфта Гайка	101
А14Б 316. 000	Опора подвесная со сплошным основанием Дн 20-32	102
А14Б 316. 000 СБ	Опора подвесная со сплошным основанием Дн 20-32	103; 108

Обозначение	Наименование	Стр.
А14Б317.000	Опора подвесная со сплошным основанием Дн 40-110	104; 105; 106
А14Б315.004	Пластина	106
А14Б.317.000СБ	Опора подвесная со сплошным основанием Дн 40-110	107; 108
А14Б318.000	Опора подвесная со сплошным основанием Дн 125-200	109; 110
А14Б318.003	Настил	110
А14Б318.000СБ	Опора подвесная со сплошным основанием Дн 125-200	111
А14Б318.001	Основание сплошное	112
А14Б320.002 А14Б318.002	Уголок Уголок	113
А14Б319.000	Опора подвесная отдельная двухрядная	114; 115; 116
А14Б319.000СБ	Опора подвесная отдельная двухрядная	117
А14Б319.001	Швеллер	118
А14Б320.000	Опора подвесная двухрядная со сплошным основанием Дн 125-200	119; 120
А14Б320.001	Настил	120
А14Б320.000СБ	Опора подвесная двухрядная со сплошным основанием Дн 125-200	121
А14Б321.000	Опора подвесная для канализационных трубопроводов Дн 50, 110	122, 123
А14Б.321.000СБ	Опора подвесная для канализационных трубопроводов Дн 50, 110	124
А14Б321.001 А14Б321.002	Уголок Уголок	125
А14Б321.003	Пластина	126
А14Б321.010 А14Б321.010СБ	Хомут Хомут	127
А14Б321.005 А14Б321.006	Хомут Прокладка	128
А14Б322.000	Опора подвесная для канализационных трубопроводов Дн 50, 110	129; 130; 131; 132; 133
А14Б322.000СБ	Опора подвесная для канализационных трубопроводов Дн 50, 110	134; 135

Обозначение	Наименование	Стр.
А14Б322.010 А14Б322.010СБ	Кронштейн Кронштейн	136
А14Б322.002 А14Б322.001	Пластина Тяга	137
А14Б323.000	Опора для вертикальных канализационных трубопроводов к бетонной стене Дн 50, 110	138
А14Б323.001 А14Б.323.000СБ	Уголок Опора для вертикальных канализационных трубопроводов к бетонной стене Дн 50, 110	139
А14Б323.010 А14Б323.010.СБ	Кронштейн Кронштейн	140
А14Б324.000	Опора для крепления канализационных трубопроводов к полу Дн 50, 110	141
А14Б324.000СБ	Опора для крепления канализационных трубопроводов к полу Дн 50, 110	142
А14Б324.010 А14Б324.010СБ	Основание Основание	143
А14Б.324.001 А14Б324.002	Основание Шпилька	144
А14Б325.000	Опора для крепления канализационных трубопроводов к полу Дн 50, 110	145; 146; 147
А14Б325.000СБ	Опора для крепления канализационных трубопроводов к полу Дн 50, 110	148
А14Б325.001 А14Б325.002	Кронштейн Кронштейн	149
А14Б326.000	Опора для вертикальных канализационных трубопроводов к бетонной стене Дн 50, 110	150
А14Б323.002 А14Б326.000СБ	Уголок Опора для вертикальных канализационных трубопроводов к бетонной стене Дн 50, 110	151
А14Б326.010 А14Б326.010СБ	Кронштейн Кронштейн	152
А14Б327.002 А14Б327.000	Хомут Опора	153

1. Назначение

1.1 Рабочие чертежи креплений пластмассовых трубопроводов внутренних санитарно-технических систем выполнены для крепления напорных трубопроводов Dн 20-200 из полиэтиленовых труб ПВП, ПНП, ПП среднего типа („С") давлением до 0,6МПа (6 кгс/см²) по ГОСТ 18599-73 и для крепления самотечных (канализационных) трубопроводов Dн 50, 110 по ГОСТ 22689.3-77

2. Технические данные

2.1 При разработке рабочих чертежей опорных конструкций и средств креплений, основные нормализованные узлы (хомуты, скобы, тяги, пластины, сплошные основания), а также часть кронштейнов выполнены в соответствии с ОСТ 36-17-77 „Опоры и подвески пластмассовых трубопроводов", ГОСТ 16127-78 "Детали стальных трубопроводов, подвески" и рабочих чертежей унифицированных средств креплений трубопроводов, разработанных ВНИИГС (Ленинград) совместно с ПКБ треста Сантехдеталь.

2.2. Узлы и детали креплений по ОСТ 36-17-77 и ГОСТ 16127-78 выпускаются заводами Минмонтажспецстроя СССР и союзных республик, а унифицированные средства крепления трубопроводов, разработанные ВНИИГС и ПКБ треста Сантехдеталь-Воронежским заводом Монтажных заготовок треста Юговостоксантехмонтаж" (394002. Воронеж, Базовая ул., 1).

2.3. Опорные конструкции и средства крепления разработаны для различных вариантов по диаметрам, количеству трубопроводов в одном потоке, по их расположению (горизонтальное, вертикальное), по их креплению к различным строительным конструкциям (стенам, колоннам, перекрытиям и к полу).

2.4 Предусмотрены следующие способы крепления трубопроводов к строительным конструкциям: посредством сварки или разъемных соединений к закладным деталям, пристрелкой строительно-монтажным пистолетом, а также посредством стяжных шпилек к колоннам.

2.5. Опоры для напорных полиэтиленовых трубопроводов предусмотрены как отдельными, так и на сплошном основании с установкой его на опорах через 6 м.

Опоры для самотечных канализационных трубопроводов могут выполняться как отдельными без сплошного основания, так и на сплошном основании.

2.6. Конструктивно опоры выполнены подвижными, что обеспечивает подвижность при тепловых расширениях в горизонтальных трубопроводах в двух направлениях, а в вертикальных трубопроводах в одном направлении (вверх).

2.7 Во избежание коррозии, металлические узлы и детали опор и подвесок следует окрашивать антикоррозийным лакокрасочным покрытием.

3. Правила выбора креплений пластмассовых трубопроводов

3.1 Для удобства пользования при проектировании каждый конкретный вид опорной конструкции имеет свое обозначение и полный комплект конструкторской документации, что позволяет своевременно производить индексацию проектов, а также заказывать опоры и крепления на любом предприятии при отсутствии возможности централизованного их получения.

3.2. Выбор каждого вида опорных конструкций следует производить в соответствии с допускаемой нагрузкой (Р).

3.3 Расстояния между опорами и масса полиэтиленовых трубопроводов приведена в таблице в выпуске 0 серии 4.900-9.

3.4. Монтаж и крепление пластмассовых трубопроводов следует производить в соответствии с нижеследующими документами:

Инструкция по проектированию и монтажу водопроводных и канализационных сетей из пластмассовых труб СН 478-80;

Рекомендации по креплению технологических трубопроводов из полиэтилена;
СПКТБ „Энергополимер", Москва, 1979 г.;

Инструкция по применению пороховых инструментов при производстве монтажных и специальных строительных работ ВСН-410-80 ММС СССР.
Энергоиздат, Москва 1981 г.

Изм.	Лист	N докум.	Подп.	Дата
Разраб		Крупник		
Пров		Вайнберг		
Рук.гр.		Крупник		
Н.контр.		Литвак		
Утв.		Спивак		

А146289.000ТО

Крепления пластмассовых трубопроводов
Техническое описание

Лит	Лит	Листов
И		1

Госстрой СССР
САНТЕХПРОЕКТ
г. Москва

Копировал Март 2000 г. Формат А3

Формат	Зона	Поз.	Обозначение	Наименование	Кол. на исполн. А14Б289.000-										
					–	01	02	03	04	05	06	07			
				Документация											
А3			А14Б 289.000 СБ	Сборочный чертеж	X	X	X	X	X	X	X	X			
				Детали											
А3		1	А14Б 289.001	Кронштейн	1										
			-01	Кронштейн		1									
			-02	Кронштейн			1								
			-03	Кронштейн				1							
			-04	Кронштейн					1						
			-05	Кронштейн						1					
			-06	Кронштейн							1				
			-07	Кронштейн								1			
		2	А14Б 289.002	Прокладка	1	1	1								

Изм.	Лист	№ докум.	Подп.	Дата
Разраб.	Белявская			VI-85
Пров.	Крупник			
Рук. гр.	Крупник			
Н. контр.	Литвак			
Утв.	Сливак			

А14Б289.000

Опора отдельная к кирпичной или бетонной стене DH 50-200

Лит.	Лист	Листов
И	1	3

Госстрой СССР
САНТЕХПРОЕКТ
г. Москва

Копировал: [signature]

Формат А4

Инв. № подл.	Подп. и дата	Взам. инв. №	Инв. № дубл.	Подп. и дата

Формат	Зона	Поз.	Обозначение	Наименование	Кол. на исполн. А14Б 289.000-										Примечание
					–	01	02	03	04	05	06	07			
А4		2	А14Б 289.002 – 01	Прокладка				1	1						
			-02	Прокладка						1	1				
			-03	Прокладка								1			
		3	-04	Прокладка	1										
			-05	Прокладка		1									
			-06	Прокладка			1								
			-07	Прокладка				1							
			-08	Прокладка					1						
			-09	Прокладка						1					
			-10	Прокладка							1				
			-11	Прокладка								1			
				Стандартные изделия											
				Болты ГОСТ 7798-70											
		4		М8 х 20.36	2	2	2								
				М10 х 25.36				2	2	2	2				
				М12 х 25.36								2			

Изм.	Лист	№ докум.	Подп.	Дата

А14Б289.000

Лист 2

Копировал: [signature]

Формат А4

20 АПП 10

Серия 4.900-9 Вып. 1

Обозначение	Наименование	Кол. на испол. А146 289. 000- –	01	02	03	04	05	06	07	Примечание
	Гайки ГОСТ 5915-70									
	М8.4	2	2	2						
	М10.4				2	2	2	2		
	М12.4								2	
	Скоба СО-50 ОСТ 36-17-77	1								
	Скоба СО-63 ОСТ 36-17-77		1							
	Скоба СО-75 ОСТ 36-17-77			1						
	Скоба СО-90 ОСТ 36-17-77				1					
	Скоба СО-110 ОСТ 36-17-77					1				
	Скоба СО-125 ОСТ 36-17-77						1			
	Скоба СО-160 ОСТ 36-17-77							1		
	Скоба СО-200 ОСТ 36-17-77								1	

Формат | Зона | Поз. | Инв. № подл. | Подп. и дата | Взам. инв. № | Инв. № дубл. | Подп. и дата

Изм. | Лист | № докум. | Подп. | Дата

А146 289. 000

Лист 3

Копировал:

Формат А4

А146 289. 002

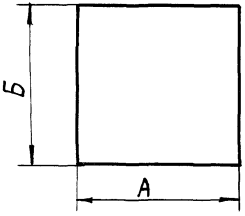

Обозначение	Размеры, мм А	Размеры, мм Б	Масса, кг
А146 289. 002	40	40	0,006
–01	60		0,010
–02		50	0,012
–03	100	60	0,024
–04	82	40	0,013
–05	104		0,017
–06	123		0,020
–07	148		0,024

Продолжение

Обозначение	Размеры, мм А	Размеры, мм Б	Масса, кг
А146 289. 002-08	179	40	0,029
–09	204	50	0,041
–10	258		0,052
–11	324	60	0,078
–12	15	20	0,001
–13	20		0,002
–14	40	25	0,004
–15	50		0,005

Неуказанные предельные отклонения размеров ±t3

Инв. № подл. | Подп. и дата | Взам. инв. № | Инв. № дубл. | Подп. и дата

Изм.	Лист	№ докум.	Подп.	Дата
Разраб.		Белявская		VI-83
Пров.		Крупник		
Рук. груп.		Крупник		
Гл. спец.		Вайнберг		
Н. контр.		Литвак		
Утв.		Сливак		

А146 289. 002

Прокладка

Лит.	Масса	Масштаб
Н	См. табл.	—

Лист | Листов 1

Госстрой СССР САНТЕХПРОЕКТ г. Москва

Формат А4

20800 | Копировал:

А14Б 289 000 СБ

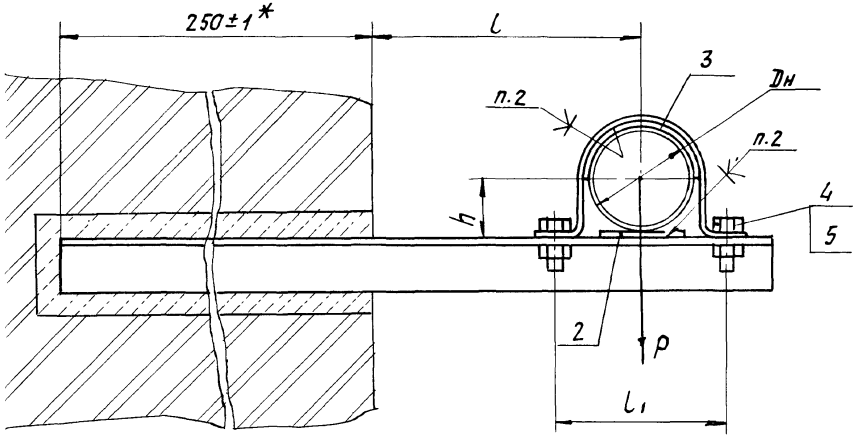

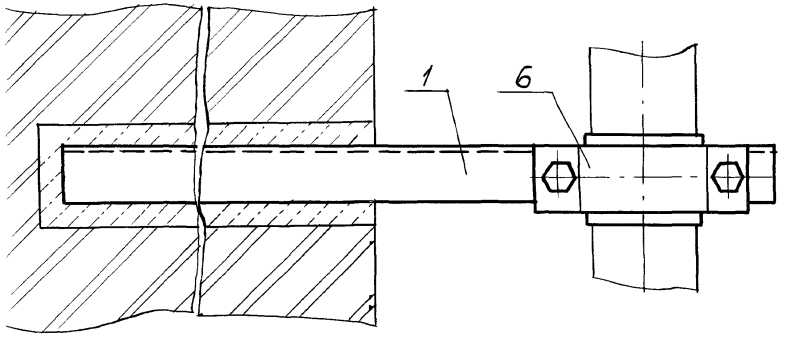

Обозначение	Наружный диаметр трубопровода Dн, мм	Допускаемая нагрузка P, кгс	Размеры, мм			Масса, кг
			l	l1	h	
А14Б 289.000	50	20	125	78	28	0,58
–01	63		132	90	34	0,61
–02	75		138	102	40	0,63
–03	90	35	145	126	48	1,08
–04	110		180	146	58	1,19
–05	125		188	160	65	1,37
–06	160		205	200	84	1,50
–07	200	70	225	255	103	2,67

1. Размеры для справок, кроме указанного знаком *
2. Клей 88Н ТУ38-1051061-76

Изм	Лист	N°докум.	Подп.	Дата
Разраб.	Белявская			11-83
Пров.	Крупник			
Рук. гр.	Крупник			
Гл. спец.	Вайнберг			
Н.контр.	Литвак			
Утв.	Сливак			

А14Б 289.000СБ

Опора отдельная к кирпичной или бетонной стене Dн 50-200

Лит.	Масса	Масшт.
И	См. табл.	—
Лист	Листов 1	

Госстрой СССР САНТЕХПРОЕКТ г. Москва

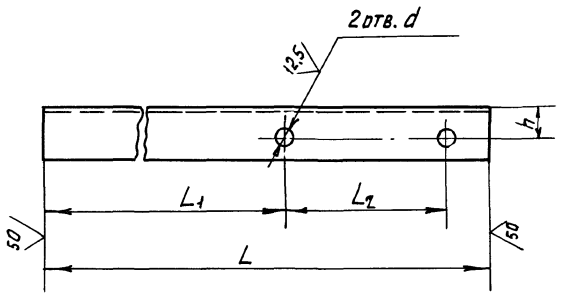

Обозначение	Размеры, мм					Материал	Масса, кг
	L	L_1	L_2	h	d		
А14Б289.001	435	336	78	15	10	Уголок Б-25×25×3 ГОСТ 8509-72 / ВСт3пс3-1 ГОСТ 535-79	0,48
— 01	448	337	90				0,49
— 02	460	336	102				0,51
— 03	480	332	126	30	12	Уголок Б-32×32×4 ГОСТ 8509-72 / ВСт3пс-3-1 ГОСТ 535-79	0,9?
— 04	525	357	146				1,0
— 05	540	358	160				1,03
— 06	577	355	200				1,1?
— 07	632	347,5	255		14	Уголок Б-50×50×4 ГОСТ 8509-72 / ВСт3пс-3-1 ГОСТ 535-79	1,9
— 08	185	86	78	15	10	Уголок Б-25×25×3 ГОСТ 8509-72 / ВСт3пс-3-1 ГОСТ 535-79	0,20
— 09	198	87	90				0,22
— 10	208	87	102				0,23
— 11	230	82	126	30	12	Уголок Б-32×32×4 ГОСТ 8509-72 / ВСт3пс3-1 ГОСТ 535-79	0,44
— 12	274	107	146				0,52
— 13	289	108	160				0,55
— 14	327	105	200				0,62
— 15	382	97,5	255		14	Уголок Б-50×50×4 ГОСТ 8509-72 / ВСт3пс-3-1 ГОСТ 535-79	1,17

Неуказанные предельные отклонения размеров $+t_2; -t_2; \pm t_2/2$

Изм. Лист	N докум.	Подп.	Дата
Разраб.	Белявская		VI-83
Пров.	Крупник		
Рук. гр.	Крупник		
Гл. спец.	Вайберг		
Н. контр.	Литвак		
Утв.	Спивак		

А14Б289.001

Кронштейн

Смотри таблицу.

Лит.	Масса	Масш.
И	См. табл.	
Лист	Листов 1	

Госстрой СССР САНТЕХПРОЕКТ г. Москва

20800 13 Копировал. Мельникова Формат А3

Инв. N подл. | Подп. и дата | Взам. инв. N | Инв. N дубл. | Подп. и дата

Формат	Зона	Поз.	Обозначение	Наименование	Кол. на испол. А14Б 290.000 –	01	02	03	04	05	06	07	Примечание
				Документация									
А3			А14Б 290.000. СБ	Сборочный чертеж	X	X	X	X	X	X	X	X	
				Сборочные единицы									
А4		1	А14Б 290. 010	Кронштейн	1								
			-01	Кронштейн		1							
			-02	Кронштейн			1						
			-03	Кронштейн				1					
			-04	Кронштейн					1				
			-05	Кронштейн						1			
			-06	Кронштейн							1		
			-07	Кронштейн								1	

Изм.	Лист	№ докум.	Подп.	Дата
Разраб.	Белявская			4-83
Пров.	Крупник			
Рук. гр.	Крупник			
Н. контр.	Литвак			
Утв.	Спивак			

А14Б290.000

Опора отдельная к бетонной стене или железобетонной колонне Дн 50-200

Лит.	Лист	Листов
И	1	3

Госстрой СССР САНТЕХПРОЕКТ г. Москва

Копировал: Формат А4

Инв. № подл.	Подп. и дата	Взам. инв. №	Инв. № дубл.	Подп. и дата

Формат	Зона	Поз.	Обозначение	Наименование	Кол. на испол. А14Б 290.000 –	01	02	03	04	05	06	07	Примечание
				Детали									
А4		2	А14Б 289. 002	Прокладка	1	1	1						
			-01	Прокладка				1	1				
			-02	Прокладка						1	1		
			-03	Прокладка								1	
А4		3	А14Б 289. 002 -04	Прокладка	1								
			-05	Прокладка		1							
			-06	Прокладка			1						
			-07	Прокладка				1					
			-08	Прокладка					1				
			-09	Прокладка						1			
			-10	Прокладка							1		
			-11	Прокладка								1	
				Стандартные изделия									
				Болт М8х20.36 ГОСТ 7798-70	2	2	2						
				Болт М10х25.36 ГОСТ 7798-70				2	2	2	2		

Изм.	Лист	№ докум.	Подп.	Дата

А14Б290.000

Лист 2

Копировал: Формат А4

Серия 4.900-9 вып.1

А14Б290.001

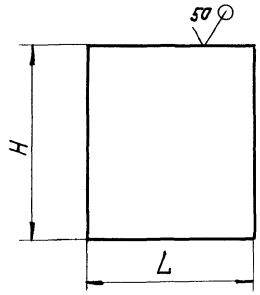

Обозначение	Размеры, мм H	Размеры, мм L	Материал	Масса, кг
А14Б290.001	200-1,15	170-1	Лист Б-2,0 ГОСТ 19903-74 / 4-IV-8 Ст3пс ГОСТ 16523-70	0,53
—01	300-1,3		Лист Б-3,0 ГОСТ 19903-74 / 4-IV-8 Ст3пс ГОСТ 16523-70	1,2
—02		360-1,4		2,60

Изм.	Лист	№ докум.	Подп.	Дата
Разраб.		Белявская		VI-83
Пров.		Крупник		
Рук.гр.		Крупник		
Гл.спец.		Вайнберг		
Н.контр.		Литвак		
Утв.		Спивак		

А14Б 290. 001

Плита

Лит.	Масса	Масштаб
И	См. табл.	—

Лист | Листов 1

См. таблицу

Госстрой СССР
САНТЕХПРОЕКТ
г. Москва

Копировал: Ди-

Формат А4

Инв. N подл. | Подп. и дата | Взам. инв. N | Инв. N дубл. | Подп. и дата

Формат	Зона	Поз.	Обозначение	Наименование	Кол. на исполн. А14Б 290.000- —	01	02	03	04	05	06	07		Примечание
		4		Болт М12х25.36 ГОСТ 7798-70								2		
				Гайки ГОСТ 5915-70										
		5		М8.4	2	2	2							
				М10.4				2	2	2	2			
				М12.4								2		
		6		Скоба СО-50 ОСТ 36-17-77	1									
				Скоба СО-63 ОСТ 36-17-77		1								
				Скоба СО-75 ОСТ 36.17-77			1							
				Скоба СО-90 ОСТ 36-17-77				1						
				Скоба СО-110 ОСТ 36-17-77					1					
				Скоба СО-125 ОСТ 36-17-77						1				
				Скоба СО-160 ОСТ 36-17-77							1			
				Скоба СО-200 ОСТ 36-17-77								1		
				Прочие изделия										
				Дюбель ДГПШ4,5х40ТУ3-741-74	4	4	4							
		7		Дюбель ДГПШ4,5х60ТУ3-741-74				4	4	4	4	4		

А14Б 290.000

Лист

20800 15

А14Б 290.000СБ

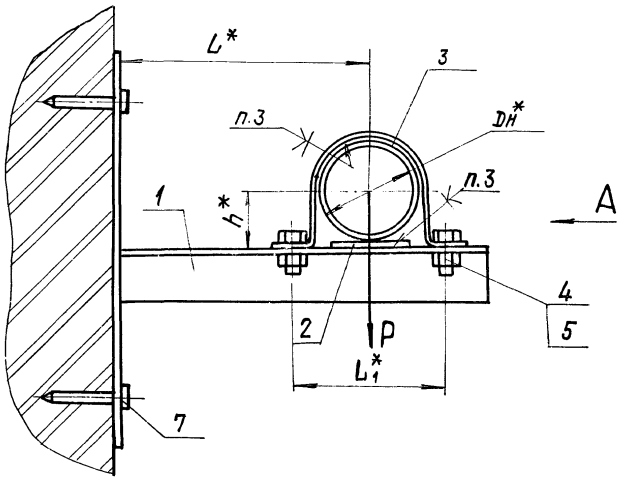

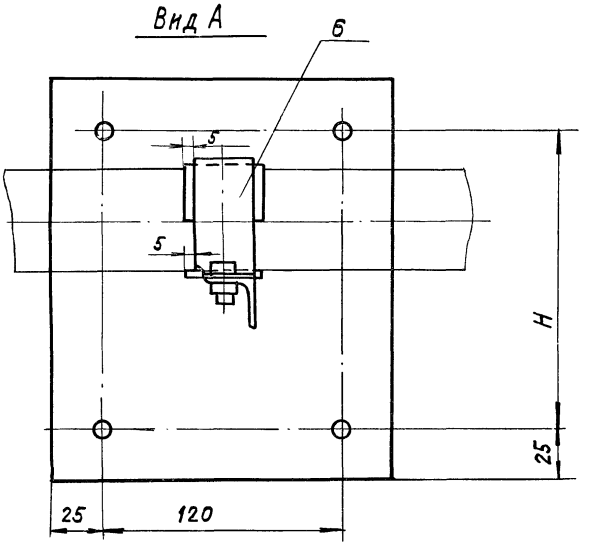

Обозначение	Наружный диаметр трубопровода Dн,* мм	Допускаемая нагрузка P, кгс	Размеры, мм				Масса, кг
			H	h*	L*	L1*	
А14Б 290.000	50	20	150	28	125	78	0,83
—01	63			34	132	90	0,86
—02	75			40	138	102	0,90
—03	90	35	250	48	145	126	1,88
—04	110			58	180	146	1,92
—05	125			66	188	160	2,10
—06	160			84	205	200	2,22
—07	200	70		103	225	255	3,13

1.* Размеры для справок.
2. Неуказанные предельные отклонения размеров ± t2/2.
3. Клей 88Н ТУ38-1051061-76.
4. Крепление кронштейна поз. 1 произвести монтажным пистолетом ПЦ52-1 по ТУ3-741-74.
5. При креплении кронштейна к кирпичной стене количество дюбелей в верхнем ряду увеличить в два раза.

Изм. Лист	№ докум.	Подп.	Дата
Разраб.	Белявская		
Пров.	Крупник		
Рук. гр.	Крупник		
Гл. спец.	Вайнберг		
Н. контр.	Литвак		
Утв.	Сливак		

А14Б 290. С00 СБ

Опора отдельная к бетонной стене или железобетонной колонне Dн 50-200

Лит.	Масса	Масштаб
И	См. табл.	—

Лист | Листов 1

Госстрой СССР Сантехпроект г. Москва

Серия 4.900-9 Вып. 1

Инв.	Формат	Зона	Поз.	Обозначение	Наименование	Кол. на исполн. А146290.010								Примечание
						-	01	02	03	04	05	06	07	
					Документация									
	А4			А146 290.010СБ	Сборочный чертеж	X	X	X	X	X	X	X	X	
					Детали									
	А3	1		А146 289.001-08	Кронштейн	1								
				-09	Кронштейн		1							
				-10	Кронштейн			1						
				-11	Кронштейн				1					
				-12	Кронштейн					1				
				-13	Кронштейн						1			
				-14	Кронштейн							1		
				-15	Кронштейн								1	
	А4	2		А146 290.001	Плита	1	1	1						
				-01	Плита				1	1	1	1	1	

Изм	Лист	N докум.	Подп.	Дата
Разраб.		Белявская		VI-83
Пров.		Крупник		
Рук. груп.		Крупник		
Н. контр.		Литвак		
Утв.		Сливак		

А146 290.010

Кронштейн

Лит	Лист	Листов
И		1

Госстрой СССР
САНТЕХПРОЕКТ
г. Москва

Копировал

Формат А4.

Инв. N подл. | Подп. и дата | Взам. инв. N | Инв. N дубл. | Подп. и дата

А146 290.010СБ

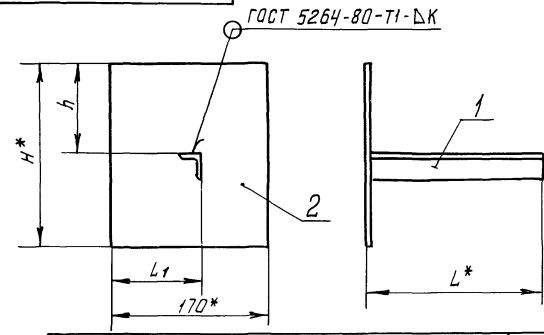

Обозначение	Размеры, мм					Масса, кг
	L*	L_1	H*	h	K	
А146 290.010	187					0,73
-01	200	100	200	100	3	0,75
-02	210					0,76
-03	233					1,64
-04	277					1,72
-05	292	115	300	150	4	1,75
-06	330					1,82
-07	385					2,37

1. *Размеры для справок.
2. Неуказанные предельные отклонения размеров ± t 2/2.

Изм	Лист	N докум.	Подп.	Дата
Разраб.		Белявская		VI-83
Пров.		Крупник		
Рук. груп.		Крупник		
Гл. спец.		Вайнберг		
Н. контр.		Литвак		
Утв.		Сливак		

А146 290.010СБ

Кронштейн

Лит	Масса	Масшт.
И	См. табл.	–

Лист | Листов 1

Госстрой СССР
САНТЕХПРОЕКТ
г. Москва

Формат	Зона	Поз.	Обозначение	Наименование	Кол. на исполн. А14Б 291.000- —	01	02	03	04	05	06	07	08	09	Примечание
				Документация											
А3			А14Б 291.000СБ	Сборочный чертеж											
				Детали											
А4		1	А14Б 291.001	Прокладка	1	1									
			-01	Прокладка			1	1							
			-02	Прокладка					1	1	1				
			-03	Прокладка								1	1		
			-04	Прокладка										1	
		2	-05	Прокладка	1										
			-06	Прокладка		1									
			-07	Прокладка			1								
			-08	Прокладка				1							

Изм.	Лист	N докум.	Подп.	Дата
Разраб.	Белявская			VI-85
Пров.	Крупник			
Рук. груп.	Крупник			
Н. контр.	Литвак			
Утв.	Сливак			

А14Б 291.000

Опора отдельная к бетонной стене или железобетонной колонне Дн 20-160

Лит	Лист	Листов
И	1	4

Госстрой СССР САНТЕХПРОЕКТ г. Москва

Копировал Формат А4.

Инв. N подл.	Подп. и дата	Взам. инв. N	Инв. N дубл.	Подп. и дата

Формат	Зона	Поз.	Обозначение	Наименование	Кол. на исполн. А14Б 291.000- —	01	02	03	04	05	06	07	08	09	Примечание
А4		2	А14Б 291.001-09	Прокладка					1						
			-10	Прокладка						1					
			-11	Прокладка							1				
			-12	Прокладка								1			
			-13	Прокладка									1		
			-14	Прокладка										1	
				Прочие изделия											
		3		Дюбель ДГПШ 4,5×60											
				ТУ3-741-74	4	4	4	4	4	4	4	4	4	4	
		4		Кронштейн СТД 819											
				СТД 819.00 ТУ	1	1	1	1	1	1	1				
				Кронштейн СТД 822											
				СТД 822.00 ТУ								1	1	1	
				Хомуты СТД 805.00 ТУ											
		5		СТД 805.00-01	1										
				-02		1									
				-03			1								

Изм.	Лист	N докум.	Подп.	Дата

А14Б 291.000

Лист 2

Копировал

Формат А4

Инв. N подл. 18

Формат	Зона	Поз.	Обозначение	Наименование	Кол. на исполн. А14Б 291.000- —	01	02	03	04	05	06	07	08	09	Примечан.
				Хомуты СТД 805.00ТУ											
		5		СТД 805.00- 04				1							
				-05					1						
				-06						1					
				-07							1				
				-08								1	1		
				-09										1	

Формат	Зона	Поз.	Обозначение	Наименование	Кол. на исполн. А14Б 291.000- 10	Примечание
				Документация		
А3			А14Б 291.000 СБ	Сборочный чертеж	X	
				Детали		
А4		1	А14Б 291.001- 04	Прокладка	1	
		2	-15	Прокладка	1	
				Прочие изделия		
		3		Дюбель ДГПШ 4,5×60		
				ТУ3-741-74	4	
		4		Кронштейн СТД 822		
				СТД 822.00ТУ	1	
		5		Хомут СТД 805.00-10		
				СТД 805.00ТУ	1	

А146 291 000С6

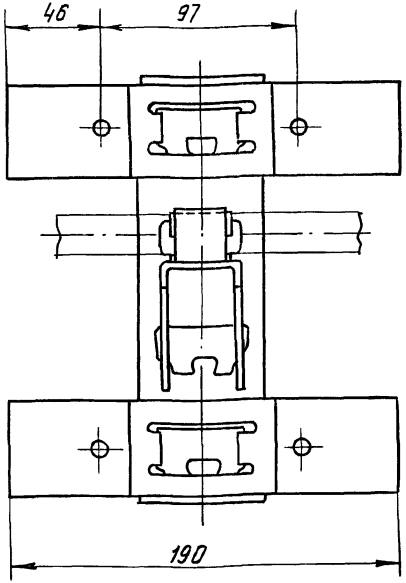

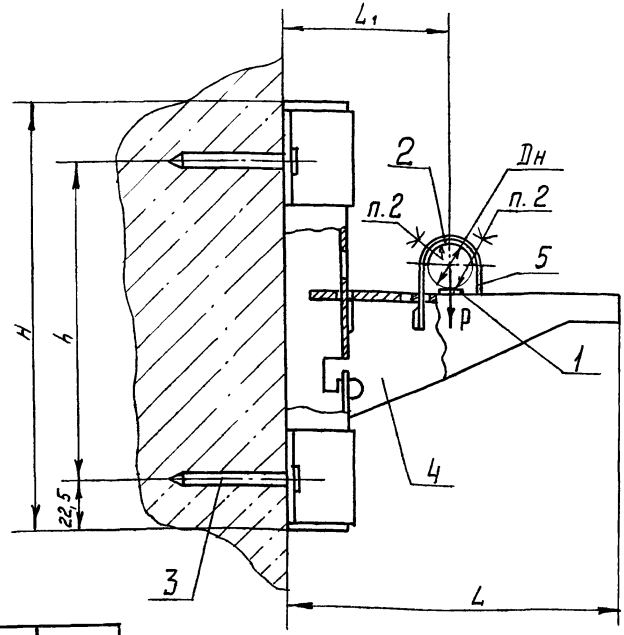

Обозначение	Наружный диаметр трубопровода Dн, мм	Допускаемая нагрузка P, кгс	Размеры, мм				Масса, кг
			L	L1	H	h	
А146 291.000	20	20	160	80	200	150	1,09
-01	25						1,10
-02	32						1,11
-03	40			100			1,12
-04	50						1,13
-05	63						1,14
-06	75						1,15
-07	90	35	275	165	300	250	1,66
-08	110						1,67
-09	125						1,69
-10	160						1,71

1. Размеры для справок
2. Клей 88Н ТУ 38-1051061-76
3. Крепление кронштейна произвести монтажным пистолетом ПЦ52-1 по ГУЗ-741-74.
4. При креплении кронштейна к кирпичной стене количество дюбелей в верхнем ряду увеличить в два раза.

Изм.	Лист	N докум.	Подп.	Дата
Разраб.		Белявская		1-83
Пров.		Крупник		
Рук. груп.		Крупник		
Гл. спец.		Вайнберг		
Н. контр.		Литвак		
Утв.		Сливак		

А146 291.000С6

Опора отдельная к бетонной стене или железобетонной колонне Dн 20 - 160

Лит.	Масса	Масшт.
И	см. табл.	—

Лист | Листов 1

Госстрой СССР САНТЕХПРОЕКТ г. Москва

Инв. N подл.	Подп. и дата	Взам инв N	Инв N дубл	Подп и дата

серия 4.900-9 вып. 1

Формат	Зона	Поз.	Обозначение	Наименование	Кол. на исполн А14Б 292.000- —	01	02	03	04	05	06	07	08	09	Примечание
				Документация											
А3			А14Б 292.000СБ	Сборочный чертеж	X	X	X	X	X	X	X	X	X	X	
				Детали											
А4		1	А14Б 291.001	Прокладка	2	2									
			-01	Прокладка			2	2							
			-02	Прокладка					2	2	2				
			-03	Прокладка								2	2		
			-04	Прокладка										2	
		2	-05	Прокладка	2										
			-06	Прокладка		2									
			-07	Прокладка			2								
			-08	Прокладка				2							

Изм	Лист	N докум.	Подп.	Дата
Разраб.		Белявская		VI-83
Пров.		Крупник		
Рук. груп.		Крупник		
Н. контр.		Литвак		
Утв.		Спивак		

А14Б 292.000

Опора отдельная двухрядная к бетонной стене или железобетонной колонне Дн 20-160

Лит	Лист	Листов
И	1	4

Госстрой СССР
САНТЕХПРОЕКТ
г. Москва

Копировал

Формат А4.

Инв. N подл.	Подп. и дата	Взам. инв. N	Инв. N дубл.	Подп. и дата

Формат	Зона	Поз.	Обозначение	Наименование	Кол. на исполн. А14Б 292.002 —	01	02	03	04	05	06	07	08	09	Примечание
А4		2	А14Б 291.001 - 09	Прокладка					2						
			-10	Прокладка						2					
			-11	Прокладка							2				
			-12	Прокладка								2			
			-13	Прокладка									2		
			-14	Прокладка										2	
				Прочие изделия											
		3		Дюбель ДГПШ 4,5×60											
				ТУ3-741-74	4	4	4	4	4	4	4	4	4	4	
		4		Кронштейн СТД 822											
				СТД 822.00ТУ	1	1	1	1	1	1	1	1			
				Кронштейн СТД 823											
				СТД 823.00ТУ									1	1	
		5		Хомуты СТД805.00ТУ											
				СТД 805.00-01	2										
				-02		2									
				-03			2								

А14Б 292.000

Лист

Формат	Зона	Поз.	Обозначение	Наименование	Кол. на исполн. А14Б 292.000- —	01	02	03	04	05	06	07	08	09	Примечание
				Хомуты СТД 805.00ТУ											
		5		СТД 805. 00 -04				2							
				-05					2						
				-06						2					
				-07							2				
				-08								2	2		
				-09										2	

Изм	Лист	N докум.	Подп.	Дата	А14Б292.000	Лист 3

Копировал Формат А4

Инв. N подл.	Подп. и дата	Взам. инв. N	Инв. N дубл.	Подп. и дата

Формат	Зона	Поз.	Обозначение	Наименование	Кол. на исполн. А14Б 292.000 - 10	Примечание
				Документация		
А3			А14Б 292.000СБ	Сборочный чертеж	X	
				Детали		
А4		1	А14Б 291. 001-04	Прокладка	2	
		2	-15	Прокладка	2	
				Прочие изделия		
		3		Дюбель ДГПШ 4,5х60		
				ТУ3-741-74	4	
		4		Кронштейн СТД 823		
				СТД 823.00ТУ	1	
		5		Хомут СТД 805.00-10		
				СТД 805.00ТУ	2	

Изм	Лист	N докум.	Подп.	Дата	А14Б292.000	Лист 4

Копировал Формат А4

А14Б292.000СБ

СЕРИЯ 4.900-9 ВЫП.1

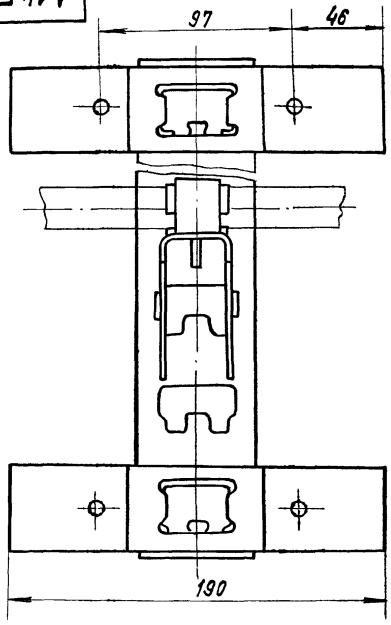

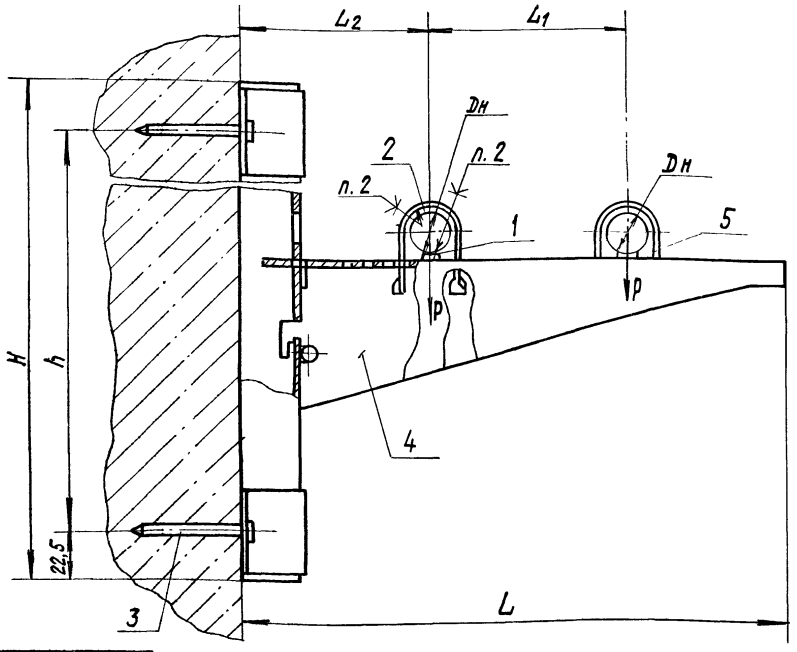

Обозначение	Наружный диаметр трубопровода Dн, мм	Допускаемая нагрузка P, кгс	Размеры, мм					Масса, кг
			L	L_2	L_1	H	h	
А14Б292.000	20	20	275	95	100	300	250	1,60
—01	25							1,61
—02	32							1,63
—03	40							1,65
—04	50				115			1,68
—05	63							1,71
—06	75							1,72
—07	90	35						1,77
—08	110		425	135	190	400	350	2,44
—09	125							2,48
—10	160							2,52

1. Размеры для справок.
2. Клей 88Н ТУ38-1051061-76.
3. Крепление кронштейна произвести монтажным пистолетом ПЦ52-1 по ТУ3-741-74.
4. При креплении кронштейна к кирпичной стене количество дюбелей в верхнем ряду увеличить в два раза

Изм.	Лист	N докум.	Подп.	Дата
Разраб.		Белявская		
Пров.		Крупник		
Рук.группы		Крупник		
Гл.спец.		Вайнберг		
Н.контр.		Литвак		
Утв.		Спивак		

А14Б292.000СБ

Опора отдельная двухрядная к бетонной стене или железобетонной колонне Dн 20-160

Лит	Масса	Масшт.
И	См. табл.	—

Лист | Листов 1

Госстрой СССР
Сантехпроект
г. Москва

Копировал: Крайлина 20800 23 Формат А3

Взам. инв. | Инв. N дубл. | Подп. и дата

Формат	Зона	Поз.	Обозначение	Наименование	Кол. на исполн. А14Б 293.000 – —	01	02	03	04	05	06	07	08	09	Примечание
				Документация											
А3			А14Б 293.000 СБ	Сборочный чертеж	X	X	X	X	X	X	X	X	X	X	
				Детали											
А4		1	А14Б 291.001	Прокладка	2	2	2	2	2	2					
			-01	Прокладка							2	2	2	2	
		2	-02	Прокладка	1	1		1	1		1	1		1	
			-03	Прокладка			1			1			1		
		3	-05	Прокладка	2	2	2								
			-06	Прокладка				2	2	2					
			-07	Прокладка							2	2	2		
			-08	Прокладка										2	

Изм.	Лист	№ докум.	Подп.	Дата	А14Б 293.000			
Разраб.	Белявская			V-83	Опора отдельная трехрядная к бетонной стене или железобетонной колонне Dн 20-160	Лит.	Лист	Листов
Пров.	Крупник					И	1	5
Рук. группы	Крупник					Госстрой СССР САНТЕХПРОЕКТ г. Москва		
Н. контр.	Литвак							
Утв.	Сливак							

Копировала: Крапивина Формат: А4

Инв. № подл.	Подп. и дата	Взам. инв. №	Инв. № дубл.	Подп. и дата

Формат	Зона	Поз.	Обозначение	Наименование	Кол. на исполн. А14Б 293.000 – —	01	02	03	04	05	06	07	08	09	Примечание
А4		4	А14Б 291.001 -09	Прокладка	1			1			1				
			-11	Прокладка		1			1			1		1	
			-13	Прокладка			1			1			1		
				Прочие изделия											
		5		Дюбель ДГПШ 4,5×60 ТУ3-741-74	6	6	6	6	6	6	6	6	6	6	
		6		Кронштейн СТД 825 СТД 825.00 ТУ	1	1	1	1	1	1	1	1	1	1	
				Хомуты СТД 805.00 ТУ											
		7		СТД 805.00 -01	2	2	2								
				-02				2	2	2					
				-03							2	2	2		
				-04										2	
		8		-05	1			1			1				
				-07		1			1			1		1	
				-08			1			1			1		

Изм.	Лист	№ докум.	Подп.	Дата	А14Б 293.000	Лист 2

Копировала: Крапивина Формат: А4

Формат	Зона	Поз.	Обозначение	Наименование	Кол. на исполн. А14Б 293.000 – 10	11	12	13	14	15	16	17	18	19
				Документация										
А3			А14Б 293.000 СБ	Сборочный чертеж	X	X	X	X	X	X	X	X	X	X
				Детали										
А4		1	А14Б 291.001 –01	Прокладка	2	2								
			–02	Прокладка			2	2	2	2	2	2	2	2
		2	–02	Прокладка			1	1	1					
			–03	Прокладка	1					1	1	1		1
			–04	Прокладка		1							1	
		3	–08	Прокладка	2	2								
			–09	Прокладка			2	2	2	2				
			–10	Прокладка							2	2	2	
			–11	Прокладка										2
		4	–09	Прокладка			1							
			–10	Прокладка				1						
			–11	Прокладка					1					
			–12	Прокладка							1			1

Формат	Зона	Поз.	Обозначение	Наименование	Кол. на исполн. А14Б 293.000 – 10	11	12	13	14	15	16	17	18	19	Примечание
А4		4	А14Б 291.001-13	Прокладка	1					1		1			
			-15	Прокладка		1							1		
				Прочие изделия											
		5		Дюбель ДГПШ 4,5×60 ТУ 3-741-74	6	6	6	6	6	6	6	6	6	6	
		6		Кронштейн СТД 825 СТД 825.00 ТУ	1	1	1	1	1	1	1	1	1	1	
				Хомуты СТД 805.00 ТУ											
		7		СТД 805.00 – 04	2	2									
				–05			2	2	2	2					
				–06							2	2	2		
				–07										2	
				–05			1								
		8		–06				1							
				–07					1						
				–08	1					1	1	1		1	
				–10		1							1		

А146 291.001

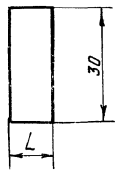

Обозначение	L, мм	Масса, кг
А146 291.001	12	0,002
-01	20	0,003
-02	40	0,005
-03	55	0,007
-04	80	0,010
-05	45	0,005
-06	60	0,007
-07	70	0,008

Продолжение

Обозначение	L, мм	Масса, кг
А146 291.001-08	75	0,009
-09	95	0,011
-10	120	0,015
-11	130	0,016
-12	175	0,021
-13	190	0,023
-14	220	0,026
-15	260	0,031

Неуказанные предельные отклонения размеров - $\pm\frac{t_3}{2}$.

Изм.	Лист	N докум.	Подп.	Дата
Разраб.		Белявская		11-83
Пров.		Крупник		11-83
Рук.груп.		Крупник		
Гл.спец.		Вайнберг		
Н.контр.		Литвак		
Утв.		Сливак		

А146 291.001

Прокладка

Лит	Масса	Масшт.
И	См. табл.	—

Лист | Листов 1

Пластина 2, лист 0М6-МГОСТ 7338-77

Госстрой СССР САНТЕХПРОЕКТ г. Москва

Копировал Формат А4

Инв. N подл. | Подп. и дата | Взам. инв. N | Инв. N дубл. | Подп. и дата

Формат	Зона	Поз.	Обозначение		Наименование	Кол. на испол. А146.293.000- 20	21	Примечание
					Документация			
А3			А146 293.000 СБ		Сборочный чертеж		X	
					Детали			
А4		1	А146 291.001	-02	Прокладка	2	2	
		2		-03	Прокладка	1		
				-04	Прокладка		1	
		3		-11	Прокладка	2	2	
		4		-13	Прокладка	1		
				-15	Прокладка		1	
					Прочие изделия			
		5			Дюбель АГПШ 4,5х60 ТУ3-741-74	6	6	
		6			Кронштейн СТД 825 СТД 825.00ТУ	1	1	
					Хомуты СТД 805.000ТУ			
		7			СТД 805.00-07	2	2	
		8			-08	1		
					-10		1	

Изм.	Лист	N докум.	Подп.	Дата

А146 293.000

Лист 5

Копировал Формат А4

А146 293.000СБ

Серия 4.900-9 Вып. 1

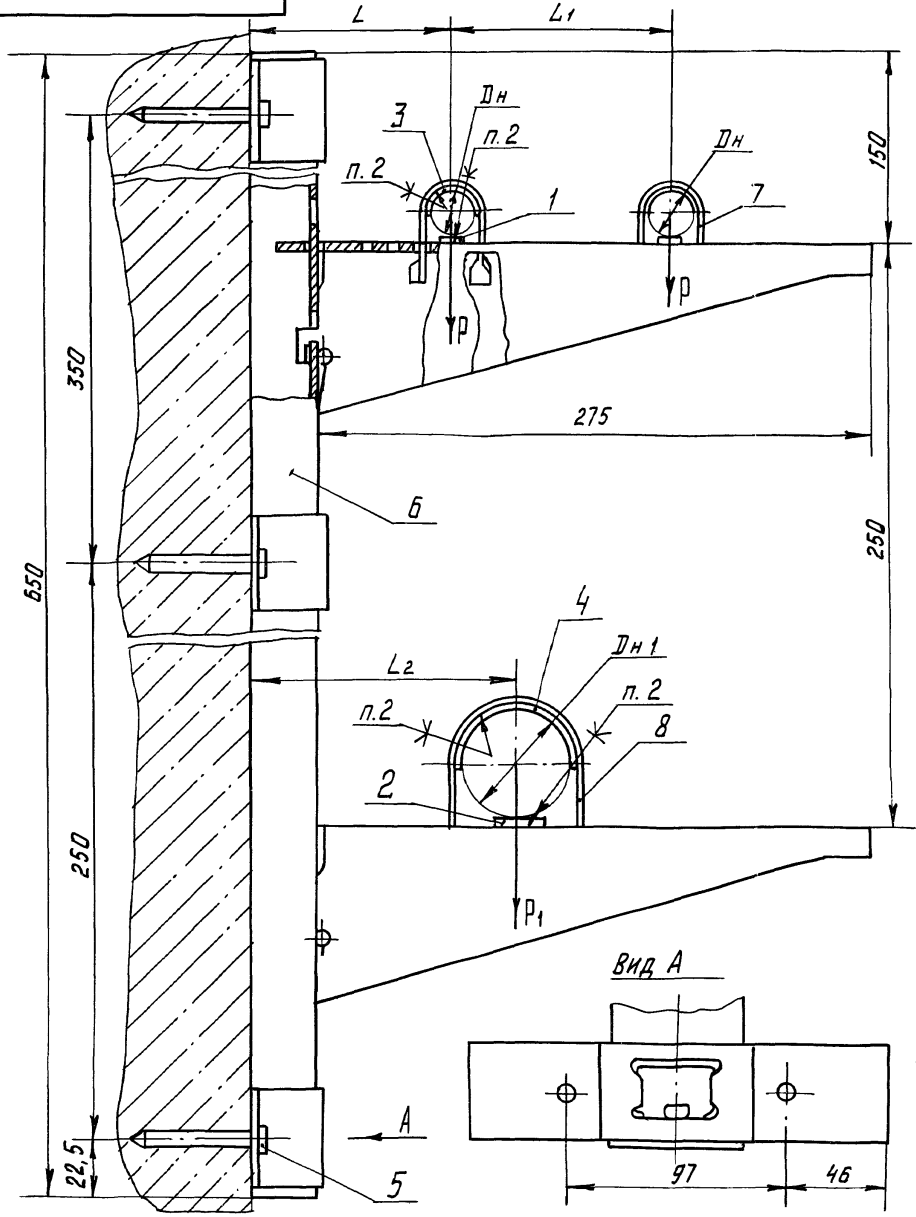

Обозначение	Наружный диаметр трубопровода, мм		Допускаемая нагрузка, кгс		Размеры, мм			Масса кг
	Dн	Dн1	P	P1	L	L1	L2	
А146 293.000	20	50	20	20	90	100	120	3,06
-01		75						3,07
-02		110		35			150	3,10
-03	25	50		20			120	3,13
-04		75						3,17
-05		110		35			150	3,20
-06	32	50		20			120	3,17
-07		75						3,19
-08		110		35			150	3,22
-09	40	75	20	20			120	3,20
-10		110		35			150	3,22
-11		160						3,27
-12	50	50		20	95	115	120	3,20
-13		63						3,21
-14		75						3,22
-15		110		35			150	3,25
-16	63	90					120	3,27
-17		110					150	3,28
-18		160						3,32
-19	75	90					120	3,29
-20		110					150	3,30
-21		160						3,33

1. Размеры для справок
2. Клей 88Н ТУ38-105105I-76.
3. Крепление кронштейна произвести монтажным пистолетом ПЦ52-1 по ТУ3-741-74.
4. При креплении кронштейна к кирпичной стене количество дюбелей в двух верхних рядах увеличить в два раза.

Изм.	Лист	N докум.	Подп.	Дата
Разраб.		Белявская		VI-83
Пров.		Крупник		
Рук.груп.		Крупник		
Гл.спец.		Вайнберг		
Н.контр.		Литвак		
Утв.		Спивак		

А146 293.000СБ

Опора отдельная трехрядная к бетонной стене или железобетонной колонне Dн 20-160

Лит.	Масса	Масш.
И	См. табл.	—
Лист	Листов 1	

Госстрой СССР САНТЕХПРОЕКТ г. Москва

Копировал. Мельникова 20800 27 Формат А3

Инв. N подл. | Подп. и дата | Взам. инв. N | Инв. N дубл. | Подп. и дата

Формат	Зона	Поз.	Обозначение	Наименование	Кол. на исполн. А14Б 294.000 —	01	02	03	Примечание
				Документация					
А3			А14Б 294.000 СБ	Сборочный чертеж					
				Сборочные единицы					
А4		1	А14Б 294.010	Кронштейн	1				
			-02	Кронштейн		1			
			-04	Кронштейн			1		
			-06	Кронштейн				1	
		2	-01	Кронштейн	1				
			-03	Кронштейн		1			
			-05	Кронштейн			1		
			-07	Кронштейн				1	
А4		3	А14Б 294.020	Плита	1				

Изм.	Лист	№ докум.	Подп.	Дата
Разраб.		Беляевская		VI-85
Пров.		Крупник		
Рук. группы		Крупник		
Н. контр.		Литвак		
Утв.		Спивак		

А14Б 294.000

Опора отдельная к железобетонной колонне Dн 110-200

Лит.	Лист	Листов
И	1	3

Госстрой СССР Сантехпроект г. Москва

Копировала: Крапивина Формат А4

Инв. № подл.	Подп. и дата	Взам. инв. №	Инв. № дубл.	Подп. и дата

Формат	Зона	Поз.	Обозначение	Наименование	Кол. на исполн. А14Б 294.000 —	01	02	03	Примечание
А4		3	А14Б 294.020-01	Плита		1			
			-02	Плита			1		
			-03	Плита				1	
				Детали					
А4		4	А14Б 289.002-01	Прокладка	1				
			-02	Прокладка		1	1		
			-03	Прокладка				1	
		5	-08	Прокладка	1				
			-09	Прокладка		1			
			-10	Прокладка			1		
			-11	Прокладка				1	
А4		6	А14Б 294.001	Стяжка	2	2	2	2	
				Стандартные изделия					
				Болты ГОСТ 7798-70					
		7		М10×25.36	4	4	4	4	
		8		М10×30.36	2	2	2		

Изм.	Лист	№ докум.	Подп.	Дата

А14Б 294.000

Лист 2

Копировала: Крапивина Формат: А4

А14Б 294.010СБ

Продолжение

Обозначение	Рис.	Размеры, мм L*	l	L1	L2	L3	L4	b	R*	h	h1	d	Масса, кг
А14Б294.010-16	1	753	435	20	558	175	18	12	6	45	25	17	5,32
-17	2												
-18	1	778			567	190							5,52
-19	2												
-20	1	825		15	559	246	20	14	7	55	30	21	12,7
-21	2												
-22	1	953	635	20	758	175	18	12	6	45	25	17	6,72
-23	2												
-24	1	978			767	190							6,82
-25	2												
-26	1	1025		15	759	246	20	14	7	55	30	21	15,7
-27	2												
-28	1	1065	435	20	566	455				45	25	21	8,62
-29	2												
-30	1	1137			558	530							9,22
-31	2												
-32	1	1215		15	555	615				50			13,4
-33	2												
-34	1	1265	635	20	766	455				45			10,22
-35	2												
-36	1	1337			758	530							10,72
-37	2												
-38	1	1415		15	755	615				50			15,6
-39	2												

Изм.	Лист	№ докум.	Подп.	Дата	А14Б 294.010 СБ	Лист 2

Инв. № подл. | Подп. и дата | Взам. инв. № | Инв. № дубл. | Подп. и дата

Копировала: Краилина Формат: А4

Формат	Зона	Поз.	Обозначение	Наименование	Кол. на исполн. А14Б 294.000 —	01	02	03	Примечание
		8		Болт М12х30.36 ГОСТ 7798-70				2	
				Гайки ГОСТ 5915-70					
		9		М10.4	6	6	6	4	
		10		М12.4	8	8	8	10	
		11		Скоба СО-110 ОСТ 36-17-77	1				
				Скоба СО-125 ОСТ 36-17-77		1			
				Скоба СО-160 ОСТ 36-17-77			1		
				Скоба СО-200 ОСТ 36-17-77				1	

Инв. № подл. | Подп. и дата | Взам. инв. № | Инв. № дубл. | Подп. и дата

А14Б 294.000

Лист 3

Копировала: Краилина Формат: А4

Рис. 1

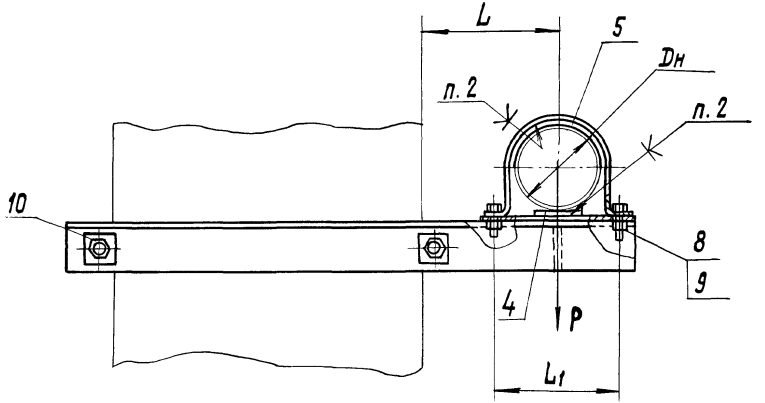

Обозначение	Рис.	Наружный диаметр трубопровода Dн, мм	Допускаемая нагрузка P, кгс	Размеры, мм		Масса, кг
				L	L 1	
А14Б 294.000	1	110	35	180	146	13,5
-01		125		188	160	14, 1
-02		160		205	200	15,5
-03	2	200	70	225	255	17,5

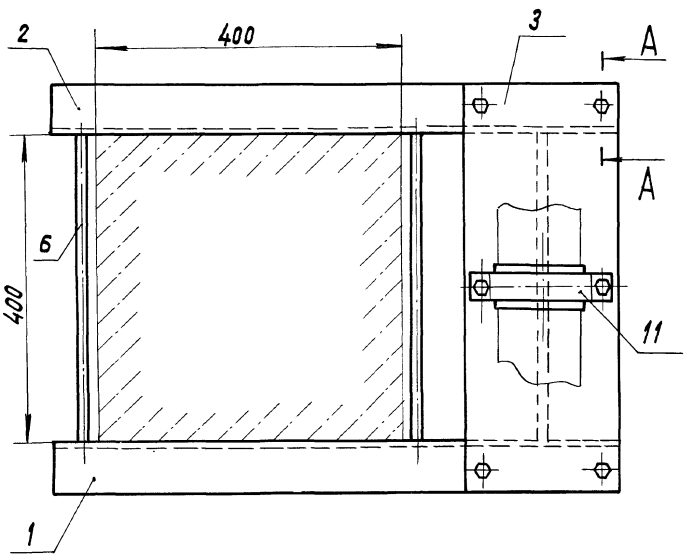

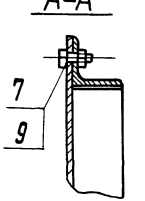

Рис. 2
Остальное см. рис. 1
М 1:10

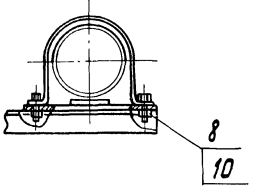

1. Размеры для справок.
2. Клей 88Н ТУ 38-1051061-76

Изм.	Лист	№ докум.	Подп.	Дата
Разраб.		Белявская		VI-83
Пров.		Крупник		
Рук. группы		Крупник		
Гл. спец.		Вайнберг		
Н. контр.		Литвак		
Утв.		Сливак		

А14Б 294.000 СБ

Опора отдельная к железобетонной колонне Dн 110-200

Лит.	Масса	Масштаб
И	см. табл.	—
Лист	Листов 1	

Госстрой СССР Сантехпроект г. Москва

Формат	Зона	Поз.	Обозначение	Наименование	Кол. на исполн. А14Б 294.010 –										Примечание
					–	01	02	03	04	05	06	07	08	09	
				Документация											
*)			А14Б 294.010 СБ	Сборочный чертеж	X	X	X	X	X	X	X	X	X	X	*) А3; А4
				Детали											
А4		1	А14Б 294.002	Накладка	2	2	2	2	2	2	2	2	2	2	
А3		2	А14Б 294.003	Уголок	1	1									
			–01	Уголок			1	1							
			–02	Уголок					1	1					
			–03	Уголок							1	1			
			–04	Уголок									1	1	

Изм.	Лист	№ докум.	Подп.	Дата
Разраб.		Белявская		VI-85
Пров.		Крупник		
Рук. группы		Крупник		
Н. контр.		Литвак		
Утв.		Сливак		

А14Б 294.010

Кронштейн

Лит.	Лист	Листов
И	1	4

Госстрой СССР
САНТЕХПРОЕКТ
г. Москва

Копировала: Крапивина Формат: А4

Инв. № подл.	Подп. и дата	Взам. инв. №	Инв. № дубл.	Подп. и дата

Формат	Зона	Поз.	Обозначение	Наименование	Кол. на исполн. А14Б 294.010 –										Примечание
					10	11	12	13	14	15	16	17	18	19	
				Документация											
*)			А14Б 294.010СБ	Сборочный чертеж	X	X	X	X	X	X	X	X	X	X	*) А3; А4
				Детали											
А4		1	А14Б 294.002	Накладка	2	2	2	2	2	2	2	2	2	2	
А3		2	А14Б 294.003-05	Уголок	1	1									
			–06	Уголок			1	1							
			–07	Уголок					1	1					
			–08	Уголок							1	1			
			–09	Уголок									1	1	

Изм.	Лист	№ докум.	Подп.	Дата

А14Б 294.010

Лист 2

Копировала: Крапивина Формат: А4

Формат	Зона	Поз.	Обозначение	Наименование	Кол. на исполн. А14Б 294.010 — 20	21	22	23	24	25	26	27	28	29	Примечание
				Документация											
*)			А14Б 294.010 СБ	Сборочный чертеж	X	X	X	X	X	X	X	X	X	X	*) А3; А4
				Детали											
А4		1	А14Б 294.002	Накладка			2	2	2	2			2	2	
			-01	Накладка	2	2					2	2			
А3		2	А14Б 294.003 -10	Уголок	1	1									
			-11	Уголок			1	1							
			-12	Уголок					1	1					
			-13	Уголок							1	1			
			-14	Уголок									1	1	

Изм.	Лист	№ докум.	Подп.	Дата	А14Б 294.010	Лист 3

Копировала: Крапивина Формат: А4

Инв. № подл.	Подп. и дата	Взам. инв. №	Инв. № дубл.	Подп. и дата

Формат	Зона	Поз.	Обозначение	Наименование	Кол. на исполн. А14Б 294.010 — 30	31	32	33	34	35	36	37	38	39	Примечание
				Документация											
*)			А14Б 294.010 СБ	Сборочный чертеж	X	X	X	X	X	X	X	X	X	X	*) А3; А4
				Детали											
А4		1	А14Б 294.002	Накладка	2	2			2	2	2	2			
			-01	Накладка			2	2					2	2	
А3		2	А14Б 294.003 -15	Уголок	1	1									
			-16	Уголок			1	1							
			-17	Уголок					1	1					
			-18	Уголок							1	1			
			-19	Уголок									1	1	

Изм.	Лист	№ докум.	Подп.	Дата	А14Б 294.010	Лист 4

Копировала: Крапивина Формат: А4

20000 32

Рис. 1

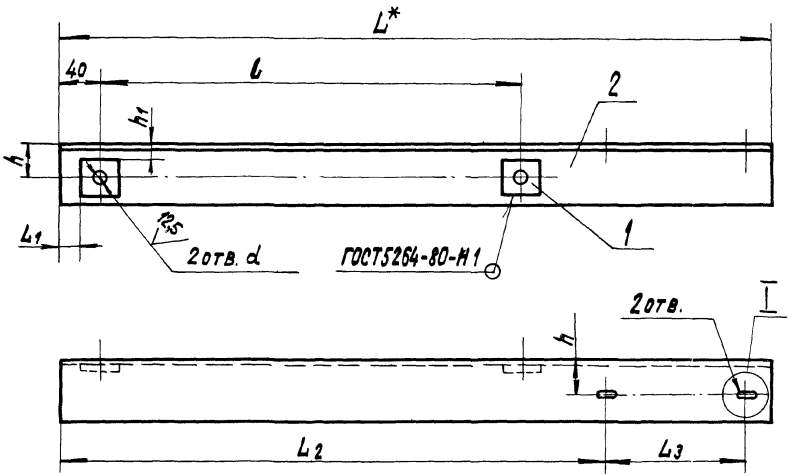

I
М 1:1

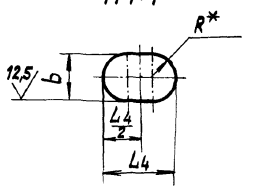

Рис. 2

Остальное - см. рис. 1

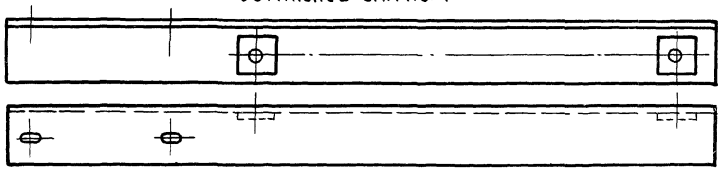

Обозначение	Рис.	Размеры, мм											Масса, кг
		L*	l	L1	L2	L3	L4	b	R*	h	h1	d	
А14Б294.010	1	735	435	20	564	146	18	12	6	35	15	13	3,62
-01	2												
-02	1	750			565	160							3,72
-03	2												
-04	1	790			562	200							3,92
-05	2												
-06	1	840			555	255							4,12
-07	2												
-08	1	935			764	146							4,62
-09	2												
-10	1	950	635		765	160							4,72
-11	2												
-12	1	990			762	200							4,92
-13	2												
-14	1	1040			755	255							5,12
-15	2												

1. *Размеры для справок.
2. Неуказанные предельные отклонения размеров $\pm t_2$; $\pm t_2/2$.

Изм.	Лист	№ докум.	Подп.	Дата
Разраб.		Белявская		11-83
Пров.		Крупник		
Рук. группы		Крупник		
Гл. спец.		Вайнберг		
Н. контр.		Литвак		
Утв.		Спивак		

А14Б 294.010 СБ

Кронштейн

Лит.	Масса	Масштаб
И	См. табл.	—
Лист 1	Листов 2	

Госстрой СССР
Сантехпроект
г. Москва

Формат	Зона	Поз.	Обозначение	Наименование	Кол. на исполн. А14Б294.020 –				Примечание
					–	01	02	03	
				Документация					
А4			А14Б 294.020 СБ	Сборочный чертеж	X	X	X	X	
				Детали					
А4		1	А14Б 294.004	Плита	1				
			-01	Плита		1			
			-02	Плита			1		
			-03	Плита				1	
А4		2	А14Б 294.005	Полоса	1	1	1	1	

А14Б 294.020

Плита

Лит.	Лист	Листов
И		1

ГОССТРОЙ СССР САНТЕХПРОЕКТ г. Москва

Копировала: Крайлина Формат: А4

Изм.	Лист	№ докум.	Подп.	Дата
Разраб.		Белявская		VI-83
Пров.		Крупник		
Рук. группы		Крупник		
Н. контр.		Литвак		
Утв.		Крупник		

Инв. № подл. | Подп. и дата | Взам. инв. № | Инв. № дубл. | Подп. и дата

А14Б 294.020 СБ

ГОСТ5264-80-Т3-◺5

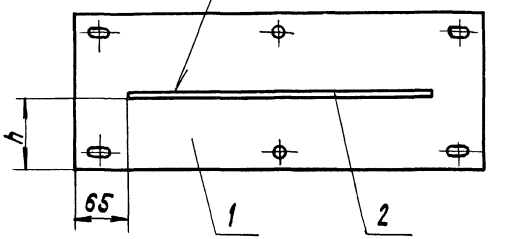

Обозначение	h, мм	Масса, кг
А14Б294.020	96	5,1
-01	103	5,3
-02	126	6,3
-03	155	7,5

Неуказанные предельные отклонения размеров ±t2/2

Изм.	Лист	№ докум.	Подп.	Дата
Разраб.		Белявская		VI-83
Пров.		Крупник		
Рук. группы		Крупник		
Гл. спец.		Вайнберг		
Н. контр.		Литвак		
Утв.		Спивак		

А14Б 294.020 СБ

Плита

Лит.	Масса	Масштаб
И	См. табл.	–

Лист | Листов 1

ГОССТРОЙ СССР САНТЕХПРОЕКТ г. Москва

А14Б294.001

50 (√)

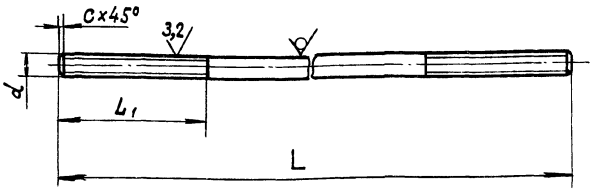

Обозначение	Размеры, мм				Материал	Масса, кг
	L	L1	d	c		
А14Б294.001	520	80	М12-8g	1,6	Круг В12 ГОСТ 2590-71 / В Ст.3пс-3-II ГОСТ 535-79	0,46
-01			М16-8g	2	Круг В16 ГОСТ 2590-71 / В Ст.3пс-3-II ГОСТ 535-79	0,82
-02	550	100	М20-8g	2,5	Круг В20 ГОСТ 2590-71 / В Ст.3пс-3-II ГОСТ 535-79	1,35

Неуказанные предельные отклонения размеров $\pm t_2/2$.

Изм.	Лист	№ докум.	Подп.	Дата
Разраб.		Белявская		VI-83
Пров.		Крупник		
Рук. группы		Крупник		
Гл. спец.		Вайнберг		
Н. контр.		Литвак		
Утв.		Спивак		

А14Б 294. 001

Стяжка

См. таблицу

Лит.	Масса	Масштаб
И	См. табл.	—
Лист	Листов 1	

Госстрой СССР САНТЕХПРОЕКТ г. Москва

Копировал: Крайнина Формат: А4

А14Б294.002

50 (√)

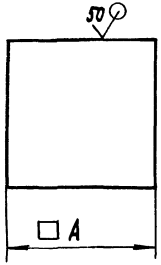

Обозначение	A, мм	Масса, кг
А14Б 294.002	40-0,62	0,06
-01	50-0,62	0,10

Изм.	Лист	№ докум.	Подп.	Дата
Разраб.		Белявская		VI-83
Пров.		Крупник		
Рук. группы		Крупник		
Гл. спец.		Вайнберг		
Н. контр.		Литвак		
Утв.		Спивак		

А14Б 294. 002

Накладка

Лист Б5.0 ГОСТ 19903-74 / В Ст. 3пс ГОСТ 14637-79

Лит.	Масса	Масштаб
И	См. табл.	—
Лист	Листов 1	

Госстрой СССР САНТЕХПРОЕКТ г. Москва

Копировал: Крайнина Формат: А4

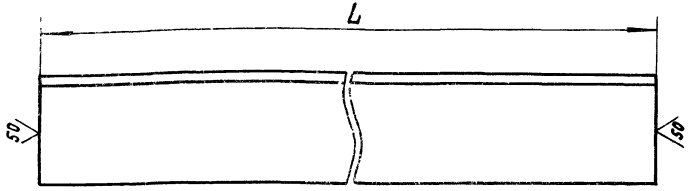

Обозначение	L, мм	Материал	Масса, кг
А14Б 294.003	735	Уголок Б-63×63×5 ГОСТ 8509-72 / ВСт.3пс-3-I ГОСТ 535-79	3,5
-01	750		3,6
-02	790		3,8
-03	840		4,0
-04	935		4,5
-05	950		4,6
-06	990		4,8
-07	1040		5,0

Продолжение

Обозначение	L, мм	Материал	Масса, кг
А14Б.294.003-08	753	Уголок Б-75×75×6 ГОСТ 8509-72 / ВСт.3пс-3-I ГОСТ 535-79	5,2
-09	778		5,4
-10	825	Уголок Б-100×100×10 ГОСТ 8509-72 / ВСт.3пс-3-I ГОСТ 535-79	12,5
-11	953	Уголок Б-75×75×6 ГОСТ 8509-72 / ВСт.3пс-3-I ГОСТ 535-79	6,6
-12	978		6,7
-13	1025	Уголок Б-100×100×10 ГОСТ 8509-72 / ВСт.3пс-3-I ГОСТ 535-79	15,5
-14	1065	Уголок Б-75×75×7 ГОСТ 8509-72 / ВСт.3пс-3-I ГОСТ 535-79	8,5
-15	1137		9,1
-16	1215	Уголок Б-90×90×8 ГОСТ 8509-72 / ВСт.3пс-3-I ГОСТ 535-79	13,2
-17	1265	Уголок Б-75×75×7 ГОСТ 8509-72 / ВСт.3пс-3-I ГОСТ 535-79	10,1
-18	1337		10,6
-19	1415	Уголок Б-90×90×8 ГОСТ 8509-72 / ВСт.3пс-3-I ГОСТ 535-79	15,4

Неуказанные предельные отклонения размеров $\pm t_2$.

Изм.	Лист	№ докум.	Подп.	Дата
Разраб.		Белявская		VI-85
Пров.		Крупник		
Рук.группы		Крупник		
Гл.спец.		Вайнберг		
Н.контр.		Литвак		
Утв.		Спивак		

А14Б 294.003

Уголок

Лит.	Масса	Масштаб
И	См. табл.	—

Лист | Листов 1

См. таблицу

Госстрой СССР Сантехпроект г. Москва

Серия 4.900-9 Вып. 1

А14Б 294.005

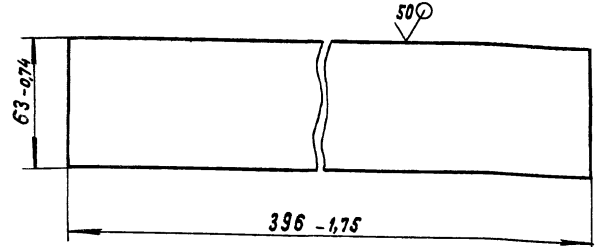

Изм.	Лист	№ докум.	Подп.	Дата
Разраб.		Белявская		11-83
Пров.		Крупник		
Рук.группы		Крупник		
Гл.спец.		Вайнберг		
Н.контр.		Литвак		
Утв.		Спивак		

А14Б 294.005

Плита

Лит.	Масса	Масштаб
И	1,0	—

Лист | Листов 1

Лист Б 5,0 ГОСТ 19903-74
В Ст. 3пс ГОСТ 14637-79

ГОССТРОЙ СССР
САНТЕХПРОЕКТ
г. Москва

Копировала: Крайлина Формат: А4

А14Б 294.004

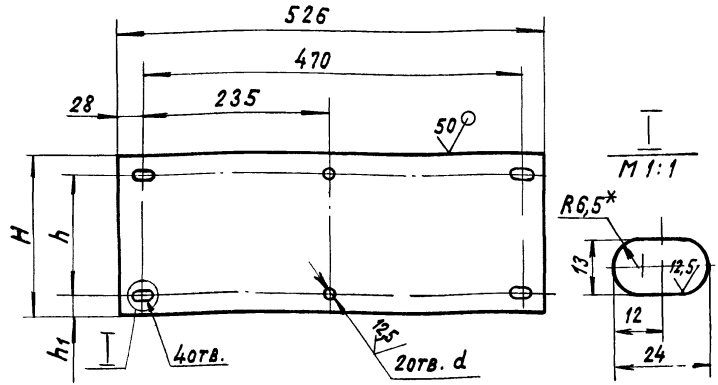

Обозначение	Размеры, мм				Масса, кг
	H	h	h_1	d	
А14Б 294.004	196	146	25	12	4,1
-01	210	160			4,3
-02	256	200	28		5,3
-03	315	255	30	14	6,5

1. *Размер для справок.
2. Неуказанные предельные отклонения размеров $+t_2; -t_2; \pm\frac{t_2}{2}$

Изм.	Лист	№ докум.	Подп.	Дата
Разраб.		Белявская		11-83
Пров.		Крупник		
Рук.группы		Крупник		
Гл.спец.		Вайнберг		
Н.контр.		Литвак		
Утв.		Спивак		

А 14 Б 294.004

Плита

Лит.	Масса	Масштаб
И	см. табл.	—

Лист | Листов 1

Лист Б-5,0 ГОСТ 19903-74
В Ст. 3пс ГОСТ 14637-79

ГОССТРОЙ СССР
САНТЕХПРОЕКТ
г. Москва

Копировала: Крайлина Формат: А4

Инв. № подл. | Подп. и дата | Взам. инв. № | Инв. № дубл. | Подп. и дата

Формат	Зона	Поз.	Обозначение	Наименование	Кол. на исполн. А14Б 295.000 –										Примечание
					–	01	02	03							
				Документация											
А3			А14Б 295.000 СБ	Сборочный чертеж	Х	Х	Х	Х							
				Сборочные единицы											
А4		1	А14Б 294.010 -08	Кронштейн	1										
			-10	Кронштейн		1									
			-12	Кронштейн			1								
			-14	Кронштейн				1							
		2	-09	Кронштейн	1										
			-11	Кронштейн		1									
			-13	Кронштейн			1								
			-15	Кронштейн				1							
А4		3	А14Б 294.020	Плита	1										

Изм.	Лист	№ докум.	Подп.	Дата	А14Б 295.000			
Разраб.	Белявская			11-83	Опора отдельная к железобетонной колонне Dн 110-200	Лит.	Лист	Листов
Пров.	Крупник					И	1	3
Рук. групп.	Крупник					Госстрой СССР САНТЕХПРОЕКТ г. Москва		
Н. контр.	Литвак							
Утв.	Сливак							

Копировала: Крайлина Формат А4

Инв. № подл. | Подп. и дата | Взам. инв. № | Инв. № дубл. | Подп. и дата

Формат	Зона	Поз.	Обозначение	Наименование	Кол. на исполн. А14Б 295.000 –										Примечание
					–	01	02	03							
А4		3	А14Б 295.020-01	Плита		1									
			-02	Плита			1								
			-03	Плита				1							
				Детали											
А4		4	А14Б 289.002-01	Прокладка	1										
			-02	Прокладка		1	1								
			-03	Прокладка				1							
		5	-08	Прокладка	1										
			-09	Прокладка		1									
			-10	Прокладка			1								
			-11	Прокладка				1							
А4		6	А14Б 294.001	Стяжка	2	2	2	2							
				Стандартные изделия											
		7		Болт М10х25.36 ГОСТ 7798-70	4	4	4	4							
		8		Болт М10х30.36 ГОСТ 7798-70	2	2	2								

Изм.	Лист	№ докум.	Подп.	Дата	А14Б 295.000	Лист 2

Копировала: Крайлина Формат А4

20800 38

Обозначение	Наименование	Кол. на изолин. А14Б 295.000 – 01	02	03	Примечание
	Болт М12х30.36 ГОСТ 7798-70	–		2	
	Гайка М10.4 ГОСТ 5915-70	6	6	4	
	Гайка М12.4 ГОСТ 5915-70	8	8	10	
	Скоба СО-110 ОСТ 36-17-77	1			
	Скоба СО-125 ОСТ 36-17-77		1		
	Скоба СО-160 ОСТ 36-17-77			1	
	Скоба СО-200 ОСТ 36-17-77			1	

Зона | Поз. 8 | 9 | 10 | 11

Инв. № подл. | Подп. и дата | Взам. инв. № | Инв. № дубл. | Подп. и дата

Лист 3

А14Б 295.000

Изм. | Лист | № докум. | Подп. | Дата

Копировал: Крылина Формат А4

А14Б 296.002

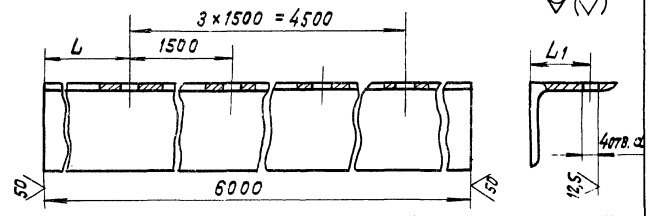

Обозначение	Размеры, мм L	L1	d	Материал	Масса, кг
А14Б 296.002	175	35	10	Уголок Б-50×50×4 ГОСТ 8509-72 / ВСт.3пс-3-I ГОСТ 535-79	18,3
-01		37			
-02		39			
-03	225	35			
-04		37			
-05		39			
-06		16	12		
-07					
-08	225	20	14		
-09		25		Уголок Б-56×56×4 ГОСТ 8509-72 / ВСт.3пс-3-I ГОСТ 535-79	20,6
-10		26			
-11		32		Уголок Б-63×63×4 ГОСТ 8509-72 / ВСт.3пс-3-I ГОСТ 535-79	23,4

Неуказанные предельные отклонения размеров $\pm t_2; -t_2; \pm t_2/2$

Инв. № подл. | Подп. и дата | Взам. инв. № | Инв. № дубл. | Подп. и дата

Изм.	Лист	№ докум.	Подп.	Дата
Разраб.	Белявская			VI-83
Пров.	Крупник			
Рук. группы	Крупник			
Гл. спец.	Вайнберг			
Н. контр.	Литвак			
Утв.	Сливак			

А14Б 296.002

Основание сплошное

См. таблицу

Лит.	Масса	Масштаб
И	См. табл.	–

Лист | Листов 1

Госстрой СССР САНТЕХПРОЕКТ г. Москва

АЧ46295.000 СБ

Рис. 1

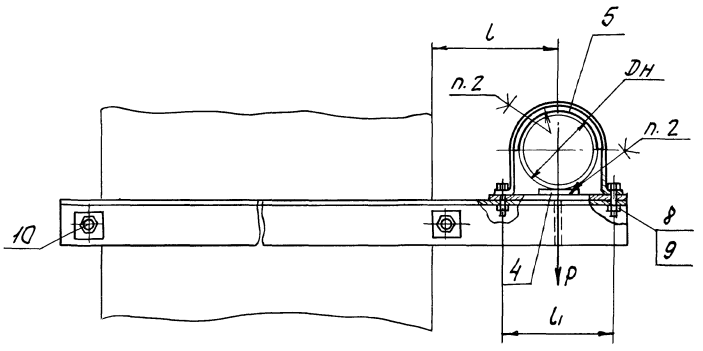

Обозначение	Рис.	Наружный диаметр трубопровода Dн, мм	Допускаемая нагрузка P, кгс	Размеры, мм		Масса, кг
				l	l1	
АЧ46295.000	1	110	35	180	146	15,5
-01		125		188	160	16,1
-02		160		205	200	17,5
-03	2	200	70	225	255	19,5

Рис. 2
Остальное - см. рис. 1
М1:10

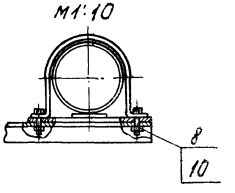

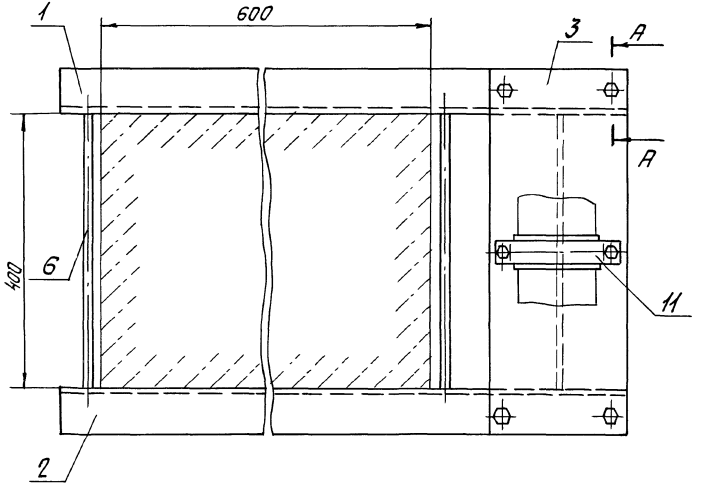

А-А

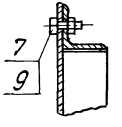

1. Размеры для справок.
2. Клей 88Н ТУ38-105106I-76

Изм.	Лист	№ докум.	Подп.	Дата
Разраб.		Беляевская		11-83
Пров.		Крупник		
Рук. гр.		Крупник		
Гл. спец.		Вайнберг		
Н. контр.		Литвак		
Утв.		Спивак		

АЧ46 295.000 СБ

Опора отдельная к железобетонной колонне Dн 110-200

Лит.	Масса	Масштаб
К	См. табл.	—

Лист | Листов 1

Госстрой СССР САНТЕХПРОЕКТ г. Москва

Копировал. Сз 20800 40 Формат А3

Инв. № подл.	Подпись и дата	Взам. инв. №	Инв. № дубл.	Подпись и дата

Серия 4.900-9 вып. 1

Формат	Зона	Поз.	Обозначение	Наименование	Кол. на исполн. А14Б296.000-										Примечание
					-	01	02								
				Документация											
А3			А14Б296.000 СБ	Сборочный чертеж	X	X	X								
				Детали											
А4		1	А14Б289.002-12	Прокладка	4	4	4								
А3		2	А14Б296.001	Консоль	1										
			-01	Консоль		1									
			-02	Консоль			1								
А4		3	А14Б296.002	Основание сплошное	1										
			-01	Основание сплошное		1									
			-02	Основание сплошное			1								

Изм.	Лист	№ докум.	Подп.	Дата
Разраб.		Белявская		11-83
Пров.		Крупник		
Рук. гр.		Крупник		
Н. контр.		Литвак		
Утв.		Сливак		

А14Б296.000

Опора со сплошным основанием к кирпичной или бетонной стене ДН 20-32

Лит.	Лист	Листов
И	1	2

Госстрой СССР
Сантехпроект
г. Москва

Копировал: СК

Формат А4

Инв. № подл.	Подпись и дата	Взам. инв. №	Инв. № дубл.	Подпись и дата

Формат	Зона	Поз.	Обозначение	Наименование	Кол. на исполн. А14Б296.000-										Примечание
					-	01	02								
				Стандартные изделия											
		4		Гайка М8.4 ГОСТ 5915-70	8	8	8								
		5		Хомут 28 ОСТ 36-17-77	4										
				Хомут 32 ОСТ 36-17-77		4									
				Хомут 36 ОСТ 36-17-77			4								

Изм.	Лист	№ докум.	Подп.	Дата

А14Б 296.000

Лист 2

АИ46 296. 00006

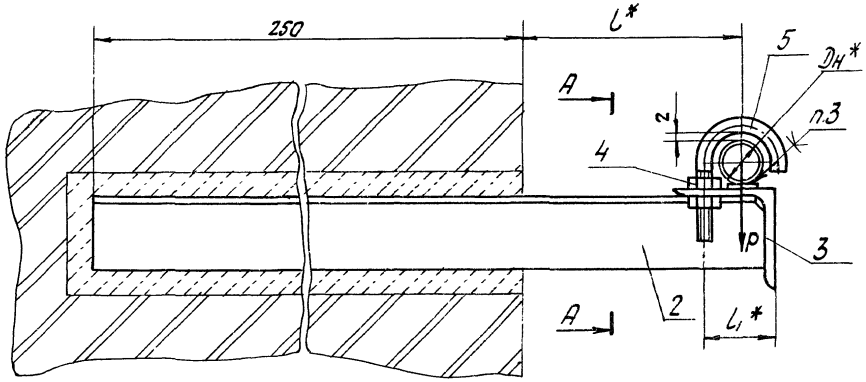

Обозначение	Наружный диаметр трубопровода Дн*, мм	Допускаемая нагрузка Р, кгс	Размеры, мм		Масса одного пролета опоры с одной консолью, кг
			l*	l1*	
А14Б296.000	20	20	110	35	19,1
-01	25		113	37	19,2
-02	32		116	39	19,3

А-А

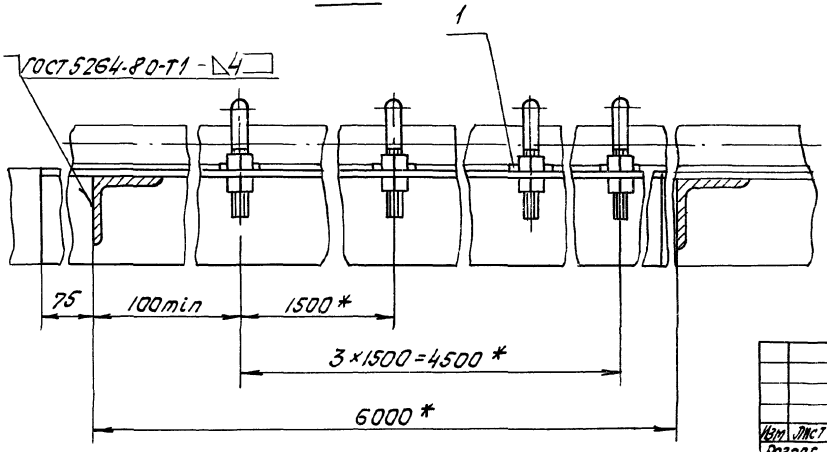

1.* Размеры для справок.
2. Неуказанные предельные отклонения размеров ± t2/2.
3. Клей 88Н ТУ38-105161-76.

Изм.	Лист	№ докум.	Подп.	Дата
Разраб.		Белявская		11-83
Пров.		Крупник		
Рук. гр.		Крупник		
Гл. спец.		Вайнберг		
Н. контр.		Литвак		
Утв.		Сливак		

А14Б 296.000 СБ

Опора со сплошным основанием к кирпичной или бетонной стене Дн 20-32.

Лит.	Масса	Масштаб
И	См. табл.	—
Лист	Листов 1	

Госстрой СССР Сантехпроект г. Москва

А1465296.001

Рис. 1

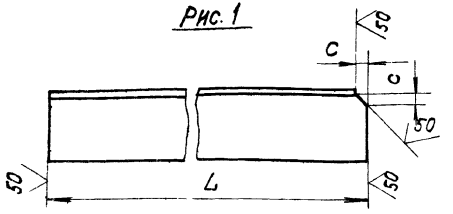

Рис. 2

Остальное – см. рис. 1

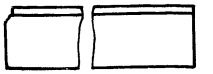

Обозначение	Рис.	Размеры, мм L	Размеры, мм C	Материал	Масса, кг
А1465296.001	1	375	5	Уголок Б-32×32×3 ГОСТ 8509-72 / ВСт.3пс-3-I ГОСТ 535-79	0,54
-01		378			0,55
-02		381			0,56
-03		125			0,18
-04		128			0,19
-05		131			0,20
-06		141			0,21
-07		150	6	Уголок Б-36×36×4 ГОСТ 8509-72 / ВСт.3пс-3-I ГОСТ 535-79	0,32
-08		158,5			0,34
-09		201,5	7	Уголок Б-45×45×4 ГОСТ 8509-72 / ВСт.3пс-3-I ГОСТ 535-79	0,55
-10		375	5	Уголок Б-32×32×4 ГОСТ 8509-72 / ВСт.3пс-3-I ГОСТ 535-79	0,54
-11		382,5			0,56
-12		393			0,57
-13		402	6	Уголок Б-36×36×4 ГОСТ 8509-72 / ВСт.3пс-3-I ГОСТ 535-79	0,87
-14		410,5			0,89
-15		453,5	7	Уголок Б-45×45×4 ГОСТ 8509-72 / ВСт.3пс-3-I ГОСТ 535-79	1,24

Продолжение

Обозначение	Рис.	Размеры, мм L	Размеры, мм C	Материал	Масса, кг
А1465296.001-16	1	600,5	5	Уголок Б-63×63×5 ГОСТ 8509-72 / ВСт.3пс-3-I ГОСТ 535-79	2,89
-17	2				
-18	1	609,5	6		2,93
-19	2				
-20	1	618			2,97
-21	2				
-22	1	661	7		3,18
-23	2				
-24	1	800,5	5		3,85
-25	2				
-26	1	809,5	6		3,90
-27	2				
-28	1	818			3,93
-29	2				
-30	1	861	7		4,14
-31	2				
-32	1	123	5	Уголок Б-32×32×4 ГОСТ 8509-72 / ВСт.3пс-3-I ГОСТ 535-79	0,18

Неуказанные предельные отклонения размеров – t_2; $\pm t_2/2$

Изм.	Лист	№ докум.	Подп.	Дата
Разраб.	Шершакова			
Пров.	Крупник			
Рук.гр.	Крупник			
Гл.спец.	Ваинберг			
Н.контр.	Литвак			
Утв.	Сливак			

А1465296.001

Консоль

Лит.	Масса	Масштаб
И	См. табл.	—

Лист | Листов 1

Смотри таблицу.

Госстрой СССР Сантехпроект г. Москва

Копировал: Крылина 2/1900 43 Формат А3

Формат	Зона	Поз.	Обозначение	Наименование	Кол. на исполн. А146297.000-			Примечание
					-	01	02	
				Документация				
А3			А146297.000 СБ	Сборочный чертеж	X	X	X	
				Сборочные единицы				
А4		1	А146297.010	Кронштейн	1			
			-01	Кронштейн		1		
			-02	Кронштейн			1	
				Детали				
А3		2	А146289.002-12	Прокладка	4	4	4	
А3		3	А146296.002-03	Основание сплошное	1			
			-04	Основание сплошное		1		
			-05	Основание сплошное			1	

Изм.	Лист	N докум.	Подп.	Дата
Разраб.		Шершакова		VI-83
Пров.		Крупник		
Рук. гр.		Крупник		
Н. контр.		Литвак		
Утв.		Спивак		

А146297.000

Опора со сплошным основанием к бетонной стене или железобетонной колонне Dн 20-32

Лит.	Лист	Листов
И	1	2

Госстрой СССР САНТЕХПРОЕКТ г. Москва

Копировал. Формат А4

Инв. N подл.	Подп. и дата	Взам. инв. N	Инв. N дубл.	Подпись и дата

Формат	Зона	Поз.	Обозначение	Наименование	Кол. на исполн. А146297.000-			Примечание
					-	01	02	
				Стандартные изделия				
		4		Гайка М8.4 ГОСТ 5915-70	8	8	8	
				Хомуты ОСТ 36-17-70				
		5		28	4			
				32		4		
				36			4	
				Прочие изделия				
				Дюбель ДГПШ4,5х40 ТУ3-741-74	4	4	4	

Изм.	Лист	N докум.	Подп.	Дата

А146297.000

Лист 2

Копировал Мельникова Формат А4

20800

44

А14Б297.000 СБ

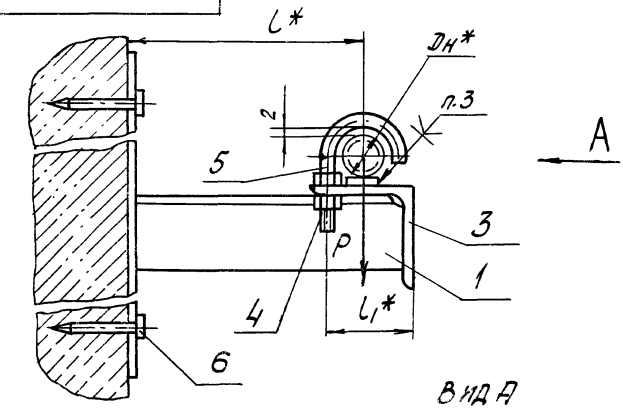

Обозначение	Наружный диаметр трубопровода Dн, мм	Допускаемая нагрузка P, кгс	Размеры, мм		Масса, одного пролета опоры с одним кронштейном, кг
			l*	l1*	
А14Б297.000	20	20	110	35	19,08
-01	25		113	37	19,18
-02	32		116	39	19,28

Вид А

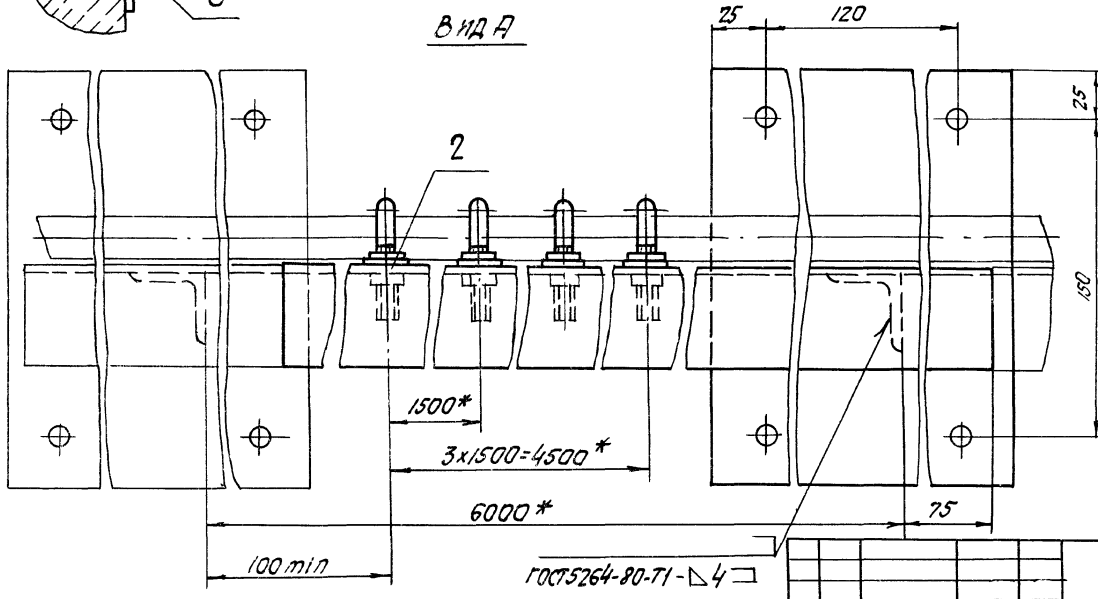

1.* Размеры для справок.

2. Неуказанные предельные отклонения размеров: $\pm t_2/2$.

3. Клей 88-Н ТУ38-1051061-76.

4. Крепление кронштейна произвести монтажным пистолетом ПЦ52-1 по ТУ3-741-74.

5. При креплении кронштейна к кирпичной стене количество дюбелей в верхнем ряду увеличить в два раза.

Изм	Лист	№ докум.	Подп.	Дата
Разраб.		Шершакова		XI-83
Пров.		Крупник		
Рук.гр.		Крупник		
Гл.спец.		Вайнберг		
Н.контр.		Литвак		
Утв.		Спивак		

А14Б297 000 СБ

Опора со сплошным основанием к бетонной стене или железобетонной колонне DН 20-32.

Лит.	Масса	Масштаб
И	Смотри табл.	—

Лист | Листов 1

Госстрой СССР
Сантехпроект
г. Москва

Копировал: 20800 45 Формат А3

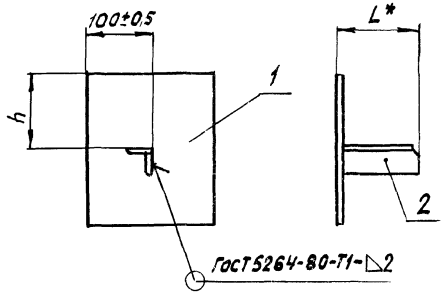

Обозначение	Размеры, мм		Масса, кг
	L*	h	
А14Б297.010	127	80	0,71
-01	130		0,72
-02	133		0,73
-03	125		0,71
-04	143		0,74
-05	152		0,85
-06	160,5	130	1,54
-07	203,5		1,75

*Размер для справок

Изм.	Лист	№ докум.	Подп.	Дата
Разраб.		Павловский		
Пров.		Крупник		
Рук. гр.		Крупник		
Гл. спец.		Вайнберг		
Н. контр.		Литвак		
Утв.		Спивак		

А14Б297.010СБ

Кронштейн

Лит	Масса	Масса
И	См. таб.	—

Лист | Листов 1

ГОССТРОЙ СССР САНТЕХПРОЕКТ г. Москва

Копировал Формат А4

Инв. № подл. | Подпись и дата | Взам. инв. № | Инв. № дубл. | Подпись и дата

Формат	Зона	Поз.	Обозначение	Наименование	Кол.	Кол. на испол. А14Б297.010-						Примечание
					-	01	02	03	04	05	06	07	
				Документация									
А4			А14Б297.010СБ	Сборочный чертеж		X	X	X	X	X	X	X	
				Детали									
А4		1	А14Б290.001	Плита	1	1	1	1	1	1			
			-01	Плита							1	1	
А3		2	А14Б296.001	Консоль	1								
			-03	Консоль		1							
			-04	Консоль			1						
			-05	Консоль				1					
			-32	Консоль					1				
			-06	Консоль						1			
			-07	Консоль							1		
			-08	Консоль								1	
			-09	Консоль									

Изм.	Лист	№ докум.	Подп.	Дата
Разраб.		Павловский		
Пров.		Крупник		
Рук. гр.		Крупник		
Н. контр.		Литвак		
Утв.		Спивак		

А14Б297.010

Кронштейн

Лит.	Лист	Листов
И		1

ГОССТРОЙ СССР САНТЕХПРОЕКТ г. Москва

Копировал Формат А4

Формат	Зона	Поз.	Обозначение	Наименование	Кол. на исполн. А14Б298.000-										Примечание
					–	01	02	03	04	05					
				Документация											
А3			А14Б298.000СБ	Сборочный чертеж	X	X	X	X	X	X					
				Детали											
А4		1	А14Б289.002 -13	Прокладка	4	4									
			-14	Прокладка			4	4	4						
			-15	Прокладка						4					
А3		2	А14Б296.001 -10	Консоль	1										
			-11	Консоль		1									
			-12	Консоль			1								
			-13	Консоль				1							
			-14	Консоль					1						
			-15	Консоль						1					

Изм	Лист	№ докум.	Подп.	Дата
Разраб.		Белявская		VI-83
Пров.		Крупник		
Рук. гр.		Крупник		
Н. контр.		Литвак		
Утв.		Сливак		

А14Б 298.000

Опора со сплошным основанием к кирпичной или бетонной стене ДН 40-110

Лит.	Лист	Листов
И	1	2

Госстрой СССР
Сантехпроект
г. Москва

Копировал

Формат А4

Инв. № подл.	Подпись и дата	Взам. инв. №	Инв. № дубл.	Подпись и дата

Формат	Зона	Поз.	Обозначение	Наименование	Кол. на исполн. А14Б298.000-										Примечание
					–	01	02	03	04	05					
А4		3	А14Б298.001	Основание сплошное	1	1	1								
			-01	Основание сплошное				1	1						
			-02	Основание сплошное						1					
А4		4	А14Б298.002	Планка установочная	4	4									
			-01	Планка установочная			4	4	4	4					
				Стандартные изделия											
		5		Гайка М10.4 ГОСТ5915-70	8	8									
				Гайка М12.4 ГОСТ5915-70			8	8	8	8					
		6		Хомут 50 ОСТ36-17-77	4										
				Хомут 55 ОСТ36-17-77		4									
				Хомут 70 ОСТ36-17-77			4								
				Хомут 80 ОСТ36-17-77				4							
				Хомут 95 ОСТ36-17-77					4						
				Хомут 115 ОСТ36-17-77						4					

Изм	Лист	№ докум.	Подп.	Дата

А14Б 298.000

Лист 2

Копировал

Формат А4

А14Б298.000СБ

Серия 4.900-9 Вып. 1

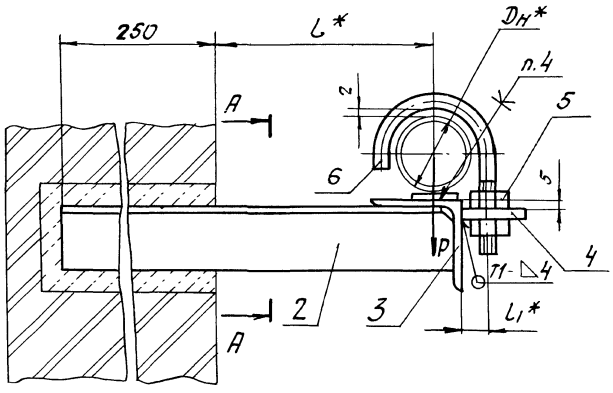

Обозначение	Наружный диаметр трубопровода Dн*, мм	Допускаемая нагрузка P, кгс	Размеры, мм		Масса одного пролета опоры с одной консолью, кг
			L*	L1*	
А14Б298.000	40	20	120	16	19,64
-01	50		125		19,69
-02	63		132	20	20,51
-03	75	38	138	22	23,17
-04	90		145	28	23,31
-05	110	60	180	30	26,62

А-А

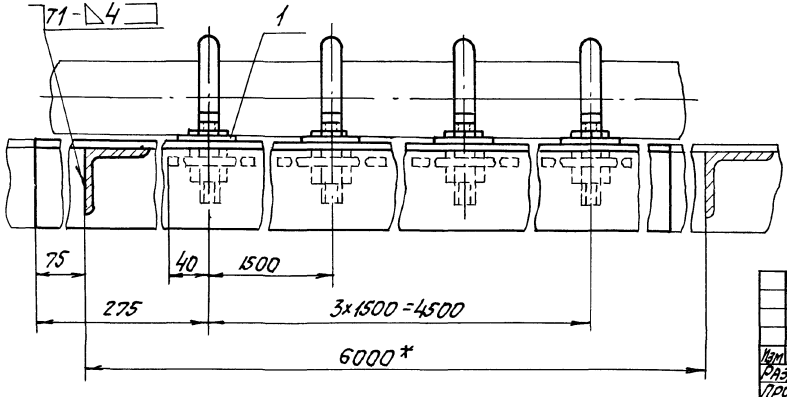

1. *Размеры для справок.
2. Неуказанные предельные отклонения размеров ± t2/2.
3. Сварные швы по ГОСТ 5264-80.
4. Клей 88Н ТУ38-1051061-76.

Изм	Лист	№ докум.	Подп.	Дата
Разраб.		Белявская		VI 83
Пров.		Крупник		
Рук. гр.		Крупник		
Гл. спец.		Вайнберг		
Н. контр.		Литвак		
Утв.		Спивак		

А14Б298.000СБ

Опора со сплошным основанием к кирпичной или бетонной стене Dн 40-110

Лит	Масса	Масштаб
И	См. табл.	—

Лист | Листов 1

Госстрой СССР
Сантехпроект
г. Москва

АИ46 298.001

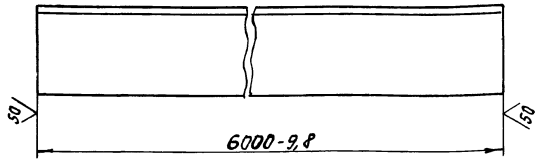

Обозначение	Материал	Масса, кг
АИ6 298.001	Уголок $\frac{Б\text{-}50\times50\times4\ ГОСТ\ 8509\text{-}72}{ВСт.3пс\text{-}3\text{-}I\ ГОСТ\ 535\text{-}79}$	18,3
-01	Уголок $\frac{Б\text{-}56\times56\times4\ ГОСТ\ 8509\text{-}72}{ВСт.3пс\text{-}3\text{-}I\ ГОСТ\ 535\text{-}79}$	20,6
-02	Уголок $\frac{Б\text{-}63\times63\times4\ ГОСТ\ 8509\text{-}72}{ВСт.3пс3\text{-}I\ ГОСТ\ 535\text{-}79}$	23,4

Изм.	Лист	№ докум.	Подп.	Дата
Разраб.		Беляевская		VI-83
Пров.		Крупник		
Рук. гр.		Крупник		
Гл. спец.		Вайнберг		
Н. контр.		Литвак		
Утв.		Спивак		

АИ6 298.001

Основание сплошное

Смотри таблицу

Лит.	Масса	Масштаб
И	См. табл.	—
Лист	Листов 1	

Госстрой СССР Сантехпроект г. Москва

Копировал

Инв. № подл. | Подпись и дата | Взам. инв. № | Инв. № дубл. | Подпись и дата

АИ4 298.002

Рис. 1

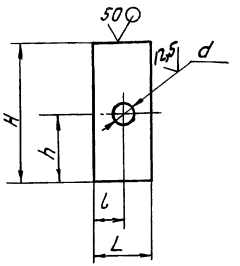

Рис. 2

Остальное - см. рис. 1

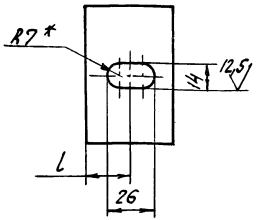

Обозначение	Рис.	Размеры, мм H	h	L	l	d	Материал	Масса, кг
АИ6 298.002	1	80	40	32	16	12	Лист Б5,0 ГОСТ 19903-74 ВСт.3пс ГОСТ 14637-79	0,10
-01	2			50	25	—	Лист Б7,0 ГОСТ 19903-74 ВСт.3пс ГОСТ 14637-79	0,22
-02	1	75	45	40	20	12	Лист Б5,0 ГОСТ 19903-74 ВСт.3пс ГОСТ 14637-79	0,11
-03		100	55			14		0,15

1.* Размер для справок.

2. Неуказанные предельные отклонения размеров $\pm t_2/2$; $-t_2$; $\pm t_2/2$.

Изм.	Лист	№ докум.	Подп.	Дата
Разраб.		Беляевская		VI-83
Пров.		Крупник		
Рук. гр.		Крупник		
Гл. спец.		Вайнберг		
Н. контр.		Литвак		
Утв.		Спивак		

АИ6 298.002

Планка установочная.

Смотри таблицу

Лит.	Масса	Масштаб
И	См. табл.	—
Лист	Листов 1	

Госстрой СССР Сантехпроект г. Москва

Формат	Зона	Поз.	Обозначение	Наименование	Кол. на испол. А1А6299.000-				Примечание
					-	01	02	03	
				Документация					
А3			А1А6299.000СБ	сборочный чертеж	X	X	X	X	
				Сборочные единицы					
А4		1	А1А6299.010	Кронштейн	1				
			-02	Кронштейн		1			
			-04	Кронштейн			1		
			-06	Кронштейн				1	
А4		2	-01	Кронштейн	1				
			-03	Кронштейн		1			
			-05	Кронштейн			1		
			-07	Кронштейн				1	
				Детали					
А4		3	А1А6289.002-14	Прокладка	4	4	4		

Изм.	Лист	№ докум.	Подп.	Дата
Разраб.		Шершакова		XI-93
Пров.		Крупник		
Рук.гр.		Крупник		
Н.контр.		Литвак		
Утв.		Спивак		

А1А6299.000

Опора со сплошным основанием к железобетонной колонне Dн 63-110

Лит.	Лист	Листов
И	1	2

Госстрой СССР Сантехпроект г. Москва

Копировал: СБ Формат А4

Инв. № подл.	Подпись и дата	Взам. инв. №	Инв. № дубл.	Подпись и дата

Формат	Зона	Поз.	Обозначение	Наименование	Кол. на испол. А1А6299.000-				Примечание
					-	01	02	03	
А4		3	А1А6289.002-15	Прокладка				4	
А4		4	А1А6294.001	Стяжка	2	2	2	2	
А4		5	А1А6298.001	Основание сплошное	1				
			-01	Основание сплошное		1	1		
			-02	Основание сплошное				1	
А4		6	А1А6298.002-01	Планка установочная	4	4	4	4	
				Стандартные изделия					
		7		Гайка М12.4 ГОСТ5915-70	16	16	16	16	
				Хомуты ОСТ36-17-77					
		8		70	4				
				80		4			
				95			4		
				115				4	

Изм.	Лист	№ докум.	Подп.	Дата

А1А6299.000

Лист 2

Копировал: СБ Формат А4

20800 05

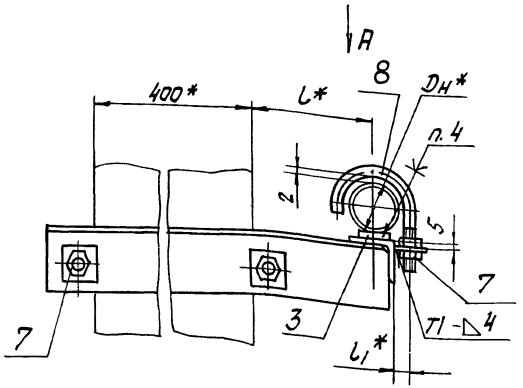

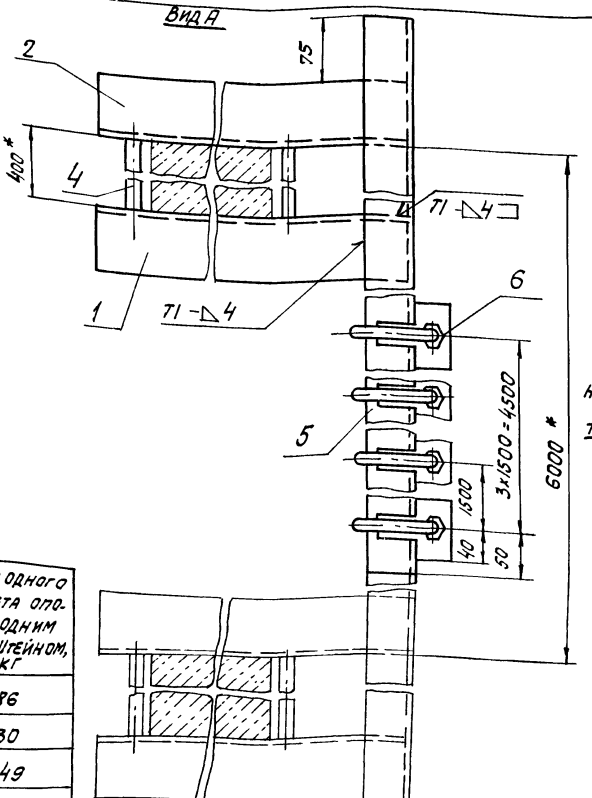

1.* Размеры для справок

2. Неуказанные предельные отклонения размеров: $\pm t_2/2$.

3 Сварные швы по ГОСТ 5264-80.

4. Клей 88Н ТУ 38-105161-76.

Обозначение	Наружный диаметр трубопровода Dн*, мм	Допускаемая нагрузка P, кгс	Размеры, мм		Масса одного пролета опоры с одним кронштейном, кг
			L*	L1*	
А146299.000	63	20	132	20	27,86
-01	75	38	138	22	30,30
-02	90		145	28	30,49
-03	110	60	180	30	33,88

Изм.	Лист	№ докум.	Подп.	Дата
Разраб.		Шершакова		11.85
Пров.		Крупник		
Рук. гр.		Крупник		
Гл. спец.		Вайнберг		
Н. контр.		Литвак		
Утв.		Сливак		

А146299.000 СБ

Опора со сплошным основанием к железобетонной колонне Dн 63-110.

Лит.	Масса	Масштаб
И	см. табл.	—

Лист | Листов 1

Госстрой СССР Сантехпроект г. Москва

Копировал: СК 20800 51 Формат А3

Формат	Зона	Поз.	Обозначение	Наименование	Кол. на исполн. А1-46299.010-										Примечание
					–	01	02	03	04	05	06	07	08	09	
				Документация											
А3			А1-46299.010 СБ	Сборочный чертеж	X	X	X	X	X	X	X	X	X	X	
				Детали											
А4		1	А1-46294.002	Накладка	2	2	2	2	2	2	2	2	2	2	
А3		2	А1-46296.001 -16	Консоль	1										
			-17	Консоль		1									
			-18	Консоль			1								
			-19	Консоль				1							
			-20	Консоль					1						
			-21	Консоль						1					
			-22	Консоль							1				
			-23	Консоль								1			
			-24	Консоль									1		
			-25	Консоль										1	

Изм.	Лист	№ докум.	Подп.	Дата
Разраб.		Шершакова		XI-83
Пров.		Крупник		
Рук.гр.		Крупник		
Н.контр.		Питвак		
Утв.		Спивак		

А1-46299.010

Кронштейн

Лит.	Лист	Листов
И	1	2

Госстрой СССР САНТЕХПРОЕКТ г. Москва

Копировал: СК Формат А4

Инв. № подл.	Подпись и дата	Взам. инв. №	Инв. № дубл.	Подпись и дата

Формат	Зона	Поз.	Обозначение	Наименование	Кол. на исполн. А1-46299.010-										Примечание
					10	11	12	13	14	15					
				Документация											
А3			А1-46299.010 СБ	Сборочный чертеж	X	X	X	X	X	X					
				Детали											
А4		1	А1-46294.002	Накладка	2	2	2	2	2	2					
А3		2	А1-46296.001 -26	Консоль	1										
			-27	Консоль		1									
			-28	Консоль			1								
			-29	Консоль				1							
			-30	Консоль					1						
			-31	Консоль						1					

Изм.	Лист	№ докум.	Подп.	Дата

А1-46299.010

Копировал: СК

Формат А4

20800

52

А14Б299.010СБ

Серия 4.900-9 Вып. 1

Рис. 1

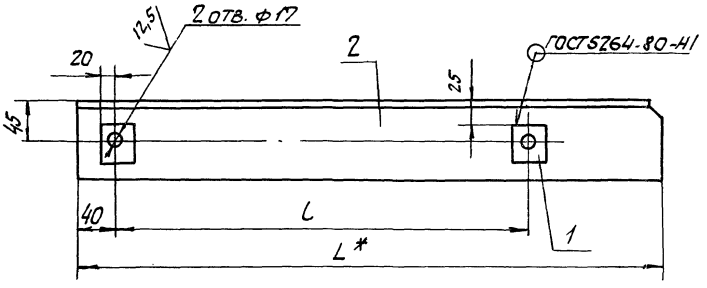

Рис. 2

Остальное см. рис. 1

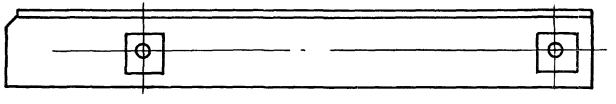

Обозначение	Рис.	Размеры, мм L*	Размеры, мм L	Масса, кг
А14Б299.010	1	600,5	435	3,09
-01	2			
-02	1	609		3,13
-03	2			
-04	1	618		3,17
-05	2			
-06	1	661		3,38
-07	2			
-08	1	800,5	635	4,05
-09	2			
-10	1	809,5		4,10
-11	2			
-12	1	818		4,13
-13	2			
-14	1	861		4,34
-15	2			

1.* Размеры для справок.

2. Неуказанные предельные отклонения размеров: $\pm t_2$; $\pm t_2/2$.

Изм	Лист	№ докум.	Подп.	Дата
Разраб.		Шершакова		VI-83
Пров.		Крупник		
Рук.гр.		Крупник		
Гл.спец		Вайнберг		
Н.контр.		Литвак		
Утв.		Сливак		

А14Б299.010СБ

Кронштейн

Лит.	Масса	Масштаб
И	См. табл.	—

Лист | Листов 1

Госстрой СССР
Сантехпроект
г. Москва

Копировал: СК 20800 53 Формат А3

Инв. № подл. | Подпись и дата | Взам. инв. № | Инв. № дубл. | Подпись и дата

Формат	Зона	Поз.	Обозначение	Наименование	Кол. на исполн. А14Б300000 –										Примечание
					–	01	02	03							
				Документация											
А3			А14Б300.000СБ	Сборочный чертеж	X	X	X	X							
				Сборочные единицы											
А4		1	А14Б299.010-08	Кронштейн	1										
			-10	Кронштейн		1									
			-12	Кронштейн			1								
			-14	Кронштейн				1							
А4		2	-09	Кронштейн	1										
			-11	Кронштейн		1									
			-13	Кронштейн			1								
			-15	Кронштейн				1							

Изм.	Лист	№ докум.	Подп.	Дата	А14Б300.000			
Разраб.		Шершакова		10.83	Опора со сплошным основанием к железобетонной колонне Дн63-110	Лит.	Лист	Листов
Пров.		Крупник				И	1	2
Рук.гр.		Крупник				Госстрой СССР Сантехпроект г. Москва		
Н.контр.		Литвак						
Утв.		Спивак						

Копировал: [illegible] Формат А4

Инв. № подл.	Подпись и дата	Взам. инв. №	Инв. № дубл.	Подпись и дата

Формат	Зона	Поз.	Обозначение	Наименование	Кол. на исполн. А14Б300.000-										Примечание
					–	01	02	03							
				Детали											
А4		3	А14Б.289.002-14	Прокладка	4	4	4								
			-15	Прокладка				4							
А4		4	А14Б294.001	Стяжка	2	2	2	2							
А4		5	А14Б298.001	Основание сплошное	1										
			-01	Основание сплошное		1	1								
			-02	Основание сплошное				1							
А4		6	А14Б298.002-01	Планка установочная	4	4	4	4							
				Стандартные изделия											
		7		Гайка М12.4 ГОСТ5915-70	16	16	16	16							
				Хомуты ОСТ36А7-77											
		8		70	4										
				80		4									
				95			4								
				115				4							

Изм.	Лист	№ докум.	Подп.	Дата	А14Б300.000	Лист
						2

Копировал: [illegible] Формат А4

А1465300.000СБ

Серия 4.900-9 Вып. 1

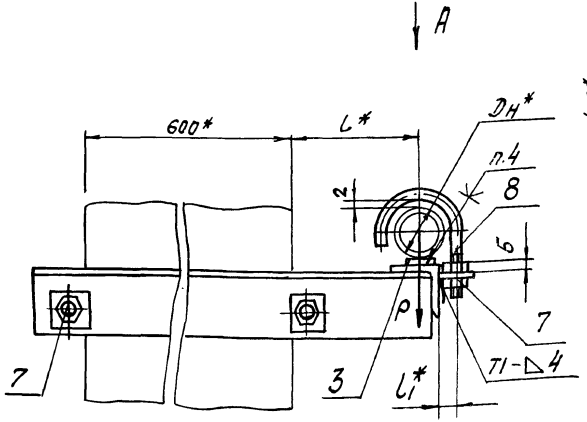

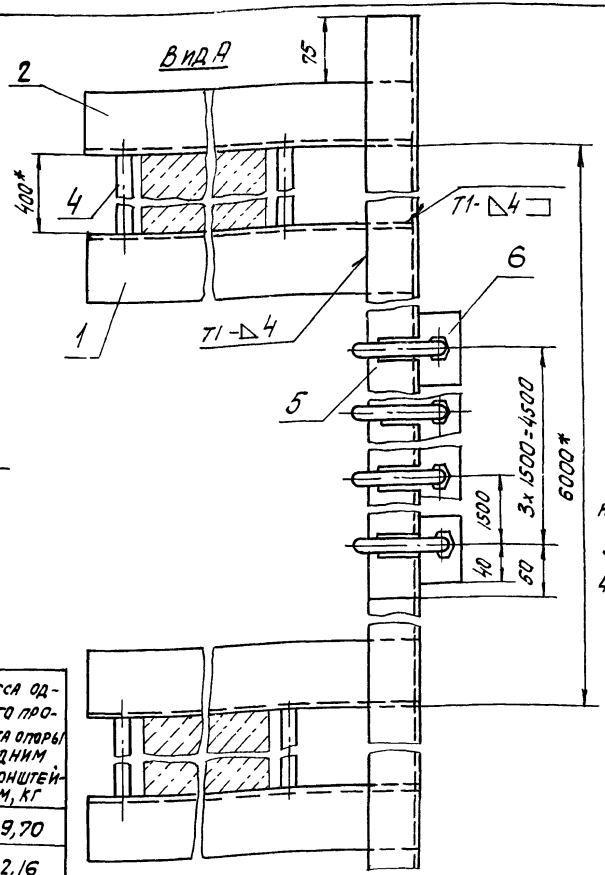

1.* Размеры для справок.

2. Неуказанные предельные отклонения размеров: $\pm t_2/2$.

3. Сварные швы по ГОСТ 5264-80

4. Клей 88Н ТУ38-105161-76

Обозначение	Наружный диаметр трубопровода Dн*, мм	Допускаемая нагрузка P, кгс	Размеры, мм		Масса одного пролета опоры с одним кронштейном, кг
			L*	l_1*	
А1465300.000	63	20	132	20	29,70
-01	75	38	138	22	32,16
-02	90		145	28	32,34
-03	110	60	180	30	35,72

Изм.	Лист	№ докум.	Подп.	Дата
Разраб.		Шершакова		XI-83
Пров.		Крупник		
Рук. гр.		Крупник		
Гл. спец.		Вайнберг		
Н. контр.		Литвак		
Утв.		Сливак		

А1465300.000СБ

Опора со сплошным основанием к железобетонной колонне Dн 63-110.

Лит.	Масса	Масштаб
И	См. табл.	
Лист	Листов 1	

Госстрой СССР САНТЕХПРОЕКТ г. Москва

Инв. № подл. | Подпись и дата | Взам. инв. № | Инв. № дубл. | Подпись и дата

Формат	Зона	Поз.	Обозначение	Наименование	Кол. на испол. А1465301.000 –										Примечание
					–	01	02	03	04						
				Документация											
А3			А1465301.000 СБ	Сборочный чертеж	X	X	X	X	X						
				Сборочные единицы											
А4		1	А1465297.010 –03	Кронштейн	1										
			–04	Кронштейн		1									
			–05	Кронштейн			1								
			–06	Кронштейн				1							
			–07	Кронштейн					1						
				Детали											
А4		2	А1465289.002 –13	Прокладка	4										
			–14	Прокладка		4	4	4							

Изм.	Лист	№ докум.	Подп.	Дата
Разраб.		Белявская		VI-83
Пров.		Крупник		
Рук.гр.		Крупник		
Н.контр.		Литвак		
Утв.		Сливак		

А1465301.000

Опора со сплошным основанием к бетонной стене или железобетонной колонне Dн 40-110

Лит.	Лист	Листов
И	1	2

Госстрой СССР Сантехпроект г. Москва

Копировал: СЛ Формат А4

Инв. № подл. | Подпись и дата | Взам. инв. № | Инв. № дубл. | Подпись и дата

Формат	Зона	Поз.	Обозначение	Наименование	Кол. на испол. А1465301.000 –										Примечание
					–	01	02	03	04						
А4		2	А1465289.002 –15	Прокладка					4						
А4		3	А1465298.001	Основание сплошное	1	1									
			–01	Основание сплошное			1	1							
			–02	Основание сплошное					1						
А4		4	А1465298.002	Планка установочная	4										
			–01	Планка установочная		4	4	4	4						
				Стандартные изделия											
		5		Гайка М10.4 ГОСТ 5915-70	8										
				Гайка М12.4 ГОСТ 5915-70		8	8	8	8						
		6		Хомут 50 ОСТ 36-17-77	4										
				Хомут 70 ОСТ 36-17-77		4									
				Хомут 80 ОСТ 36-17-77			4								
				Хомут 95 ОСТ 36-17-77				4							
				Хомут 115 ОСТ 36-17-77					4						
				Прочие изделия											
		7		Дюбель ДГПШ 4.5х40 ТУ3-741-74	4	4	4								
				Дюбель ДГПШ 4.5х60 ТУ3-741-74				4	4						

Изм.	Лист	№ докум.	Подп.	Дата

А1465301.000

Лист 2

Копировал: СЛ Формат А4

20800 56

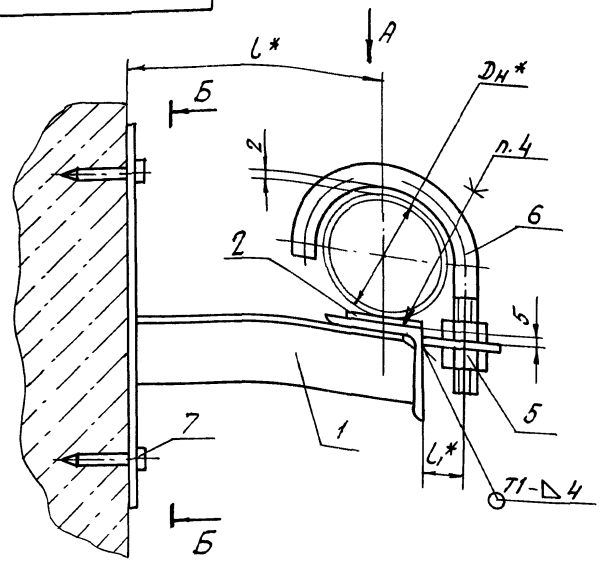

Вид А

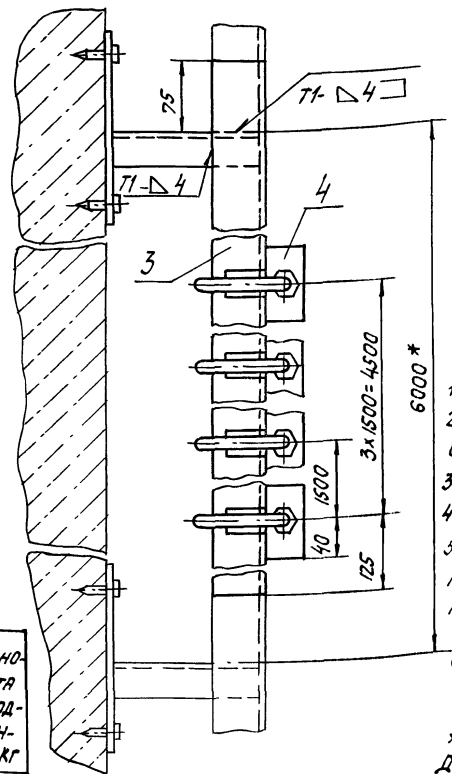

Б-Б

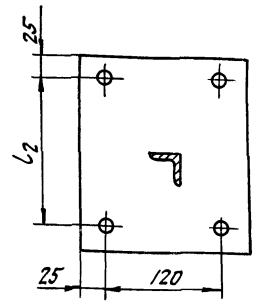

1. *Размеры для справок.
2. Неуказанные предельные отклонения размеров ±t2/2.
3. Сварные швы по ГОСТ5264-80.
4. Клей 88Н ТУ38-1051061-76.
5. Крепление кронштейна поз.1 произвести монтажным пистолетом ПЦ52-1 по ТУ3-741-76.
6. При креплении кронштейна к кирпичной стене количество дюбелей в верхнем ряду увеличить в два раза.

Обозначение	Наружный диаметр трубопровода Dн*, мм	Допускаемая нагрузка P, кгс	Размеры, мм			Масса одного пролета опоры с одним кронштейном, кг
			l*	l1*	l2	
А14Б301.000	40	20	120	16	150	19,8
-01	63		132	20		20,7
-02	75	38	138	22		23,2
-03	90		145	28	250	24,0
-04	110	60	180	30		27,2

Изм.	Лист	№ докум.	Подп.	Дата
Разраб.		Белявская		11-83
Пров.		Крупник		
Рук.гр.		Крупник		
Гл.спец.		Вайнберг		
Н.контр.		Литвак		
Утв.		Спивак		

А14Б 301.000 СБ

Опора со сплошным основанием к бетонной стене или железобетонной колонне Dн 40-110.

Лит.	Масса	Масштаб
И	См. табл.	—

Лист | Листов 1

Госстрой СССР
Сантехпроект
г.Москва

Серия 4.900-9 Вып. 1

Инв. № подл. | Подпись и дата | Взам. инв. № | Инв. № дубл. | Подпись и дата

Формат	Зона	Поз.	Обозначение	Наименование	Кол. на испол. А1Б302.000-			Примечание
					-	01	02	
				Документация				
*)			А1Б302.000СБ	Сборочный чертеж	X	X	X	*) А3; А4
				Детали				
А4		1	А1Б289.002 - 02	Прокладка	2	2		
			-03	Прокладка			2	
		2	-09	Прокладка	2			
			-10	Прокладка		2		
			-11	Прокладка			2	
А4		3	А1Б302.001	Консоль	1			
			-01	Консоль		1		
			-02	Консоль			1	
А3		4	А1Б302.002	Уголок	1			

Изм.	Лист	№ докум.	Подп.	Дата
Разраб.	Делявская			11.83
Пров.	Крупник			
Рук.гр.	Крупник			
Н.контр.	Литвак			
Утв.	Сливак			

А1Б 302. 000

Опора со сплошным основанием к кирпичной или бетонной стене Dн 125-200

Лит.	Лист	Листов
И	1	3

Госстрой СССР Сантехпроект г. Москва

Копировал: СК Формат А4

Инв. № подл. | Подпись и дата | Взам. инв. № | Инв. № дубл. | Подпись и дата

Формат	Зона	Поз.	Обозначение	Наименование	Кол. на испол. А1Б302.000-			Примечание
					-	01	02	
А3		4	А1Б302.002 - 02	Уголок		1		
			-04	Уголок			1	
		5	-01	Уголок	1			
			-03	Уголок		1		
			-05	Уголок			1	
А4		6	А1Б302.003	Настил	1			
			-01	Настил		1		
			-02	Настил			1	
А4		7	А1Б302.004	Уголок	2			
			-01	Уголок		2		
			-02	Уголок			2	
		11	-03	Уголок			2	
				Стандартные изделия				
				Болты ГОСТ 7798-70				
		8		М10×20.36	4	4		
				М12×25.36			4	

Изм.	Лист	№ докум.	Подп.	Дата

А1Б302.000

Лист 2

Копировал: СК Формат А4

20800 58

А1А5 302. 000 СБ

Серия 4.900-9 Вып. 1

Рис. 2

Остальное - см. рис. 1

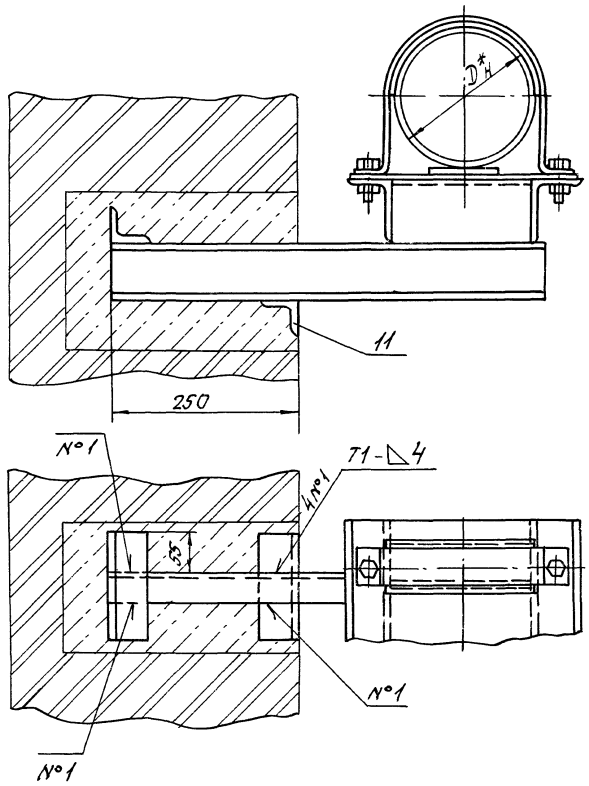

Инв. № подл.	Подпись и дата	Взам. инв. №	Инв. № дубл.	Подпись и дата

Изм.	Лист	№ докум.	Подп.	Дата	А146302.000 СБ	Лист 2

Копировал

Формат А4

Инв. № подл.	Подпись и дата	Взам. инв. №	Инв. № дубл.	Подпись и дата

Формат	Зона	Поз.	Обозначение	Наименование	Кол. на испол. А146302.000 –	01	02	Примечание
				Гайки ГОСТ 5915-70				
				М10.4	4	4		
		9		М12. 4			4	
				Скоба СО-125 ОСТ36-17-77	2			
				Скоба СО-160 ОСТ36-17-77		2		
		10		Скоба СО-200 ОСТ36-17-77			2	

Изм.	Лист	№ докум.	Подп.	Дата	А146 302. 000	Лист 3

Копировал

20800 59

Рис. 1

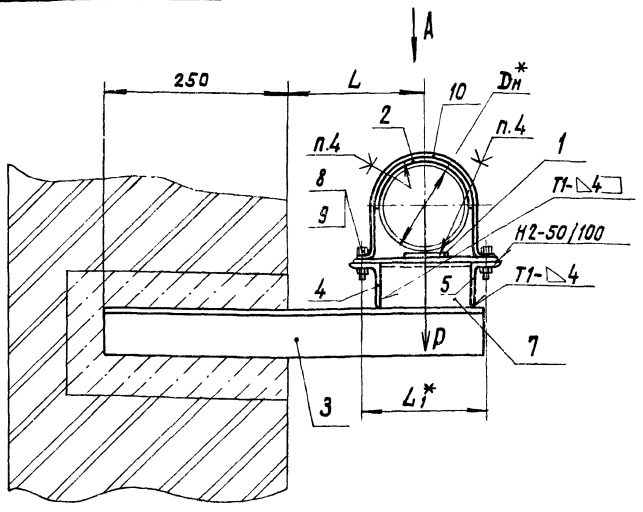

Вид А

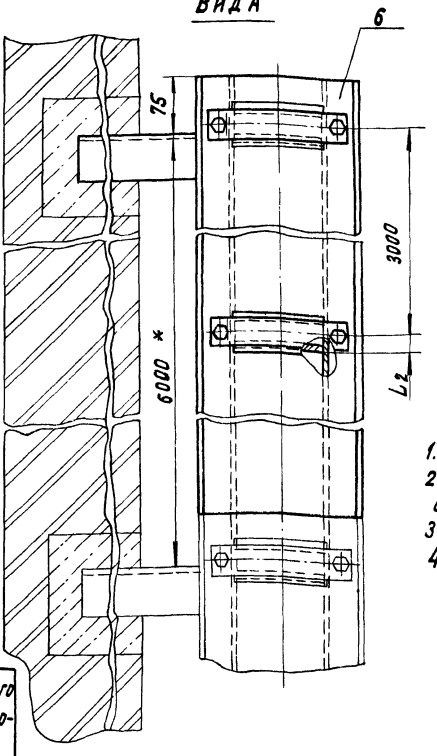

1.* Размеры для справок.
2. Неуказанные предельные отклонения размеров $\pm t_2/2$.
3. Сварные швы по ГОСТ 5264-80.
4. Клей 88Н ТУ38-1051061-76.

Обозначение	Рис.	Наружный диаметр трубопровода Dн*, мм	Допускаемая нагрузка P, кгс	Размеры, мм L	L1*	L2	Масса одного пролета опоры с одной консолью; кг
А14Б302.000	1	125	100	188	160	22	64,06
-01		160	130	205	200	30	77,19
-02	2	200	200	225	255		102,63

Изм.	Лист	№ докум.	Подп.	Дата
Разраб.		Белявская		11-83
Пров.		Крупник		
Рук. группы		Крупник		
Гл. спец.		Ваннберг		
Н. контр.		Литвак		
Утв.		Спивак		

А14Б 302.000 СБ

Опора со сплошным основанием к кирпичной или бетонной стене Dн 125-200

Лит.	Масса	Масштаб
И	см. табл.	—

Лист 1 Листов 2

Госстрой СССР Сантехпроект г. Москва

Рис. 1

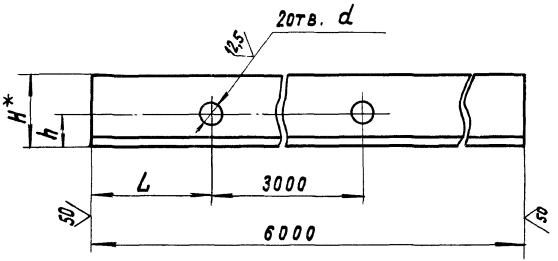

Рис. 2

Остальное - см. рис. 1

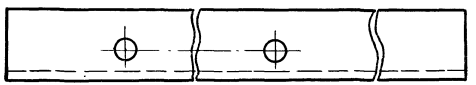

Обозначение	Рис.	Размеры, мм H*	h	L	d	Материал	Масса, кг
А14Б 302.002	1	40	17,5	68	12	Уголок Б-63×40×5 ГОСТ 8510-72 / В Ст.3пс-3-I ГОСТ 535-79	23,45
-01	2						
-02	1	50	30	65	12	Уголок Б-75×50×5 ГОСТ 8510-72 / В Ст.3пс-3-I ГОСТ 535-79	28,73
-03	2						
-04	1	56			14	Уголок Б-90×56×5,5 ГОСТ 8510-72 / В Ст.3пс-3-I ГОСТ 535-79	37,00
-05	2						
-06	1	40	17,5	350	12	Уголок Б-63×40×5 ГОСТ 8510-72 / В Ст.3пс-3-I ГОСТ 535-79	23,45
-07	2						
-08	1	50	30			Уголок Б-75×50×5 ГОСТ 8510-72 / В Ст.3пс-3-I ГОСТ 535-79	28,73
-09	2						
-10	1	56		375	14	Уголок Б-90×56×5,5 ГОСТ 8510-72 / В Ст.3пс-3-I ГОСТ 535-79	37,00
-11	2						
-12	1	50		65	12	Уголок Б-75×50×5 ГОСТ 8510-72 / В Ст.3пс-3-I ГОСТ 535-79	28,73
-13	2						
-14	1	56	45			Уголок Б-90×56×5,5 ГОСТ 8510-72 / В Ст.3пс-3-I ГОСТ 535-79	37,00
-15	2						
-16	1	63	35	60	14	Уголок Б-100×63×6 ГОСТ 8510-72 / В Ст.3пс-3-I ГОСТ 535-79	45,17
-17	2						
-18	1	50	30	375	12	Уголок Б-75×50×5 ГОСТ 8510-72 / В Ст.3пс-3-I ГОСТ 535-79	28,73
-19	2						
-20	1	56	45			Уголок Б-90×56×5,5 ГОСТ 8510-72 / В Ст.3пс-3-I ГОСТ 535-79	37,00
-21	2						
-22	1	63	35		14	Уголок Б-100×63×6 ГОСТ 8510-72 / В Ст.3пс-3-I ГОСТ 535-79	45,17
-23	2						

1.* Размер для справок.

2. Неуказанные предельные отклонения размеров $+t_2; -t_2; \pm t_2/2$

Изм.	Лист	№ докум.	Подп.	Дата
Разраб.		Белявская		VI-83
Пров.		Крупник		
Рук. группы		Крупник		
Гл. спец.		Вайнберг		
Н. контр.		Литвак		
Утв.		Сливак		

А14Б 302.002

Уголок

См. таблицу

Лит.	Масса	Масштаб
И	См. табл.	—

Лист | Листов 1

Госстрой СССР Сантехпроект г. Москва

Копировала: Крамлина 20800 61 Формат: А3

Формат	Зона	Поз.	Обозначение	Наименование	Кол. на испол. А14Б303.000 –			Примечание
					–	01	02	
				Документация				
А3			А14Б303.000 СБ	Сборочный чертеж	X	X	X	
				Сборочные единицы				
А3		1	А14Б294.010-16	Кронштейн	1			
			-18	Кронштейн		1		
			-20	Кронштейн			1	
А3		2	А14Б294.010-17	Кронштейн	1			
			-19	Кронштейн		1		
			-21	Кронштейн			1	
				Детали				
А4		3	А14Б289.002-02	Прокладка	2	2		
			-03	Прокладка			2	

Изм.	Лист	№ докум.	Подп.	Дата
Разраб.		Шершакова		VI-83
Пров.		Крупник		
Рук. группы		Крупник		
Н. контр.		Литвак		
Утв.		Спивак		

А14Б.303.000

Опора со сплошным основанием к железобетонной колонне Dн125-200

Лит.	Лист	Листов
И	1	3

Госстрой СССР Сантехпроект г. Москва

Копировала: Крайлина Формат: А4

Инв. № подл.	Подп. и дата	Взам. инв. №	Инв. № дубл.	Подп. и дата

Формат	Зона	Поз.	Обозначение	Наименование	Кол. на испол. А14Б303.000 –			Примечание
					–	01	02	
А4		4	А14Б289.002-09	Прокладка	2			
			-10	Прокладка		2		
			-11	Прокладка			2	
А4		5	А14Б294.001-01	Стяжка	2	2		
			-02	Стяжка			2	
А4		6	А14Б298.002-02	Планка установочная	4	4		
			-03	Планка установочная			4	
А3		7	А14Б302.002-06	Уголок	1			
			-08	Уголок		1		
			-10	Уголок			1	
А3		8	А14Б302.002-07	Уголок	1			
			-09	Уголок		1		
			-11	Уголок			1	
А4		9	А14Б302.003-03	Настил	1			
			-04	Настил		1		
			-05	Настил			1	
А4		10	А14Б302.004	Уголок	2			
			-01	Уголок		2		
			-02	Уголок			2	

Копировал

Изм.	Лист	№ докум.	Подп.	Дата

А14Б303.000

Лист 2

Копировала: Крайлина Формат: А4

А14Б 302.004

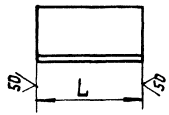

Обозначение	L, мм	Материал	Масса, кг
А14Б 302.004	125	Уголок Б-63×40×5 ГОСТ 8510-72 / ВСт.3пс-3-I ГОСТ 535-79	0,49
-01	140	Уголок Б-75×50×5 ГОСТ 8510-72 / ВСт.3пс-3-I ГОСТ 535-79	0,67
-02	195	Уголок Б-90×56×5,5 ГОСТ 8510-72 / ВСт.3пс-3-I ГОСТ 535-79	1,20
-03	150	Уголок Б-50×50×5 ГОСТ 8509-72 / ВСт.3пс-3-I ГОСТ 535-79	0,57
-04	200		0,75
-05	395	Уголок Б-75×50×5 ГОСТ 8510-72 / ВСт.3пс-3-I ГОСТ 535-79	1,89
-06	440	Уголок Б-90×56×5,5 ГОСТ 8510-72 / ВСт.3пс-3-I ГОСТ 535-79	2,71
-07	545	Уголок Б-100×63×6 ГОСТ 8510-72 / ВСт.3пс-3-I ГОСТ 535-79	4,10

Неуказанные предельные отклонения размеров $-t_2$.

Изм.	Лист	№ докум.	Подп.	Дата
Разраб.		Белявская		VI-83
Пров.		Крупник		
Рук. группы		Крупник		
Гл. спец.		Вайнберг		
Н. контр.		Литвак		
Утв.		Спивак		

А14Б 302.004

Уголок

Лит.	Масса	Масштаб
И	См. табл.	—

Лист | Листов 1

См. таблицу

ГОССТРОЙ СССР САНТЕХПРОЕКТ г. Москва

Инв. № подл. | Подп. и дата | Взам. инв. № | Инв. № дубл. | Подп. и дата

Инв. № подл. | Подп. и дата | Взам. инв. № | Инв. № дубл. | Подп. и дата

Формат	Зона	Поз.	Обозначение	Наименование	Кол. на исполн. А14Б303.000 –			Примечание
					–	01	02	
				Стандартные изделия				
				Болты ГОСТ 7798-70				
		11		М10×20.36	4	4		
				М12×25.36			4	
		12		М10×25.36	4	4		
				М12×30.36			4	
				Гайки ГОСТ 5915-70				
		13		Гайка М10.4	4	4		
				Гайка М12.4			4	
		14		Гайка М10.4	4	4		
				Гайка М12.4			4	
		15		Гайка М16.4	8	8		
				Гайка М20.4			8	
				Скобы ОСТ 36-17-77				
		16		СО-125	2			
				СО-160		2		
				СО-200			2	

Изм.	Лист	№ докум.	Подп.	Дата

А14Б303.000

Лист 3

Копировала: Крайлина Формат А4

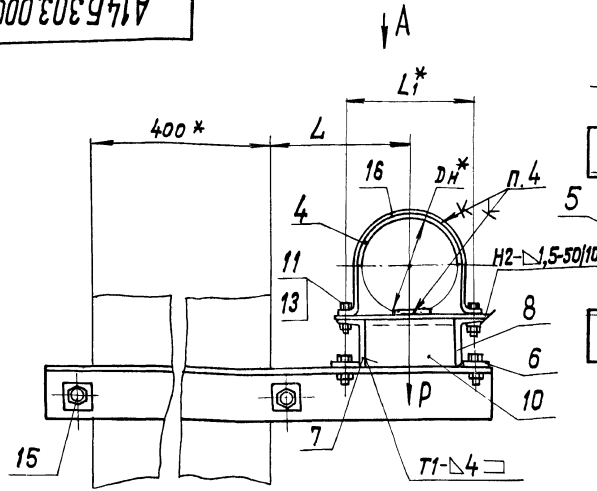

Вид А

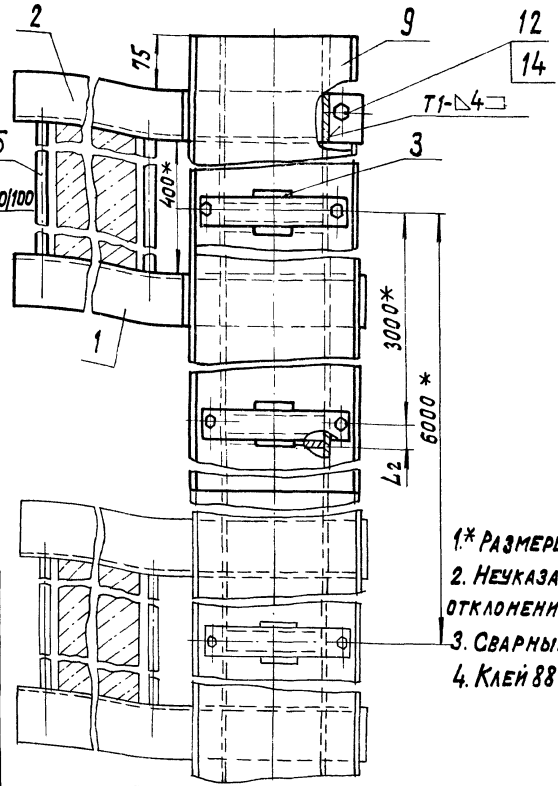

1.* Размеры для справок
2. Неуказанные предельные отклонения размеров: $\pm t_2/2$
3. Сварные швы по ГОСТ 5264-80
4. Клей 88Н ТУ38-105161-76

Обозначение	Наружный диаметр трубопровода Dн*, мм	Допускаемая нагрузка, Р, кгс	Размеры, мм			Масса одного пролета опоры с одним кронштейном, кг
			L	L1*	L2	
А14Б203.000	125	100	188	160	22	74,40
-01	160	130	205	200	30	87,05
-02	200	200	225	255		110,20

Изм.	Лист	№ докум.	Подп.	Дата
Разраб.		Шершакова		VI-83
Пров.		Крупник		VI-83
Рук. группы		Крупник		
Гл. спец.		В. Айнбер		
Н. контр.		Литвак		
Утв.		Сливак		

А14Б303.000 СБ

Опора со сплошным основанием к железобетонной колонне Dн 125-200

Лит.	Масса	Масштаб
И	См. табл.	—

Лист | Листов 1

Госстрой СССР Сантехпроект г. Москва

Формат	Зона	Поз.	Обозначение	Наименование	Кол. на исполн. А14Б304.000 –			Примечание
					–	01	02	
				Документация				
А4			А14Б304.000 СБ	Сборочный чертеж	Х	Х	Х	
				Сборочные единицы				
А4		1	А14Б294.010 –22	Кронштейн	1			
			–24	Кронштейн		1		
			–26	Кронштейн			1	
		2	–23	Кронштейн	1			
			–25	Кронштейн		1		
			–27	Кронштейн			1	
				Детали				
А4		3	А14Б289.002–02	Прокладка	2	2		

Изм.	Лист	№ докум.	Подп.	Дата	А14Б304.000		
Разраб.		Белявская		VI-89	Опора со сплошным основанием к железобетонной колонне Dн 125-200	Лит.	Лист 1	Листов 3
Пров.		Крупник				И		
Рук. группы		Крупник				Госстрой СССР Сантехпроект г. Москва		
Н. контр.		Литвак						
Утв.		Спивак						

Копировала: Крайлина Формат: А4

Инв. № подл. | Подп. и дата | Взам. инв. № | Инв. № дубл. | Подп. и дата

Формат	Зона	Поз.	Обозначение	Наименование	Кол. на исполн. А14Б304.000 –			Примечание
					–	01	02	
А4		3	А14Б289.002 –03	Прокладка			2	
		4	–09	Прокладка	2			
			–10	Прокладка		2		
			–11	Прокладка			2	
А4		5	А14Б294.001 –01	Стяжка	2	2		
			–02	Стяжка			2	
А4		6	А14Б298.002 –02	Планка установочная	4	4		
			–03	Планка установочная			4	
А3		7	А14Б302.002 –06	Уголок	1			
			–08	Уголок		1		
			–10	Уголок			1	
		8	–07	Уголок	1			
			–09	Уголок		1		
			–11	Уголок			1	
А4		9	А14Б302.003 –03	Настил	1			
			–04	Настил		1		
			–05	Настил			1	
А4		10	А14Б302.004	Уголок	2			
			–01	Уголок		2		

Копировал

Изм.	Лист	№ докум.	Подп.	Дата	А14Б304.000	Лист 2

Копировала. Крайлина Формат А4

А14Б 302.001

Рис. 1

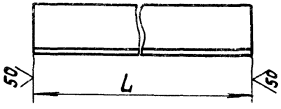

Рис. 2

Остальное-см. рис. 1

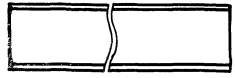

Обозначение	Рис.	L, мм	Материал	Масса, кг
А14Б 302.001	1	516	Уголок Б-63×63×5 ГОСТ 8509-72 / ВСт. 3пс-3-I ГОСТ 535-79	2,48
-01		540	Уголок Б-63×63×6 ГОСТ 8509-72 / ВСт. 3пс-3-I ГОСТ 535-79	2,60
-02	2	588	Швеллер 8 ГОСТ 8240-72 / ВСт. 3пс-3-I ГОСТ 535-79	4,15
-03		798	Швеллер 10 ГОСТ 8240-72 / ВСт. 3пс-3-I ГОСТ 535-79	6,85
-04		855	Швеллер 12 ГОСТ 8240-72 / ВСт. 3пс-3-I ГОСТ 535-79	8,90
-05		948	Швеллер 14а ГОСТ 8240-72 / ВСт. 3пс-3-I ГОСТ 535-79	12,61

Неуказанные предельные отклонения размеров $-t_2$.

Изм.	Лист	№ докум.	Подп.	Дата
Разраб.		Белявская		VI-83
Пров.		Крупник		
Рук. группы		Крупник		
Гл. спец.		Вайнберг		
Н. контр.		Литвак		
Утв.		Спивак		

А14Б 302.001

Консоль

Лит.	Масса	Масштаб
И	См. табл.	—

Лист | Листов 1

См. таблицу

Госстрой СССР
Сантехпроект
г. Москва

Копировала: Краилина Формат: А4

Инв. № подл. | Подп. и дата | Взам. инв. № | Инв. № дубл. | Подп. и дата

Формат	Зона	Поз.	Обозначение	Наименование	Кол. на исполн. А14Б 304.000 – 01	02	Примечание
А4		10	А14Б 302.004-02	Уголок		2	
				Стандартные изделия			
				Болты ГОСТ 7798-70			
				М10×20.36	4	4	
		11		М12×25.36			4
				М10×25.36	4	4	
		12		М12×30.36			4
				Гайки ГОСТ 5915-70			
				М10.4	8	8	
		13		М12.4			8
				М16.4	8	8	
		14		М20.4			8
				Скоба СО-125 ОСТ 36-17-77	2		
		15		Скоба СО-160 ОСТ 36-17-77		2	
				Скоба СО-200 ОСТ 36-17-77			2

Изм.	Лист	№ докум.	Подп.	Дата

А14Б 304.000

Лист 3

Копировала: Краилина Формат: А4

20800 66

А145 304.000СБ

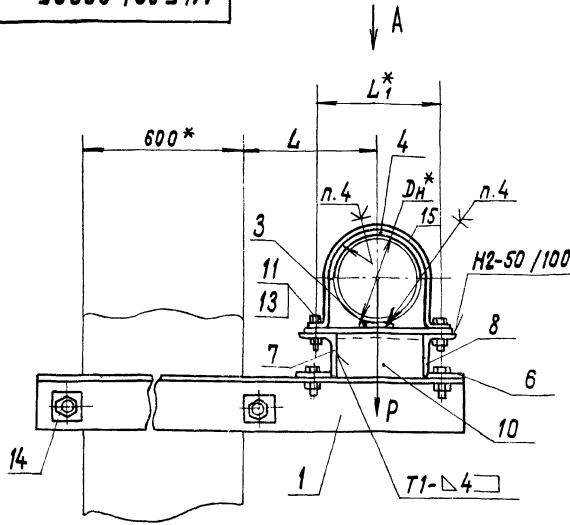

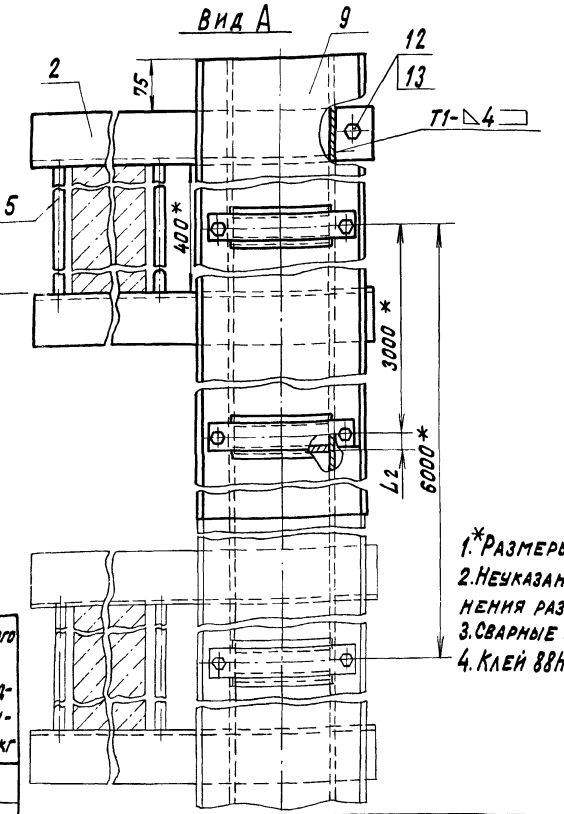

1.*Размеры для справок.
2.Неуказанные предельные отклонения размеров $\pm t_2/2$.
3.Сварные швы по ГОСТ 5264-80.
4.Клей 88Н ТУ 38-1051061-76.

Обозначение	Наружный диаметр трубопровода Dн*, мм	Допускаемая нагрузка P, кгс	Размеры, мм			Масса одного пролета опоры с одним кронштейном, кг
			L	L1*	L2	
А14Б304.000	125	100	188	160	22	77,1
-01	160	130	205	200	30	90,5
-02	200	200	225	255		132,9

Изм. Лист	№ докум.	Подп.	Дата
Разраб.	Белявская		VI-83
Пров.	Крупник		
Рук. группы	Крупник		
Гл. спец.	Вайнберг		
Н. контр.	Литвак		
Утв.	Спивак		

А14Б 304.000 СБ

Опора со сплошным основанием к железобетонной колонне Dн 125-200

Лит.	Масса	Масштаб
И	см. табл.	—
Лист	Листов 1	

Госстрой СССР Сантехпроект г. Москва

Инв. № подл. | Подп. и дата | Взам. инв. № | Инв. № дубл. | Подп. и дата

Формат	Зона	Поз.	Обозначение	Наименование	Кол. на исполн. А14Б305.000-			Примечание
					–	01	02	
				Документация				
А3			А14Б305.000 СБ	Сборочный чертеж	X	X	X	
				Сборочные единицы				
А4		1	А14Б305.010	Кронштейн	1			
			-01	Кронштейн		1		
			-02	Кронштейн			1	
				Детали				
А4		2	А14Б289.002-02	Прокладка	4	4		
			-03	Прокладка			4	
		3	-09	Прокладка	4			
			-10	Прокладка		4		

Изм.	Лист	№ докум.	Подп.	Дата
Разраб.		Шершакова		11.83
Пров.		Крупник		11.83
Рук. группы		Крупник		
Н. контр.		Литвак		
Утв.		Сливак		

А14Б305.000

Опора двухрядная со сплошным основанием к кирпичной или бетонной стене Dн 125-200

Лит.	Лист	Листов
И	1	3

Госстрой СССР
Сантехпроект
г. Москва

Копировала: Крайлина Формат: А4

Инв. № подл.	Подп. и дата	Взам. инв. №	Инв. № дубл.	Подп. и дата

Формат	Зона	Поз.	Обозначение	Наименование	Кол. на исполн. А14Б305.000-			Примечание
					–	01	02	
А4		3	А14Б289.002-11	Прокладка			4	
А3		4	А14Б302.002-12	Уголок	1			
			-14	Уголок		1		
			-16	Уголок			1	
		5	-13	Уголок	1			
			-15	Уголок		1		
			-17	Уголок			1	
А4		6	А14Б302004-05	Уголок	1			
			-06	Уголок		1		
			-07	Уголок			1	
А4		7	А14Б305.001	Настил	1			
			-01	Настил		1		
			-02	Настил			1	
				Стандартные изделия				
				Болты ГОСТ 7798-70				
		8		М10х20.36	8	8		
				М12х25.36			8	

Изм.	Лист	№ докум.	Подп.	Дата

А14Б305.000

Лист 2

Копировала: Крайлина Формат: А4

20800 68

67

Обозначение	Наименование	Кол. на испол. А14Б305.000 –			Примечание
		–	01	02	
	Гайки ГОСТ 5915-70				
	М10.4	8	8		
	М12.4			8	
	Скобы ОСТ36-17-77				
	СО-125	4			
	СО-160		4		
	СО-200			4	
9					
10					

Инв. № подл. | Подп. и дата | Взам. инв. № | Инв. № дубл. | Подп. и дата

Формат

Зона

Поз.

А14Б305.000

Лист 3

Изм. Лист № докум. Подп. Дата

Копировал: Крамлина Формат А4

А14Б305.001

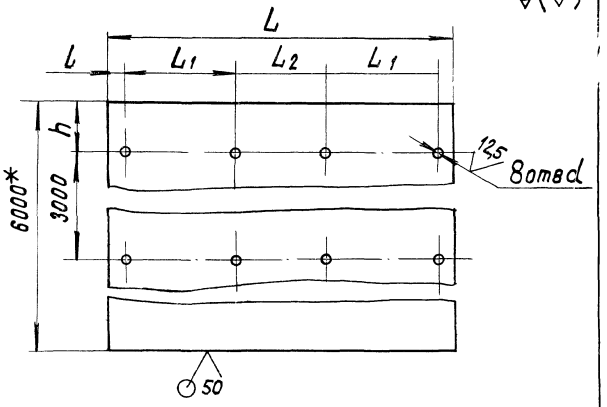

Обозначение	Размеры, мм						Масса, кг
	L	l	L1	L2	h	d	
А14Б305.001	485	15	160	135	65	12	31,77
–01	560		200	130			36,68
–02	660	22,5	255	105	60	14	43,22
–03	485	15	160	135	375	12	31,77
–04	560		200	130			36,68
–05	660	22,5	255	105		14	43,22

Неуказанные предельные отклонения размеров: $-t_2; +t_2; \pm t_2/2$

Инв. № подл. | Подп. и дата | Взам. инв. № | Инв. № дубл. | Подп. и дата

Изм.	Лист	№ докум.	Подп.	Дата
Разраб.		Шершакова		10.85
Пров.		Крупник		
Рук. группы		Крупник		
Гл. спец.		Вайнберг		
Н. контр.		Литвак		
Утв.		Сливак		

А14Б305.001

Настил

Лит.	Масса	Масштаб
И	см. табл.	—

Лист | Листов 1

Лист Б1,4 ГОСТ 19903-74
4-Ш В Ст 3пс ГОСТ 16523-70

Госстрой СССР Сантехпроект г. Москва

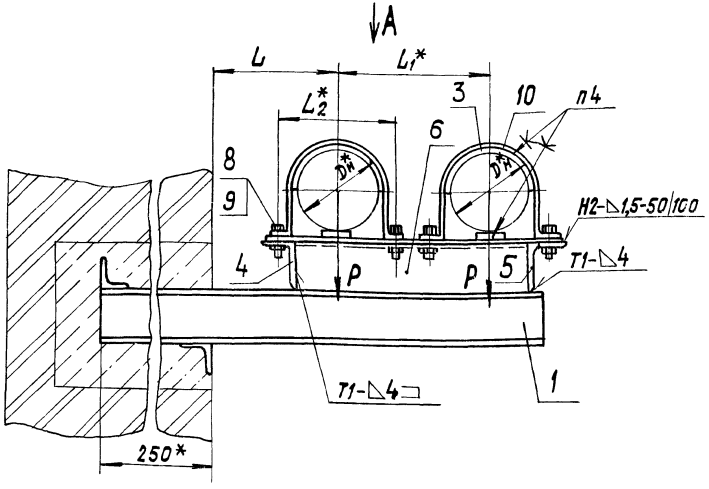

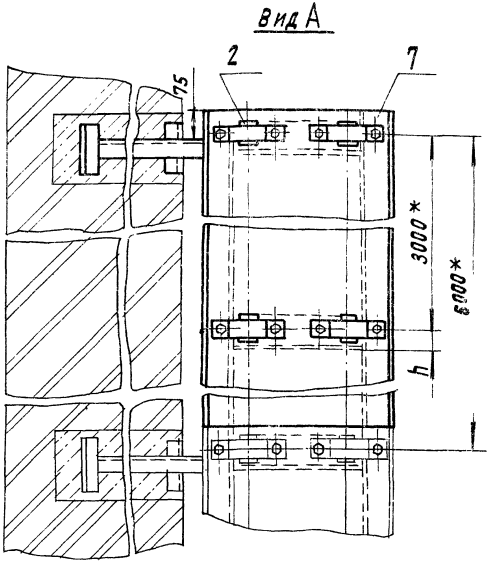

Обозначение	Наружный диаметр трубопровода $D_н^*$	Допускаемая нагрузка, кгс P	Размеры, мм L	L_1^*	L_2^*	h	Масса одного пролета опоры с одним кронштейном, кг
А14Б305.000	125	100	188	295	160	30	99,00
-01	160	130	205	330	200		125,10
-02	200	200	225	360	255	35	153,35

1.* Размеры для справок.
2. Неуказанные предельные отклонения размеров: $\pm t_2/2$
3. Сварные швы по ГОСТ 5264-80
4. Клей 88Н ТУ38-1051061-76

Изм.	Лист	№ докум.	Подп.	Дата
Разраб.		Шершакова		VI-83
Пров.		Крупник		
Гл. спец.		Крупник		
Гл. спец.		Вайнберг		
Н. контр.		Литвак		
Утв.		Спивак		

А14Б 305.000 СБ

Опора двухрядная со сплошным основанием к кирпичной или бетонной стене Dн 125-200

Лит.	Масса	Масштаб
И	см. табл.	—
Лист	Листов 1	

Госстрой СССР Сантехпроект г. Москва

Копировал: Крайнина Формат А3

Инв.№подл.	Подп. и дата	Взам. инв.№	Инв.№ дубл.	Подп. и дата

Формат	Зона	Поз.	Обозначение	Наименование	Кол. на исполн. А14Б305.010 –			Примечание
					–	01	02	
				Документация				
А4			А14Б305.010СБ	Сборочный чертеж	Х	Х	Х	
				Детали				
А3		1	А14Б302.001-03	Консоль	1			
			-04	Консоль		1		
			-05	Консоль			1	
А4		2	А14Б302.004-03	Уголок	2			
			-04	Уголок		2	2	

Изм.	Лист	№ докум.	Подп.	Дата
Разраб.		Шершакова		VI-85
Пров.		Крупник		
Рук. групп		Крупник		
Н.контр.		Литвак		
Утв.		Сливак		

А14Б305.010

Кронштейн

Лит.	Лист	Листов
И		1

Госстрой СССР САНТЕХПРОЕКТ г. Москва

Копировала: Крапилина Формат: А4

Инв.№подл.	Подп. и дата	Взам. инв.№	Инв.№ дубл.	Подп. и дата

Изм.	Лист	№ докум.	Подп.	Дата
Разраб.		Шершакова		VI-85
Пров.		Крупник		
Т.контр.				
Н.контр.		Литвак		
Утв.		Сливак		

А14Б305.010 СБ

Кронштейн

Лит.	Масса	Масштаб
И		см. табл.

Госстрой СССР САНТЕХПРОЕКТ г. Москва

Лист	Листов 1
	—

Копировала: Крапилина Формат: А4

1.* Размер для справок.

2. Неуказанные предельные отклонения размеров: ±t2/2.

Обозначение	Размеры, мм		Масса, кг
	L*	h	
А14Б305.010	798	55	6,77
-01	855	74	10,39
-02	948	71	13,16

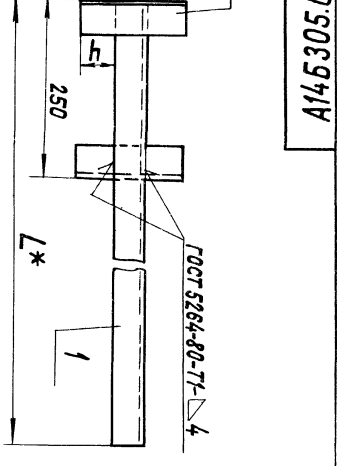

А14Б305.010

Формат	Зона	Поз.	Обозначение	Наименование	Кол. на исполн. А14Б306.000 –			Примечание
					–	01	02	
				Документация				
А3			А14Б206.000 СБ	Сборочный чертеж	X	X	X	
				Сборочные единицы				
А3		1	А14Б294.010-28	Кронштейн	1			
			-30	Кронштейн		1		
			-32	Кронштейн			1	
		2	-29	Кронштейн	1			
			-31	Кронштейн		1		
			-33	Кронштейн			1	
				Детали				
А4		3	А14Б289.002-02	Прокладка	4	4		
			-03	Прокладка			4	

Изм.	Лист	№ докум.	Подп.	Дата	А14Б306.000			
Разраб.		Шевцакова		VI-85	Опора двухрядная со сплошным основанием к железобетонной колонне 2Н 125-200	Лит.	Лист	Листов
Пров.		Крупник				И	1	3
Рук. группы		Крупник				Госстрой СССР САНТЕХПРОЕКТ г. Москва		
Н. контр.		Литвак						
Утв.		Сливак						

Копировал Формат А4

Инв. № подл. | Подп. и дата | Взам. инв. № | Инв. № дубл. | Подп. и дата

Формат	Зона	Поз.	Обозначение	Наименование	Кол. на исполн. А14Б306.000 –			Примечание
					–	01	02	
А4	4		А14Б289.002-09	Прокладка	4			
			-10	Прокладка		4		
			-11	Прокладка			4	
А4	5		А14Б294.001-02	Стяжка	2	2	2	
А4	6		А14Б298.002-03	Планка установочная	4	4	4	
А3	7		А14Б302.002-18	Уголок	1			
			-20	Уголок		1		
			-22	Уголок			1	
А3	8		-19	Уголок	1			
			-21	Уголок		1		
			-23	Уголок			1	
А4	9		А14Б305.001-03	Настил	1			
			-04	Настил		1		
			-05	Настил			1	
А4	10		А14Б302.004-05	Уголок	2			
			-06	Уголок		2		
			-07	Уголок			2	

Изм.	Лист	№ докум.	Подп.	Дата	А14Б.306.000	Лист 2

Копировал Формат А4

Обозначение	Наименование	Кол. на исполн. А14Б306.000 – 01	02	Примечание
	Стандартные изделия			
	Болты ГОСТ 7798-70			
11	М10х20.36	8	8	
	М12х25.36		8	
12	М12х30.36	4	4	
	Гайки ГОСТ 5915-70			
13	М10.4	8	8	
	М12.4		4	
14	М12.4	4	4	
15	М20.4	8	8	
	Скобы ОСТ 36-17-77			
16	СО-125	4		
	СО-160		4	
	СО-200		4	

Инв. № подл. | Подп. и дата | Взам. инв. № | Инв. № дубл. | Подп. и дата

Лист 3

А14Б306.000

Копировала: Крайлина

Формат А4

А14Б308.002

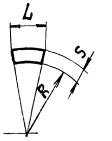

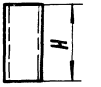

Обозначение	Размеры, мм H	L	R	S	Материал	Масса, кг
А14Б308.002	50	25	45	8	Труба ПВП 90Т ГОСТ 18599-73	0,019
-01		45	62,5	10	Труба ПВП 125Т ГОСТ 18599-73	0,040
-02	70	55	125	15	Труба ПВП 250С ГОСТ 18599-73	0,100
-03		65				0,116
-04		85				0,143

Неуказанные предельные отклонения размеров: $-t_2$; $\pm t_2/2$

Изм.	Лист	№ докум.	Подп.	Дата
Разраб.		Шершакова		11-83
Пров.		Крупник		
Рук. группы		Крупник		
Гл. спец.		Вайнберг		
Н. контр.		Литвак		
Утв.		Спивак		

А14Б308.002

Упор

Смотри таблицу

Лит.	Масса	Масштаб
И	См. табл.	—

Лист | Листов 1

Госстрой СССР Сантехпроект г. Москва

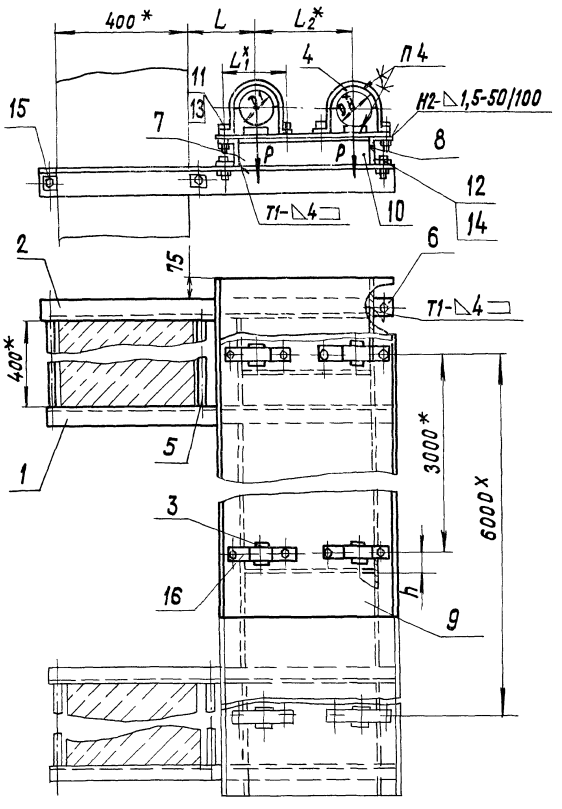

Обозначение	Наружный диаметр трубопровода, Dн*, мм	Допускаемая нагрузка P, кгс	Размеры, мм				Масса, кг
			L	L1*	L2*	h	
А14Б306.000	125	100	188	160	295	30	117,59
-01	160	130	205	200	330		141,2
-02	200	200	225	255	360	35	177,18

1.* Размеры для справок.

2. Неуказанные предельные отклонения размеров: $\pm t_2/2$

3. Сварные швы по ГОСТ 5264-80

4. Клей 88-Н ТУ38-105.061-76

				А14Б306.000СБ
Изм.	Лист	№ докум.	Подп.	Дата
Разраб.		Шершакова		4-83
Пров.		Крупник		
Рук.группы		Крупник		
Гл.спец.		Вайнберг		
Н.контр.		Литвак		
Утв.		Спивак		

Опора двухрядная со сплошным основанием к железобетонной колонне Dн 125-200

Лит.	Масса	Масштаб
И	См. табл.	—

Лист	Листов 1

Госстрой СССР Сантехпроект г. Москва

Формат	Зона	Поз.	Обозначение	Наименование	Кол. на исполн. А14Б307.000 –			Примечание
					–	01	02	
				Документация				
А3			А14Б 307.000 СБ	Сборочный чертеж	Х	Х	Х	
				Сборочные единицы				
А4		1	А14Б 294. 010-34	Кронштейн	1			
			-36	Кронштейн		1		
			-38	Кронштейн			1	
		2	-35	Кронштейн	1			
			-37	Кронштейн		1		
			-39	Кронштейн			1	
				Детали				
А4		3	А14Б 289.002-02	Прокладка	4	4		

Изм.	Лист	№ докум.	Подп.	Дата
Разраб.		Белявская		VII-83
Пров.		Крупник		
Рук. группы		Крупник		
Н. контр.		Литвак		
Утв.		Спивак		

А14Б 307.000

Опора двухрядная со сплошным основанием к железобетонной колонне Dн 125-200

Лит.	Лист	Листов
И	1	3

Госстрой СССР САНТЕХПРОЕКТ г. Москва

Копировала: Крапивина Формат А4

Формат	Зона	Поз.	Обозначение	Наименование	Кол. на исполн. А14Б 307. 000 –			Примечание
					–	01	02	
А4		3	А14Б 289.002 -03	Прокладка			4	
		4	-09	Прокладка	4			
			-10	Прокладка		4		
			-11	Прокладка			4	
А4		5	А14Б 294.001-02	Стяжка	2	2	2	
А4		6	А14Б 298.002-03	Планка установочная	4	4	4	
А3		7	А14Б 302. 002-18	Уголок	1			
			-20	Уголок		1		
			-22	Уголок			1	
		8	-19	Уголок	1			
			-21	Уголок		1		
			-23	Уголок			1	
А4		9	А14Б 302. 004 -05	Уголок	2			
			-06	Уголок		2		
			-07	Уголок			2	
А4		10	А14Б 305.001-03	Настил	1			
			-04	Настил		1		
			-05	Настил			1	

А14Б 302.003

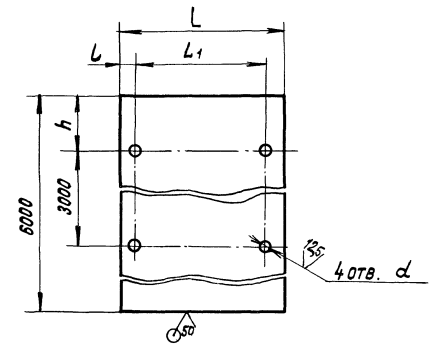

Обозначение	Размеры, мм					Масса, кг
	L	L1	l	h	d	
А14Б 302.003	200	160	20	68	12	13,10
-01	230	200	15	65		15,06
-02	300	255	22,5		14	19,65
-03	200	160	20	350	12	13,10
-04	230	200	15			15,06
-05	300	255	22,5	375	14	19,65

Неуказанные предельные отклонения размеров $\pm t_2$; $-t_2^{+\frac{t_2}{2}}$.

Обозначение	Наименование	Кол. на изолин. А14Б 307.000		Примечание
		-	01	02
	Стандартные изделия			
	Болты ГОСТ 7798-70			
	М10х20.36	8	8	
11	М12х25.36			8
12	М12х30.36	4	4	4
	Гайки ГОСТ 5915-70			
13	М10.4	8	8	
	М12.4			8
14	М12.4	4	4	4
15	М20.4	8	8	8
16	Скоба СО-125 ОСТ 36-17-77	4		
	Скоба СО-160 ОСТ 36-17-77		4	
	Скоба СО-200 ОСТ 36-17-77			4

А14Б 307.000

Коллрвала: крапима

Лист 3

Формат А4

Инв. № подл. | Подп. и дата | Взам. инв. № | Инв. № дубл. | Подп. и дата

Изм.	Лист	№ докум.	Подп.	Дата
Разраб.		Беляевская		11-13
Пров.		Крупник		
Рук. группы		Крупник		
Гл. спец.		Вайнберг		
Н. контр.		Литвак		
Утв.		Спивак		

А14Б 302.003

Настил

Лит.	Масса	Масштаб
И	См. табл.	-

Лист | Листов 1

Госстрой СССР Сантехпроект г. Москва

Копировал

Инв. № подл. 4-5115-4 Инв. № 1

А14Б 307.000СБ

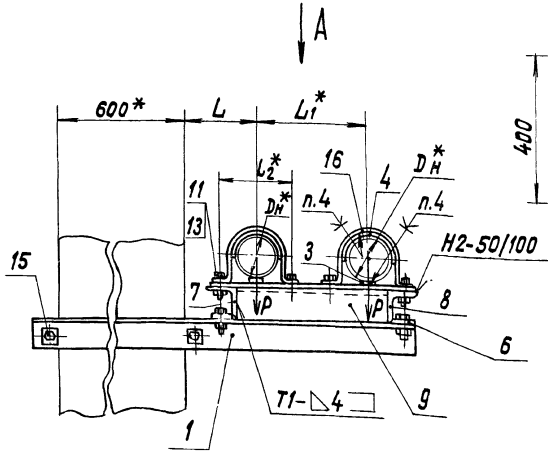

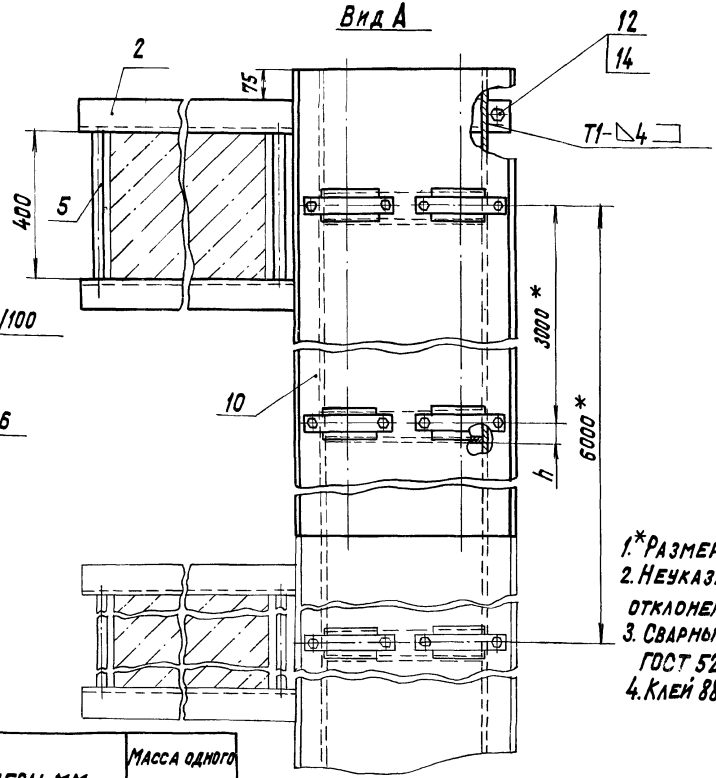

1.*Размеры для справок.
2. Неуказанные предельные отклонения размеров ±t2/2.
3. Сварные швы по ГОСТ 5264-80.
4. Клей 88Н ТУ 38-1051061-76.

Обозначение	Наружный диаметр трубопровода Dн*, мм	Допускаемая нагрузка P, кгс	Размеры, мм				Масса одного пролета опоры с одним кронштейном, кг
			L	L1*	L2*	h	
А14Б 307.000	125	100	188	295	160	30	116,0
-01	160	130	205	330	200		139,6
-02	200	200	225	360	255	35	175,0

Изм.	Лист	№ докум.	Подп.	Дата
Разраб.		Белявская		VI-83
Пров.		Крупник		
Рук. группы		Крупник		
Гл. спец.		Вайнберг		
Н. контр.		Литвак		
Утв.		Сливак		

А14Б 307.000 СБ

Опора двухрядная со сплошным основанием к железобетонной колонне Dн 125-200

Лит.	Масса	Масштаб
И	См. табл.	—
Лист	Листов 1	

Госстрой СССР Сантехпроект г. Москва

Формат	Зона	Поз.	Обозначение	Наименование	Кол. на испол. А14Б308.000-										Примечание
					-	01	02	03	04	05					
				Документация											
А3			А14Б308.000СБ	Сборочный чертеж	X	X	X	X	X	X					
				Сборочные единицы											
А4		1	А14Б308.010	Кронштейн	1										
			-01	Кронштейн		1									
			-02	Кронштейн			1								
			-03	Кронштейн				1							
			-04	Кронштейн					1						
			-05	Кронштейн						1					
А4		2	А14Б299.002	Прокладка	3	3	3	3							
			-01	Прокладка					3	3					

Изм.	Лист	№ докум.	Подп.	Дата
Разраб.		Шершакова		11-83
Пров.		Крупник		
Рук. группы		Крупник		
Н. контр.		Литвак		
Утв.		Сливак		

А14Б308.000

Опора для вертикальных трубопроводов с сопровождением к кирпичной или бетонной стене DN40-110

Лит.	Лист	Листов
И	1	2

Госстрой СССР Сантехпроект г. Москва

Копировала: Крапилина Формат: А4

Инв. № подл. | Подп. и дата | Взам. инв. № | Инв. № дубл. | Подп. и дата

Формат	Зона	Поз.	Обозначение	Наименование	Кол. на испол. А14Б308.000-										Примечание
					-	01	02	03	04	05					
А4		3	А14Б298.002	Планка установочная	3	3									
			-01	Планка установочная			3	3	3	3					
А2		4	А14Б308.001	Сопровождение	1	1	1								
			-01	Сопровождение				1	1						
			-02	Сопровождение						1					
А4		5	А14Б308.002	Упор	2	2	2								
			-01	Упор				2	2	2					
				Стандартные изделия											
		6		Гайка М10-4 ГОСТ 5915-70	6	6									
				Гайка М12-4 ГОСТ 5915-70			6	6	6	6					
		7		Хомут 50 ОСТ 36-17-77	3										
				Хомут 55 ОСТ 36-17-77		3									
				Хомут 70 ОСТ 36-17-77			3								
				Хомут 80 ОСТ 36-17-77				3							
				Хомут 95 ОСТ 36-17-77					3						
				Хомут 115 ОСТ 36-17-77						3					

Изм.	Лист	№ докум.	Подп.	Дата

А14Б308.000 Лист 2

Копировала: Крапилина Формат: А4

А14Б308.000СБ

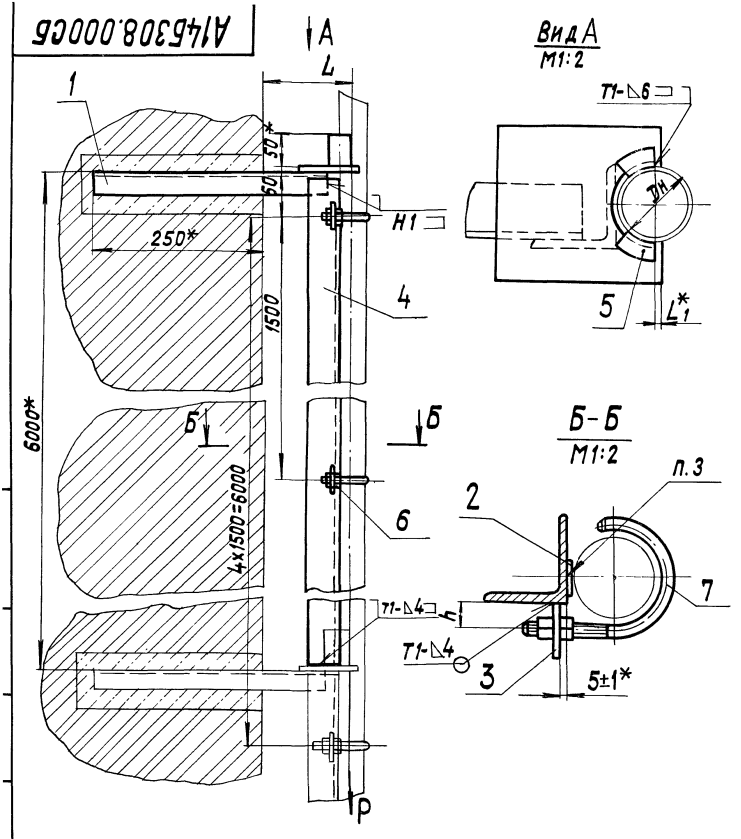

Обозначение	Наружный диаметр трубопровода Dн, мм	Нормативная нагрузка Р, кгс	Размеры, мм L	L1*	h	Масса, кг
А14Б308.000	40	20	130	5±1	16	18,85
-01	50	38				19,68
-02	63	60			20	19,93
-03	75	100	150	10±1	22	23,50
-04	90	130			28	23,84
-05	110	200	175		30	27,00

1.* Размеры для справок, кроме указанных знаком*
2. Сварные швы по ГОСТ 5264-80.
3. Клей 88-Н ТУ38-1051061-76

Изм.	Лист	№ докум.	Подп.	Дата
Разраб.		Шершакова		VI-83
Пров.		Крупник		VI-83
Рук. группы		Крупник		
Гл. спец.		Ваинберг		
Н. контр.		Литвак		
Утв.		Спивак		

А14Б308.000 СБ

Опора для вертикальных трубопроводов с сопровождением к кирпичной или бетонной стене Dн 40-110

Лит.	Масса	Масштаб
И	См. табл.	—

Лист | Листов 1

Госстрой СССР Сантехпроект г. Москва

20800 79 Копировал: Крайлина Формат А3

Формат	Зона	Поз.	Обозначение	Наименование	Кол. на исполн. А14Б308.010 –	01	02	03	04	05	06	07	08		Примечание
				Документация											
А4			А14Б308.010 СБ	Сборочный чертеж	X	X	X	X	X	X	X	X	X		
				Детали											
А3		1	А14Б308.003	Консоль	1										
			–01	Консоль		1									
			–02	Консоль			1								
			–03	Консоль				1							
			–04	Консоль					1						
			–05	Консоль						1					
			–06	Консоль							1				
			–07	Консоль								1			

Изм.	Лист	№ докум.	Подп.	Дата	А14Б.308 010			
Разраб.		Шершакова		VI-85	Кронштейн	Лит.	Лист	Листов
Пров.		Крупник				М	1	3
Рук. гр.		Крупник				Госстрой СССР Сантехпроект г. Москва		
Н. контр.		Литвак						
Утв.		Сливак						

Копировал: СК Формат А4

Инв. № подл.	Подпись и дата	Взам. инв. №	Инв. № дубл.	Подпись и дата

Формат	Зона	Поз.	Обозначение	Наименование	Кол. на исполн. А14Б308.010 –	01	02	03	04	05	06	07	08	09	Примечание
А3		1	А14Б308.003 –08	Консоль									1		
			–09	Консоль										1	
				Стандартные изделия											
		2		Кронштейн 40 ОСТ 36-17-77	1									1	
				Кронштейн 50 ОСТ 36-17-77		1									
				Кронштейн 63 ОСТ 36-17-77			1								
				Кронштейн 75 ОСТ 36-17-77				1							
				Кронштейн 90 ОСТ 36-17-77					1						
				Кронштейн 110 ОСТ 36-17-77						1					
				Кронштейн 125 ОСТ 36-17-77							1				
				Кронштейн 160 ОСТ 36-17-77								1			
				Кронштейн 200 ОСТ 36-17-77									1		

Изм.	Лист	№ докум.	Подп.	Дата	А14Б308.010	Лист
						2

Копировал: СК Формат А4

Формат	Поз.	Кол.	Обозначение	Наименование	Кол. на исполн. А1463.08.010- 10	11	12	13	14	15	16	Примечание
				Документация								
А3			А1463.08.010СБ	Сборочный чертеж	Х	Х	Х	Х	Х	Х	Х	
				Детали								
А3		1	А1463.08.003-10	Консоль	1							
			-11	Консоль		1						
			-12	Консоль			1					
			-13	Консоль				1				
			-14	Консоль					1			
			-15	Консоль						1		
			-16	Консоль							1	
				Стандартные изделия								
		2		Кронштейн 50 ОСТ36-17-77	1							
				Кронштейн 63 ОСТ36-17-77		1						
				Кронштейн 75 ОСТ36-17-77			1					
				Кронштейн 90 ОСТ36-17-77				1				
				Кронштейн 110 ОСТ36-17-77					1			
				Кронштейн 125 ОСТ36-17-77						1		
				Кронштейн 160 ОСТ36-17-77							1	

Изм.	Лист	№ докум.	Подп.	Дата	А1463.08.010	Инв. № 3

Копировал: СП Формат А4

Разраб.	Сопровождение	Лит.	Масса	Масштаб
Гл.инж.проекта				
Гл.конструктор				
Н.контр.	Спецификация	Лист	Листов	
Ст.техник				
Техник				
Н.отдела				
Рук.гр.				
Гл.спец.				
Нач.отд.				
Гл.инж.пр.				
Изм.	Лист	№ докум.	Подпись	Дата		

Спецификация к А1463.08.001

А1463.08.001

Обозначение	Материал	Масса кг
А1463.08.001	Уголок 8-Ст3кп-Т ГОСТ535-79	18,30
-01	Уголок 8-Ст3кп-Т ГОСТ535-79	20,64
-02	Уголок 8-Ст3кп-Т ГОСТ535-79	23,40

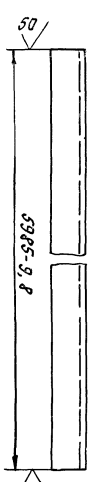

А14Б308.010СБ

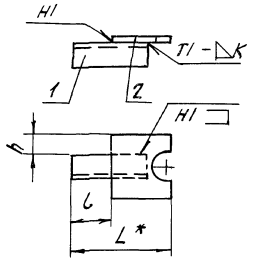

Обозначение	Размеры, мм				Масса, кг
	L*	l	h	K	
А14Б308.010	385	290	29	4	0,74
—01		285	31,5		0,73
—02		265	36,5		0,81
—03	410	285	42		1,14
—04		265	47		1,20
—05	435	280	50		1,74
—06		260	63,5		2,53
—07	465	265	108,5	6	4,07
—08	505		140		7,16
—09	135	40	29	4	0,38
—10		30	31,5		0,40
—11		15	36,5		0,44
—12	160	35	42		0,60
—13		15	47		0,66
—14	185	30	50		1,08
—15		10	63,5		1,60
—16	215	15	108,5	6	3,01

1. *Размер для справок.
2. Неуказанные предельные отклонения размеров: $t t_2/2$.
3. Сварные швы по ГОСТ 5264-80.

					А14Б308 010 СБ			
Изм	Лист	№ докум.	Подп.	Дата	Кронштейн.	Лит.	Масса	Масштаб
Разраб.		Шершакова		11-83		И	См. табл.	—
Пров.		Крупник				Лист	Листов 1	
Рукгр.		Крупник				Госстрой СССР Сантехпроект г. Москва		
Гл. спец.		Вайнберг						
Н. контр.		Литвак						
Утв.		Сливак						

Обозначение	L, мм	Материал	Масса, кг
АИ.6308.003	340-1,4	Уголок Б-32х32х4 ГОСТ 8509-72 / В Ст3пс3-1 ГОСТ 535-79	0,8
-01	335-1,4		0,79
-02	330-1,4		0,77
-03	340-1,4	Уголок Б-36х36х4 ГОСТ 8509-72 / В Ст3пс3-1 ГОСТ 535-79	0,73
-04	335-1,4		0,71
-05	350-1,4	Уголок Б-45х45х4 ГОСТ 8509-72 / В Ст3пс3-1 ГОСТ 535-79	0,92
-06	340-1,4	Уголок Б-63х63х4 ГОСТ 8509-72 / В Ст3пс3-1 ГОСТ 535-79	1,32
-07	325-1,4	Уголок Б-63х63х5 ГОСТ 8509-72 / В Ст3пс3-1 ГОСТ 535-79	1,53
-08	360-1,4	Уголок Б-75х75х6 ГОСТ 8509-72 / В Ст3пс3-1 ГОСТ 535-79	2,23
-09	90-0,87	Уголок Б-32х32х4 ГОСТ 8509-72 / В Ст3пс-3-1 ГОСТ 535-79	0,13
-10	85-0,87		0,12
-11	75-0,87		0,10
-12	90-0,87	Уголок Б-36х36х4 ГОСТ 8509-72 / В Ст3пс3-1 ГОСТ 535-79	0,19
-13	83-0,87		0,17
-14	98-0,87	Уголок Б-45х45х4 ГОСТ 8509-72 / В Ст3пс-3-1 ГОСТ 535-79	0,16
-15	90-0,87	Уголок Б-63х63х4 ГОСТ 8509-72 / В Ст3пс-3-1 ГОСТ 535-79	0,35
-16	98-0,87	Уголок Б-63х63х5 ГОСТ 8509-72 / В Ст.3 пс-3-1 ГОСТ 535-79	0,47

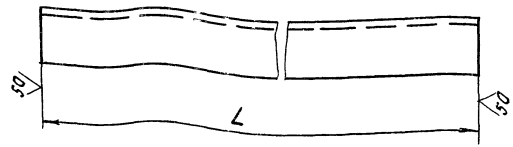

Изм.	Лист	№ докум.	Подп.	Дата
Разраб.		Шершакова		07.83
Пров.		Крупник		07.83
Рук. гр.		Крупник		
Гл. спец.		Вайнберг		
Н. контр.		Литвак		
Утв.		Сливак		

АИ.6308.003

Консоль.

Смотри таблицу.

Лит.	Масса	Масштаб
И	См. табл.	—

Лист | Листов 1

Госстрой СССР Сантехпроект г. Москва

Копировал | Формат А3

Инв. № подл. | Подпись и дата | Взам. инв. № | Инв. № дубл. | Подпись и дата

А146309.000 СБ

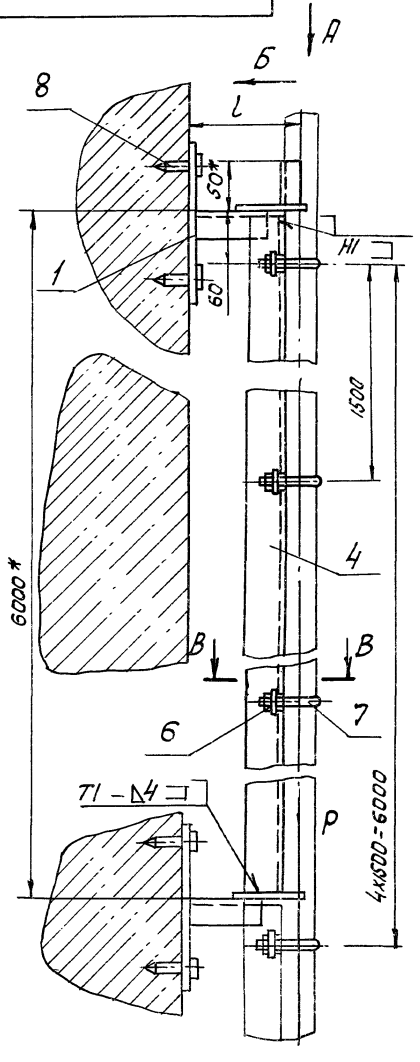

Вид А
М1:2

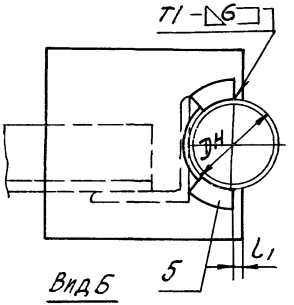

Вид Б
М1:2

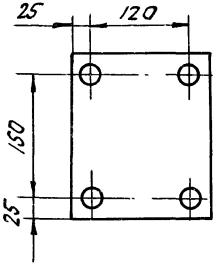

В-В
М1:2

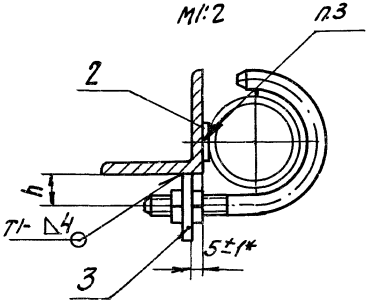

Обозначение	Наружный диаметр трубопровода Дн, мм	Нормативная нагрузка Р, кгс	Размеры, мм			Масса, кг
			l	L_1*	h	
А146309.000	40	20	130	5±1	16	20,10
–01	50	38				20,31
–02	63	60			20	20,56
–03	75	100	150	10±1	22	24,13
–04	90	130			28	24,47
–05	110	200	175		30	27,63

1. Размеры для справок, кроме указанных знаком *.
2. Сварные швы по ГОСТ 5264-80.
3. Клей 88-Н ТУ38-1051061-76.
4. Крепление кронштейна произвести монтажным пистолетом ПЦ 52-1 по ТУ3-741-74.
5. При креплении к кирпичной стене количества дюбелей в верхнем ряду увеличить в два раза.

Изм.	Лист	№ докум.	Подп.	Дата
Разраб.		Шершакова		VI-83
Пров.		Крупник		
Рук. гр.		Крупник		
Гл. спец.		Вайнберг		
Н. контр.		Литвак		
Утв.		Сливак		

А146309000 СБ

Опора для вертикальных трубопроводов с сопровождением к бетонной стене или железобетонной колонне ДН 40-110.

Лит.	Масса	Масштаб
И	См. табл.	—

Лист | Листов 1

Госстрой СССР
Сантехпроект
г. Москва

Серия 4.900-9 Вып. 1

Инв. № подл. | Подпись и дата | Взам. инв. № | Инв. № дубл. | Подпись и дата

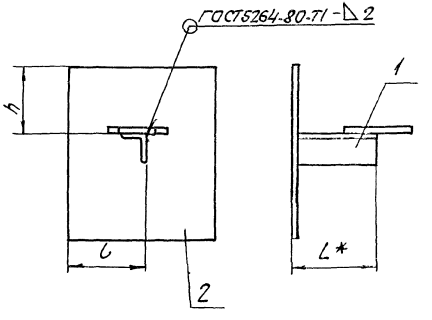

Обозначение	Размеры, мм			Масса, кг
	L*	l	h	
А146309.010	112	88	100	0,91
-01	87			0,93
-02	80			0,97
-03	97			1,13
-04	87			1,19
-05	102			1,61
-06	93	188	120	4,20
-07	100			5,61

1.* Размер для справок.
2. Неуказанные предельные отклонения размеров: $\pm t_2/2$.

Изм.	Лист	№ докум.	Подп.	Дата
Разраб.		Шершакова		VI-83
Пров.		Крупник		
Рук.гр.		Крупник		
Гл.спец.		Литвак		
Н.контр.		Литвак		
Утв.		Спивак		

А146309.010СБ

Кронштейн.

Лит.	Масса	Масштаб
И	См. табл.	—

Лист | Листов 1

Госстрой СССР
Сантехпроект
г. Москва

Копировал: С1 Формат А4

Изм.	Лист	№ докум.	Подп.	Дата
Разраб.		Шершакова		VI-83
Пров.		Крупник		
Рук.гр.		Крупник		
Н.контр.		Литвак		
Утв.		Спивак		

Изм.	Лист	№ докум.	Подп.	Дата
Разраб.		Шершакова		VI-83
Пров.		Крупник		
Рук.гр.		Крупник		
Н.контр.		Литвак		
Утв.		Спивак		

А146309.010

Кронштейн.

Лит.	Лист	Листов
И		1

Госстрой СССР
Сантехпроект
г. Москва

Копировал: 01 Формат А4

Обозначение	Наименование	Кол. на исполн. А146309.010-								Примечание
		-	01	02	03	04	05	06	07	
	Документация									
А4	А146309.010 СБ	Сборочный чертеж	X	X	X	X	X	X	X	
		Сборочные единицы								
А4	1 А146308.010 -09	Кронштейн	1							
	-10	Кронштейн		1						
	-11	Кронштейн			1					
	-12	Кронштейн				1				
	-13	Кронштейн					1			
	-14	Кронштейн						1		
	-15	Кронштейн							1	
	-16	Кронштейн								1
		Детали								
А4	2 А146290.001	Плита	1	1	1	1	1	1		
	-02	Плита							1	1

Инв. № подл. | Подп. и дата | Взам. инв. № | Инв. № дубл. | Подпись и дата

Формат	Зона	Поз.	Обозначение	Наименование	Кол. на испол. А1465309.000-										Примечание
					-	01	02	03	04	05					
				Документация											
А3			А1465309.000СБ	Сборочный чертеж	Х	Х	Х	Х	Х	Х					
				Сборочные единицы											
А4	1		А1465309.010	Кронштейн	1										
			-01	Кронштейн		1									
			-02	Кронштейн			1								
			-03	Кронштейн				1							
			-04	Кронштейн					1						
			-05	Кронштейн						1					

Изм.	Лист	№ докум.	Подп.	Дата	А1465309.000			
Разраб.		Шершакова		VI-85	Опора для вертикальных трубопроводов с сопровождением к бетонной стене или железобетонной колонне. Ду 40-110	Лит.	Лист	Листов
						А	1	3
Пров.		Крупник				Госстрой СССР САНТЕХПРОЕКТ г. Москва		
Рук. гр.		Крупник						
Н. контр.		Литвак						
Утв.		Спивак						

Копировал: СК Формат А4

Инв. № подл.	Подпись и дата	Взам. инв. №	Инв. № дубл.	Подпись и дата

Формат	Зона	Поз.	Обозначение	Наименование	Кол. на испол. А1465309.000-										Примечание
					-	01	02	03	04	05					
				Детали											
А4	2		А1465289.002	Прокладка	3	3	3	3							
			-01	Прокладка					3	3					
А4	3		А1465.298.002	Планка установочная	3	3									
			-01	Планка установочная			3	3	3	3					
А4	4		А1465308.001	Сопровождение	1	1	1								
			-01	Сопровождение				1	1						
			-02	Сопровождение						1					
А4	5		А1465308.002	Упор	2	2	2								
			-01	Упор				2	2	2					

Инв. № подл. | Подпись и дата | Взам. инв. № | Инв. № дубл. | Подпись и дата

Изм.	Лист	№ докум.	Подп.	Дата	А1465309.000	Лист 2

Копировал: СК Формат А4

А14б310.001

Рис.1

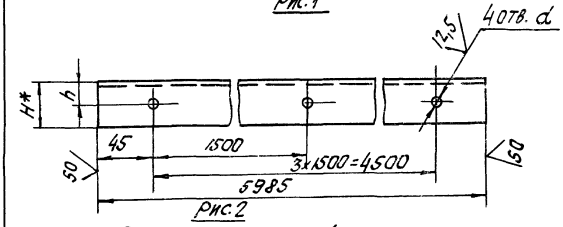

Рис.2

Остальное - см. рис. 1

М1:10

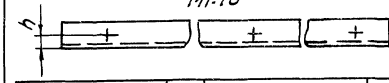

Обозначение	Рис.	Размеры, мм H*	h	d	Материал	Масса, кг
А14б310.001	1	40	17,5	12	Уголок Б-63×40×5 ГОСТ 8510-72 / В Ст3пс3-II ГОСТ 535-79	23,46
-01	2					
-02	1	50	30		Уголок Б-75×50×5 ГОСТ 8510-72 / В Ст3пс3-II ГОСТ 535-79	28,74
-03	2					
-04	1	56		14	Уголок Б-90×56×5,5 ГОСТ 8510-72 / В Ст3пс3-II ГОСТ 535-79	37,02
-05	2					

Неуказанные предельные отклонения размеров: $+t_2; -t_2; \pm t_2/2$.

Изм	Лист	№ докум.	Подп.	Дата	А14б310.001
Разраб.		Шершаков		VI-83	Сопровождение.
Пров.		Крупник			
Рук. гр.		Крупник			
Гл. спец.		Вайнберг			
Н. контр.		Литвак			Смотри таблицу.
Утв.		Сливак			

Лит.	Масса	Масштаб
И	См. табл.	—

Лист | Листов 1

Госстрой СССР
Сантехпроект
г. Москва

Копировал: Сл 20800 85 Формат А4

Инв. № подл. | Подпись и дата | Взам. инв. № | Инв. № дубл. | Подпись и дата

Лист 3

А14б.309.000

Копировал: Сл

Формат А4

Изм.	Лист	№ докум.	Подп.	Дата

Кол. на исполн. А14б309.000-

Поз.	Зона	Обозначение	Наименование	-	01	02	03	04	05	Примечание
			Стандартные изделия							
6			Гайка М10.4 ГОСТ 5915-70	6	6					
			Гайка М12.4 ГОСТ 5915-70			6	6	6	6	
7			Хомуты ОСТ36-17-77	3						
			50		3					
			55			3				
			70				3			
			80					3		
			95						3	
			115							3
			Прочие изделия							
8			Дюбель ДГПШ 4,5×60							
			ТУ3-741-74	4	4	4	4	4	4	

Формат	Зона	Поз.	Обозначение	Наименование	Кол. на исполн. А1465310.000-			Примечание
					-	01	02	
				Документация				
А3			А1465310.000 СБ	Сборочный чертеж	Х	Х	Х	
				Сборочные единицы				
А4		1	А1465308.010-06	Кронштейн	1			
			-07	Кронштейн		1		
			-08	Кронштейн			1	
				Детали				
А4		2	А1465289.002-02	Прокладка	3	3		
			-03	Прокладка			3	
		3	-09	Прокладка	3			

Изм.	Лист	№ докум.	Подп.	Дата	А1465310.000		
Разраб.		Шершакова		01-83	Опора для вертикальных трубопроводов с сопровождением к кирпичной или бетонной стене Dк 125-200.	Лит.	Лист	Листов
Пров.		Крупник				И	1	3
Рук.гр.		Крупник				Госстрой СССР САНТЕХПРОЕКТ г. Москва		
Н.контр.		Литвак						
Утв.		Сливак						

Копировал Формат А4

Инв.№ подл. | Подпись и дата | Взам. инв.№ | Инв.№ дубл. | Подпись и дата

Формат	Зона	Поз.	Обозначение	Наименование	Кол. на исполн. А1465310.000-			Примечание
					-	01	02	
А4		3	А1465289.002-10	Прокладка		3		
			-11	Прокладка			3	
А4		4	А1465308.002-02	Упор	9			
			-03	Упор		9		
			-04	Упор			9	
А3		5	А1465310.001	Сопровождение	1			
			-02	Сопровождение		1		
			-04	Сопровождение			1	
		6	-01	Сопровождение	1			
			-03	Сопровождение		1		
			-05	Сопровождение			1	
А4		7	А1465310.002	Уголок	2			
			-01	Уголок		2		
			-02	Уголок			2	

Инв.№ подл. | Подпись и дата | Взам. инв.№ | Инв.№ дубл. | Подпись и дата

Изм.	Лист	№ докум.	Подп.	Дата	А1465310.000	Лист 2

Копировал Формат А4

Серия 4.900-9 Вып.1

Формат	Зона	Поз.	Обозначение	Наименование	Кол. на исполн. А146310.000-									Примечание
					-	01	02							
				Стандартные изделия										
		8		Болт М10×20.36 ГОСТ 7798-70	6	6								
				Болт М12×25.36 ГОСТ 7798-70			6							
		9		Гайка М10.4 ГОСТ 5915-70	6	6								
				Гайка М12.4 ГОСТ 5915-70			6							
				Скобы ОСТ 36-17-77										
		10		СО-125	3									
				СО-160		3								
				СО-200			3							

Инв. № подл. | Подпись и дата | Взам. инв. № | Инв. № дубл. | Подпись и дата

Изм.	Лист	№ докум.	Подп.	Дата

А146310 000

Лист 3

Копировал: Формат А4

А146310.002

А(V)

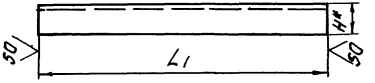

Обозначение	Размеры, мм		Материал	Масса, кг
	H*	L1		
А146310.002	40	125-1	Уголок $\frac{Б\text{-}63\times40\times5\ ГОСТ\ 8510\text{-}72}{В\ Ст3\ пс\text{-}3\text{-}I\ ГОСТ\ 535\text{-}79}$	0,48
—01	50	140-1	Уголок $\frac{Б\text{-}75\times50\times5\ ГОСТ\ 8510\text{-}72}{В\ Ст3\ пс\ 3\text{-}I\ ГОСТ\ 535\text{-}79}$	0,67
—02	56	195-1,3	Уголок $\frac{Б\text{-}96\times56\times5{,}5\ ГОСТ\ 8510\text{-}72}{В\ Ст3\ пс\ 3\text{-}I\ ГОСТ\ 535\text{-}79}$	1,2

* Размер для справок.

Изм.	Лист	№ докум.	Подп.	Дата
Разраб.		Шершакова		VI-83
Пров.		Крупник		
Рук. гр.		Крупник		
Гл. спец.		Вайнберг		
Н. контр.		Литвак		
Утв.		Сливак		

А146310002

Уголок

Смотри таблицу.

Лит.	Масса	Масштаб
И	См. табл.	—

Лист | Листов 1

Госстрой СССР
Сантехпроект
г. Москва

20800 89

Формат А4

А14.5310.000СБ

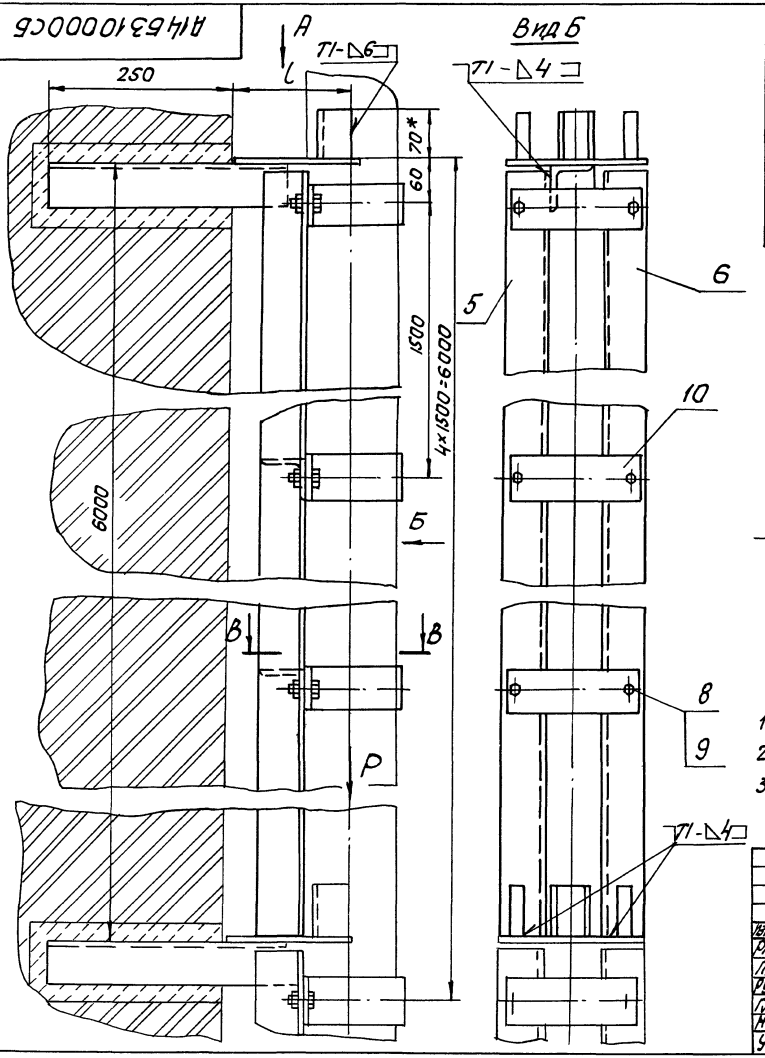

Обозначение	Наружный диаметр трубопровода Dн, мм	Нормативная нагрузка P, кгс	Размеры, мм			Масса, кг
			l	l1*	l2	
А14.5310.000	125	100	175	10±1	63	51,81
-01	160	130	200	15±1	75	64,50
-02	200	200	240		96	83,82

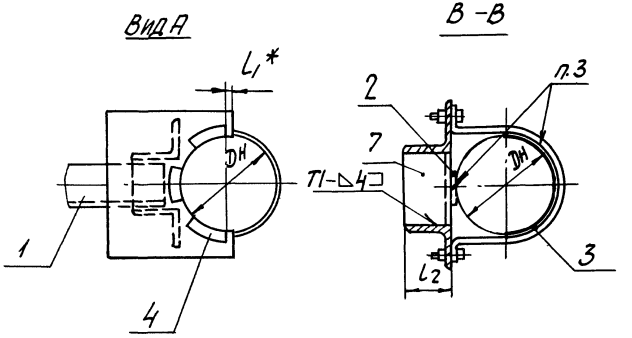

1. Размеры для справок, кроме указанных знаком *
2. Сварные швы по ГОСТ 5264-80.
3. Клей 88-Н ТУ38-105106I-76.

Изм.	Лист	№ докум.	Подп.	Дата
Разраб.		Шершакова		11-83
Пров.		Крупник		
Рук.гр.		Крупник		
Гл.спец.		Вайнберг		
Н.контр.		Литвак		
Утв.		Сливак		

А14.5310.000СБ

Опора для вертикальных трубопроводов с сопровождением к кирпичной или бетонной стене Dн 125-200

Лит.	Масса	Масштаб
И	См. табл.	—
Лист	Листов 1	

Госстрой СССР Сантехпроект г. Москва

Инв. № подл.	Подпись и дата	Взам. инв. №	Инв. № дубл.	Подпись и дата

Формат	Зона	Поз.	Обозначение	Наименование	Кол. на исполн. А146311.000 –		Примечание
					–	01	
				Документация			
А3			А146311.000.СБ	Сборочный чертеж	X	X	
				Сборочные единицы			
А4		1	А146309.010 –06	Кронштейн	1		
			–07	Кронштейн		1	
				Детали			
А4		2	А146289.002 –02	Прокладка	3	3	
		3	–09	Прокладка	3		
			–10	Прокладка		3	

Изм	Лист	№ докум.	Подп.	Дата
Разраб.		Шершакова	[подпись]	VI-83
Пров.		Крупник	[подпись]	
Рук. гр.		Крупник	[подпись]	
Н. контр.		Литвак	[подпись]	
Утв.		Спивак	[подпись]	

А146.311.000

Опора для вертикальных трубопроводов с сопровождением к бетонной стене или железобетонной колонне ДН 125-160.

Лит.	Лист	Листов
И	1	2

Госстрой СССР
Сантехпроект
г. Москва

Копировал: [подпись] Формат А4

Инв. № подл.	Подпись и дата	Взам. инв. №	Инв. № дубл.	Подпись и дата

Формат	Зона	Поз.	Обозначение	Наименование	Кол. на исполн. А146311.000 –		Примечание
					–	01	
А4		4	А146308.002 –02	Упор	9		
			–03	Упор		9	
А3		5	А146310.001	Сопровождение	1		
			–02	Сопровождение		1	
		6	–01	Сопровождение	1		
			–03	Сопровождение		1	
А4		7	А146310.002	Уголок	2		
			–01	Уголок		2	
				Стандартные изделия			
		8		Болт М10×20.36 ГОСТ 7798-70	6	6	
		9		Гайка М10.4 ГОСТ 5915-70	6	6	
		10		Скоба СО-125 ОСТ 36-17-77	3		
				Скоба СО-160 ОСТ 36-17-77		3	
				Прочие изделия			
		11		Дюбель ДГПШ 4,5×60			
				ТУ3-741-74	6	6	

Изм	Лист	№ докум.	Подп.	Дата

А146311.000

Лист 2

Копировал: [подпись] Формат А4

20800 91

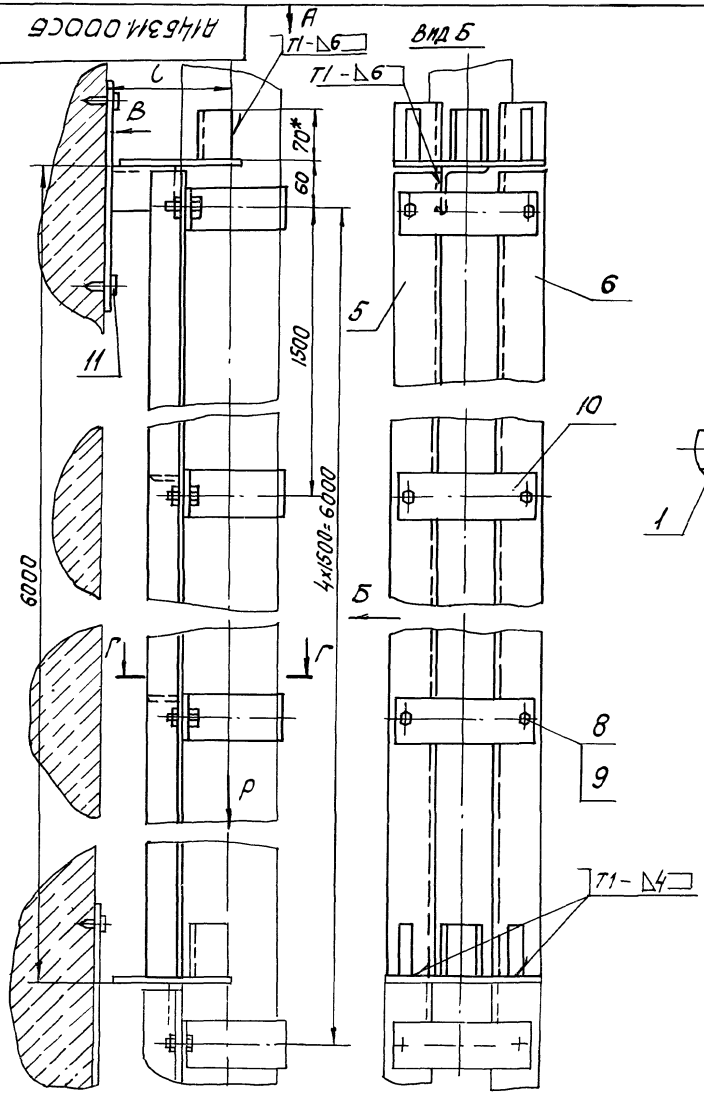

Обозначение	Наружный диаметр трубопровода Dн	Нормативная нагрузка P, кгс	Размеры, мм L	L1*	L2	Масса, кг
А146311.000	125	100	175	10±1	63	54,41
-01	160	130	200	15±1	75	67,10

Вид А

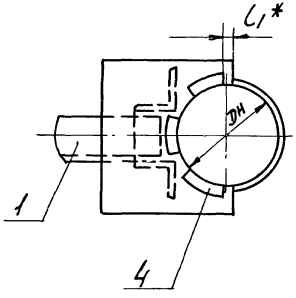

Г-Г

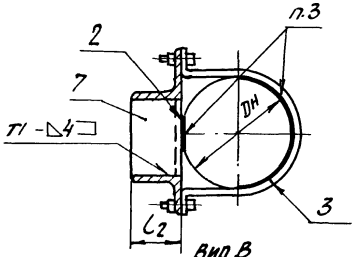

Вид В

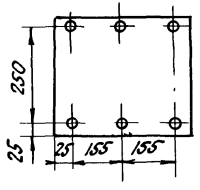

1. Размеры для справок, кроме указанных знаком *
2. Сварные швы по ГОСТ 5264-80.
3. Клей 88-Н ТУ38 105106I-76.
4. Крепление кронштейна произвести монтажным пистолетом ПЦ52-1 по ТУ3-741-74. При креплении к кирпичной стене количество дюбелей в верхнем ряду увеличить в два раза.

Изм.	Лист	№ докум.	Подп.	Дата
Разраб.		Шершакова		VI-83
Пров.		Крупник		
Рук.гр.		Крупник		
Гл.спец.		Байнберг		
Н.контр.		Литвак		
Утв.		Сливак		

А146311.000СБ

Опора для вертикальных трубопроводов с сопровождением к бетонной стене или железобетонной колонне Dн 125-160.

Лит.	Масса	Масштаб
И	См. табл.	—
Лист	Листов 1	

Госстрой СССР Сантехпроект г. Москва

Копировал: СС 20800 92 Формат А3

А14Б315.000 СБ

Обозначение	Рис.	Наружный диаметр трубопровода Дн*, мм	Допускаемая нагрузка Р, кгс	Н* мм	Масса, кг
А14Б315.000	1	50	20	520	5,91
-01		63			5,94
-02		75			6,14
-03		90	35		6,54
-04		110			6,95
-05		125		530	5,41
-06		160		540	6,56
-07		200	70	560	7,31
-08	2	50	20	520	1,16
-09		63			1,13
-10		75			1,33
-11		90	35		1,73
-12		110			2,14
-13		125		530	1,60
-14		160		540	1,75
-15		200	70	560	2,50
-16	3	50	20	520	2,67
-17		63			2,70
-18		75			2,90
-19		90	35		3,30
-20		110			3,71
-21		125		530	2,17
-22		160		540	3,32
-23	4	200	70	560	4,07

Инв. № подл. | Подпись и дата | Взам. инв. № | Инв. № дубл. | Подпись и дата

Изм.	Лист	№ докум.	Подп.	Дата	А14Б315.000 СБ	Лист 2

Копировал: С1 Формат А4

Формат	Зона	Поз.	Обозначение	Наименование	Кол. на исполн. А14Б315.000 – 01	02	03	04	05	06	07	08	09	Примечание
				Документация										
*)			А14Б315.000 СБ	Сборочный чертеж										*) А3, А4
				Сборочные единицы										
А4		1	А14Б315.010	Опора	1	1	1	1	1	1	1	1		
А4		2	А14Б315.020	Муфта	1	1	1	1	1	1	1	1	1	
				Детали										
А4		3	А14Б315.001	Прокладка	1	1	1						1	1
			-01	Прокладка				1	1					
			-02	Прокладка						1				
			-03	Прокладка							1			
			-04	Прокладка								1		
А4		4	А14Б315.002	Пластина	1	1	1	1	1	1	1	1		
А3		5	А14Б315.003	Тяга	1	1	1	1	1	1	1	1	1	
А3		6	-01	Тяга	1	1	1	1	1				1	1

Инв. № подл. | Подпись и дата | Взам. инв. № | Инв. № дубл. | Подпись и дата

Изм.	Лист	№ докум.	Подп.	Дата
Разраб.		Шероткова		
Пров.		Крупник		
Рук. гр.		Крупник		
Н. контр.		Литвак		
Утв.		Спивак		

А14Б315.000

Опора подвесная отдельная

Лит.	Лист	Листов
И	1	7

Госстрой СССР Сантехпроект г. Москва

Копировал: С1 Формат А4

20800 93

Формат	Зона	Поз.	Обозначение	Наименование	Кол. на исполн. А146315.000 –										Примечание
					–	01	02	03	04	05	06	07	08	09	
А4		6	А146315.003 – 02	Тяга						1					
			– 03	Тяга							1				
			– 04	Тяга								1			
				Стандартные изделия											
		7		Проушина 14 ГОСТ 16127-78	1	1	1	1	1	1	1	1	1	1	
		8		Ушко 10 ГОСТ 16127-78	2	2	2	2	2	2	2	2	2	2	
		9		Болт М10х40.36 ГОСТ 7798-70	2	2	2	2	2	2	2	2	2	2	
		10		Гайка М10.4 ГОСТ 5915-70	8	8	8	8	8	8	8	8	4	4	
		11		Серьга ОСТ 36-17-77	1	1	1	1	1	1	1	1	1	1	
				Полухомуты ОСТ 36-17-77											
		12		ПО-I-50	2								2		
				ПО-I-63		2								2	
				ПО-I-75			2								
				ПО-I-90				2							
				ПО-I-110					2						
				ПО-I-125						2					
				ПО-I-160							2				

Изм.	Лист	№ докум.	Подп.	Дата	А146315.000	Лист 2

Копировал: [illegible] Формат А4

Инв. № подл.	Подпись и дата	Взам. инв. №	Инв. № дубл.	Подпись и дата

Формат	Зона	Поз.	Обозначение	Наименование	Кол. на исполн. А146315.000 –										Примечание
					–	01	02	03	04	05	06	07	08	09	
		12		Полухомут											
				ПО-I-200 ОСТ 36-17-77								2			

Изм.	Лист	№ докум.	Подп.	Дата	А146315.000	Лист 3

Копировал: [illegible] Формат А4

Инв. № подл. | Подпись и дата | Взам. инв. № | Инв. № дубл. | Подпись и дата

Формат	Зона	Поз.	Обозначение	Наименование	Кол. на исполн. А1463.15.000– 10	11	12	13	14	15	16	17	18	19	Примечание
				Документация											
*)			А1463.15.000 СБ	Сборочный чертеж	X	X	X	X	X	X	X	X	X	X	*) А3; А4
				Сборочные единицы											
А4		2	А1463.15.020	Муфта	1	1	1	1	1	1	1	1	1	1	
				Детали											
А4		3	А1463.15.001	Прокладка	1						1	1	1		
			–01	Прокладка		1	1							1	
			–02	Прокладка				1							
			–03	Прокладка					1						
			–04	Прокладка						1					
А3		5	А1463.15.003	Тяга	1	1	1	1	1	1	1	1	1	1	
		6	–01	Тяга	1	1	1				1	1	1	1	
			–02	Тяга				1							
			–03	Тяга					1						
			–04	Тяга						1					
А4		13	А1463.15.004	Пластина							1	1	1	1	

Изм.	Лист	№ докум.	Подп.	Дата	А14.6315.000	Лист 4

Копировал: СК Формат А4

Инв. № подл. | Подпись и дата | Взам. инв. № | Инв. № дубл. | Подпись и дата

Формат	Зона	Поз.	Обозначение	Наименование	Кол. на исполн. А1463.15.000– 10	11	12	13	14	15	16	17	18	19	Примечание
				Стандартные изделия											
		7		Проушина 14 ГОСТ 16127-78	1	1	1	1	1	1	1	1	1	1	
		8		Ушко 10 ГОСТ 16127-78	2	2	2	2	2	2	2	2	2	2	
		9		Болт М10×40.36 ГОСТ 7798-70	2	2	2	2	2	2	2	2	2	2	
		10		Гайка М10.4 ГОСТ 5915-70	4	4	4	4	4	4	4	4	4	4	
		11		Серьга ОСТ 36-17-77	1	1	1	1	1	1	1	1	1	1	
				Полухомуты ОСТ 36-17-77											
		12		ПО-I-50							2				
				ПО-I-63								2			
				ПО-I-75	2								2		
				ПО-I-90		2								2	
				ПО-I-110			2								
				ПО-I-125				2							
				ПО-I-160					2						
				ПО-I-200						2					
				Прочие изделия											
		14		Дюбель ДГПШ4×60 ТУ 3-74 1-74							4	4	4	4	

Изм.	Лист	№ докум.	Подп.	Дата	А1463.15.000	Лист 5

Копировал: СК Формат А4

Формат	Зона	Поз.	Обозначение	Наименование	Кол. на испол. А14631S.000- 20	21	22	23	Примечание
				Документация					
*)			А14631S.000 СБ	Сборочный чертеж	X	X	X	X	*) А3; А4
				Сборочный чертеж					
А4		2	А14631S.020	Муфта	1	1	1	1	
				Детали					
А4		3	А14631S.001 -01	Прокладка	1				
			-02	Прокладка		1			
			-03	Прокладка			1		
			-04	Прокладка				1	
А3		5	А14631S.003	Тяга	1	1	1	1	
		6	-01	Тяга	1				
			-02	Тяга		1			
			-03	Тяга			1		
			-04	Тяга				1	
А4		13	А14631S.004	Пластина	1	1	1	1	

Изм.	Лист	№ докум.	Подп.	Дата	А14631S.000	Лист 6

Копировал: СА Формат А4

Инв. № подл.	Подпись и дата	Взам. инв. №	Инв. № дубл.	Подпись и дата

Формат	Зона	Поз.	Обозначение	Наименование	Кол. на испол. А14631S.000- 20	21	22	23	Примечание
				Стандартные изделия					
		7		Проушина 14 ГОСТ 16127-78	1	1	1	1	
		8		Ушко 10 ГОСТ 16127-78	2	2	2	2	
		9		Болт М10х40.36 ГОСТ 7798-70	2	2	2	2	
		10		Гайка М10.4 ГОСТ 5915-70	4	4	4	4	
		11		Серьга ОСТ 36-17-77	1	1	1	1	
		12		Полухомуты ОСТ 36-17-77					
				ПО-I-110	2				
				ПО-I-125		2			
				ПО-I-160			2		
				ПО-I-200				2	
				Прочие изделия					
		14		Дюбель ЭГПШ 4,5х60 ТУ3-741-74	4	4	4	6	

Изм.	Лист	№ докум.	Подп.	Дата	А14631S.000	Лист 7

Копировал: СА Формат А4

А14Б315.000СБ

Рис.1

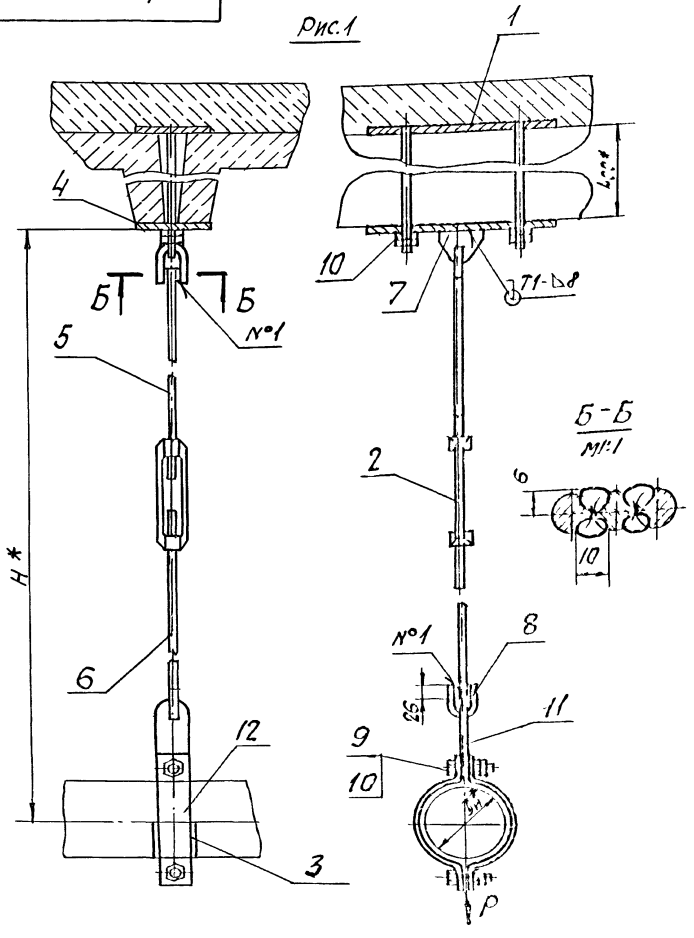

Рис.2
Остальное - см.рис.1
М1:5

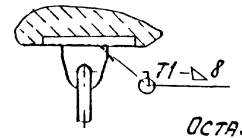

Рис.3
Остальное - см.рис.1
М1:5

Вид А

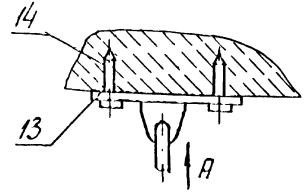

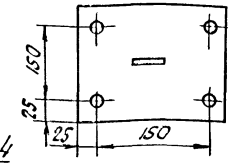

Рис.4
Остальное - см.рис.1
М1:5

Вид А

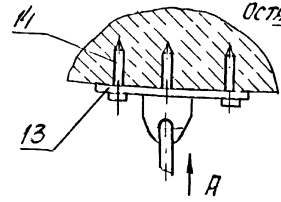

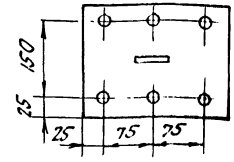

1.* Размеры для справок
2. Неуказанные предельные отклонения размеров: $\pm t_2$; $\pm t_2/2$
3. Швы №1 - сварка ручная электродуговая; остальные по ГОСТ 5264-80
4. Тяги с левой резьбой (поз.6) имеют метку - шлиц.
5. Крепление пластины (поз.13) произвести монтажным пистолетом ПЦ52-1 по ТУ3-741-74.

					А14Б315000СБ
Изм.	Лист	№ докум.	Подп.	Дата	Опора подвесная отдельная.
Разраб.		Шершакова			
Пров.		Крупник			
Т.контр.					
Н.спец.		Зайцев			
Н.контр.		Шибак			
Утв.		Спивак			

Госстрой СССР
Сантехпроект
г. Москва

Серия 4.900-9 вып. 1

Подпись и дата | Взам. инв. № | Инв. № дубл. | Подпись и дата

А14Б315.001

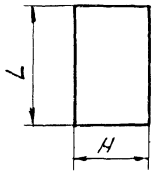

Обозначение	Размеры, мм		Масса, кг
	H	L	
А14Б315.001	40	40	0,006
-01	60		0,010
-02	196	50	0,039
-03	251		0,050
-04	314	60	0,075
-05	20	20	0,002
-06		40	0,003
-07	25		0,004
-08		60	0,005
-09	50		0,012
-10	110	100	0,044
-11	60	300	0,078
-12	40	50	0,008
-13	60	100	0,024
-14	40	170	0,029

Изм.	Лист	№ докум.	Подп.	Дата
Разраб.		Шершакова		VI-83
Пров.		Крупник		
Рук. гр.		Крупник		
Гл. спец.		Вайнберг		
Н. контр.		Литвак		
Утв.		Сливак		

А14Б315.001

ПРОКЛАДКА

Лит.	Масса	Масштаб
И	См табл.	—

Лист | Листов 1

Пластина 2, лист ОМБ-М ГОСТ 7338-77

Госстрой СССР САНТЕХПРОЕКТ г. Москва

Копировал: СК Формат А4

А14Б315.007

50 (V)

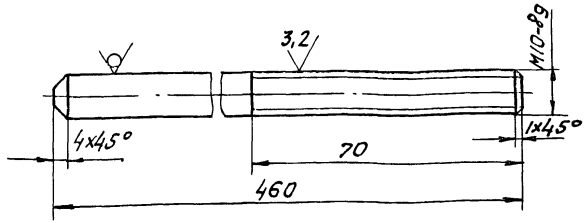

Неуказанные предельные отклонения размеров: $-t_2; \pm t_2/2$

Инв. № подл. | Подпись и дата | Взам. инв. № | Инв. № дубл. | Подпись и дата

Изм.	Лист	№ докум.	Подп.	Дата
Разраб.		Шершакова		VI-83
Пров.		Крупник		
Рук. гр.		Крупник		
Гл. спец.		Вайнберг		
Н. контр.		Литвак		
Утв.		Сливак		

А14Б315.007

Шпилька.

Лит.	Масса	Масштаб
И	0,28	1:1

Лист | Листов 1

Круг В10 ГОСТ 2590-71 / ВСт3пс-3-I ГОСТ 535-79

Госстрой СССР САНТЕХПРОЕКТ г. Москва

Копировал: СК 20800 98 Формат А4

Рис.1

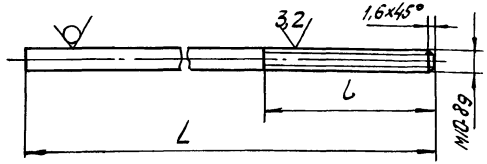

Рис. 2

Остальное - см. рис.1

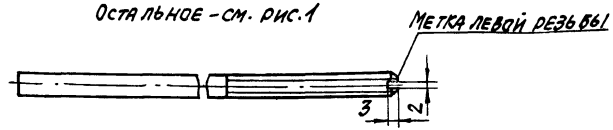

Обозначение	Рис.	Размеры, мм L	Размеры, мм l	Масса, кг
А14Б315.003	1	120	90	0,074
-01	2	107		0,065
-02		117		0,072
-03		110		0,067
-04		115		0,071
-05	1	140		0,086
-06		50	25	0,033
-07	2	222	90	0,136
-08		216		0,133
-09		232		0,143
-10		140		0,086
-11	1	354		0,308
-12	2	167		0,103
-13	1	100	40	0,061
-14		150	90	0,092
-15		132		0,080

1. Неуказанные предельные отклонения размеров: t_2; $\pm t_2/2$.
2. На тягах рис. 2 - резьба левая.

Изм	Лист	№ докум.	Подп.	Дата
Разраб.		Щершакова		1-85
Пров.		Крупник		
Рук. гр.		Крупник		
Гл. спец.		Вайнберг		
Н. контр.		Литвак		
Утв.		Спивак		

А14Б315.003

Тяга.

Лит.	Масса	Масштаб
И	См. табл.	—

Лист | Листов 1

Круг В10 ГОСТ 2590-71 / В Ст3 пс-I ГОСТ 535-79

Госстрой СССР Сантехпроект г. Москва

Копировал: 20800 99 Формат А3

Серия 4.900-9 Вып. 1

Инв. № подл. | Подпись и дата | Взам. инв. № | Инв. № дубл. | Подпись и дата

Формат	Зона	Поз.	Обозначение	Наименование	Кол. на исполн. А1463.15.020 –	Примечание
					–	
				Документация		
А4			А1463.15.020 СБ	Сборочный чертеж	X	
				Детали		
А4	1		А1463.15.009	Гайка	1	
	2		-01	Гайка	1	
Б4	3		А1463.15.011	Полоса; L=140-1		
				Полоса Б-5×12 ГОСТ103-76 / Ст3пс3-1 ГОСТ535-79	2	0,065 кг

Изм.	Лист	№ докум.	Подп.	Дата
Разраб.		Шершакова		11.83
Пров.		Крупник		
Рук. гр.		Крупник		
Н. контр.		Литвак		
Утв.		Сливак		

А1463.15.020

Муфта

Лит.	Лист	Листов
И		1

Госстрой СССР Сантехпроект г. Москва

Копировал: СК

Формат А4

Инв. № подл. | Подпись и дата | Взам. инв. № | Инв. № дубл. | Подпись и дата

Формат	Зона	Поз.	Обозначение	Наименование	Кол. на исполн. А1463.15.010 –	Примечание
					–	
				Документация		
А4			А1463.15.010 СБ	Сборочный чертеж	X	
				Детали		
А4	1		А1463.15.002	Пластина	1	
А4	2		А1463.15.007	Шпилька	2	

Изм.	Лист	№ докум.	Подп.	Дата
Разраб.		Шершакова		11.83
Пров.		Крупник		
Рук. гр.		Крупник		
Н. контр.		Литвак		
Утв.		Сливак		

А1463.15.010

Опора.

Лит.	Лист	Листов
И		1

Госстрой СССР Сантехпроект г. Москва

Копировал: СК

Формат А4

20800 100

Серия 4.900-9 Вып. 1

А14Б315.010 СБ

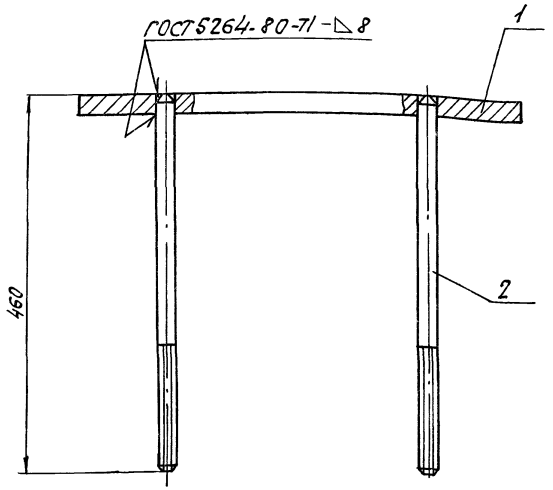

Размер для справок.

Изм	Лист	№ докум.	Подп.	Дата
Разраб.		Шершакова		VI-83
Пров.		Крупник		
Рук. гр.		Крупник		
Гл. спец.		Вайнберг		
Н. контр.		Литвак		
Утв.		Сливак		

А14Б315.010 СБ

Опора.

Лит.	Масса	Масштаб
И	3,24	1:2

Лист | Листов 1

Госстрой СССР
Сантехпроект
г. Москва

Копировал: СК

Формат А4

Инв. № подл. | Подпись и дата | Взам. инв. № | Инв. № дубл. | Подпись и дата

А14Б315.002

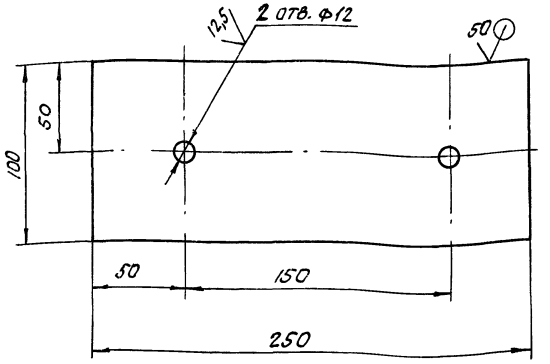

Неуказанные предельные отклонения размеров: $-t_2; +t_2; \pm t_2/2$

Изм	Лист	№ докум.	Подп.	Дата
Разраб.		Шершакова		VI-83
Пров.		Крупник		
Рук. гр.		Крупник		
Гл. спец.		Вайнберг		
Н. контр.		Литвак		
Утв.		Сливак		

А14Б315.002

Пластина.

Лит.	Масса	Масштаб
И	1,57	1:2

Лист | Листов 1

Лист Б10,0 ГОСТ 19903-74
В Ст3 пс ГОСТ 14637-79

Госстрой СССР
Сантехпроект
г. Москва

Копировал: СК 20800 101 Формат А4

Инв. № подл. | Подпись и дата | Взам. инв. № | Инв. № дубл. | Подпись и дата

А14Б315.020СБ

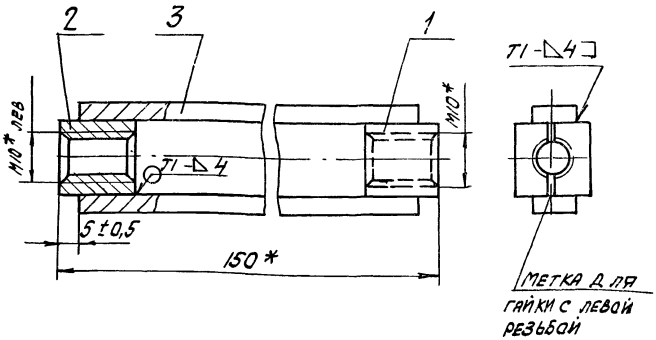

1.* Размеры для справок.
2. Сварные швы по ГОСТ 5264-80.

Изм.	Лист	№ докум.	Подп.	Дата
Разраб.		Шершакова		VI-83
Пров.		Крупник		
Рук. гр.		Крупник		
Гл. спец.		Вайнберг		
Н. контр.		Литвак		
Утв.		Сливак		

А14Б315.020СБ

Муфта.

Лит.	Масса	Масштаб
И	0,165	1:1

Лист | Листов 1

Госстрой СССР
Сантехпроект
г. Москва

Инв. № подл. | Подпись и дата | Взам. инв. № | Инв. № дубл. | Подпись и дата

А14Б315.009

3,2 √(√)

Рис. 1

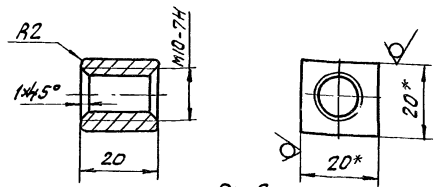

Рис. 2

Остальное - см. рис. 1

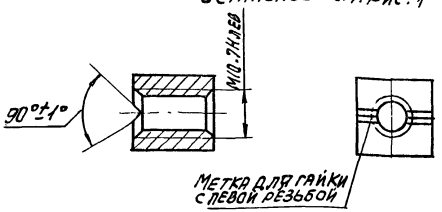

Обозначение	Рис.
А14Б315.009	1
-01	2

1.* Размеры для справок
2. Неуказанные предельные отклонения размеров: $-t_2; +t_2; \pm t_2/2$.

Изм.	Лист	№ докум.	Подп.	Дата
Разраб.		Шершакова		VI-83
Пров.		Крупник		
Рук. гр.		Крупник		
Гл. спец.		Вайнберг		
Н. контр.		Литвак		
Утв.		Сливак		

А14Б315.009

Гайка.

Лит.	Масса	Масштаб
И	0,05	1:1

Лист | Листов 1

Квадрат В20 ГОСТ 2590-71
ВСт3пс3-I ГОСТ 535-79

Госстрой СССР
Сантехпроект
г. Москва

Инв. № подл. | Подпись и дата | Взам. инв. № | Инв. № дубл. | Подпись и дата

Формат	Зона	Поз.	Обозначение	Наименование	Кол. на исполн. А14631б.000 –									Примечание
					–	01	02	03	04	05	06	07	08	
				Документация										
*)			А14631б.000 СБ	Сборочный чертеж	Х	Х	Х	Х	Х	Х	Х	Х	Х	*) А3 1А4
				Сборочные единицы										
А4		1	А14631б.010	Опора	1	1	1							
А4		2	А14631б.020	Муфта	1	1	1	1	1	1	1	1	1	
				Детали										
А4		3	А1462 96.002	Основание сплошное	1			1			1			
			-01	Основание сплошное		1			1			1		
			-02	Основание сплошное			1			1			1	
А4		4	А14631б.001-05	Прокладка	4	4	4	4	4	4	4	4	4	

Изм.	Лист	№ докум.	Подп.	Дата
Разраб.		Шешакова		01-83
Пров.		Крупник		
Рук. гр.		Крупник		
Н. контр.		Литвак		
Утв.		Спивак		

А14631б.000

Опора подвесная со сплошным основанием Дн 20-32.

Лит.	Лист	Листов
И	1	2

Сантехпроект г. Москва

Копировал: Ск Формат А4

Инв. № подл. | Подпись и дата | Взам. инв. № | Инв. № дубл. | Подпись и дата

Формат	Зона	Поз.	Обозначение	Наименование	Кол. на исполн. А14631б.000–									Примечание
					–	01	02	03	04	05	06	07	08	
А4		5	А14631б.002	Пластина	1	1	1							
А3		6	А14631б.003-05	Тяга	1	1	1	1	1	1	1	1	1	
		7	-06	Тяга	1	1	1	1	1	1	1	1	1	
		8	-07	Тяга	1	1	1	1	1	1	1	1	1	
А4		16	А14631б.004	Пластина							1	1	1	
				Стандартные изделия										
		9		Прошукина 14 ГОСТ 16127-78	1	1	1	1	1	1	1	1	1	
		10		Ушко 10 ГОСТ 16127-78	3	3	3	3	3	3	3	3	3	
		11		Гайка М8.4 ГОСТ 5915-70	8	8	8	8	8	8	8	8	8	
		12		Гайка М10.4 ГОСТ 5915-70	6	6	6	2	2	2	2	2	2	
		13		Шайба 10.02. ГОСТ 11371-78	1	1	1	1	1	1	1	1	1	
		14		Тягатк-320 СТ 36-17-77	1	1	1	1	1	1	1	1	1	
		15		Хомут 28 ОСТ 36-17-77	4			4			4			
				Хомут 32 ОСТ 36-17-77		4			4			4		
				Хомут 36 ОСТ 36-17-77			4			4			4	
				Прочие изделия										
		17		Дюбель ДГШ 4,5х60 ТУ 3-741-74							4	4	4	

Изм.	Лист	№ докум.	Подп.	Дата

А14631б.000

Лист 2

Формат А4

А14Б 316 000 СБ

Рис. 1

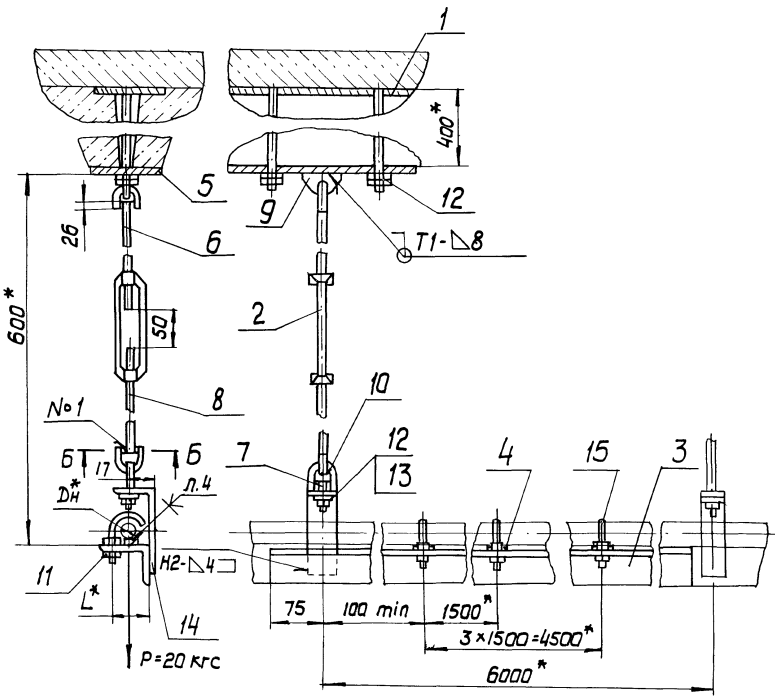

Обозначение	Рис.	Наружный диаметр трубопровода Dн*, мм	L*, мм	Масса, кг
А14Б 316.000	1	20	35	24,40
-01		25	37	24,42
-02		32	39	24,43
-03	2	20	35	19,59
-04		25	37	19,61
-05		32	39	19,62
-06	3	20	35	21,16
-07		25	37	21,18
-08		32	39	21,19

1.*Размеры для справок

2.Неуказанные предельные отклонения размеров: $\pm t_2$; $\pm t_2/2$

3.Швы №1 - сварка ручная электродуговая - остальные по ГОСТ 5264-80.

4 Клей 88-Н ТУ38-105 1061-76

5.Крепление пластины произвести монтажным пистолетом ПЦ52-1 по ТУ3-741-74

Б-Б
М 1:1

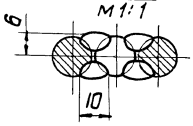

Изм.	Лист	N докум.	Подп.	Дата
Разраб.		Шершакова		11-83
Пров.		Крупник		
Рук.гр.		Крупник		
Гл.спец.		Вайнберг		
Н.контр.		Лигвак		
Утв.		Сливак		

А14Б 316.000 СБ

Опора подвесная со сплошным основанием Dн 20-32

Лит	Масса	Масштаб
И	см. табл.	-

Лист 1 Листов 2

Госстрой СССР Сантехпроект г. Москва

Копировал Формат А3

Серия 4.900-9 Вып. 1

Инв.№ подл. | Подп. и дата | Взам.инв.№ | Инв.№ дубл. | Подп. и дата

Формат	Зона	Поз.	Обозначение	Наименование	Кол. на исполн. А1465317.000-										Примечание
					-	01	02	03	04	05	06	07	08	09	
				Документация											
*)			А1465317.000 СБ	Сборочный чертеж											*) А4; А3
				Сборочные единицы											
А4		1	А1465315.010	Опора	1	1	1	1	1	1					
А4		2	А1465315.020	Муфта	1	1	1	1	1	1	1	1	1	1	
				Детали											
А4		3	А1465296.002-06	Основание сплошное	1						1				
			-07	Основание сплошное		1						1			
			-08	Основание сплошное			1						1		
			-09	Основание сплошное				1						1	
			-10	Основание сплошное					1						
			-11	Основание сплошное						1					

Изм.	Лист	N докум.	Подп.	Дата
Разраб.		Шершакова		VI-83
Пров.		Крупник		
Рук.гр.		Крупник		
Н.контр.		Литвак		
Утв.		Сливак		

А1465317.000

Опора подвесная со сплошным основанием Dн 40-110

Лит.	Лист	Листов
А	1	5

Госстрой СССР Сантехпроект г. Москва

Копировал

Формат А4

Инв. N подл.	Подп. и дата	Взам. инв. N	Инв. N дубл.	Подп. и дата

Формат	Зона	Поз.	Обозначение	Наименование	Кол. на исполн. А1465317.000-										Примечание
					-	01	02	03	04	05	06	07	08	09	
А4		4	А1465298.002	Планка установочная	4	4					4	4			
			-01	Планка установочная			4	4	4	4			4	4	
А4		5	А1465315.001-06	Прокладка	4						4				
			-07	Прокладка		4						4			
			-08	Прокладка			4	4	4	4			4	4	
А4		6	А1465315.002	Пластина	1	1	1	1	1	1					
А3		7	А1465315.003-05	Тяга	1	1	1	1	1	1	1	1	1	1	
		8	-06	Тяга	1	1	1	1	1	1	1	1	1	1	
		9	-08	Тяга	1	1	1				1	1	1		
			-09	Тяга				1	1	1				1	
				Стандартные изделия											
		10		Проушина 14 ГОСТ 16127-78	1	1	1	1	1	1	1	1	1	1	
		11		Ушко 10 ГОСТ 16127-78	3	3	3	3	3	3	3	3	3	3	
		12		Гайка М10.4 ГОСТ 5915-70	14	14	14	14	14	14	10	10	10	10	
		13		Шайба 10.02 ГОСТ 11371-78	1	1	1	1	1	1	1	1	1	1	
		14		Тяга ТК-63 ОСТ 36-17-77	1	1	1				1	1	1		
				Тяга ТК-110 ОСТ 36-17-77				1	1	1				1	
		15		Хомут 50 ОСТ 36-17-77	4						4				
				Хомут 55 ОСТ 36-17-77		4						4			

Изм.	Лист	N докум.	Подп.	Дата

А1465317.000

Лист 2

Копир.

Формат А4

Инв. N подл. | Подп. и дата | Взам. инв. N

Формат	Зона	Поз.	Обозначение	Наименование	Кол. на исполн. А14Б 317.000- –	01	02	03	04	05	06	07	08	09	Примечание
		15		Хомут 70 ОСТ 36-17-77			4						4		
				Хомут 80 ОСТ 36-17-77				4						4	
				Хомут 95 ОСТ 36-17-77					4						
				Хомут 115 ОСТ 36-17-77						4					

Изм.	Лист	N докум.	Подп.	Дата	А14Б 317.000	Лист 3

Копировал Формат А4

Инв. N подл. | Подп. и дата | Взам. инв. N | Инв. N дубл. | Подп. и дата

Формат	Зона	Поз.	Обозначение	Наименование	Кол. на исполн. А14Б 317.000 - 10	11	12	13	14	15	16	17		Примечание
				Документация										
*)			А14Б 317.000СБ	Сборочный чертеж	X	X	X	X	X	X	X	X		*) А4; А3
				Сборочные единицы										
А4		2	А14Б 315.020	Муфта	1	1	1	1	1	1	1	1		
				Детали										
А4		3	А14Б 296.002-06	Основание сплошное			1							
			-07	Основание сплошное				1						
			-08	Основание сплошное					1					
			-09	Основание сплошное						1				
			-10	Основание сплошное	1						1			
			-11	Основание сплошное		1						1		
А4		4	А14Б 298.002	Планка установочная			4	4						
			-01	Планка установочная	4	4			4	4	4	4		
А3		7	А14Б 315.003-05	Тяга	1	1	1	1	1	1	1	1		

Изм.	Лист	N докум.	Подп.	Дата	А14Б 317.000	Лист 4

Копир. Формат А4

Формат	Зона	Поз.	Обозначение	Наименование	Кол. на исполн. А14Б317.000 - 10	11	12	13	14	15	16	17		Примечание
А3		8	А14Б315.003-06	Тяга	1	1	1	1	1	1	1	1		
		9	-08	Тяга			1	1	1					
			-09	Тяга	1	1				1	1	1		
А4		16	А14Б315.004	Пластина			1	1	1	1	1	1		
				Стандартные изделия										
		10		Проушина 14 ГОСТ 16127-78	1	1	1	1	1	1	1	1		
		11		Ушко 10 ГОСТ 16127-78	3	3	3	3	3	3	3	3		
		12		Гайка М10.4 ГОСТ 5915-70	10	10	10	10	10	10	10	10		
		13		Шайба 10.02 ГОСТ 11371-78	1	1	1	1	1	1	1	1		
		14		Тяга ТК-63 ОСТ 36-17-77			1	1	1					
				Тяга ТК-110 ОСТ 36-17-77	1	1				1	1	1		
		15		Хомут 50 ОСТ 36-17-77			4							
				Хомут 55 ОСТ 36-17-77				4						
				Хомут 70 ОСТ 36-17-77					4					
				Хомут 80 ОСТ 36-17-77						4				
				Хомут 95 ОСТ 36-17-77	4						4			
				Хомут 115 ОСТ 36-17-77		4						4		
				Прочие изделия										
		17		Дюбель ДГПШ 4,5×60 ТУ3-741-74			4	4	4	4	6	6		

Изм.	Лист	N докум.	Подп.	Дата

А14Б317.000

Лист 5

копировал

Формат А4

Инв. N подл. | Подп. и дата | Взам. инв. N | Инв. N дубл. | Подп. и дата

А14Б315.004

(√)

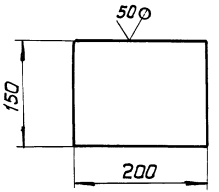

Неуказанные предельные отклонения размеров: $-t_2$

Изм	Лист	N докум.	Подп.	Дата
Разраб.		Шершакова		VI-83
Пров.		Крупник		
Рук. гр.		Крупник		
Гл. спец.		Вайнберг		
Н. контр.		Литвак		
Утв.		Сливак		

А14Б315.004

Пластина

Лит.	Масса	Масшт.
И	0,72	1:5

Лист | Листов 1

Лист Б3,0 ГОСТ 19903-74 / 4-IV В Ст 3пс ГОСТ 16523-70

Госстрой СССР
Сантехпроект
г. Москва

копир. 20800 107 Формат А4

Рис. 1

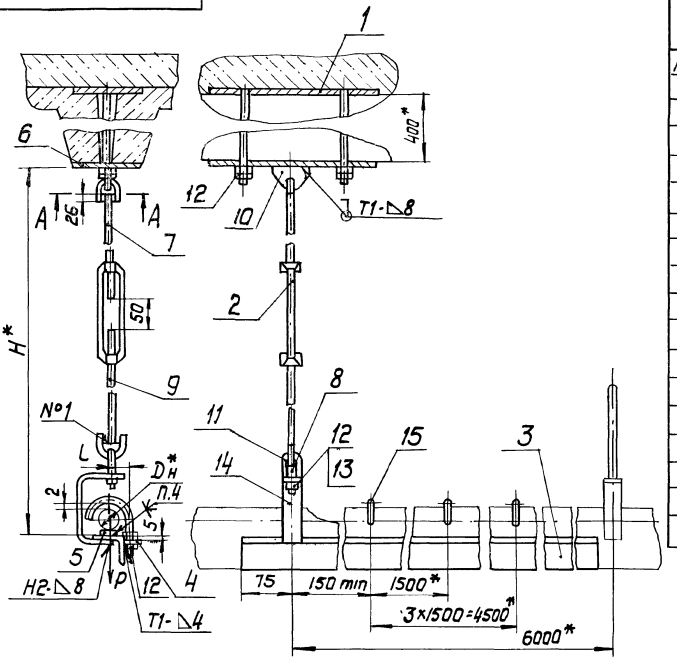

А-А
М 1:1

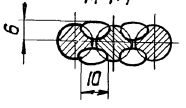

Обозначение	Рис.	Наружный диаметр трубопровода Dн, мм	Допускаемая нагрузка Р, кгс	Размеры, мм H*	Размеры, мм L	Масса, кг
А14Б317.000	1	40	20	620	15	24,86
-01		50			14	25,20
-02		63			16	26,00
-03		75	38	685	20	29,73
-04		90			19	29,93
-05		110	60		25	30,00
-06	2	40	20	620	15	20,05
-07		50			14	20,39
-08		63			16	21,19
-09		75	38	685	20	22,19
-10		90			19	24,92
-11		110	60		25	25,12
-12	3	40	20	620	15	21,62
-13		50			14	22,00
-14		63			16	22,76
-15		75	38	685	20	24,92
-16	4	90			19	26,69
-17		110	60		25	26,76

1.* Размеры для справок
2. Неуказанные предельные отклонения размеров: ±t2/2; +t2
3. Швы № 1 - сварка ручная электродуговая - остальные по ГОСТ 5264-8
4. Клей 88-Н ТУ38-1051061-76.
5. Тяги с левой резьбой (поз.9) имеют метку-шлиц
6. Крепление пластины произвести монтажным пистолетом ПЦ52-1 по ТУ3-741-74.

Изм.	Лист	N докум.	Подп.	Дата
Разраб.		Шершакова		V-83
Пров.		Крупник		
Рук. гр.		Крупник		
Гл. спец.		Вайнберг		
Н. контр.		Литвак		
Утв.		Спивак		

А14Б317.000 СБ

Опора подвесная со сплошным основанием Dн 40-110

Лит.	Масса	Масштаб
И	см. табл.	

Лист 1 Листов 2

Госстрой СССР
Сантехпроект
г. Москва

Рис. 2
Остальное - см. рис. 1
м 1:2

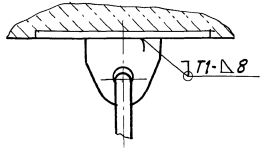

Рис. 3
Остальное - см. рис. 1
м 1:2

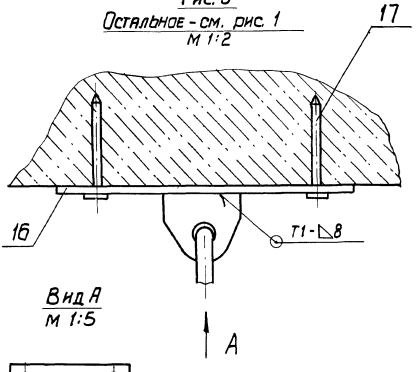

Вид А
м 1:5

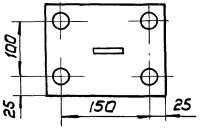

Рис. 2
Остальное - см. рис. 1
м 1:5

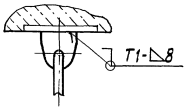

Рис. 3
Остальное - см. рис. 1
м 1:5

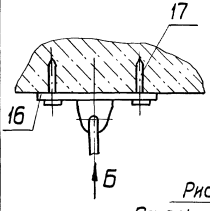

Вид Б

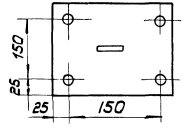

Рис. 4
Остальное - см. рис. 1
м 1:5

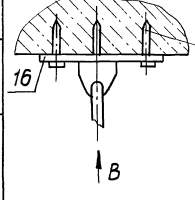

Вид В

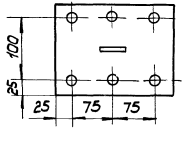

Инв.N подл. | Подп. и дата | Взам.инв.N | Инв.N дубл. | Подп. и дата

Формат	Зона	Поз.	Обозначение	Наименование	Кол. на исполн. А14Б 318.000-										Примечание
					–	01	02	03	04	05					
				Документация											
А3			А14Б 318.000 СБ	Сборочный чертеж	×	×	×	×	×	×					
				Сборочные единицы											
А4		1	А14Б315.010	Опора	2	2	2								
А4		2	А14Б315.020	Муфта	2	2	2	2	2	2					
				Детали											
А4		3	А14Б315.001-09	Прокладка	2	2		2	2						
			-10	Прокладка			2			2					
		4	-11	Прокладка	2	2	2	2	2	2					
А3		5	А14Б315.002	Пластина	2	2	2								
А3		6	А14Б315.003-05	Тяга	2	2	2	2	2	2					

Изм.	Лист	N докум.	Подп.	Дата
Разраб.		Шершакова		VI-88
Пров.		Крупник		
Рук.гр.		Крупник		
Н.контр.		Литвак		
Утв.		Спивак		

А14Б.318.000

Опора подвесная со сплошным основанием Dн 125-200

Лит.	Лист	Листов
И	1	3

Госстрой СССР Сантехпроект г. Москва

Копировал

Формат А4

Инв.N подл.	Подп. и дата	Взам.инв.N	Инв.N дубл.	Подп. и дата

Формат	Зона	Поз.	Обозначение	Наименование	Кол. на исполн. А14Б 318.000-										Примечание
					–	01	02	03	04	05					
А3		7	А14Б315.003-10	Тяга	2	2	2	2	2	2					
		8	-11	Тяга	2	2	2	2	2	2					
А3		9	А14Б318.001	Основание сплошное	1			1							
			-02	Основание сплошное		1			1						
			-04	Основание сплошное			1			1					
А3		10	А14Б318.001-01	Основание сплошное	1			1							
			-03	Основание сплошное		1			1						
			-05	Основание сплошное			1			1					
А4		11	А14Б318.002	Уголок	2			2							
			-01	Уголок		2			2						
			-02	Уголок			2			2					
А4		12	А14Б318.003	Настил	1			1							
			-01	Настил		1			1						
			-02	Настил			1			1					
				Стандартные изделия											
		13		Проушина 14 ГОСТ 16127-78	2	2	2	2	2	2					
		14		Ушко 10 ГОСТ 16127-78	6	6	6	6	6	6					

Изм.	Лист	N докум.	Подп.	Дата

А14Б318.000

Лист 2

Копир.

Формат А4

Серия 4.900-9 Вып. 1

Формат	Зона	Поз.	Обозначение	Наименование	Кол. на исполн. А14Б318.000 -						Примечание
					-	01	02	03	04	05	
		15		Болт М10×20.36 ГОСТ 7798-70	4	4		4	4		
				Болт М12×25.36 ГОСТ 7798-70			4			4	
		16		Гайка М10.4 ГОСТ 5915-70	18	18	14	10	10	6	
				Гайка М12.4 ГОСТ 5915-70			4			4	
		17		Скоба СО-125 ОСТ 36-17-77	2			2			
				Скоба СО-160 ОСТ 36-17-77		2			2		
				Скоба СО-200 ОСТ 36-17-77			2			2	

Инв. N подл. | Подп. и дата | Взам. инв. N | Инв. N дубл. | Подп. и дата

Изм.	Лист	N докум.	Подп.	Дата

А14Б318.000

Лист 3

Копировал

Формат А4

Инв. N подл. | Подп. и дата | Взам. инв. N | Инв. N дубл. | Подп. и дата

А14Б318.003

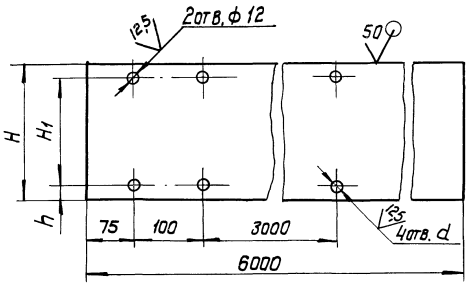

Обозначение	Размеры, мм				Масса, кг
	H	H_1	h	d	
А14Б318.003	200	160	20	12	13,40
-01	230	200	15		15,45
-02	300	255	22,5	14	20,16

Неуказанные предельные отклонения размеров: $+t_2$; $-t_2$; $\pm t_2/2$

Изм.	Лист	N докум.	Подп.	Дата
Разраб.	Шершакова			V-83
Пров.	Крупник			
Рук. гр.	Крупник			
Гл. спец.	Вайнберг			
Н. контр.	Литвак			
Утв.	Спивак			

А14Б318.003

Настил

Лит.	Масса	Масштаб
И	См. табл.	—

Лист | Листов 1

Лист Б1,4 ГОСТ 19903-74
4-IV ВСт3пс-ГОСТ 16523-70

Госстрой СССР
Сантехпроект
г. Москва

Формат А4

А14Б318.000СБ

Рис. 1

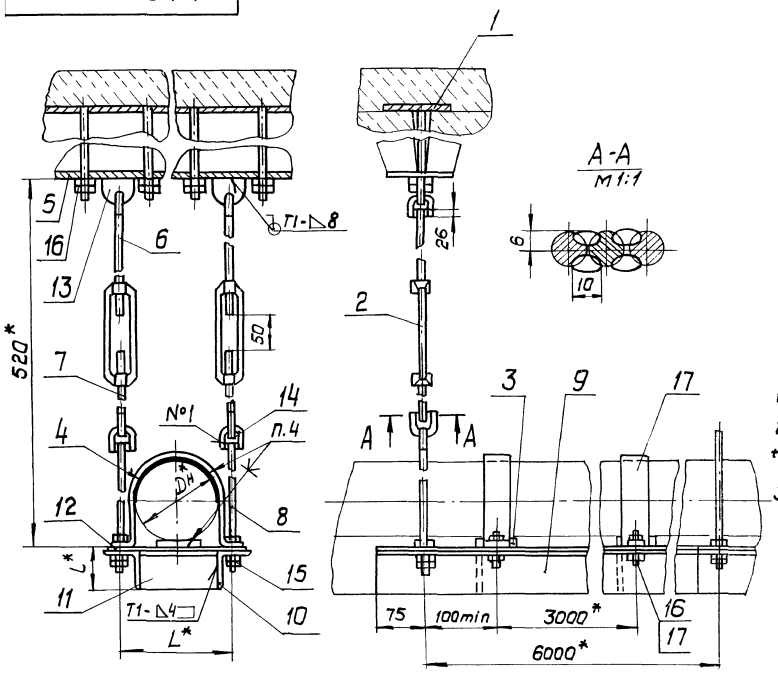

Обозначение	Рис.	Наружный диаметр трубопровода Dн, мм	Допускаемая нагрузка P, кгс	Размеры, мм L*	l*	Масса, кг
А14Б318.000	1	125	100	160	63	74,0
-01		160	130	200	75	86,9
-02		200	200	255	96	109,4
-03	2	125	100	160	63	67,5
-04		160	130	200	75	80,32
-05		200	200	255	96	102,9

1. *Размеры для справок
2. Неуказанные предельные отклонения размеров: $\pm t_2/2$.
3. Швы №1 - сварка ручная электродуговая; остальные по ГОСТ 5264-80.
4. Клей 88-Н ТУ38-105106I-76
5. Тяги с левой резьбой (поз.7) имеют метку-шлиц.

Рис. 2
Остальное - см. рис. 1
М 1:2

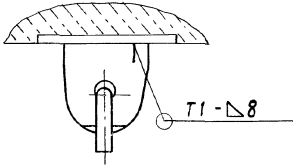

Изм.	Лист	N докум.	Подп.	Дата
Разраб.		Шершакова		VI-83
Пров.		Крупник		
Рук. гр.		Крупник		
Гл. спец.		Баймберг		
Н. контр.		Литвак		
Утв.		Спивак		

А14Б318.000СБ

Опора подвесная со сплошным основанием Dн 125-200

Лит.	Масса	Масштаб
И	см. табл.	—

Лист | Листов 1

Госстрой СССР Сантехпроект г. Москва

Формат А3

Рис. 1

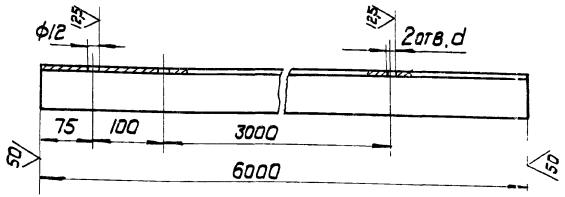

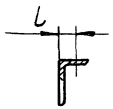

Рис. 2

Остальное - см. рис. 1

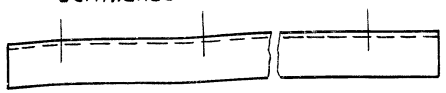

Обозначение	Рис.	Размеры, мм		Материал	Масса, кг
		L	d		
А14Б 318.001	1	30	12	Уголок Б-63×40×5 ГОСТ 8510-72 / ВСт3пс-3-II ГОСТ 535-79	23,76
-01	2				
-02	1			Уголок Б-75×50×5 ГОСТ 8510-72 / ВСт3пс-3-II ГОСТ 535-79	28,74
-03	2				
-04	1		14	Уголок Б-90×56×5,5 ГОСТ 8510-72 / ВСт3пс-3-II ГОСТ 535-79	37,02
-05	2				
-07	1		12		37,02
-08	2				
-09	1	35	14	Уголок Б-100×63×6 ГОСТ 8510-72 / ВСт3пс-3-II ГОСТ 535-79	45,18
-10	2				

Неуказанные предельные отклонения размеров: $+t_2; -t_2; \pm t_2/2$

Изм.	Лист	N докум.	Подп.	Дата	А14Б318.001			
Разраб.		Шершакова		VI-83	Основание сплошное	Лит.	Масса	Масштаб
Пров.		Крупник				И	См. табл.	—
Рук.гр.		Крупник				Лист	Листов 1	
Гл. спец.		Вайнберг			Смотри таблицу	Госстрой СССР Сантехпроект г. Москва		
Н.контр.		Литвак						
Утв.		Сливак						

Инв. N подл. | Подп. и дата | Взам. инв. N | Инв. N дубл. | Подп. и дата

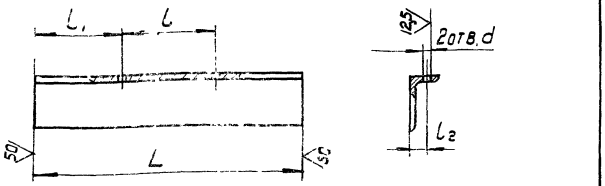

Обозначение	Размеры, мм					Материал	Масса, кг
	L	l	L_1	L_2	d		
А14Б320.002	395	135	130	30	12	Уголок Б-75×50×5 ГОСТ 8509-72 / 8Ст3пс-3-II ГОСТ 535-79	1,81
-01	440	100	170			Уголок Б-90×56×5,5 ГОСТ 8509-72 / 8Ст3пс-3-II ГОСТ 535-79	2,71
-02	545	115	215	35	14	Уголок Б-100×63×8 ГОСТ 8509-72 / 8Ст3пс-3-II ГОСТ 535-79	4,06

Неуказанные предельные отклонения размеров: $-t_2$; $+t_2$; $\pm t_2/2$

Изм.	Лист	N докум.	Подп.	Дата
Разраб.		Шершакова		VI-83
Пров.		Крупник		
Рук.гр.		Крупник		
Гл.спец.		Вайнберг		
Н.контр.		Литвак		
Утв.		Сливак		

А14Б320.002

Уголок

Лит.	Масса	Масштаб
И	см. табл.	—

Лист | Листов 1

Смотри таблицу

Госстрой СССР САНТЕХПРОЕКТ г. Москва

Копировал | Формат А4

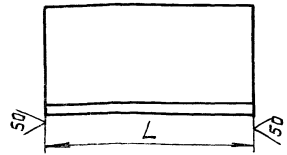

Обозначение	L, мм	Материал	Масса, кг
А14Б318.002	125-1	Уголок Б-63×40×5 ГОСТ 8509-72 / 8Ст3пс-3-I ГОСТ 535-79	0,46
-01	140-1	Уголок Б-75×50×5 ГОСТ 8509-72 / 8Ст3пс-3-I ГОСТ 535-79	0,67
-02	195-1,5	Уголок Б-95×56×5,5 ГОСТ 8509-72 / 8Ст3пс-3-I ГОСТ 535-79	1,17

Инв.N подл. | Подп. и дата | Взам.инв.N | Инв.N дубл. | Подп. и дата

Изм.	Лист	N докум.	Подп.	Дата
Разраб.		Шершакова		VI-83
Пров.		Крупник		
Рук.гр.		Крупник		
Гл.спец.		Вайнберг		
Н.контр.		Литвак		
Утв.		Сливак		

А14Б318.002

Уголок

Лит.	Масса	Масштаб
И	см. табл.	— —

Лист | Листов

Смотри таблицу

Госстрой СССР САНТЕХПРОЕКТ г. Москва

Копир. | Формат 20800 | 114 | Формат А4

Инв. N подл.	Подп. и дата	Взам. инв. N	Инв. N дубл.	Подп. и дата

Серия 4.900-9 вып.1

Формат	Зона	Поз.	Обозначение	Наименование	Кол. на исполн. А14Б319.000 –										Примечание
					–	01	02	03	04	05	06	07	08	09	
				Документация											
А3			А14Б319.000 СБ	Сборочный чертеж											
				Сборочные единицы											
А4		1	А14Б315.010	Опора	2	2	2	2	2	2	2	2			
А4		2	А14Б315.020	Муфта	2	2	2	2	2	2	2	2	2	2	
				Детали											
А4		3	А14Б315.001	Прокладка	2	2	2	2	2				2	2	
			-12	Прокладка						2	2				
			-13	Прокладка								2			
		4	-14	Прокладка	2	2	2	2	2				2	2	

Изм	Лист	N докум.	Подп.	Дата
Разраб.		Шершакова		11-83
Пров.		Крупник		
Рук. гр.		Крупник		
Н. контр.		Литвак		
Утв.		Сливак		

А14Б319.000

Опора подвесная отдельная двухрядная

Лит.	Лист	Листов
И	1	6

Госстрой СССР
Сантехпроект
г. Москва

Копировал

Формат А4

Инв. N подл.	Подп. и дата	Взам. инв. N	Инв. N дубл.	Подп. и дата

Формат	Зона	Поз.	Обозначение	Наименование	Кол. на исполн. А14Б310.000 –										Примечан.
					–	01	02	03	04	05	06	07	08	09	
А4		4	А14Б315.001 - 11	Прокладка						2	2	2			
А4		5	А14Б315.002	Пластина	2	2	2	2	2	2	2	2			
А3		6	А14Б315.003 - 05	Тяга	2	2	2	2	2	2	2	2	2	2	
		7	-12	Тяга	2	2	2	2	2	2	2	2	2	2	
		8	-13	Тяга	2	2	2	2	2	2	2		2	2	
			-14	Тяга								2			
А3		9	А14Б319.001	Швеллер	1								1		
			-01	Швеллер		1								1	
			-02	Швеллер			1								
			-03	Швеллер				1							
			-04	Швеллер					1						
			-05	Швеллер						1					
			-06	Швеллер							1				
			-07	Швеллер								1			
				Стандартные изделия											
		10		Проушина 14 ГОСТ 16127-78	2	2	2	2	2	2	2	2	2	2	
		11		Ушко-10 ГОСТ 16127-78	6	6	6	6	6	6	6	6	6	6	

Изм	Лист	N докум.	Подп	Дата

А14Б319.000

Лист 2

Копировал

Формат А4

20800 115

Формат	Зона	Поз.	Обозначение	Наименование	Кол. на испол. А14Б319.020 -										Примечание
					-	01	02	03	04	05	06	07	08	09	
		12		Болт М8×20.36 ГОСТ 7798-70	4	4	4						4	4	
				Болт М10×20.36 ГОСТ 7798-70				4	4	4	4				
				Болт М12×25.36 ГОСТ 7798-70								4			
		13		Гайка М8.4 ГОСТ 5915-70	4	4	4						4	4	
				Гайка М 10.4 ГОСТ 5915-70	12	12	12	16	16	16	16	12	4	4	
				Гайка М12.4 ГОСТ 5915-70								4			
		14		Шайба 8.01 ГОСТ 10906-78	2	2	2						2	2	
				Шайба 10.01 ГОСТ 10906-78				2	2	2	2				
				Шайба 12.01 ГОСТ 10906-78								2			
		15		Шайба 10.01 ГОСТ 10906-78	2	2	2	2	2	2	2	2	2	2	
				Скобы ОСТ 36-17-77											
		16		СО-50	2								2		
				СО-63		2								2	
				СО-75			2								
				СО-90				2							
				СО-110					2						
				СО-125						2					
				СО-160							2				
				СО-200								2			

Изм.	Лист	N докум.	Подп.	Дата	А14Б319.000	Лист 3

Копировал Формат А4

Инв. N подл. | Подп. и дата | Взам. инв. N | Инв. N дубл. | Подп. и дата

Формат	Зона	Поз.	Обозначение	Наименование	Кол. на испол. А14Б319.000 -										Примечание
					10	11	12	13	14	15					
				Документация											
А3			А14Б319.000 СБ	Сборочный чертеж	×	×	×	×	×	×					
				Сборочные единицы											
А4		2	А14Б315.020	Муфта	2	2	2	2	2	2					
				Детали											
А4		3	А14Б315.001	Прокладка	2	2	2	2							
			-12	Прокладка					2						
			-13	Прокладка						2					
		4	-14	Прокладка	2	2	2	2							
			-11	Прокладка					2	2					
А4		5	А14Б315.002	Пластина	2	2	2	2	2	2					
А3		6	А14Б315.003-05	Тяга	2	2	2	2	2	2					
		7	-10	Тяга	2	2	2	2	2	2					
		8	-11	Тяга	2	2	2	2							
			-12	Тяга					2	2					

Изм.	Лист	N докум.	Подп.	Дата	А14Б319.000	Лист 4

Копир. Формат А4

Формат	Зона	Поз.	Обозначение	Наименование	Кол. на исполн. А14Б319.000 - 10	11	12	13	14	15	Примечание
А4		9	А14Б319.001-02	Швеллер	2						
			-03	Швеллер		2					
			-04	Швеллер			2				
			-05	Швеллер				2			
			-06	Швеллер					2		
			-07	Швеллер						2	
				Стандартные изделия							
		10		Проушина 14 ГОСТ 16127-78	2	2	2	2	2	2	
		11		Ушко 10 ГОСТ 16127-78	6	6	6	6	6	6	
		12		Болт М8 х 20.36 ГОСТ 7798-70	4						
				Болт М10х20.36 ГОСТ 7798-70		4	4	4	4		

Формат	Зона	Поз.	Обозначение	Наименование	Кол. на исполн. А14Б319.000 - 10	11	12	13	14	15	Примечание
		12		Болт М12х25.36 ГОСТ 7798-70						4	
		13		Гайка М8.4 ГОСТ 5915-70	4						
				Гайка М10.4 ГОСТ 5915-70	4	8	8	8	8	4	
				Гайка М12.4 ГОСТ 5915-70						4	
		14		Шайба 8.01 ГОСТ 10906-78	2						
				Шайба 10.01 ГОСТ 10906-78		2	2	2	2		
				Шайба 12.01 ГОСТ 10906-78						2	
		15		Шайба 10.01 ГОСТ 11371-78	2	2	2	2	2	2	
				Скобы ОСТ 36-17-77							
		16		СО-75	2						
				СО-90		2					
				СО-110			2				
				СО-125				2			
				СО-160					2		
				СО-200						2	

Рис. 1

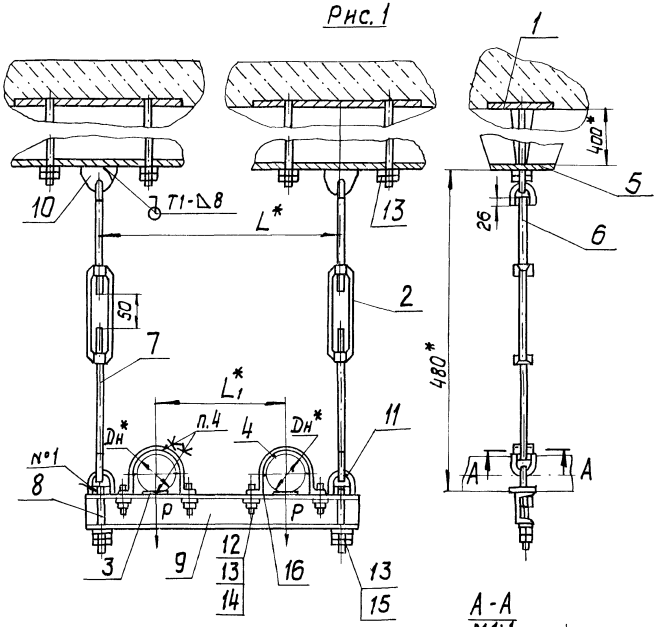

А-А
М1:1

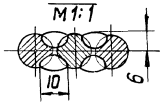

Рис. 2
Остальное - см. рис. 1
М 1:2

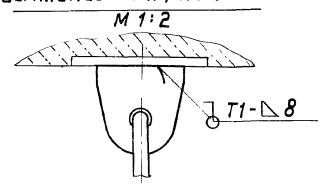

Обозначение	Рис.	Наружный диаметр трубопровода Dн, мм	Допускаемая нагрузка P, кгс	Размеры, мм L*	Размеры, мм L1*	Масса, кг
А1465319.000	1	50	20	330	195	13,40
-01		63		350	210	13,50
-02		75	35	380	230	13,70
-03		90		430	245	14,04
-04		110		470	265	14,27
-05		125		510	295	14,73
-06		160		590	330	15,25
-07		200	70	690	360	19,23
-08	2	50	20	330	195	6,92
-09		63		350	210	7,02
-10		75	35	380	230	7,22
-11		90		430	245	7,56
-12		110		470	265	7,79
-13		125		510	295	8,25
-14		160		590	330	8,77
-15		200	70	690	360	12,75

1. *Размеры для справок
2. Неуказанные предельные отклонения размеров: $+t_2$; $\pm t_2/2$
3. Швы № 1 - сварка ручная электродуговая; остальные по ГОСТ 5264-80
4. Клей 88Н ТУ 38-105 1061-76
5. Тяги с левой резьбой (поз. 7) имеют метку - шлиц.

Изм.	Лист	N докум.	Подп.	Дата
Разраб.		Шершакова		11.83
Пров.		Крупник		
Рук. гр.		Крупник		
Гл. спец.		Вайнберг		
Н. контр.		Литвак		
Утв.		Сливак		

А1465319.000 СБ

Опора подвесная отдельная двухрядная

Лит.	Масса	Масштаб
И	см. табл.	-
Лист	Листов 1	

Госстрой СССР Сантехпроект г. Москва

А1Б319.001

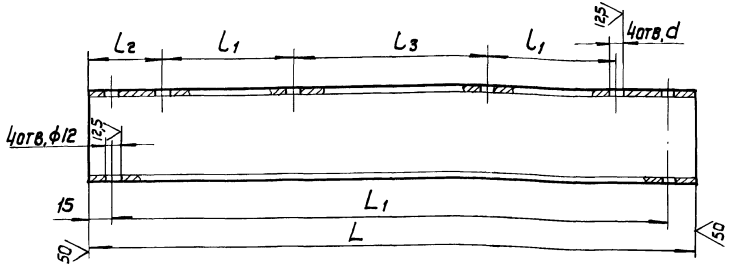



Обозначение	Размеры, мм							Материал	Масса, кг
	L	L_1	l	l_1	l_2	l_3	d		
А1Б 319.001	360	330	20	78	43,5	117	10	Швеллер 5 ГОСТ 8240-70 / ВСт.3пс-III ГОСТ 535-79	1,73
-01	380	350		90	40	120			1,82
-02	410	380		102	39	128			1,97
-03	460	430		126					2,21
-04	500	470		146	44,5	119	12		2,40
-05	540	510		160	42,5	135			2,60
-06	620	590		200	45	130			2,98
-07	720	690	30	250	65	110	14	Швеллер 10 ГОСТ 8240-70 / ВСт.3пс-III ГОСТ 535-79	6,18

Неуказанные предельные отклонения размеров: $+t_2; -t_2; \pm t_0/2$

				А1Б319.001	
Изм.	Лист	N докум.	Подп.	Дата	
Разраб.		Шершакова		VI.83	Швеллер
Пров.		Крупник			
Рук. гр.		Крупник			
Гл. спец.		Вайнберг			Смотри таблицу
Н. контр.		Литвак			
Утв.		Спивак			

Лит. | Масса | Масштаб
Лист | Листов
Госстрой СССР Сантехпроект г. Москва

Формат	Зона	Поз.	Обозначение	Наименование	Кол. на исполн. А14Б 320.000										Примечание
					–	01	02	03	04	05					
				Документация											
А3			А14Б320.000 СБ	Сборочный чертеж											
				Сборочные единицы											
А4		1	А14Б315.010	Опора	2	2	2								
А4		2	А14Б315.020	Муфта	2	2	2	2	2	2					
				Детали											
А4		3	А14Б315.001-12	Прокладка	2	2		2	2						
			-13	Прокладка			2			2					
		4	-11	Прокладка	2	2	2	2	2	2					

Изм.	Лист	N докум.	Подп.	Дата
Разраб.		Шершакова	[signature]	VI-83
Пров.		Крупник	[signature]	
Рук.гр.		Крупник	[signature]	
Н.контр.		Литвак	[signature]	
Утв.		Спивак	[signature]	

А14Б320.000

Опора подвесная двухрядная со сплошным основанием Dн 125-200

Лит.	Лист	Листов
Н	1	3

Госстрой СССР
Сантехпроект
г. Москва

Копировал

Формат А4

Инв.N подл.	Подп. и дата	Взам.инв.N	Инв.N дубл.	Подп. и дата

Формат	Зона	Поз.	Обозначение	Наименование	Кол. на исполн. А14Б 320.000 -										Примечание
					-	01	02	03	04	05					
А4		5	А14Б315.002	Пластина	2	2	2								
А3		6	А14Б315.003-05	Тяга	2	2	2	2	2	2					
		7	-10	Тяга	2	2	2	2	2	2					
		8	-15	Тяга	2	2	2	2	2	2					
А3		9	А14Б318.001	Основание сплошное	1			1							
			-06	Основание сплошное		1			1						
			-08	Основание сплошное			1			1					
		10	-01	Основание сплошное	1			1							
			-07	Основание сплошное		1			1						
			-09	Основание сплошное			1			1					
А4		11	А14Б320.001	Настил	1			1							
			-01	Настил		1			1						
			-02	Настил			1			1					
А4		12	А14Б320.002	Уголок	2			2							
			-01	Уголок		2			2						
			-02	Уголок			2			2					
				Стандартные изделия											
				Проушина 14 ГОСТ 16127-78	2	2	2	2	2	2					

Изм.	Лист	N докум.	Подп.	Дата

А14Б320.000

Лист 2

Копир. [signature]

Формат А4

20800 120

119

Серия 4.900-9 Вып. 1

Формат	Зона	Поз.	Обозначение	Наименование	Кол. на исполн. А14Б320.000 -										Примечание
					-	01	02	03	04	05					
		14		Ушко 10 ГОСТ 16127-78	6	6	6	6	6	6					
		15		Болт М10×20.36 ГОСТ 7798-70	4	4		4	4						
				Болт М12×25.36 ГОСТ 7798-70			4			4					
		16		Гайка М10.4 ГОСТ 5915-70	18	18	14	10	10	6					
				Гайка М12.4 ГОСТ 5915-70			4			4					
		17		Скоба СО-125 ОСТ 36-17-77	2			2							
				Скоба СО-160 ОСТ 36-17-77		2			2						
				Скоба СО-200 ОСТ 36-17-77			2			2					

Изм.	Лист	N докум.	Подп.	Дата

А14Б320.000

Лист 3

Копировал

Формат А4

Инв. N подл. | Подп. и дата | Взам. инв. N | Инв. N дубл. | Подп. и дата

А14Б320.001

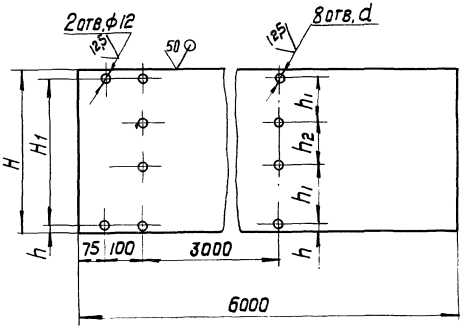

Обозначение	Размеры, мм						Масса, кг
	H	H_1	h	h_1	h_2	d	
А14Б320.001	485	455	15	160	135	12	32,7
-01	560	500	30	200	100		37,6
-02	660	615		250	115	14	38,1

Неуказанные предельные отклонения размеров: t_2; $-t_2$; $\pm t_2/2$

Изм.	Лист	N докум.	Подп.	Дата
Разраб.		Шершакова		VI-83
Пров.		Крупник		
Рук.гр.		Крупник		
Гл.спец.		Вайнберг		
Н.контр.		Литвак		
Утв.		Спивак		

А14Б320.001

Настил

Лит.	Масса	Масшт.
И	см. табл.	—

Лист | Листов 1

Лист Б1.4 ГОСТ 19903-74
4-IV ВСт3пс.ГОСТ 16523-70

Госстрой СССР
Сантехпроект
г. Москва

Копир 20800 121 Формат А4

Рис. 1

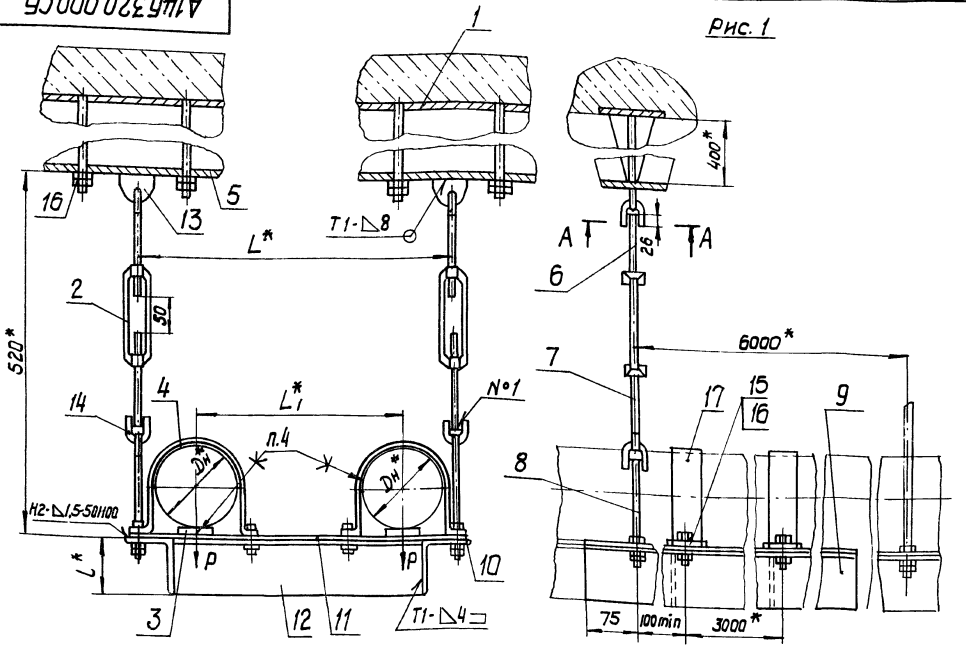

А-А
М1:1

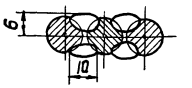

Рис. 2
Остальное – см. рис. 1
М1:2

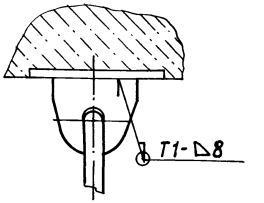

Обозначение	Рис.	Наружный диаметр трубопровода Dн, мм	Допускаемая нагрузка P, кгс	Размеры, мм L*	L1*	l*	Масса одного пролета опоры с двумя подвесками, кг
А1145320.000	1	125	100	455	295	75	96,0
-01		160	130	500	330	90	129,0
-02		200	200	615	360	100	139,5
-03	2	125	100	455	295	75	89,5
-04		160	130	500	330	90	122,5
-05		200	200	615	360	100	133,0

1.* Размеры для справок
2. Неуказанные предельные отклонения размеров: $\pm t_2$, $\pm t_2/2$
3. Швы №1 - сварка ручная электродуговая; остальное по ГОСТ 5264-80.
4. Клей 88-Н ТУ38-105106I-76
5. Тяги с левой резьбой (поз.6) имеют метку-шлиц.

Изм.	Лист	N докум.	Подп.	Дата
Разраб.		Шершакова		VI-83
Пров.		Крупник		
Рук.гр.		Крупник		
Гл.спец.		Ваннберг		
Н.контр.		Литвак		
Утв.		Спивак		

А145320.000СБ

Опора подвесная двухрядная со сплошным основанием Dн 125-200

Лит.	Масса	Масштаб
И	см. табл.	—
Лист	Листов 1	

Госстрой СССР Сантехпроект г. Москва

Копир. 20800 12 Формат А3

Инв. N подл.	Подп. и дата	Взам. инв. N	Инв. N дубл.	Подп. и дата

серия 4.900-9 вып. 1

Формат	Зона	Поз.	Обозначение	Наименование	Кол. на исполн. А14Б 321.000-										Примечание
					–	01	02	03	04	05	06	07	08	09	
				Документация											
А3			А14Б 321.000 СБ	Сборочный чертеж	X	X	X	X	X	X	X	X	X	X	
				Сборочные единицы											
А4		1	А14Б 315.010	Опора	1	1	1	1	1	1					
А4		2	А14Б 321.010	Хомут	1						1				
			-01	Хомут		1						1			
			-02	Хомут			1						1		
			-03	Хомут				1						1	
			-04	Хомут					1						
			-05	Хомут						1					

Изм.	Лист	N докум.	Подп.	Дата
Разраб.		Белявская		11-83
Пров.		Крупник		
Рукгр.		Крупник		
Н.контр.		Литвак		
Утв.		Спивак		

А14Б 321.000

Опора подвесная для канализационных трубопроводов

Лит.	Лист	Листов
И	1	4

Госстрой СССР
Сантехпроект
г. Москва

копировал

Формат А4

Инв. N подл.	Подп. и дата	Взам. инв. N	Инв. N дубл.	Подп. и дата

Формат	Зона	Поз.	Обозначение	Наименование	Кол. на исполн. А14Б 321.000 -										Примечание
					-	01	02	03	04	05	06	07	08	09	
				Детали											
А4		3	А14Б 289.002 -04	Прокладка	1	1	1				1	1	1		
			-08	Прокладка				1	1	1				1	
А4		4	А14Б 315.002	Пластина	1	1	1	1	1	1					
А4		5	А14Б 321.001	Уголок	1	1	1								
			-01	Уголок				1	1	1					
А4		7	А14Б 321.002	Уголок							1	1	1		
			-01	Уголок										1	
				Стандартные изделия											
		6		Гайка М10.4 ГОСТ 5915-70	8	8	8	8	8	8	4	4	4	4	

Изм.	Лист	N докум.	Подп.	Дата

А14Б 321.000

Лист 2

копир

Формат А4

20800 123

122

Формат	Зона	Поз.	Обозначение	Наименование	Кол. на испол. А14Б 321.000- 10	11	12	13	14	15	16	17	Примечание
				Документация									
А3			А14Б 321.000 СБ	Сборочный чертеж									
				Сборочные единицы									
А4		2	А14Б 321.010	Хомут			1						
			-01	Хомут				1					
			-02	Хомут					1				
			-03	Хомут						1			
			-04	Хомут	1						1		
			-05	Хомут		1						1	
				Детали									
А4		3	А14Б 289.002-04	Прокладка			1	1	1				
			-08	Прокладка	1	1				1	1	1	
А4		7	А14Б 321.002	Уголок			1	1	1				
			-01	Уголок	1	1				1	1	1	

Изм.	Лист	№ докум.	Подп.	Дата	А14Б 321.000	Лист 3

Копировал: Крайлина Формат А4

Инв. № подл.	Подп. и дата	Взам. инв. №	Инв. № дубл.	Подп. и дата

Формат	Зона	Поз.	Обозначение	Наименование	Кол. на испол. А14Б 321.000- 10	11	12	13	14	15	16	17	Примечание
А3		8	А14Б 321.003	Пластина			1	1	1	1	1	1	
				Стандартные изделия									
		6		Гайка М10.4 ГОСТ 5915-70	4	4	4	4	4	4	4	4	
				Прочие изделия									
		9		Дюбель ДГПШ 4,5х60 ТУ3-741-74			4	4	4	4	4	4	

Изм.	Лист	№ докум.	Подп.	Дата	А14Б 321.000	Лист 4

Копировал: Крайлина Формат А4

А14Б321.000СБ

Серия 4.900-9 вып. 1

Рис. 1

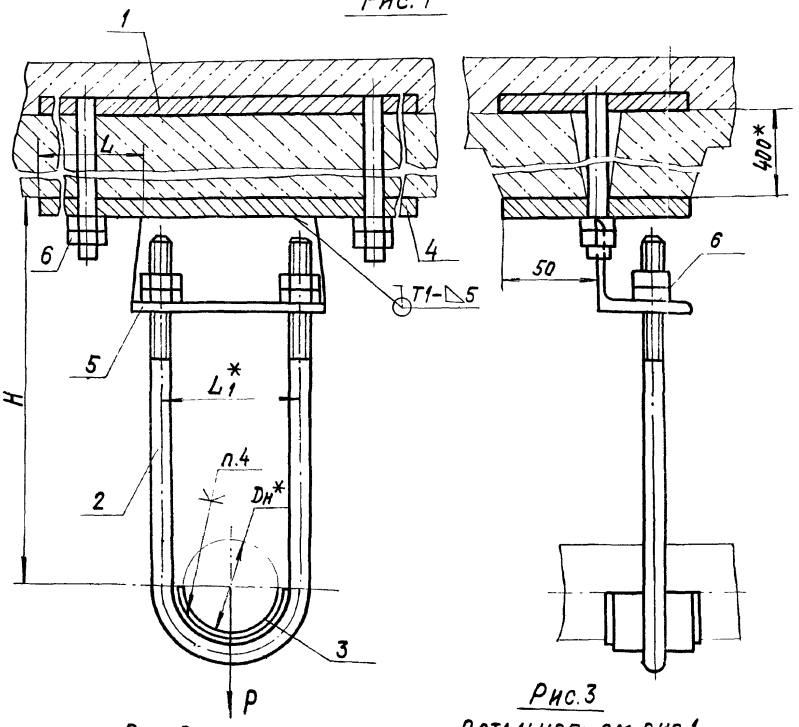

Рис. 2

Остальное - см. рис. 1

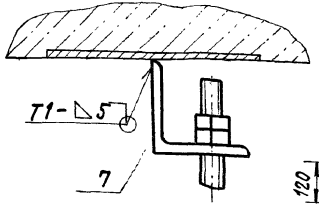

Рис. 3

Остальное - см. рис. 1

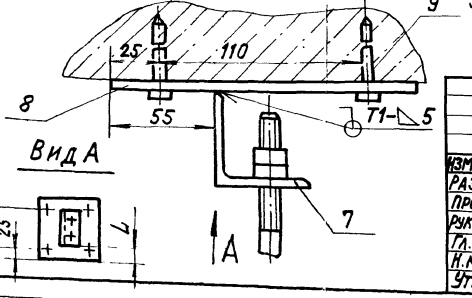

Обозначение	Рис.	Наружный диаметр трубопровода Dн.*, мм	Допускаемая нагрузка P, кгс	Размеры, мм H	L	L1*	Масса, кг
А14Б321.000	1	50	20	200	80	72	5,60
-01				250			5,63
-02				300			5,70
-03		110	35	200	65	132	5,93
-04				250			6,00
-05				300			6,05
-06	2	50	20	200		72	0,77
-07				250			0,83
-08				300			0,92
-09		110	35	200		132	1,15
-10				250			1,22
-11				300			1,27
-12	3	50	20	200	30	72	1,51
-13				250			1,57
-14				300			1,64
-15		110	35	200	5	132	1,88
-16				250			1,94
-17				300			2,02

1. * Размеры для справок.
2. Неуказанные предельные отклонения размеров ±t2/2.
3. Сварные швы по ГОСТ 5264-80.
4. Клей 88Н ТУ38-1051061-76.
5. Крепление пластины поз. 8 к перекрытию произвести монтажным пистолетом ПЦ52-1 по ТУ3-741-74

Изм.	Лист	№ докум.	Подп.	Дата
Разраб.		Белявская		
Пров.		Крупник		
Рук. груп.		Крупник		
Гл. спец.		Вайнберг		
Н. контр.		Литвак		
Утв.		Сливак		

А14Б321.000СБ

Опора подвесная для канализационных трубопроводов Dн 50; 110

Лит.	Масса	Масшт.
И	См. табл.	—

Лист | Листов 1

Госстрой СССР САНТЕХПРОЕКТ г. Москва

Копировал: Крапивина

Формат А3

Инв. № подл. | Подп. и дата | Взам. инв. № | Инв. № дубл. | Подп. и дата

20800 125

50

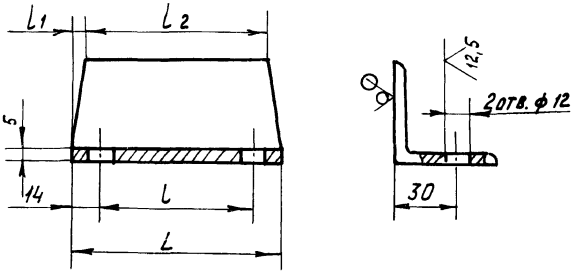

Обозначение	Размеры, мм				Масса, кг
	L	l	l_1	l_2	
А14Б321.001	100	72	5	90	0,37
-01	160	132	20	120	0,57

Неуказанные предельные отклонения размеров $+t_2; -t_2; \pm t_2/2$.

Изм.	Лист	N докум.	Подп.	Дата
Разраб.	Белявская			VI-83
Пров.	Крупник			
Рук. гр.	Крупник			
Гл. спец.	Вайнберг			
Н. контр.	Литвак			
Утв.	Спивак			

А14Б321.001

Уголок

Лит	Масса	Масшт.
И	См. табл.	—
Лист	Листов 1	

Уголок Б-50х50х5 ГОСТ 8509-72 / Вст3пс3-1 ГОСТ 535-79

Госстрой СССР САНТЕХПРОЕКТ г. Москва

Копировал

Формат А4

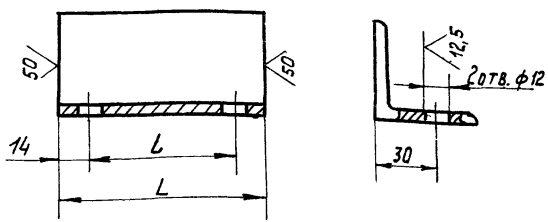

Обозначение	Размеры, мм		Масса, кг
	L	l	
А14Б321.002	100	72	0,38
-01	160	132	0,60

Неуказанные предельные отклонения размеров $+t_2; -t_2; \pm t_2/2$.

Инв. № подл. | Подп. и дата | Взам. инв. № | Инв. № дубл. | Подп. и дата

Изм.	Лист	N докум.	Подп.	Дата
Разраб.	Белявская			VI-83
Пров.	Крупник			
Рук. гр.	Крупник			
Гл. спец.	Вайнберг			
Н. контр.	Литвак			
Утв.	Спивак			

А14Б321.002

Уголок

Лит.	Масса	Масшт.
И	См. табл.	—
Лист	Листов 1	

Уголок Б-50х50х5 ГОСТ 8509-72 / Вст3пс3-1 ГОСТ 535-79

Госстрой СССР САНТЕХПРОЕКТ г. Москва

Копировал Мелникова 26.80

Формат А4

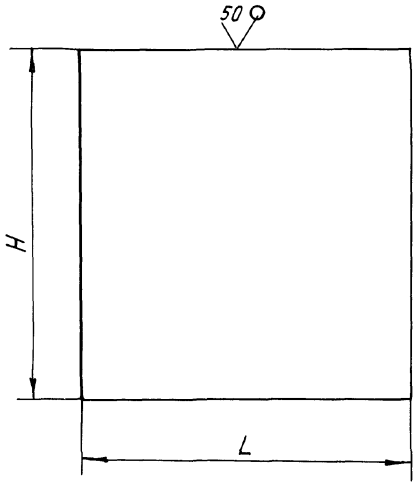

Обозначение	Размеры, мм		Материал	Масса, кг
	H	L		
А1Б321.003	170	160	Лист Б-3,0 ГОСТ 19903-74 / 4-IV-ВСт3пс ГОСТ 16523-70	0,64
-01	150	150		0,53
-02	70	55	Лист Б-8,0 ГОСТ 19903-74 / ВСт3пс ГОСТ 14637-79	0,24

Неуказанные предельные отклонения размеров - t2

Изм	Лист	N докум.	Подп.	Дата
Разраб.		Белявская		VI-
Пров.		Крупник		
Рук.гр.		Крупник		
Гл.спец.		Вайнберг		
Н.контр.		Литвак		
Утв.		Спивак		

А1Б321.003

Пластина

См. табл.

Лит.	Масса	Масштаб
И	См. табл.	—
Лист	Листов 1	

Госстрой СССР САНТЕХПРОЕКТ г. Москва

Копировал Мелешкова 20АПП 127 Формат А3

А14Б 321.010СБ

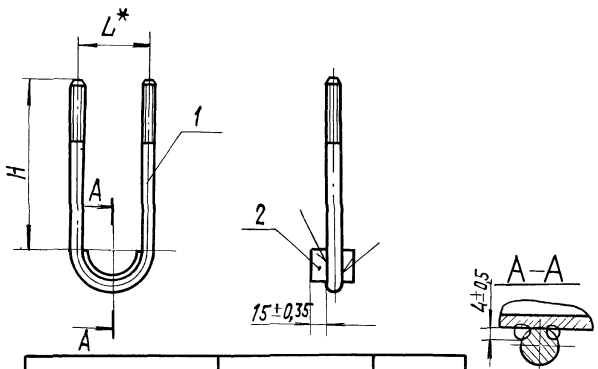

Обозначение	Размеры, мм		Масса, кг
	H*	L*	
А14Б 321.010	180	72	0,38
—01	230		0,44
—02	280		0,51
—03	180	132	0,52
—04	230		0,58
—05	280		0,64

1.* Размеры для справок.
2. Сварка ручная дуговая.

Изм.	Лист	№ докум.	Подп.	Дата
Разраб.		Белявская		
Пров.		Крупник		
Рук. гр.		Крупник		
Гл. спец.		Вайнберг		
Н. контр.		Литвак		
Утв.		Спивак		

А14Б 321.010СБ

Хомут

Лит.	Масса	Масштаб
И	См. табл.	—

Лист | Листов 1

Госстрой СССР
Сантехпроект
г. Москва

Инв. № подл. | Подп. и дата | Взам. инв. № | Инв. № дубл. | Подп. и дата

Формат	Зона	Поз.	Обозначение	Наименование	Кол. на исполн. А14Б321.010-										Примечание
					–	01	02	03	04	05					
				Документация											
А4			А14Б 321.010СБ	Сборочный чертеж											
				Детали											
А4		1	А14Б 321.005	Хомут	1										
			—01	Хомут		1									
			—02	Хомут			1								
			—03	Хомут				1							
			—04	Хомут					1						
			—05	Хомут						1					
А4		2	А14Б 321.006	Подкладка	1	1	1								
			—01	Подкладка				1	1	1					

Изм.	Лист	№ докум.	Подп.	Дата
Разраб.		Белявская		
Пров.		Крупник		
Рук. гр.		Крупник		
Н. контр.		Литвак		
Утв.		Спивак		

А14Б321.010

Хомут

Лит.	Лист	Листов
И		1

Госстрой СССР
Сантехпроект
г. Москва

Копировал: Краилина

Формат А4

А14Б 321.005

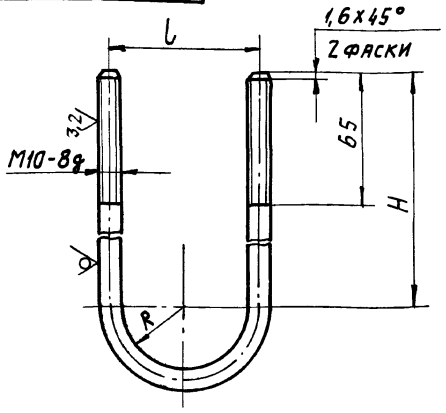

Обозначение	Размеры, мм			Масса, кг
	H	L	R	
А14Б 321.005	180	72	31	0,29
—01	230			0,35
—02	280			0,42
—03	180	132	61	0,35
—04	230			0,41
—05	280			0,47

Неуказанные предельные отклонения размеров $\pm t_2/2$.

Изм.	Лист	№ докум.	Подп.	Дата	
Разраб.	Белявская			VI-83	
Пров.	Крупник				
Рук. гр.	Крупник				
Гл. спец.	Вайнберг				
Н. контр.	Литвак				
Утв.	Спивак				

А14Б 321.005

Хомут

Лит.	Масса	Масшт.
И	См. табл.	—
Лист	Листов 1	

Круг В10 ГОСТ 2590-71 / ВСт3пс.3-II ГОСТ 535-79

Госстрой СССР САНТЕХПРОЕКТ г. Москва

Копировал: Формат А4

А14Б 321.006

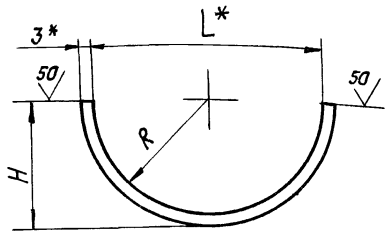

Обозначение	Размеры, мм			Масса, кг
	H	L*	R	
А14Б 321. 006	31	56	28	0,09
—01	61	116	58	0,17

1.* Размеры для справок.
2. Неуказанные предельные отклонения размеров $-t_2$; $\pm t_2/2$.

Изм.	Лист	№ докум.	Подп.	Дата	
Разраб.	Белявская			VI-83	
Пров.	Крупник				
Рук. гр.	Крупник				
Гл. спец.	Вайнберг				
Н. контр.	Литвак				
Утв.	Спивак				

А14Б 321. 006

Подкладка

Лит.	Масса	Масшт.
И	См. табл.	—
Лист	Листов 1	

Лента 3х4 ОБСт3пс ГОСТ 6009-74

Госстрой СССР САНТЕХПРОЕКТ г. Москва

Копировал: Формат А4

Инв. № подл. | Подп. и дата | Взам. инв. № | Инв. № дубл. | Подп. и дата
Инв. №
Подп. и дата | Инв. № дубл. | Взам. инв. №

Формат	Зона	Поз.	Обозначение	Наименование	Кол. на исполн. А14Б 322.000- —	01	02	03	04	05	06	07	08	09	Примечание
				Документация											
А3			А14Б 322.000 СБ	Сборочный чертеж											
				Сборочные единицы											
А4		1	А14Б 315.010	Опора	1	1	1	1	1	1	1	1	1	1	
А4		2	А14Б 322.010	Кронштейн	1	1	1	1	1	1	1	1	1	1	
				Детали											
А4		3	А14Б 289.002-04	Прокладка	1	1	1	1	1	1	1	1			
			-08	Прокладка									1	1	
А4		4	А14Б 315.002	Пластина	1	1	1	1	1	1	1	1	1	1	
А4		5	А14Б 322.001	Тяга	1										
			-01	Тяга		1									

Изм.	Лист	№ докум.	Подп.	Дата
Разраб.	Белавская			VI-85
Пров.	Крупник			
Рук. гр.	Крупник			
Н. контр.	Литвак			
Утв.	Спивак			

А14Б 322.000

Опора подвесная канализационных трубопроводов Dн 50; 110

Лит.	Лист	Листов
И	1	10

Госстрой СССР САНТЕХПРОЕКТ г. Москва

Копировал: Формат: А4

Инв. № подл.	Подп. и дата	Взам. инв. №	Инв. № дубл.	Подп. и дата

Формат	Зона	Поз.	Обозначение	Наименование	Кол. на исполн. А14Б 322.000- —	01	02	03	04	05	06	07	08	09	Примечание
А4		5	А14Б 322.001-02	Тяга			1								
			-03	Тяга				1							
			-04	Тяга					1						
			-05	Тяга						1					
			-06	Тяга							1				
			-07	Тяга								1			
			-08	Тяга									1		
			-09	Тяга										1	
				Стандартные изделия											
		6		Ушко 10 ГОСТ 16127-78	1	1	1	1	1	1	1	1	1	1	
		7		Болт М10х30.36 ГОСТ 7798-70	2	2	2	2	2	2	2	2	2	2	
		8		Гайка М10.4 ГОСТ 5915-70	8	8	8	8	8	8	8	8	8	8	
		9		Полухомут ПО-1-50 ОСТ 36-17-77	2	2	2	2	2	2	2	2			
				Полухомут ПО-1-110 ОСТ 36-17-77									2	2	
		10		Серьга ОСТ 36-17-77	1	1	1	1	1	1	1	1	1	1	

Изм.	Лист	№ докум.	Подп.	Дата

А14Б 322.000

Лист 2

Копировал: Формат А4

2800

130

Формат	Зона	Поз.	Обозначение	Наименование	Кол. на испол. А14Б 322.000- 10	11	12	13	14	15	16	17	18	19	Примечание
				Документация											
А3			А14Б 322.000 СБ	Сборочный чертеж											
				Сборочные единицы											
А4		1	А14Б 315.010	Опора	1	1	1	1	1	1					
А4		2	А14Б 322.010	Кронштейн	1	1	1	1	1	1	1	1	1	1	
				Детали											
А4		3	А14Б 289.002-04	Прокладка							1	1	1	1	
			-08	Прокладка	1	1	1	1	1	1					
А4		4	А14Б 315.002	Пластина	1	1	1	1	1	1					
А4		5	А14Б 322.001	Тяга							1				
			-01	Тяга								1			
			-02	Тяга									1		
			-03	Тяга										1	
			-10	Тяга	1										
			-11	Тяга		1									

Изм.	Лист	№ докум.	Подп.	Дата	А14Б 322.000	Лист 3

Копировал: Формат А4

Инв. № подл.	Подп. и дата	Взам. инв. №	Инв. № дубл.	Подп. и дата

Формат	Зона	Поз.	Обозначение	Наименование	Кол. на испол. А14Б 322.000- 10	11	12	13	14	15	16	17	18	19	Примечание
А4		5	А14Б 322.001-12	Тяга			1								
			-13	Тяга				1							
			-14	Тяга					1						
			-15	Тяга						1					
				Стандартные изделия											
		6		Ушко 10 ГОСТ 16127-78	1	1	1	1	1	1	1	1	1	1	
		7		Болт М10х30.36 ГОСТ 7798-70	2	2	2	2	2	2	2	2	2	2	
		8		Гайка М10.4 ГОСТ 5915-70	8	8	8	8	8	8	4	4	4	4	
		9		Полухомут ПО-1-50 ОСТ 36-17-77							2	2	2	2	
				Полухомут ПО-1-110 ОСТ 36-17-77	2	2	2	2	2	2					
		10		Серга ОСТ 36-17-77	1	1	1	1	1	1	1	1	1	1	

Изм.	Лист	№ докум.	Подп.	Дата	А14Б 322.000	Лист 4

Копировал: Формат А4

Формат	Зона	Поз.	Обозначение	Наименование	Кол. на исполн. А14Б 322. 000- 20	21	22	23	24	25	26	27	28	29	Примечание
				Документация											
А3			А14Б 322. 000 СБ	Сборочный чертеж											
				Сборочные единицы											
А4		2	А14Б. 322. 010	Кронштейн	1	1	1	1	1	1	1	1	1	1	
				Детали											
А4		3	А14Б. 289. 002-04	Прокладка	1	1	1	1							
			-08	Прокладка					1	1	1	1	1	1	
А4		5	А14Б 322. 001-04	Тяга	1										
			-05	Тяга		1									
			-06	Тяга			1								
			-07	Тяга				1							
			-08	Тяга					1						
			-09	Тяга						1					
			-10	Тяга							1				

Изм.	Лист	№ докум.	Подп.	Дата	А14Б 322. 000	Лист 5

Копировал: Doc Формат А4

Инв. № подл.	Подп. и дата	Взам. инв. №	Инв. № дубл.	Подп. и дата

Формат	Зона	Поз.	Обозначение	Наименование	Кол. на исполн. А14Б 322. 000- 20	21	22	23	24	25	26	27	28	29	Примечание
А4		5	А14Б 322. 001-11	Тяга								1			
			-12	Тяга									1		
			-13	Тяга										1	
				Стандартные изделия											
		6		Ушко 10 ГОСТ 16127-78	1	1	1	1	1	1	1	1	1	1	
		7		Болт М10х30.36 ГОСТ 7798-70	2	2	2	2	2	2	2	2	2	2	
		8		Гайка М10.4 ГОСТ 5915-70	4	4	4	4	4	4	4	4	4	4	
		9		Полухомут ПО-1-50 ОСТ 36-17-77	2	2	2	2							
				Полухомут ПО-1-110 ОСТ 36-17-77					2	2	2	2	2	2	
		10		Серьга ОСТ 36-17-77	1	1	1	1	1	1	1	1	1	1	

Изм.	Лист	№ докум.	Подп.	Дата	А14Б 322. 000	Лист 6

Копировал: Doc Формат А4

20800 132 137

Формат	Зона	Поз.	Обозначение	Наименование	Кол. на исполн. А14Б 322.000 30	31	32	33	34	35	36	37	38	39	Примечание
				Документация											
А3			А14Б 322.000 СБ	Сборочный чертеж	X	X	X	X	X	X	X	X	X	X	
				Сборочные единицы											
А4		2	А14Б 322.010	Кронштейн	1	1	1	1	1	1	1	1	1	1	
				Детали											
А4		3	А14Б 289.002-04	Прокладка			1	1	1	1	1	1	1	1	
			-08	Прокладка	1	1									
А4		5	А14Б 322.001	Тяга			1								
			-01	Тяга				1							
			-02	Тяга					1						
			-03	Тяга						1					
			-04	Тяга							1				
			-05	Тяга								1			
			-06	Тяга									1		

Изм.	Лист	№ докум.	Подп.	Дата	А14Б 322.000	Лист 7

Копировал: Зоя Формат А4

Инв. № подл.	Подп. и дата	Взам. инв. №	Инв. № дубл.	Подп. и дата

Формат	Зона	Поз.	Обозначение	Наименование	Кол. на исполн. А14Б 322.000- 30	31	32	33	34	35	36	37	38	39	Примечание
А4		5	А14Б 322.001-07	Тяга										1	
			-14	Тяга	1										
			-15	Тяга		1									
А4		11	А14Б 321.003-01	Пластина			1	1	1	1	1	1	1	1	
				Стандартные изделия											
				Ушко 10 ГОСТ 16127-78	1	1	1	1	1	1	1	1	1	1	
		6		Болт М10х30.36 ГОСТ 7798-70	2	2	2	2	2	2	2	2	2	2	
		7		Гайка М10.4 ГОСТ 5915-70	4	4	4	4	4	4	4	4	4	4	
		8		Полухомут ПО-1-50 ОСТ 36-17-77			2	2	2	2	2	2	2	2	
		9		Полухомут ПО-1-110 ОСТ 36-17-77	2	2									
		10		Серьга ОСТ 36-17-77	1	1	1	1	1	1	1	1	1	1	
				Прочие изделия											
		12		Дюбель ДГПШ 4,5 х 60 ТУ3-741-74			4	4	4	4	4	4	4	4	

Изм.	Лист	№ докум.	Подп.	Дата	А14Б 322.000	Лист 8

Копировал: Формат А4

Формат	Зона	Поз.	Обозначение	Наименование	Кол. на исполн. А14Б 322.000 — 40	41	42	43	44	45	46	47			Примечание
				Документация											
А3			А14Б 322.000 СБ	Сборочный чертеж											
				Сборочные единицы											
А4		2	А14Б 322.010	Кронштейн	1	1	1	1	1	1	1	1			
				Детали											
А4		3	А14Б 289.002-08	Прокладка	1	1	1	1	1	1	1	1			
А4		5	А14Б 322.001-08	Тяга	1										
			-09	Тяга		1									
			-10	Тяга			1								
			-11	Тяга				1							
			-12	Тяга					1						
			-13	Тяга						1					
			-14	Тяга							1				
			-15	Тяга								1			

Инв. № подл. | Подп. и дата | Взам. инв. № | Инв. № дубл. | Подп. и дата

Формат	Зона	Поз.	Обозначение	Наименование	Кол. на исполн. А14Б 322.000- 40	41	42	43	44	45	46	47			Примечание
А4		11	А14Б 321.003-01	Пластина	1	1	1	1	1	1	1	1			
				Стандартные изделия											
		6		Ушко 10 ГОСТ 16127-78	1	1	1	1	1	1	1	1			
		7		Болт М10х30.36 ГОСТ 7798-70	2	2	2	2	2	2	2	2			
		8		Гайка М10.4 ГОСТ 5915-70	4	4	4	4	4	4	4	4			
		9		Полухомут ПО-1-110 ОСТ 36-17-77	2	2	2	2	2	2	2	2			
		10		Серьга ОСТ 36-17-77	1	1	1	1	1	1	1	1			
				Прочие изделия											
		12		Дюбель ДГПШ 4,5х60 ТУ3-741-74	4	4	4	4	4	4	4	4			

Рис. 1

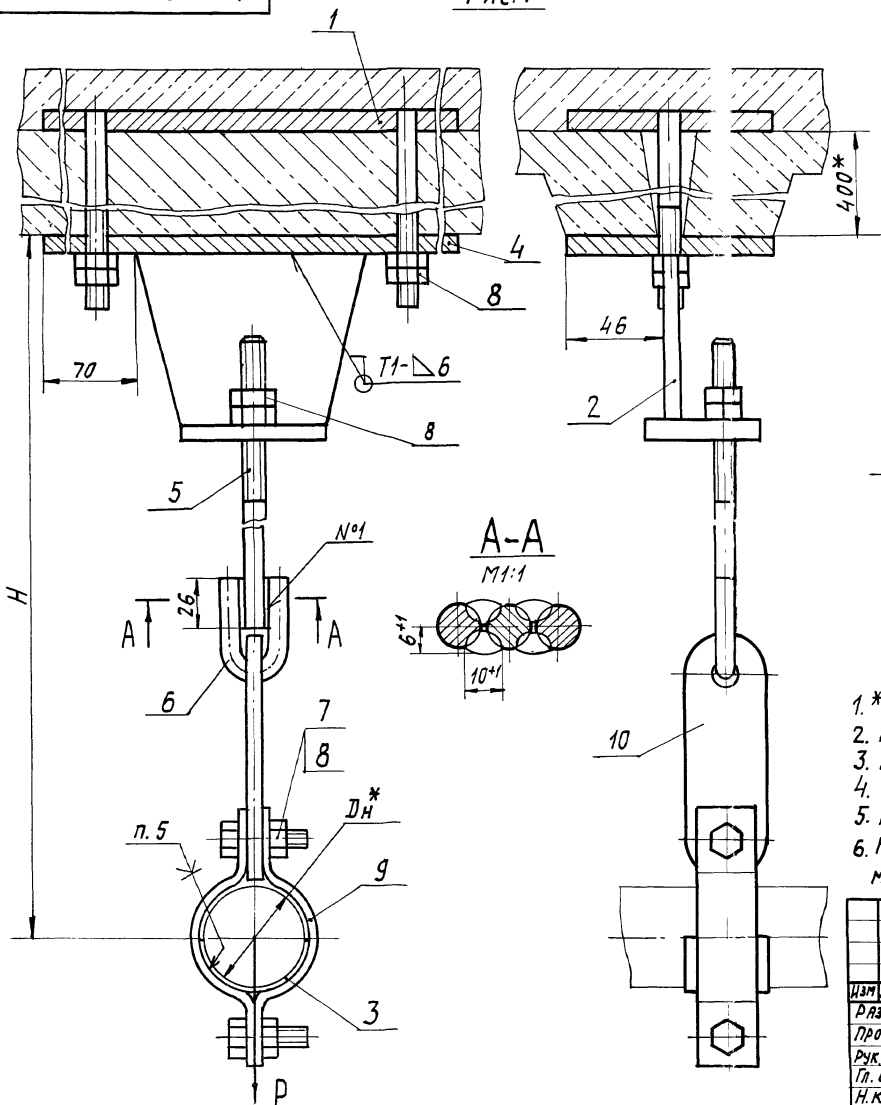

Рис. 2

Остальное - см. рис. 1

М1:5

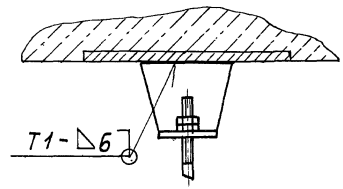

Рис. 3

Остальное - см. рис. 1

М1:5

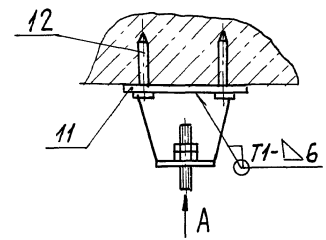

Вид А

М 1:5

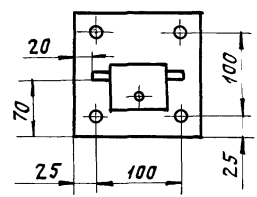

1. * Размеры для справок.
2. Неуказанные предельные отклонения размеров ±t2/2.
3. Шов №1 - сварка ручная электродуговая.
4. Сварные швы по ГОСТ 5264-80.
5. Клей 88Н ТУ 38-105106I-76.
6. Крепление пластины поз.11 к перекрытию произвести монтажным пистолетом ПЦ 52-1 по ТУ3-741-74.

Изм.	Лист	№докум.	Подп.	Дата
Разраб.		Белявская		II-83
Пров.		Крупник		
Рук. гр.		Крупник		
Гл. спец.		Вайнберг		
Н. контр.		Литвак		
Утв.		Спивак		

А14Б322.000СБ

Опора подвесная канализационных трубопроводов Dн 50;110

Лит.	Масса	Масшт.
И	См. табл.	—

Лист 1 Листов 2

Госстрой СССР САНТЕХПРОЕКТ г. Москва

Обозначение	Рис.	Наружный диаметр трубопровода Dн*, мм	Допускаемая нагрузка P, кгс	H, мм	Масса, кг
А14Б 322.000	1	50	20	400	6,05
-01				500	6,11
-02				600	6,17
-03				700	6,23
-04				800	6,30
-05				900	6,36
-06				1000	6,42
-07				1100	6,48
-08		110	35	400	6,20
-09				500	6,25
-10				600	6,30
-11				700	6,38
-12				800	6,44
-13				900	6,50
-14				1000	6,56
-15				1100	6,62
-16	2	50	20	400	1,24
-17				500	1,30
-18				600	1,36
-19				700	1,42
-20				800	1,49
-21				900	1,55
-22				1000	1,61
-23				1100	1,67

Продолжение

Обозначение	Рис.	Наружный диаметр трубопровода Dн*, мм	Допускаемая нагрузка P, кгс	H, мм	Масса, кг
А14Б 322.000-24	2	110	35	400	1,38
-25				500	1,44
-26				600	1,50
-27				700	1,57
-28				800	1,63
-29				900	1,69
-30				1000	1,75
-31				1100	1,81
-32	3	50	20	400	1,48
-33				500	1,54
-34				600	1,60
-35				700	1,66
-36				800	1,73
-37				900	1,79
-38				1000	1,85
-39				1100	1,91
-40		110	35	400	1,62
-41				500	1,68
-42				600	1,74
-43				700	1,81
-44				800	1,87
-45				900	1,93
-46				1000	1,99
-47				1100	2,05

		Обозначение	Наименование	Кол. на исполн. А14Б 322.010- —	Примечание
			Документация		
А4		А14Б 322.010 СБ	Сборочный чертеж	X	
			Детали		
А4	1	А14Б 321.003-02	Пластина	1	
А4	2	А14Б 322.002	Пластина	1	

Изм.	Лист	№ докум.	Подп.	Дата
Разраб.		Белявская		VI-85
Пров.		Крупник		
Рук. гр.		Крупник		
Н.контр.		Литвак		
Утв.		Спивак		

А14Б 322.010

Кронштейн

Лит.	Лист	Листов
И		1

Госстрой СССР САНТЕХПРОЕКТ

Копировал Зам. Формат А4

Инв. № подл.	Подп. и дата	Взам. инв. №	Инв. № дубл.	Подп. и дата

* Размеры для справок.

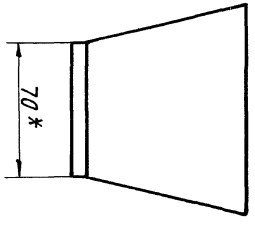

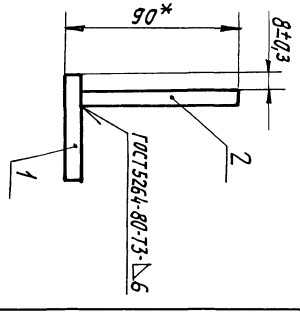

А14Б 322.010 СБ

Кронштейн

Изм.	Лист	№ докум.	Подп.	Дата
Разраб.		Белявская		VI-85
Пров.		Крупник		
Рук. гр.		Крупник		
Гл. спец.		Вайнберг		
Н.контр.		Литвак		
Утв.		Спивак		

Лит.	Масса	Масшт.
И	Ст4	1:2
Лист	Листов 1	

Госстрой СССР САНТЕХПРОЕКТ г. Москва

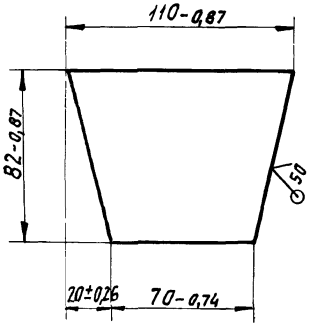

Изм.	Лист	№ докум.	Подп.	Дата
Разраб.		Белявская		VI-83
Пров.		Крупник		
Рук. гр.		Крупник		
Гл. спец.		Вайнберг		
Н. контр.		Литвак		
Утв.		Спивак		

А14Б 322.002

Пластина

Лит.	Масса	Масшт.
И	0,5	1:2
Лист	Листов 1	

Лист 68,0 ГОСТ 19903-74 / ВСт3пс ГОСТ 14637-79

Госстрой СССР САНТЕХПРОЕКТ г. Москва

Копировал: Формат А4

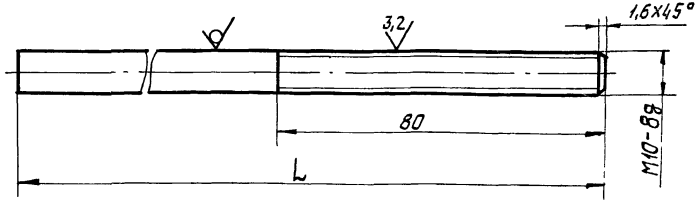

Продолжение

Обозначение	L, мм	Масса, кг
А14Б 322.001	210	0,13
—01	310	0,19
—02	410	0,25
—03	510	0,31
—04	610	0,38
—05	710	0,44
—06	810	0,50
—07	910	0,56

Обозначение	L, мм	Масса, кг
А14Б 322.001-08	180	0,11
—09	280	0,17
—10	380	0,23
—11	480	0,30
—12	580	0,36
—13	680	0,42
—14	780	0,48
—15	880	0,54

Неуказанные предельные отклонения размеров $-t_2$; $\pm t_2/2$.

Взам. инв. № | Инв. № дубл. | Подп. и дата | Инв. № подл. | Подп. и дата

Изм.	Лист	№ докум.	Подп.	Дата
Разраб.		Белявская		VI-83
Пров.		Крупник		
Рук. гр.		Крупник		
Гл. спец.		Вайнберг		
Н. контр.		Литвак		
Утв.		Спивак		

А14Б.322.001

Тяга

Лит.	Масса	Масшт.
И	См. табл.	—
Лист	Листов 1	

Круг В 10 ГОСТ 2590-71 / ВСт3пс-3-II ГОСТ 535-79

Госстрой СССР САНТЕХПРОЕКТ г. Москва

Копировал: Формат А4 — 20800 138

Формат	Зона	Поз.	Обозначение	Наименование	Кол. на исполн. А14 Б 323.000- —	Кол. на исполн. А14 Б 323.000- 01	Примечание
				Документация			
А4			А14 Б 323. 000 СБ	Сборочный чертеж	X	X	
				Сборочные единицы			
А4		1	А14 Б 323. 010	Кронштейн	1		
			-01	Кронштейн		1	
				Детали			
А4		2	А14 Б 289. 002	Прокладка	1		
			-01	Прокладка		1	
		3	-04	Прокладка	1		
			-08	Прокладка		1	

Изм	Лист	№ докум.	Подп.	Дата
Разраб.	Белявская			VI-83
Пров.	Крупник			
Рук. гр.	Крупник			
Н. контр.	Антвак			
Утв.	Спивак			

А14Б 323.000

Опора для вертикальных канализационных трубопроводов к бетонной стене Ду 50, 110

Лит.	Лист	Листов
И	1	2

Госстрой СССР Сантехпроект г. Москва

Копировал: Да- Формат А4

Инв. № подл.	Подп. и дата	Взам. инв. №	Инв. № дубл.	Подп. и дата

Формат	Зона	Поз.	Обозначение	Наименование	Кол. на исполн. А14 Б 323. 000- —	Кол. на исполн. А14 Б 323. 000- 01	Примечание
				Стандартные изделия			
		4		Болт М8х20. 36 ГОСТ 7798-70	2		
				Болт М10х 20. 36 ГОСТ 7798-70		2	
		5		Гайка М 8.4 ГОСТ 5915 -70	2		
				Гайка М10.4 ГОСТ 5915-70		2	
		6		Скоба СО-50 ОСТ 36-17-77	1		
				Скоба СО-110 ОСТ 36-17-77		1	

Изм	Лист	№ докум.	Подп.	Дата

А14Б 323.000

Лист 2

Копировал: Да-

А14Б 323.001

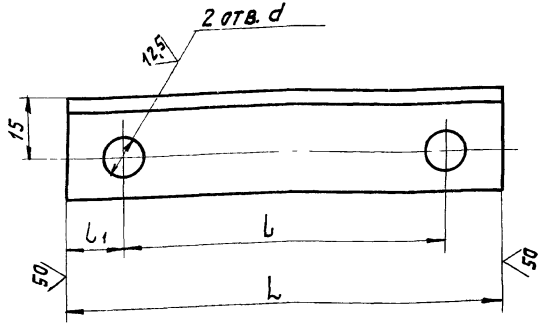

Обозначение	Размеры, мм L	l	l1	d	Материал	Масса, кг
А14Б 323.001	105	78	13,5	10	Уголок Б-25х25х3 ГОСТ 8509-72 / ВСт3пс3-1 ГОСТ 535-79	0,09
-01	171	146	12,5	12	Уголок Б-32х32х4 ГОСТ 8509-72 / ВСт3пс3-1 ГОСТ 535-79	0,15

Неуказанные предельные отклонения размеров $\pm t_z/2$.

Изм.	Лист	№ докум.	Подп.	Дата
Разраб.		Белявская		VI-83
Пров.		Крупник		
Рук. гр.		Крупник		
Гл. спец.		Вайнберг		
Н. контр.		Литвак		
Утв.		Сливак		

А14Б 323.001

Уголок

Лит.	Масса	Масштаб
И	см. табл.	—
Лист	Листов 1	

См. таблицу

Госстрой СССР САНТЕХПРОЕКТ г. Москва

Копировал: Формат А4

А14Б 323.000СБ

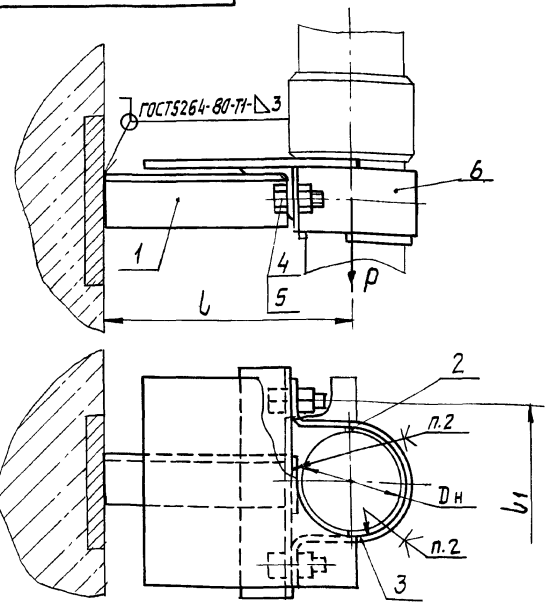

Обозначение	Наружный диаметр трубопровода Dн, мм	Допускаемая нагрузка P, кгс	Размеры, мм l	l1	Масса, кг
А14Б 323.000	50	20	120	78	0,53
-01	110	35	170	146	1,24

1. Размеры для справок.
2. Клей 88Н ТУ 38-1051061-76

Инв. № подл. | Подп. и дата | Взам. инв. № | Инв. № дубл. | Подп. и дата

Изм.	Лист	№ докум.	Подп.	Дата
Разраб.		Белявская		VI-83
Пров.		Крупник		
Рук. гр.		Крупник		
Гл. спец.		Вайнберг		
Н. контр.		Литвак		
Утв.		Сливак		

А14Б 323.000СБ

Опора для вертикальных канализационных трубопроводов к бетонной стене. Dн 50; 110

Лит.	Масса	Масшт.
И	См. табл.	—
Лист	Листов 1	

Госстрой СССР САНТЕХПРОЕКТ г. Москва

Копировал: 20800 140 Формат А4

Серия 4.900-9 Вып. 1

Формат	Зона	Поз.	Обозначение	Наименование	Кол. на исполн. А14Б 323.010-		Примечание
					–	01	
				Документация			
А4			А14Б 323.010 СБ	Сборочный чертеж	X	X	
				Детали			
А4		1	А14Б 323.001	Уголок	1		
			–01	Уголок		1	
А4		2	А14Б.323.002	Уголок	1		
			–01	Уголок		1	
				Стандартные изделия			
				Кронштейн 50 ОСТ36-17-77	1		
				Кронштейн 110 ОСТ36-17-77		1	

Изм.	Лист	№ докум.	Подп.	Дата
Разраб.	Белявская			VI-83
Пров.	Крупник			
Рук. груп.	Крупник			
Н. контр.	Литвак			
Утв.	Сливак			

А14Б323.010

Кронштейн

Лит.	Лист	Листов
И		1

Госстрой СССР САНТЕХПРОЕКТ г. Москва

Копировал: Дм

Формат А4

А14Б 323.010СБ

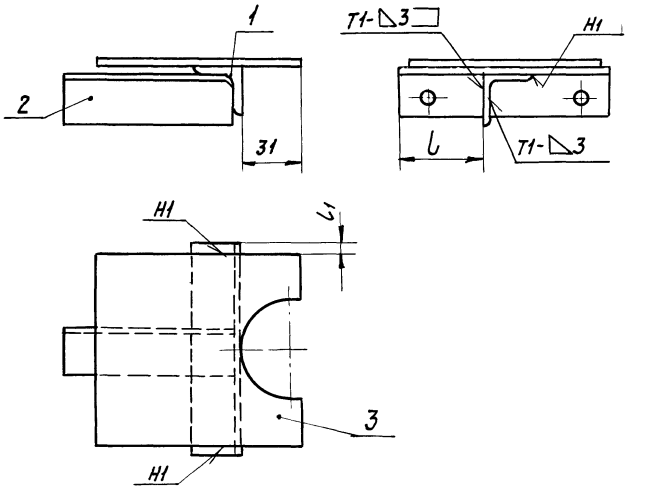

Обозначение	Размеры, мм		Масса, кг
	l	l_1	
А14Б 323.010	40	5	0,45
–01	73	13	1,07

1. Неуказанные предельные отклонения размеров $\pm t_2/2$.
2. Сварные швы по ГОСТ 5264-80.

Изм.	Лист	№ докум.	Подп.	Дата
Разраб.	Белявская			VI-83
Пров.	Крупник			
Рук. груп.	Крупник			
Гл. спец.	Вайнберг			
Н. контр.	Литвак			
Утв.	Сливак			

А14Б 323.010 СБ

Кронштейн

Лит.	Масса	Масштаб
И	см. табл.	–

Лист | Листов 1

Госстрой СССР САНТЕХПРОЕКТ г. Москва

Инв. № подл. | Подп. и дата | Взам. инв. № | Инв. № дубл. | Подп. и дата

Копировал: Дм -20800 141 Формат А4

Формат	Зона	Поз.	Обозначение	Наименование	Кол. на испол. А14Б324.000-											Примечание
					—	01	02	03								
				Документация												
А3			А14Б 324.000 СБ	Сборочный чертеж	X	X	X	X								
				Сборочные единицы												
А4		1	А14Б 324.010	Основание	1											
			-01	Основание		1										
			-02	Основание			1									
			-03	Основание				1								
				Детали												
А4		2	А14Б 289.002	Прокладка	1		1									
			-01	Прокладка		1		1								

Изм.	Лист	№ докум.	Подп.	Дата
Разраб.	Белявская			VI-83
Пров.	Крупник			
Рук. гр.	Крупник			
Н. контр.	Литвак			
Утв.	Сливак			

А14Б 324.000

Опора для крепления канализационных трубопроводов к полу Dн 50; 110

Лит.	Лист	Листов
И	1	2

Госстрой СССР САНТЕХПРОЕКТ г. Москва

Копировал: Формат А4

Инв. № подл.	Подп. и дата	Взам. инв. №	Инв. № дубл.	Подп. и дата

Формат	Зона	Поз.	Обозначение	Наименование	Кол. на испол. А14Б324.000-											Примечание
					—	01	02	03								
А4		3	А14Б 289.002-04	Прокладка	1		1									
			-08	Прокладка		1		1								
				Стандартные изделия												
		4		Гайка М8.4 ГОСТ 5915-70	2		2									
				Гайка М10.4 ГОСТ 5915-70		2		2								
		5		Скоба СО-50 ОСТ 36-17-77	1		1									
				Скоба СО-110 ОСТ 36-17-77		1		1								
				Прочие изделия												
		6		Дюбель ДГПШ4,5х60 ТУ3-741-74			2	2								

Изм.	Лист	№ докум.	Подп.	Дата

А14Б 324.000

Лист 2

Копировал

Формат А4

А14Б 324.000СБ

Рис. 1

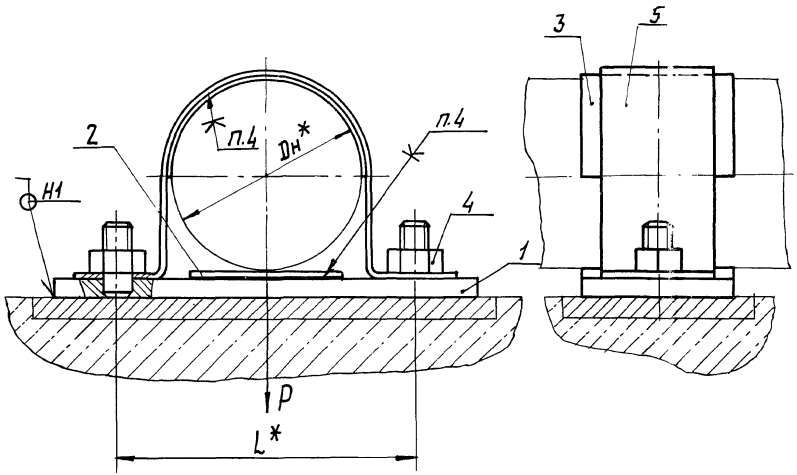

Обозначение	Рис.	Наружный диаметр трубопровода Dн*, мм	Допускаемая нагрузка P, кгс	Размеры, мм		Масса, кг
				L*	L1	
А14Б324.000	1	50	20	78	—	0,26
—01		110	35	146	—	0,50
—02	2	50	20	78	120	0,32
—03		110	35	146	190	0,55

Рис. 2

Остальное - см. рис. 1

М1:2

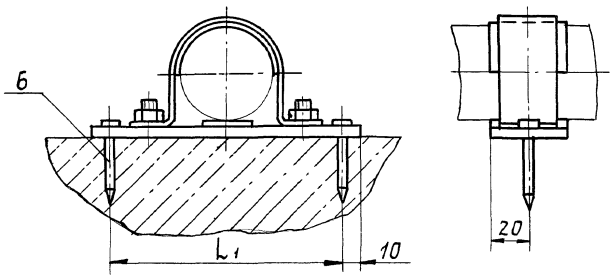

1. * Размеры для справок.
2. Неуказанные предельные отклонения размеров ± t2/2.
3. Сварные швы по ГОСТ 5264-80.
4. Клей 88Н ТУ38-1051061-76.
5. Крепление основания поз. 1 (рис. 2) к полу произвести монтажным пистолетом ПЦ52-1 по ТУ3-741-74

Изм	Лист	№ докум.	Подп.	Дата
Разраб.		Белявская		11-83
Пров.		Крупник		
Рук. гр.		Крупник		
Гл. спец.		Вайнберг		
Н. контр.		Литвак		
Утв.		Спивак		

А14Б324.000СБ

Опора для крепления канализационных трубопроводов к полу Dн 50; 110

Лит.	Масса	Масштаб
И	см. табл.	—

Лист | Листов 1

Госстрой СССР
САНТЕХПРОЕКТ
г. Москва

Копировал: Да 20800 143 Формат А3

Серия 4.900-5

Формат	Зона	Поз.	Обозначение	Наименование	Кол. на испол. А14Б 324.010-										Примечание
					—	01	02	03							
				Документация											
А4			А14Б 324.010 СБ	Сборочный чертеж	X	X	X	X							
				Детали											
А4		1	А14Б 324.001	Основание	1										
			-01	Основание		1									
			-02	Основание			1								
			-03	Основание				1							
А4		2	А14Б 324.002	Шпилька	1		1								
			-01	Шпилька		1		1							

Изм.	Лист	№ докум.	Подп.	Дата
Разраб.	Беляевских			VI-83
Пров.	Крупник			
Рук. груп.	Крупник			
Н. контр.	Литвак			
Утв.	Спивак			

А14Б324.010

Основание

Лит.	Лист	Листов
И		1

Госстрой СССР САНТЕХПРОЕКТ г. Москва

Копировал

Формат А4

Инв. № подл.	Подп. и дата	Взам. инв. №	Инв. № дубл.	Подп. и дата

1. Размеры для справок, кроме указанного знаком *
2. Сварные швы по ГОСТ 5264-80

Обозначение	Размеры, мм		Масса, кг
	L	l	
А14Б 324.010	110	78	0,18
—01	180	146	0,29
—02	140	78	0,23
—03	210	146	0,34

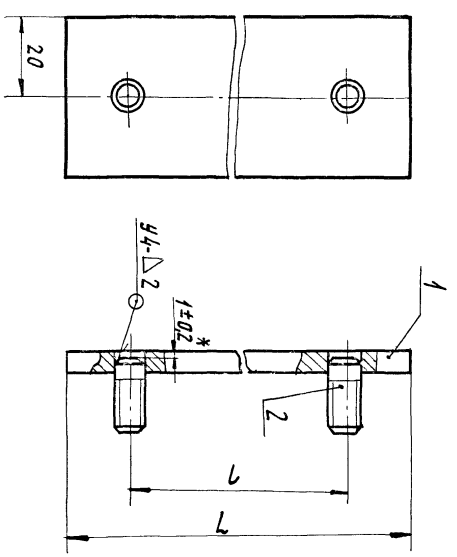

А14Б324.010 СБ

Изм.	Лист	№ докум.	Подп.	Дата
Разраб.	Беляевских			VI-83
Пров.	Крупник			
Гл. спец.	Ваннберг			
Рук. гр.	Крупник			
Н. контр.	Литвак			
Утв.	Спивак			

Основание

А14Б324.010 СБ

Лит.	Масса	Масштаб
И	См. табл.	—

Лист	Листов 1

Госстрой СССР САНТЕХПРОЕКТ г. Москва

А14Б 324.001

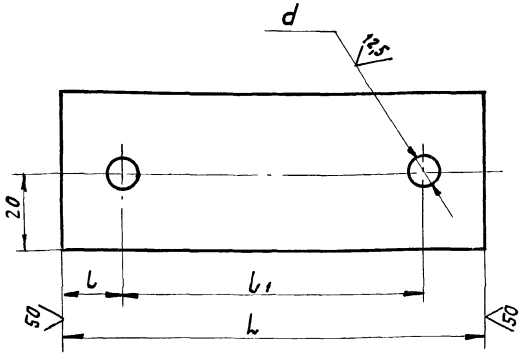

Обозначение	Размеры, мм				Масса, кг
	L	l	l1	d	
А14Б 324. 001	110	16	78	8	0,16
—01	180	17	146	10	0,27
—02	140	31	78	8	0,21
—03	210	32	146	10	0,32

Неуказанные предельные отклонения размеров $+t_2; -t_2; \pm t_2/2$

Изм	Лист	№ докум.	Подп.	Дата
Разраб.		Белявская		VI-83
Пров.		Крупник		
Рук. гр.		Крупник		
Гл. спец.		Вайнберг		
Н. контр.		Литвак		
Утв.		Спивак		

А14Б 324.001

Основание

Лит. И | Масса См. табл. | Масштаб —

Лист | Листов 1

Полоса $\frac{Б\text{-}5\times40\ ГОСТ\ 103\text{-}76}{ВСт3пс\text{-}3\text{-}I\ ГОСТ\ 535\text{-}79}$

Госстрой СССР
САНТЕХПРОЕКТ
г. Москва

А14Б 324.002

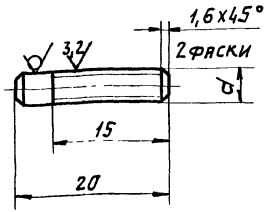

Обозначение	d, мм	Материал	Масса, кг
А14Б 324. 002	М8-8g	Круг $\frac{В\text{-}8{,}0\ ГОСТ\ 2590\text{-}71}{ВСт3пс3\text{-}II\ ГОСТ\ 535\text{-}79}$	0,008
—01	М10-8g	Круг $\frac{В\text{-}10\ ГОСТ\ 2590\text{-}71}{ВСт3пс\text{-}3\text{-}II\ ГОСТ\ 535\text{-}79}$	0,012

Неуказанные предельные отклонения размеров $-t_2; \pm t_2/2$.

Изм	Лист	№ докум.	Подп.	Дата
Разраб.		Белявская		VI-83
Пров.		Крупник		
Рук. гр.		Крупник		
Гл. спец.		Вайнберг		
Н. контр.		Литвак		
Утв.		Спивак		

А14Б 324.002

Шпилька

См. таблицу

Лит. И | Масса См. табл. | Масшт. —

Лист | Листов 1

Госстрой СССР
САНТЕХПРОЕКТ
г. Москва

Инв. № подл. | Подп. и дата | Взам. инв. № | Инв. № дубл. | Подп. и дата

Формат	Зона	Поз.	Обозначение	Наименование	Кол. на испол. А14Б 325.000- —	01	02	03	04	05	06	07	08	09	Примечание
				Документация											
А3			А14Б 325.000 СБ	Сборочный чертеж											
				Детали											
А4		1	А14Б 289.002	Прокладка	1	1	1	1	1	1	1	1	1	1	
		2	- 04	Прокладка	1	1	1	1	1	1	1	1	1	1	
А4		3	А14Б 325.001	Кронштейн	1										
			- 01	Кронштейн		1									
			- 02	Кронштейн			1								
			- 03	Кронштейн				1							
			- 04	Кронштейн					1						
			- 05	Кронштейн						1					
			- 06	Кронштейн							1				

Изм.	Лист	№ докум.	Подп.	Дата
Разраб.	Белявская			VI-85
Пров.	Крупник			
Рук. гр.	Крупник			
Н. контр.	Литвак			
Утв.	Сливак			

А14Б 325.000

Опора для крепления канализационных трубопроводов к полу Dн 50; 110

Лит.	Лист	Листов
Н	1	6

Госстрой СССР САНТЕХПРОЕКТ г. Москва

Копировал: Формат А4

Инв. № подл.	Подп. и дата	Взам. инв. №	Инв. № дубл.	Подп. и дата

Формат	Зона	Поз.	Обозначение	Наименование	Кол. на испол. А14Б 325.000- —	01	02	03	04	05	06	07	08	09	Примечание
А4		3	А14Б 325.001-07	Кронштейн								1			
			- 08	Кронштейн									1		
			- 09	Кронштейн										1	
				Стандартные изделия											
		4		Болт М8х20.36 ГОСТ 7798-70	2	2	2	2	2	2	2	2	2	2	
		5		Гайка М8.4 ГОСТ 5915-70	2	2	2	2	2	2	2	2	2	2	
		6		Скоба С0-50 ОСТ 36-17-77	1	1	1	1	1	1	1	1	1	1	

Изм.	Лист	№ докум.	Подп.	Дата

А14Б.325.000

Лист 2

Копировал: Формат А4

Формат	Зона	Поз.	Обозначение	Наименование	Кол. на исполн. А14Б 325.000- 10	11	12	13	14	15	16	17	18	19	Примечание
				Документация											
А3			А14Б 325. 000 СБ	Сборочный чертеж											
				Детали											
А4		1	А14Б 289. 002	Прокладка						1	1	1	1	1	
			-01	Прокладка	1	1	1	1	1						
		2	-04	Прокладка						1	1	1	1	1	
			-08	Прокладка	1	1	1	1	1						
А4		3	А14Б 325. 001-10	Кронштейн	1										
			-11	Кронштейн		1									
			-12	Кронштейн			1								
			-13	Кронштейн				1							
			-14	Кронштейн					1						
А4		7	А14Б 325. 002	Кронштейн						1					
			-01	Кронштейн							1				
			-02	Кронштейн								1			
			-03	Кронштейн									1		

Изм	Лист	№ докум.	Подп.	Дата	А14Б 325.000	Лист 3

Копировал: Формат А4

Инв. № подл.	Подп. и дата	Взам. инв. №	Инв. № дубл.	Подп. и дата

Формат	Зона	Поз.	Обозначение	Наименование	Кол. на исполн. А14Б 325.000- 10	11	12	13	14	15	16	17	18	19	Примечание
А4		7	А14Б 325. 002 -04	Кронштейн										1	
				Стандартные изделия											
		4		Болт М8х20.36 ГОСТ 7798-70						2	2	2	2	2	
				Болт М10х20.36 ГОСТ 7798-70	2	2	2	2	2						
		5		Гайка М8.4 ГОСТ 5915-70						2	2	2	2	2	
				Гайка М10.4 ГОСТ 5915-70	2	2	2	2	2						
		6		Скоба СО-50 ОСТ 36-17-77						1	1	1	1	1	
				Скоба СО-110 ОСТ 36-17-77	1	1	1	1	1						
				Прочие изделия											
		8		Дюбель д ГПШ4,5х60 ТУ3-741-74						2	2	2	2	2	

Изм	Лист	№ докум.	Подп.	Дата	А14Б 325.000	Лист 4

Копировал: Формат А4

Формат	Зона	Поз.	Обозначение	Наименование	Кол. на испол. А14Б325.000- 20	21	22	23	24	25	25	27	28	29	Примечание
				Документация											
А3			А14Б325.000СБ.	Сборочный чертеж	X	X	X	X	X	X	X	X	X	X	
				Детали											
А4		1	А14Б289.002	Прокладка	1	1	1	1	1						
			-01	Прокладка						1	1	1	1	1	
		2	-04	Прокладка	1	1	1	1	1						
			-08	Прокладка						1	1	1	1	1	
А4		7	А14Б325.002-05	Кронштейн	1										
			-06	Кронштейн		1									
			-07	Кронштейн			1								
			-08	Кронштейн				1							
			-09	Кронштейн					1						
			-10	Кронштейн						1					
			-11	Кронштейн							1				
			-12	Кронштейн								1			
			-13	Кронштейн									1		

Изм.	Лист	N докум.	Подп.	Дата	А14Б325.000	Лист 5

Копировал Формат А4

Инв. N подл.	Подп. и дата	Взам. инв. N	Инв. N дубл.	Подп. и дата

Формат	Зона	Поз.	Обозначение	Наименование	Кол. на испол. А14Б325.000- 20	21	22	23	24	25	26	27	28	29	Примечание
А4		7	А14Б325.002-14	Кронштейн										1	
				Стандартные изделия											
		4		Болт М8×20.36 ГОСТ 7798-70	2	2	2	2	2						
				Болт М10×20.36.ГОСТ 7798-70						2	2	2	2	2	
		5		Гайка М8.4 ГОСТ 5915-70	2	2	2	2	2						
				Гайка М10.4 ГОСТ 5915-70						2	2	2	2	2	
		6		Скоба СО-500СТ 36-17-77	1	1	1	1	1						
				Скоба СО-110.ОСТ 36-17-77						1	1	1	1	1	
				Прочие изделия											
		8		Дюбель ДГПШ4,5×60 ТУ3-741-74	2	2	2	2	2	2	2	2	2	2	

Изм.	Лист	N докум.	Подп.	Дата	А14Б325.000	Лист 6

Копировал Формат А4

Рис. 1

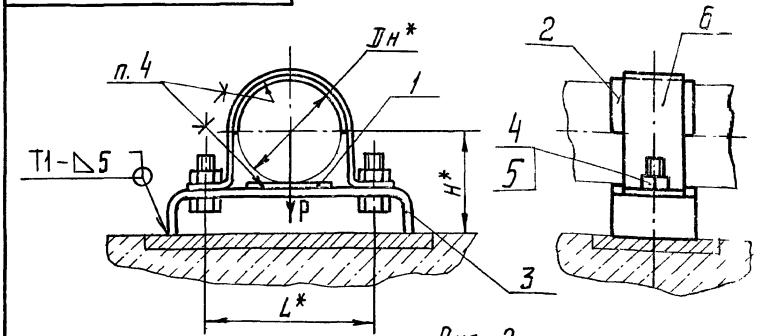

Рис. 2

Остальное - см. рис. 1.

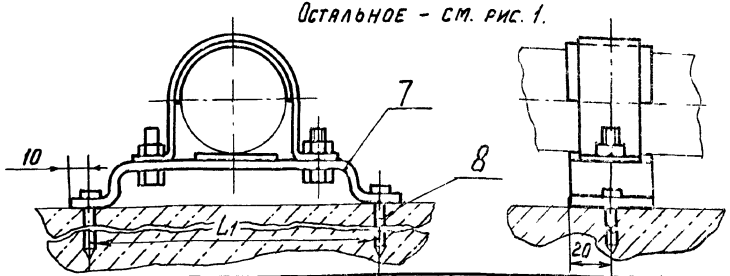

Продолжение

Обозначение	Рис.	Наружный диаметр трубопровода Дн*, мм.	Допускаемая нагрузка Р, кг.	Размеры, мм. Н*	L*	L1	Масса, кг.
А146325.000-12	1	110	35	110	146	—	0,62
-13				125			0,67
-14				155			0,76
-15	2	50	20	50	78	140	0,38
-16				60			0,42
-17				70			0,45
-18				80			0,48
-19				90			0,51
-20				100			0,54
-21				115			0,59
-22				125			0,63
-23				140			0,67
-24				155			0,71
-25		110	35	90	146	210	0,66
-26				100			0,69
-27				110			0,72
-28				125			0,77
-29				155			0,86.

Обозначение	Рис.	Наружный диаметр трубопровода Дн*, мм.	Допускаемая нагрузка Р, кгс	Размеры, мм Н*	L*	L1	Масса, кг.
А146325.000	1	50	20	50	78	—	0,33
-01				60			0,36
-02				70			0,39
-03				80			0,43
-04				90			0,46
-05				100			0,49
-06				115			0,54
-07				125			0,57
-08				140			0,61
-09				155			0,66
-10		110	35	90	146		0,56
-11				100			0,59.

1. * Размеры для справок.
2. Неуказанные предельные отклонения размеров ± t2/2.
3. Сварные швы по ГОСТ 5264-80.
4. Клей 88Н ТУ 38-105106I-76.
5. Крепление кронштейна поз. 7 к полу произвести монтажным пистолетом ПЦ 52-1 по ТУЗ-741-74.

Изм.	Лист	№ докум.	Подп.	Дата
Разраб.		Беляевская		4.83
Пров.		Крупник		
Рук. груп.		Крупник		
Н. отд.		Зильберг		
Н. контр.		Литвак		
Утв.		Сливак		

А146325.000СБ

Опора для крепления канализационных трубопроводов к полу Дн 50, 110.

Лит	Масса	Масшт.
И	см. табл.	—

Лист | Листов 1

Госстрой СССР САНТЕХПРОЕКТ г. Москва

Копировал 20800 149 Формат А3

Инв. № подл. | Подп. и дата | Взам. инв. № | Инв. № дубл. | Подп. и дата

А14Б 325.001

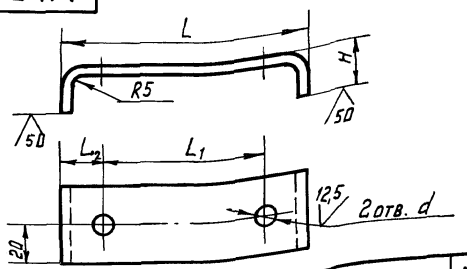

Обозначение	Размеры, мм. L	L1	L2	H	d	Масса, кг.
А14Б325.001	120	78	21	22	10	0,25
-01				32		0,28
-02				42		0,31
-03				52		0,35
-04				62		0,38
-05				72		0,41
-06				87		0,46
-07				97		0,49
-08				112		0,53
-09				127		0,58
-10	160	146	22	32	12	0,35
-11				42		0,38
-12				52		0,41
-13				67		0,46
-14				97		0,55

Неуказанные предельные отклонения размеров $+t_2; -t_2; \pm t_2/2$.

Изм	Лист	N докум.	Подп.	Дата
Разраб.		Белявская		VI-83
Пров.		Крупник		
Рук.групп.		Крупник		
Гл.спец.		Вайнберг		
Н.контр.		Литвак		
Утв.		Спивак		

А14Б 325.001

Кронштейн

Лит	Масса	Масшт.
И	См. табл.	—

Лист | Листов 1

Полоса $\frac{Б4 \times 4,0\ ГОСТ\ 103-76}{ВСт3пс-3-I\ ГОСТ\ 535-79}$

Госстрой СССР
САНТЕХПРОЕКТ
г. Москва

А14Б 325.002

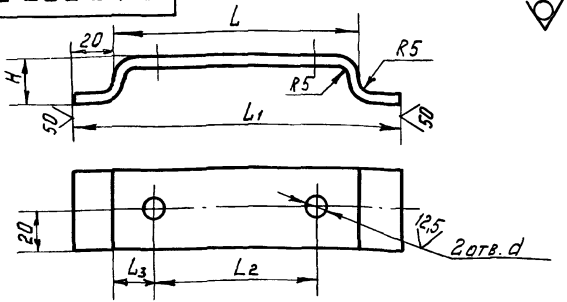

Обозначение	Размеры, мм L	L1	L2	L3	H	d	Масса, кг
А14Б325.002	120	160	78	21	22	10	0,30
-01					32		0,34
-02					42		0,37
-03					52		0,40
-04					62		0,43
-05					72		0,46
-06					87		0,51
-07					97		0,55
-08					112		0,59
-09					127		0,63
-10	190	230	146	22	32	12	0,45
-11					42		0,48
-12					52		0,51
-13					67		0,56
-14					97		0,65

Неуказанные предельные отклонения размеров $+t_2; -t_2; \pm t_2/2$

Изм	Лист	N докум.	Подп	Дата
Разраб.		Белявская		VI-83
Пров.		Крупник		
Рук.групп		Крупник		
Гл.спец.		Вайнберг		
Н.контр.		Литвак		
Утв.		Спивак		

А14Б 325.002

Кронштейн

Лит.	Масса	Масшт.
И	См. табл.	—

Лист | Листов 1

Полоса $\frac{Б-4 \times 4,0\ ГОСТ\ 103-76}{ВСт3пс-3-I\ ГОСТ\ 535-79}$

Госстрой СССР
САНТЕХПРОЕКТ
г. Москва

Инв. N подл. | Подп. и дата | Взам. инв. № | Инв. N дубл. | Подп. и дата

Формат	Зона	Поз.	Обозначение	Наименование	Кол. на исполн. А14Б 326.000 —	—	01	Примечание
				Документация				
А4			А14Б 326.000 СБ	Сборочный чертеж				
				Сборочные единицы				
А4		1	А14Б 326.010	Кронштейн		1		
			-01	Кронштейн			1	
				Детали				
А4		2	А14Б 289.002	Прокладка		1		
			-01	Прокладка			1	
		3	-04	Прокладка		1		
			-08	Прокладка			1	

Изм.	Лист	№ докум.	Подп.	Дата
Разраб.		Беляевская		V·83
Пров.		Крупник		
Рук.группы		Крупник		
Н.контр.		Литвак		
Утв.		Спивак		

А14Б 326.000

Опора для вертикальных канализационных трубопроводов к бетонной стене Ду 50, 110

Лит.	Лист	Листов
И	1	2

Госстрой СССР Сантехпроект г. Москва

Копировала: Крайлина Формат: А4

Формат	Зона	Поз.	Обозначение	Наименование	Кол. на исполн. А14Б 326.000 —	—	01	Примечание
				Стандартные изделия				
		4		Болт М8х20.36 ГОСТ 7798-70	2			
				Болт М10х20.36 ГОСТ 7798-70		2		
		5		Гайка М8.4 ГОСТ 5915-70	2			
				Гайка М10.4 ГОСТ 5915-70		2		
		6		Скоба СО-50 ОСТ 36-17-77	1			
				Скоба СО-110 ОСТ 36-17-77		1		
				Прочие изделия				
		7		Дюбель ДГШ 4,5х40 ТУ 3-741-74	4			
				Дюбель ДГШ 4,5х60 ТУ 3-741-74		4		

Изм.	Лист	№ докум.	Подп.	Дата

А14Б 326.000

Лист 2

Копировала: Крайлина Формат: А4

А14Б323.002

Обозначение	Размеры, мм		Материал	Масса, кг
	L	C		
А14Б323.002	89	4	Уголок $\frac{Б\text{-}25\times25\times3\ ГОСТ\ 8509\text{-}72}{ВСт3пс\text{-}3\text{-}I\ ГОСТ\ 535\text{-}79}$	0,08
-01	108	5	Уголок $\frac{Б\text{-}32\times32\times4\ ГОСТ\ 8509\text{-}72}{ВСт3пс3\text{-}I\ ГОСТ\ 535\text{-}79}$	0,1

Неуказанные предельные отклонения размеров - t_2; $\pm t_2/2$.

Изм.	Лист	N докум.	Подп.	Дата
Разраб.	Белявская			VI-83
Пров.	Крупник			
Рук. груп.	Крупник			
Гл. спец.	Вайнберг			
Н. контр.	Литвак			
Утв.	Спивак			

А14Б323.002

Уголок.

Лит	Масса	Масшт.
И	См. табл.	—

Лист | Листов 1

См. таблицу

Госстрой СССР САНТЕХПРОЕКТ г. Москва

Копировал Формат А4

А14Б326.000СБ

Обозначение	Наружный диаметр трубопровода Dн*, мм.	Допускаемая нагрузка P, кгс.	Размеры, мм.			Масса, кг.
			H	L*	L1*	
А14Б326.000	50	20	150	120	78	1,06
-01	110	35	250	170	146	2,43

1. * Размеры для справок.
2. Неуказанные предельные отклонения размеров $\pm t_2/2$.
3. Клей 88Н ТУ38-105106I-76
4. Крепление кронштейна поз. 1 произвести монтажным пистолетом ПЦ 52-1 по ТУ3-741-76

Подп. и дата | Инв. N дубл. | Взам. инв. N | Подп. и дата | Инв. N подл.

Изм.	Лист	N докум.	Подп.	Дата
Разраб.	Белявская			VI-83
Пров.	Крупник			
Рук. груп.	Крупник			
Гл. спец.	Вайнберг			
Н. контр.	Литвак			
Утв.	Спивак			

А14Б326.000СБ

Опора для вертикальных канализационных трубопроводов к бетонной стене Dн 50; 110

Лит	Масса	Масшт.
И	См. табл.	—

Лист | Листов 1

Госстрой СССР САНТЕХПРОЕКТ г. Москва

Копировал Малышкова 20800 152 Формат А4.

Серия А.900-9 вып. 1

Формат	Зона	Поз.	Обозначение	Наименование	Кол. на исполн. А14Б326.010-		Примечание
					–	01	
				Документация			
А4			А14Б326.010СБ	Сборочный чертеж			
				Детали			
А4		1	А14Б290.001	Плита	1		
			-01	Плита		1	
А4		2	А14Б323.001	Уголок	1		
			-01	Уголок		1	
А4		3	А14Б323.002	Уголок	1		
			-01	Уголок		1	
				Стандартные изделия			
		4		Кронштейн 50 ОСТ 36-17-77	1		
				Кронштейн 110 ОСТ36-17-77		1	

Изм	Лист	N докум.	Подп.	Дата
Разраб.		Белявская		VI-83
Пров.		Крупник		
Рук. груп.		Крупник		
Н. контр.		Литвак		
Утв.		Спивак		

А14Б326.010

Кронштейн

Лит	Лист	Листов
И		1

Госстрой СССР
САНТЕХПРОЕКТ
г. Москва

Копировал. Формат А4

Инв. N подл. | Подп. и дата | Взам. инв. N | Инв. N дубл. | Подп. и дата

А14Б326.010СБ

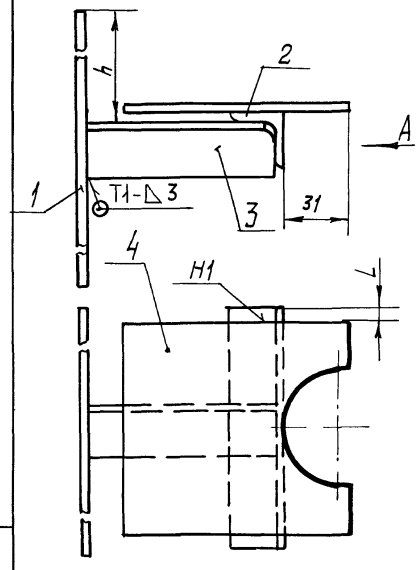

Вид А

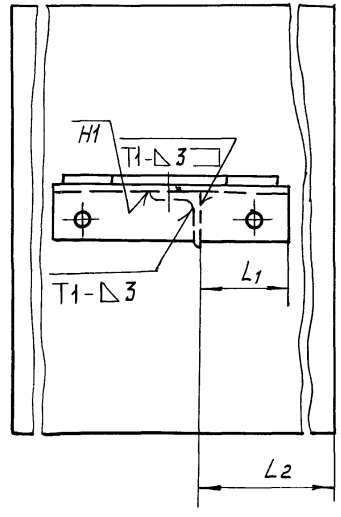

Обозначение	Размеры, мм				Масса, кг
	h	L	L_1	L_2	
А14Б326.010	87	5	40	72	0,98
-01	134	13	73	69	2,27

1. Неуказанные предельные отклонения размеров ± t2/2.
2. Сварные швы по ГОСТ 5264-80.

Изм	Лист	N докум.	Подп.	Дата
Разраб.		Белявская		VI-83
Пров.		Крупник		
Рук. груп.		Крупник		
Гл. спец.		Вайнберг		
Н. контр.		Литвак		
Утв.		Спивак		

А14Б326.010.СБ

Кронштейн

Лит	Масса	Масшт.
И	См. табл.	–
Лист	Листов 1	

Госстрой СССР
САНТЕХПРОЕКТ
г. Москва

Копировал Мельникова 20800 153 Формат А4

А14Б327.002

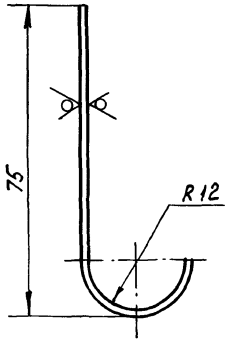

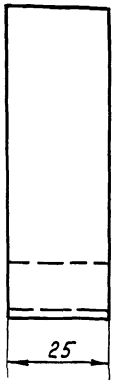

Неуказанные предельные отклонения размеров – t_2; $\pm t_2/2$

Лит.	Подп.	Дата		
Разраб.				
Пров.	Крупник			
Рук. групп	Крупник			
Гл. спец.	Вайнберг			
Н. контр.	Литвак			
Утв.	Спивак			

А14Б327.002

Хомут

Лит	Масса	Масшт.
И	0,05	1:1

Лист | Листов 1

Лист Б-20 ГОСТ 19903-74 / 4-IV-ВСТ3 ПС ГОСТ 16523-70

Госстрой СССР САНТЕХПРОЕКТ г. Москва

Копировал | Формат А4

gost.e-ecolog.ru

А14Б327.000

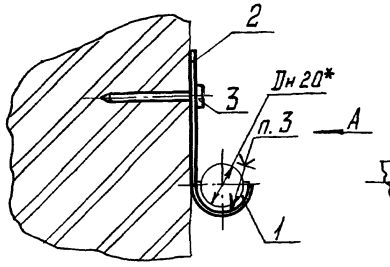

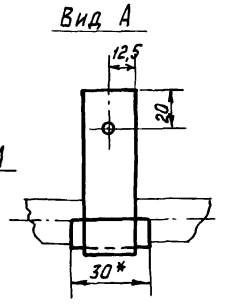

1. * Размеры для справок.
2. Неуказанные предельные отклонения размеров $\pm t_2/2$
3. Клей 88Н ТУ38-1051061-76.
4. Крепление хомута поз.2 произвести монтажным пистолетом ПЦ 52-1 по ТУ3-741-74.

Формат	Зона	Поз.	Обозначение	Наименование	Кол	Примеч.
				Детали		
Б4		1	А14Б327.001	Прокладка 30-0,52×40-0,62		
				Пластина 2, лист ОМБ-М		
				ГОСТ 7338-77	1	0,005 кг.
А4		2	А14Б327.002	Хомут	1	
				Прочие изделия		
				Дюбель ДГПШ 4,5×40 ТУ3-741-74	1	

Инв. N подл. | Подп. и дата | Взам. инв. N | Инв. N дубл. | Подп. и дата

Изм	Лист	N докум.	Подп.	Дата
Разраб.		Белявская		VI-83
Пров.		Крупник		
Рук. групп		Крупник		
Гл. спец.		Вайнберг		
Н. контр.		Литвак		
Утв.		Спивак		

А14Б327.000

Опора для трубопроводов

Лит	Масса	Масштаб
И	0,06	1:2

Лист | Листов 1

Госстрой СССР САНТЕХПРОЕКТ г. Москва

Копировал | Формат А4