Изменения №1,2,3 в подлин. внесено: Шиф. № 6

УТВЕРЖДАЮ
Главный инженер
Союзпромарматуры
Зак А.А.
"26" 12 1975 г.

РУКОВОДЯЩИЙ ТЕХНИЧЕСКИЙ МАТЕРИАЛ

ПОРЯДОК УСТАНОВКИ И РЕГУЛИРОВАНИЯ ТИПОВЫХ УЗЛОВ СИГНАЛИЗАЦИИ. ПЕРЕКЛЮЧАТЕЛЬ ТИПА БПТ-2

РТМ 26-07-195-75
Взамен
ТИ-170-68

Приказом Союзпромарматуры от "21" октября 1975 г.
№ 114 срок введения установлен с "1" марта 1976 г.
③ ~~на срок до "1" марта 1981 г.~~
③ ① ~~Срок действия продлен до 01.07.1986 г.~~
③ ② ~~Срок действия продлен до 1 июля 1991 г.~~

Настоящий руководящий технический материал (РТМ) является руководством по установке и регулированию переключателей типа
① БПТ-2 по ~~МРТУ6.668.9505-66~~ ТУ 5.668-9305-78 на запорной трубопроводной арматуре с пневмогидроприводом.

I. ОБЩИЕ ПОЛОЖЕНИЯ

I.I. Точность и надежность срабатывания системы сигнализации зависит от правильной установки и регулирования переключателей на арматуре.

I.2. Установка переключателей на арматуре должна обеспечивать свободный доступ для подвода электрического кабеля и регулирования.

I.3. Основные технические характеристики переключателя приведены в таблице.

95235 31.10.91

gost.e-ecolog.ru

Тип сигнализатора	Рабочий ход штока сигнализатора в каждую сторону, мм	Количество положений	Усилие перемещения вдоль оси штока в конце хода, кг	Обязательный пережим в каждом конечном положении, мм	Допустимый ход пережима в каждую сторону, мм
Переключатель БПТ-2	$1{,}0^{+0{,}5}$	3	$1{,}5^{+0{,}5}$	0,5	1,0

2. ПОРЯДОК УСТАНОВКИ УЗЛА СИГНАЛИЗАТОРА НА АРМАТУРУ

2.1. Установку переключателя на арматуру необходимо производить в следующем порядке (черт.1 и 2):

а) подсоединить электрический кабель (нештатный) к переключателю в соответствии со схемой (черт.3);

б) ввернуть в шток переключателя шпильку 5 до упора, придерживая ключом за лыски на штоке, и навернуть на всю длину шпильки серьгу 4;

в) закрепить переключатель на арматуре болтами 16 с надетыми на них стопорными шайбами 15 и шайбами 20.

2.2. В случае использования кронштейна 24 (черт.2) для крепления переключателя на арматуре, установку выполнять в следующем порядке:

а) подсоединить электрический кабель (нештатный) к переключателю в соответствии со схемой (черт.3);

б) ввернуть в шток переключателя шпильку 5 до упора, придерживая ключом за лыски на штоке, и навернуть на всю длину шпильки серьгу 4;

в) закрепить кронштейн 24 на арматуре болтами 16 с надетыми на них стопорными шайбами 15 и поставить штифты 25;

1795-75 31.10.81

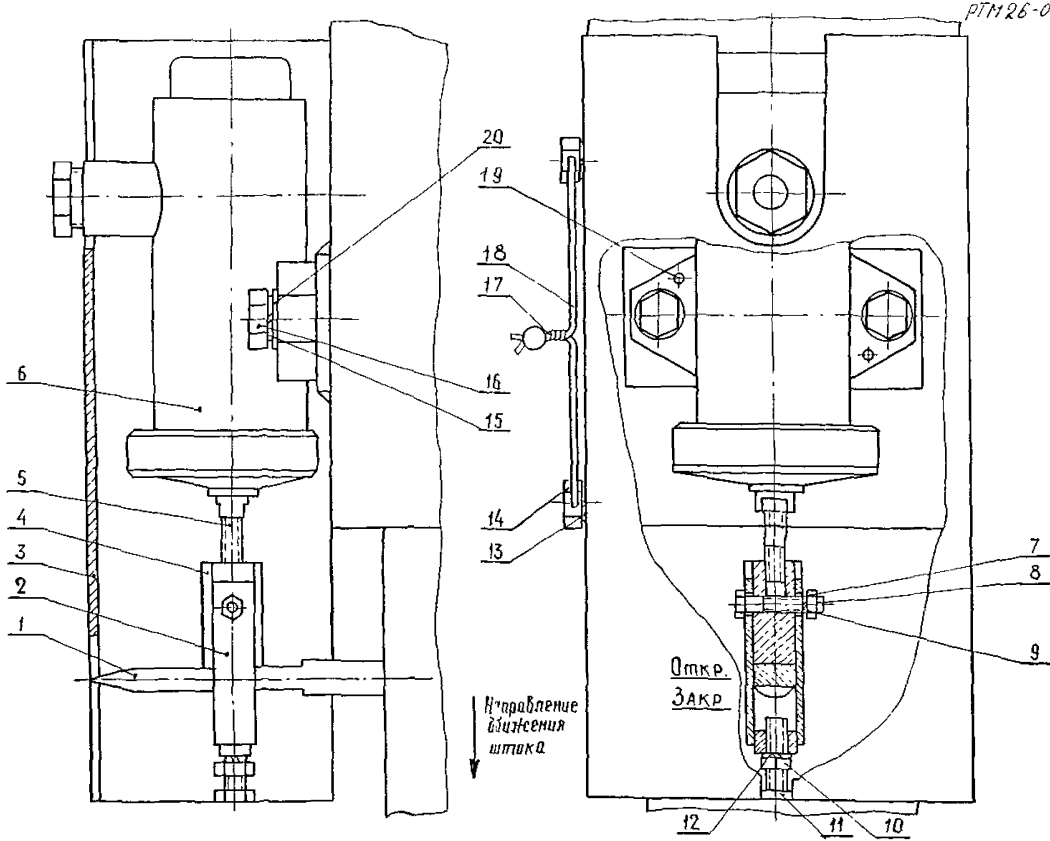

1-указатель; 2-скоба; 3-кожух; 4-серьга; 5-шпилька, 6-переключатель; 7-гайка, 8-болт; 9-шайба стопорная; 10-гайка; 11-болт; 12-шайба стопорная; 13-шайба стопорная; 14-болт; 15-шайба стопорная; 16-болт; 17-пломба; 18-проволока; 19-штифт; 20-шайба

Черт. 1

Инв № подл	Подп и дата	Взам инв №	Инв № дубл	Подп и дата
1795-75	31 10 [illegible]			

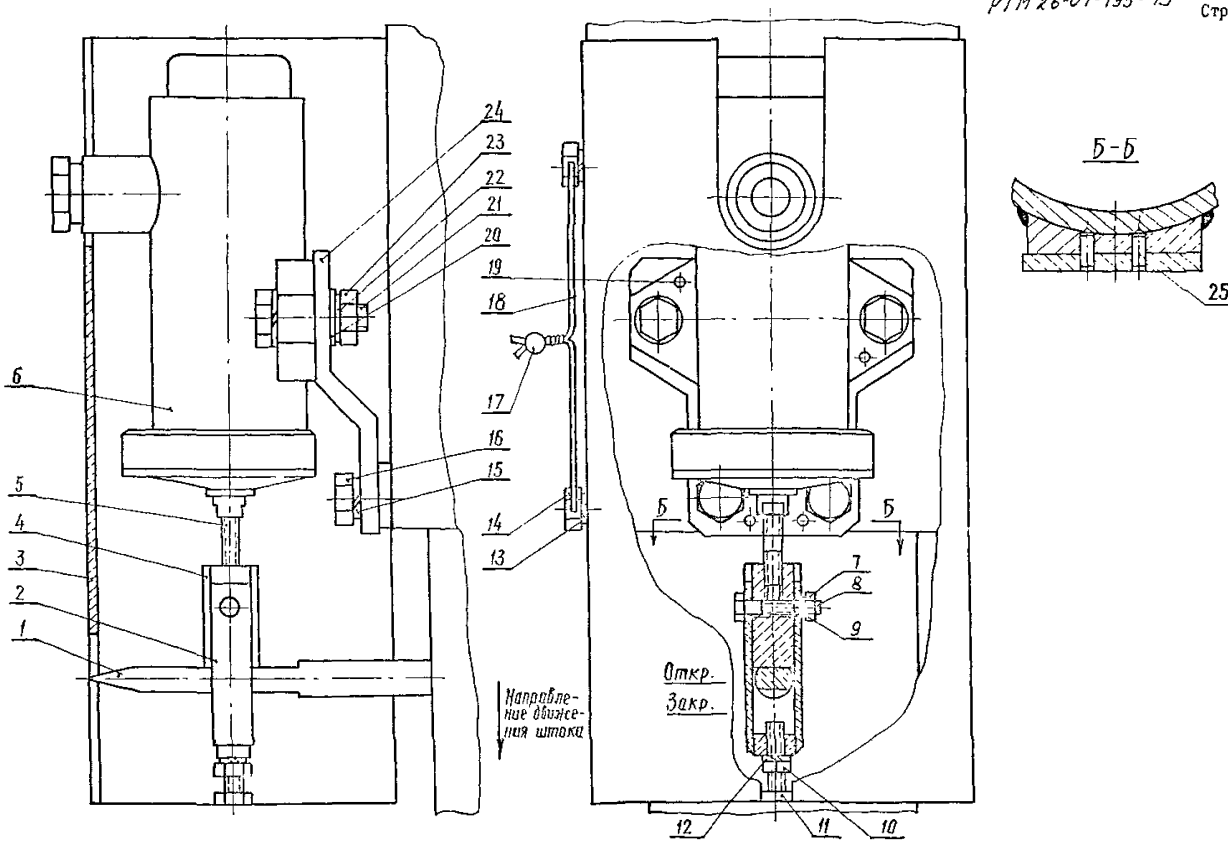

1-указатель; 2-скоба; 3-кожух; 4-серьга; 5-шпилька; 6-переключатель; 7-гайка; 8-болт; 9-шайба стопорная; 10-гайка; 11-болт; 12-шайба стопорная; 13-шайба стопорная; 14-болт; 15-шайба стопорная; 16-болт; 17-пломба; 18-проволока; 19-штифт; 20-шайба, 21-болт; 22-шайба стопорная; 23-гайка; 24-кронштейн; 25-штифт

Чрт. 7

Инв.№ подл. | Подп. и дата | Взам. инв.№ | Инв.№ дубл. | Подп. и дата

Электрическая схема переключателя БПТ-2

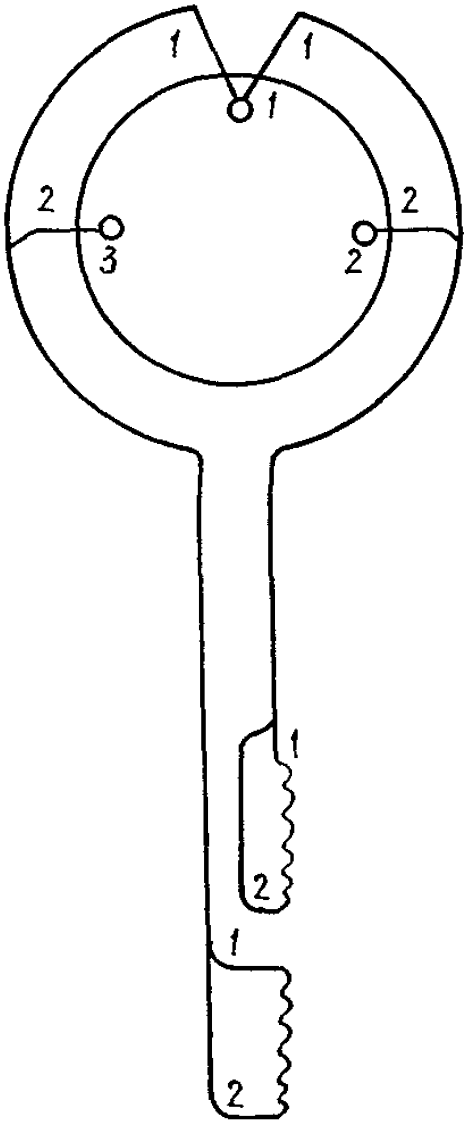

Черт. 3

Инв. № подл. | Подп. и дата | Взам. инв. № | Инв. № дубл. | Подп. и дата
195-75 | 31.12.82

г) закрепить переключатель на кронштейне болтами 21 с надетыми на них шайбами 20 и стопорными шайбами 22 путем затяжки гаек 23.

3. ПОРЯДОК РЕГУЛИРОВАНИЯ УЗЛА СИГНАЛИЗАТОРА НА АРМАТУРЕ

3.1. Регулирование переключателя на арматуре производится в следующем порядке: сначала осуществляется грубое регулирование, а затем – точное регулирование.

3.2. Грубое регулирование:

а) ослабить болты 16 (черт.1) или гайки 23 (черт.2), прижимая переключатель серьгой 4 к указателю 1, следить за появлением сигнала; после появления сигнала закрепить переключатель на арматуре;

б) если сигнал не появился, следует вращать серьгу 4 против часовой стрелки до появления сигнала.

3.3. Точное регулирование:

а) ослабить крепление переключателя, поднять его до исчезновения сигнала и вновь закрепить; произвести штифтовку двумя штифтами 19 по имеющимся отверстиям во фланце переключателя 6;

б) повернуть серьгу 4 против часовой стрелки до появления сигнала;

в) обеспечить обязательный перекос штока переключателя: придерживая ключом шпильку 5, осторожно вращать серьгу 4 против часовой стрелки (число оборотов серьги 4 определяется исходя из шага резьбы в серьге и величины обязательного перекоса);

г) ручным дублером перевести указатель 1 в крайнее нижнее положение, надеть скобу 2 на серьгу 4 до совмещения отверстий под болт 8, вставить болт 8, надеть стопорную шайбу 9 и завинтить гайку 7; на болт 11 навернуть гайку 10, надеть стопорную шайбу 12, ввернуть болт 11 в скобу 2 до упора в указатель 1 и продолжать вращать его

Инв. № подл. | Подпись и дата | Взам. инв. № | Инв. № дубл. | Подпись и дата
195-75 от 10.04

в ту же сторону до момента появления сигнала, затем для обеспечения необходимого пережима дополнительно повернуть болт II в ту же сторону (число оборотов болта II определяется исходя из шага резьбы болта и величины обязательного пережима); удерживая болт II в установленном положении, закрепить его гайкой I0.

3.4. Произвести проверку переключателя на работоспособность от ручного дублера и пневмогидропривода.

3.5. Отрегулированный узел переключателя6закрыть кожухом 3, который крепится при помощи болтов I4, затем после приемки ОТК узел переключателя пломбируется.

4. ГЕРМЕТИЗАЦИЯ ВВОДОВ КАБЕЛЕЙ

4.I. Для подсоединения кабеля к переключателю6необходимо:

а) снять пломбу и, отвернув болты I4, снять кожух 3;

б) подсоединить кабель к переключателю6в соответствии со схемой (черт.3);

в) проверить правильность сигналов крайних положений арматуры "открыто" - "закрыто" путем срабатывания от ручного дублера и пневмопривода;

г) после проверки правильности появления сигналов произвести герметизацию ввода кабеля в соответствии с инструкцией ЦНИИ СЭТ № 606-78-66I;

д) после герметизации снова проверить работу переключателя; для этого следует произвести срабатывание арматуры от ручного дублера и от пневмогидропривода, фиксируя сигналы "открыто" , "закрыто";

е) после проверки работоспособности переключателя6установить кожух 3 и опломбировать;

1495-26 8.10.84

ж) произвести заземление экранирующей оплетки кабеля под верхний болт I4, крепящий кожух к арматуре.

4.2. Все работы по герметизации ввода кабеля (п.4.I, подпункты б, г, ж) производить в соответствии с ВВI.330.00ITO и ВВI.330.004ТО "Техническое описание и инструкция по эксплуатации системы бесконтактной сигнализации".

4.3. Запрещается снимать переключатели с арматуры в процессе подсоединения кабеля и герметизации.

4.4. В исключительных случаях, когда необходимо произвести подсоединение кабеля и герметизацию в труднодоступных местах, допускается снимать переключатели с арматуры с последующей установкой и регулированием в соответствии с настоящим РТМ.

Демонтаж узла переключателя в этом случае производить в следующем порядке:

а) отключить переключатель 6 от источника электропитания;

б) отсоединить кожух 3, для чего необходимо снять пломбу I7, проволоку I8 и отвернуть болты I4 с шайбами I3;

в) снять узел переключателя 6 вместе с серьгой 4 и скобой 2, предварительно отвернув болты I6 с шайбами I5.

Генеральный директор НПОА "Знамя труда" Косых С.И.

Главный инженер Сарайлов М.Г.

Зам.главного инженера Шпаков О.Н.

Заведующий отделом № I6I Перов П.Ф.

Заведующий отделом № I36 Смородин М.В.

Руководитель темы Григорьев В.С.

ведущий конструктор Феоктистов В.Н.

Согласовано:
Предприятие п/я Г-4797
письмо № 79-293/2438 от 13.06.75

gost.e-ecolog.ru