Типовые конструкции, изделия и узлы зданий и сооружений

Серия 3.501.2 - 139

Пролетные строения для железнодорожных мостов с ездой понизу, пролетами 33-110 м, металлические, со сварными элементами замкнутого сечения и монтажными соединениями на высокопрочных болтах, в обычном и северном исполнении

Выпуск 3-4

Пролетные строения пролетами 66,0 - 77,0 м. Конструкции металлические. Изделия.

Чертежи КМ

Утверждены и введены в действие с 01.01.99 г. письмом МПС России от 07.12.98 г. № ЦПИ-6/38.

Разработаны Гипротрансмостом
Директор института / Попов /
Главный инженер института / Журавов /
Начальник отдела / Монов /
Главный инженер проекта / Френкель /

Корректировка 1998г. Инв. N 1293К
Главный инженер Гипротрансмоста / Монов /
Начальник отдела / Корноухов /
Главный инженер проекта / Бялик /

Утверждены и введены в действие с 01.07.88г. Указание МПС СССР №-А-1819у от 23.05.88г. Инв. N 1293/22

gost.e-ecolog.ru

Обозначение	Наименование	Стр.	
3.501.2-139.3-4-000.000	Содержание выпуска	2	К
3.501.2-139.3-4-000.000 ТО	Техническое описание	5	
3.501.2-139.3-4-101.000	Пояс верхний ВП (ВП1... ВП6)	6	К
3.501.2-139.3-4-101.000 СБ	Пояс верхний ВП (ВП1... ВП6). Сборочный чертеж	9	К
3.501.2-139.3-4-102.000	Пояс верхний ВП7	11	К
3.501.2-139.3-4-102.000 СБ	Пояс верхний ВП7. Сборочный чертеж	12	К
3.501.2-139.3-4-103.000	Пояс нижний НП (НП1... НП6, НП8)	13	К
3.501.2-139.3-4-103.000 СБ	Пояс нижний НП (НП1...5 НП6, НП8). Сборочный чертеж	15	К
3.501.2-139.3-4-104.000	Пояс нижний НП7	17	К
3.501.2-139.3-4-104.000 СБ	Пояс нижний НП7. Сборочный чертеж	18	К
3.501.2-139.3-4-105.000	Раскос Р (Р1... Р4, Р10)	19	К
3.501.2-139.3-4-105.000 СБ	Раскос Р (Р1...Р4, Р10) Сборочный чертеж	20	К
3.501.2-139.3-4-106.000	Раскос Р5	21	
3.501.2-139.3-4-107.000	Раскос опорный Р (Р6... Р9)	22	К
3.501.2-139.3-4-107.000 СБ	Раскос опорный Р (Р6... Р9) Сборочный чертеж	24	К
3.501.2-139.3-4-108.000	Подвеска П (П1, П2)	25	
3.501.2-139.3-4-108.000 СБ	Подвеска П (П1, П2). Сборочный чертеж	26	
3.501.2-139.3-4-109.000	Стойка С1	27	
3.501.2-139.3-4-114.100	Диафрагма Д1	28	
3.501.2-139.3-4-114.200	Диафрагма Д (Д2, Д3)	29	
3.501.2-139.3-4-117.100	Фасонка ФВ (ФВ1... ФВ5)	30	
3.501.2-139.3-4-117.100 СБ	Фасонка ФВ (ФВ1... ФВ5) Сборочный чертеж	31	
3.501.2-139.3-4-117.200	Столик СТ (СТ1, СТ2)	32	
3.501.2-139.3-4-117.200 СБ	Столик СТ (СТ1, СТ2). Сборочный чертеж	33	
3.501.2-139.3-4-118.100	Фасонка ФВ6	34	
3.501.2-139.3-4-119.100	Фасонка ФВ7	35	
3.501.2-139.3-4-121.100	Вставка В (В1, В2)	36	
3.501.2-139.3-4-121.100 СБ	Вставка В (В1, В2). Сборочный чертеж	37	
3.501.2-139.3-4-201.000	Распорка РВС (РВС1, РВС2)	38	
3.501.2-139.3-4-201.000 СБ	Распорка РВС (РВС1, РВС2) Сборочный чертеж	39	
3.501.2-139.3-4-202.000	Диагональ ДВС (ДВС1... ДВС3)	40	
3.501.2-139.3-4-202.000 СБ	Диагональ ДВС (ДВС1..., ДВС3) Сборочный чертеж	41	
3.501.2-139.3-4-203.000	Полудиагональ ПВС (ПВС1... ПВС3)	42	
3.501.2-139.3-4-203.000 СБ	Полудиагональ ПВС (ПВС1... ПВС3) Сборочный чертеж	43	
3.501.2-139.3-4-301.000	Диагональ ДНС (ДНС1... ДНС3)	44	
3.501.2-139.3-4-301.000 СБ	Диагональ ДНС (ДНС1... ДНС3) Сборочный чертеж	45	К
3.501.2-139.3-4-302.000	Диагональ ДНС 4	46	К
3.501.2-139.3-4-303.000	Полудиагональ ПНС (ПНС1... ПНС4)	47	
3.501.2-139.3-4-303.000 СБ	Полудиагональ ПНС (ПНС1... ПНС4). Сборочный чертеж	49	К
3.501.2-139.3-4-304.000	Распорка РД1	50	К
3.501.2-139.3-4-305.000	Крышка КД1	51	К
3.501.2-139.3-4-401.000	Распорка трубчатая РТ1	52	
3.501.2-139.3-4-401.000 СБ	Распорка трубчатая РТ1 Сборочный чертеж	53	
3.501.2-139.3-4-401.100	Ветвь распорки трубчатой ВРТ1	54	
3.501.2-139.3-4-401.200	Ветвь распорки трубчатой ВРТ2	55	

Нач. отд.	Корноухов		
ГИП	Бялик		
Рук. гр.	Козлова		
Инж.	Хмелинина		
Корректировка		1998	

Нач. отд.	Иванов		
Н. контр.	Колотушкина		
Гл. спец.	Корноухов		
ГИП	Френкель		
Рук. гр.	Ярлыкова		

1293К/22 | 2

3.501.2-139.3-4-000.000

Содержание выпуска

Стадия	Лист	Листов
Р	1	3

Гипротрансмост

Взам. инв. №

Подпись и дата

Инв. № подл.

Копировал Левых

Формат А3

Обозначение	Наименование	Стр.	
3.501.2-139.3-4-401.300	Диафрагма ДРТ1	56	
3.501.2-139.3-4-402.000	Диагональ ДПС (ДПС1... ДПС4)	57	
3.501.2-139.3-4-402.000 СБ	Диагональ ДПС (ДПС1... ДПС4).		
	Сборочный чертеж	58	
3.501.2-139.3-4-403.000	Распорка РПС1	59	
3.501.2-139.3-4-404.100	Фасонка ФП3 1	60	
3.501.2-139.3-4-404.200	Фасонка ФП3 2	60	
3.501.2-139.3-4-501.000	Диагональ ДПС1	61	
3.501.2-139.3-4-502.000	Распорка РС1	62	
3.501.2-139.3-4-601.000	Балка поперечная ПБ (ПБ1, ПБ2)	63	К
3.501.2-139.3-4-601.000 СБ	Балка поперечная ПБ (ПБ1, ПБ2)		
	Сборочный чертеж	65	К
3.501.2-139.3-4-602.000	Балка продольная ПРБ1	67	К
3.501.2-139.3-4-603.000	Балка продольная ПРБ (ПРБ2...ПРБ13)	68	К
3.501.2-139.3-4-603.000 СБ	Балка продольная ПРБ (ПРБ2... ПРБ7)		
	Сборочный чертеж	74	К
3.501.2-139.3-4-603.000-10 СБ	Балка продольная ПРБ (ПРБ8... ПРБ13)		
	Сборочный чертеж	76	К
3.501.2-139.3-4-604.000	Балка продольная ПРБ (ПРБ14... ПРБ17)	78	К
3.501.2-139.3-4-604.000 СБ	Балка продольная ПРБ (ПРБ14, ПРБ15)		
	Сборочный чертеж	81	К
3.501.2-139.3-4-604.000-02 СБ	Балка продольная ПРБ (ПРБ16, ПРБ17)		
	Сборочный чертеж	83	К
3.501.2-139.3-4-605.000	Распорка РПБ (РПБ1, РПБ2)	85	К
3.501.2-139.3-4-605.000 СБ	Распорка РПБ (РПБ1, РПБ2). Сборочный чертеж	86	К
3.501.2-139.3-4-606.000	Диагональ ДС1	87	К
3.501.2-139.3-4-607.000	Диагональ ДС (ДС2, ДС3)	87	К
3.501.2-139.3-4-710.100	Стойка СС (СС4, СС5)	88	
3.501.2-139.3-4-710.100 СБ	Стойка СС (СС4, СС5). Сборочный, чертеж	89	
3.501.2-139.3-4-710.300	Поручень ПМП (ПМП2... ПМП6)	90	
3.501.2-139.3-4-720.000	Ход по трубчатой распорке ХТР1	91	
3.501.2-139.3-4-720.000 СБ	Ход по трубчатой распорке ХТР1		
	Сборочный чертеж	92	
3.501.2-139.3-4-720.100	Площадка ПТР1	93	
3.501.2-139.3-4-730.000	Балка переносная БСП1	94	
3.501.2-139.3-4.730.100	Металлоконструкция МСП1	95	
3.501.2-139.3-4-730.100 СБ	Металлоконструкция МСП1 Сборочный чертеж	96	
3.501.2-139.3-4-740.000	Лестница по опорному раскосу ЛОР1	97	
3.501.2-139.3-4-740.000 СБ	Лестница по опорному раскосу ЛОР1		
	Сборочный чертеж	98	
3.501.2-139.3-4-740.100	Косоур КС1	100	
3.501.2-139.3-4-740.200	Косоур КС2	101	
3.501.2-139.3-4-740.300	Диафрагма ДОР1	102	
3.501.2-139.3-4-750.000	Сход на опору СС01	103	
3.501.2-139.3-4-750.000 СБ	Сход на опору СС01. Сборочный чертеж	104	
3.501.2-139.3-4-750.100	Площадка ПС01	105	
3.501.2-139.3-4-750.200	Лестница ЛС01	106	
3.501.2-139.3-4-760.000	Тележка смотровая ТС1	107	
3.501.2-139.3-4-760.000 СБ	Тележка смотровая ТС1 Сборочный чертеж	109	
3.501.2-139.3-4-760.100	Площадка ПТС1	112	
3.501.2-139.3-4-760.100 СБ	Площадка ПТС1. Сборочный чертеж	114	
3.501.2-139.3-4-770.100	Путь катания ПК (ПК1... ПК3)	114	
3.501.2-139.3-4-801.000	Пояс верхний ВП (ВП8, ВП9)	115	
3.501.2-139.3-4-801.000 СБ	Пояс верхний ВП (ВП8, ВП9). Сборочный чертеж	116	

Инв.№ подл. | Подпись и дата | Взам. инв.№

Нач. отд.	Корноухов		
ГИП	Балик		
Рук. гр.	Козлова		
Инж.	Хмелинина		
Корректировка			1998

1293К/22 | 3

3.501.2-139.3-4-000.000

Лист 2

Обозначение	Наименование	Стр.
3.501.2-139.3-4-802.000	Стойка С2	117
3.501.2-139.3-4-805.100	Фасонка ФВ8	118
3.501.2-139.3-4-806.100	Балансир Б1	119
3.501.2-139.3-4-806.200	Накладка НВ (НВ1... НВ3)	120
3.501.2-139.3-4-806.200 СБ	Накладка НВ (НВ1...НВ3) Сборочный	
	чертеж	121
3.501.2-139.3-4-910.100	Консоль К (К1... К5)	122
3.501.2-139.3-4-910.100 СБ	Консоль К (К1...К5). Сборочный чертеж	123
3.501.2-139.3-4-910.200	Консоль К6	124
3.501.2-139.3-4-910.210	Консоль К (К10, К11)	125
3.501.2-139.3-4-910.210 СБ	Консоль К (К10, К11). Сборочный чертеж	126
3.501.2-139.3-4-910.220	Консоль К7	130
3.501.2-139.3-4-910.220 СБ	Консоль К7. Сборочный чертеж	131
3.501.2-139.3-4-910.300	Короб КК (КК2... КК4)	132
3.501.2-139.3-4-910.300 СБ	Короб КК (КК2... КК4). Сборочный	
	чертеж	133
3.501.2-139.3-4-910.310	Прогон ПР (ПР1... ПР3)	134
3.501.2-139.3-4-910.310 СБ	Прогон ПР (ПР1...ПР3). Сборочный	
	чертеж	135
3.501.2-139.3-4-910.320	Крышка короба КР (КР3...КР5)	136
3.501.2-139.3-4-910.320 СБ	Крышка короба КР (КР3... КР5).	
	Сборочный чертеж	137
3.501.2-139.3-4-910.400	Короб КК (КК5, КК6)	138
3.501.2-139.3-4-910.400 СБ	Короб КК (КК5, КК6). Сборочный	
	чертеж.	139
3.501.2-139.3-4-900.410	Крышка короба КР (КР7, КР8)	140
3.501.2-139.3-4-910.420	Прогон ПР (ПР4, ПР5)	141
3.501.2-139.3-4-920.101	Поручень ПП1... ПП12	142
3.501.2-139.3-4-940.103	Накладка НС (НС1, НС2)	143
3.501.2-139.3-4-940.200	Контруголок КУ (КУ11... КУ15)	144 К
3.501.2-139.3-4-940.300	Уголок охранный УО (УО1... УО5)	145 К
3.501.2-139.3-4-940.400	Мостик ПМ2	147 К

Обозначение	Наименование	Стр.
3.501.2-139.3-4-960.100	Контруголок КУ (КУ16... КУ18)	146 К
3.501.2-139.3-4-960.100 СБ	Контруголок КУ (КУ16... КУ18).	
	Сборочный чертеж	147 К
3.501.2-139.3-4-960.101	Контруголок ЗКУ (ЗКУ1... ЗКУ3)	148 К
3.501.2-139.3-4-980.100	Плита ПТ1	149
3.501.2-139.3-4-980.100 СБ	Плита ПТ1. Сборочный чертеж	150

Инв. № подл. | Подпись и дата | Взам. инв. №

Копировал Левых

Формат А3

1. Общая часть

Настоящий выпуск включает рабочие чертежи марки КМ строительных изделий - металлоконструкций общих для пролетных строений пролетами 66,0 - 77,0 м.

Строительные изделия по настоящему выпуску входят в схемы расположения сборных элементов пролетного строения, приведенные в основных комплектах рабочих чертежей (выпуски 3-1; 3-2)

Узлы соединения строительных изделий по настоящему выпуску приведены в выпуске 3-3

2. Пояснения по обозначению документов.

Все документы настоящего выпуска имеют кроме базового обозначения 3.501.2-139.3-4 шестизначное цифровое обозначение, дополняемое буквами ТО для технического описания и СБ для сборочных чертежей. Первая цифра предназначена для обозначения принадлежности изделия к частям пролетного строения, предусмотренных табл.1 чертежа общего вида основного комплекта рабочих чертежей. Последующие три цифры обозначают порядковый номер сборочной единицы в пределах каждой части. Две последние цифры использованы для обозначения деталей.

3. Технические требования

Требования к изготовлению металлоконструкций изложены в технических условиях ТУ 35-1609-87.

Требования к материалам приведены в таблицах исполнения, помещенных на первом листе спецификации. Дополнительный номер исполнения деталей должен соответствовать дополнительному номеру исполнения пролетного строения.

Заводские заклепки диаметра 23мм на заводах-изготовителях, не имеющих оборудования для клепки, допускается заменять заводскими высокопрочными болтами без изменения проектного шага и количества. Контактные поверхности при этом должны быть подвергнуты дробеметной обработке в полуфабрикате, а перед постановкой болтов протерты уайт-спиритом и обработаны огневой очисткой.

Диаметр заводских высокопрочных болтов в соединении фланцевых уголков поперечных балок - 22 мм в отверстии 23 мм.

Диаметр прочих высокопрочных болтов - 22 мм.

4. Условные обозначения

- монтажный высокопрочный болт диаметра 22 мм в отверстии диаметром 25 мм;
- заводская заклепка диаметром 23 мм;
- монтажный болт диаметра 12 мм в отверстии диаметром 14 мм;
- монтажный болт диаметра 16мм в отверстии диаметром 18 мм;
- монтажный болт диаметра 20мм в отверстии диаметром 23 мм.
- заводской высокопрочный болт диаметра 22 мм в отверстии диаметром 25мм

Инв.№ подл. | Подпись и дата | Взам. инв.№

			1293К/22		5
Нач.отд.	Манов		3.501.2-139.3-4-000.000 ТО		
Н.контр.	Колотушкина				
Гл.спец.	Корноухов				
РИП	Френкель				
Рук.гр.	Ярлыкова		Техническое описание	Стадия	Лист	Листов
				Р		1
				Гипротрансмост		

Копировал Левых

Формат	Зона	Поз.	Обозначение	Наименование	Кол	Примечание
				Документация		
А3			3.501.2-139.3-4-101.000 СБ	Сборочный чертеж		
				Переменные данные для исполнений:		
				3.501.2-139.3-4-101.000		ВП1
				Детали		
БЧ		2	3.501.2-139.3-4-101.001	Лист Б12 ГОСТ 19903-74* (см. таблицу)		
				450×8248	1	349,6кг
		4	-01	Лист Б12 ГОСТ 19903-74* (см. таблицу)		
				450×8248	1	349,6кг
БЧ		6	3.501.2-139.3-4-101.002	Лист Б12 ГОСТ 19903-74* (см. таблицу)		
				730×8248	1	567,2кг
БЧ		7	3.501.2-139.3-4-101.003	Лист Б12 ГОСТ 19903-74* (см. таблицу)		
				502×8248	1	278,5кг
				3.501.2-139.3-4-101.000-01		ВП1Н
			(то же как для	3.501.2-139.3-4-101.000)		
				3.501.2-139.3-4-101.000-02		ВП2
				Детали		
БЧ		3	3.501.2-139.3-4-101.001-02	Лист 20 ГОСТ 19903-74* (см. таблицу)		
				450×8248	1	582,7кг
		5	-03	Лист 20 ГОСТ 19903-74* (см. таблицу)		
				450×8248	1	582,7кг
БЧ		6	3.501.2-139.3-4-101.002	Лист Б12 ГОСТ 19903-74* (см. таблицу)		
				730×8248	1	567,2кг
БЧ		7	3.501.2-139.3-4-101.003-01	Лист Б12 ГОСТ 19903-74* (см. таблицу)		
				486×8248	1	266,0кг
				3.501.2-139.3-4-101.000-03		ВП2Н
			(то же как для	3.501.2-139.3-4-101.000-02)		

Поз.	Материалы для дополнительного номера исполнения		
	01	02	03
2, 4, 6, 7, 8	15ХСНД ГОСТ 6713-91	15ХСНД-2 ГОСТ 6713-91	10ХСНД-3 ГОСТ 6713-91
3, 5	15ХСНД-2 ГОСТ 6713-91		10ХСНД-3 ГОСТ 6713-91

Нач. отд	Корноухов		
ГИП	Бялик		
Рук. гр	Козлова		
Инж	Хмелинина		
Корректировка			1998
Нач. отд.	Манов		
Н. контр.	Колотушкина		
Гл. спец.	Корноухов		
ГИП	Френкель		
Рук. гр.	Ярлыкова		
Вед. инж.	Владовский		

1293К/22 | 6

3.501.2-139.3-4-101.000

Пояс верхний ВП (ВП1 ... ВП6)

Стадия	Лист	Листов
Р	1	3

Гипротрансмост

Взам. инв. №

Подпись и дата

Инв. № подл.

Формат	Зона	Поз.	Обозначение	Наименование	Кол.	Примечание
				3.501.2-139.3-4-101.000-04		ВП3
				Детали		
БЧ		2	3.501.2-139.3-4-101.001-04	Лист Б12 ГОСТ 19903-74* (см. таблицу)		
				450×8728	1	370,0кг
		4	-05	Лист Б12 ГОСТ 19903-74* (см. таблицу)		
				450×8728	1	370,0кг
БЧ		6	3.501.2-139.3-4-101.002-01	Лист Б12 ГОСТ 19903-74* (см. таблицу)		
				730×8728	1	600,2кг
БЧ		7	3.501.2-139.3-4-101.003-02	Лист Б12 ГОСТ 19903-74* (см таблицу)		
				502×8728	1	301,1кг
БЧ		8	3.501.2-139.3-4-101.004	Лист Б10 ГОСТ 19903-74* (см. таблицу)		
				440×502	2	17,3кг
				3.501.2-139.3-4-101.000-05		ВП3н
			(то же как для	3.501.2-139.3-4-101.000-04)		
				3.501.2-139.3-4-101.000-06		ВП4
				Детали		
БЧ		3	3.501.2-139.3-4-101.001-06	Лист 20 ГОСТ 19903-74* (см. таблицу)		
				450×8248	1	582,7кг
		5	-07	Лист 20ГОСТ 19903-74* (см. таблицу)		
				450×8248	1	582,7кг
БЧ		6	3.501.2-139.3-4-101.002	Лист Б12 ГОСТ 19903-74* (см. таблицу)		
				730×8248	1	567,2кг

Формат	Зона	Поз.	Обозначение	Наименование	Кол.	Примечание
БЧ		7	3.501.2-139.3-4-101.003-03	Лист Б10 ГОСТ 19903-74* (см. таблицу)		
				486×8248	1	221,7кг
				3.501.2-139.3-4-101.000-07		ВП4н
			(то же как для	3.501.2-139.3-4-101.000-06)		
				3.501.2-139.3-4-101.000-08		ВП5
				Детали		
БЧ		3	3.501.2-139.3-4-101.001-08	Лист 32 ГОСТ 19903-74* (см. таблицу)		
				450×8248	1	932,3кг
		5	-09	Лист 32 ГОСТ 19903-74* (см. таблицу)		
				450×8248	1	932,3кг

Взам. инв. №

Подпись и дата

Инв. № подл.

Нач. отд	Корноухов		
ГИП	Бялик		
Рук. гр	Козлова		
Инж	Хмелинина		
Корректировка		1998	

1293К/22 | 7

3.501.2-139.3-4-101.000 | Лист 2

Формат	Зона	Поз.	Обозначение	Наименование	Кол.	Примечание
Б4		6	3.501.2-139.3-4-101.002	Лист Б12 ГОСТ 19903-74* (см. таблицу)		
				730×8248	1	567,2 кг
Б4		7	3.501.2-139.3-4-101.003-04	Лист Б12 ГОСТ 19903-74* (см. таблицу)		
				462×8248	1	247,4 кг
				3.501.2-139.3-4-101.000-09		ВП6
				Детали		
Б4		3	3.501.2-139.3-4-101.001-10	Лист 20 ГОСТ 19903-74* (см. таблицу)		
				450×8704	1	614,9 кг
		5	-11	Лист 20 ГОСТ 19903-74* (см. таблицу)		
				450×8704	1	614,9 кг
Б4		6	3.501.2-139.3-4-101.002-02	Лист Б12 ГОСТ 19903-74* (см. таблицу)		
				730×8704	1	598,5 кг
Б4		7	3.501.2-139.3-4-101.003-05	Лист Б10 ГОСТ 19903-74* (см. таблицу)		
				486×8704	1	239,1 кг
Б4		8	3.501.2-139.3-4-101.004-02	Лист Б10 ГОСТ 19903-74* (см. таблицу)		
				440×494	2	17,1 кг
				3.501.2-139.3-4-101.000-10		ВП6н
			(то же как для	3.501.2-139.3-4-101.000-09)		
			Дополнительный номер	исполнения верхнего		
			пояса ВП должен соответствовать дополнитель-			
			ному номеру исполнения	пролетного строения		

Инв.№ подл. | Подпись и дата | Взам. инв.№

Нач. отд	Корноухов		
ГИП	Бялик		
Рук. гр	Козлова		
Инж	Хмелинина		
Корректировка		1998	

1293К/22 | 8

3.501.2-139.3-4-101.000 | Лист 3

Копировал Ивинская Формат А3

Рис. 1

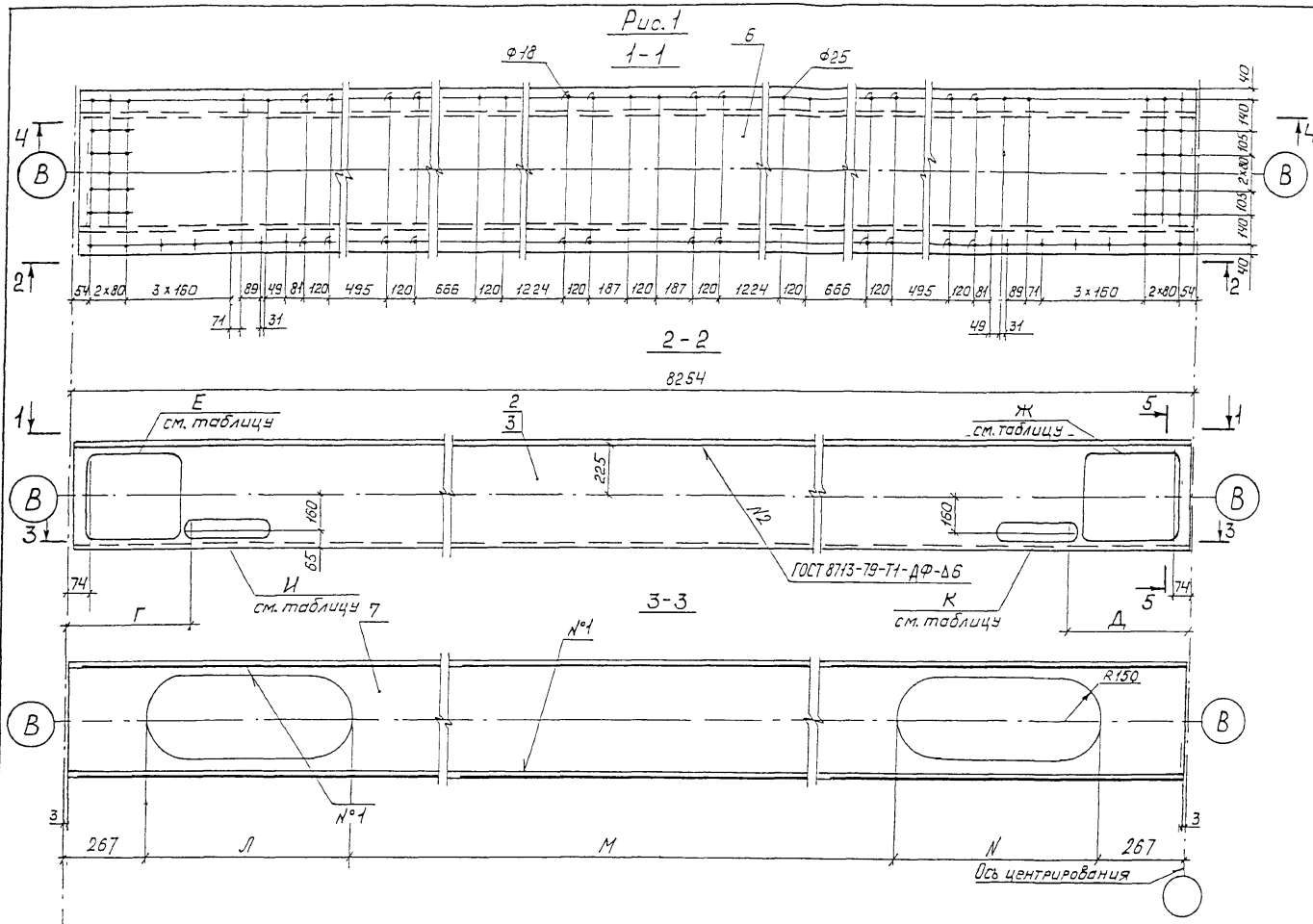

Марка	Рис.	Размеры, мм		
		Л	М	N
ВП1	1	600	5(600+600)+320	800
ВП2	1	800	320+5(600+600)	600
ВП4	1	600	5(600+600)+320	800
ВП5	1	800	320+5(600+600)	600

5-5

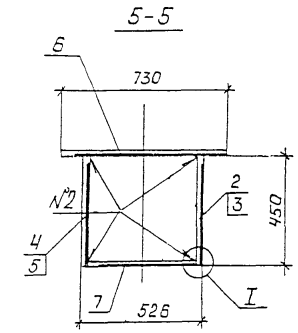

I
м 1:2

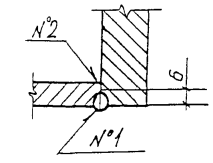

1. Шов №1 - сварка автоматическая под слоем флюса
2. Таблица исполнений приведена на листе 2

Нач. отд.	Манов	
Н. контр.	Колотушкина	
Гл. спец.	Корноухов	
ГИП	Френкель	
Рук. гр.	Ярлыкова	
Вед. инж.	Владовский	

Нач. отд.	Корноухов	
ГИП	Бялик	
Рук. гр.	Козлова	
Инж.	Хмелинина	
Корректировка		1998

1293К/22 | 9

3.501.2-139.3-4-101.000СБ

Пояс верхний ВП (ВП1 ... ВП6) Сборочный чертеж

Стадия	Масса	Масштаб
Р	см. таблицу	1:20
Лист 1	Листов 2	

Гипротрансмост

Инв.№ подл. | Подпись и дата | Взам. инв.№

Копировал Ивинская

Формат А3

Рис.2
остальное см рис.1 стр.9

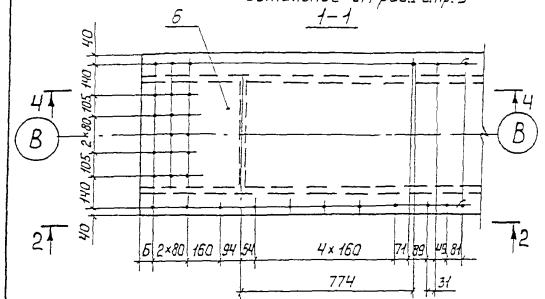

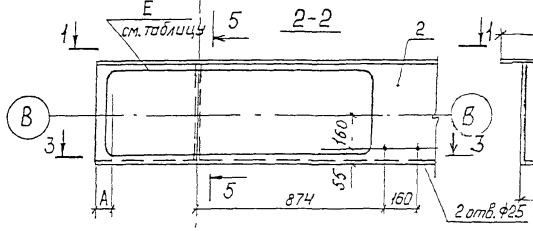

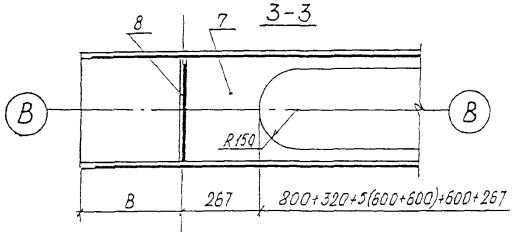

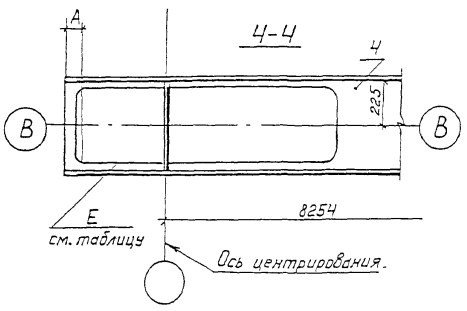

Рис.3

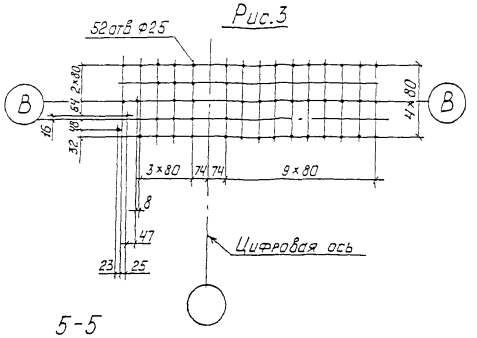

5-5

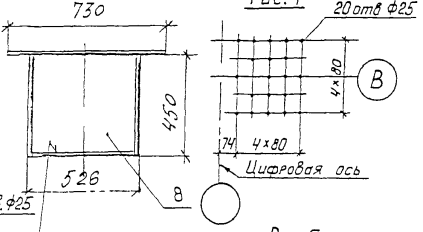

Рис.4

Рис.5

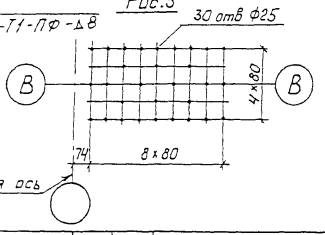

Рис.6

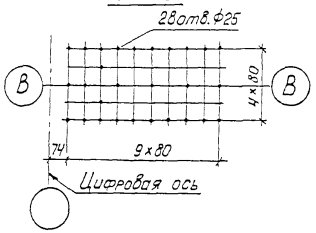

Рис.7

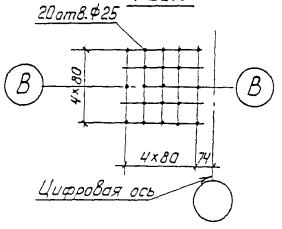

Рис.8

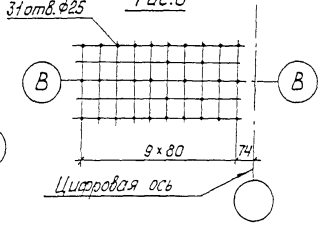

Рис.9

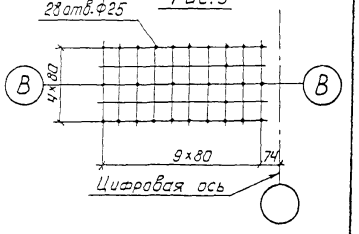

Рис.10

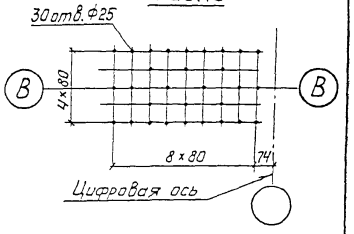

Рис.11

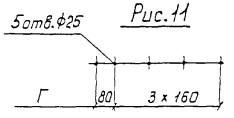

Рис.12

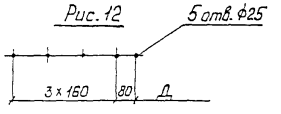

Рис.13

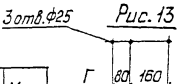

Рис.14

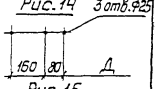

Рис.15

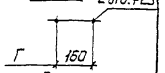

Рис.16

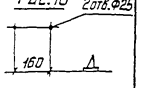

Изображено	Марка	Рис.	Зеркальное отражение	Марка	Размеры, мм. А	Б	В	Г	Д	Рис. для Е	Ж	И	К	Масса кг.
3.501.2-139.3-4-101.000	ВП1	1	3.501.2-139.3-4-101.000-01	ВП1н	—	—	—	474	874	4	9	11	16	1544,9
-02	ВП2	1	-03	ВП2н	—	—	—	874	474	6	7	15	12	1998,6
-04	ВП3	2	-05	ВП3н	83	63	477	—	—	3	7	—	—	1675,9
-06	ВП4	1	-07	ВП4н	—	—	—	474	874	4	8	11	16	1954,3
-08	ВП5	1	——		—	—	—	794	794	5	10	13	14	2679,2
-09	ВП6	2	-10	ВП6н	59	39	453	—	—	3	7	—	—	2067,4

Нач. отд	Корноухов				
ГИП	Бялик				
Рук. гр	Козлова				
Инж.	Хмелинин				
Корректировка			1998		

1293К/22 | 10 | 3.501.2-139.3-4-101.000 СБ | Лист 2

Инв.№ подл. | Подпись и дата | Взам. инв.№

Формат	Зона	Поз.	Обозначение	Наименование	Кол.	Примечание
				Документация		
А3			3.501.2-139.3-4-102.000 СБ	Сборочный чертеж		
				Детали		
Б4		2	3.501.2-139.3-4-102.001	Лист 32 ГОСТ 19903-74*		
				(см. таблицу)		
				450×10998	2	1243,2кг
Б4		3	3.501.2-139.3-4-102.002	Лист Б12 ГОСТ 19903-74*		
				(см. таблицу)		
				730×10998	1	756,3 кг
Б4		4	3.501.2-139.3-4-102.003	Лист Б12 ГОСТ 19903-74*		
				(см. таблицу)		
				462×10998	1	342,4кг
			Дополнительный номер	исполнения пояса ВП		
			должен соответствовать дополнительному			
			номеру исполнения пролетного строения.			

Поз.	Материалы для дополнительного номера исполнения		
	01	02	03
2	15ХСНД-2 ГОСТ 6713-91		10ХСНД-3ГОСТ 6713-91
3, 4	15ХСНД ГОСТ 6713-91	15ХСНД-2 ГОСТ 6713-91	10ХСНД-3ГОСТ 6713-91

Нач отд	Корноухов	
ГИП	Бялик	
Рук гр	Козлова	
Инж	Хмелинина	
Корректировка		1998

Нач.отд	Манов	
Н.контр	Колотушкина	
Гл спец.	Корноухов	
ГИП	Френкель	
Рук. гр.	Ярлыкова	
Вед. инж	Владовский	
Инж.	Нахшунов	

1293К/22 | 11

3.501.2-139.3-4-102.000

Пояс верхний ВП7

Стадия	Лист	Листов
Р		1

Гипротрансмост

Инв.№подл. | Подпись и дата | Взам. инв.№

Копировал Ивинская Формат А3

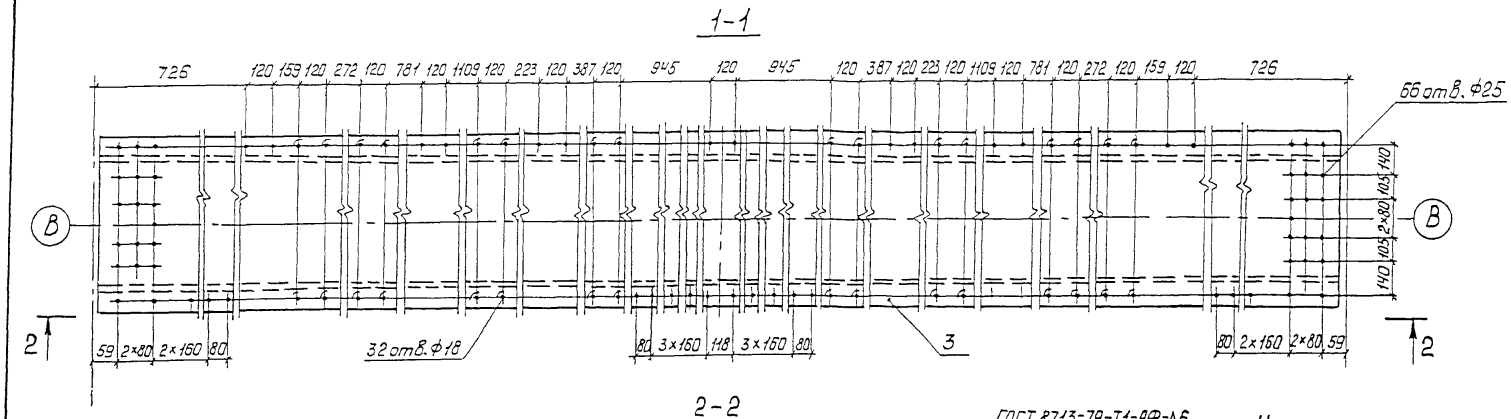

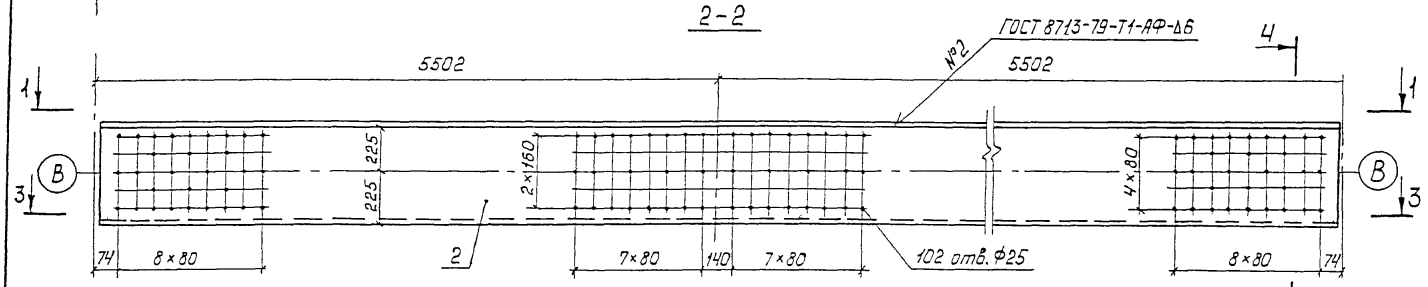

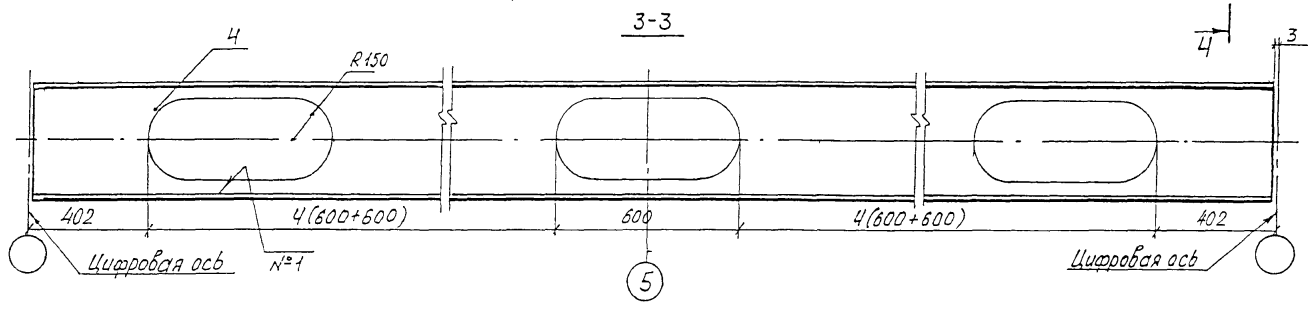

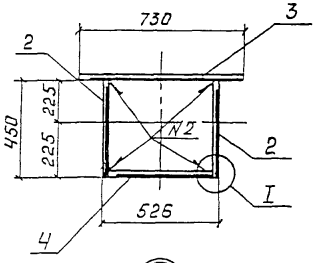

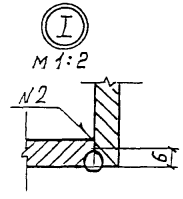

Шов №1 – сварка автоматическая под слоем флюса

Нач. отд	Монов		
Н. контр.	Колотушкин		
Гл. спец.	Корноухов		
ГИП	Френкель		
Рук. гр.	Ярлыкова		
Вед. инж.	Владовский		
Инж.	Нахшунов		

Нач. отд	Корноухов	
ГИП	Бялик	
Рук. гр	Козлова	
Инж	Хмелинина	
Корректировка		1998

1293К/22 | 12

3.501.2-139.3-4-102.000 СБ

Пояс верхний ВП7
Сборочный чертеж

Стадия	Масса	Масштаб
Р	3585.1	1:20
Лист	Листов 1	

Гипротрансмост

Инв. № подл. | Подпись и дата | Взам. инв. №

Формат	Зона	Поз.	Обозначение	Наименование	Кол.	Примечание
				Документация		
А3			3.501.2-139.3-4-103.000 СБ	Сборочный чертеж		
				Переменные данные для исполнений		
				3.501.2-139.3-4-103.000		НП1
				Детали		
Б4		1	3.501.2-139.3-4-103.001	Лист 20 ГОСТ 19903-74* (см. таблицу)		
				450×8240	2	582,2 кг
Б4		3	3.501.2-139.3-4-103.002	Лист Б12 ГОСТ 19903-74* (см. таблицу)		
				486×8240	1	377,2 кг
Б4		4	3.501.2-139.3-4-103.003	Лист Б12 ГОСТ 19903-74* (см. таблицу)		
				730×8240	1	460,7кг
				3.501.2-139.3-4-103.000-01		НП1н
			(то же как для	3.501.2-139.3-4-103.000)		
				3.501.2-139.3-4-103.000-02		НП2
				Детали		
Б4		1	3.501.2-139.3-4-103.001-01	Лист 20 ГОСТ 19903-74* (см таблицу)		
				450×8240	2	582,2кг
Б4		3	3.501.2-139.3-4-103.002-01	Лист Б12 ГОСТ 19903-74* (см. таблицу)		
				486×8240	1	377,2 кг
Б4		4	3.501.2-139.3-4-103.003	Лист Б12 ГОСТ 19903-74* (см. таблицу)		
				730×8240	1	460,7кг
				3.501.2-139.3-4-103.000-03		НП2н
			(то же как для	3.501.2-139.3-4-103.000-02)		
				3.501.2-139.3-4-103.000-04		НП3
				Детали		

Формат	Зона	Поз.	Обозначение	Наименование	Кол.	Примечание
Б4		1	3.501.2-139.3-4-103.001-02	Лист 20 ГОСТ 19903-74* (см. таблицу)		
				450×8240	2	582,2кг
Б4		3	3.501.2-139.3-4-103.002-01	Лист Б12 ГОСТ 19903-74* (см. таблицу)		
				486×8240	1	377,2кг
Б4		4	3.501.2-139.3-4-103.003-01	Лист Б12 ГОСТ 19903-74* (см. таблицу)		
				730×8240	1	460,7кг
				3.501.2-139.3-4-103.000-05		НП3н
			(то же как для	3.501.2-139.3-4-103.000-04)		
				3.501.2-139.3-4-103.000-06		НП4
				Детали		
Б4		1	3.501.2-139.3-4-103.001-03	Лист 20 ГОСТ 19903-74* (см. таблицу)		
				450×8678	2	613,1кг

Поз.	Материалы для дополнительного номера исполнения		
	01	02	03
2, 3, 4, 5	15ХСНД ГОСТ 6713-91	15ХСНД-2 ГОСТ 6713-91	10ХСНД-3 ГОСТ 6713-91
1	15ХСНД-2 ГОСТ 6713-91		10ХСНД-3 ГОСТ 6713-91

Нач. отд.	Корноухов		
ГИП	Бялик		
Рук. гр.	Козлова		
Инж.	Хмелинина		
Корректировка			1998
Нач. отд.	Монов		
Н. контр.	Колотушкина		
Гл. спец.	Корноухов		
ГИП	Френкель		
Рук. гр.	Ярлыкова		
Вед. инж.	Владовский		

1293К/22 | 13

3.501.2-139.3-4-103.000

Пояс нижний НП (НП1... НП6, НП8)

Стадия	Лист	Листов
Р	1	2

Гипротрансмост

Инв. № подл. | Подпись и дата | Взам. инв. №

Формат	Зона	Поз.	Обозначение	Наименование	Кол.	Примечание
БЧ		3	3.501.2-139.3-4-103.002-02	Лист Б12 ГОСТ 19903-74* (см. таблицу)		
				486×8678	1	397,3кг
БЧ		4	3.501.2-139.3-4-103.003-02	Лист Б12 ГОСТ 19903-74* (см. таблицу)		
				730×8678	1	490,8кг
БЧ		5	3501.2-139.3-4-103.004	Лист Б10 ГОСТ 19903-74* (см. таблицу)		
				440×486	2	16,8кг
				3.501.2-139.3-4-103.000-07		НП4н
			(то же как для	3.501.2-139.3-4-103.000-06)		
				3.501.2-139.3-4-103.000-08		НП5
				Детали		
БЧ		2	3.501.2-139.3-4-103.001-04	Лист Б12 ГОСТ 19903-74* (см. таблицу)		
				450×8240	2	349,3кг
БЧ		3	3.501.2-139.3-4-103.002-03	Лист Б12 ГОСТ 19903-74* (см. таблицу)		
				502×8240	1	389,7кг
БЧ		4	3.501.2-139.3-4-103.003	Лист Б12 ГОСТ 19903-74* (см. таблицу)		
				730×8240	1	460,7кг
				3.501.2-139.3-4-103.000-09		НП5н
			(то же как для	3.501.2-139.3-4-103.000-08)		
				3.501.2-139.3-4-103.000-10		НП6
				Детали		
БЧ		2	3.501.2-139.3-4-103.001-05	Лист Б10 ГОСТ 19903-74* (см. таблицу)		
				450×8678	2	306,5кг
БЧ		3	3.501.2-139.3-4-103.002-04	Лист Б10 ГОСТ 19903-74* (см. таблицу)		
				506×8678	1	344,7кг

Формат	Зона	Поз.	Обозначение	Наименование	Кол.	Примечание
БЧ		4	3.501.2-139.3-4-103.003-02	Лист Б12 ГОСТ 19903-74* (см. таблицу)		
				730×8678	1	490,8кг
БЧ		5	3.501.2-139.3-4-103.004-02	Лист Б10 ГОСТ 19903-74* (см. таблицу)		
				440×506	2	17.5кг
				3.501.2-139.3-4-103.000-11		НП6н
			(то же как для	3.501.2-139.3-4-103.000-10)		
				3.501.2-139.3-4-103.000-12		НП8
				Детали		
БЧ		2	3.501.2-139.3-4-103.001-12	Лист Б10 ГОСТ 19903-74* (см. таблицу)		
				450×8240	2	291,1кг
БЧ		3	3.501.2-139.3-4-103.002-12	Лист Б10 ГОСТ 19903-74* (см. таблицу)		
				506×8240	1	327,3кг
БЧ		4	3.501.2-139.3-4-103.003-12	Лист Б12 ГОСТ 19903-74* (см. таблицу)		
				730×8240	1	460,7кг
				3.501.2-139.3-4-103.000-13		НП8н
			(то же как для	3.501.2-139.3-4-103.000-12)		
			Дополнительный номер исполнения нижнего пояса	должен соответствовать дополнительному номеру		
			исполнения пролетного	строения.		

Инв.№подл. | Подпись и дата | Взам.инв.№

Нач отд	Корнсухов	
ГИП	Бялик	
Рук гр	Козлова	
Инж	Хмелинина	
Корректировка		1998

1293К/22 | 14

3.501.2-139.3-4-103.000

Лист 2

Копировал Ивинская Формат А3

Рис.1

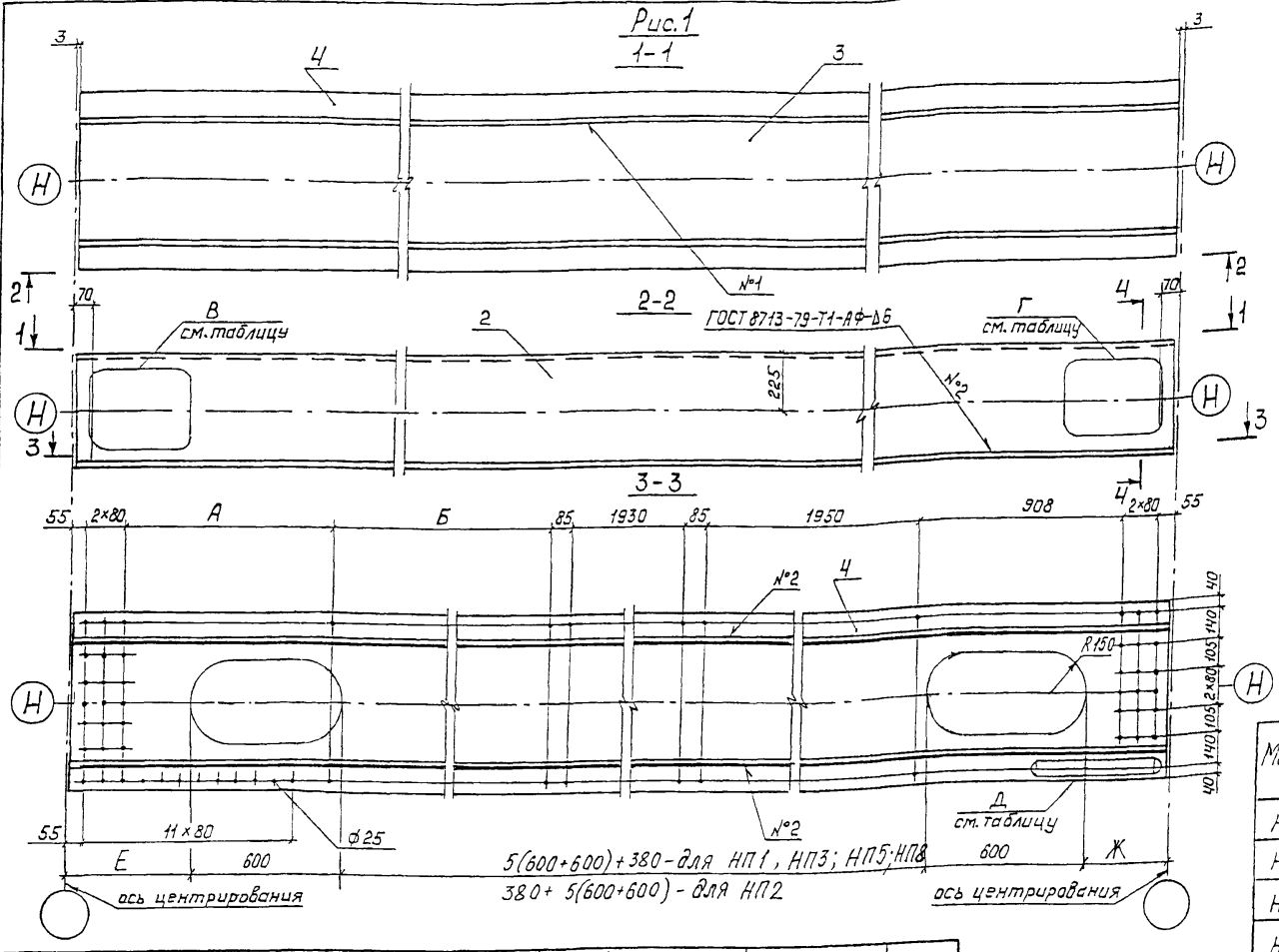

Марка	Рис.	Размеры, мм	
		Е	Ж
НП1	1	403	263
НП2	1	263	403
НП3	1	403	263
НП5	1	403	263
НП8	1	403	263

Нач. отд	Корноухов	
ГИП	Бялик	
Рук гр	Козлова	
Инж.	Хмелинина	
Корректировка		1998

Изображено	Марка	Рис.	Зеркальное отражение	Марка	Размеры, мм А	Б	Рис. для В	Г	Д	Масса кг
3.501.2-139.3-4-103.000	НП1	1	3.501.2-139.3-4-103.000-01	НП1н	908	1950	3	4	11	2002,3
-02	НП2	1	-03	НП2н	908	1950	5	6	11	2002,3
-04	НП3	1	-05	НП3н	908	1950	3	7	12	2002,3
-06	НП4	2	-07	НП4н	1248	1675	8	6	11	2147,9
-08	НП5	1	-09	НП5н	908	1950	9	4	11	1549,0
-10	НП6	2	-11	НП6н	1248	1675	8	10	11	1483,5
-12	НП8	1	-13	НП8н	908	1950	9	4	11	1370,2

Шов №1 - сварка автоматическая под слоем флюса

Нач. отд.	Манов	
Н. контр.	Колотушкина	
Гл. спец.	Корноухов	
ГИП	Френкель	
Рук. гр.	Ярлыкова	
Вед. инж.	Владовский	

1293К/22 | 15

3.501.2-139.3-4-103.000 СБ

Пояс нижний НП (НП1 ... НП6, НП8)
Сборочный чертеж

Стадия	Масса	Масштаб
Р	см. таблицу	1:20
Лист 1	Листов 2	

Гипротрансмост

Инв.№ подл. | Подпись и дата | Взам. инв.№

Рис. 2

остальное см. рис. 1 стр. 15

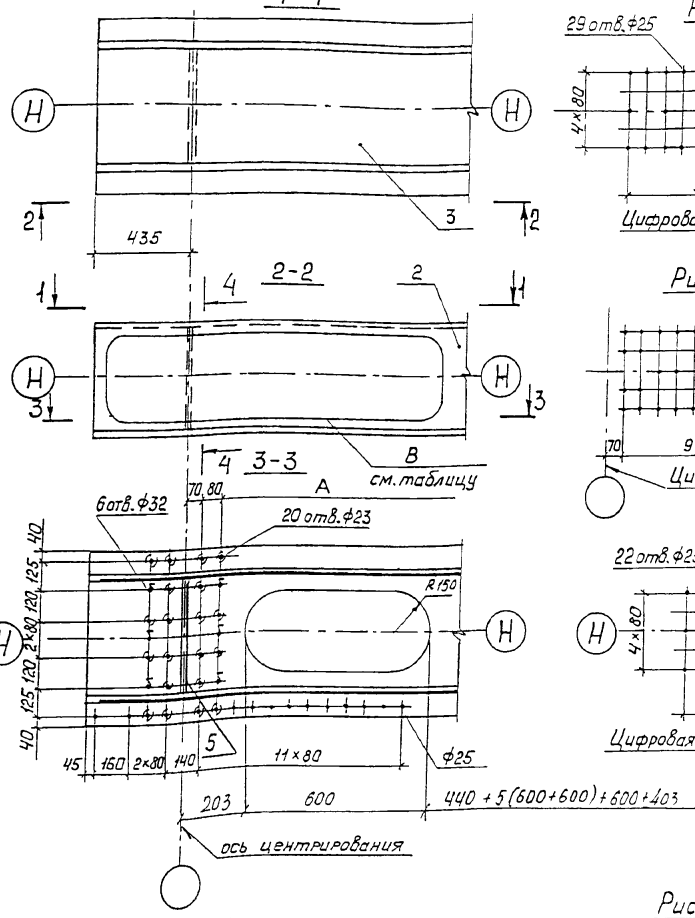

Рис. 3

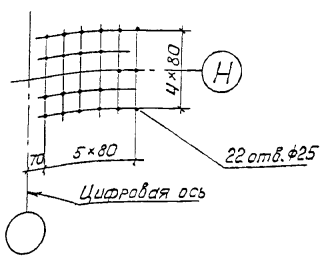

Рис. 4

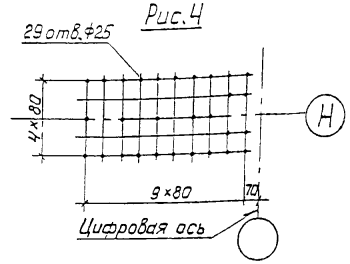

Рис. 5

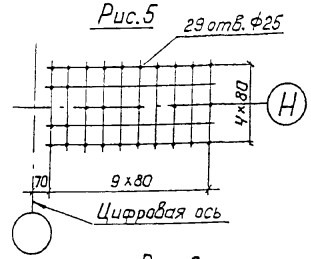

Рис. 6

Рис. 7

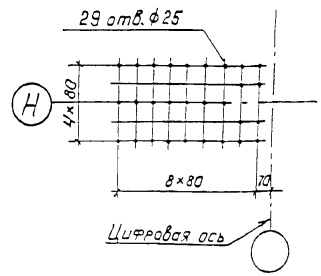

Рис. 8

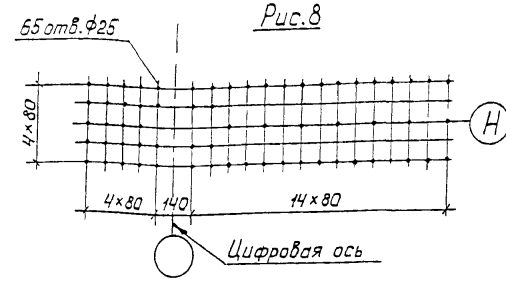

Рис. 9

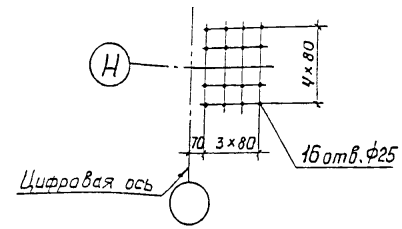

Рис. 10

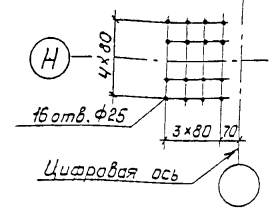

Рис. 11

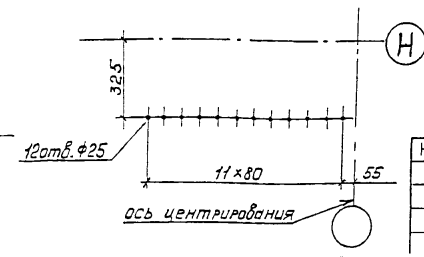

4-4

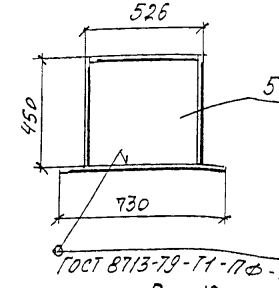

Рис. 12

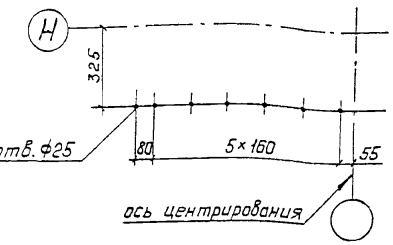

Нач. отд	Корноухов		
ГИП	Бялик		
Рук. гр	Козлова		
Инж	Хмелинина		
Корректировка		1998	

1293К/22 | 16

3.501.2-139.3-4-103.000 СБ | Лист 2

Инв.№ подл. | Подпись и дата | Взам. инв.№

Копировал: Ивинская Формат А3

Формат	Зона	Поз	Обозначение	Наименование	Кол.	Примечание
				Документация		
А3			3.501.2-139.3-4-104.000 СБ	Сборочный чертеж		
				Детали		
Б4		2	3.501.2-139.3-4-104.001	Лист 25 ГОСТ 19903-74*		
				(см. таблицу)		
				450 х 10990	2	970,6 кг
Б4		3	3.501.2-139.3-4-104.002	Лист Б12 ГОСТ 19903-74*		
				(см. таблицу)		
				486 х 10990	1	503,1 кг
Б4		4	3.501.2-139.3-4-104.003	Лист Б12 ГОСТ 19903-74*		
				(см. таблицу)		
				730 х 10990	1	619,5 кг
			Дополнительный номер исполнения нижнего пояса			
			НП должен соответствовать дополнительному номеру			
			исполнения пролетного строения			

Поз.	Материалы для дополнительного номера исполнения		
	01	02	03
3, 4	15ХСНД ГОСТ 6713-91	15ХСНД-2 ГОСТ 6713-91	10ХСНД-3 ГОСТ 6713-91
2	15ХСНД-2 ГОСТ 6713-91		10ХСНД-3 ГОСТ 6713-91

Нач. отд.	Корноухов	
ГИП	Бялик	
Рук. гр.	Козлова	
Инж.	Хмелинина	
Корректировка		1998

Нач. отд.	Монов	
Н. контр.	Колотушкина	
Гл. спец.	Корначков	
ГИП	Френкель	
Рук. гр.	Ярлыкова	
Вед. инж.	Владовский	

1293К/22 17

3.501.2-139.3-4-104.000

Пояс нижний НП7

Стадия	Лист	Листов
Р		1

Гипротрансмост

Инв. № подл. | Подпись и дата | Взам. инв. №

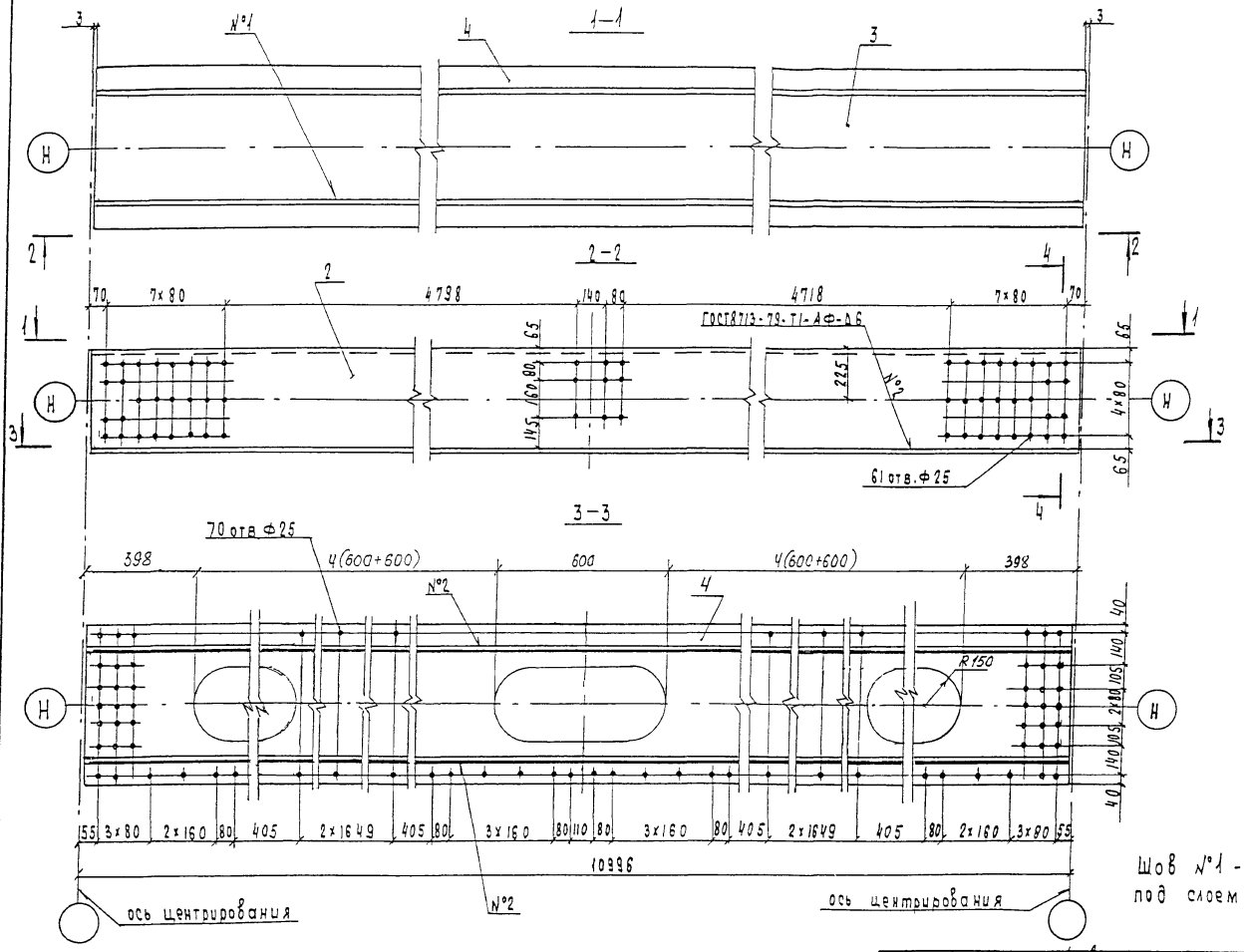

Шов №1 - сварка автоматическая под слоем флюса

Нач.отд.	Монов		
Н.контр.	Колотушкина		
Гл.спец.	Корнюхов		
ГИП	Френкель		
Рук.гр	Ярлыкова		
Вед.инж.	Владовский		

Нач.отд	Корноухов	
ГИП	Бялик	
Рук.гр	Козлова	
Инж	Хмелинина	
Корректировка		1998

1293К22 | 18

3.501.2-139.3-4-104.000 СБ

Пояс нижний НП7

Сборочный чертеж

Стадия	Масса	Масштаб
Р	3063,8	1:20
Лист	Листов 1	

Гипротранемост

Инв.№ подл. | Подпись и дата | Взам.инв.№

Формат	Зона	Поз	Обозначение	Наименование	Кол	Примечание
				Документация		
А3			3.501.2-139.3-4-105.000 СБ	Сборочный чертеж		
				Переменные данные для исполнений		
				3.501.2-139.3-4-105.000		Р1
				Детали		
Б4		1	3.501.2-139.3-4-105.001	Лист Б16 ГОСТ19903-74* (см. таблицу)		
				450×12800	2	723,5кг
Б4		3	3.501.2-139.3-4-105.002	Лист Б10 ГОСТ19903-74* (см. таблицу)		
				494×12800	1	496,4кг
Б4		4	3.501.2-139.3-4-105.003	Лист Б10 ГОСТ19903-74* (см. таблицу)		
				494×12800	1	353,0кг
				3.501.2-139.3-4-105.000-01		Р2
				Детали		
Б4		2	3.501.2-139.3-4-105.001-01	Лист Б12 ГОСТ19903-74* (см. таблицу)		
				450×12800	2	542,6кг
Б4		3	3.501.2-139.3-4-105.002-01	Лист Б10 ГОСТ19903-74* (см. таблицу)		
				502×12800	1	504,4кг
Б4		4	3.501.2-139.3-4-105.003-01	Лист Б10 ГОСТ19903-74* (см. таблицу)		
				502×12800	1	365,0кг
				3.501.2-139.3-4-105.000-02		Р3
				Детали		
Б4		2	3.501.2-139.3-4-105.001-02	Лист Б10 ГОСТ19903-74* (см. таблицу)		
				450×12800	2	451,9кг
Б4		3	3.501.2-139.3-4-105.002-02	Лист Б10 ГОСТ19903-74* (см. таблицу)		
				506×12800	1	508,4кг
Б4		4	3.501.2-139.3-4-105.003-02	Лист Б10 ГОСТ19903-74* (см. таблицу)		
				506×12800	1	365,0кг
				3.501.2-139.3-4-105.000-03		Р4
				Детали		
Б4		2	3.501.2-139.3-4-105.001-03	Лист Б10 ГОСТ19903-74* (см. таблицу)		
				450×12800	2	451,9кг
Б4		3	3.501.2-139.3-4-105.002-03	Лист Б10 ГОСТ19903-74* (см. таблицу)		
				506×12800	1	508,4кг
Б4		4	3.501.2-139.3-4-105.003-03	Лист Б10 ГОСТ19903-14* (см. таблицу)		
				506×12800	1	365,0кг

Поз.	Материалы для дополнительного номера исполнения		
	01	02	03
2, 3, 4	15ХСНД ГОСТ6713-91	15ХСНД-2 ГОСТ6713-91	10ХСНД-3 ГОСТ6713-91
1	15ХСНД-2 ГОСТ 6713-91		10ХСНД-3 ГОСТ6713-91

Нач отд	Корноухов	
ГИП	Баник	
Рук гр	Козлова	
Инж.	Хмелинина	
Корректировка		1998

1293К/22 | 19

Нач.отд.	Монов	
Н.контр	Колотушкина	
Гл.спец.	Корноухов	
ГИП	Френкель	
Рук. гр.	Ярлыкова	
Вед. инж.	Влабовский	

3.501.2-139.3-4-105.000

Раскос Р (Р1... Р4, Р10)

Стадия	Лист	Листов
Р	1	2

Гипротрансмост

Инв.№ подл. | Подпись и дата | Взам. инв.№

Копировал Ивинская Формат А3

Формат	Зона	Поз.	Обозначение	Наименование	Кол.	Примечание
				3.501.2-139.3-4-105.000-04		Р10
				Детали		
БЧ		2	3.501.2-139.3-4-105.001-04	Лист Б12 ГОСТ 19903-74* (см. таблицу)		
				450 х 12800	2	542,6кг
БЧ		3	3.501.2-139.3-4-105.002-04	Лист Б12 ГОСТ 19903-74* (см. таблицу)		
				502 х 12800	1	605,3кг
БЧ		4	3.501.2-139.3-4-105.003-04	Лист Б12 ГОСТ 19903-74* (см. таблицу)		
				502 х 12800	1	433,2кг
			Дополнительный номер	исполнения опорных		
			раскосов должен соответствовать дополнитель-			
			ному номеру исполнения пролетного строения			

Инв.№ подл. | Подпись и дата | Взам. инв.№

Нач отд	Корнухов		
ГИП	Билик		
Рук гр	Козлова		
Инж	Хмелинина		
Корректировка		1998	

1293К/22 | 19а

3.501.2-139.3-4-105.000 | Лист 2

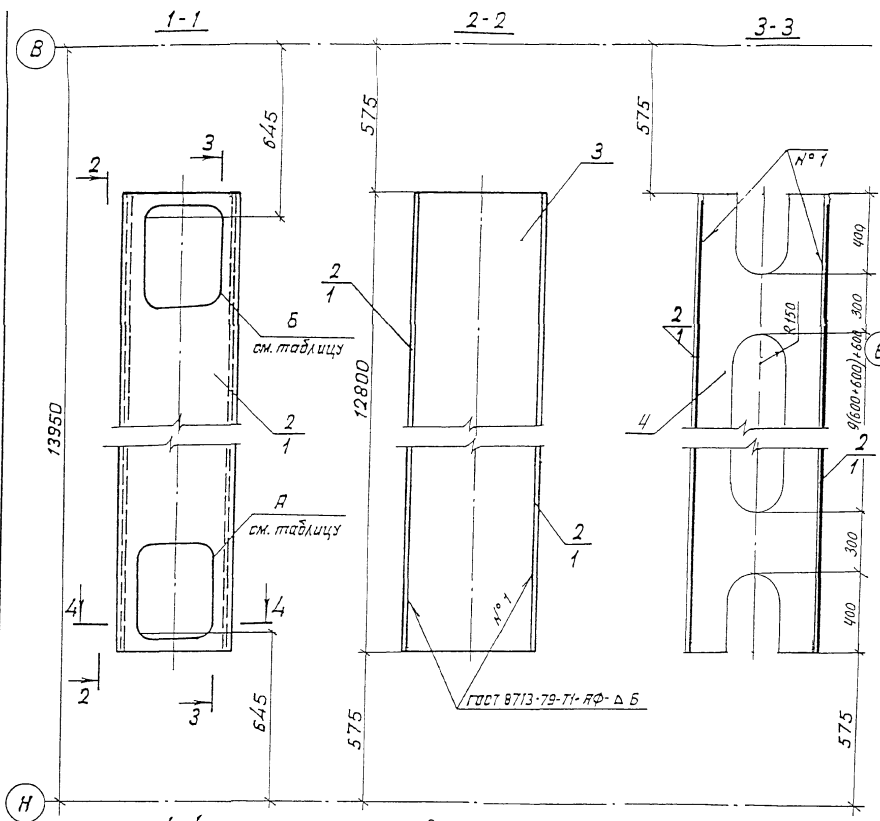

Рис. 1

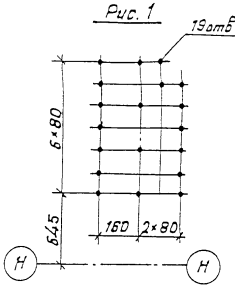

Рис. 2

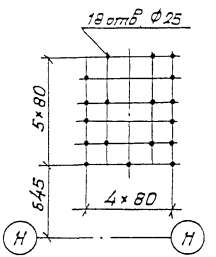

Рис. 3

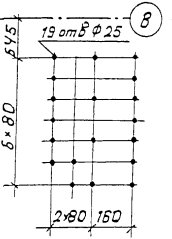

Рис. 4

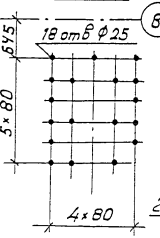

Рис. 5

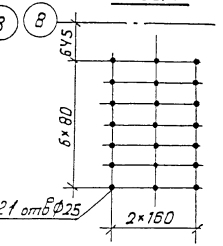

Обозначение	Марка	Рис. для А	Рис. для Б	Масса кг.
3.501.2-139.3-4-105.000	Р1	6	5	2296,4
-01	Р2	1	5	1954,6
-02	Р3	1	3	1777,2
-03	Р4	2	4	1777,2
-04	Р10	6	7	2123,7

Рис. 6

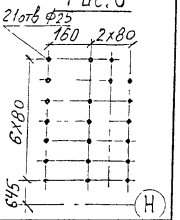

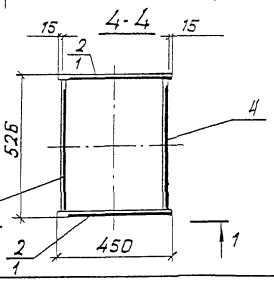

Рис. 7

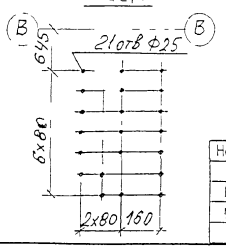

Нач. отд	Корноухов	
ГИП	Балик	
Рук. гр	Козлова	
Инж	Хмелинина	
Корректировка		1998

Нач. отд	Монов	
Н. контр	Колотушкина	
Гл. спец.	Корноухов	
ГИП	Френкель	
Рук. гр.	Ярлыкова	
Вед. инж.	Владовский	

1293К/22 | 20

3.501.2-139.3-4-105.000 СБ

Раскос Р
(Р1... Р4 Р10)
Сборочный чертеж

Стадия	Масса	Масштаб
Р	см. таблицу	1:15
Лист	Листов 1	

Гипротранссмот

Инв. № подл. | Подпись и дата | Взам. инв. №

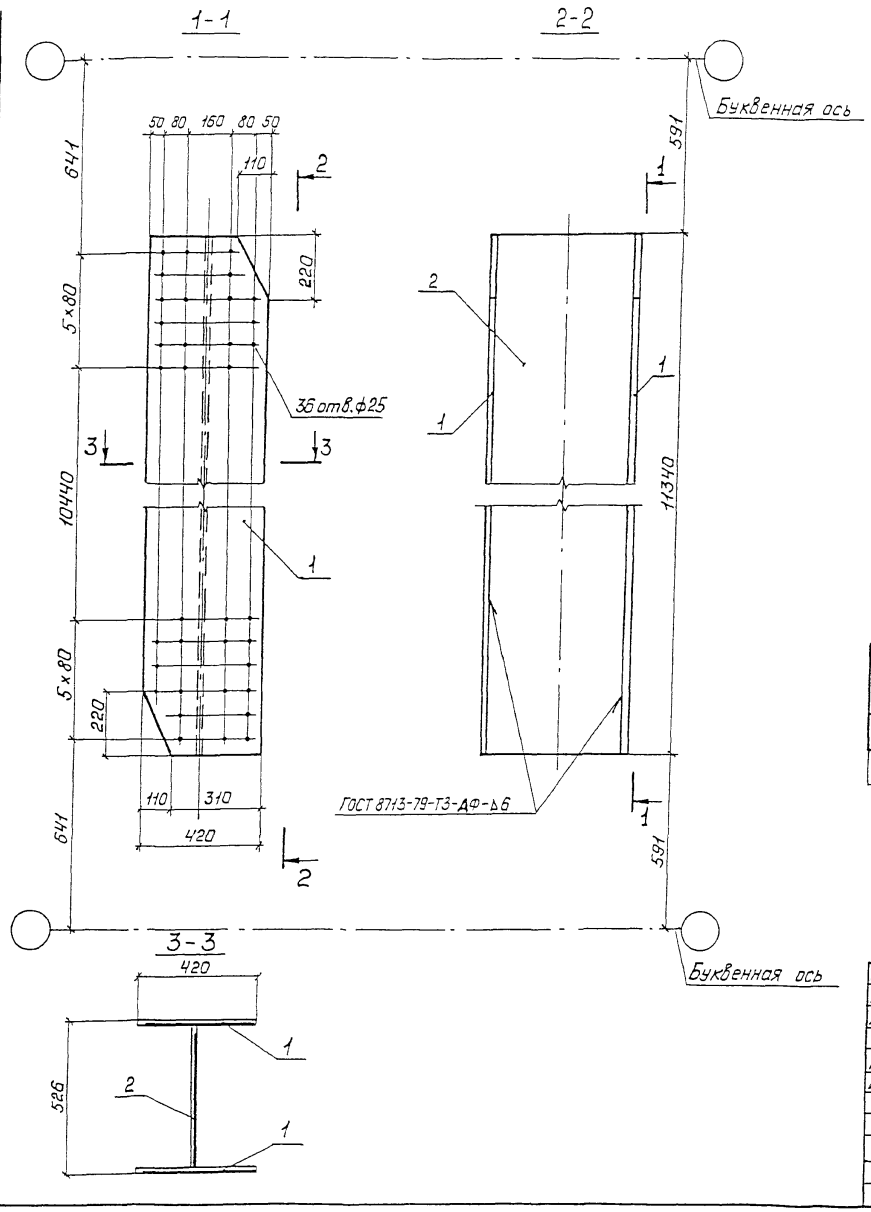

Форма	Зона	Поз.	Обозначение	Наименование	Кол.	Приме-чание
				Детали		
БЧ		1	3.501.2-139.3-4-106.001	Лист 16 ГОСТ 19903-74* / (см. таблицу)		
				420×11340	2	595,2кг
БЧ		2	3.501.2-139.3-4-106.002	Лист Б12 ГОСТ 19903-74* / (см. таблицу)		
				494×11340	1	527,7кг
			Дополнительный номер	исполнения раскоса Р		
			должен соответствовать	дополнительному номеру		
			исполнения пролетного	строения		

Поз.	Материалы для дополнительного номера исполнения		
	01	02	03
2	15ХСНД ГОСТ 6713-91	15ХСНД-2 ГОСТ 6713-91	10ХСНД-3 ГОСТ 6713-91
1	15ХСНД-2 ГОСТ 6713-91		10ХСНД-3 ГОСТ 6713-91

Нач.отд.	Монов		
Н. контр.	Колатушкина		
Гл. спец.	Корноухов		
ГИП	Френкель		
Рук. гр.	Ярлыкова		
Вед. инж.	Владовский		

1293К/22 | 21

3.501.2-139.3-4-106.000

Раскос Р5

Стадия	Масса	Масштаб
Р	1718,1	1:15
Лист	Листов 1	

Гипротрансмост

Инв.№ подл. | Подпись и дата | Взам. инв.№

Копировал Ивинская Формат А3

Формат	Зона	Поз.	Обозначение	Наименование	Кол.	Примечание
				Документация		
А3			3.501.2-139.3-4-107.000 СБ	Сборочный чертеж		
				Переменные данные	Для исполнений	
				3.501.2-139.3-4-107.000		Р6
				Детали		
Б4		2	3.501.2-139.3-4-107.001	Лист 25 ГОСТ 19903-74* (см. таблицу)		
				620 × 12720	1	1547,7кг
Б4		4	-01	Лист 25 ГОСТ 19903-74* (см таблицу)		
				620 × 12720	1	1547,7кг
Б4		6	3.501.2-139.3-4-107.002	Лист Б12 ГОСТ 19903-74* (см. таблицу)		
				476 × 12720	1	400,5кг
Б4		7	3 501.2-139.3-4-107.003	Лист Б12 ГОСТ 19903-74* (см таблицу)		
				476 × 12720	1	570,4кг
				3.501.2-139.3-4-107.000-01		Р7
				Детали		
Б4		2	3.501.2-139.3-4-107.001-02	Лист 25 ГОСТ 19903-74* (см. таблицу)		
				620 × 12720	1	1547,7кг
Б4		4	-03	Лист 25 ГОСТ 19903-74* (см. таблицу)		
				620 × 12720	1	1547,7кг
Б4		6	3.501.2-139.3-4-107.002	Лист Б12 ГОСТ 19903-74* (см. таблицу)		
				476 × 12720	1	400,5кг

Формат	Зона	Поз	Обозначение	Наименование	Кол.	Примечание
Б4		7	3.501.2-139.3-4-107.003	Лист Б12 ГОСТ 19903-74* (см таблицу)		
				476×12720	1	570,4 кг
				3.501.2-139.3-4-107.000-02		Р8
				Детали		
Б4		2	3.501.2-139.3-4-107.001-04	Лист 20 ГОСТ 19903-74* (см.таблицу)		
				620 × 12720	1	1238,2кг
Б4		4	-05	Лист 20 ГОСТ 19903-74* (см. таблицу)		
				620 × 12720	1	1238,2кг
Б4		6	3.501.2-139.3-4-107.002-01	Лист Б12 ГОСТ 19903-74* (см. таблицу)		
				486 × 12720	1	412,5кг
Б4		7	3 501.2-139 3-4-107 003-01	Лист Б 12 ГОСТ 19903-74* (см таблицу)		
				486 × 12720	1	582,3 кг

Поз.	Материалы для дополнительного номера исполнения		
	01	02	03
2,4	15ХСНД-2 ГОСТ 6713-91		10ХСНД-3 ГОСТ 6713-91
6,	15ХСНД ГОСТ 6713-91	15ХСНД-2 ГОСТ 6713-91	10ХСНД-3 ГОСТ 6713-91

Нач. отд.	Корноухов		
ГИП	Бяфик		
Рук. гр	Козлова		
Инж.	Хмелинина		
Корректировка			1998

Нач. отд.	Монов		
Н. контр.	Колотушкина		
Гл. спец.	Корноухов		
ГИП	Френкель		
Рук. гр.	Ярлыкова		
Инж.	Капранов		

1293К/22 | 22

3.501.2-139.3-4-107.000

Раскос опорный Р (Р6 ... Р9)

Стадия	Лист	Листов
Р	1	2

Гипротрансмост

Взам. инв. №

Подпись и дата

Инв. № подл.

Копировал Ивинская Формат А3

Формат	Зона	Поз.	Обозначение	Наименование	Кол.	Приме-чание
				3.501.2-139.3-4-107.000-03		Р9
				Детали		
БЧ		2	3.501.2-139.3-4-107.001-06	Лист 20 ГОСТ 19903-74* (см. таблицу)		
				620 х 12720	1	1238,8 кг
БЧ		4	-07	Лист 20 ГОСТ 19903-74* (см. таблицу)		
				620 х 12720	1	1238,2 кг
БЧ		6	3.501.2-139.3-4-107.002-01	Лист Б12 ГОСТ 19903-74* (см. таблицу)		
				486 х 12720	1	412,5 кг
БЧ		7	3.501.2-139.3-4-107.003-01	Лист Б12 ГОСТ 19903-74* (см таблицу)		
				486 х 12720	1	582,3 кг
			Дополнительный номер	исполнения опорных		
			раскосов должен соответствовать дополнитель-			
			ному номеру исполнения пролетного строения.			

Инв.№ подл. | Подпись и дата | Взам.инв.№

Нач отд	Корноухов		
ГИП	Бялик		
Рук. гр	Козлова		
Инж	Хмелинина		
Корректировка		1998	

1293К/22 | 23

3.501.2-139.3-4-107.000 | Лист 2

Копировал Ивинская Формат А3

Рис.1

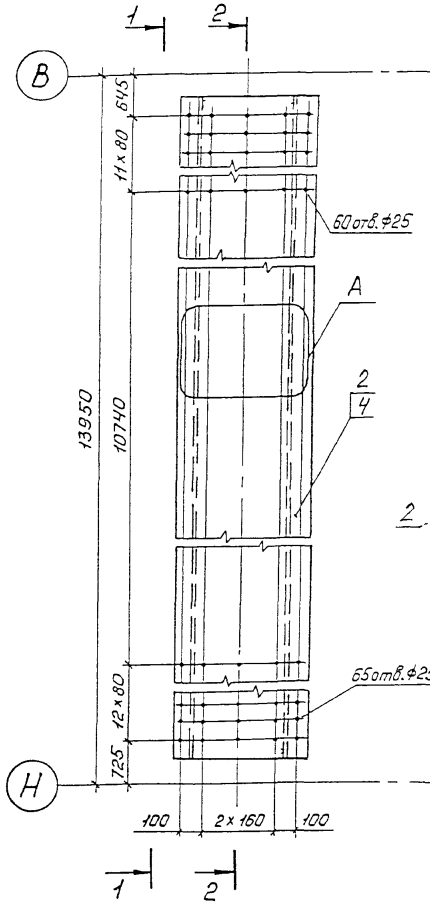

1-1

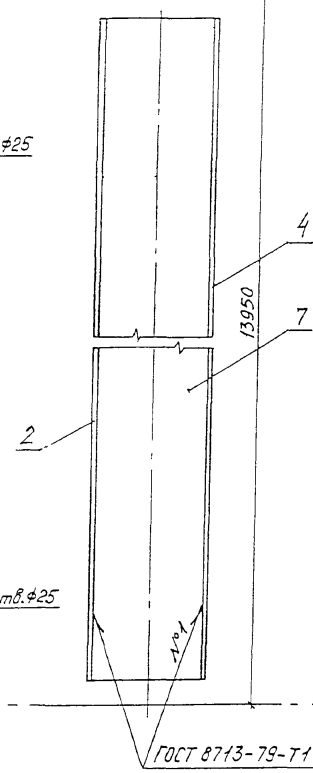

2-2

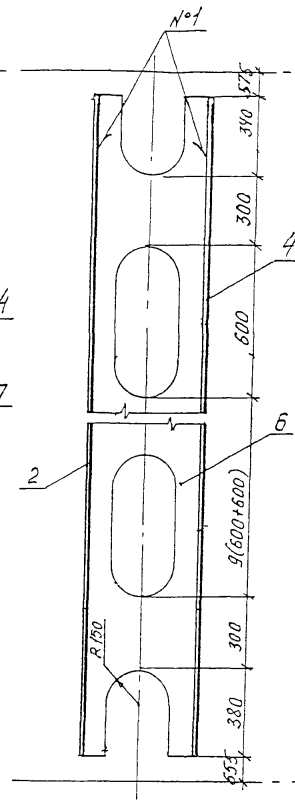

Рис.2

Остальное см.рис.1

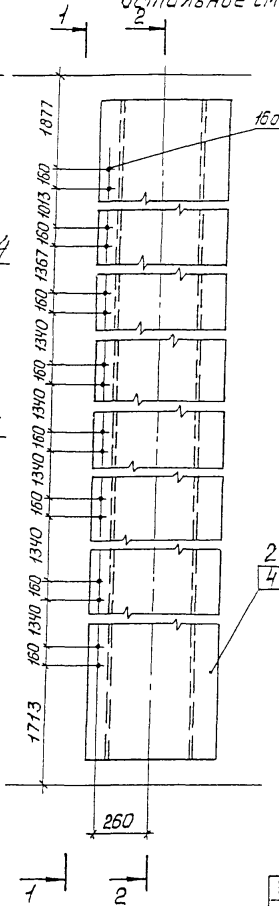

Рис.3

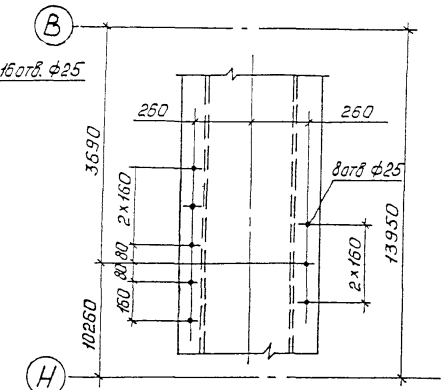

Таблица 2

Обозначение	Рис. для А
3.501.2-139.3-4-107.001	—
-01	3
-02	3
-03	—
-04	—
-05	3
-06	3
-07	—

ГОСТ 8713-79-Т1-АФ-Б6

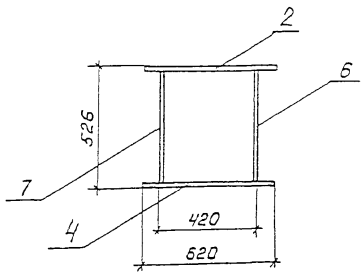

Таблица 1

Обозначение	Марка	Рис.	Масса, кг.
3.501.2-139.3-4-107.000	Р6	1	4066,3
-01	Р7	2	4066,3
-02	Р8	1	3471,2
-03	Р9	2	3471,2

Нач. отд.	Монов	
Н.контр.	Колотушкина	
Гл.спец.	Корноухов	
ГИП	Френкель	
Рук.гр.	Ярлыкова	
Инж.	Капранов	

Нач отд	Корноухов	
ГИП	Бялик	
Рук гр	Козлова	
Инж	Хмелинина	
Корректировка		1998

1293К/22 | 24

3.501.2-139.3-4-107.000СБ

Раскос опорный Р (Р6... Р9)

Сборочный чертеж

Стадия	Масса	Масштаб
Р	см. таблицу 1	1:20
Лист	Листов 1	

Гипротрансмост

Инв.№ подл. | Подпись и дата | Взам.инв.№

Формат	Зона	Поз.	Обозначение	Наименование	Кол.	Примечание
				Документация		
А3				Сборочный чертеж		
			Переменные данные	для исполнений		
				3.501.2-139.3-4-108.000		п1
				Детали		
Б4		1	3.501.2-139.3-4-108.001	Лист Б10 ГОСТ 19903-74* (см. таблицу)		
				502×10230	1	403.1кг
Б4		2	3.501.2-139.3-4-108.002	Лист Б12 ГОСТ 19903-74* (см. таблицу)		
				280×10230	1	269,8кг
		3	-01	Лист Б12 ГОСТ 19903-74* (см. таблицу)		
				280×10230	1	269,8кг
				3.501.2-139.3-4-108.000-01		п2
				Детали		
Б4		1	3.501.2-139.3-4-108.001-01	Лист Б10 ГОСТ 19903-74* (см. таблицу)		
				502×10710	1	422,0кг
Б4		2	3.501.2-139.3-4-108.002-02	Лист Б12 ГОСТ 19903-74* (см. таблицу)		
				280×10710	1	282,5кг
		3	-03	Лист Б12 ГОСТ 19903-74* (см. таблицу)		
				280×10710	1	282,5кг
			Дополнительный номер	исполнения подвески		
			П должен соответствовать дополнительному			
			номеру пролетного строения			

Поз.	Материалы для дополнительного номера исполнения		
	01	02	03
1, 2, 3	15ХСНД ГОСТ 6713-91	15ХСНД-2 ГОСТ 6713-91	10ХСНД-3 ГОСТ 6713-91

Инв.№ подл. | Подпись и дата | Взам.инв.№

Нач.отд.	Монов	
Н.контр.	Колотушкина	
Гл.спец.	Корноухов	
ГИП	Френкель	
Рук.гр.	Ярлыкова	
Инж.	Капранов	

1293К/22 | 25

3.501.2-139.3-4-108.000

Подвеска П (П1, П2)

Стадия	Лист	Листов
Р		1

Гипротрансмост

Копировал ИВинская Формат А3

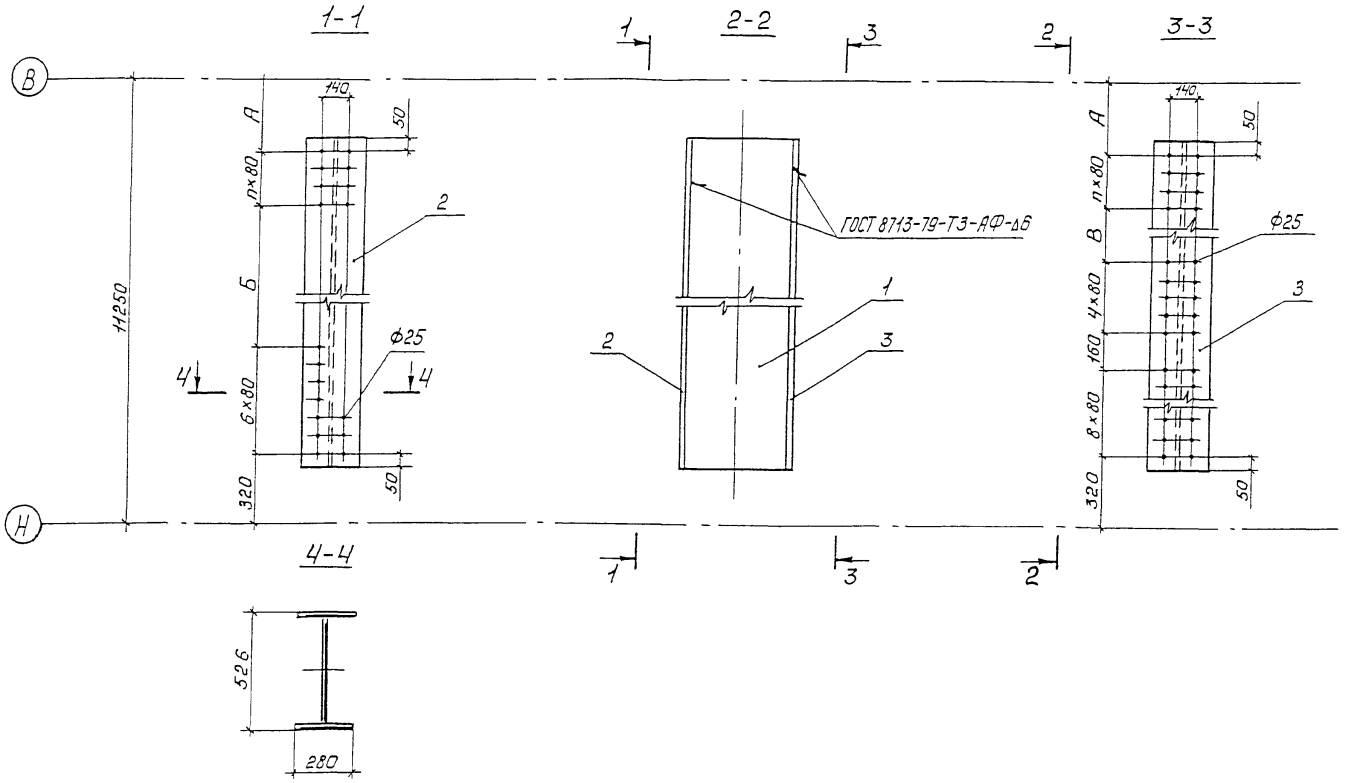

Обозначение	Марка	Размеры, мм. А	Б	В	n	Масса, кг.
3.501.2-139.3-4-108.000	П1	800	9090	8450	7	942,7
-01	П2	320	9490	8850	8	987,0

Нач.отд.	Монов	
Н.контр.	Колотушкина	
Гл.спец.	Корнючков	
ГИП	Френкель	
Рук.гр.	Ярлыкова	
Инж.	Капранов	

1293К/22 | 26

3.501.2-139.3-4-108.000 СБ

Подвеска П (П1, П2)
Сборочный чертеж

Стадия	Масса	Масштаб
Р	см. таблицу	1:20
Лист	Листов 1	

Гипротрансмост

Копировал Ивинская Формат А3

Инв.№ подл. | Подпись и дата | Взам.инв.№

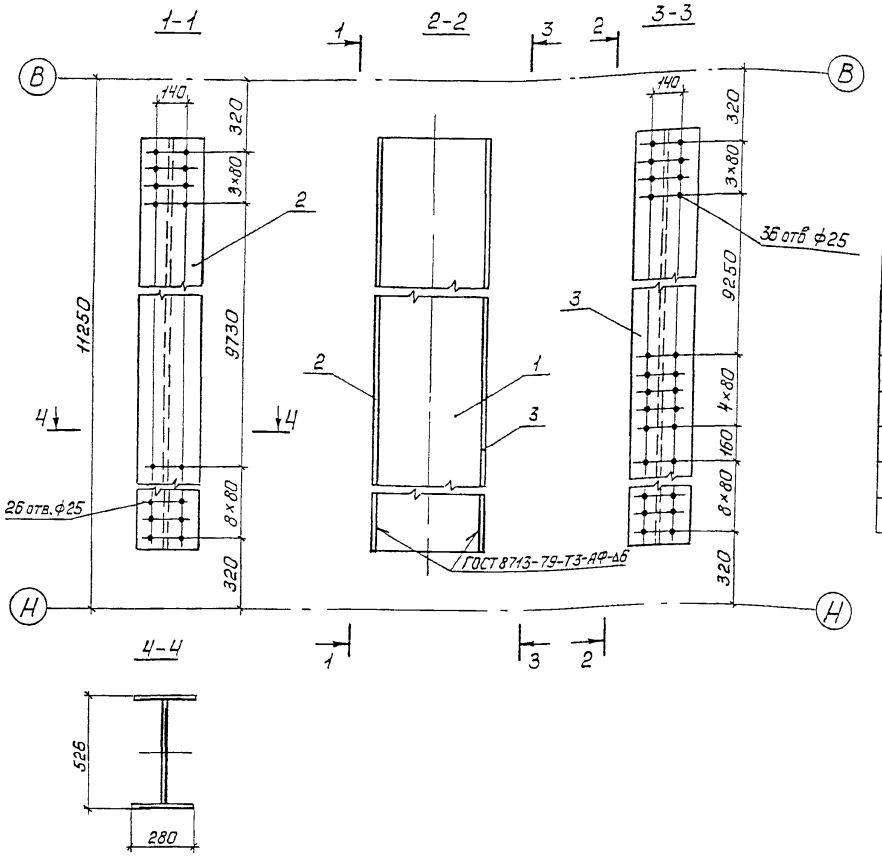

Формат	Зона	Поз	Обозначение	Наименование	Кол.	Примечание
				Детали		
БЧ		1	3-501.2-139.3-4-109.001	Лист Б10 ГОСТ 19903-74*		
				(см. таблицу)		
				502 × 10710	1	422,0 кг
БЧ		2	3-501.2-139.3-4-109.002	Лист Б12 ГОСТ 19903-74*		
				(см. таблицу)		
				280 × 10710	1	282,5 кг
БЧ		3	3-501.2-139.3-4-109.003	Лист Б12 ГОСТ 19903-74*		
				(см. таблицу)		
				280 × 10710	1	282,5 кг
			Дополнительный номер	исполнения стойки С1		
			должен соответствовать	дополнительному		
			номеру исполнения пролетного строения			

Поз.	Материалы для дополнительного номера исполнения		
	01	02	03
1, 2, 3	15ХСНД ГОСТ 6713-91	15ХСНД-2 ГОСТ 6713-91	10ХСНД-3 ГОСТ 6713-91

Нач. отд.	Монов	
Н. контр.	Колотушкина	
Гл. спец.	Корнаухов	
ГИП	Френкель	
Рук. гр.	Ярлыкова	
Инж.	Капранов	

1293К/22 | 27

3.501.2-139.3-4-109.000

Стойка С1

Стадия	Масса	Масштаб
Р	987.0	1:20
Лист	Листов 1	

Гипротрансмост

Инв.№ подл. | Подпись и дата | Взам. инв.№

Копировал: Ивинская Формат А3

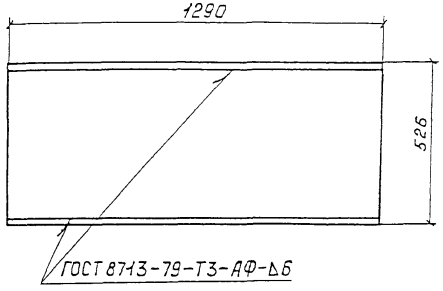

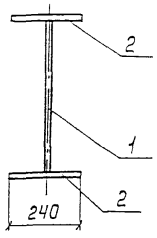

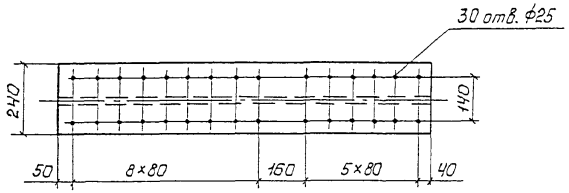

Формат	Зона	Поз.	Обозначение	Наименование	Кол.	Примечание
				Детали		
		1	3.501.2-139.3-4-114.101	Лист Б10 ГОСТ 19903-74* (см. таблицу)		
				506×1290	1	51,2 кг
		2	3.501.2-139.3-4-114.102	Лист Б10 ГОСТ 19903-74* (см. таблицу)		
				240×1290	2	24,3 кг
			Дополнительный номер	исполнения диафрагмы		
			должен соответствовать	дополнительному		
			номеру исполнения	пролетного строения		

Поз.	Материалы для дополнительного номера исполнения		
	01	02	03
1, 2	15ХСНД ГОСТ 6713-91	15ХСНД-2 ГОСТ 6713-91	10ХСНД-3 ГОСТ 6713-91

1293К/22 | 28

Нач.отд.	Монов	
Н.контр.	Колотушкина	
Гл.спец.	Корноухов	
ГИП	Френкель	
Рук.гр.	Ялыкова	
Вед.инж.	Владовский	
Инж.	Нахшунов	

3.501.2-139.3-4-114.100

Диафрагма Д1

Стадия	Масса	Масштаб
Р	99,8	1:15
Лист	Листов 1	

Гипротрансмост

Инв.№ подл. | Подпись и дата | Взам. инв.№

Рис.1

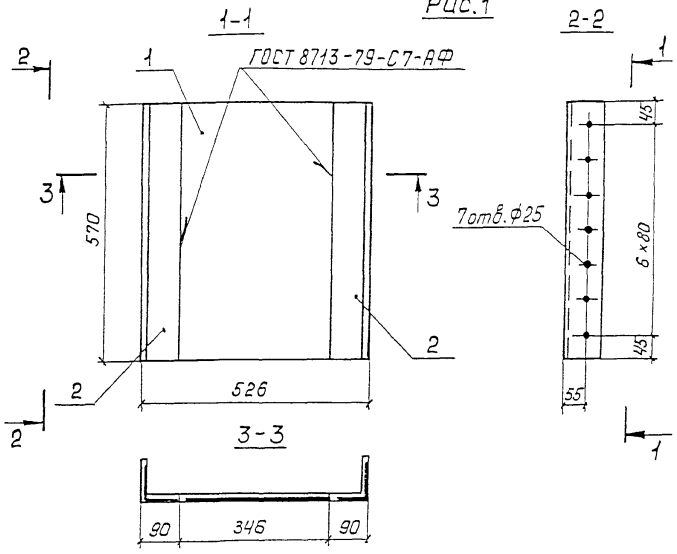

Рис.2

остальное см. рис.1

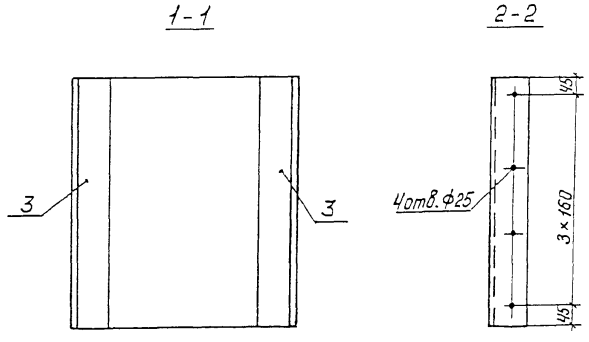

Обозначение	Марка	Рис
3.501.2-139.3-4-114.200	Д2	1
-01	Д3	2

Формат	Зона	Поз.	Обозначение	Наименование	Кол.	Примечание
				Детали		
БЧ		1	3.501.2-139.3-4-114.201	Лист Б10 ГОСТ 19903-74* (см. таблицу)		
				346×570	1	15,5 кг
			Переменные данные	Для исполнений		
				3.501.2-139.3-4-114.200		Д2
				Детали		
БЧ		2	3.501.2-139.3-4-114.202	Уголок 90×90×9-В-ГОСТ 8509-86 / 15ХСНД ГОСТ 6713-75*		
				ℓ=570	2	6,9 кг
				3.501.2-139.3-4-114.200-01		Д3
				Детали		
БЧ		3	3.501.2-139.3-4-114.202-01	Уголок 90×90×9-В-ГОСТ 8509-86 / 15ХСНД ГОСТ 6713-75*		
				ℓ=570	2	6,9 кг
			Дополнительный номер исполнения диафрагмы должен соответствовать дополнительному номеру исполнения пролетного строения.			

Поз.	Материалы для дополнительного номера исполнения		
	01	02	03
1	15ХСНД ГОСТ 6713-91	15ХСНД-2 ГОСТ 6713-91	

1293К/22 | 29

Нач.отд.	Монов	
Н.контр.	Колотушкина	
Гл.спец.	Корноухов	
ГИП	Френкель	
Рук.гр.	Ярлыкова	
Вед.инж.	Владовский	
Инж.	Нахшунов	

3.501.2-139.3-4-114.200

Диафрагма Д (Д2, Д3)

Стадия	Масса	Масштаб
Р	29,3	1:10
Лист	Листов 1	

Гипротрансмост

Инв.№ подл. | Подпись и дата | Взам.инв.№

Формат	Зона	Поз.	Обозначение	Наименование	Кол.	Примечание
				Документация		
А3			3.501.2-139.3-4-117.100	Сборочный чертеж		
				Переменные данные для исполнений		
				3.501.2-139.3-4-117.100		ФВ1
				Детали		
БЧ		1	3.501.2-139.3-4-117.101	Лист Б10 ГОСТ 19903-74* (см. таблицу)		
				300×1890	1	44.0кг
БЧ		2	3.501.2-139.3-4-117.102	Уголок 100×100×10-В-ГОСТ 8509-86 (см. таблицу)		
				В=1890	1	28.5кг
				3.501.2-139.3-4-117.100-01		ФВ2
				Детали		
БЧ		1	3.501.2-139.3-4-117.101-01	Лист Б10 ГОСТ 19903-74* (см. таблицу)		
				300×1890	1	44.0кг
БЧ		2	3.501.2-139.3-4-117.102-01	Уголок 100×100×10-В-ГОСТ 8509-86 (см. таблицу)		
				В=1890	1	28.5кг
				3.501.2-139.3-4-117.100-02		ФВ3
				Детали		
БЧ		1	3.501.2-139.3-4-117.101-01	Лист Б10 ГОСТ 19903-74* (см. таблицу)		
				300×1890	1	44.0кг
БЧ		2	3.501.2-139.3-4-117.102	Уголок 100×100×10-В-ГОСТ 8509-86 (см. таблицу)		
				В=1890	1	28.5кг
				3.501.2-139.3-4-117.100-03		ФВ4
				Детали		
БЧ		1	3.501.2-139.3-4-117.101	Лист Б10 ГОСТ 19903-74* (см. таблицу)		
				300×1890	1	44.0кг

Формат	Зона	Поз	Обозначение	Наименование	Кол.	Примечание
БЧ		2	3.501.2-139.3-4-117.102-02	Уголок 100×100×10-В-ГОСТ 8509-86 (см. таблицу)		
				В=1890	1	28.5кг
				3.501.2-139.3-4-117.100-03		ФВ5
				Детали		
БЧ		1	3.501.2-139.3-4-117.101	Лист Б10 ГОСТ 19903-74* (см. таблицу)		
				300×1890	1	44.0кг
БЧ		2	3.501.2-139.3-4-117.102-03	Уголок 100×100×10-В-ГОСТ 8509-86 (см. таблицу)		
				В=1890	1	28.5кг
			Дополнительный номер должен соответствовать номеру исполнения	исполнения фасонки дополнительному пролетного строения		

Поз	Материалы для дополнительного номера исполнения		
	01	02	03
1	15ХСНД ГОСТ 6713-91	15ХСНД-2 ГОСТ 6713-91	10ХСНД-3ГОСТ 6713-91
2	15ХСНД ГОСТ 6713-91		10ХСНД ГОСТ 6713-91

Нач. отд.	Монов	
Н. контр.	Колотушкина	
Гл. спец.	Корнюхов	
ГИП	Френкель	
Рук. гр.	Ярлыкова	
Инж.	Устюхина	

1293К/22 | 30

3.501.2-139.3-4-117.100

Фасонка ФВ (ФВ1... ФВ5)

Стадия	Лист	Листов
Р		1

Гипротрансмост

Копировал Буйнова

Формат А3

Инв. № подл. | Подпись и дата | Взам. инв. №

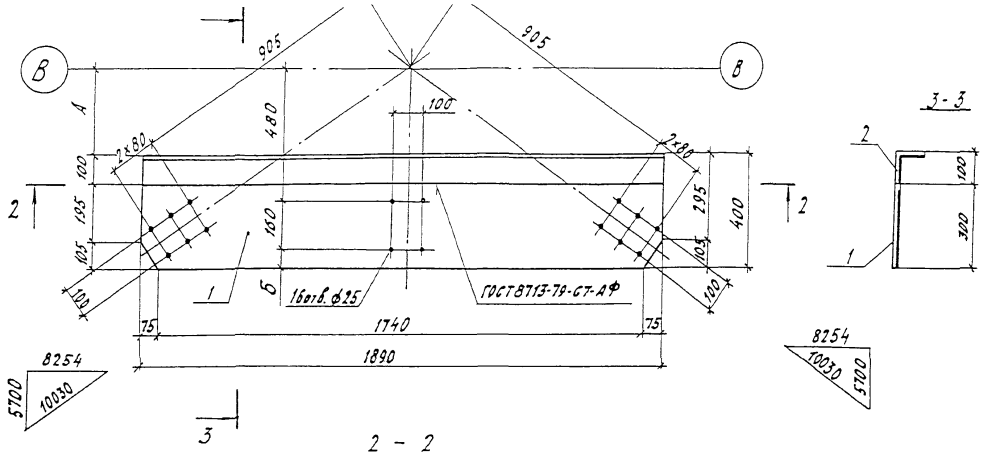

2 - 2

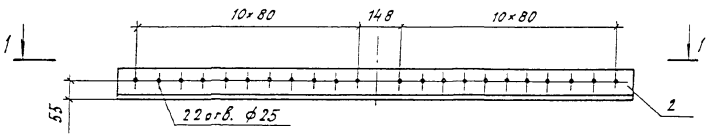

Рис. 2
остальное см рис. 1

2 - 2

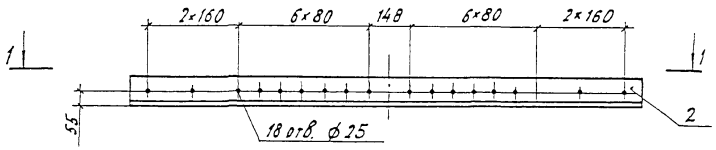

Рис. 3
остальное см. рис. 1

2-2

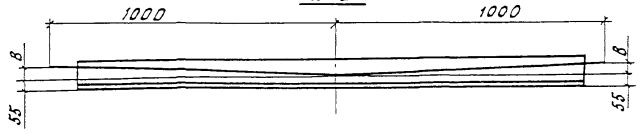

Обозначение	Марка	Рис	А, мм	Б, мм	В, мм
3.501.2-139.3-4-117.100	ФВ1	1	299	59	—
-01	ФВ2	2	287	47	—
-02	ФВ3	1	287	47	—
-03	ФВ4	3	299	59	5.6
-04	ФВ5	3	299	59	7.6

Нач. отд.	Монов		
Н.контр.	Колотушкина		
Гл. спец.	Корноухов		
ГИП	Френкель		
Рук. гр.	Ярлыкова		
Инж.	Гостюхина		

1293К/22 | 31

3.501.2-139.3-4-117.100 СБ

Фасонка ФВ
(ФВ1. . . ФВ5)
Сборочный чертеж.

Стадия	Масса	Масштаб
Р	72,5	1:15
Лист	Листов 1	

Гипрогрансмост

Инв.№ подл. | Подпись и дата | Взам. инв.№

Копировал Буйнова

Формат А3

Формат	Зона	Поз.	Обозначение	Наименование	Кол.	Примечание
				Документация		
А3			3.501.2-139.3-4-117.200 СБ	Сборочный чертеж		
				Детали		
Б4		1	3.501.2-139.3-4-117.201	Фланец		
				Лист Б10 ГОСТ 19903-74* (см. таблицу)		
				220×250	1	4,3кг
Б4		2	3.501.2-139.3-4-117.202	Фланец		
				Лист Б10 ГОСТ 19903-74* (см. таблицу)		
				220×250	1	4,3кг
			Переменные данные	для исполнений:		
				3.501.2-139.3-4-117.200		СТ1
				Детали		
Б4		3	3.501.2-139.3-4-117.203	Фасонка		
				Лист Б10 ГОСТ 19903-74* (см. таблицу)		
				385×400	1	7,0кг
				3.501.2-139.3-4-117.200-01		СТ2
				Детали		
Б4		3	3.501.2-139.3-4-117.203-01	Фасонка		
				Лист Б10 ГОСТ 19903-74* (см. таблицу)		
				385×400	1	8,8кг

Формат	Зона	Поз.	Обозначение	Наименование	Кол.	Примечание
			Дополнительный номер	исполнения столика		
			должен соответствовать	дополнительному		
			номеру исполнения	пролетного		
			строения.			

Поз	Материалы для дополнительного номера исполнения		
	01	02	03
1,2,3	15ХСНД ГОСТ 6713-91	15ХСНД-2 ГОСТ 6713-91	10ХСНД-3 ГОСТ 6713-91

Инв.№ подл.	Подпись и дата	Взам.инв.№

Нач.отд.	Жонов	
Н.контр.	Колотушкина	
Гл.спец.	Корноухов	
ГИП	Френкель	
Рук.гр.	Ярлыкова	
Инж.	Гвоздкина	

1293К/22 | 32

3.501.2-139.3-4-117.200

Столик СТ (СТ1, СТ2)

Стадия	Лист	Листов
Р		1

Гипротрансмост

Копировал Буйнова

Формат А3

Рис 1

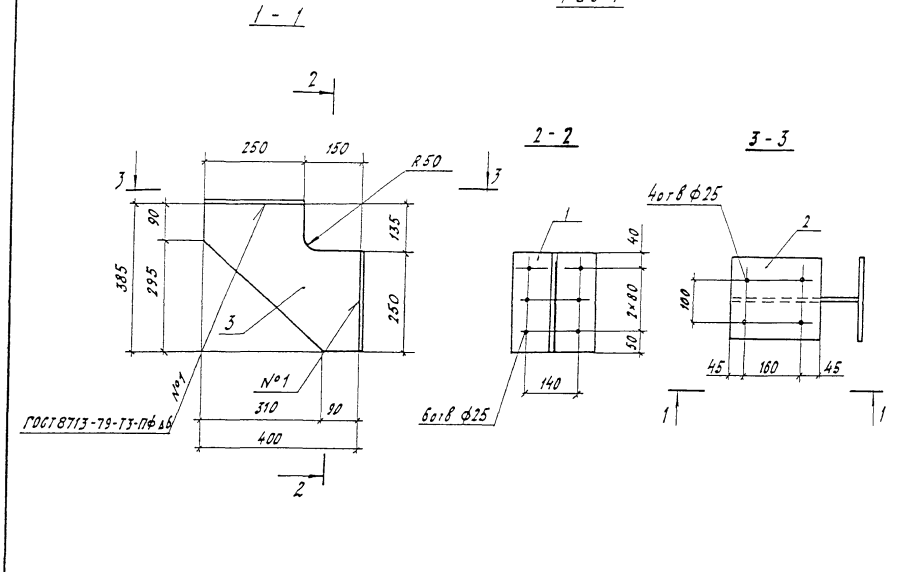

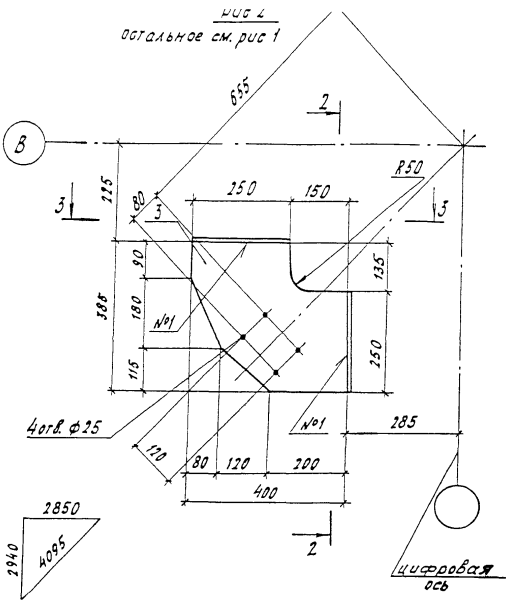

Обозначение	Марка	Рис.	Масса, кг
3.501.2-139.3-4-117.200	СТ1	1	15.6
-01	СТ2	2	17.2

Нач отд	Монов	
Н.контр.	Животушкина	
Гл. спец.	Корноухов	
ГИП	Френкель	
Вед. гр.	Ярлыкова	
Инж	Костюхина	

1293К/22 | 33

3.501.2-139.3-4-117.200 СБ

Столик СТ (СТ1, СТ2)
Сборочный чертеж

Стадия	Масса	Масштаб
Р	см. таблицу	1:10
Лист	Листов 1	

Гипротрансмост

Копировал Бойнова

Формат А3

Инв. № подл. | Подпись и дата | Взам. инв. №

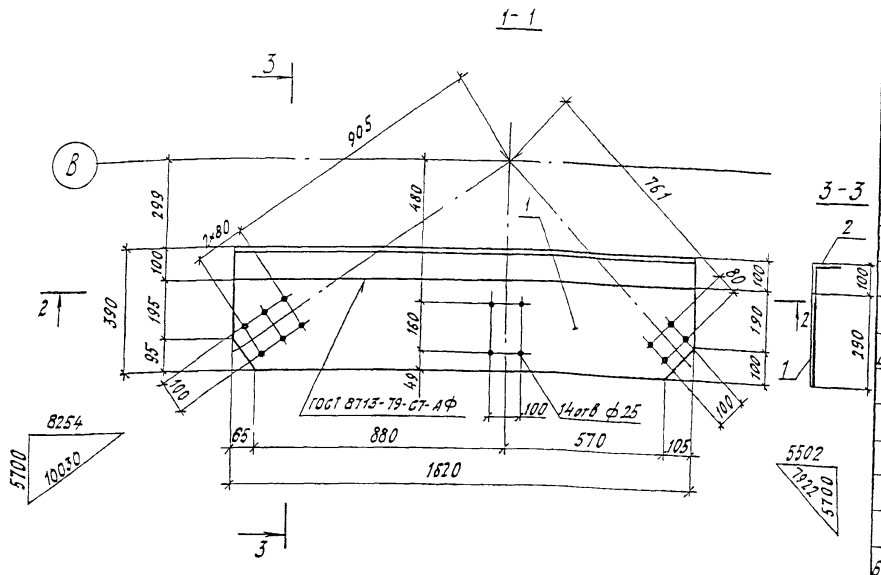

Поз.	Обозначение	Наименование	Кол.	Примечание
		Детали		
Б4	1 3.501.2-139.3-4-118.101	Фасонка		
		Лист $\frac{Б10\ ГОСТ\ 19903-74*}{(см.\ табл.\ 2)}$		
		290×1620	1	36,2кг
	Переменные данные для	исполнений		
		3.501.2-139.3-4-118.100		ФВ4
		Детали		
Б4	2 3.501.2-139.3-4-118.102	Крепление		
		Уголок $\frac{100\times100\times10\text{-}В\ ГОСТ\ 8509\text{-}86}{(см.\ табл.\ 2)}$		
		В=1620	1	24,5кг
		3.501.2-139.3-4-118.100-01		ФВ4н
		Детали		
Б4	2 3.501.2-139.3-4-118.102-01	Крепление		
		Уголок $\frac{100\times100\times10\text{-}В\ ГОСТ\ 8509\text{-}86}{(см.\ табл.\ 2)}$		
		В=1620	1	24,5кг
	Дополнительный номер исполнения фасонки ФВ должен соответствовать дополнительному номеру исполнения пролетного строения.			

Таблица 2

Поз.	Материалы для дополнительного номера исполнения		
	01	02	03
1	15ХСНД ГОСТ 6713-91	15ХСНД-2 ГОСТ 6713-91	10ХСНД-3 ГОСТ 6713-91
2	15ХСНД ГОСТ 6713-91		10ХСНД ГОСТ 6713-91

Таблица 1

Изображено	Марка	Зеркальное отражение	Марка
3.501.2-139.3-4-118.100	ФВ6	3.501.2-139.3-4-118.100-01	ФВ6н
3.501.2-139.3-4-118.102	—	3.501.2-139.3-4-118.102-01	—

Нач. отд.	Монов	
Н. контр.	Колотушкина	
Гл. спец.	Корноухов	
ГИП	Френкель	
Рук. гр.	Ярлыкова	
Инж.	Гостюхина	

3.501.2-139.3-4-118.100

Фасонка ФВ6

Стадия	Масса	Масштаб
Р	60,7	1:15
Лист	Листов 1	

Гипротрансмост

1293К/22 34

Копировал Бойнова Формат А3

Инв. № подл. | Подпись и дата | Взам. инв. №

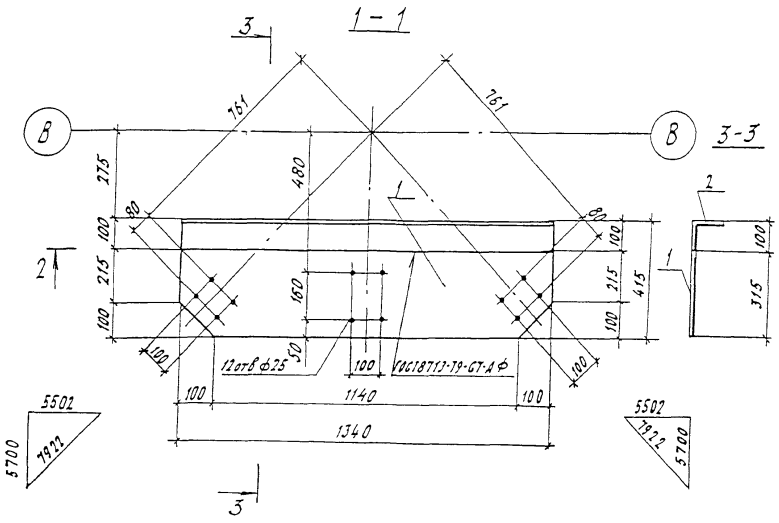

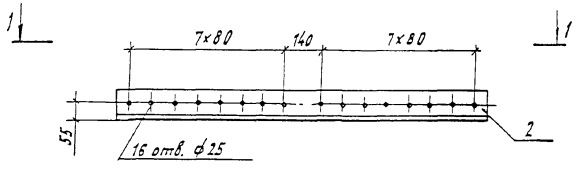

Формат	Зона	Поз.	Обозначение	Наименование	Кол.	Примечание
				Детали		
БЧ		1	3.501.2-139.3-4-119.101	Фасонка		
				Лист $\frac{Б10\ ГОСТ19903-74*}{(см.\ таблицу)}$		
				315 х 1340	1	32,3 кг
БЧ		2	3.501.2-139.3-4-119.102	Крепление		
				Уголок $\frac{100\times100\times10-В\ ГОСТ8509-86}{(см.\ таблицу)}$		
				ℓ=1340	1	20,2 кг
			Дополнительный номер исполнения фасонки ФВ			
			должен соответствовать дополнительному			
			номеру исполнения пролетного строения.			

Поз.	Материалы для дополнительного номера исполнения		
	01	02	03
1	15ХСНД ГОСТ 6713-91	15ХСНД-2 ГОСТ 6713-91	10ХСНД-3 ГОСТ 6713-91
2	15ХСНД ГОСТ 6713-91		10ХСНД ГОСТ 6713-91

Инв. № подл.	Подпись и дата	Взам. инв. №	

Нач.отд	Монов		
Н.контр.	Колотушкина		
Гл. спец.	Корноухов		
ГИП	Френкель		
Рук. гр.	Ярыкова		
Инж.	Гостюхина		

1293К/22 | 35

3.501.2-139.3-4-119.100

Фасонка ФВ7

Стадия	Масса	Масштаб
Р	52,5	1:15
Лист	Листов 1	

Гипротрансмост

Формат	Зона	Поз	Обозначение	Наименование	Кол.	Примечание
				Документация		
А3			3.501.2-139.3-4-121.100 СБ	Сборочный чертеж		
				Переменные данные	для исполнений:	
				3.501.2-139.3-4-121.100		В1
				Детали		
Б4		1	3.501.2-139.3-4-121.101	Лист Б10 ГОСТ 19903-74* (см. таблицу)		
				696×730	1	39,9 кг
Б4		2	3.501.2-139.3-4-121.102	Лист Б10 ГОСТ 19903-74* (см. таблицу)		
				462×696	1	25,2 кг
Б4		3	3.501.2-139.3-4-121.103	Лист 32 ГОСТ 19903-74* (см. таблицу)		
				450×696	2	78,7 кг
				3.501.2-139.3-4-121.100-01		В1н
			(то же как для	3.501.2-139.3-4-121.100)		
				3.501.2-139.3-4-121.100-02		В2
				Детали		
Б4		1	3.501.2-139.3-4-121.104	Лист Б10 ГОСТ 19903-74* (см таблицу)		
				672×730	1	38,5 кг
Б4		2	3.501.2-139.3-4-121.105	Лист Б10 ГОСТ 19903-74* (см таблицу)		
				506×672	1	26,7 кг
Б4		4	3.501.2-139.3-4-121.106	Лист Б10 ГОСТ 19903-74* (см. таблицу)		
				450×672	2	23,7 кг

Формат	Зона	Поз	Обозначение	Наименование	Кол.	Примечание
				3.501.2-139.3-4-121.100-03		В2н
			(то же как для	3.501.2-139.3-4-121.100-02)		
			Дополнительный номер исполнения вставки должен соответствовать дополнительному номеру исполнения пролетного строения			

Поз.	Материалы для дополнительного номера исполнения		
	01	02	03
1, 2, 4	15ХСНД ГОСТ 6713-91	15ХСНД-2 ГОСТ 6713-91	10ХСНД-3 ГОСТ 6713-91
3	15ХСНД-2 ГОСТ 6713-91		10ХСНД-3 ГОСТ 6713-91

Взам. инв. №

Подпись и дата

Инв. № подл.

Нач. отд.	Монов	
Н. контр.	Колотушкина	
Гл. спец.	Корнаухов	
ГИП	Френкель	
Рук. гр.	Ярлыкова	
Инж.	Гостюхина	

1293К/22 | 36

3.501.2-139.3-4-121.100

Вставка В (В1 В2)

Стадия	Лист	Листов
Р		1

Гипротрансмост

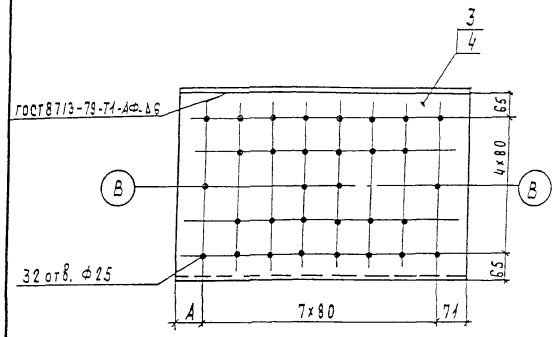

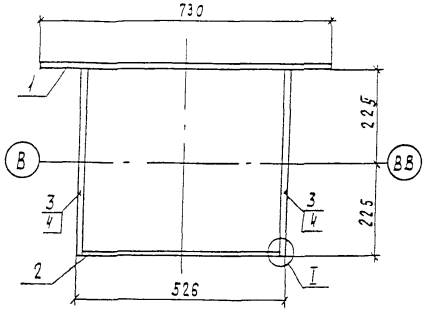

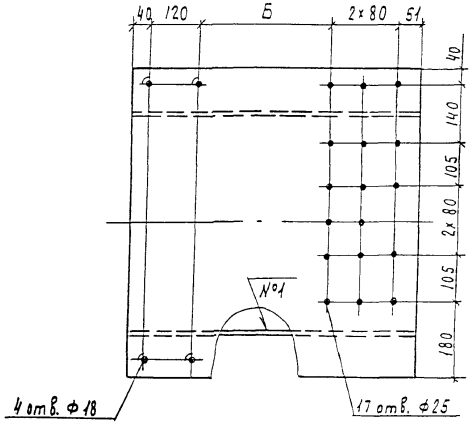

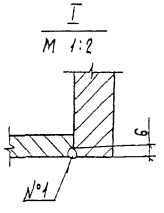

Шов №1-сварка автоматическая под слоем флюса

Изображено	Марка	Зеркальное отражение	Марка	А, мм	Б, мм	Масса кг
3.501.2-139.3-4-121.100	В1	3.501.2-139.3-4-121.100-01	В1н	65	325	222,5
-02	В2	-03	В2н	41	301	112,6

Нач. отд	Монов	
Н. контр.	Колотушкина	
Гл. спец.	Корнаухов	
ГИП	Френкель	
Вум. гр.	Ярлыкова	
Инж.	Гостюхина	

1293К/22 | 37

3.501.2-139.3-4-121.100 СБ

Вставка В (В1, В2) Сборочный чертеж

Стадия	Масса	Масштаб
Р	см. таблицу	1:10
Лист	Листов 1	

Гипротранемост

Инв. № подл. | Подпись и дата | Взам. инв. №

Формат	Зона	Поз.	Обозначение	Наименование	Кол.	Примечание
				Документация		
А3			3.501.2-139.3-4-201.000 ОБ	Сборочный чертеж		
			Переменные данные	для исполнений:		
				3.501.2-139.3-4-201.000		РВС1
				Детали		
Б4		1	3.501.2-139.3-4-201.001	Полка		
				Лист Б10 ГОСТ 19903-74* (см. таблицу)		
				200 х 4840	1	76,0 кг
		2	-01	Полка		
				Лист Б10 ГОСТ 19903-74* (см. таблицу)		
				200 х 4840	1	76,0 кг
Б4		3	3.501.2-139.3-4-201.002	Стенка		
				Лист Б10 ГОСТ 19903-74* (см. таблицу)		
				420 х 4840	1	159,6 кг
				3.501.2-139.3-4-201.000-01		РВС2
				Детали		
Б4		1	3.501.2-139.3-4-201.003	Полка		
				Лист 16 ГОСТ 19903-74* (см. таблицу)		
				200 х 4840	1	121,6 кг
		2	-01	Полка		
				Лист 16 ГОСТ 19903-74* (см. таблицу)		
				200 х 4840	1	121,6 кг

Формат	Зона	Поз.	Обозначение	Наименование	Кол.	Примечание
Б4		3.	3.501.2-139.3-4-201.004	Стенка		
				Лист Б10 ГОСТ 19903-74* (см. таблицу)		
				408 х 4840	1	155,0 кг
			Дополнительный номер исполнения диагоналей ДВС должен соответствовать дополнительному номеру исполнения пролетного строения			

Поз.	Материалы для дополнительного номера исполнения		
	01	02	03
1, 2, 3	15ХСНД ГОСТ 6713-91	15ХСНД-2 ГОСТ 6713-91	10ХСНД-3 ГОСТ 6713-91

Нач. отд.	Монов	
Н. контр.	Колотушкина	
Гл. спец.	Кормщиков	
ГИП	Френкель	
Рук. гр.	Ярлыкова	
Инж.	Гостюхина	

1293К/22 | 38

3.501.2-139.3-4-201.000

Распорка РВС (РВС1, РВС2)

Стадия	Лист	Листов
Р		1

Гипротрансмост

Инв. № подл. | Подпись и дата | Взам. инв. №

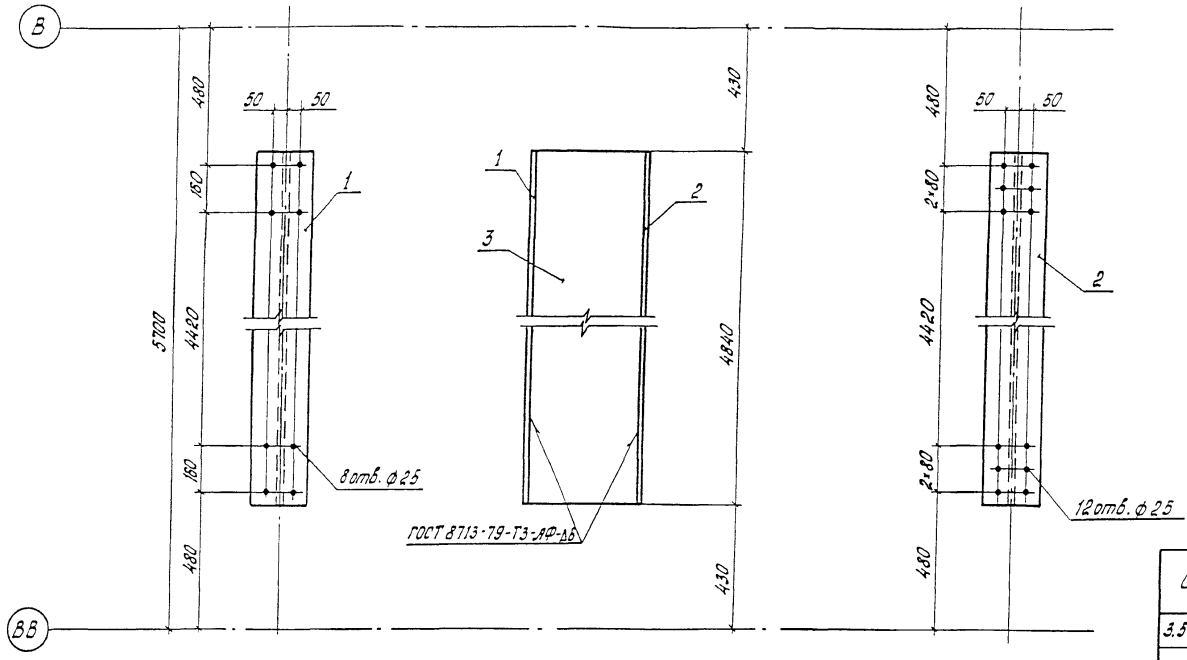

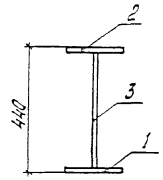

Обозначение	Марка	Масса, кг
3.501.2-139.3-4.201.000	РВС1	311,6
-01	РВС2	398,2

Инв.№ подл.	Подпись и дата	Взам.инв.№	

1293К/22	39		

Нач.отд.	Монов		
Н.контр.	Калотушкина		
Гл.спец.	Корнилов		
ГИП	Фремель		
Рук.гр.	Ярлыкова		
Инж.	Гостюхина		

3.501.2-139.3-4-201.000 СБ

Распорка РВС (РВС1, РВС2) Сборочный чертеж

Стадия	Масса	Масштаб
Р	см. таблицу	1:15
Лист	Листов 1	

Гипротрансмост

Формат	Зона	Поз	Обозначение	Наименование	Кол	Примечание
				Документация		
А3			3.501.2-139.3-4-202.000 СБ	Сборочный чертеж		
			Переменные данные	для исполнении		
				3.501.2-139.3-4-202.000		ДВС 1
				Детали		
Б4		1	3.501.2-139.3-4-202.001	Полка		
				Лист Б10 ГОСТ 19903-74* (см. таблицу)		
				200×6480	1	101,7кг
Б4		2	3.501.2-139.3-4-202.002	Полка		
				Лист Б10 ГОСТ 19903-74* (см. таблицу)		
				200×6480	1	101,7кг
Б4		3	3.501.2-139.3-4-202.003	Стенка		
				Лист Б10 ГОСТ 19903-74* (см. таблицу)		
				420×6480	1	213,6кг
				3.501.2-139.3-4-202.000-01		ДВС 2
				Детали		
Б4		1	3.501.2-139.3-4-202.001-01	Полка		
				Лист Б10 ГОСТ 19903-74* (см таблицу)		
				200×8300	1	130,3кг
Б4		2	3.501.2-139.3-4-202.002-01	Полка		
				Лист Б10 ГОСТ 19903-74* (см. таблицу)		
				200×8300	1	130,3кг
Б4		3	3.501.2-139.3-4-202.003-01	Стенка		
				Лист Б10 ГОСТ 19903-74* (см. таблицу)		
				420×8300	7	273,7кг

Формат	Зона	Поз	Обозначение	Наименование	Кол	Примечание
				3.501.2-139.3-4-202.000-02		ДВС 3
				Детали		
Б4		1	3.501.2-139.3-4-202.001-01	Полка		
				Лист Б10 ГОСТ 19903-74* (см. таблицу)		
				200×8300	1	130,3кг
Б4		2	3.501.2-139.3-4-202.002-02	Полка		
				Лист Б10 ГОСТ 19903-74* (см. таблицу)		
				200×8300	1	130,3кг
Б4		3	3.501.2-139.3-4-202.003-01	Стенка		
				Лист Б10 ГОСТ 19903-74* (см. таблицу)		
				420×8300	1	273,7кг
			Дополнительный номер исполнения диагонали ДВС должен соответствовать дополнительному номеру исполнения пролетного строения			

Поз	Материалы для дополнительного номера исполнения		
	01	02	03
1, 2, 3	15ХСНД ГОСТ 6713-91	15ХСНД-2 ГОСТ 6713-91	10ХСНД-3 ГОСТ 6713-91

Инв.№ подл. | Подпись и дата | Взам.инв.№

Нач.отд.	Монов	
Н.контр.	Колотушкина	
Гл.спец.	Корнаухов	
ГИП	Френкель	
Рук.гр.	Ярлыкова	
Инж.	Гостюхина	

1293К/22 | 40

3.501.2-139.3-4-202.000

Диагональ ДВС (ДВС1 ... ДВС3)

Стадия	Лист	Листов
Р		1

Гипротрансмост

Рис 1

Рис. 2
остальное см рис. 1

Рис. 3
остальное см. рис. 1

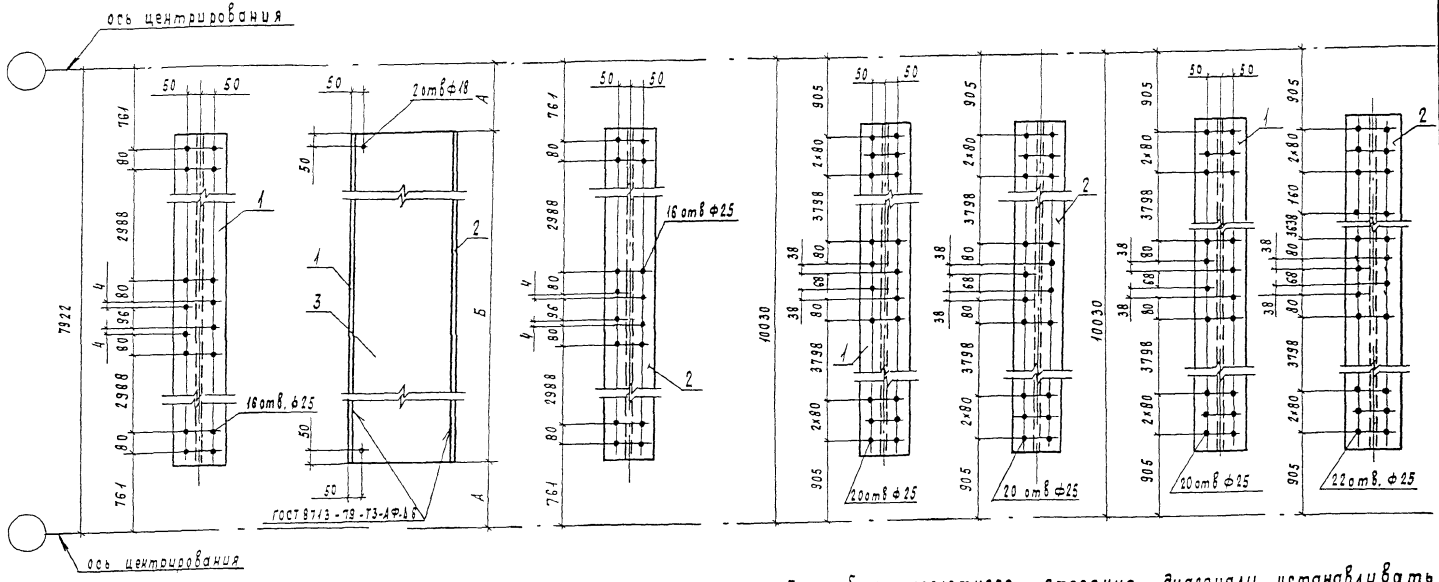

При сборке пролетного строения диагонали устанавливать отв. ф18 вверх

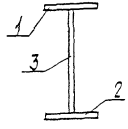

Обозначение	Рис.	Марка	А	Б	Масса
			мм		кг
3.501.2-139.3-4-202.000	1	ДВС1	721	6480	417,0
-01	2	ДВС2	865	8300	534,3
-02	3	ДВС3	865	8300	534,3

Нач. отд.	Монов	
Н. контр.	Колотушкина	
Гл. спец.	Горнухов	
ГИП	Френкель	
Рук. гр.	Ярлыкова	
Инж	Гостюхина	

1293К/22 | 41

3.501.2-139.3-4-202.000СБ

Диагональ ДВС (ДВС1...ДВС3)
Сборочный чертеж

Стадия	Масса	Масштаб
Р	см. таблицу	1:15
Лист	Листов 1	

Гипротранмост

Инв. № подл. | Подпись и дата | Взам. инв. №

Формат	Зона	Поз.	Обозначение	Наименование	Кол	Примечание
				Документация		
А3			3.501.2-139.3-4-203.000 СБ	Сборочный чертеж		
			Переменные данные	для исполнения		
				3.501.2-139.3-4-203.000		ПВС 1
				Детали		
Б4		1	3.501.2-139.3-4-203.001	Полка		
				Лист Б10 ГОСТ 19903-74* (см. таблицу)		
				200×3110	1	48,8 кг
Б4		2	3.501.2-139.3-4-203.002	Полка		
				Лист Б10 ГОСТ 19903-74* (см. таблицу)		
				200×3110	1	48,8 кг
Б4		3	3.501.2-139.3-4-203.003	Стенка		
				Лист Б10 ГОСТ 19903-74* (см. таблицу)		
				420×3110	1	102,5 кг
				3.501.2-139.3-4-203.000-01		ПВС 2
				Детали		
Б4		1	3.501.2-139.3-4-203.001-01	Полка		
				Лист Б10 ГОСТ 19903-74* (см таблицу)		
				200×3990	1	62,6 кг
Б4		2	3.501.2-139.3-4-203.002-01	Полка		
				Лист Б10 ГОСТ 19903-74* (см таблицу)		
				200×3990	1	62,6 кг
Б4		3	3.501.2-139.3-4-203.003-01	Стенка		
				Лист Б10 ГОСТ 19903-74* (см таблицу)		
				420×3990	1	131,6 кг

Формат	Зона	Поз	Обозначение	Наименование	Кол	Примечание
				3.501.2-139.3-4-203.000-02		ПВС 3
				Детали		
Б4		1	3.501.2-139.3-4-203.001-01	Полка		
				Лист Б10 ГОСТ 19903-74* (см. таблицу)		
				200×3990	1	62,6 кг
Б4		2	3.501.2-139.3-4-203.002-02	Полка		
				Лист Б10 ГОСТ 19903-74* (см. таблицу)		
				200×3990	1	62,6 кг
Б4		3	3.501.2-139.3-4-203.003-01	Стенка		
				Лист Б10 ГОСТ 19903-74* (см. таблицу)		
				420×3990	1	131,6 кг
			Дополнительный номер	исполнения полудиагона-		
			нали ПВС должен соответ	ствовать дополнитель		
			ному номеру пролетного	строения		

Поз.	Материалы для дополнительного номера исполнения		
	01	02	03
1, 2, 3	15ХСНД ГОСТ 6713-91	15ХСНД-2 ГОСТ 6713-91	10ХСНД-3 ГОСТ 6713-91

Инв.№ подл. | Подпись и дата | Взам. инв.№

Нач. отд	Монов	
Н. контр	Колотушкина	
Гл. спец	Жарноухов	
ГИП	Френкель	
Рук. гр	Ярлыкова	
Инж	Гостюхина	

1293К/22 | 42

3.501.2-139.3-4-203.000

Полудиагональ ПВС (ПВС 1..., ПВС 3)

Стадия	Лист	Листов
Р		1

Гипротрансмост

Рис 1

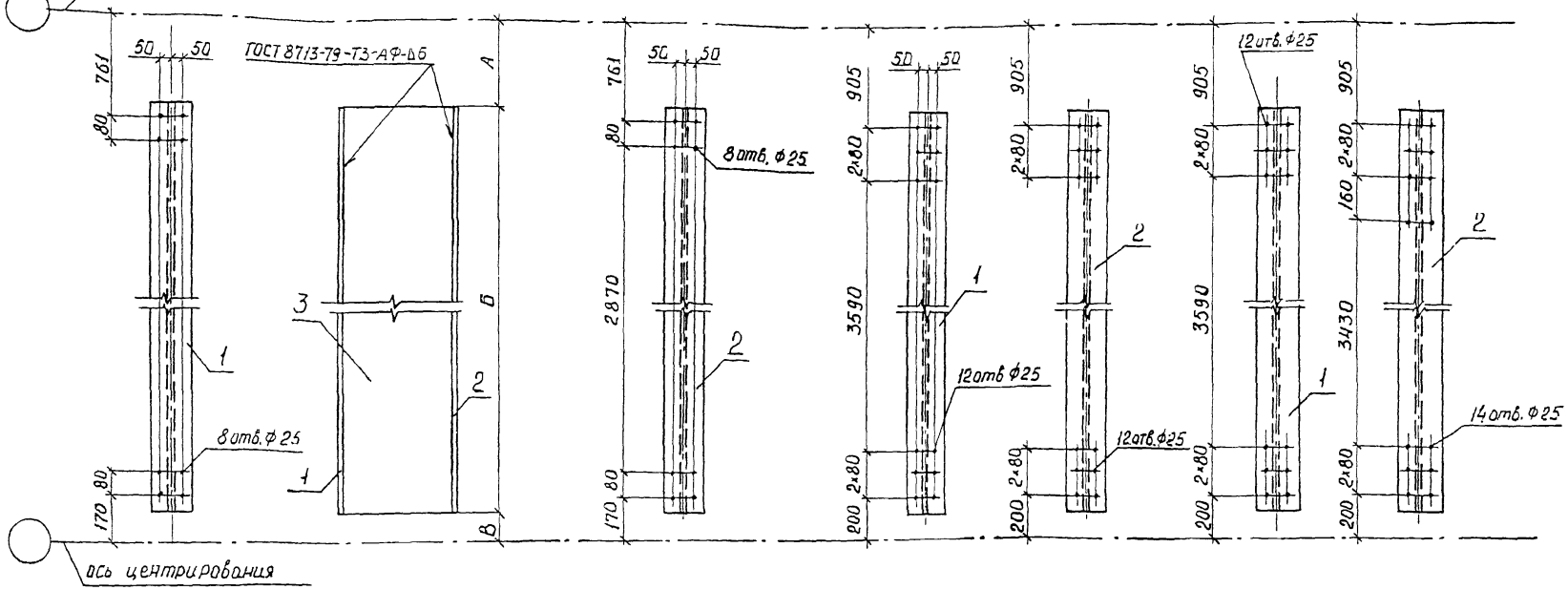

Рис 2

остальное см. рис 1

Рис. 3

остальное см. рис. 1

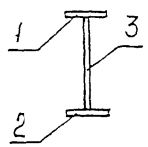

Обозначение	Рис	Марка	А	Б	В	Масса, кг
			мм			
3.501.2-139.3-4-203.000	1	ПВС1	721	3110	130	200,1
-01	2	ПВС2	865	3990	160	256,8
-02	3	ПВС3	865	3990	160	256,8

Нач. отд	Минов		
Н. контр	Колотушкина		
Гл. спец.	Корнеухов		
ГИП	Френкель		
Рук. гр.	Ярлыкова		
Инж	Остюхина		

1293К/22 | 43

3.501.2-139.3-4-203.000 СБ

Полудиагональ ПВС (ПВС1...ПВС3)

Сборочный чертеж

Стадия	Масса	Масштаб
Р	см таблицу	1:20
Лист	Листов 1	

Гипротрансмост

Инв. № подл. | Подпись и дата | Взам. инв. №

Формат	Зона	Поз.	Обозначение	Наименование	Кол	Примечание
				Документация		
А3			3.501.2-139.3-4-301.000 СБ	Сборочный чертеж		
				Переменные данные для исполнений		
				3.501.2-139.3-4-301.000		ДНС 1
				Детали		
Б4		1	3.501.2-139.3-4-301.001	Полка		
				Лист Б12 ГОСТ 19903-74* (см. таблицу)		
				240 х 8380	1	189,4 кг
Б4		2	3.501.2-139.3-4-301.002	Стенка		
				Лист Б12 ГОСТ 19903-74* (см. таблицу)		
				150 х 8380	1	118,4 кг
				3.501.2-139.3-4-301.000-01		ДНС 2
				Детали		
Б4		1	3.501.2-139.3-4-301.001-01	Полка		
				Лист 16 ГОСТ 19903-74* (см. таблицу)		
				240 х 8380	1	252,6 кг
Б4		2	3.501.2-139.3-4-301.002-01	Лист 16 ГОСТ 19903-74* (см. таблицу)		
				150 х 8380	1	157,9 кг

Формат	Зона	Поз.	Обозначение	Наименование	Кол.	Примечание
				3.501.2-139.3-4-301.000-02		ДНС 3
				Детали		
Б4		1	3.501.2-139.3-4-301.001-02	Полка		
				Лист 16 ГОСТ 19903-74* (см. таблицу)		
				240 х 8380	1	252,6 кг
Б4		2	3.501.2-139.3-4-301.002-01	Стенка		
				Лист 16 ГОСТ 19903-74* (см. таблицу)		
				150 х 8380	1	157,9 кг
			Дополнительный номер исполнения диагонали ДНС должен соответствовать дополнительному номеру исполнения пролетного строения			

Поз.	Материалы для дополнительного номера исполнения		
	01	02	03
1, 2	15ХСНД ГОСТ 6713-91	15ХСНД-2 ГОСТ 6713-91	10ХСНД-3 ГОСТ 6713-91

Инв.№ подл. | Подпись и дата | Взам.инв.№

Нач.отд	Монов	
Н.контр.	Калотушкина	
Гл.спец	Корноухов	
ГИП	Френкель	
Рук.гр.	Ярлыкова	
Ст.инж.	Мельничук	

1293К/22 | 44

3.501.2-139.3-4-301.000

Диагональ ДНС (ДНС 1... ДНС 3.)

Стадия	Лист	Листов
Р		1

Гипротрансмост

Формат А3

Рис 1

1-1

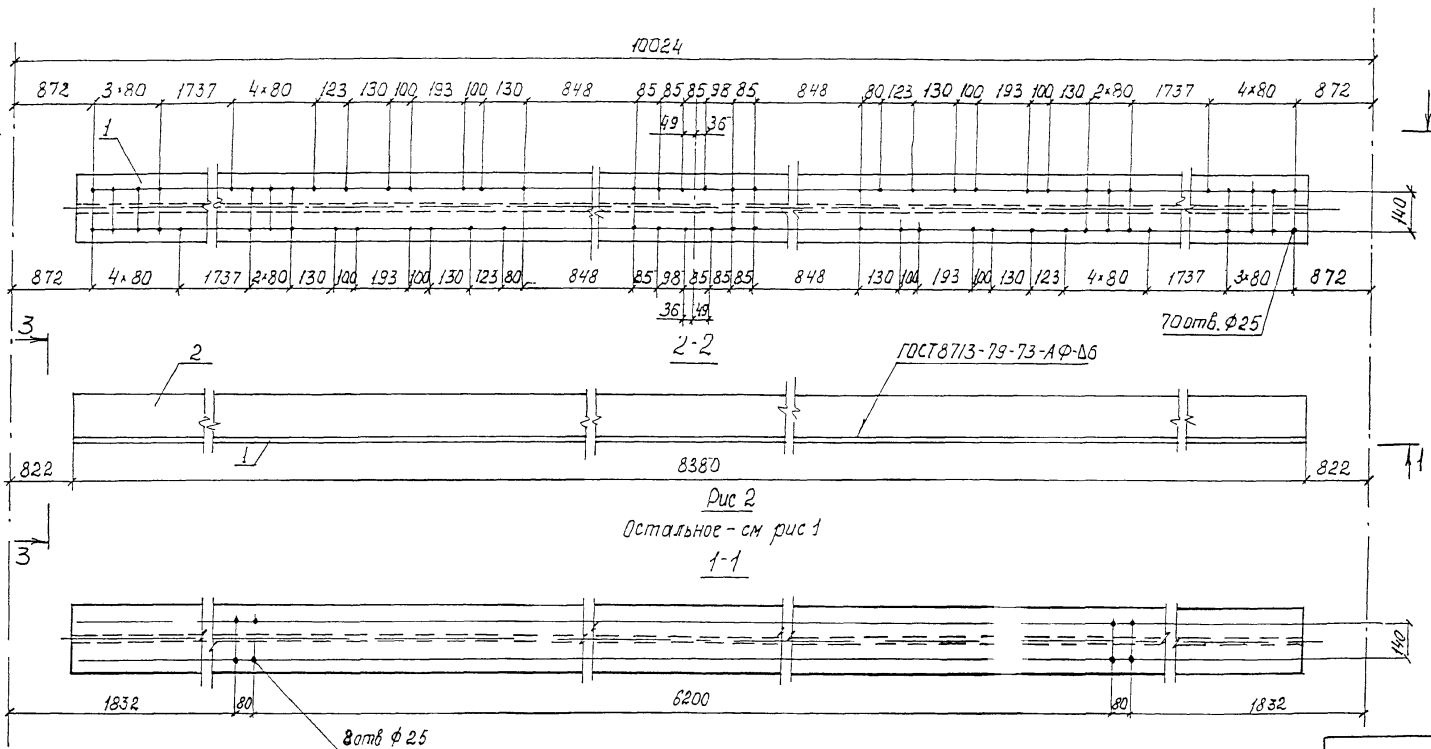

Обозначение	Марка	Рис.	Масса, кг
3.501.2-139.3-4-301.000	ДНС1	1	307,8
-01	ДНС 2	1	410,5
-02	ДНС 3	2	410,5

Нач отд.	Корноухов	
ГИП	Бялик	
Рук гр	Козлова	
Инж	Лобода	
Корректировка		1998

Нач отд	Монов	
Н контр	Колотушкина	
Гл спец	Корноухов	
ГИП	Френкель	
Рук гр	Ярлыкова	
Ст инж	Мельничук	

1293К/22 | 45

3.501.2-139.3-4-301.000 СБ

Диагональ ДНС (ДНС1...ДНС3.) Сборочный чертеж

Стадия	Масса	Масштаб
Р	см таблицу	1:15
Лист	Листов 1	

Гипротрансмост

Инв.№ подл. | Подпись и дата | Взам.инв.№

1-1

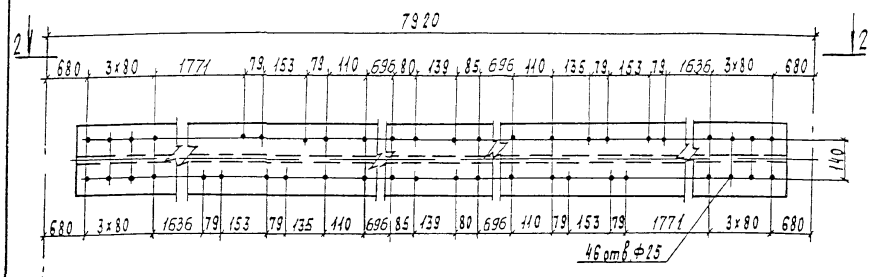

2-2

3-3

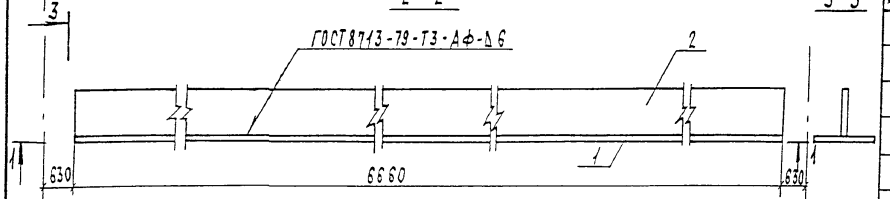

Формат / Зона	Поз.	Обозначение	Наименование	Кол.	Примечание
			Детали		
Б4	1	3.501.2-139.3-4-302.001	Полка		
			Лист Б12 ГОСТ 19903-74* (см. таблицу)		
			240х6660	1	150,6 кг
Б4	2	3.501.2-139.3-4-302.002	Стенка		
			Лист Б12 ГОСТ 19903-74* (см. таблицу)		
			150х6660	1	94,1 кг
			Дополнительный номер исполнения диагонали ДНС должен соответствовать дополнительному номеру исполнения пролетного строения		

Поз.	Материалы для дополнительного номера исполнения		
	01	02	03
1 2	15ХСНД ГОСТ 6713-91	15ХСНД-2 ГОСТ 6713-91	10ХСНД-3 ГОСТ 6713-91

Нач. отд.	Корноухов	
ГИП	Балик	
Рук. гр.	Козлова	
Инж.	Лобода	
Корректировка		1998

Нач. отд.	Манов	
Н. конт.	Колотушкина	
Гл. спец.	Корноухов	
ГИП	Френкель	
Рук. гр.	Ялыкова	
Ст. инж.	Мельничук	

1293К/22 | 46

3.501.2-139.3-4-302.000

Диагональ ДНС4

Стадия	Масса	Масштаб
Р	244,7	1:15
Лист	Листов 1	

Гипротрансмост

Инв. № подл. | Подпись и дата | Взам. инв. №

Формат	Зона	Поз.	Обозначение	Наименование	Кол	Примечание
				Документация		
А3			3.501.2-139.3-4-303.000 СБ	Сборочный чертеж		
				Переменные данные для исполнений.		
				3.501.2-139.3-4-303 000СБ		ПНС1
				Детали		
Б4		1	3.501.2-139.3-4-303.001	Полка		
				Лист Б12 ГОСТ 19903-74* (см. таблицу)		
				240 х 4010	1	90,8 кг
Б4		2	3.501.2-139.3-4-303.002	Стенка		
				Лист Б12 ГОСТ 19903-74* (см. таблицу)		
				150 х 4010	1	56,7 кг
				3.501.2-139 3-4-303 000-01		ПНС2
				Детали		
Б4		1	3.501.2-139.3-4-303.001-01	Полка		
				Лист 16 ГОСТ 19903-74* (см таблицу)		
				240 х 4010	1	120,9 кг

Формат	Зона	Поз	Обозначение	Наименование	Кол.	Примечание
Б4		2	3.501.2-139.3-4-303.002-01	Стенка		
				Лист 16 ГОСТ 19903-74* (см таблицу)		
				150 х 4010	1	75,5 кг
				3.501.2-139.3-4-303 000-02		ПНС3
				Детали		
Б4		1	3.501.2-139 3-4-303.001-02	Полка		
				Лист 16 ГОСТ 19903-74* (см. таблицу)		
				240 х 4010	1	120,9 кг
Б4		2	3.501.2-139.3-4-303 002-01	Стенка		
				Лист 16 ГОСТ 19903-74* (см. таблицу)		
				150 х 4010	1	75,5 кг

Поз.	Материалы для дополнительного номера исполнения		
	01	02	03
1,2	15ХСНД ГОСТ 6713-91	15ХСНД-2 ГОСТ 6713-91	10ХСНД-3 ГОСТ 6713-91

Инв. № подл. | Подпись и дата | Взам. инв. №

1293К/22 | 47

Нач. отд.	Манов	
Н. контр.	Колотчикина	
Гл. спец.	Корноухов	
ГИП	Френкель	
Рук. гр.	Ярлыкова	
Ст. инж.	Мельничук	

3.501.2-139.3-4-303.000

Полудиагональ ПНС (ПНС1 . . ПНС4)

Стадия	Лист	Листов
Р	1	2

Гипротранемост

Копировал Чесалкина Формат А3

Формат	Зона	Поз.	Обозначение	Наименование	Кол	Примечание
				3.501.2-139.3-4-303.000-03		ПНС4
				Детали		
Б4		1	3.501.2-139.3-4-303.001-03	Полка		
				Лист Б12 ГОСТ 19903-74* (см. таблицу)		
				240×3195	1	72,2 кг
Б4		2	3.501.2-139.3-4-303.002-02	Стенка		
				Лист Б12 ГОСТ 19903-74* (см. таблицу)		
				150×3195	1	45,1 кг
			Дополнительный номер исполнения полудиагонали ПНС должен соответствовать дополнительному номеру исполнения пролетного строения			

Инв. № подл. | Подпись и дата | Взам. инв. №

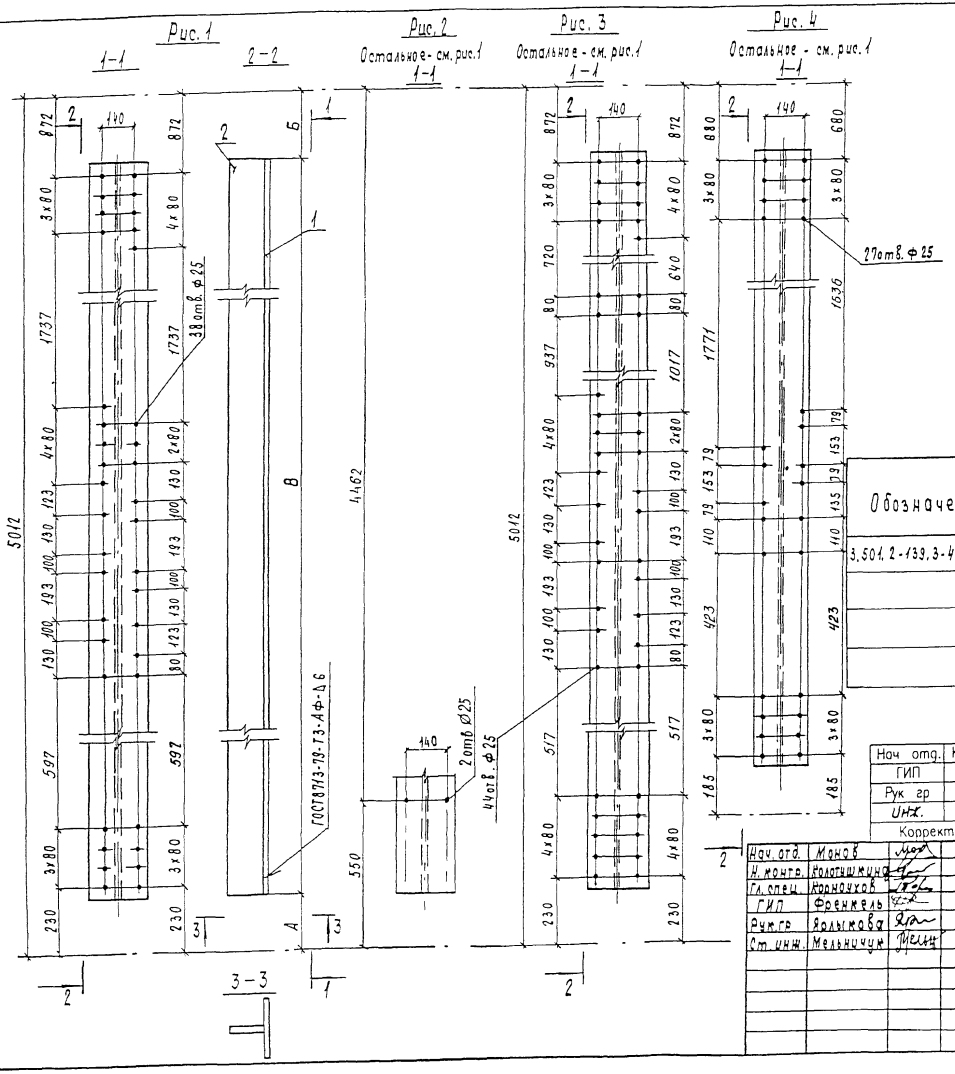

Обозначение	Марка	Рис.	Размеры, мм			Масса, кг
			А	Б	В	
3.501.2-139.3-4-303.000	ПНС 1	1	180	822	4010	147.3
-01	ПНС 2	2	180	822	4010	198.4
-02	ПНС 3	3	180	822	4010	196.4
-03	ПНС 4	4	135	630	3195	117.3

Нач. отд.	Корноухов	
ГИП	Бялик	
Рук. гр.	Козлова	
Инж.	Лобода	
Корректировка		1998

Нач. отд.	Манов	
Н. контр.	Колотушкина	
Гл. спец.	Корноухов	
ГИП	Френкель	
Рук. гр.	Крылкова	
Ст. инж.	Мельничуук	

1293К/22 | 49

3.501.2-139.3-4-303.000 СБ

Полудиагональ ПНС (ПНС 1... ПНС 4)

Сборочный чертеж

Стадия	Масса	Масштаб
Р	см. таблицу	1:15
Лист	Листов 1	

Гипротранемост

Инв. № подл. | Подпись и дата | Взам. инв. №

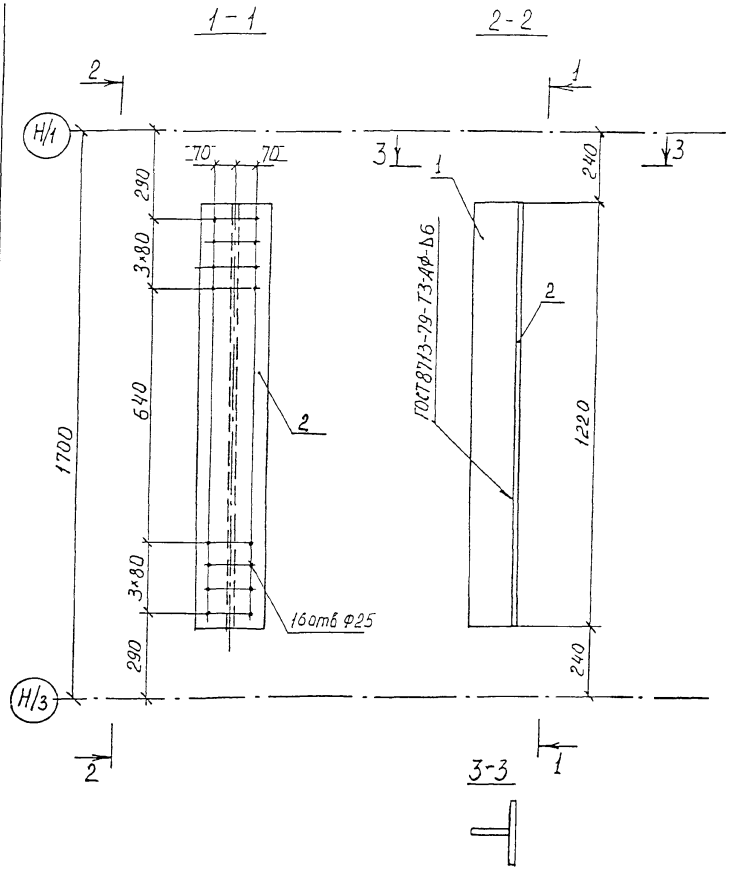

Формат	Зона	Поз.	Обозначение	Наименование	Кол	Приме-чание
				Детали		
Б4		1	3.501.2-139.3-4-304.001	Полка		
				Лист Б12 ГОСТ 19903-74* (см таблицу)		
				240×1220	1	27,6кг
Б4		2	3.501.2-139.3-4-304.002	Стенка		
				Лист Б12 ГОСТ 19903-74* (см. таблицу)		
				150×1220	1	17,2кг
			Дополнительный номер исполнения распорки РД			
			должен соответствовать дополнительному			
			номеру исполнения пролетного строения			

Поз.	Материалы для дополнительного номера исполнения		
	01	02	03
1, 2	15ХСНД ГОСТ 6713-91	15ХСНД-2 ГОСТ 6713-91	10ХСНД-3 ГОСТ 6713-91

Нач. отд.	Корноухов	
ГИП	Бялик	
Рук. гр.	Козлова	
Инж.	Лобода	
Корректировка		1998
Нач. отд.	Манов	
Н. контр.	Колотушкина	
Гл. спец.	Корноухов	
Гип	Френкель	
Рук. гр.	Ялыкова	
Ст. инж.	Мельничук	

1293К/22 | 50

3.501.2-139.3-4-304.000

Распорка РД1

Стадия	Масса	Масштаб
Р	52,2	1:15
Лист	Листов 1	

Гипротрансмост

Инв. № подл. | Подпись и дата | Взам. инв. №

3.501.2-139.3-4-305 000 - изображено

3 501 2-139.3-4-305 000 - зеркальное изображение

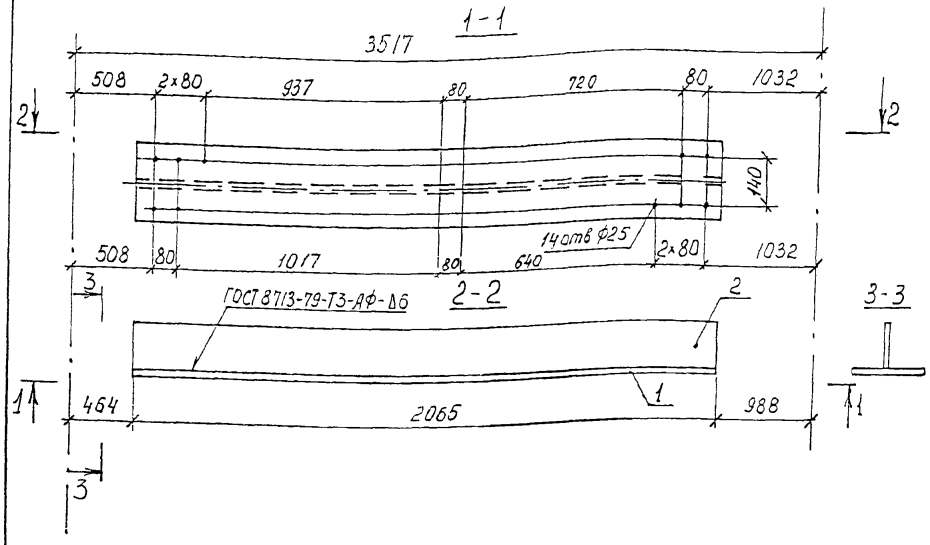

Формат	Зона	Поз	Обозначение	Наименование	Кол.	Примечание
				Детали		
Б4		1	3 501.2-139.3-4-305.001	Полка		
				Лист Б10 ГОСТ 19903-74*		
				(см таблицу)		
				220×2065	1	35,7 кг
Б4		2	3.501.2-139.3-4-305 002	Стенка		
				Лист Б10 ГОСТ 19903-74*		
				(см. таблицу)		
				120×2065	1	19,5 кг
			Дополнительный номер исполнения крышки КД			
			должен соответствовать дополнительному			
			номеру исполнения пролетного строения			

Поз	Материалы для дополнительного номера исполнения		
	01	02	03
1, 2	15ХСНД ГОСТ 6713-91	15ХСНД-2 ГОСТ 6713-91	10ХСНД-3 ГОСТ 6713-91

Нач. отд	Корноухов	
ГИП	Бадик	
Рук. гр	Козлова	
Инж	Лобода	
Корректировка		1998
Нач. отд	Монов	
Н. контр	Колотушкина	
Гл. спец.	Корноухов	
ГИП	Френкель	
Рук. бр.	Ярлыкова	
Ст. инж.	Мельничук	

1293К/22 | 51

3501.2-139.3-4-305.000

Крышка КД 1

Стадия	Масса	Масштаб
Р	50,4	1:15
Лист	Листов 1	

Гипротрансмост

Инв. N подл. | Подпись и дата | Взам. инв. N

Форма	Зона	Поз.	Обозначение	Наименование	Кол	Приме-чание
				Документация		
А3			3.501.2-139.3-4-401.000 СБ	Сборочный чертеж		
				Сборочные единицы		
А3		1	3.501.2-139.3-4-401.100	Ветвь распорки трубчатой ВРТ1	1	311,6 кг
А3		2	3.501.2-139.3-4-401.200	Ветвь распорки трубчатой ВРТ2	1	218,4 кг
А3		3	3.501.2-139.3-4-401.300	Диафрагма ДРТ1	3	18,5 кг
				Детали		
Б4		4	3.501.2-139.3-4-401.001	Фасонка		
				Лист Б10 ГОСТ 19903-74*		
				(см таблицу)		
				580 х 745	2	33,9 кг
Б4		5	3.501.2-139.3-4-401.002	Фасонка		
				Лист Б10 ГОСТ 19903-74*		
				(см. таблицу)		
				372 х 580	2	16,9 кг
Б4		6	3.501.2-139.3-4-401.003	Фасонка		
				Лист Б10 ГОСТ 19903-74*		
				(см. таблицу)		
				160 х 745	2	9,4 кг
				Стандартные изделия		
		7		Болт М22-6g х 70.110 ГОСТ 22353-77*	93	0,312 кг
		8		Гайка М22-6Н.110 ГОСТ 22354-77*	93	0,108 кг
		9		Шайба 22 ГОСТ 22355-77*	186	0,059 кг
			Дополнительный номер	исполнения трубчатой		
			распорки должен	соответствовать		
			дополнительному номеру	исполнения		
			пролетного строения			

Поз.	Материалы для дополнительного номера исполнения		
	01	02	03
4, 5	15ХСНД ГОСТ 6713-91	15ХСНД-2 ГОСТ 6713-91	10ХСНД-3 ГОСТ 6713-91
6	Болт М22-6g х 70.110ХЛ1 ГОСТ 22353-77*	Болт М22-6g х 70.110ХЛ1 ГОСТ 22353-77*	
7	Гайка М22-6Н.110 ГОСТ 22354-77*	Гайка М22-6Н.110ХЛ1 ГОСТ 22354-77*	

Инв.№ подл. | Подпись и дата | Взам. инв.№

Нач. отд.	Минов	
Н. контр.	Калашникина	
Гл. спец.	Корноухов	
ГИП	Френкель	
Рук. гр.	Зотыкова	
Ст. инж.	Мельничук	

1293К/22 | 52

3.501.2-139.3-4-401.000

Распорка трубчатая РТ1

Стадия	Лист	Листов
Р		1

Гипротрансмост

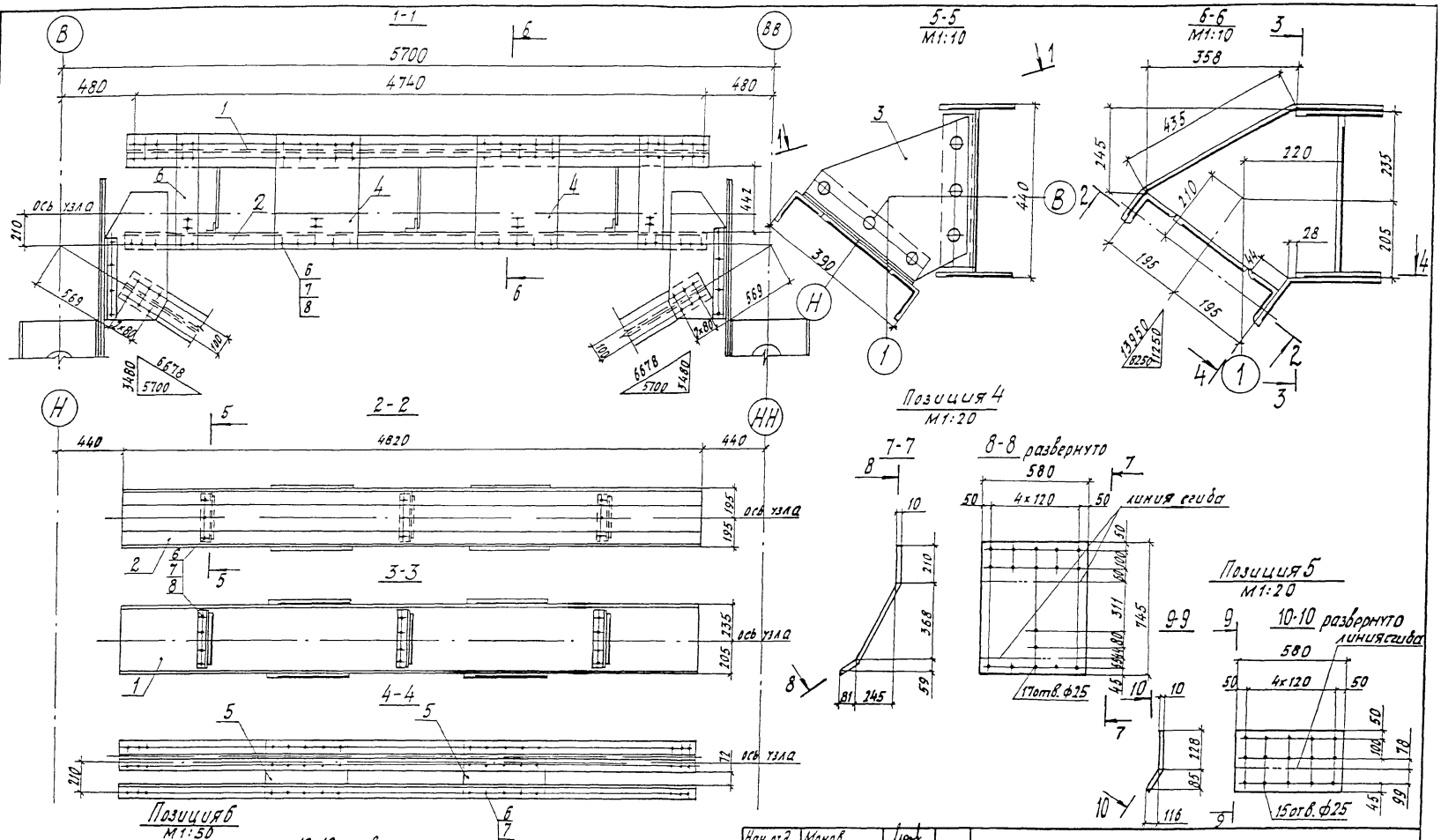

Нач. от д.	Манов	
Н. контр.	Калотушкина	
Гл. спец.	Корноухов	
ГИП	Френкель	
Рук. гр.	Ярлыкова	
Ст. инж.	Мельничук	

3.501.2-139.3-4-401.000СБ

Распорка трубчатая РТ1

Сборочный чертеж

Стадия	Масса	Масштаб
Р	755,9	1:25
Лист	Листов 1	

ГИПРОТРАНСМОСТ

1293К/22 | 53

Инв. № подл. | Подпись и дата | Взам. инв. №

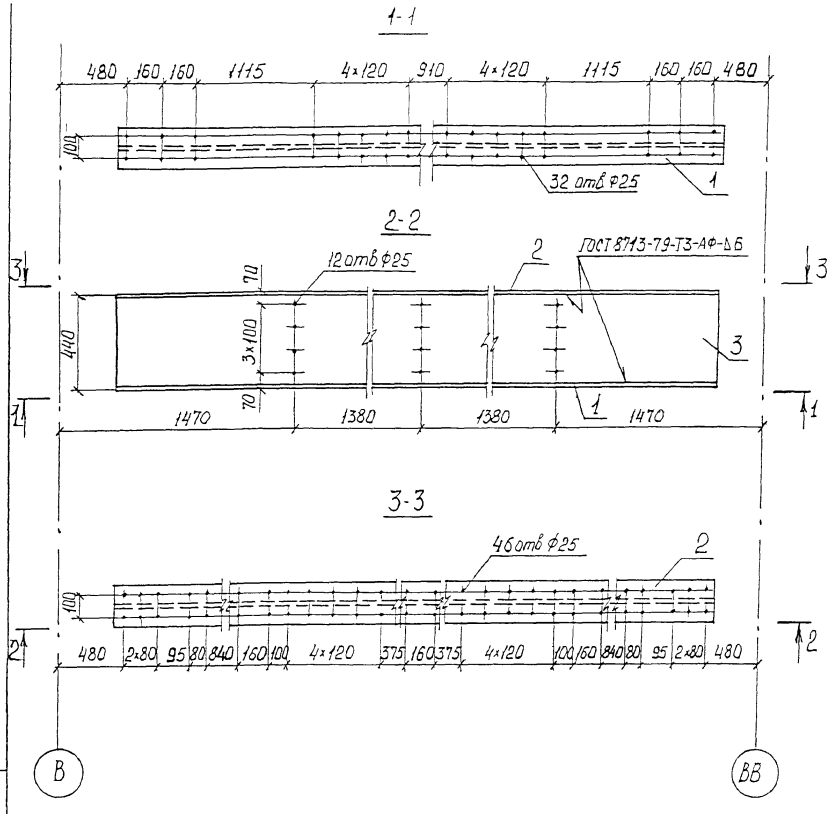

Формат	Зона	Поз.	Обозначение	Наименование	Кол.	Примечание
				Детали		
БЧ		1	3.501.2-139.3-4-401.101	Полка		
				Лист Б10 ГОСТ 19903-74* (см таблицу)		
				200×4840	1	76,0 кг
		2	-01	Полка		
				Лист Б10 ГОСТ 19903-74* (см. таблицу)		
				200×4840	1	76,0 кг
БЧ		3	3.501.2-139.3-4-401.102	Стенка		
				Лист Б10 ГОСТ 19903-74 (см. таблицу)		
				420×4840	1	159,6 кг
			Дополнительный номер	исполнения ветви		
			трубчатой распорки ВРТ	должен соответство		
			вать дополнительному	номеру исполнения		
			пролетного строения			

Поз.	Материалы для дополнительного номера исполнения		
	01	02	03
1, 2, 3	15ХСНД ГОСТ 6713-91	15ХСНД-2 ГОСТ 6713-91	10ХСНД-3 ГОСТ 6713-91

Инв.№ подл. | Подпись и дата | Взам.инв.№

1293К/22 | 54

Нач.отд.	Монов	
Н.контр	Колотушкина	
Гл.спец	Корноухов	
ГИП	Френкель	
Рук.гр.	Ялыкова	
Ст.инж	Мельничук	

3.501.2-139.3-4-401.100

Ветвь распорки трубчатой ВРТ1

Стадия	Масса	Масштаб
Р	311,6	1:20
Лист	Листов 1	

Гипротрансмост

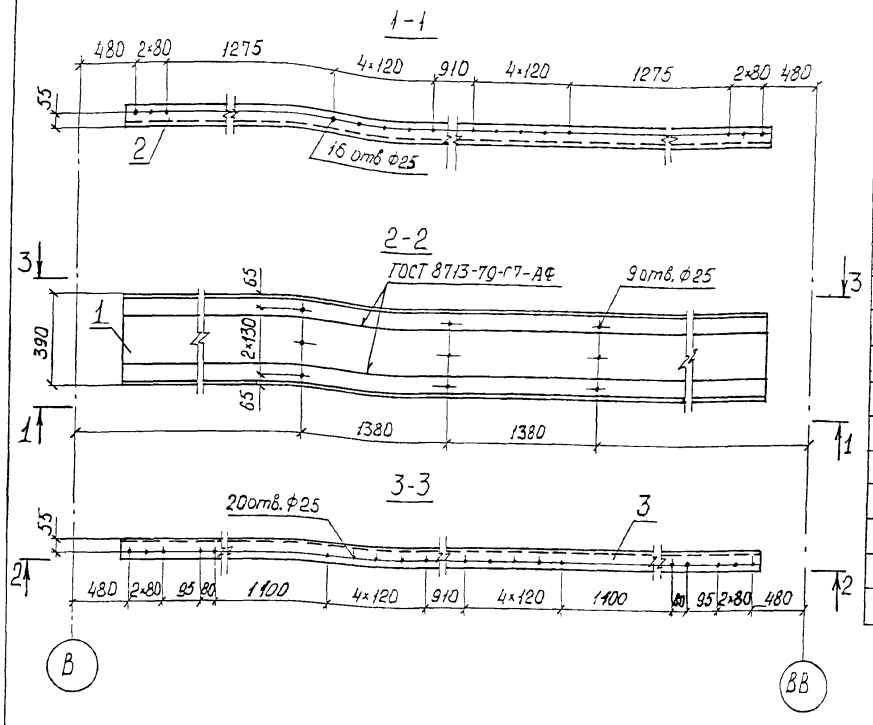

Форма	Зона	Поз.	Обозначение	Наименование	Кол.	Примечание
				Детали		
Б4		1	3.501.2-139.3-4-401.201	Планка		
				Лист Б10 ГОСТ 19903-74* (см. таблицу)		
				190×4840	1	72,2 кг
Б4		2	3.501.2-139.3-4-401.202	Ребро		
				Уголок 100×100×10-В-ГОСТ 8509-86 (см. таблицу)		
				ℓ = 4840	1	73,1 кг
		3	-01	Ребро		
				Уголок 100×100×10-В-ГОСТ 8509 (см. таблицу)		
				ℓ = 4840	1	73,1 кг
			Дополнительный номер исполнения ветви распорки трубчатой должен соответствовать дополнительному номеру исполнения пролетного строения			

Поз.	Материалы для дополнительного номера исполнения		
	01	02	03
1	15ХСНД ГОСТ 6713-91	15ХСНД-2 ГОСТ 6713-91	10ХСНД-3 ГОСТ 6713-91
2,3	15ХСНД ГОСТ 6713-91		10ХСНД ГОСТ 6713-91

Инв.№ подл. | Подпись и дата | Взам.инв.№

Нач.отд.	Монов		
Н.контр.	Колотушкина		
Гл.спец.	Корниухов		
ГИП	Френкель		
Рук.гр.	Ярлыкова		
Ст.инж.	Мельничук		

1293К/22 | 55

3.501.2-139.3-4-401.200

Ветвь распорки трубчатой ВРТ 2

Стадия	Масса	Масштаб
Р	218,4	1:20
Лист	Листов 1	

Гипротрансмост

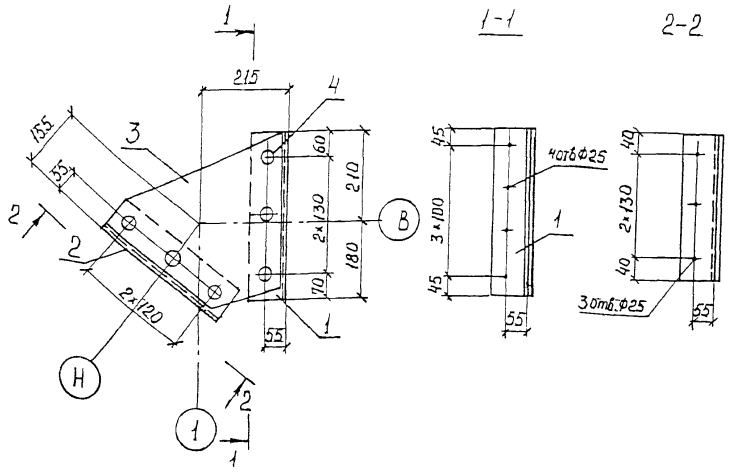

Позиция 3

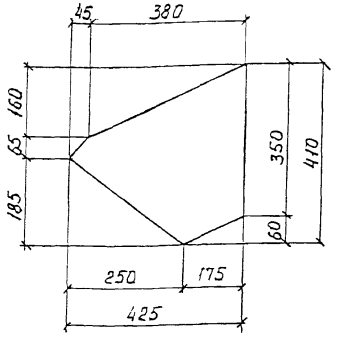

Формат	Зона	Поз.	Обозначение	Наименование	Кол.	Примечание
				Детали		
БЧ		1	3.501.2-139.3-4-401.301	Ребро		
				Уголок 90×90×9-В-ГОСТ 8509-86 (см. таблицу)		
				ℓ = 390	1	4,8 кг
БЧ		2	3.501.2-139.3-4-401.302	Ребро		
				Уголок 90×90×9-В-ГОСТ 8509-86 (см таблицу)		
				ℓ = 340	1	4,1 кг
БЧ		3	3.501.2-139.3-4-401.303	Фасонка		
				Лист Б10 ГОСТ 19903-74* (см. таблицу)		
				410×425	1	8,3 кг
				Стандартные изделия		
		4		Заклепки 22×50.10 ГОСТ 10299-80	6	0,213 кг
			Дополнительный номер исполнения диафрагмы			
			должен соответствовать дополнительному			
			номеру исполнения пролетного строения			

Поз.	Материалы для дополнительного номера исполнения		
	01	02	03
1, 2	15ХСНД ГОСТ 6713-91		10ХСНД ГОСТ 6713-91
3	15ХСНД ГОСТ 6713-91	15ХСНД-2 ГОСТ 6713-91	10ХСНД-3 ГОСТ 6713-91

Нач.отд.	Манов	
Н.контр.	Калгушкина	
Гл.спец.	Корноухов	
ГИП	Френкель	
Рук.гр.	Яблыкова	
Ст.инж.	Мельничук	

1293К/22 | 5Б

3.501.2-139.3-4-401.300

Диафрагма ДРТ1

Стадия	Масса	Масштаб
Р	18,5	1:10
Лист	Листов 1	

Гипротрансмост

Инв.№ подл. | Подпись и дата | Взам.инв.№

Формат	Зона	Поз	Обозначение	Наименование	Кол.	Приме чание
				Документация		
А3			3.501.2-139.3-4-402.000 СБ	Сборочный чертеж		
			Переменные данные	для исполнений		
				3.501.2-139.3-4-402.000		ДПС 1
				Детали		
Б4		1	3.501.2-139.3-4-402.001	Полка		
				Лист Б12 ГОСТ 19903-74* (см. таблицу)		
				200×5650	1	106,4кг
Б4		2	3.501.2-139.3-4-402.002	Стенка		
				Лист Б12 ГОСТ 19903-74* (см. таблицу)		
				150×5650	1	79,8кг
				3.501.2-139.3-4-402.000-01		ДПС 2
				Детали		
Б4		1	3.501.2-139.3-4-402.001-01	Полка		
				Лист 16 ГОСТ 19903-74* (см таблицу)		
				200×5650	1	141,9кг
Б4		2	3.501.2-139.3-4-402.002-01	Стенка		
				Лист 16 ГОСТ 19903-74* (см таблицу)		
				150×5650	1	106,4кг
				3.501.2-139.3-4-402.000-02		ДПС 3
				Детали		
Б4		1	3.501.2-139.3-4-402.001-02	Полка		
				Лист Б12 ГОСТ 19903-74* (см. таблицу)		
				200×5650	1	106,4кг

Формат	Зона	Поз	Обозначение	Наименование	Кол.	Приме-чание
Б4		2	3.501.2-139.3-4-402.000-02	Стенка		
				Лист Б12 ГОСТ 19903-74* (см. таблицу)		
				150×5650	1	79,8кг
				3.501.2-139.3-4-402.000-03		ДПС 4
				Детали		
Б4		1	3.501.2-139.3-4-402.001-03	Полка		
				Лист 16 ГОСТ 19903-74* (см. таблицу)		
				200×5650	1	141,9кг
Б4		2	3.501.2-139.3-4-402.002-03	Стенка		
				Лист 16 ГОСТ 19903-74* (см. таблицу)		
				150×5650	1	106,4кг
			Дополнительный номер исполнения диагонали ДПС			
			должен соответствовать	дополнительному номеру		
			исполнения пролетного	строения		

Поз.	Материалы для дополнительного номера исполнения		
	01	02	03
1, 2	15ХСНД ГОСТ 6713-91	15ХСНД-2 ГОСТ 6713-91	10ХСНД-3 ГОСТ 6713-91

Взам. Инв. N

Инв. N подл. | Подпись и дата

Нач. отд	Монов	
Н. контр	Колотушкин	
Гл. спец.	Корноухов	
ГИП	Фрянкела	
Рук. гр.	Ярлыкова	
Ст. инж.	Мельничук	

1293К/22 | 57

3.501.2-139.3-4-402.000

Диагональ ДПС (ДПС 1 ... ДПС 4)

Стадия	Лист	Листов
Р		1

Гипротрансмост

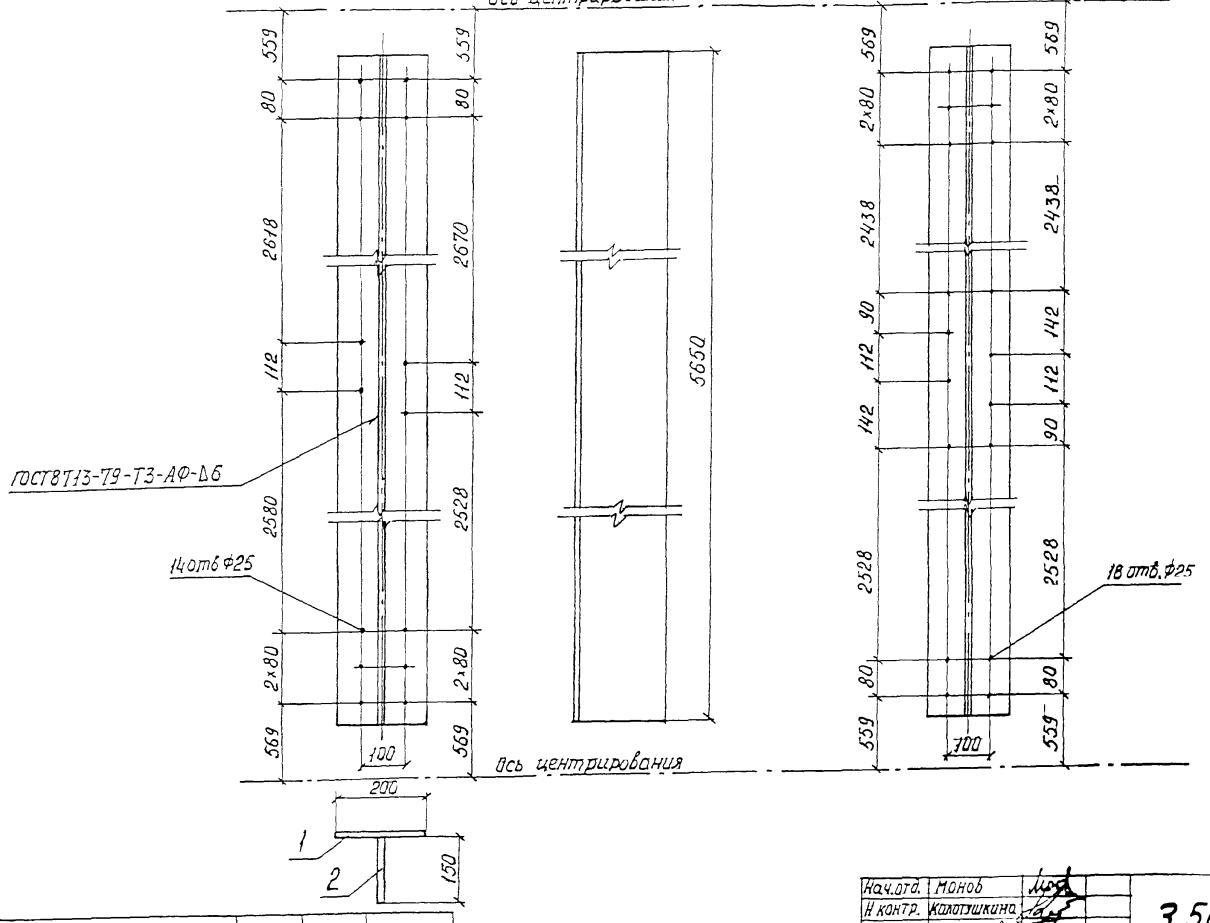

Обозначение	Марка	Рис	Масса кг
3.501.2-139.3-4-402.000	ДПС1	1	186,2
-01	ДПС2	1	248,3
-02	ДПС3	2	186,2
-03	ДПС4	2	248,3

Нач.отд.	Монов	
Н контр.	Колотушкина	
Гл.спец	Корноухов	
ГИП	Френкель	
Рук.гр	Ярлыкова	
Ст инж.	Мельничук	

1293К/22 | 58

3.501.2-139.3-4-402.000 СБ

Диагональ ДПС (ДПС1 ... ДПС4)
Сборочный чертеж

Стадия	Масса	Масштаб
Р	см таблицу	1:10

Лист | Листов 1

ГИПРОТРАНСМОСТ

Взам Инв N | Подпись и дата | Инв. подл

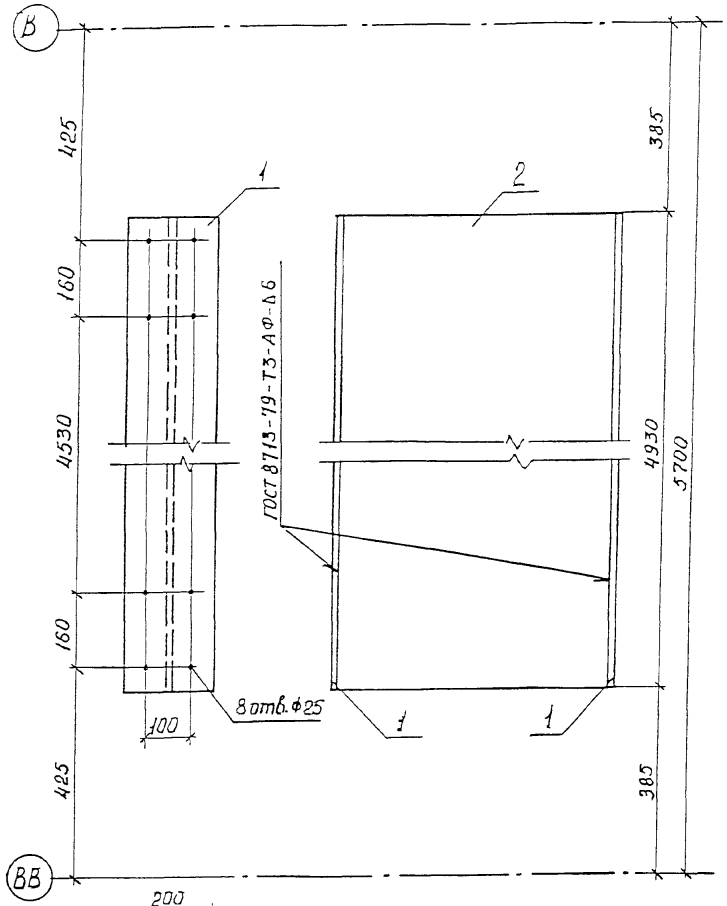

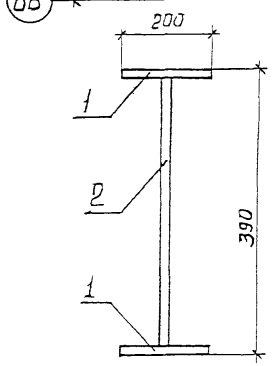

Форма	Зона	Поз.	Обозначение	Наименование	Кол.	Примечание
				Детали		
Б4		1	3.501.2-139.3-4-403.001	Полка		
				Лист Б10 ГОСТ 19903-74 (см таблицу)		
				200×4930	2	77,4 кг
Б4		2	3.501.2-139.3-4-403.002	Стенка		
				Лист Б10 ГОСТ 19903-74* (см. таблицу)		
				370×4930	1	143,2 кг
			Дополнительный номер исполнения распорки			
			должен соответствовать дополнительному			
			номеру исполнения пролетного строения			

Поз	Материалы для дополнительного номера исполнения		
	01	02	03
1, 2	15ХСНД ГОСТ 6713-91	15ХСНД-2 ГОСТ 6713-91	10ХСНД-3 ГОСТ 6713-91

1293К/22 | 59

Нач.отд.	Монов	
Н.контр.	Колотушкина	
Гл.спец.	Корноухов	
Гип	Френкель	
Рук.гр	Ярлыкова	
Ст.инж	Мельничук	

3.501.2-139.3-4-403.000

Распорка РПС1

Стадия	Масса	Масштаб
Р	298,0	1:10

Лист | Листов 1

Гипротрансмост

Инв.N подл | Подпись и дата | Взам. Инв N

3.501.2-139.3-3-404.100-изображено

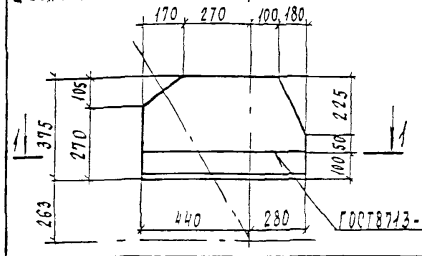

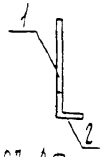

3.501.2-139.3-3-404.100-01-зеркальное отражение

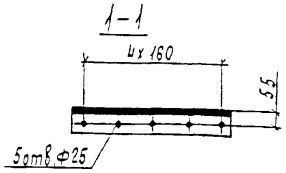

Формат	Зона	Поз.	Обозначение	Наименование	Кол.	Примечание
				Детали		
Б4		1	3.501.2-139.3-4-404.101	Лист Б10 ГОСТ 19903-74* (см. таблицу)		
				275×720	1	13,2 кг
Б4		2	3.501.2-139.3-4-404.102	Уголок 100×100×10-В-ГОСТ 8509-86 (см. таблицу)		
				ℓ = 720	1	10,9 кг
			Дополнительный номер исполнения фасонки должен соответствовать дополнительному номеру исполнения пролетного строения			

Поз.	Материалы для дополнительного номера исполнения		
	01	02	03
1	15ХСНД ГОСТ 6713-91	15ХСНД-2 ГОСТ 6713-91	10ХСНД-3 ГОСТ 6713-91
2	15ХСНД ГОСТ 6713-91		10ХСНД ГОСТ 6713-91

Взам. инв. №

Подпись и дата

Инв. № подл.

Нач. отд.	Манов	
Н. контр.	Колотушкина	
Гл. спец.	Корноухов	
ГИП	Френкель	
Рук. гр.	Ярлыкова	
Ст. инж.	Мельничук	

3.501.2-139.3-4-404.100

Фасонка ФП31

Стадия	Масса	Масштаб
Р	24,1	1:20
Лист	Листов 1	

Гипротрансмост

3.501.2-139.3-3-404.200-изображено

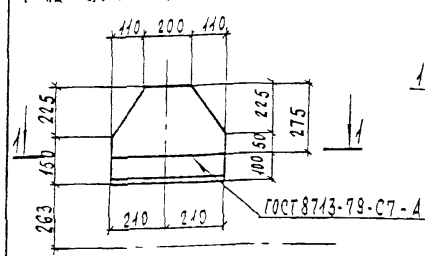

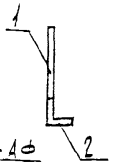

3.501.2-139.3-3-404.200-01-зеркальное отражение

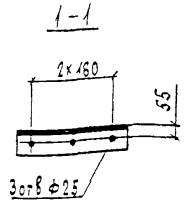

Формат	Зона	Поз.	Обозначение	Наименование	Кол	Примечание
				Детали		
Б4		1	3.501.2-139.3-4-404.201	Лист Б10 ГОСТ 19903-74* (см. таблицу)		
				275×420	1	7,1 кг
Б4		2	3.501.2-139.3-4-404.202	Уголок 100×100×10-В-ГОСТ 8509-86 (см. таблицу)		
				ℓ = 420	1	6,3 кг
			Дополнительный номер исполнения фасонки должен соответствовать дополнительному номеру исполнения пролетного строения			

Поз	Материалы для дополнительного номера исполнения		
	01	02	03
1	15ХСНД ГОСТ 6713-91	15ХСНД-2 ГОСТ 6713-91	10ХСНД-3 ГОСТ 6713-91
2	15ХСНД ГОСТ 6713-91		10ХСНД ГОСТ 6713-91

Взам. инв. №

Подпись и дата

Инв. № подл.

Нач. отд.	Манов	
Н. контр.	Колотушкина	
Гл. спец.	Корноухов	
ГИП	Френкель	
Рук. гр.	Ярлыкова	
Ст. инж.	Мельничук	

1293К/22 | 60

3.501.2-139.3-4-404.200

Фасонка ФП32

Стадия	Масса	Масштаб
Р	13,4	1:20
Лист	Листов 1	

Гипротрансмост

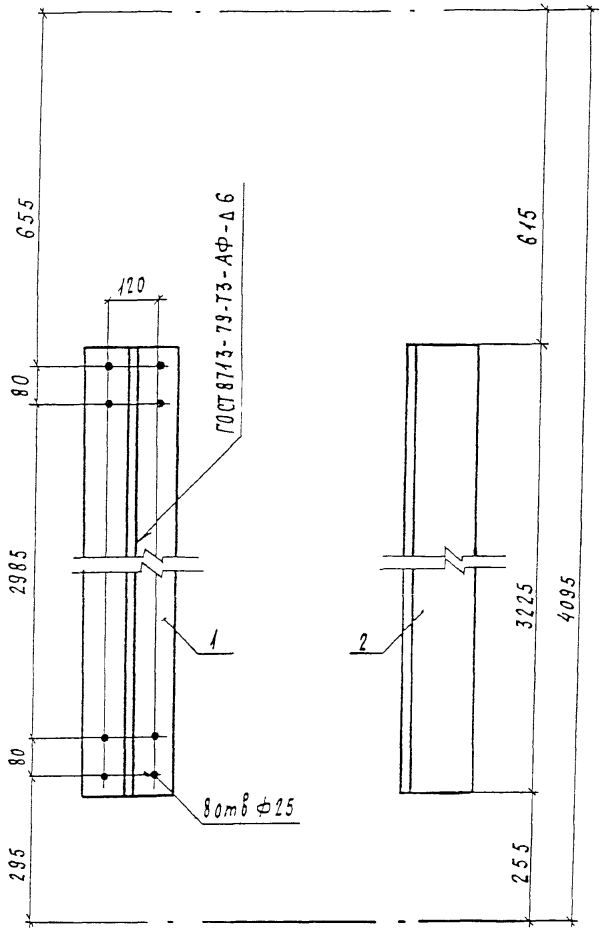

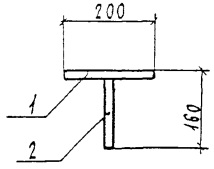

Форм	Зона	Поз	Обозначение	Наименование	Кол.	Примечание
				Детали		
Б4		1	3.501.2-139 3-4-501.001	Полка		
				Лист Б10 ГОСТ 19903-74* (см. таблицу)		
				200 х 3225	1	50,6 кг
Б4		2	3.501.2-139.3-4-501.002	Стенка		
				Лист Б10 ГОСТ 19903-74* (см. таблицу)		
				150 х 3225	1	38,0 кг
			Дополнительный номер	исполнения диагонали		
			должен соответствовать	дополнительному номеру		
			исполнения пролетного	строения		

Поз	Материалы для дополнительного номера исполнения		
	01	02	03
1,2	15ХСНД ГОСТ 6713-91	15ХСНД-2 ГОСТ 6713-91	10 ХСНД-3ГОСТ 6713-91

Нач. отд	Манов		
Н. контр	Колотушкина		
Гл. спец.	Корначков		
ГИП	Френкель		
Рук. гр	Ярлыкова		

1293К/22 | 61

3.501.2-139.3-4-501.000

Диагональ ДПС1

Стадия	Масса	Масштаб
Р	88,6	1:10
Лист	Листов 1	

Гипротрансмост

Инв. № подл. | Подпись и дата | Взам. инв. №

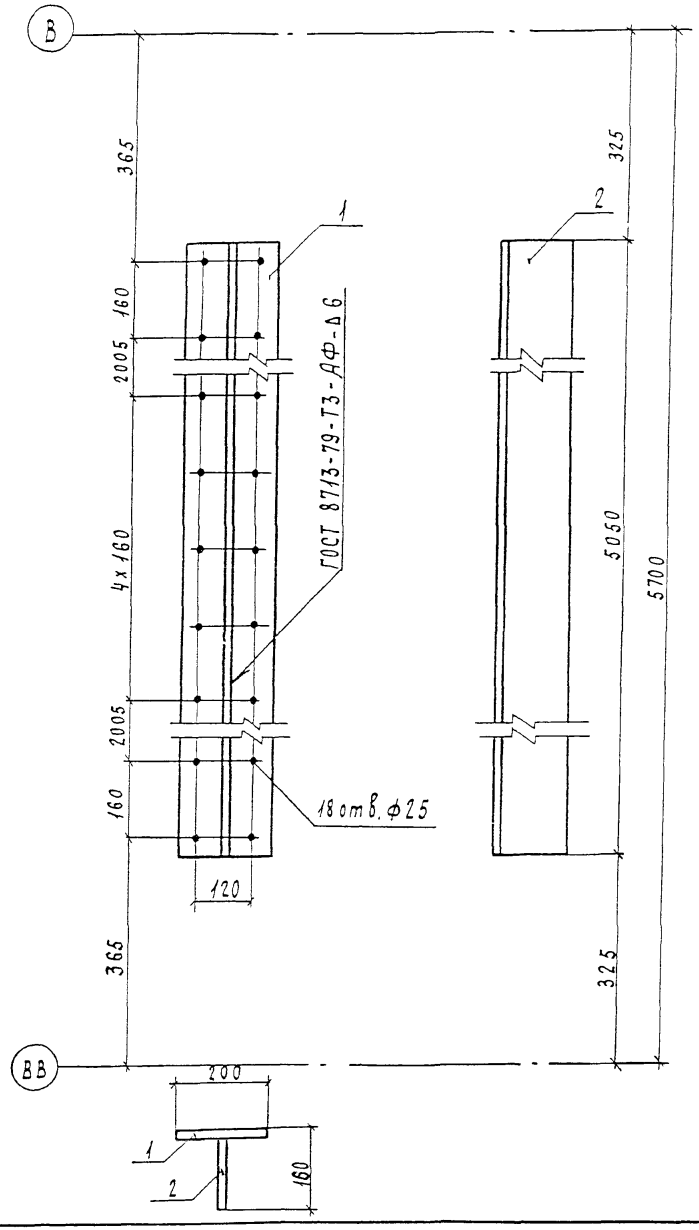

Формат	Зона	Поз.	Обозначение	Наименование	Кол.	Примечание
				Детали		
Б4		1	3.501.2-139.3-4-502.001	Полка		
				Лист Б10 ГОСТ 19903-74* (см. таблицу)		
				200 х 5050	1	79,3 кг
Б4		2	3.501.2-139.3-4-502.002	Стенка		
				Лист Б10 ГОСТ 19903-74* (см таблицу)		
				150 х 5050	1	59,5 кг
			Дополнительный номер	исполнения распорки		
			должен соответствовать	дополнительному номеру		
			исполнения пролетного	строения		

Поз.	Материалы для дополнительного номера исполнения		
	01	02	03
1 2	15ХСНД ГОСТ 6713-91	15ХСНД-2 ГОСТ 6713-91	10ХСНД-3 ГОСТ 6713-91

1293К/22	62	

Нач.отд	Манов	
Н.контр	Колотушкина	
Гл. спец.	Корнюхов	
ГИП	Френкель	
Рук гр.	Ярлыкова	

3.501.2-139.3-4-502.000

Распорка РС1

Стадия	Масса	Масштаб
Р	138,9	1:10
Лист	Листов 1	

Гипротрансмост

Инв. № подл. | Подпись и дата | Взам. инв. №

Формат	Зона	Поз.	Обозначение	Наименование	Кол.	Примечание
				Документация		
А3			3.501.2-139.3-4-601.000СБ	Сборочный чертеж		
				Детали		
Б4		1	3.501.2-139.3-4-601.001	Прокладка		
				Лист 612 ГОСТ 19903-74* (см. таблицу)		
				90×135	2	1,1 кг
Б4		2	3.501.2-139.3-4-601.002	Полка		
				Лист 25 ГОСТ 19903-74* (см. таблицу)		
				320×4890	1	307,1 кг
Б4		3	3.501.2-139.3-4-601.003	Крепление		
				Уголок 100×100×12-В-ГОСТ 8509-86 (см. таблицу)		
				В=1520	2	27,2 кг
Б4		4	-01	Крепление		
				Уголок 100×100×12-В-ГОСТ 8509-86 (см. таблицу)		
				В=1520	2	27,2 кг
Б4		6	3.501.2-139.3-4-601.004	Фасонка		
				Лист 612 ГОСТ 19903-74* (см. таблицу)		
				390×710	2	17,0 кг
			Переменные данные для исполнений			
				3.501.2-139.3-4-601.000		ПБ1
				Детали		
Б4		7	3.501.2-139.3-4-601.005	Стенка		
				Лист 612 ГОСТ 19903-74* (см. таблицу)		
				1200×5090	1	570,3 кг
Б4		8	3.501.2-139.3-4-601.006	Полка		
				Лист 25 ГОСТ 19903-74* (см. таблицу)		
				320×4890	1	307,1 кг
				Стандартные изделия		
		9		Болт М22×80-6g.110 ГОСТ 22353-77*	34	0,341 кг
		14		Гайка М22-6Н.110 ГОСТ 22354-77*	34	0,108 кг
		15		Шайба 22 ГОСТ 22355-77*	68	0,059 кг

Поз	Материалы для дополнительного номера исполнения		
	01	02	03
1	16Д ГОСТ 6713-91	15ХСНД ГОСТ 6713-91	
6, 7, 10, 12	15ХСНД ГОСТ 6713-91	15ХСНД-2 ГОСТ 6713-91	10ХСНД-3 ГОСТ 6713-91
3, 4, 5	15ХСНД ГОСТ 6713-91		10ХНД ГОСТ 6713-91
2, 8, 11	15ХСНД-2 ГОСТ 6713-91		10ХСНД-3 ГОСТ 6713-91

Нач. отд.	Корноухов		
ГИП	Гялик		
Рук. гр.	Козлова		
Инж.	Лобода		
Корректировка			1998
Нач. отд.	Монов		
Н. контр.	Колотушкина		
Гл. спец.	Корноухов		
ГИП	Френкель		
Рук. гр.	Ярыкова		
Инж.	Капранов		

1293К/22 | 63

3.501.2-139.3-4-601.000

Балка поперечная ПБ (ПБ1, ПБ2)

Стадия	Лист	Листов
Р	1	2

Гипротрансмост

Инв. № подл. | Подпись и дата | Взам. инв. №

Копировал Буйнова

Формат А3

Формат	Зона	Поз.	Обозначение	Наименование	Кол.	Примечание
				3.501.2-139.3-4-601.000-01		ПБ2
				Детали		
Б4		7	3.501.2-139.3-4-601 005	Стенка		
				Лист Б 12 ГОСТ 19903-74* (см таблицу)		
				1200 х 5090	1	570,3кг
Б4		8	3.501.2-139.3-4-601.006	Полка		
				Лист 25 ГОСТ 19903-74* (см. таблицу)		
				320х4890	1	307,1кг
Б4		10	3.501.2-139.3-4-601.007	Опорный лист		
				Лист 20 ГОСТ 19903-74* (см таблицу)		
				260х300	2	12,3кг
Б4		11	3.501.2-139.3-4-601.008	Ребро		
				Лист 20 ГОСТ 19903-74* (см. таблицу)		
				150 х 1180	4	26,2кг
Б4		12	3.501.2-139.3-4-601.009	Прокладка		
				Лист 20 ГОСТ 19903-74* (см. таблицу)		
				60х110	4	1,0кг
				Стандартные изделия		
		9		Болт М22х80-6g 110 ГОСТ 22353-77	34	0,341кг
		14		Гайка М22-6Н.110 ГОСТ 22354-77	34	0,108кг
		15		Шайба 22 ГОСТ 22355-77	68	0,059кг
		13		Заклепка24х85.10ГОСТ1С300-80	8	0,307кг
			Дополнительный номер исполнения балки поперечной ПБ			
			должен соответствовать	дополнительному номеру		
			исполнения пролетного строения			

Инв.№ подл. | Подпись и дата | Взам.инв.№

Нач отд	Коршоухов		
ГИП	Бялик		
Рук гр	Козлова		
Инж	Лободл		
Корректировка		1998	

1293К/22 | 64

3.501.2-139.3-4-601.000 | Лист 2

Копировал Буйнова Формат А3

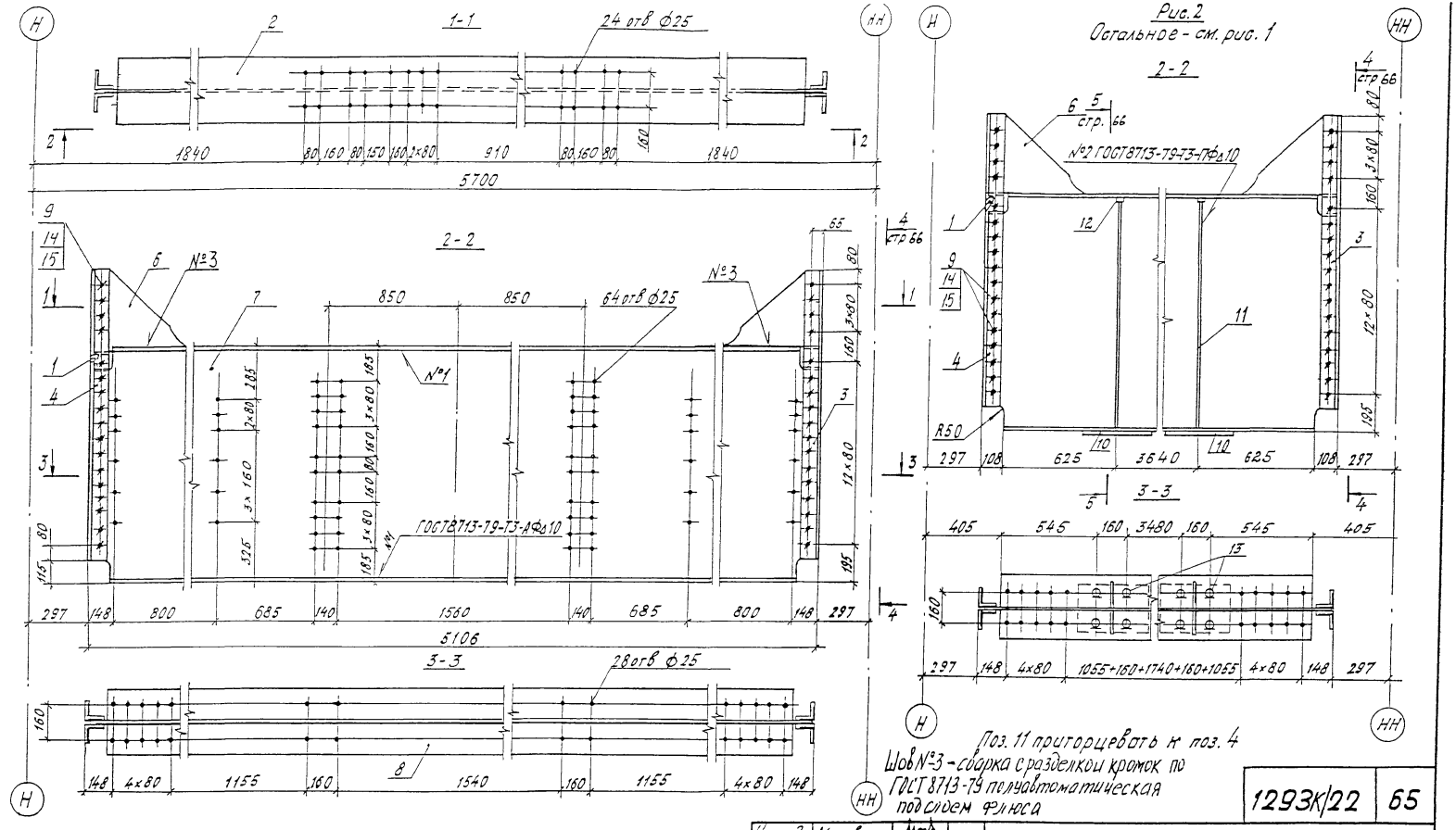

Поз. 11 пригорцевать к поз. 4

Шов №3 - сборка с разделкой кромок по ГОСТ 8713-79 полуавтоматическая под слоем флюса

Обозначение	Марка	Рис.	Масса, кг
3.501.2-139.3-4-601.000	ПБ1	1	1348,8
- 01	ПБ2	2	1484,6

Нач. отд.	Корноухов	
ГИП	Балик	
Рук. гр.	Козлова	
Инж.	Лобода	
Корректировка		1998

Начотд	Монов	
Н.контр	Колотушкина	
Гл.спец	Корноухов	
ГИП	Френкель	
Рук.гр	Ярыкова	
Инж.	Капранов	

1293К/22 | 65

3.501.2-139.3-4-601.000 СБ

Балка поперечная ПБ (ПБ1, ПБ2) Сборочный чертеж

Стадия	Масса	Масштаб
Р	см. таблицу	1:20
Лист 1	Листов 2	

Гипротрансмост

Копировал Буйнова

Формат А3

Инв.№ подл. | Подпись и дата | Взам.инв.№

4-4 стр.65

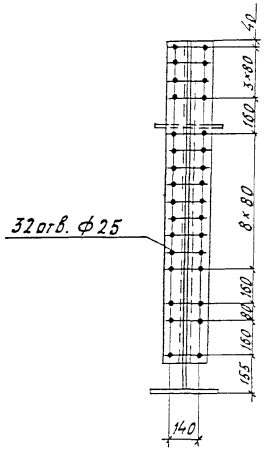

5-5 стр.65

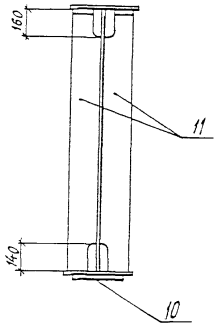

Позиция 11

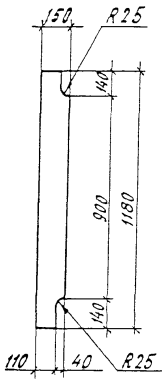

Позиция 2

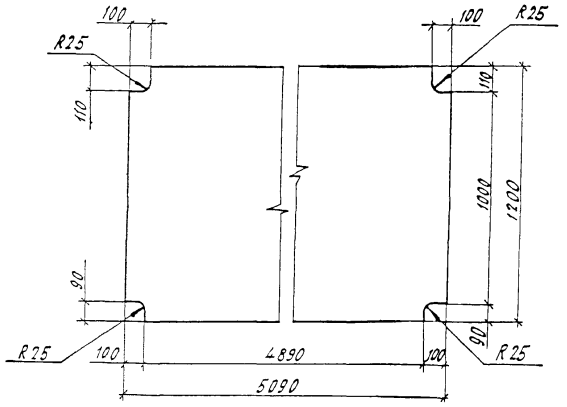

Позиция 6

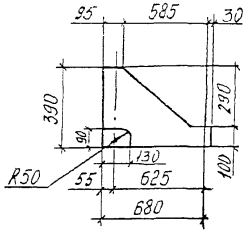

Нач. отд	Корноухов	
ГИП	Бялик	
Рук. гр.	Козлова	
Техник	Матросова	
Корректировка		1998

1293К/22 | 66

3.501.2-139.3-4-601.000 СБ | Лист 2

Инв. № подл. | Подпись и дата | Взам. инв. №

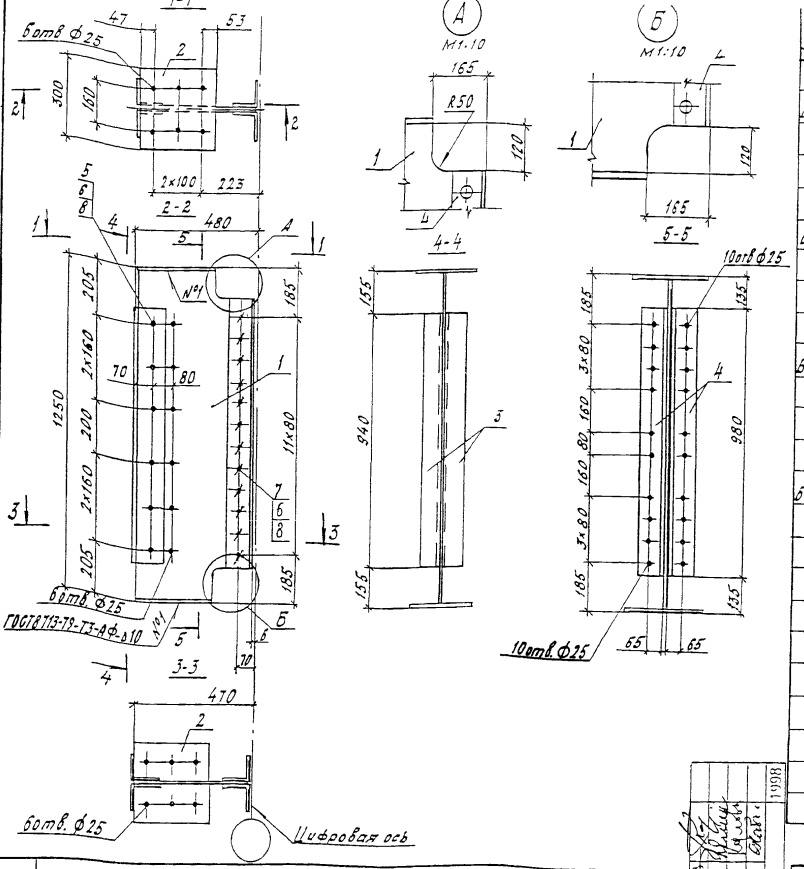

Формат	Зона	Поз	Обозначение	Наименование	Кол.	Примечание
				Детали		
БЧ		1	3501 2-139 3-4-602 001	Стенка		
				Лист 610 ГОСТ 19903-74* (см. таблицу)		
				450 × 1218	1	43,0кг
БЧ		2	3.501.2-139.3-4-602.002	Полка		
				Лист 16ГОСТ19903-74* (см. таблицу)		
				300×300	2	11,3кг
БЧ		3	3.501.2-139.3-4-602.003	Ребро		
				Уголок 125×80×10-В-ГОСТ8510-86* (см. таблицу)		
				ℓ=940	2	14,6кг
БЧ		4	3.501.2-139.3-4-602.004	Ребро		
				Уголок 100×100×12-В-ГОСТ8509-86 (см. таблицу)		
				ℓ=980	2	17,5кг
				Стандартные изделия		
		5		Болт М22-6g×70.110ГОСТ22353-77*	6	0,312кг
		6		Гайка М22-6Н.110ГОСТ22354-77*	18	0,108кг
		7		Болт М22×80-6g.110ГОСТ22353-77*	12	0,341кг
		8		Шайба 22ГОСТ22355-77*	36	0,059кг
			Дополнительный номер исполнения продольной балки ПРБ должен соответствовать дополнительному номеру исполнения пролетного строения			

Поз.	Материалы для дополнительного номера исполнения		
	01	02	03
1,2	15ХСНД ГОСТ 6713-91	15ХСНД-2ГОСТ6713-91	10ХСНД-3ГОСТ 6713-91
3,4	15ХСНД ГОСТ 6713-91		10ХСНД ГОСТ6713-91
5	Болт М22-6g×85.110ГОСТ22353-77*	Болт М22-6g×85. 110ХЛ1 ГОСТ22353-77*	
6	Гайка М22-6Н.110ГОСТ22354-77*	Гайка М22-6Н. 110.ХЛ1 ГОСТ 22354-77*	

Нач. отд	Монов	
Н. контр	Колотушкина	
Гл. спец.	Корноухов	
ГИП	Френкель	
Рук. гр	Ярлыкова	
Инж.	Улупова	

3.501.2-139.3-4-602.000

Балка продольная ПРБ1

Стадия	Масса	Масштаб
Р	136,6	1:15

Лист | Листов 1

ГИПРОТРАНСМОСТ

1293К/22 | 67

Инв. № подл. | Подпись и дата | Взам. инв. №

Формат	Зона	Поз.	Обозначение	Наименование	Кол.	чание
				Документация		
А3			3.501.2-139.3-4-603.000 СБ	Сборочный чертеж		
А3			3.501.2-139.3-4-603.000-10 СБ	Сборочный чертеж		
				Детали		
Б4		1	3.501.2-139.3-4-603.001	Лист Б10 ГОСТ 19903-74* (см. таблицу)		
				1218 × 8210	1	779,5 кг
Б4		2	3.501.2-139.3-4-603.002	Уголок 100×100×12-В-ГОСТ 8509-86 (см. таблицу)		
				ℓ = 980	4	17,5 кг
Б4		3	3.501.2-139.3-4-603.003	Уголок 200×200×12-В-ГОСТ 8509-86 (см. таблицу)		
				ℓ = 100	2	3,7 кг
Б4		4	3.501.2-139.3-4-603.004	Уголок 160×160×12-В-ГОСТ 8509-86 (см. таблицу)		
				ℓ = 100	23	2,9 кг
Б4		5	3.501.2-139.3-4-603.005	Уголок 125×80×10-В-ГОСТ 8510-86* (см. таблицу)		
				ℓ = 1200	2	18,7 кг
		6	-01	Уголок 125×80×10-В-ГОСТ 8510-86* (см. таблицу)		
				ℓ = 1200	2	18,7 кг
		7	-02	Уголок 125×80×10-В-ГОСТ 8510-86* (см. таблицу)		
				ℓ = 1200	1	18,7 кг
		8	-03	Уголок 125×80×10-В-ГОСТ 8510-86* (см. таблицу)		
				ℓ = 1200	2	18,7 кг
		9	-04	Уголок 125×80×10-В-ГОСТ 8510-86* (см. таблицу)		
				ℓ = 1200	2	18,7 кг

Формат	Зона	Поз.	Обозначение	Наименование	Кол.	Примечание
		10	3.501.2-139.3-4-603.005-05	Уголок 125×80×10-В-ГОСТ 8510-86* (см. таблицу)		
				ℓ = 1200	1	18,7 кг
		17	3.501.2-139.3-4-603.005-06	Уголок 125×80×10-В-ГОСТ 8510-86* (см. таблицу)		
				ℓ = 1200	3	18,7 кг
		18	3.501.2-139.3-4-603.005-07	ℓ = 1200	3	18,7 кг
				Стандартные изделия		
		11		Болт М22-6g×70.110 ГОСТ 22353-77*	181	0,312 кг
		12		Гайка М22-6Н.110 ГОСТ 22354-77*	205	0,108 кг
		13		Болт М22×80-6g.110 ГОСТ 22353-77*	24	0,341 кг
		14		Шайба 22 ГОСТ 22355-77*	410	0,059 кг
			Переменные данные	для исполнений:		
				3.501.2-139.3-4-603.000		ПРБ 2
				Детали		
Б4		17	3.501.2-139.3-4-603.005-06	Уголок 125×80×10-В-ГОСТ 8510-86* (см. таблицу)		
				ℓ = 1200	1	18,7 кг

Поз.	Материалы для дополнительного номера исполнения		
	01	02	03
1, 15, 16	15ХСНД ГОСТ 6713-91	15ХСНД-2 ГОСТ 6713-91	10ХСНД-3 ГОСТ 6713-91
2 ... 10, 17, 18	15ХСНД ГОСТ 6713-91		10ХСНД ГОСТ 6713-91
11	Болт М22-6g×70.110 ГОСТ 22353-77*	Болт М22-6g×70.110 ХЛ1 ГОСТ 22353-77*	
12	Гайка М22-6Н.110 ГОСТ 22354-77*	Гайка М22-6Н.110 ХЛ1 ГОСТ 22354-77*	

1293К/22 | 68

Нач. отд.	Монод	
Н. контр.	Колотушкина	
Гл. спец.	Корноухов	
ГИП	Френкель	
Рук. гр.	Ярлыкова	
Инж.	Улупова	

3.501.2-139.3-4-603.000

Балка продольная ПРБ (ПРБ 2... ПРБ 13)

Стадия	Лист	Листов
Р	1	6

Гипротрансмост

Нач. отд. Корноухов
ГИП Бялик
Рук. гр. Козлова
Инж. Лобода
Корректировка 1998

Инв. № подл. | Подпись и дата | Взам. инв. №

Формат	Зона	Поз.	Обозначение	Наименование	Кол.	Примечание
Б4		7	3.501.2-139.3-4-603.005 - 02	Уголок 125×80×10-В-ГОСТ 8510-86* (см. таблицу)		
				ℓ = 1200	1	18,7 кг
Б4		15	3.501.2-139.3-4-603.006	Лист 16 ГОСТ 19903-74* (см. таблицу)		
				300 × 7910	1	298,0 кг
Б4		16	3.501.2-139.3-4-603.007	Лист 16 ГОСТ 19903-74* (см. таблицу)		
				300 × 7910	1	298,0 кг
				3.501.2-139.3-4-603.000-01		ПРБ 2н
				Детали		
Б4		18	3.501.2-139.3-4-603.005-07	Уголок 125×80×10-В-ГОСТ 8510-86* (см. таблицу)		
				ℓ = 1200	1	18,7 кг
		10	- 05	Уголок 125×80×10-В-ГОСТ 8510-86* (см. таблицу)		
				ℓ = 1200	1	18,7 кг
Б4		15	3.501.2-139.3-4-603.006	Лист 16 ГОСТ 19903-74* (см. таблицу)		
				300 × 7910	1	298,0 кг
Б4		16	3.501.2-139.3-4-603.007	Лист 16 ГОСТ 19903-74* (см. таблицу)		
				300 × 7910	1	298,0 кг
				3.501.2-139.3-4-603.000-02		ПРБ 3
				Детали		
Б4		17	3.501.2-139.3-4-603.005 - 06	Уголок 125×80×10-В-ГОСТ 8510-86* (см. таблицу)		
				ℓ = 1200	1	18,7 кг
		7	- 02	Уголок 125×80×10-В-ГОСТ 8510-86* (см. таблицу)		
				ℓ = 1200	1	18,7 кг

Формат	Зона	Поз	Обозначение	Наименование	Кол.	Примечание
Б4		15	3.501.2-139.3-4-603.006 - 01	Лист 16 ГОСТ 19903-74* (см. таблицу)		
				300 × 7910	1	298,0 кг
Б4		16	3.501.2-139.3-4-603.007	Лист 16 ГОСТ 19903-74* (см. таблицу)		
				300 × 7910	1	298,0 кг
				3.501.2-139.3-4-603.000-03		ПРБ 3н
				Детали		
Б4		18	3.501.2-139.3-4-603.005-07	Уголок 125×80×10-В-ГОСТ 8510-86* (см. таблицу)		
				ℓ = 1200	1	18,7 кг
		10	- 05	Уголок 125×80×10-В-ГОСТ 8510-86* (см. таблицу)		
				ℓ = 1200	1	18,7 кг
Б4		15	3.501.2-139.3-4-603.006 - 01	Лист 16 ГОСТ 19903-74* (см. таблицу)		
				300 × 7910	1	298,0 кг
Б4		16	3.501.2-139.3-4-603.007	Лист 16 ГОСТ 19903-74* (см. таблицу)		
				300 × 7910	1	298,0 кг
				3.501.2-139.3-4-603.000-04		ПРБ 4
				Детали		
Б4		17	3.501.2-139.3-4-603.005 - 06	Уголок 125×80×10-В-ГОСТ 8510-86* (см. таблицу)		
				ℓ = 1200	1	18,7 кг
		7	- 02	Уголок 125×80×10-В-ГОСТ 8510-86* (см. таблицу)		
				ℓ = 1200	1	18,7 кг

Взам. инв. №

Подпись и дата

Инв. № подл.

Формат	Зона	Поз.	Обозначение	Наименование	Кол.	Примечание
Б4		15	3.501.2-139.3-4-603.006-02	Лист 16 ГОСТ 19903-74* (см. таблицу)		
				300×7910	1	298,0 кг
Б4		16	3.501.2-139.3-4-603.007-01	Лист 16 ГОСТ 19903-74* (см. таблицу)		
				300×7910	1	298,0 кг
				3.501.2-139.3-4-603.000-05		ПРБ 5
				Детали		
Б4		17	3.501.2-139.3-4-603.005-06	Уголок 125×80×10-В-ГОСТ 8510-86* (см. таблицу)		
				ℓ = 1200	1	18,7 кг
		7	-02	Уголок 125×80×10-В-ГОСТ 8510-86* (см. таблицу)		
				ℓ = 1200	1	18,7 кг
Б4		15	3.501.2-139.3-4-603.006-03	Лист 16 ГОСТ 19903-74* (см. таблицу)		
				300×7910	1	298,0 кг
Б4		16	3.501.2-139.3-4-603.007-01	Лист 16 ГОСТ 19903-74* (см. таблицу)		
				300×7910	1	298,0 кг
				3.501.2-139.3-4-603.000-06		ПРБ 6
				Детали		
Б4		17	3.501.2-139.3-4-603.005-06	Уголок 125×80×10-В-ГОСТ 8510-86* (см. таблицу)		
				ℓ = 1200	1	18,7 кг
		7	-02	Уголок 125×80×10-В-ГОСТ 8510-86* (см. таблицу)		
				ℓ = 1200	1	18,7 кг
Б4		15	3.501.2-139.3-4-603.006-02	Лист 16 ГОСТ 19903-74* (см. таблицу)		
				300×7910	1	298,0 кг

Формат	Зона	Поз.	Обозначение	Наименование	Кол.	Примечание
Б4		16	3.501.2-139.3-4-603.007-02	Лист 16 ГОСТ 19903-74* (см. таблицу)		
				300×7910	1	298,0 кг
				3.501.2-139.3-4-603.000-07		ПРБ 6 н
				Детали		
Б4		18	3.501.2-139.3-4-603.005-07	Уголок 125×80×10-В-ГОСТ 8510-86* (см. таблицу)		
				ℓ = 1200	1	18,7 кг
		10	-05	Уголок 125×80×10-В-ГОСТ 8510-86* (см. таблицу)		
				ℓ = 1200	1	18,7 кг
Б4		15	3.501.2-139.3-4-603.006-02	Лист 16 ГОСТ 19903-74* (см. таблицу)		
				300×7910	1	298,0 кг
Б4		16	3.501.2-139.3-4-603.007-02	Лист 16 ГОСТ 19903-74* (см. таблицу)		
				300×7910	1	298,0 кг
				3.501.2-139.3-4-603.000-08		ПРБ 7
				Детали		
Б4		17	3.501.2-139.3-4-603.005-06	Уголок 125×80×10-В-ГОСТ 8510-86* (см. таблицу)		
				ℓ = 1200	1	18,7 кг
		7	-02	Уголок 125×80×10-В-ГОСТ 8510-86* (см. таблицу)		
				ℓ = 1200	1	18,7 кг
Б4		15	3.501.2-139.3-4-603.006-03	Лист 16 ГОСТ 19903-74* (см. таблицу)		
				300×7910	1	298,0 кг

Инв.№ подл. | Подпись и дата | Взам. инв.№

Формат	Зона	Поз.	Обозначение	Наименование	Кол.	Примечание
Б4		16	3.501.2-139.3-4-603.007-02	Лист 16 ГОСТ 19903-74* (см. таблицу)		
				300×7910	1	298,0 кг
				3.501.2-139.3-4-603.000-09		ПРБ 7 Н
				Детали		
Б4		18	3.501.2-139.3-4-603.005-07	Уголок 125×80×10-В-ГОСТ 8510-86* (см. таблицу)		
				ℓ = 1200	1	18,7 кг
		10	-05	Уголок 125×80×10-В-ГОСТ 8510-86* (см. таблицу)		
				ℓ = 1200	1	18,7 кг
Б4		15	3.501.2-139.3-4-603.006-03	Лист 16 ГОСТ 19903-74* (см. таблицу)		
				300×7910	1	298,0 кг
Б4		16	3.501.2-139.3-4-603.007-02	Лист 16 ГОСТ 19903-74* (см. таблицу)		
				300×7910	1	298,0 кг
				3.501.2-139.3-4-603.000-10		ПРБ 8
				Детали		
Б4		18	3.501.2-139.3-4-603.005-07	Уголок 125×80×10-В-ГОСТ 8510-86* (см. таблицу)		
				ℓ = 1200	1	18,7 кг
		10	-05	Уголок 125×80×10-В-ГОСТ 8510-86* (см. таблицу)		
				ℓ = 1200	1	18,7 кг
Б4		15	3.501.2-139.3-4-603.006-04	Лист 16 ГОСТ 19903-74* (см. таблицу)		
				300×7910	1	298,0 кг
Б4		16	3.501.2-139.3-4-603.007	Лист 16 ГОСТ 19903-74* (см. таблицу)		
				300×7910	1	298,0 кг

Формат	Зона	Поз.	Обозначение	Наименование	Кол.	Примечание
				3.501.2-139.3-4-603.000-11		ПРБ 8Н
				Детали		
Б4		17	3.501.2-139.3-4-603.005-06	Уголок 125×80×10-В-ГОСТ 8510-86* (см. таблицу)		
				ℓ = 1200	1	18,7 кг
		7	-02	Уголок 125×80×10-В-ГОСТ 8510-86* (см. таблицу)		
				ℓ = 1200	1	18,7 кг
Б4		15	3.501.2-139.3-4-603.006-04	Лист 16 ГОСТ 19903-74* (см. таблицу)		
				300×7910	1	298,0 кг
Б4		16	3.501.2-139.3-4-603.007	Лист 16 ГОСТ 19903-74* (см. таблицу)		
				300×7910	1	298,0 кг
				3.501.2-139.3-4-603.000-12		ПРБ 9
				Детали		
Б4		18	3.501.2-139.3-4-603.005-07	Уголок 125×80×10-В-ГОСТ 8510-86* (см. таблицу)		
				ℓ = 1200	1	18,7 кг
		10	-05	Уголок 125×80×10-В-ГОСТ 8510-86* (см. таблицу)		
				ℓ = 1200	1	18,7 кг
Б4		15	3.501.2-139.3-4-603.006-05	Лист 16 ГОСТ 19903-74* (см. таблицу)		
				300×7910	1	298,0 кг
Б4		16	3.501.2-139.3-4-603.007	Лист 16 ГОСТ 19903-74* (см. таблицу)		
				300×7910	1	298,0 кг

Инв.№ подл. | Подпись и дата | Взам. инв.№

Формат	Зона	Поз.	Обозначение	Наименование	Кол.	Примечание
				3.501.2-139.3-4-603.000-13		ПРБ 9 н
				Детали		
Б4		17	3.501.2-139.3-4-603.005 -06	Уголок 125×80×10-В-ГОСТ 8510-86* (см. таблицу)		
				ℓ = 1200	1	18,7 кг
		7	-02	Уголок 125×80×10-В-ГОСТ 8510-86* (см. таблицу)		
				ℓ = 1200	1	18,7 кг
Б4		15	3.501.2-139.3-4-603.006 - 05	Лист 16 ГОСТ 19903-74* (см. таблицу)		
				300×7910	1	298,0 кг
Б4		16	3.501.2-139.3-4-603.007	Лист 16 ГОСТ 19903-74* (см. таблицу)		
				300×7910	1	298,0 кг
				3.501.2-139.3-4-603.000-14		ПРБ 10
				Детали		
Б4		18	3.501.2-139.3-4-603.005-07	Уголок 125×80×10-В-ГОСТ 8510-86* (см. таблицу)		
				ℓ = 1200	1	18,7 кг
		10	-05	Уголок 125×80×10-В-ГОСТ 8510-86* (см. таблицу)		
				ℓ = 1200	1	18,7 кг
Б4		15	3.501.2-139.3-4-603.006 - 06	Лист 16 ГОСТ 19903-74* (см. таблицу)		
				300×7910	1	298,0 кг
Б4		16	3.501.2-139.3-4-603.007- 01	Лист 16 ГОСТ 19903-74* (см. таблицу)		
				300×7910	1	298,0 кг
				3.501.2-139.3-4-603.000-15		ПРБ 11
				Детали		

Формат	Зона	Поз.	Обозначение	Наименование	Кол.	Примечание
Б4		18	3.501.2-139.3-4-603.005-07	Уголок 125×80×10-В-ГОСТ 8510-86* (см. таблицу)		
				ℓ = 1200	1	18,7 кг
		10	-05	Уголок 125×80×10-В-ГОСТ 8510-86* (см. таблицу)		
				ℓ = 1200	1	18,7 кг
Б4		15	3.501.2-139.3-4-603.006 - 07	Лист 16 ГОСТ 19903-74* (см. таблицу)		
				300×7910	1	298,0 кг
Б4		16	3.501.2-139.3-4-603.007 - 01	Лист 16 ГОСТ 19903-74* (см. таблицу)		
				300×7910	1	298,0 кг
				3.501.2-139.3-4-603.000-16		ПРБ 12
				Детали		
Б4		18	3.501.2-139.3-4-603.005-07	Уголок 125×80×10-В-ГОСТ 8510-86* (см. таблицу)		
				ℓ = 1200	1	18,7 кг
		10	-05	Уголок 125×80×10-В-ГОСТ 8510-86* (см. таблицу)		
				ℓ = 1200	1	18,7 кг
Б4		15	3.501.2-139.3-4-603.006 - 06	Лист 16 ГОСТ 19903-74* (см. таблицу)		
				300×7910	1	298,0 кг
Б4		16	3.501.2-139.3-4-603.007 - 02	Лист 16 ГОСТ 19903-74* (см. таблицу)		
				300×7910	1	298,0 кг

Взам. инв. №

Подпись и дата

Инв. № подл.

1293К/22 | 72

3.501.2-139.3-4-603.000 | Лист 5

Формат	Зона	Поз.	Обозначение	Наименование	Кол.	Примечание
				3.501.2-139.3-4-603.000-17		ПРБ 12 н
				Детали		
Б4		17	3.501.2-139.3-4-603.005-06	Уголок 125×80×10-В-ГОСТ 8510-86* (см. таблицу)		
				С = 1200	1	18,7 кг
		7	-02	Уголок 125×80×10-В-ГОСТ 8510-86* (см. таблицу)		
				С = 1200	1	18,7 кг
Б4		15	3.501.2-139.3-4-603.006-06	Лист 16 ГОСТ 19903-74* (см. таблицу)		
				300 × 7910	1	298,0 кг
Б4		16	3.501.2-139.3-4-603.007-02	Лист 16 ГОСТ 19903-74* (см. таблицу)		
				300 × 7910	1	298,0 кг
				3.501.2-139.3-4-603.000-18		ПРБ 13
				Детали		
Б4		18	3.501.2-139.3-4-603.005-07	Уголок 125×80×10-Б-ГОСТ 8510-86* (см. таблицу)		
				С = 1200	1	18,7 кг
		10	-05	Уголок 125×80×10-Б-ГОСТ 8510-86* (см. таблицу)		
				С = 1200	1	18,7 кг
Б4		15	3.501.2-139.3-4-603.006-07	Лист 16 ГОСТ 19903-74* (см. таблицу)		
				300 × 7910	1	298,0 кг
Б4		16	3.501.2-139.3-4-603.007-02	Лист 16 ГОСТ 19903-74* (см. таблицу)		
				300 × 7910	1	298,0 кг
				3.501.2-139.3-4-603.000-19		ПРБ 13 н
				Детали		

Формат	Зона	Поз.	Обозначение	Наименование	Кол.	Примечание
Б4		17	3.501.2-139.3-4-603.005-06	Уголок 125×80×10-В-ГОСТ 8510-86* (см. таблицу)		
				С = 1200	1	18,7 кг
		7	-02	Уголок 125×80×10-В-ГОСТ 8510-86* (см. таблицу)		
				С = 1200	1	18,7 кг
Б4		15	3.501.2-139.3-4-603.006-07	Лист 16 ГОСТ 19903-74* (см. таблицу)		
				300 × 7910	1	298,0 кг
Б4		16	3.501.2-139.3-4-603.007-02	Лист 16 ГОСТ 19903-74* (см. таблицу)		
				300 × 7910	1	298,0 кг
			Дополнительный номер продольной ПРБ должен дополнительному номеру пролетного строения	исполнения балки соответствовать исполнения		

Инв. № подл. | Подпись и дата | Взам. инв. №

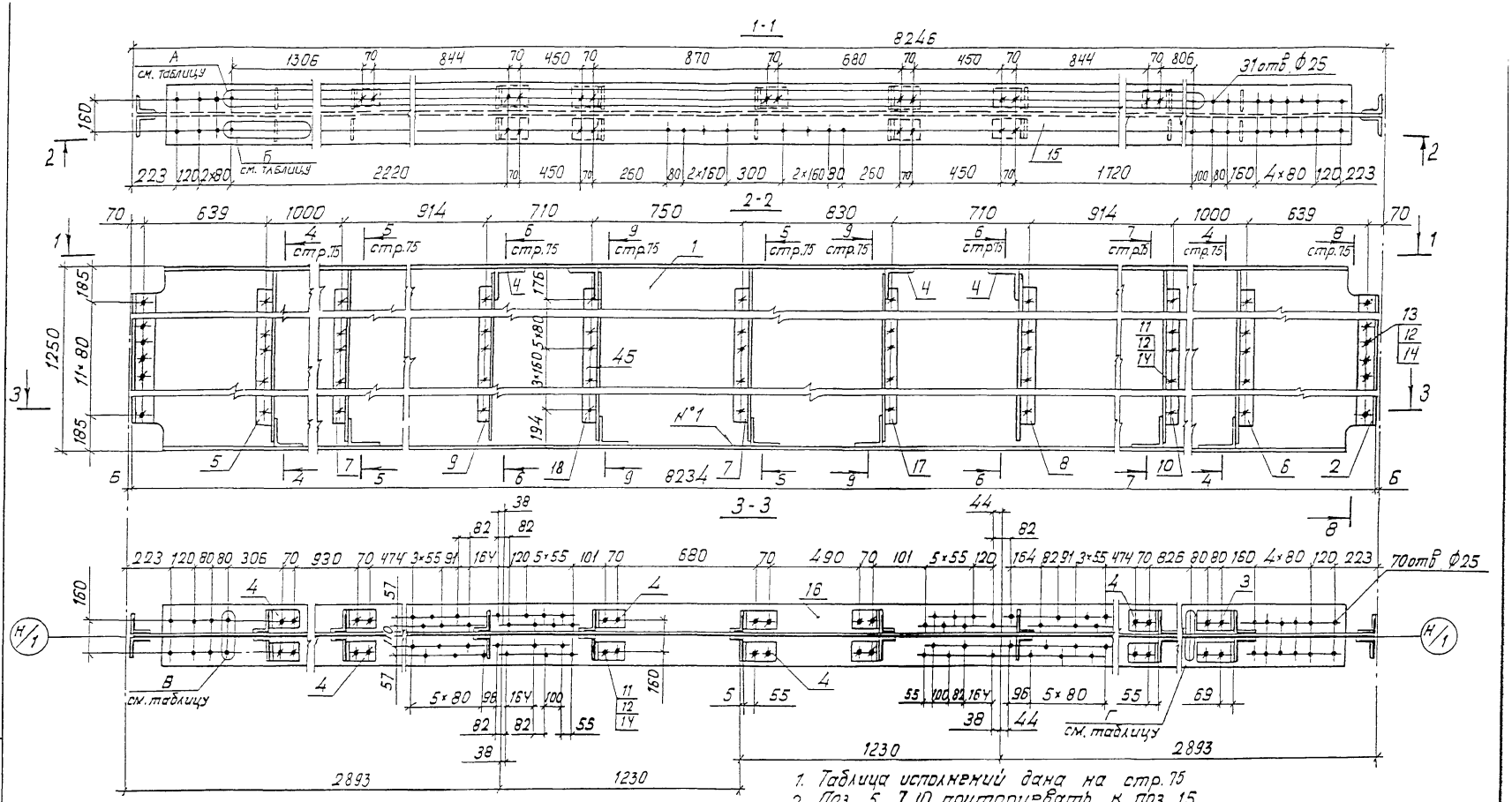

1. Таблица исполнений дана на стр. 75
2. Поз. 5...7,10 приторцевать к поз. 15
3. Схема расположения поз. 5...10,17,18 дана на рис. 6 для исполнений 3.501.2-139.3-4-603.000-01,-03,-07,-09.

Нач. отд.	Жонов		
Н.контр.	Колотушкина		
Гл. спец.	Корноухов		
ГИП	Фрочкель		
Рук. гр.	Ярлыкова		
Инж.	Улупова		

Нач. отд.	Корноухов	
ГИП	Бялик	
Рук. гр.	Козлова	
Инж.	Лобода	
Корректировка		1998

3.501.2-139.3-4-603.000 СБ

Балка продольная ПРБ (ПРБ2... ПРБ7) Сборочный чертеж

Стадия	Масса	Масштаб
Р	1967.2	1:20
Лист 1	Листов 2	

Гипротрансмост

1293К/22 | 74

Копировал Карпова

Инв. № подл. | Подпись и дата | Взам. инв. №

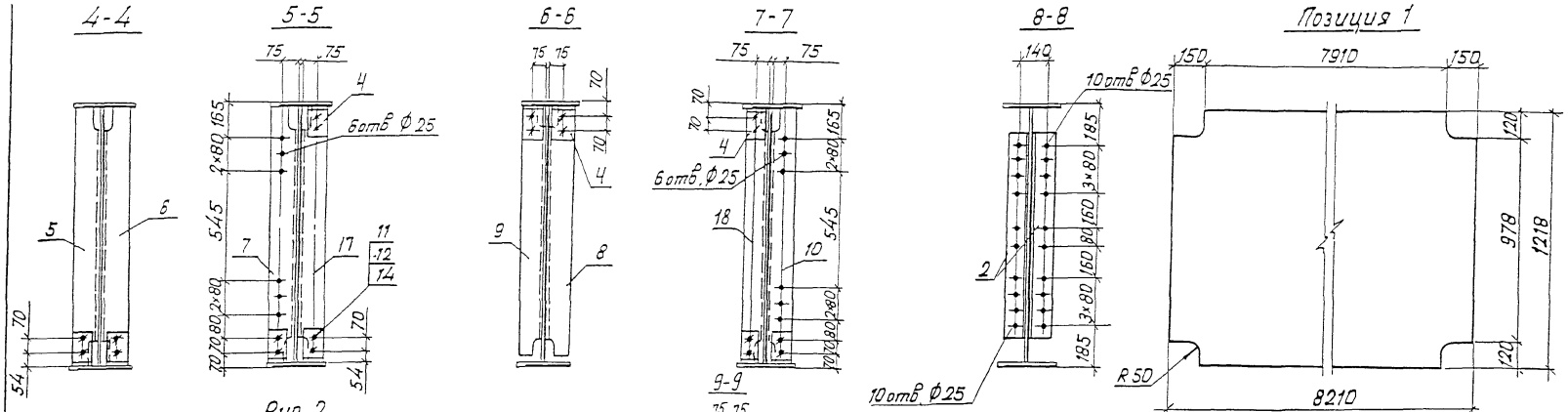

Изображено	Марка	Рис для А	Б	В	Г	Зеркальное отражение	Марка
3.501.2-139.3-4-603.000	ПРБ2	2	—	—	—	3.501.2-139.3-4-603.000-01	ПРБ2М
-02	ПРБ3	7	—	—	—	-03	ПРБ3М
-04	ПРБ4	3	4	5	—	——	—
-05	ПРБ5	8	4	5	—	——	—
-06	ПРБ6	3	4	5	5	-07	ПРБ6М
-08	ПРБ7	8	4	5	5	-09	ПРБ7М

Нач отд	Корноухов		
ГИП	Блик		
Рук гр	Козлова		
Инж	Лобода		
Корректировка		1998	

1293К/22 | 75

3.501.2-139.3-4-603.000 СБ | Лист 2

Копировал Карпова

Формат А3

Взам. инв. №

Подпись и дата

Инв. № подл.

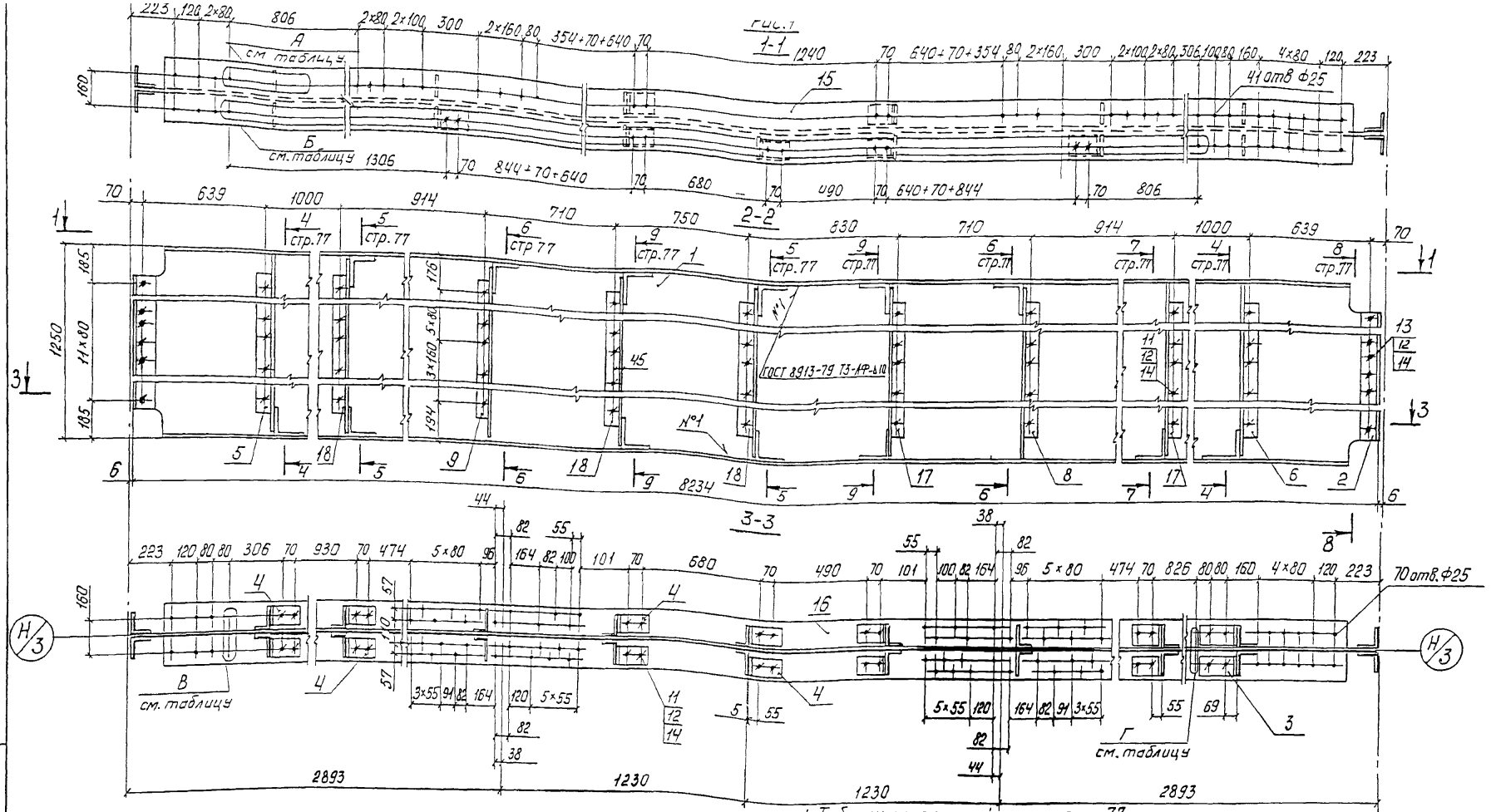

1. Таблицу исполнений см. на стр. 77
2. Поз. 5,6,7,10 приторцевать к поз. 15.
3. Схема расположения поз.5. 10,17,18 дана на рис. 6 для 603.000-11,-13,-17,-19

Нач. отд	Монов	
Н. контр	Колотушкин	
Гл. спец	Корчоухов	
ГИП	Френкель	
Рук. гр.	Ярлыкова	
Инж.	Улупова	

Нач отд	Корчоухов	
ГИП	Балик	
Рук гр	Козлова	
Инж	Лобода	
Корректировка		1998

1293К/22 | 76

3.501.2-139.3-4-603.000-10СБ

Балка продольная ПРБ (ПРБ 8... ПРБ 13)
Сборочный чертеж

Стадия	Масса	Масштаб
Р	1967.2	1:20
Лист 1	Листов 2	

Гипротрансмост

Инв.№ подл. | Подпись и дата | Взам. инв. №

Копировал: Ивинская Формат А3

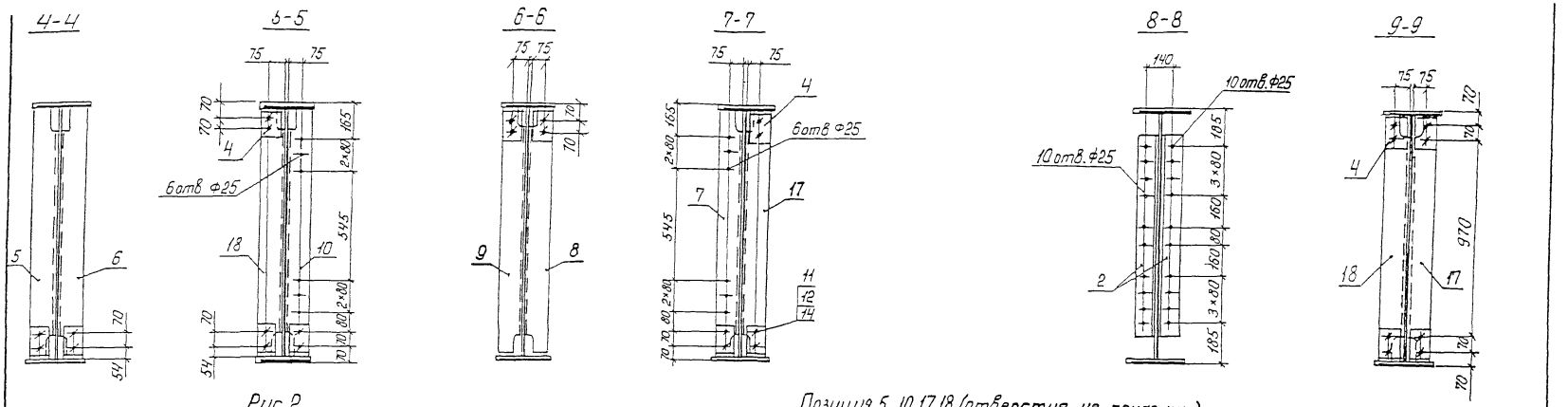

Рис.2

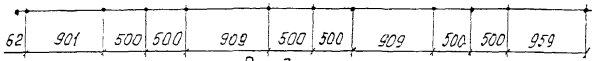

Рис.3

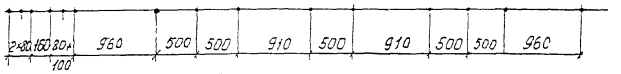

Рис.4

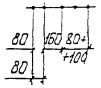

Рис.5

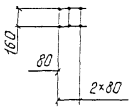

Рис.6

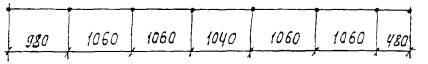

Рис.7

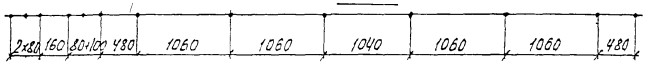

Позиция 5 10,17 18 (отверстия не показаны)

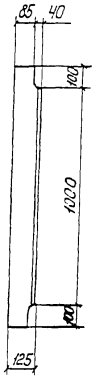

Рис.8

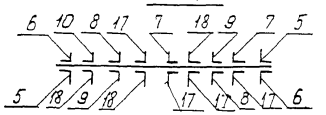

Изображено	Марка	Рис. для А	Б	В	Г	Зеркальное отражение	Марка
3.501.2-139.3-4-603.000-10	ПРБ8	—	2	—	—	3.501.2-139.3-4-603.000-11	ПРБ8н
-12	ПРБ9	—	6	—	—	-13	ПРБ9н
-14	ПРБ10	4	3	5	—	——	—
-15	ПРБ11	4	7	5	—	——	—
-16	ПРБ12	4	3	5	5	-17	ПРБ12н
-18	ПРБ13	4	7	5	5	-19	ПРБ13н

Корноухов		
Бялик		
Козлова		
Лобода		
тировка	1998	

1293К/22 | 77

3.501.2-139.3-4-603.000-10 СБ | Лист 2

Копировал: Ивинская

Формат А3

Взам. инв. №

Подпись и дата

Инв. № подл.

Формат	Зона	Поз	Обозначение	Наименование	Кол	Примечание
				Документация		
А3			3.501.2-139.3-4-604.000 СБ	Сборочный чертеж		
А3			3.501.2-139.3-4-604.000-02СБ	Сборочный чертеж		
				Детали		
Б4		1	3.501.2-139.3-4-604.001	Стенка		
				Лист Б10 ГОСТ 19903-74* (см. таблицу)		
				1218 × 5460	1	516,6 кг
Б4		2	3.501.2-139.3-4-604.002	Ребро		
				Уголок 100×100×12-В-ГОСТ 8509-86 (см таблицу)		
				ℓ = 980	4	17,5 кг
Б4		3	3.501.2-139.3-4-604.003	Крепление ребер		
				Уголок 200×200×12-В-ГОСТ 8509-86 (см. таблицу)		
				ℓ = 100	4	3,7 кг
Б4		4	3.501.2-139.3-4-604.004	Крепление ребер		
				Уголок 160×160×12-В-ГОСТ 8509-86 (см. таблицу)		
				ℓ = 100	9	2,9 кг
Б4		5	3.501.2-139.3-4-604.005	Крепление ребер		
				Уголок 160×160×12-В-ГОСТ 8509-86 (см таблицу)		
				ℓ = 135	1	4,0 кг
		6	-01	Крепление ребер		
				Уголок 160×160×12-В-ГОСТ 8509-86 (см. таблицу)		
				ℓ = 135	1	4,0 кг
Б4		7	3.501.2-139.3-4-604.006	Ребро		
				Уголок 125×80×10-В-ГОСТ 8510-86* (см. таблицу)		
				ℓ = 1200	2	18,7 кг
Б4		8	3.501.2-139.3-4-604.006-01	Ребро		
				Уголок 125×80×10-В-ГОСТ 8510-86* (см. таблицу)		
				ℓ = 1200	2	18,7 кг
		17	3.501.2-139.3-4-604.006-04	ℓ = 1200	2	18.7 кг
		18	3.501.2-139.3-4-604.006-05	ℓ = 1200	2	18,7 кг
				Стандартные изделия		
		9		Болт М22-6g×70.110 ГОСТ 22353-77*	105	0,312 кг
		10		Гайка М22-6Н.110 ГОСТ 22354-77*	129	0,108 кг
		11		Болт М22×80-6g.110 ГОСТ 22353-77*	24	0,341 кг
		12		Шайба 22 ГОСТ 22355-77*	258	0,059 кг
			Переменные данные	для исполнений:		
				3.501.2-139.3-4-604.000		
				Детали		
Б4		18	3.501.2-139.3-4-604.006-05	Ребро		
				Уголок 125×80×10-В-ГОСТ 8510-86* (см. таблицу)		
				ℓ = 1200	1	18.7 кг

Поз.	Материалы для дополнительного номера исполнения		
	01	02	03
1, 14, 15	15ХСНД ГОСТ 6713-91	15ХСНД-2 ГОСТ 6713-91	10ХСНД-3 ГОСТ 6713-91
2..8, 13, 16 18	15ХСНД ГОСТ 6713-91		10ХСНД ГОСТ 6713-91
9	Болт М22-6g×70.110 ГОСТ 22353-77*	Болт М22-6g×70.110 ХЛ1 ГОСТ 22353-77*	
10	Гайка М22-6Н.110 ГОСТ 22354-77*	Гайка М22-6Н.110.ХЛ1 ГОСТ 22354-77*	

1293К/22 | 78

Нач отд.	Монов	
Н. контр	Колотушкина	
Гл спец	Корноухов	
ГИП	Френкель	
Рук гр	Ярлыкова	
Инж.	Улупова	

3.501.2-139.3-4-604.000

Балка продольная ПРБ (ПРБ14 .... ПРБ17)

Стадия	Лист	Листов
Р	1	3

Гипротрансмост

Инв № подл | Подпись и дата | Взам. инв №

Нач отд | Корноухов | Гип | Бялик | Рук гр | Козлова | Инж | Лавида | Корректировка | 1998

Копировал: Ивинская Формат А3

Формат	Зона	Поз	Обозначение	Наименование	Кол	Примечание
БЧ		13	3.501.2-139.3-4-604.006-02	Ребро		
				Уголок 125×80×10-В-ГОСТ 8510-86* (см таблицу)		
				ℓ = 1200	1	18,7 кг
БЧ		14	3.501.2-139.3-4-604.007	Полка		
				Лист 16 ГОСТ 19903-74* (см. таблицу)		
				300 × 5160	1	194,4 кг
БЧ		15	3.501.2-139.3-4-604.008	Полка		
				Лист 16 ГОСТ 19903-74* (см. таблицу)		
				300 × 5160	1	194,4 кг
				3.501.2-139.3-4-612.000-01		ПРБ 15
				Детали		
БЧ		18	3.501.2-139.3-4-604.006-05	Ребро		
				Уголок 125×80×10-В-ГОСТ 8510-86* (см. таблицу)		
				ℓ = 1200	1	18,7 кг
		13	-02	Ребро		
				Уголок 125×80×10-В-ГОСТ 8510-86* (см. таблицу)		
				ℓ = 1200	1	18,7 кг
БЧ		14	3.501.2-139.3-4-604.007-01	Полка		
				Лист 16 ГОСТ 19903-74* (см. таблицу)		
				300 × 5160	1	194,4 кг
БЧ		15	3.501.2-139.3-4-604.008	Полка		
				Лист 16 ГОСТ 19903-74* (см таблицу)		
				300 × 5160	1	194,4 кг

Формат	Зона	Поз	Обозначение	Наименование	Кол	Примечание
				3.501.2-139.3-4-604.000-02		ПРБ 16
				Детали		
БЧ		17	3.501.2-139.3-4-604.006-04	Ребро		
				Уголок 125×80×10-В-ГОСТ 8510-86* (см. таблицу)		
				ℓ = 1200	1	18,7 кг
БЧ		14	3.501.2-139.3-4-604.007-02	Полка		
				Лист 16 ГОСТ 19903-74* (см. таблицу)		
				300 × 5160	1	194,4 кг
БЧ		15	3.501.2-139.3-4-604.008-01	Полка		
				Лист 16 ГОСТ 19903-74* (см. таблицу)		
				300 × 5160	1	194,4 кг
БЧ		16	3.501.2-139.3-4-604.006-03	Ребро		
				Уголок 125×80×10-В-ГОСТ 8510-86* (см. таблицу)		
				ℓ = 1200	1	18,7 кг
				3.501.2-139.3-4-604.000-03		ПРБ 17
				Детали		
БЧ		17	3.501.2-139.3-4-604.006-04	Ребро		
				Уголок 125×80×10-В-ГОСТ 8510-86* (см. таблицу)		
				ℓ = 1200	1	18,7 кг

Инв. № подл. | Подпись и дата | Взам. инв. №

Форма	Зона	Поз.	Обозначение	Наименование	Кол.	Примечание
БЧ		14	3.501.2-139.3-4-604.007-03	Полка		
				Лист 16 ГОСТ 19903-74* (см. таблицу)		
				300×5160	1	194,4кг
БЧ		15	3.501.2-139.3-4-604.008-01	Полка		
				Лист 16 ГОСТ 19903-74* (см. таблицу)		
				300×5160	1	194,4кг
БЧ		16	3.501.2-139.3-4-604.006-03	Ребро		
				Уголок 125×80×10-В-ГОСТ 8510-86* (см. таблицу)		
				ℓ = 1200	1	18,7кг
			Дополнительный номер исполнения балки продольной ПРБ должен соответствовать дополнительному номеру строения.	исполнения пролетного		

Взам. инв. №

Подпись и дата

Инв. № подл.

1293К/22	80
3.501.2-139.3-4-604.000	Лист 3

Копировал: Ивинская Формат А3

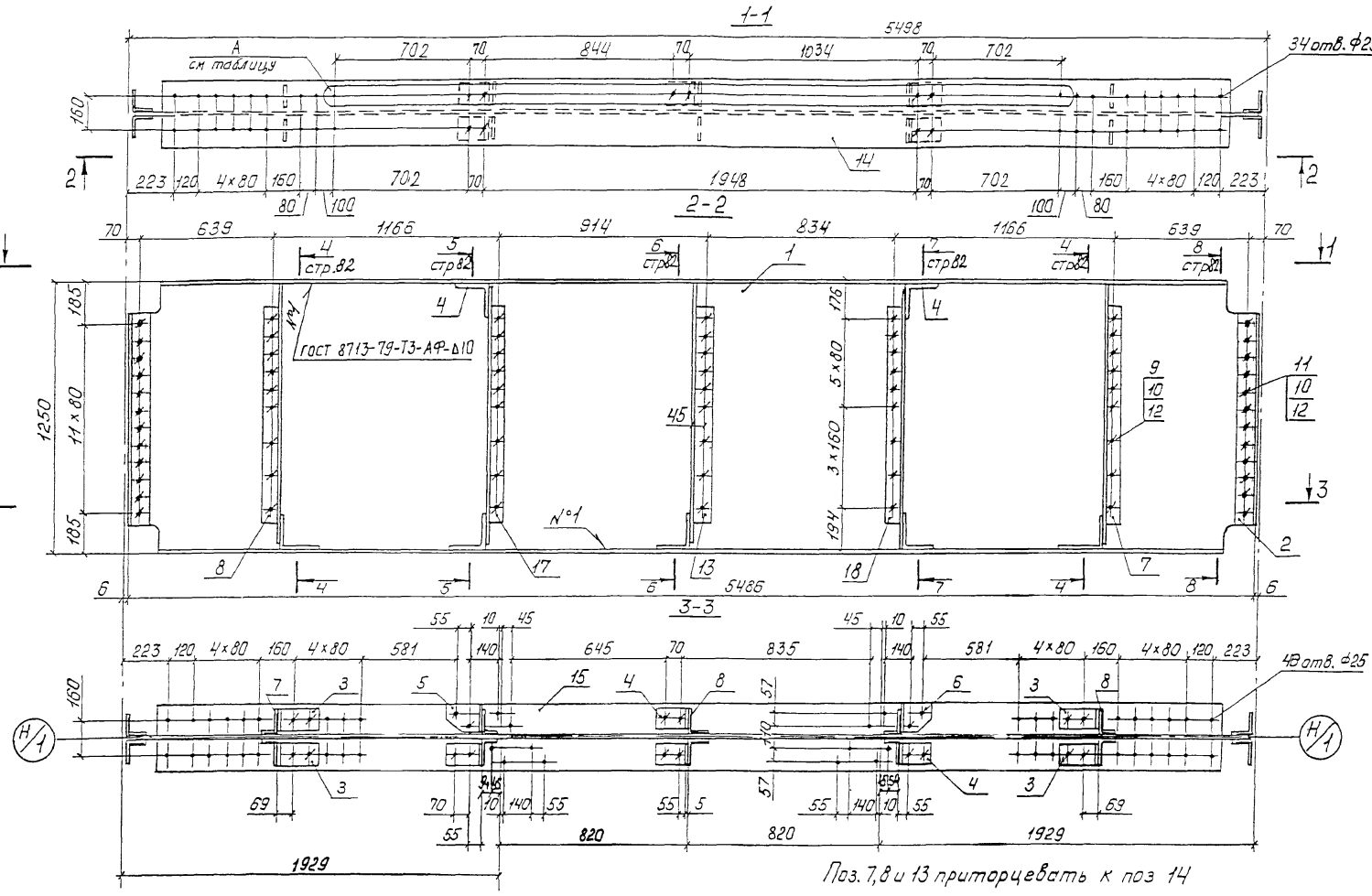

Обозначение	Марка	Рис для А
3.501.2-139.3-4-604.000	ПРБ14	3
-01	ПРБ15	2

Нач отд	Монов	
Н контр	Колотушкин	
Гл спец	Корноухов	
ГИП	Френкель	
Рук. гр	Ярлыкова	
Инж	Улупова	

Нач отд	Корноухов	
ГИП	Бялик	
Рук гр	Козлова	
Инж	Лобова	
Корректировка		1998

1293К/22 | 81

3.501.2-139.3-4-604.000 СБ

Балка продольная ПРБ (ПРБ14, ПРБ15) Сборочный чертеж

Стадия	Масса	Масштаб
Р	1281.4	1:20
Лист 1	Листов 2	

Гипротрансмост

Инв.№ подл. | Подпись и дата | Взам. инв.№

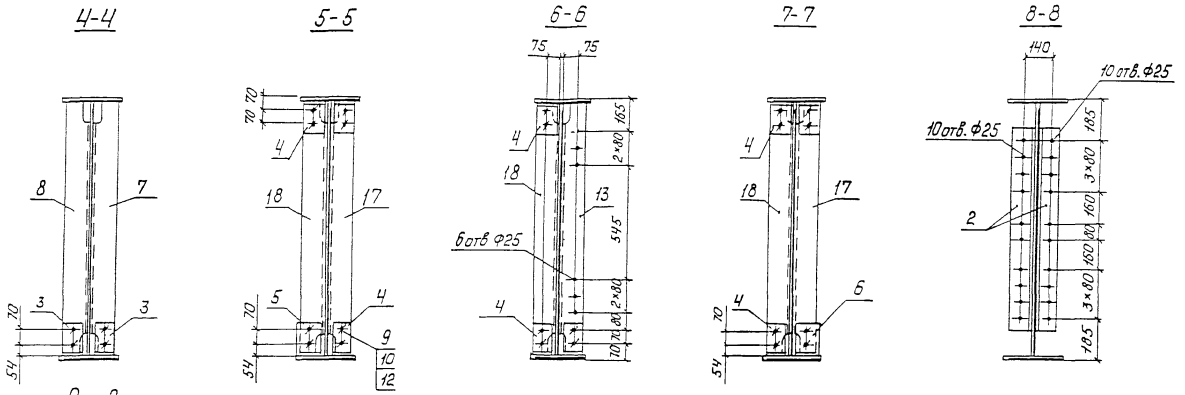

Рис. 2

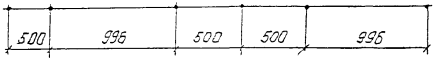

Позиция 1

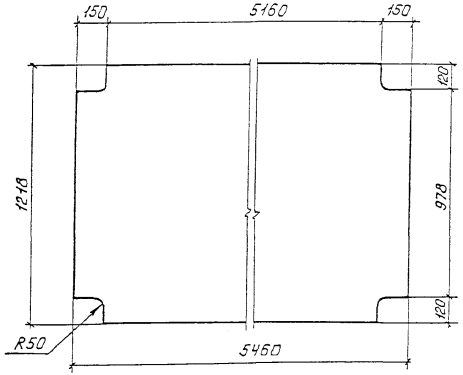

Позиция 3
м 1:10

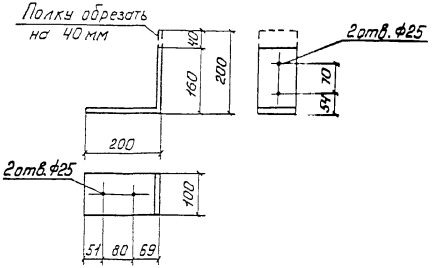

Рис. 3

Позиция 5
м 1:10

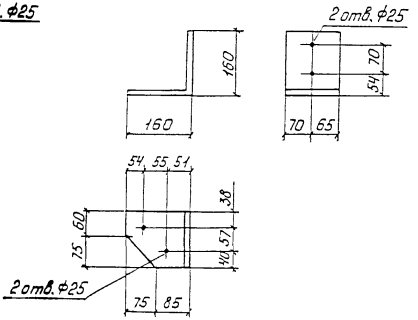

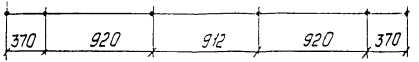

Нач. отд	Корноухов	
ГИП	Балик	
Рук. гр	Козлова	
Инж.	Лобода	
Корректировка		1998

1293К/22 | 82

3.501.2-139.3-4-604.000СБ | Лист 2

Инв. № подл. | Подпись и дата | Взам. инв. №

Копировал: Ивинская

Формат А3

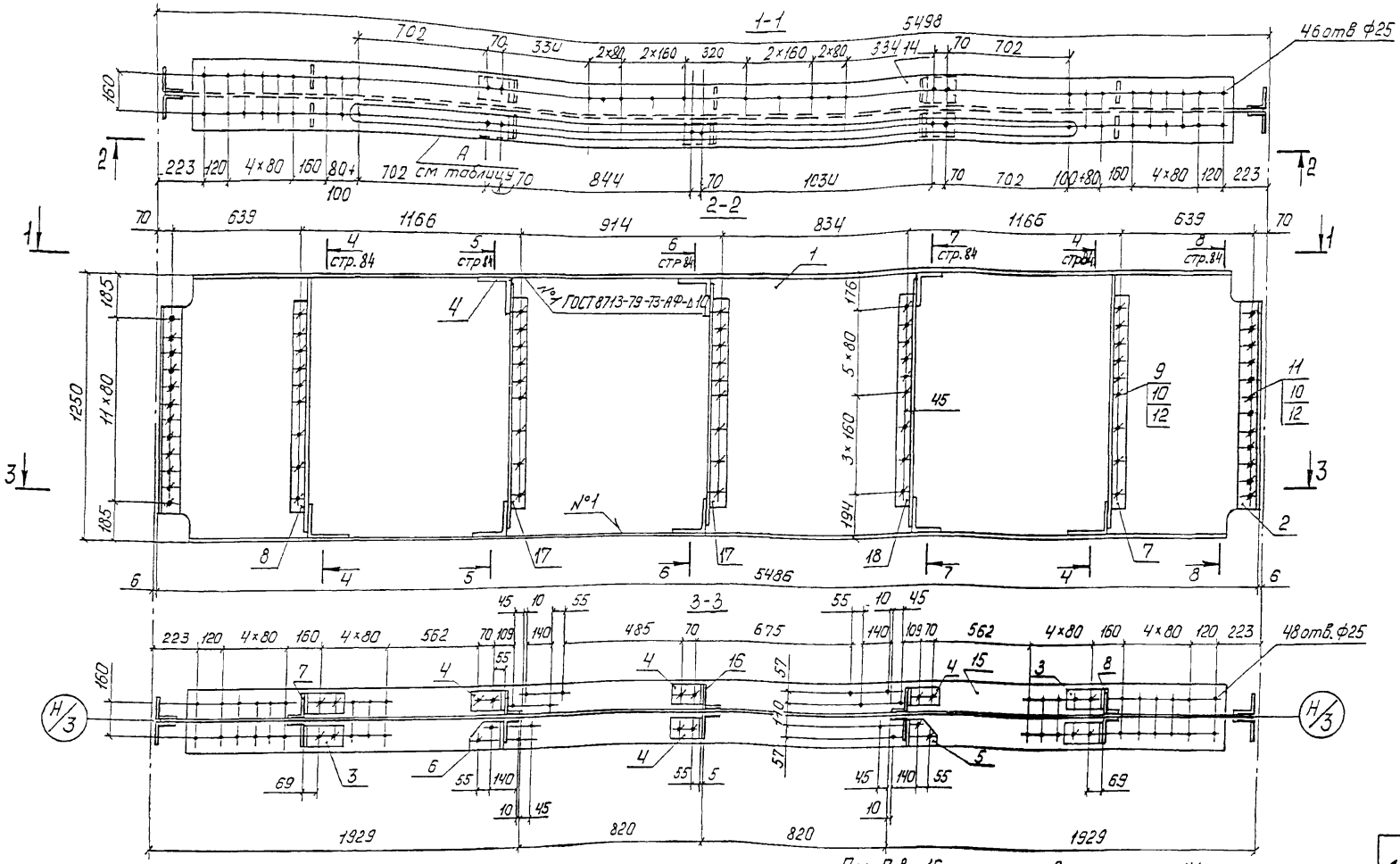

Обозначение	Марка	Рис. для А
3.501.2-139.3-4-604.000-02	ПРБ16	3
-03	ПРБ17	2

Нач. отд	Корноухов	
ГИП	Бялик	
Рук. гр	Козлова	
Инж	Ловода	
Корректировка		1998

Нач. отд	Монов	
Н. контр.	Колотушкина	
Гл. спец	Корноухов	
ГИП	Френкель	
Рук. гр.	Яелыкова	
Инж.	Улупова	

1293К/22 | 83

3.501.2-139.3-4-604.000-02 СБ

Балка продольная ПРБ (ПРБ16, ПРБ17) Сборочный чертеж

Стадия	Масса	Масштаб
Р	1281.4	1:20
Лист 1	Листов 2	

Гипротрансмост

Инв.№ подл. | Подпись и дата | Взам. инв.№

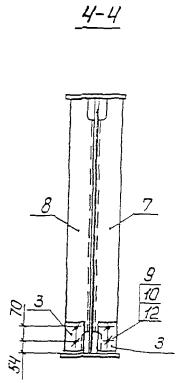

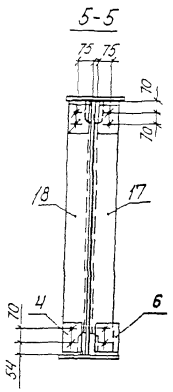

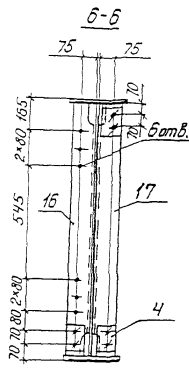

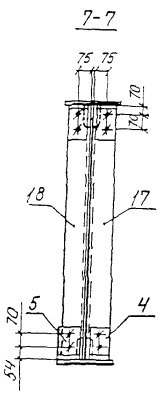

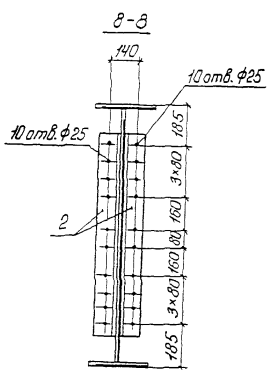

Рис. 2

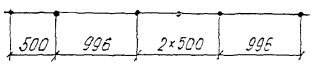

Рис. 3

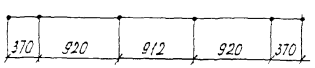

Позиция 7,8,13,16,18 (отверстия не показаны)

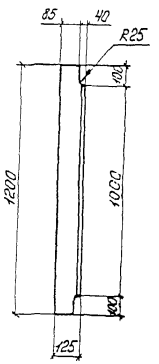

Позиция 1

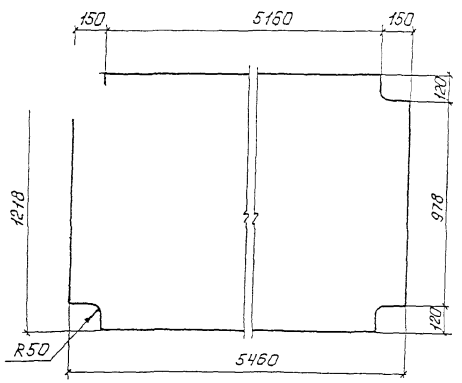

Нач. отд.	Корноухов		
ГИП	Бялик		
Рук. гр.	Козлова		
Инж.	Лобода		
Корректировка		1998	

1293К/22 | 84

3.501.2-139.3-4-604.000-02СБ | Лист 2

Копировал Ивинская

Формат А3

Инв.№ подл. | Подпись и дата | Взам. инв.№

Формат	Зона	Поз.	Обозначение	Наименование	Кол.	Примечание
				Документация		
А3			3.501.2-139.3-4-605.000 СБ	Сборочный чертеж		
				Детали		
Б4		1	3.501.2-139.3-4-605.001	Фасонка		
				Лист Б10 ГОСТ 19903-74*		
				(см. таблицу)		
				325 х 400	2	8,6 кг
Б4		2	3.501.2-139.3-4-605.002	Фасонка		
				Лист Б10 ГОСТ 19903-74*		
				(см таблицу)		
				240 х 385	2	5,8 кг
Б4		3	3.501.2-139.3-4-605.003	Распорка		
				Уголок 90х90х9-В-ГОСТ8509-86		
				(см таблицу)		
				ℓ = 1390	1	16,7 кг
		4	-01	Распорка		
				Уголок 90х90х9-В-ГОСТ8509-86		
				(см. таблицу)		
				ℓ = 1390	1	16,7 кг
Б4		5	3.501.2-139.3-4-605.004	Диагональ		
				Уголок 90х90х9-В-ГОСТ8509-86		
				(см. таблицу)		
				ℓ = 970	2	11,8 кг
				Стандартные изделия		
		6		Заклепка 22х55.10 ГОСТ 10299-80	29	0,231 кг
				Переменные данные для исполнений:		
				3.501.2-139.3-4-605.000		РПБ1
				Детали		

Формат	Зона	Поз.	Обозначение	Наименование	Кол.	Примечание
Б4		7	3.501.2-139.3-4-605.005	Фасонка		
				Лист Б10 ГОСТ 19903-74*		
				(см. таблицу)		
				480 х 520	1	18,4 кг
				3.501.2-139.3-4-605.000-01		РПБ2
				Детали		
		7	-01	Фасонка		
				Лист Б10 ГОСТ 19903-74*		
				(см. таблицу)		
				320 х 520	1	13,1 кг
			Дополнительный номер	исполнения распорки РПБ		
			должен соответствовать	дополнительному		
			номеру исполнения	пролетного строения		

Поз.	Материалы для дополнительного номера исполнения		
	01	02	03
1, 2, 7	15ХСНД ГОСТ 6713-91	15ХСНД-2 ГОСТ 6713-91	10ХСНД-3 ГОСТ 6713-91
3, 4, 5	15ХСНД ГОСТ 6713-91		10ХСНД ГОСТ 6713-91

Нач. отд.	Корноухов	
ГИП	Бялик	
Рук. гр	Козлова	
Инж.	Лобода	
Корректировка		1998
Нач. отд.	Монов	
Н. контр.	Колотушкина	
Гл. спец.	Корноухов	
ГИП	Френкель	
Рук. гр	Ялыкова	
Инж.	Улупова	

1293К/22 | 85

3.501.2-139.3-4-605.000

Распорка РПБ (РПБ1, РПБ2)

Стадия	Лист	Листов
Р		1

Гипротрансмост

Инв. № подл. | Подпись и дата | Взам. инв. №

Рис.1

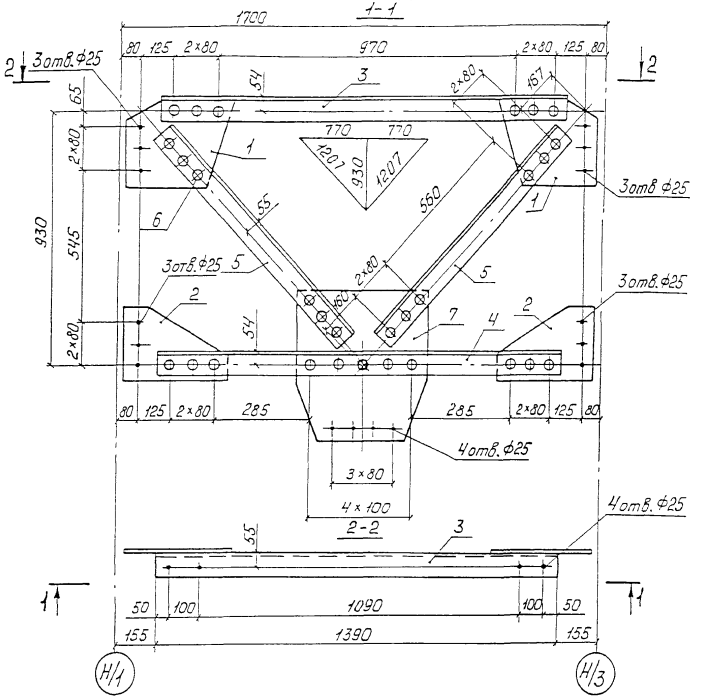

Позиция 1

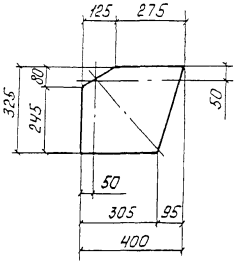

Позиция 2

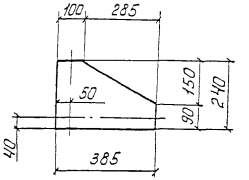

Позиция 7

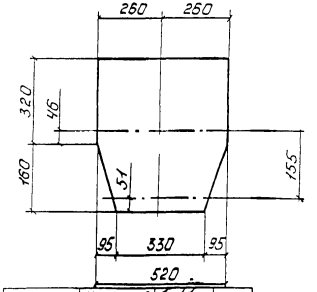

Рис.2

остальное - см. рис.1

1-1

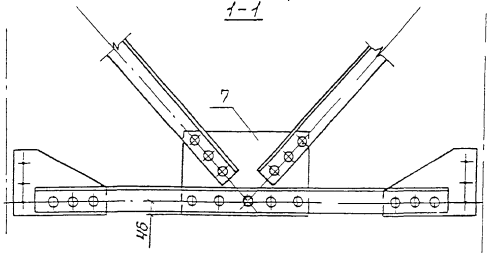

Обозначение	Марка	Рис	Масса, кг
3.501.2-139.3-4-605.000	РПБ1	1	110,9
-01	РПБ2	2	105,6

Нач. отд.	Корноухов		
ГИП	Бялик		
Рук. гр.	Козлова		
Инж.	Лобой		
Корректировка			1998

Нач. отд.	Монов		
Н. контр.	Колотушкина		
Гл. спец.	Корноухов		
ГИП	Френкель		
Рук. гр.	Ялыкова		
Инж.	Улупов		

1293К/22 | 86

3.501.2-139.3-4-605.000 СБ

Распорка РПБ (РПБ1, РПБ2) Сборочный чертеж

Стадия	Масса	Масштаб
Р	см. таблицу	1:15
Лист	Листов 1	

Гипротрансмост

Инв. № подл. | Подпись и дата | Взам. инв. №

3.501.2-139.3-4-606.000-изображено 3.501.2-139.3-4-606.000-01-зеркальное отражение

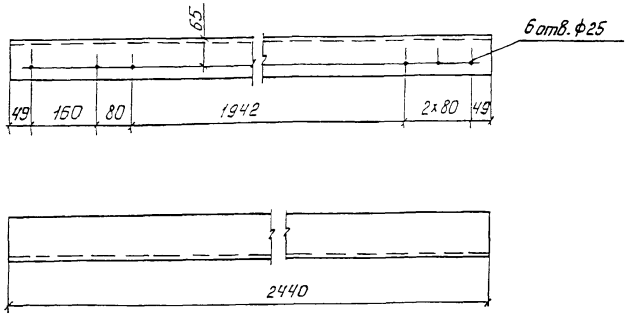

Материалы для дополнительного номера исполнения		
01	02	03
15ХСНД ГОСТ 6713-91		10ХСНД ГОСТ 6713-91

Дополнительный номер исполнения диагонали ДС должен соответствовать дополнительному номеру исполнения пролетного строения.

Нач. отд.	Корноухов		
ГИП	Бялик		
Рук. гр.	Козлова		
Инж.	Лобода		
Корректировка			1998
Нач. отд.	Монов		
Н. контр.	Колотушкина		
Гл. спец.	Корноухов		
ГИП	Френкель		
Рук. гр.	Ярлыкова		
Инж.	Улупова		

3.501.2-139.3-4-606.000

Диагональ ДС1

Стадия	Масса	Масштаб
Р	36,8	1:20
Лист	Листов 1	

Уголок 100×100×10-В-ГОСТ 8509-86 (см. таблицу)

Гипротрансмост

Инв. № подл. | Подпись и дата | Взам. инв. №

Формат А4

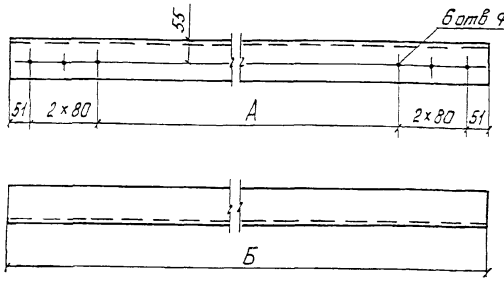

Таблица 1

Обозначение	Марка	А, мм.	Б, мм.	Масса, кг.
3.501.2-139.3-4-607.000	ДС2	1373	1795	21,9
-01	ДС3	1803	2225	27,1

Таблица 2

Материалы для дополнительного номера исполнения		
01	02	03
15ХСНД ГОСТ 6713-91		10ХСНД ГОСТ 6713-91

Дополнительный номер исполнения диагонали ДС должен соответствовать дополнительному номеру исполнения пролетного строения.

Нач. отд.	Корноухов		
ГИП	Бялик		
Рук. гр.	Козлова		
Инж.	Лобода		
Корректировка			1998
Нач. отд.	Монов		
Н. контр.	Колотушкина		
Гл. спец.	Корноухов		
ГИП	Френкель		
Рук. гр.	Ярлыкова		
Инж.	Улупова		

1293К/22 | 87

3.501.2-139.3-4-607.000

Диагональ ДС (ДС2, ДС3)

Стадия	Масса	Масштаб
Р	см. табл. 2	1:20
Лист	Листов 1	

Уголок 90×90×9-В-ГОСТ 8509-86 (см табл. 2)

Гипротрансмост

Инв. № подл. | Подпись и дата | Взам. инв. №

Копировал Ивинская

Формат	Зона	Поз.	Обозначение	Наименование	Кол.	Примечание
				Документация		
А3			3.501.2-139.3-4-710.100 СБ	Сборочный чертеж		
				Детали		
Б4		1	3.501.2-139.3-4-710.101	Фасонка		
				Лист Б10 ГОСТ 19903-74* (см. таблицу)		
				140 х 180	1	1,7 кг
			Переменные данные	для исполнений:		
				3.501.2-139.3-4-710.100		СС4
				Детали		
Б4		2	3.501.2-139.3-4-710.102	Стойка		
				Уголок 90х90х9-В-ГОСТ 8509-86 (см. таблицу)		
				ℓ = 2090	1	25,5 кг
				3.501.2-139.3-4-710.100-01		СС4Н
				Детали		
Б4		2	3.501.2-139.3-4-710.102-01	Стойка		
				Уголок 90х90х9-В-ГОСТ 8509-86 (см. таблицу)		
				ℓ = 2090	1	25,5 кг
				3.501.2-139.3-4-710.100-02		СС5
				Детали		
Б4		3	3.501.2-139.3-4-710.103	Фасонка		
				Лист Б10 ГОСТ 19903-74* (см. таблицу)		
				180 х 200	1	2,3 кг
Б4		4	3.501.2-139.3-4-710.104	Стойка		
				Уголок 90х90х9-В-ГОСТ 8509-86 (см. таблицу)		
				ℓ = 3105	1	37,8 кг

Формат	Зона	Поз.	Обозначение	Наименование	Кол.	Примечание
				3.501.2-139.3-4-710.100-03		СС5Н
				Детали		
Б4		3	3.501.2-139.3-4-710.103	Фасонка		
				Лист Б10 ГОСТ 19903-74* (см. таблицу)		
				180 х 200	1	2,3 кг
Б4		4	3.501.2-139.3-4-710.104-01	Стойка		
				Уголок 90х90х9-В-ГОСТ 8509-86 (см. таблицу)		
				ℓ = 3105	1	37,8 кг
			Дополнительный номер	исполнения стойки		
			должен соответствовать	дополнительному		
			номеру исполнения	пролетного строения		

Поз.	Материалы для дополнительного номера исполнения		
	01	02	03
1, 2, 3, 4	16Д ГОСТ 6713-91	15ХСНД ГОСТ 6713-91	

Инв.№ подл. | Подпись и дата | Взам.инв.№

		1293К/22	88
Нач.отд.	Матов	3.501.2-139.3-4-710.100	
Н.контр.	Колодникина		
Гл.спец.	Корнюхов		
ГИП	Френкель	Стойка СС (СС4, СС5)	Стадия: Р; Лист: ; Листов: 1
Рук.гр.	Ярлыкова		
Инж.	Капранов		Гипротрансмост

Рис. 1

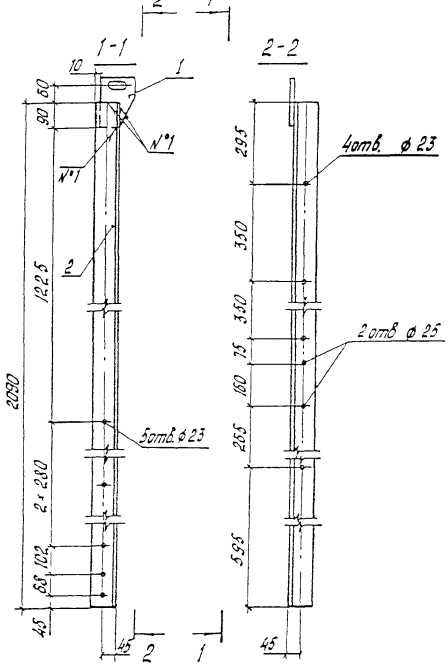

Рис. 2

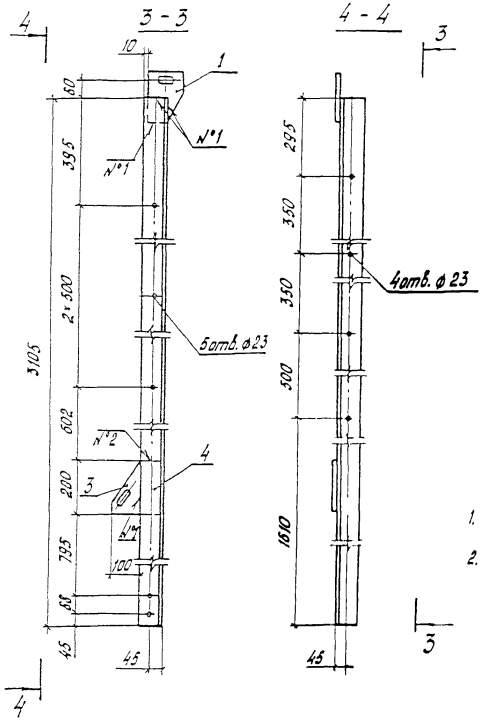

Позиция 1

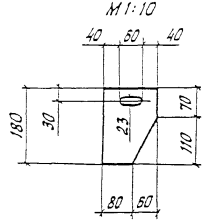

Позиция 3

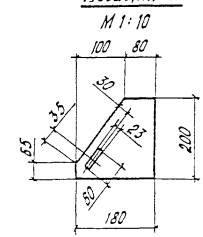

1. Сварные швы N°1 ГОСТ 5264-80-Н1-Δ6
2. Сварные швы N°2 ГОСТ 5264-80-Н1-Δ6□

Изображена	Марка	Рис.	Зеркальное отражение	Марка	Масса, кг
3.501.2-139.3-4-710.100	СС4	1	3.501.2-139.3-4-710.100-01	СС4.н	27,2
-02	СС5	2	-03	СС5.н	41,8
3.501.2-139.3-4-710.102	—	—	3.501.2-139.3-4-710.102-01	—	—
3.501.2-139.3-4-710.104	—	—	3.501.2-139.3-4-710.104-01	—	—

Нач. отд.	Монов	
Н.контр.	Калотушкина	
Гл. спец.	Кормоцков	
ГИП.	Френкель	
Рук. гр	Ярлыкова	
Инж	Постнагина	

1293К/22 | 89

3.501.2-139.3-4-710.100 СБ

Стойка СС (СС4, СС5)

Сборочный чертеж

Стадия	Масса	Масштаб
Р	см. таблицу	1:15
Лист	Листов 1	

Гипротрансмост

Копировал: Левых

Формат А3

Инв. № подл. | Подпись и дата | Взам. инв. №

Рис. 1

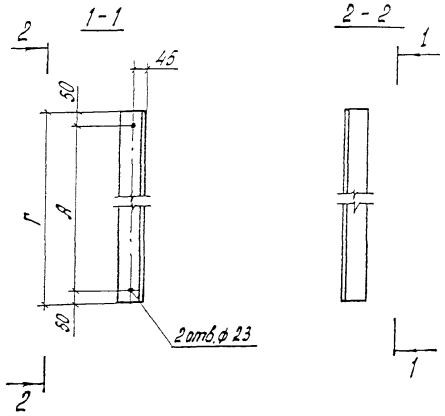

Рис. 2

Остальное - см. рис. 1

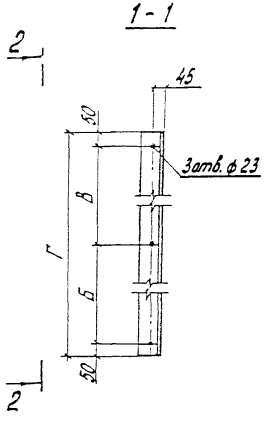

Таблица 1

Обозначение	Марка	Рис.	Размеры, мм А	Б	В	Г	Масса, кг
3.501.2-139.3-4-710.300	ПМП2	1	1520	—	—	1620	15,6
-01	ПМП3	1	1110	—	—	1210	11,6
-02	ПМП4	1	1480	—	—	1580	15,2
-03	ПМП5	2	—	2020	745	2865	27,6
-04	ПМП6	1	1820	—	—	1920	18,5

Таблица 2

Материалы для дополнительного номера исполнения		
01	02	03
16Д ГОСТ 6713-91	15ХСНД ГОСТ 6713-91	

Дополнительный номер исполнения поручня должен соответствовать дополнительному номеру исполнения пролетного строения

Нач.отд.	Момов		1293К/22	90
Н.контр.	Колотилкина			
Гл.спец.	Корноухов		3.501.2-139.3-4-710.300	
ГИП	Френкель			
Рук.гр.	Ярыкова		Поручень ПМП (ПМП2... ПМП6)	Стадия: Р; Масса: см. табл.1; Масштаб: 1:15
Инж.	Гостюхина			Лист; Листов 1
			Уголок 80×80×8-В ГОСТ 8509-86 / (см. табл. 2)	Гипротрансмост

Копировал: Левых

Формат А3

Инв.№ подл. | Подпись и дата | Взам.инв.№

Формат	Зона	Поз.	Обозначение	Наименование	Кол.	Примечание
				Документация		
А3			3.501.2-139.3-4-720.000 СБ	Сборочный чертеж		
				Сборочные единицы		
А3		1	3.501.2-139.3-4-720.100	Площадка ПТР1	1	172,5 кг
				Стойки		
А4		2	3.501.2-139.1-7-720.200	СП1	1	15,3 кг
А4		3	-01	СП2	1	15,3 кг
А4		4	-02	СП3	1	16,3 кг
А4		5	-03	СП4	1	16,3 кг
				Детали		
А4		6	3.501.2-139.1-7-710.700	Поручень	1	14,9 кг
А4		7	-03	Поручень	2	13,4 кг
А4		8	3.501.2-139.1-7-720.003-02	Фиксатор	2	4,8 кг
А4		9	-03	Фиксатор	2	4,8 кг
Б4		10	3.501.2-139.3-4-720.001	Перильное заполнение		
				А-I-20-ГОСТ 5781-82*		
				Ст 3 кп 3 ГОСТ 380-88*		
				ℓ = 4340	2	10,7 кг
Б4		11	3.501.2-139.3-4-720.002	Прокладка		
				Лист Б10 ГОСТ 19903-74* (см. таблицу)		
				90 х 160	4	1,1 кг
				Стандартные изделия		
		12		Болт М20-6дх45.46 ГОСТ 7798-70*	6	0,18 кг
		13		Болт М22-6дх70.110 ГОСТ 22353-77*	22	0,312 кг
		14		Гайка М20-6Н.5 ГОСТ 5915-70*	10	0,06 кг
		15		Гайка М22-6Н.110 ГОСТ 22354-77*	22	0,108 кг
		16		Шайба М20 ГОСТ 11371-78*	10	0,02 кг
		17		Шайба М22 ГОСТ 22355-77*	44	0,059 кг

Инв.№ подл. | Подпись и дата | Взам. инв.№

Формат	Зона	Поз.	Обозначение	Наименование	Кол.	Примечание
			Дополнительный номер по трубчатой распорке должен соответствовать дополнительному номеру пролетного строения	исполнения хода исполнения		

Поз.	Материалы для дополнительного номера исполнения		
	01	02	03
11	16Д ГОСТ 6713-91	15ХСНД ГОСТ 6713-91	
12, 14	Ст3кп ГОСТ 380-88*	В Ст3 сп 4 ГОСТ 380-88*	
13	Болт М22-6дх70.110 ГОСТ 22353-77*	Болт М22-6дх70.110 ХЛ1 ГОСТ 22353-77*	
15	Гайка М22-6Н.110 ГОСТ 22354-77*	Гайка М22-6Н.110 ХЛ1 ГОСТ 22354-77*	

Нач. отд.	Манов		1293К/22 91
Н. контр.	Колотушкино		3.501.2-139.3-4-720.000
Гл. спец.	Корнюхов		
ГИП	Френкель		Ход по трубчатой распорке ХТР1
Рук. гр.	Яблыкова		Стадия Р; Лист; Листов 1
Ст. инж.	Мельничук		Гипротранмост

Копировал: Левых Формат А3

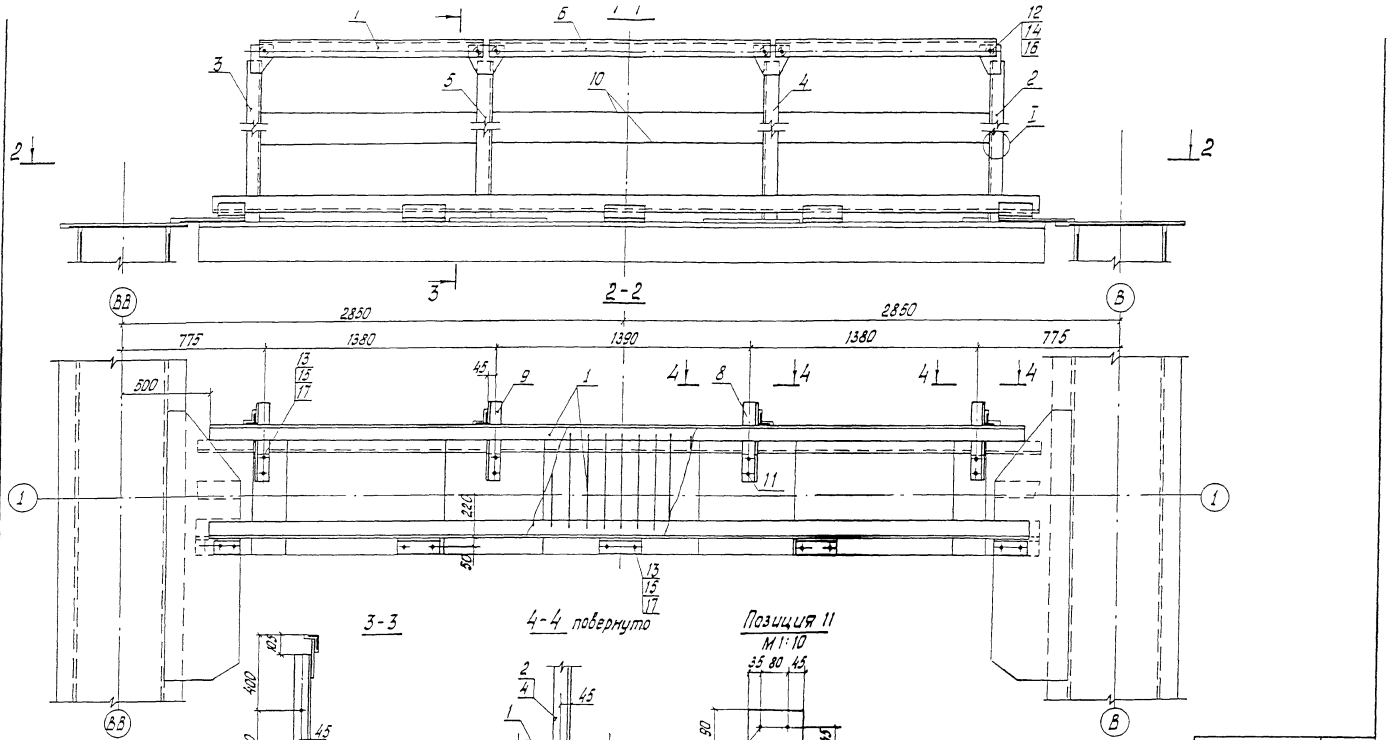

Инв.№ подл.	Подпись и дата	Взам. инв.№	

Нач. отд.	Монов		
Н. контр.	Колопшикина		
Гл. спец.	Коромыслов		
ГИП	Френкель		
Рук. гр.	Ярлыкова		
Ст. инж.	Мельничук		

1293К/22 | 92

3.501.2-139.3-4-720.000СБ

Ход по трубчатой распорке ХТР1

Сборочный чертеж

Стадия	Масса	Масштаб
Р	336,1	1:20
Лист	Листов 1	

Гипротрансмост

Копировал Левых

Формат А3

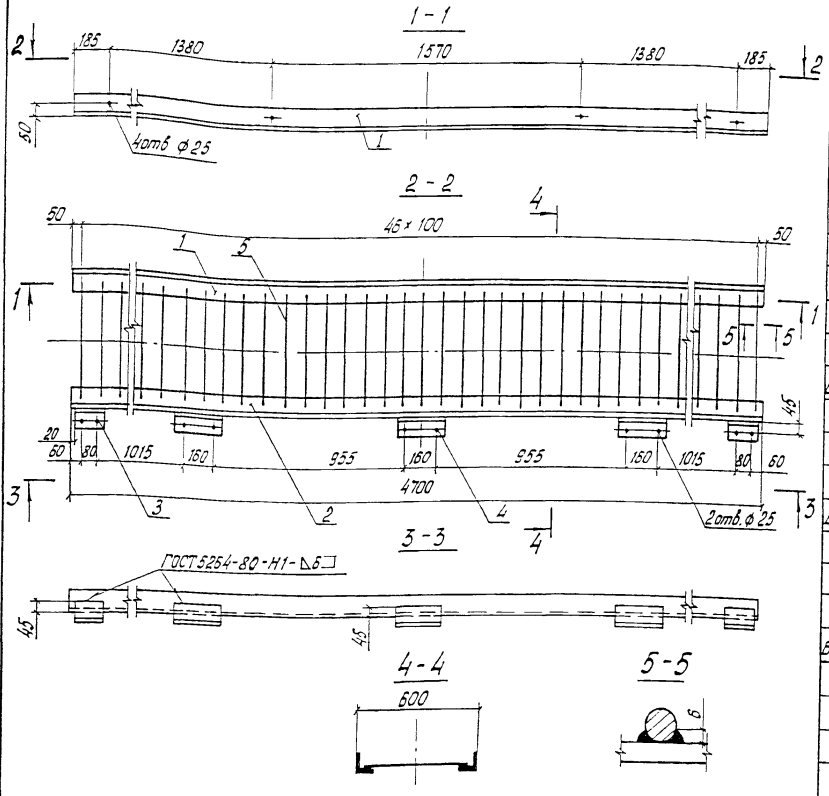

Формат	Зона	Поз.	Обозначение	Наименование	Кол.	Примечание
				Детали		
Б4		1	3.501.2-139.3-4-720.101	Прогон		
				Уголок 90×90×9-В-ГОСТ 8509-86 (см. таблицу)		
				ℓ = 4700	1	57,3 кг
		2	-01	Прогон		
				Уголок 90×90×9-В-ГОСТ 8509-86 (см. таблицу)		
				ℓ = 4700	1	57,3 кг
Б4		3	3.501.2-139.3-4-720.102	Крепление		
				Уголок 100×100×10-В-ГОСТ 8509-86 (см. таблицу)		
				ℓ = 160	2	2,4 кг
Б4		4	3.501.2-139.3-4-720.103	Крепление		
				Уголок 100×100×10-В-ГОСТ 8509-86 (см. таблицу)		
				ℓ = 240	3	3,6 кг
Б4		5	3.501.2-139.3-4-720.104	Прутки настила		
				А-I-16-ГОСТ 5781-82		
				В ст 3 сп 2 ГОСТ 380-88*		
				ℓ = 560	47	0,9 кг
			Дополнительный номер исполнения площадки			
			должен соответствовать дополнительному номеру			
			исполнения пролетного строения			

Сварные швы прикрепления поз. 5 -ручные дуговые катета 6 мм

Поз.	Материалы для дополнительного номера исполнения		
	01	02	03
1...4	16Д ГОСТ 6713-91	15ХСНД ГОСТ 6713-91	

Нач. отд.	Монов
Н. контр.	Колотушкина
Гл. спец.	Корнюхов
ГИП	Френкель
Рук гр.	Ярлыкова
Ст. инж.	Мельничук

1293К/22 | 93

3.501.2-139.3-4-720.100

Площадка ПТР1

Стадия	Масса	Масштаб
Р	172,5	1:20

Лист | Листов 1

Гипротрансмост

Взам. инв. №

Подпись и дата

Инв. № подл.

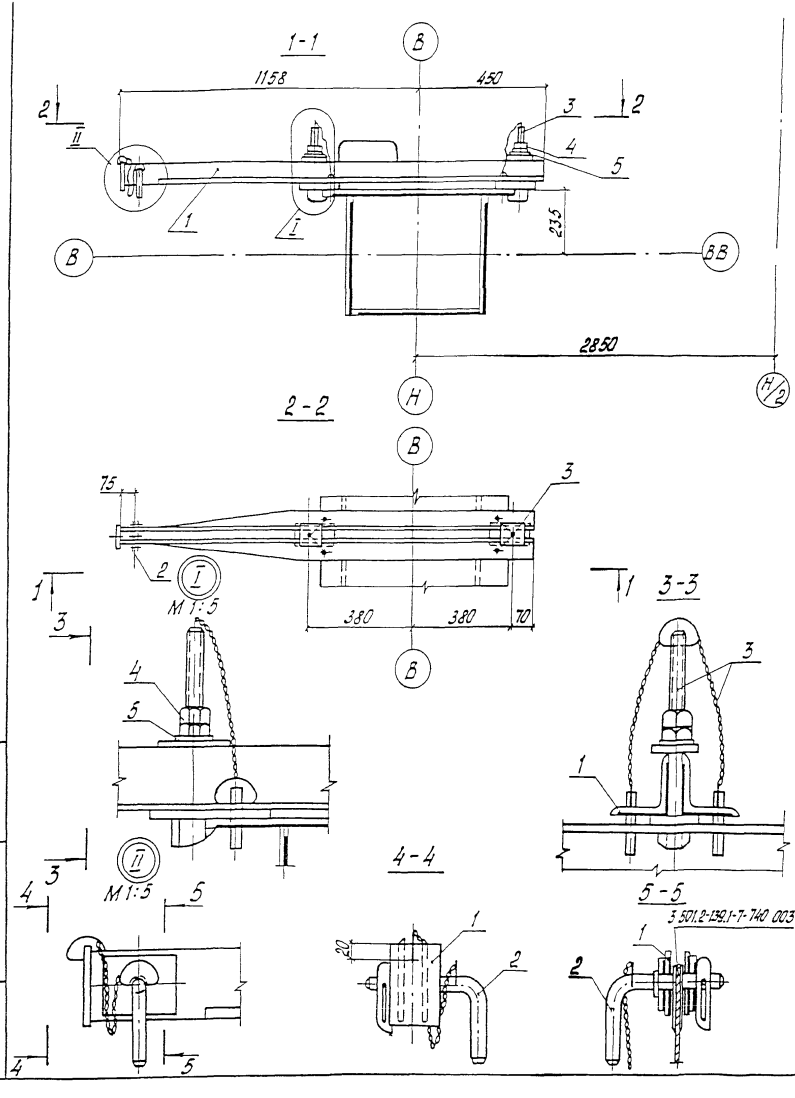

Формат	Зона	Поз	Обозначение	Наименование	Кол.	Примечание
				Сборочные единицы		
А3		1	3.501.2-139.3-4-730.100	Металлоконструкция МСП 1	1	38,4 кг
А3		2	3.501.2-139.1-7-730.200	Ось подвешивания люльки ОСП 1	1	1,1 кг
А3		3	3.501.2-139.1-7-730.300	Фиксатор ФСП 1	2	2,1 кг
				Стандартные изделия		
		4		Гайка М22-6Н.4 ГОСТ 5915-70*	4	0,08 кг
		5		Шайба 22 ГОСТ 11371-78*	2	0,02 кг

1. При установке переносной балки, до закрепления её гайками позиций 4 и 5, установить стержни фиксаторов 3.501.2-139.1-7-730.303.
2. При установке переносной балки на верхнем поясе риска на торце лапчатого болта 3.501.2-139.1-7-730.301 должна быть параллельна продольной оси переносной балки.

Нач.отд	Монов		
Н.контр	Колотилкина		
Гл.спец	Корнуков		
ГИП	Френкель		
Рук.гр	Ярлыкова		
Инж	Гостюхина		

1293К/22 | 94

3.501.2-139.3-4-730.000

Балка переносная БСП 1

Стадия	Масса	Масштаб
Р	44,1	1:15

Лист | Листов 1

Гипротрансмост

Инв.№ подл. | Подпись и дата | Взам.инв.№

Формат	Зона	Поз.	Обозначение	Наименование	Кол.	Примечание
				Детали		
Б4		1	3.501.2-139.3-4-730.101	Рама		
				Уголок 80×80×8-В-ГОСТ 8509-86 / 15ХСНД ГОСТ 6713-91		
				ℓ = 1600	1	15,4 кг
		2	- 01	Рама		
				Уголок 80×80×8-В-ГОСТ 8509-86 / 15ХСНД ГОСТ 6713-91		
				ℓ = 1600	1	15,4 кг
Б4		3	3.501.2-139.1-7-730.102	Ручка		
				А-I-16 ГОСТ 5781-82*		
				В Ст 3 сп 2 ГОСТ 380-88*		
				ℓ = 400	1	0,63 кг
Б4		4	3.501.2-139.1-7-730.103	Накладка		
				Лист 25 ГОСТ 19903-74* / 16Д ГОСТ 6713-91		
				70 × 160	2	2,2 кг
Б4		5	3.501.2-139.1-7-730.104	Накладка		
				Лист 8В ГОСТ 19903-74* / 16Д ГОСТ 6713-91		
				70 × 100	4	0,44 кг
Б4		6	3.501.2-139.1-7-730.105	Накладка		
				Лист 8В ГОСТ 19903-74* / 16Д ГОСТ 6713-91		
				70 × 100	1	0,44 кг
Б4		7	3.501.2-139.1-7-730.106	Накладка		
				Лист 8В ГОСТ 19903-74* / 16Д ГОСТ 6713-91		
				40 × 70	2	0,18 кг

Инв.№ подл. | Подпись и дата | Взам.инв.№

Нач.отд.	Манов	
Н.контр.	Колотушкина	
Гл.спец.	Корнилов	
ГИП	Френкель	
Рук.гр.	Ярыкова	
Инж	Гостюхина	

1293К/22 | 95

3.501.2-139.3-4-730.100

Металлоконструкция МСП1

Стадия	Лист	Листов
Р		1

Гипротрансмост

Копировал Левых

Формат А3

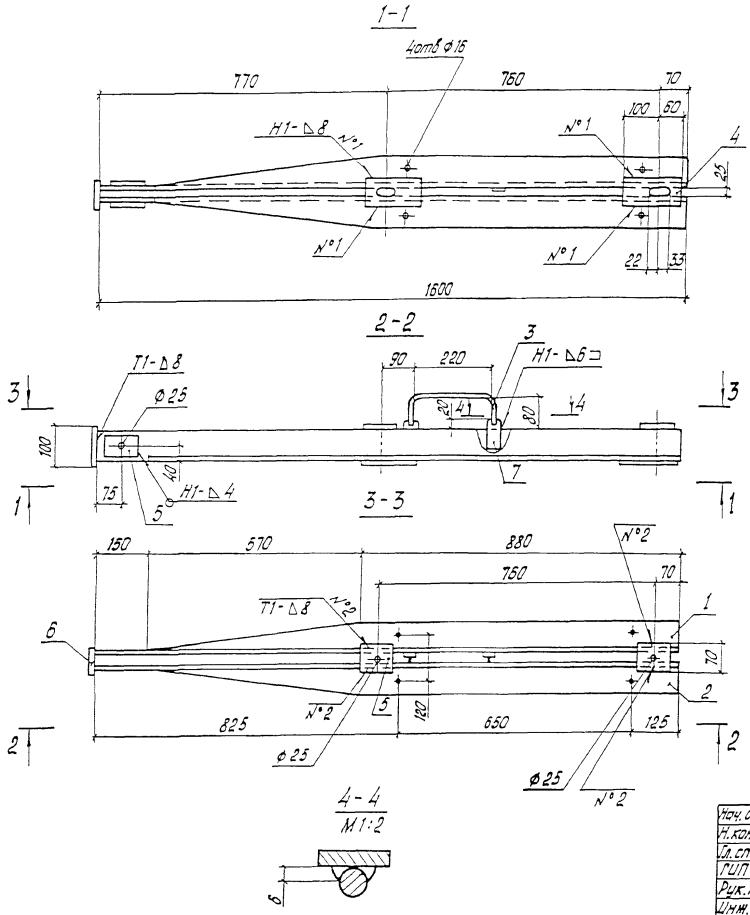

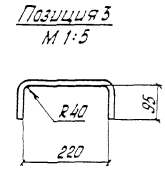

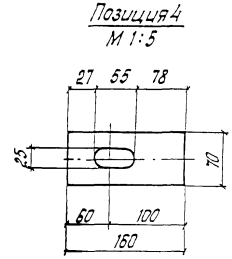

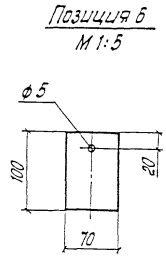

1. Сварные швы по ГОСТ 5264-80
2. Сварные швы прикрепления поз. 3 - ручные, дуговые

Нач. отд	Монов			1293К/22			96
Н. контр	Колотушкина			3.501.2-139.3-4-730.100 СБ			
Гл. спец	Корноухов						
ГИП	Френкель			Металлоконструкция МСП 1 Сборочный чертеж.	Стадия	Масса	Масштаб
Рук. гр.	Ярлыкова				Р	38,4	1:10
Инж.	Гостюхина				Лист	Листов 1	
					Гипротрансмост		

Инв. № подл. | Подпись и дата | Взам. инв. №

Формат	Зона	Поз.	Обозначение	Наименование	Кол	Приме-чание
				Документация		
А3			3.501.2-139.3-4-740.000 СБ	Сборочный чертеж		
				Сборочные единицы		
А3		1	3.501.2-139.3-4-740.100	Косоур КС1	1	334,2 кг
А3		2	3.501.2-139.3-4-740.200	Косоур КС2	1	292,4 кг
А3		3	3.501.2-139.1-7-710.100-01	Стойка СС2	8	9,1 кг
				Детали		
Б4		4	3.501.2-139.3-4-740.001	Уголок 80×80×8-В-ГОСТ 8509-86 (см таблицу)		
				ℓ = 230	16	2,2 кг
Б4		5	3.501.2-139.3-4-740.002	Уголок 160×100×10-В-ГОСТ 8510-86* (см таблицу)		
				ℓ = 230	16	4,6 кг
Б4		6	3.501.2-139.3-4-740.003	Лист Б12 ГОСТ 19903-74* (см. таблицу)		
				160 × 200	2	3,0 кг
А4		7	3.501.2-139.1-7-710.700-01	Поручень ПМП2	1	10,7 кг
А4		8	3.501.2-139.1-7-710.700-02	Поручень ПМП3	5	14,2 кг
А3		9	3.501.2-139.3-4-710.300-04	Поручень ПМП6	1	18,5 кг
Б4		10	3.501.2-139.3-4-740.004	А-I-20 ГОСТ 5781-82*		
				Ст.3 кп3 ГОСТ 380-88*		
				ℓ = 7800	1	19,2 кг
				Стандартные изделия		
		11		Болт М20-6g×45.46 ГОСТ 7798-70*	34	0,18 кг
		12		Болт М22-6g×70.110 ГОСТ 22353-77*	92	0,312 кг
		13		Гайка М20-6Н.5 ГОСТ 5915-70*	34	0,06 кг
		14		Гайка М22-6Н.110 ГОСТ 22354-77*	92	0,108 кг
		15		Шайба 20 ГОСТ 11371-70*	34	0,02 кг
		16		Шайба 22 ГОСТ 22355-77*	184	0,059 кг
			Дополнительный номер исполнения лестницы по опорному раскосу должен соответствовать дополнительному номеру исполнения пролетного строения			

Поз.	Материалы для дополнительного номера исполнения		
	01	02	03
4, 5, 6	16Д ГОСТ 6713-91	15ХСНД ГОСТ 6713-91	
11	Болт М22-6g×70.110 ХЛ1 ГОСТ 22353-77*	Болт М22-6g×70.110 ХЛ1 ГОСТ 22353-77*	
13	Гайка М22-6Н.110 ГОСТ 22354-77*	Гайка М22-6Н.110 ХЛ1 ГОСТ 22354-77*	

Инв.№ подл. | Подпись и дата | Взам.инв.№

Нач.отд	Манов	
Н.контр	Колотушкина	
Гл.спец.	Корнаухов	
ГИП	Френкель	
Рук.гр.	Ярлыкова	
Инж.	Катранов	

1293К/22 | 97

3.501.2-139.3-4-740.000

Лестница по опорному раскосу ЛОР1

Стадия	Лист	Листов
Р		1

Гипротрансмост

Копировал Левых

Формат А3

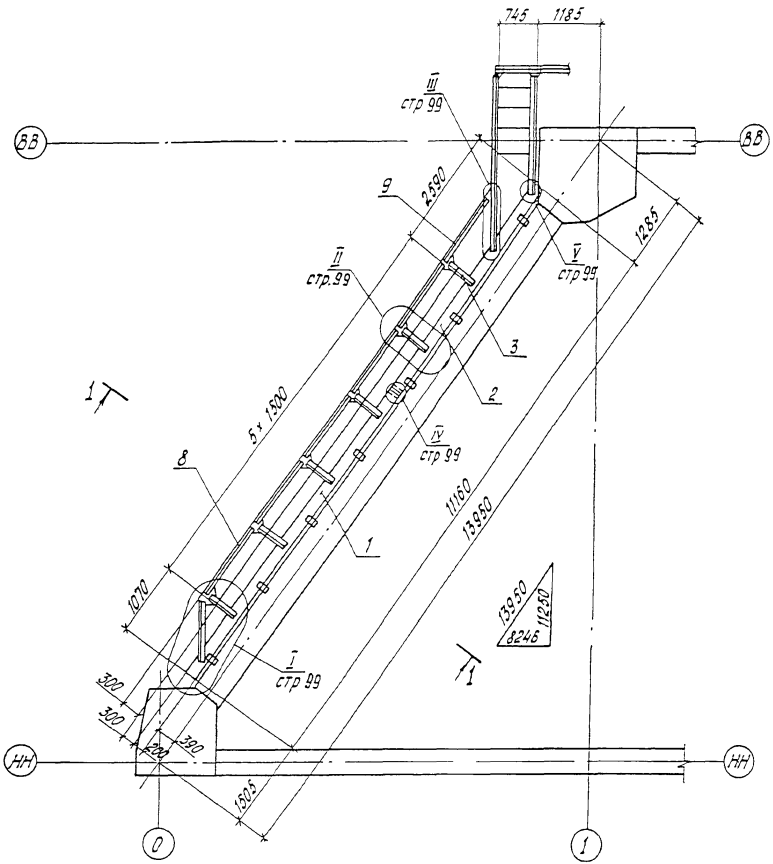

1-1 / М 1:20 повернуто

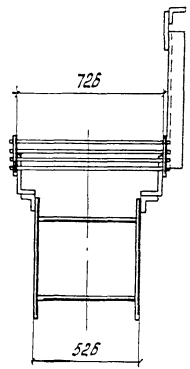

Сварные швы прикрепления поз. 10 ручные дуговые катета 6 мм

Нач отд	Монов			1293К/22		98
Н. контр.	Колотушкин			3.501.2-139.3-4-740.000 СБ		
Гл. спец	Корноухов					
ГИП	Френкель			Лестница по опорному раскосу ЛОР 1	Стадия	Масса	Масштаб
Рук гр.	Ярлыкова				Р	974.4	1:75
Инж	Капранов			Сборочный чертеж	Лист 1	Листов 2	
					Гипротрансмост		

Инв. № подл. | Подпись и дата | Взам. инв. №

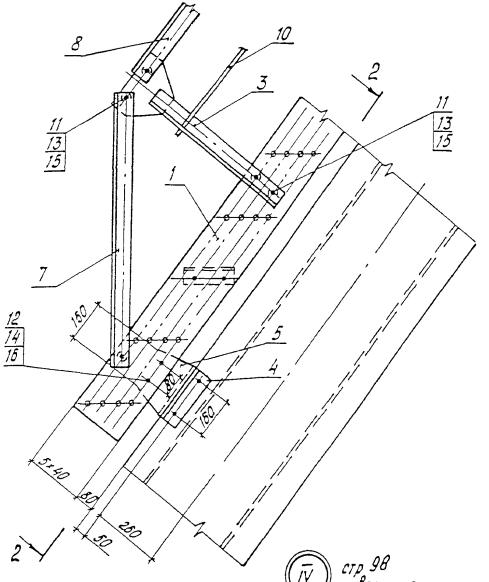

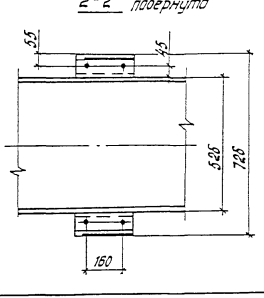

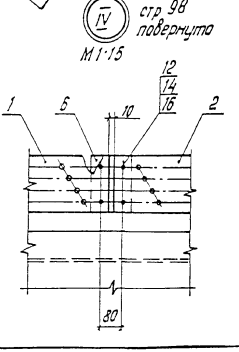

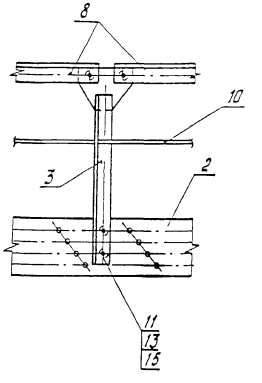

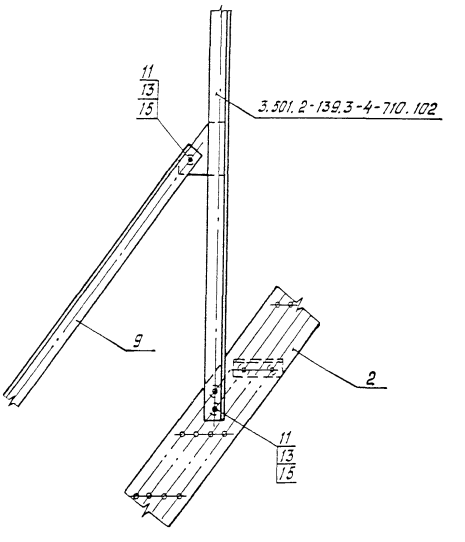

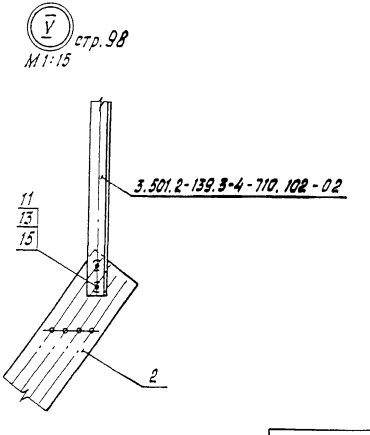

Инв. № подл. | Подпись и дата | Взам. инв. №

1293К/22	99
3.501.2-139.3-4-740.000	Лист 2

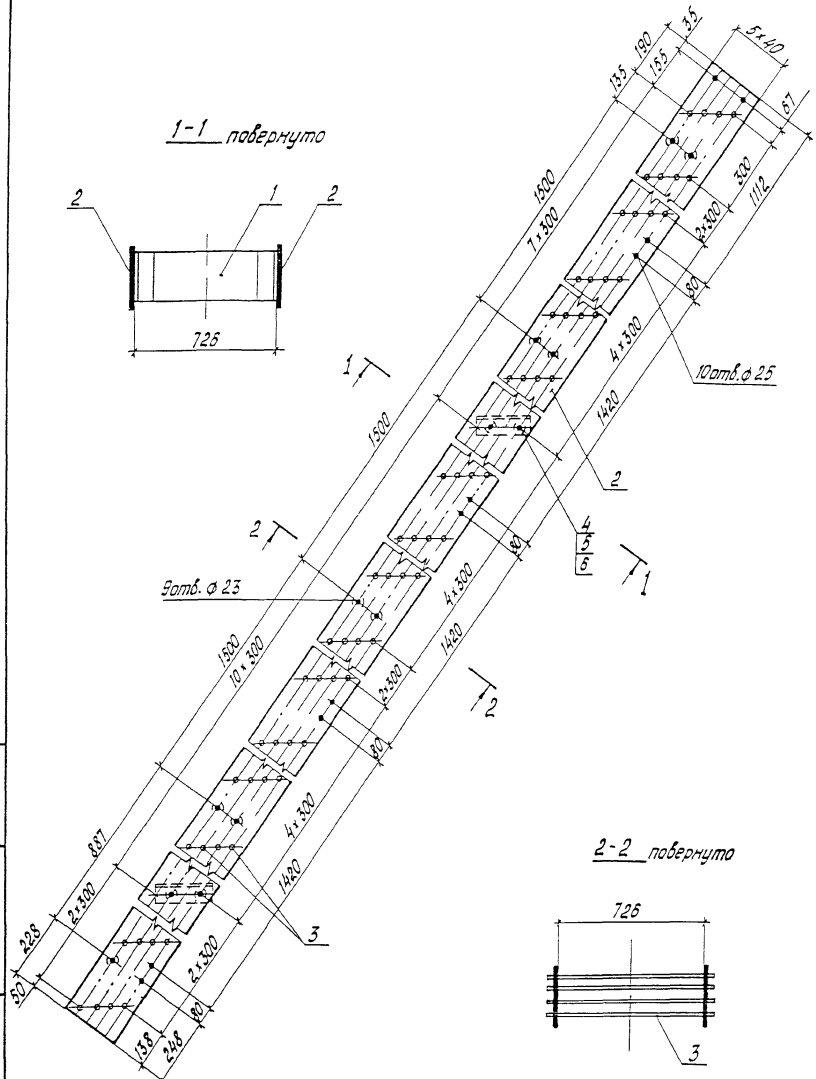

Формат	Зона	Поз	Обозначение	Наименование	Кол	Примечание
				Сборочные единицы		
А3		1	3.501.2-139.3-4-740.300	Диафрагма ДОР1	2	10,9 кг
				Детали		
Б4		2	3.501.2-139.3-4-740.101	Лист Б12 ГОСТ 19903-74* (см. таблицу)		
				200×5940	2	111,9 кг
Б4		3	3.501.2-139.3-4-740.102	А-I-16-ГОСТ 5781-82*		
				В Ст 3 сп 2 ГОСТ 380-88*		
				ℓ= 780	72	1,2 кг
				Стандартные изделия		
		4		Болт М20-6g×45.46 ГОСТ 7798-70*	8	0,18 кг
		5		Гайка М20-6Н.5 ГОСТ 5915-70*	8	0,06 кг
		6		Шайба 20. ГОСТ 11371-70*	16	0,02 кг
			Дополнительный номер исполнения косоура должен			
			соответствовать дополнительному номеру исполнения			
			пролетного строения			

Поз	Материалы для дополнительного номера исполнения		
	01	02	03
2	16Д ГОСТ 6713-91	15 ХСНД ГОСТ 6713-91	
4, 5	Ст 3кл ГОСТ 380-88*	В Ст 3 сп 4 ГОСТ 380-88*	

Сварные швы прикрепления поз. 3 - ручные дуговые катета 6мм

1293К/22	100

Нач отд	Монов
Н.контр.	Колотушкина
Гл.спец.	Корноухов
ГИП	Френкель
Рук гр.	Ярлыкова
Инж.	Капранов

3.501.2-139.3-4-740.100

Косоур КС1

Стадия	Масса	Масштаб
Р	334,2	1:15

Лист | Листов 1

Гипротрансмост

Инв.№ подл. | Подпись и дата | Взам.инв.№

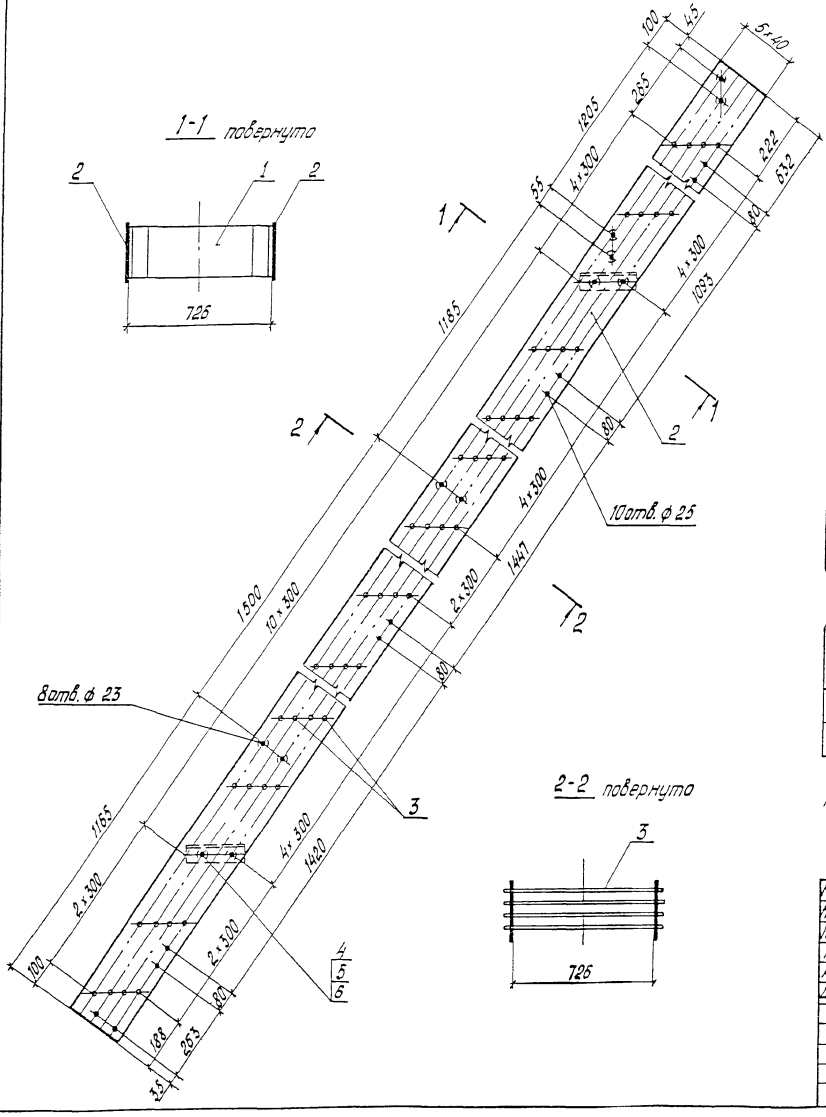

Формат	Зона	Поз.	Обозначение	Наименование	Кол.	Примечание
				Сборочные единицы		
А3		1	3.501.2-139.3-4-740.300	Диафрагма ДОР 1	2	10,9 кг
				Детали		
Б4		2	3.501.2-139.3-4-740.201	Лист 512 ГОСТ 19903-74* (см. таблицу)		
				200 х 5210	2	98,2 кг
Б4		3	3.501.2-139.3-4-740.202	А-I-16-ГОСТ 5481-82*		
				В Ст 3 сп 2 ГОСТ 380-88*		
				L = 780	60	1,2 кг
				Стандартные изделия		
		4		Болт М20-6g×45.46 ГОСТ 7798-70*	8	0,18 кг
		5		Гайка М20-6Н.5 ГОСТ 5915-70*	8	0,06 кг
		6		Шайба 20 ГОСТ 11371-70*	16	0,02 кг
			Дополнительный номер	исполнения косоура		
			должен соответствовать	дополнительному		
			номеру исполнения пролетного строения			

Поз.	Материалы для дополнительного номера исполнения		
	01	02	03
2	16Д ГОСТ 6713-91	15 ХСНД ГОСТ 6713-91	
4, 5	Ст 3 кп ГОСТ 380-88*	В Ст 3 сп 4 ГОСТ 380-88*	

Сварные швы прикрепления поз. 3 ручные дуговые катета 5 мм.

Нач. отд.	Монов	
Н. контр.	Колотушкина	
Гл. спец.	Корноухов	
ГИП	Френкель	
Рук. гр.	Ярлыкова	
Инж.	Копранов	

1293К/22 | 101

3.501.2-139.3-4-740.200

Косоур КС2

Стадия	Масса	Масштаб
Р	292,4.	1:15
Лист	Листов 1	

Гипротрансмост

Инв.№ подл. | Подпись и дата | Взам.инв.№

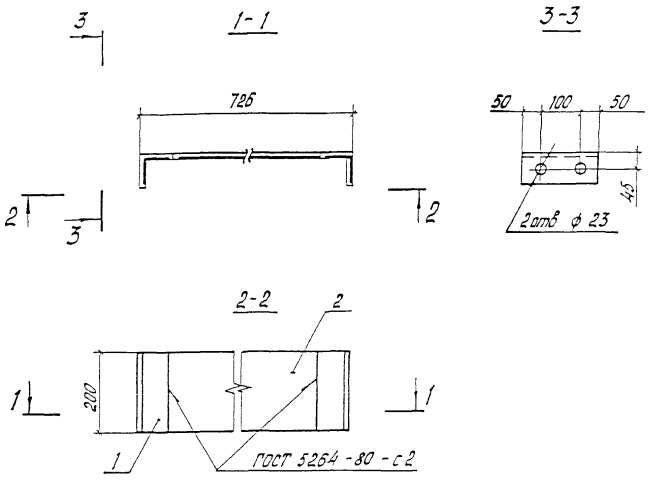

Формат	Зона	Поз	Обозначение	Наименование	Кол.	Примечание
				Детали		
Б4		1	3 501 2-139. 3-4.-740 301	Уголок 80×80×8-В-ГОСТ 8509-86 (см. таблицу)		
				ℓ = 200	2	1,9 кг
Б4		2	3.501.2-139.3-4-740.302	Лист Б8 ГОСТ 19903-74* (см. таблицу)		
				200 × 566	1	7,1 кг
			Дополнительный номер	исполнения диафрагмы		
			должен соответствовать	дополнительному		
			номеру исполнения пролетного строения			

Поз.	Материалы для дополнительного номера исполнения		
	01	02	03
1, 2	16Д ГОСТ 6713-91	15ХСНД ГОСТ 6713-91	

Нач отд	Манов	
Н.контр	Колотушкина	
Гл.спец	Корнеухов	
ГИП	Френкель	
Рук. гр	Ярлыкова	
Инж	Капранов	

1293К/22 | 102

3.501.2-139.3-4-740.300

Диафрагма ДОР 1

Стадия	Масса	Масштаб
Р	10,9	1:10

Лист | Листов 1

Гипротрансмост

Инв.№ подл. | Подпись и дата | Взам.инв.№

Формат	Зона	Поз	Обозначение	Наименование	Кол	Примечание
				Документация		
А3			3.501.2-139.3-4-750.000СБ	Сборочный чертеж		
				Сборочные единицы		
А3		1	3.501.2-139.3-4-750.100	Площадка ПС01	1	60,5кг
А3		2	3.501.2-139.3-4-750.200	Лестница ЛС01	1	44,5кг
				Детали		
Б4		3	3.501.2-139.3-4-750.001	Поручень		
				Уголок $\frac{80\times80\times8\text{-}В\text{-}ГОСТ\ 8509\text{-}86}{(см\ таблицу)}$		
				ℓ=1190	1	11,5кг
Б4		4	3.501.2-139.3-4-750.002	Стойка		
				Уголок $\frac{80\times80\times8\text{-}В\text{-}ГОСТ\ 8509\text{-}86}{(см.\ таблицу)}$		
				ℓ=710	2	6,9кг
Б4		5	3.501.2-139.3-4-750.003	Фланец		
				Уголок $\frac{100\times100\times10\text{-}В\text{-}ГОСТ\ 8509\text{-}86}{(см\ таблицу)}$		
				ℓ=500	1	7,6кг
		6	-01	Фланец		
				Уголок $\frac{100\times100\times10\text{-}В\text{-}ГОСТ\ 8509\text{-}86}{(см.\ таблицу)}$		
				ℓ=500	1	7,6кг
				Стандартные изделия		
		7		Болт М22-6g×70.110 ГОСТ 22353-77*	10	0,312кг
		8		Гайка М22-6Н.110 ГОСТ 22354-77*	10	0,108кг
		9		Шайба 22 ГОСТ 22355-77*	20	0,059кг
			Дополнительный номер исполнения схода на опору должен соответствовать дополнительному номеру исполнения пролетного строения			

Поз	Материалы для дополнительного номера исполнения		
	01	02	03
3...6	16Д ГОСТ 6713-91	15ХСНД ГОСТ 6713-91	
7	Болт М22-6g×70.110ХЛ1 ГОСТ 22353-77*	Болт М22-6g×70.110ХЛ1 ГОСТ 22353-77*	
8	Гайка М22-6Н.110ХЛ1 ГОСТ 22354-77*	Гайка М22-6Н.110ХЛ1 ГОСТ 22354-77*	

Инв.№ подл. | Подпись и дата | Взам инв.№

Нач отд	Манов	1293К/22	103
Н контр	Колотушкина	3.501.2-139.3-4-750.000	
Гл спец	Корноухов		
ГИП	Фронк	Сход на опору СС01	Стадия: Р; Лист; Листов: 1
Рук. гр.	Ярлыко		Гипротрансмост
Инж.	Нахшу		

Копировал: Ивинская Формат А3

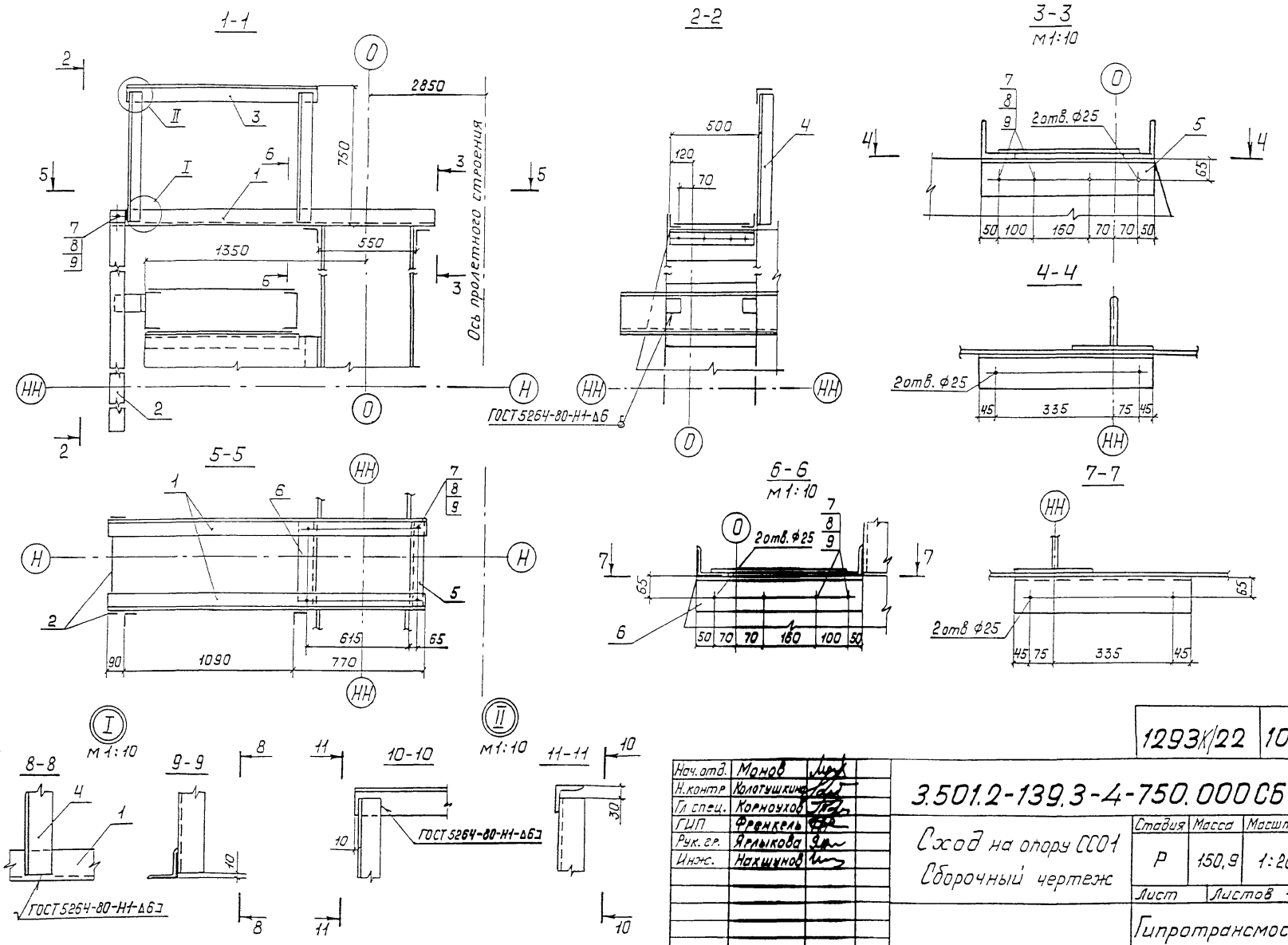

Нач. отд.	Манов	
Н. контр.	Колотушкина	
Гл. спец.	Корноухов	
ГИП	Френкель	
Рук. гр.	Ярлыкова	
Инж.	Нахшунов	

1293К/22 | 104

3.501.2-139.3-4-750.000СБ

Сход на опору СС01
Сборочный чертеж

Стадия	Масса	Масштаб
Р	150,9	1:20
Лист	Листов 1	

Гипротрансмост

Копировал Ивинская Формат А3

Инв.№ подл. | Подпись и дата | Взам. инв.№

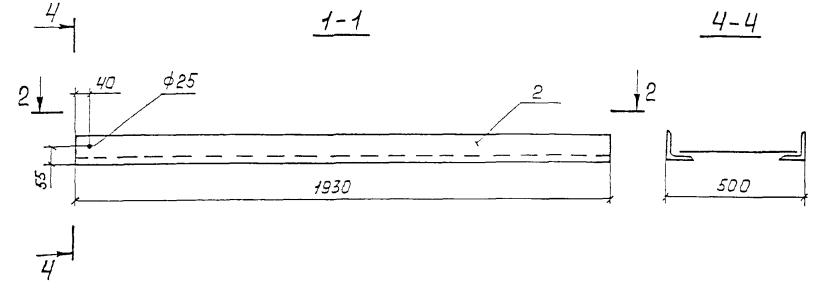

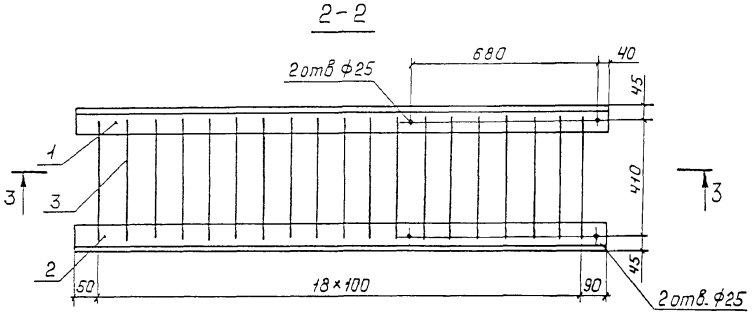

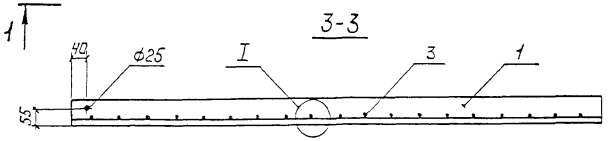

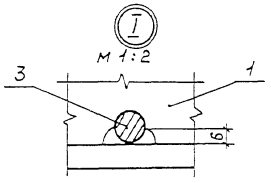

Формат	Зона	Поз	Обозначение	Наименование	Кол.	Примечание
				Детали		
Б4		1	3.501.2-139.3-4-750.101	Пояс		
				Уголок 90×90×9-В-ГОСТ 8509-86 (см. таблицу)		
				ℓ = 1930	1	23,6 кг
		2	-01	Пояс		
				Уголок 90×90×9-В-ГОСТ 8509-86 (см. таблицу)		
				ℓ = 1930	1	23,6 кг
Б4		3	3.501.2-139.3-4-750.102	Заполнение		
				А-I-16-ГОСТ 5781-82*		
				В Ст3 сп2 ГОСТ 380-88*		
				ℓ = 450	19	0,7 кг
			Дополнительный номер исполнения площадки СО			
			должен соответствовать дополнительному			
			номеру исполнения пролетного строения			

Поз.	Материалы для дополнительного номера исполнения		
	01	02	03
1, 2	16Д ГОСТ 6713-91	15ХСНД ГОСТ 6713-91	

Сварные швы прикрепления поз. 3 ручные дуговые катета 6 мм.

1293К/22 | 105

Нач. отд.	Монов	
Н. контр.	Колотушкина	
Гл. спец.	Корнилов	
ГИП	Френкель	
Рук. гр.	Ярлыкова	
Инж.	Нахшунов	

3.501.2-139.3-4-750.100

Площадка ПС01

Стадия	Масса	Масштаб
Р	60,5	1:15
Лист	Листов 1	

Гипротрансмост

Инв. № подл. | Подпись и дата | Взам. инв. №

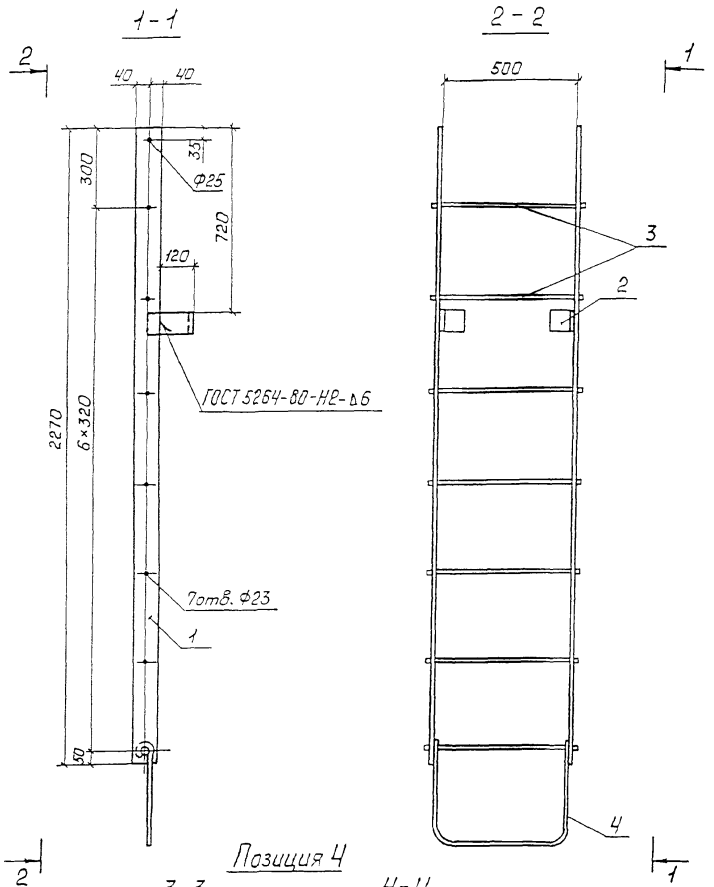

			Обозначение	Наименование	Кол.	Приме-чание
				Детали		
БЧ	1		3.501.2-139.3-4-750.201	Тетива		
				Лист Б10 ГОСТ 19903-74*		
				(см. таблицу)		
				80×2270	2	14,2 кг
БЧ	2		3.501.2-139.3-4-750.202	Крепление		
				Уголок 160×100×10-В-ГОСТ 8510-86*		
				(см. таблицу)		
				ℓ=75	2	1,5 кг
БЧ	3		3.501.2-139.3-4-750.203	Ступень		
				А-I-20-ГОСТ 5781-82*		
				В Ст3сп2 ГОСТ 380-88*		
				ℓ=550	7	1,4 кг
БЧ	4		3.501.2-139.3-4-750.204	Подвеска		
				А-I-20-ГОСТ 5781-82*		
				В Ст3сп2 ГОСТ 380-88*		
				ℓ=1340	1	3,3 кг
			Дополнительный номер исполнения лестницы ЛС01 должен соответство-			
			вать дополнительному номеру исполнения пролетного строения			

Поз.	Материалы для дополнительного номера исполнения		
	01	02	03
1,2	16Д ГОСТ 6713-91	15ХСНД ГОСТ 6713-91	

Сварные швы прикрепления поз.3 ручные дуговые катета 6мм.

1293К/22 | 106

Нач.отд.	Монов	
Н.контр.	Колотушкина	
Гл.спец.	Корноухов	
ГИП	Френкель	
Рук.гр.	Ярлыкова	
Инж.	Нахшунов	

3.501.2-139.3-4-750.200

Лестница ЛС01

Стадия	Масса	Масштаб
Р	44,5	1:15
Лист	Листов 1	

Гипротрансмост

Инв.№ подл. | Подпись и дата | Взам. инв.№

Формат	Зона	Поз	Обозначение	Наименование	Кол.	Примечание
				Документация		
А3			3.501.2-139.3-4-760.000 СБ	Сборочный чертеж		
				Сборочные единицы		
БЧ		1	3.501-49. Вып.9. РПТ.01.000	Редуктор	2	95,0 кг
БЧ		2	3.501-49. Вып.9. РПТ.02.000	Колеса холостого хода	2	34,9 кг
БЧ		3	3.501-49. Вып.9. РПТ.03.000	Синхронизирующий вал	1	72,9 кг
БЧ		4	3.501-49. Вып.9. РПТ.07.000	Кронштейн	4	2,9 кг
А3		5	3.501.2-139.3-4-760.100	Площадка ПТС1	1	1003,1 кг
А3		6	3.501.2-139.1-7-770.200	Рама РТС1	1	166,4 кг
		7	-01	Рама РТС1н	1	166,4 кг
А3		8	3.501.2-139.1-7-770.300	Площадка ПТС2	1	64,8 кг
		9	-01	Площадка ПТС2н	1	64,8 кг
А3		10	3.501.2-139.1-7-770.400	Сход СТС1	2	18,8 кг
				Детали		
БЧ		11	3.501.2-139.3-4-760.001	Стойка		
				Уголок 50×50×5-В-ГОСТ 8509-86 / 16Д ГОСТ 6713-91		
				в=850	6	3,2 кг
БЧ		12	3.501.2-139.3-4-760.002	Стойка		
				Уголок 50×50×5-В-ГОСТ 8509-86 / 16Д ГОСТ 6713-91		
				в=1210	6	4,6 кг
БЧ		13	3.501.2-139.3-4-760.003	Стойка		
				Уголок 70×70×6-В-ГОСТ 8509-86 / 16Д ГОСТ 6713-91		
				в=1600	2	10,2 кг
		14	-01	Стойка		
				Уголок 70×70×6-В-ГОСТ 8509-86 / 16Д ГОСТ 6713-91		
				в=1600	2	10,2 кг

Формат	Зона	Поз	Обозначение	Наименование	Кол.	Примечание
БЧ		15	3.501.2-139.3-4-760.004	Заполнение		
				А-I-16 ГОСТ 5781-82*		
				Ст3кп3 ГОСТ 380-88*		
				в=2010	4	3,2 кг
БЧ		16	3.501.2-139.3-4-760.005	Заполнение		
				А-I-16 ГОСТ 5781-82*		
				Ст3кп3 ГОСТ 380-88*		
				в=3035	8	4,8 кг
БЧ		17	3.501.2-139.3-4-760.006	Заполнение		
				А-I-16 ГОСТ 5781-82*		
				Ст3кп3 ГОСТ 380-88*		
				в=3726	6	5,9 кг
БЧ		18	3.501.2-139.3-4-760.007	Заполнение		
				А-I-16 ГОСТ 5781-82*		
				Ст3кп3 ГОСТ 380-88*		
				в=1260	10	2,0 кг

Поз.	Материалы для дополнительного номера исполнения		
	01	02	03
22	16Д ГОСТ 6713-91	15ХСНД ГОСТ 6713-91	
26	Болт М22-6g×70.110 ГОСТ 22353-77*	Болт М22-6g×70.110ХЛ1 ГОСТ 22353-77*	
28	Гайка М22-6Н.110 ГОСТ 22354-77*	Гайка М22-6Н.110ХЛ1 ГОСТ 22354-77*	

Инв.№ подл. | Подпись и дата | Взам.инв.№

		1293К/22	107
Начотд.	Манов	3.501.2-139.3-4-760.000	
Н.контр.	Колотушкина		
Гл.спец.	Корноухов		
ГИП	Френкель		
Рук.гр.	Ерлыкова	Тележка смотровая ТС1	Стадия: Р; Лист: 1; Листов: 2
Инж.	Костюхина		Гипротрансмост

Формат	Зона	Поз.	Обозначение	Наименование	Кол	Примечание
Б4		19	3.501.2-139.3-4-760.008	Ограждение		
				А-I-16 ГОСТ 5781-82*		
				Ст 3 кп 3 ГОСТ 380-88*		
				ℓ= 600	4	0,9 кг
Б4		20	3.501.2-139.3-4-760.009	Поручень		
				Уголок 70×70×6-В-ГОСТ 8509-86 / 16Д ГОСТ 6713-91		
				ℓ= 1320	1	8,4 кг
		21	-01	Поручень		
				Уголок 70×70×6-В-ГОСТ 8509-86 / 16Д ГОСТ 6713-91		
				ℓ= 1320	1	8,4 кг
Б4		22	3.501.2-139.3-4-760.010	Накладка		
				Лист Б6 ГОСТ 19903-74* / (см. таблицу)		
				300×360	4	4,4 кг
Б4		23	3.501.2-139.3-4-760.011	Прокладка		
				Лист 20 ГОСТ 19903-74* / 16Д ГОСТ 6713-91		
				160×115	4	2,9 кг

Формат	Зона	Поз	Обозначение	Наименование	кол.	Примечание
				Стандартные изделия		
		24		Болт М16-8g×35.46 ГОСТ 7798-70*	20	0,09 кг
		25		Болт М16-8g×55.46 ГОСТ 7798-70*	20	0,12 кг
		26		Болт М22-6g×110		
				ГОСТ 22353-77*	48	0,312 кг
		27		Гайка М16-6Н.5 ГОСТ 5915-70*	114	0,03 кг
		28		Гайка М22-6Н.110		
				ГОСТ 22354-77*	48	0,108 кг
		29		Шайба 16.02 Ст 3 ГОСТ 11371-78	104	0,01 кг
		30		Шайба 22 ГОСТ 22355-77*	96	0,059 кг
			Дополнительный номер исполнения смотровой			
			тележки должен соответствовать дополнительному			
			номеру исполнения пролетного строения			

Инв.№ подл. | Подпись и дата | Взам. инв.№

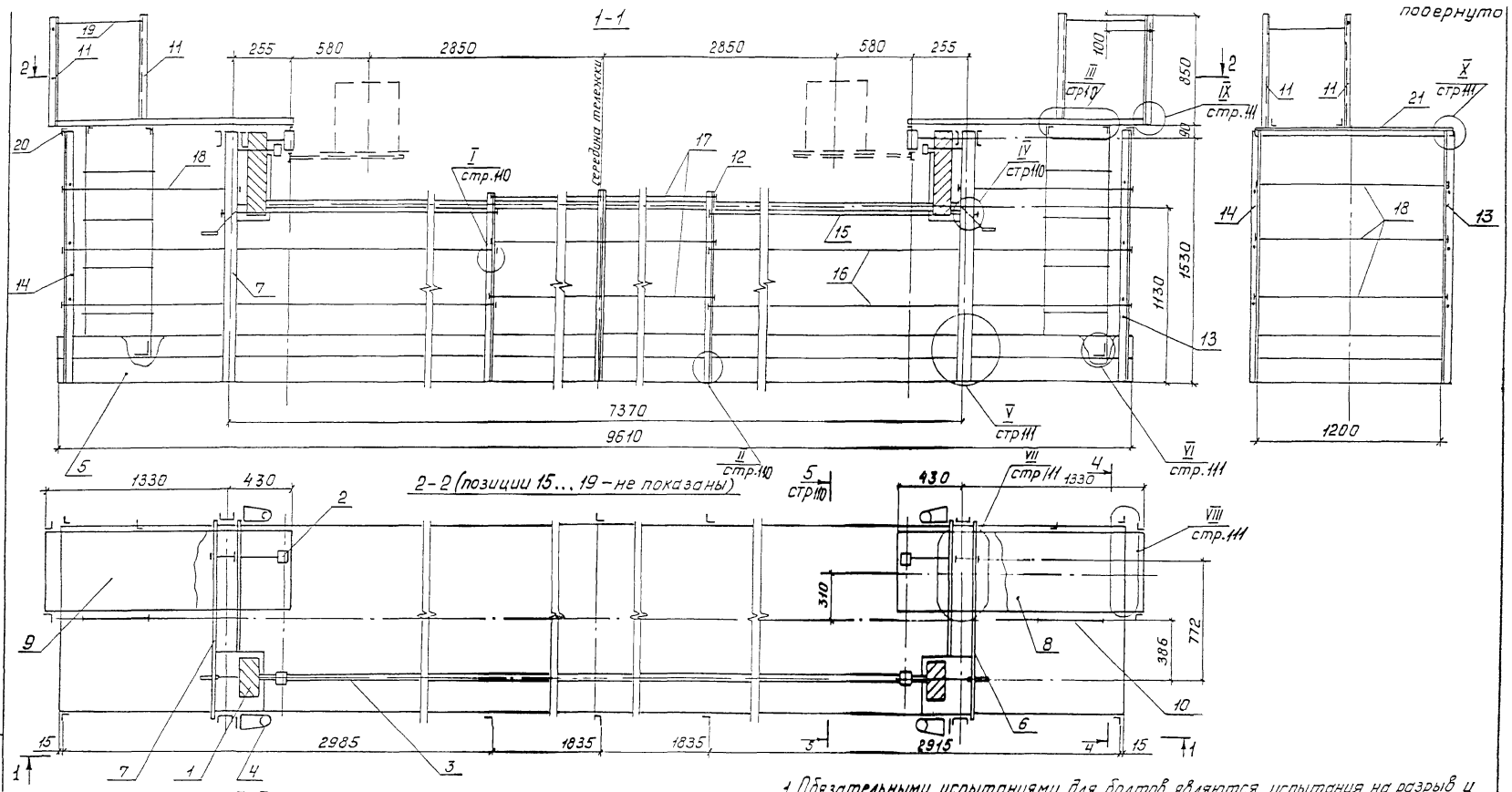

1. Обязательными испытаниями для болтов являются испытания на разрыв и определение ударной вязкости в соответствии с разделом 2. ГОСТ 1759-70*.
2. Деталь РПТ.03.102, входящую в состав РПТ.03.100, принять длиной 6620 мм и диаметром 100 мм.

Нач.отд.	Монов	
Н.контр.	Колотушкин	
Гл.спец.	Корнюхов	
ГИП	Френкель	
Рук.гр.	Ярлыкова	
Инж.	Гостюхина	

3.501.2-139.3-4-760.000СБ

Тележка смотровая ТС1
Сборочный чертеж

Стадия	Масса	Масштаб
Р	2125,5	1:25

Лист 1 | Листов 3

Гипротрансмост

1293К/22 | 109

Копировал: Ивинская

Формат А3

Инв.№ подл. | Подпись и дата | Взам.инв.№

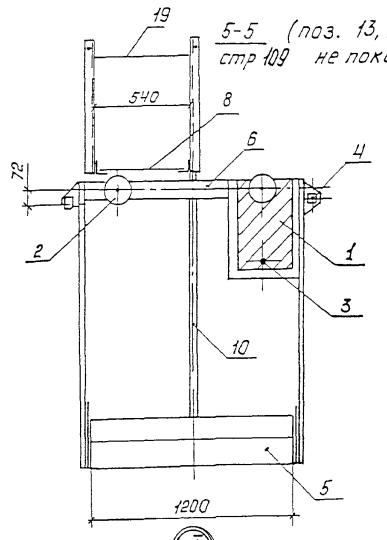

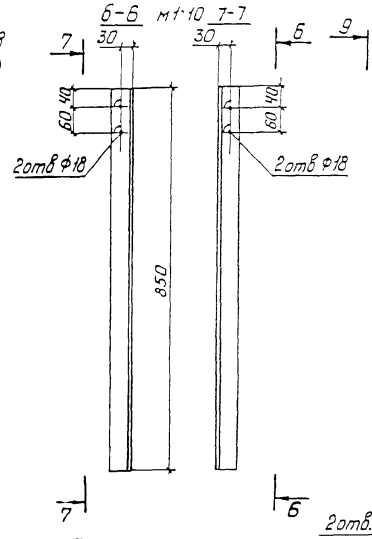

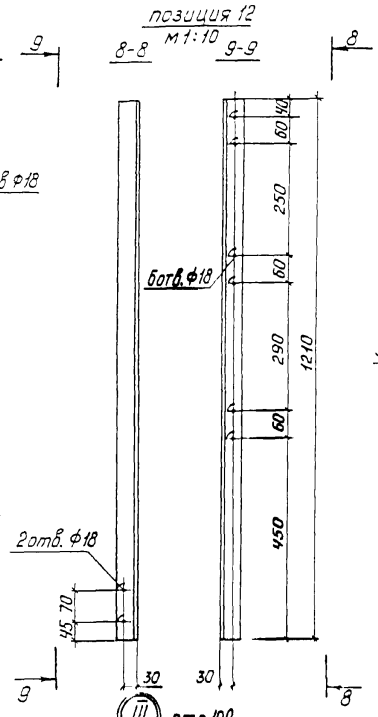

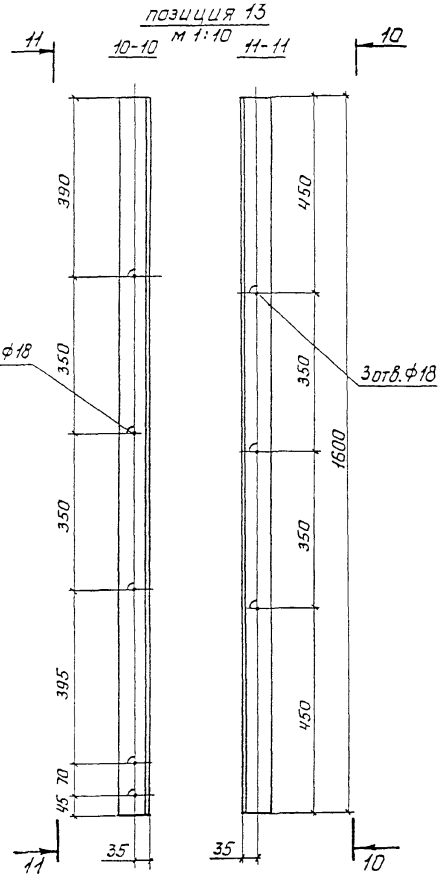

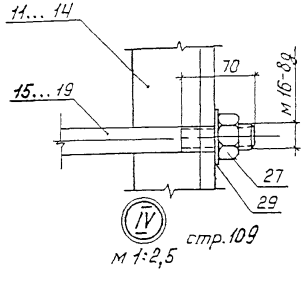

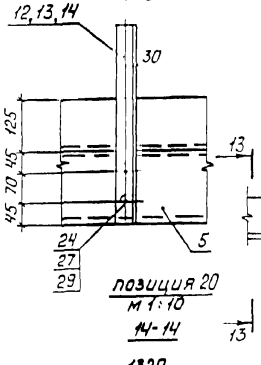

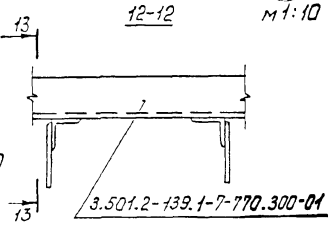

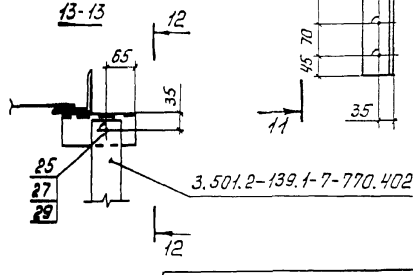

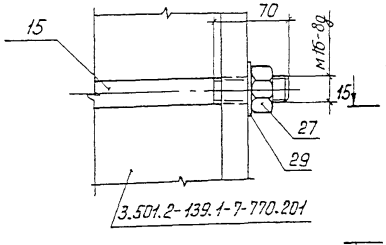

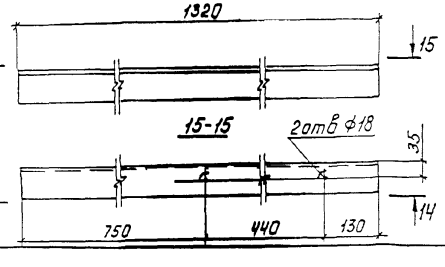

Изображено	Зеркальное отражение
3.501.2-139.3-4-760.003	3.501.2-139.3-4-760.003-01
3.501.2-139.3-4-760.009	3.501.2-139.3-4-760.009-01

1293К/22 | 110

3.501.2-139.3-4-760.000СБ | Лист 2

Инв.№подл. | Подп. и дата | Взам инв.№

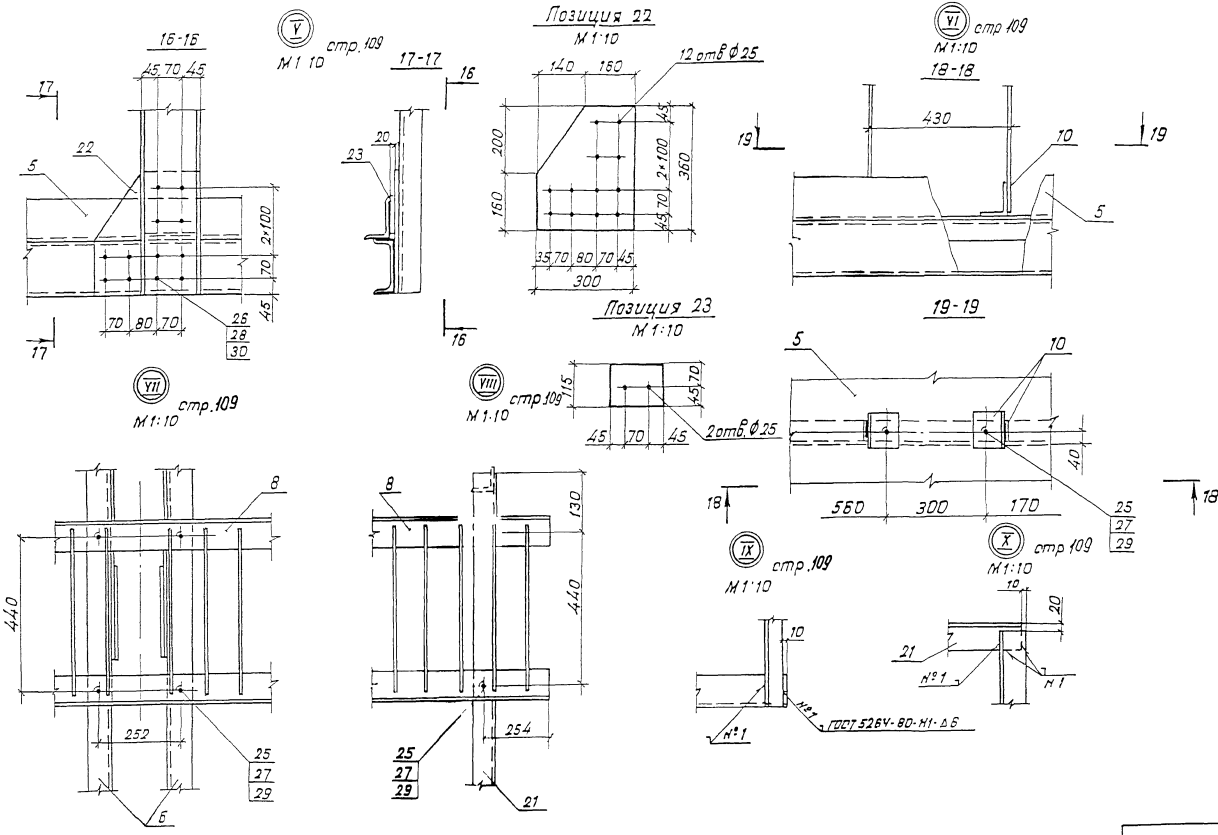

Инв. № подл. | Подпись и дата | Взам. инв. №

1293К/22	111
3.501.2-139.3-4-760.000 СБ	Лист 3

Копировал Карпова Формат А3

Формат	Зона	Поз.	Обозначение	Наименование	Кол.	Примечание
				Документация		
А3			3.501.2-139.3-4-760.100 СБ	Сборочный чертеж		
				Детали		
Б4		1	3.501.2-139.3-4-760.101	Прогон		
				Швеллер 16 ГОСТ 8240-72* (см. таблицу)		
				ℓ= 9610	2	136,5 кг
Б4		2	3.501.2-139.3-4-760.102	Прогон		
				Швеллер 16 ГОСТ 8240-72* (см. таблицу)		
				ℓ= 1188	2	16,9 кг
Б4		3	3.501.2-139.3-4-760.103	Заполнение		
				Уголок 70×70×6-В-ГОСТ 8509-86 / 16Д ГОСТ 6713-91		
				ℓ= 1188	8	7,6 кг
Б4		4	3.501.2-139.3-4-760.104	Заполнение		
				Уголок 70×70×6-В-ГОСТ 8509-86 / 16Д ГОСТ 6713-91		
				ℓ= 632	1	4,0 кг
Б4		5	3.501.2-139.3-4-760.105	Заполнение		
				Уголок 70×70×6-В-ГОСТ 8509-86 / 16Д ГОСТ 6713-91		
				ℓ= 1193	4	7,6 кг
Б4		6	3.501.2-139.3-4-760.106	Заполнение		
				Уголок 70×70×6-В-ГОСТ 8509-86 / 16Д ГОСТ 6713-91		
				ℓ= 1041	2	6,7 кг
Б4		7	3.501.2-139.3-4-760.107	Заполнение		
				Уголок 70×70×6-В-ГОСТ 8509-86 / 16Д ГОСТ 6713-91		
				ℓ= 1017	1	6,5 кг
Б4		8	3.501.2-139.3-4-760.107-01	Заполнение		
				Уголок 70×70×6-В-ГОСТ 8509-86 / 16Д ГОСТ 6713-91		
				ℓ= 1017	1	6,5 кг
Б4		9	3.501.2-139.3-4-760.108	Ограждение		
				Уголок 125×80×8-В-ГОСТ 8510-86* / 16Д ГОСТ 6713-91		
				ℓ= 9610	2	120,4 кг
Б4		10	3.501.2-139.3-4-760.109	Настил		
				Лист ромб 0-ПН-4,0		
				Б Ст 0 ГОСТ 8568-77		
				995 × 9610	1	326,1 кг
Б4		11	3.501.2-139.3-4-760.110	Ограждение		
				Лист Б4 ГОСТ 19903-74* / 16Д ГОСТ 6713-91		
				110 × 1140	2	3,9 кг
			Дополнительный номер исполнения площадки ТС должен соответствовать дополнительному номеру исполнения пролетного строения			

Поз.	Материалы для дополнительного номера исполнения		
	01	02	03
1, 2	16Д ГОСТ 6713-91	15ХСНД ГОСТ 6713-91	

Нач. отд.	Манов	
Н. контр.	Колотушкина	
Гл. спец.	Корноухов	
ГИП	Френкель	
Рук. гр.	Ярлыкова	
Инж.	Гостюхина	

1293К/22 | 112

3 501.2-139.3-4-760.100

Площадка ПТС 1

Стадия	Лист	Листов
Р		1

Гипротрансмост

Инв. № подл. | Подпись и дата | Взам. инв. №

Копировал Левых

Формат А3

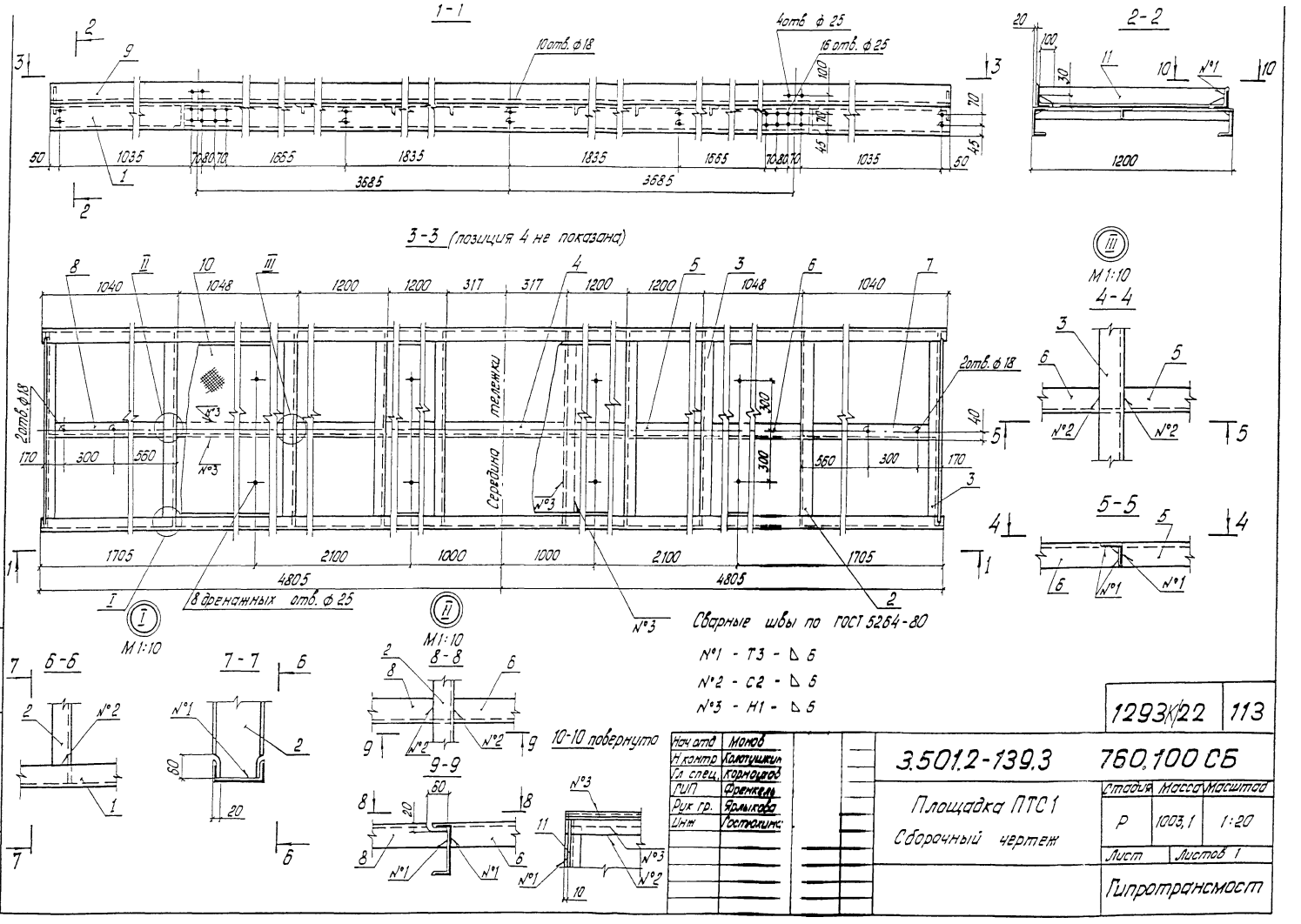
1-1
10отв. ⌀18
4отв. ⌀25
16 отв. ⌀25
2-2
3-3 (позиция 4 не показана)
Середина тележки
2отв. ⌀18
8 дренажных отв. ⌀25
М1:10
4-4
5-5
6-6
7-7
8-8
9-9
10-10 повернуто
Сварные швы по ГОСТ 5264-80
№1 - Т3 - ◺ 6
№2 - С2 - ◺ 6
№3 - Н1 - ◺ 6
1293К/22
113
3.501.2-139.3
760.100 СБ
Площадка ПТС1
Сборочный чертеж
Стадия
Масса
Масштаб
Р
1003,1
1:20
Лист
Листов 1
Гипротрансмост
Нач отд
Монов
Н контр
Колотушкин
Гл спец.
Корноухов
ГИП
Френкель
Рук гр.
Ярлыкова
Инж
Гостюхина
Инв. № подл.
Подпись и дата
Взам. инв. №

Рис. 1

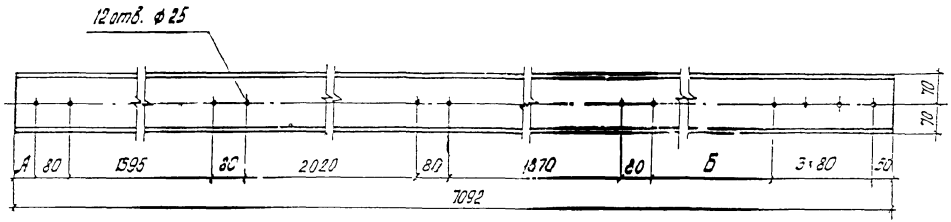

Рис. 2

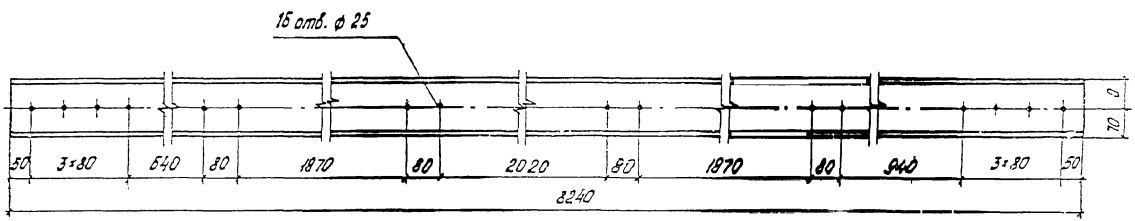

Обозначение	Марка	Размеры, мм А	Размеры, мм Б	Рис.	Масса кг
3.501.2-139.3-4-770.100	ПК1	57	940	1	97,1
-01	ПК2	357	640	1	97,1
-02	ПК3	—	—	2	112,9

Инв. № подл. | Подпись и дата | Взам. инв. №

1293К22 | 114

3.501.2-139.3-4-770.100

	Стадия	Масса	Масштаб
Путь катания ПК (ПК1... ПК3)	Р	см. таблицу	1:10
	Лист	Листов 1	
Балки двутавровые по ГОСТ 8239-72* и ГОСТ 6713-75	Гипротрансмост		

Формат	Зона	Поз	Обозначение	Наименование	Кол.	Примечание
				Документация		
А3			3.501.2-139.3-4-801.000 СБ	Сборочный чертеж		
				Детали		
Б4		1	3.501.2-139.3-4-801.001	Лист Б10 ГОСТ 19903-74* (см. таблицу)		
				730×8248	1	472,7 кг
				Переменные данные для исполнений:		
				3.501.2-139.3-4-801.000		ВП8
				Детали		
Б4		2	3.501.2-139.3-4-801.002	Лист Б10 ГОСТ 19903-74* (см. таблицу)		
				486×8248	1	314,7 кг
Б4		3	3.501.2-139.3-4-801.003	Лист 20 ГОСТ 19903-74* (см. таблицу)		
				450×8248	1	582,7 кг
		4	-01	Лист 20 ГОСТ 19903-74* (см. таблицу)		
				450×8248	1	582,7 кг
				3.501.2-139.3-4-801.000-01		ВП8н
			(то же как для	3.501.2-139.3-4-801.000)		
				3.501.2-139.3-4-801.000-02		ВП9
				Детали		
Б4		2	3.501.2-139.3-4-801.004	Лист Б10 ГОСТ 19903-74* (см. таблицу)		
				462×8248	1	299,1 кг
Б4		5	3.501.2-139.3-4-801.005	Лист 32 ГОСТ 19903-74* (см. таблицу)		
				450×8248	1	932,4 кг
		6	-01	Лист 32 ГОСТ 19903-74* (см. таблицу)		
				450×8248	1	932,4 кг

Формат	Зона	Поз	Обозначение	Наименование	Кол.	Примечание
				3.501.2-139.3-4-801.000-03		ВП9н
			(то же как для	3.501.2-139.3-4-801.000-02)		
			Дополнительный номер исполнения верхнего пояса			
			ВП должен соответствовать	дополнительному номеру		
			исполнения пролетного	строения		

Поз.	Материалы для дополнительного номера исполнения		
	01	02	03
1, 2, 3, 4	15ХСНД ГОСТ 6713-91	15ХСНД-2 ГОСТ 6713-91	10ХСНД-3 ГОСТ 6713-91
5,6	18ХСНД-2 ГОСТ 6713-91		10ХСНД-3 ГОСТ 6713-91

Взам. инв. №

Подпись и дата

Инв. № подл.

1293К/22		115
3.501.2-139.3-4-801.000		
Пояс верхний ВП (ВП8, ВП9)	Стадия Р	Лист	Листов 1
	Гипротранемост		

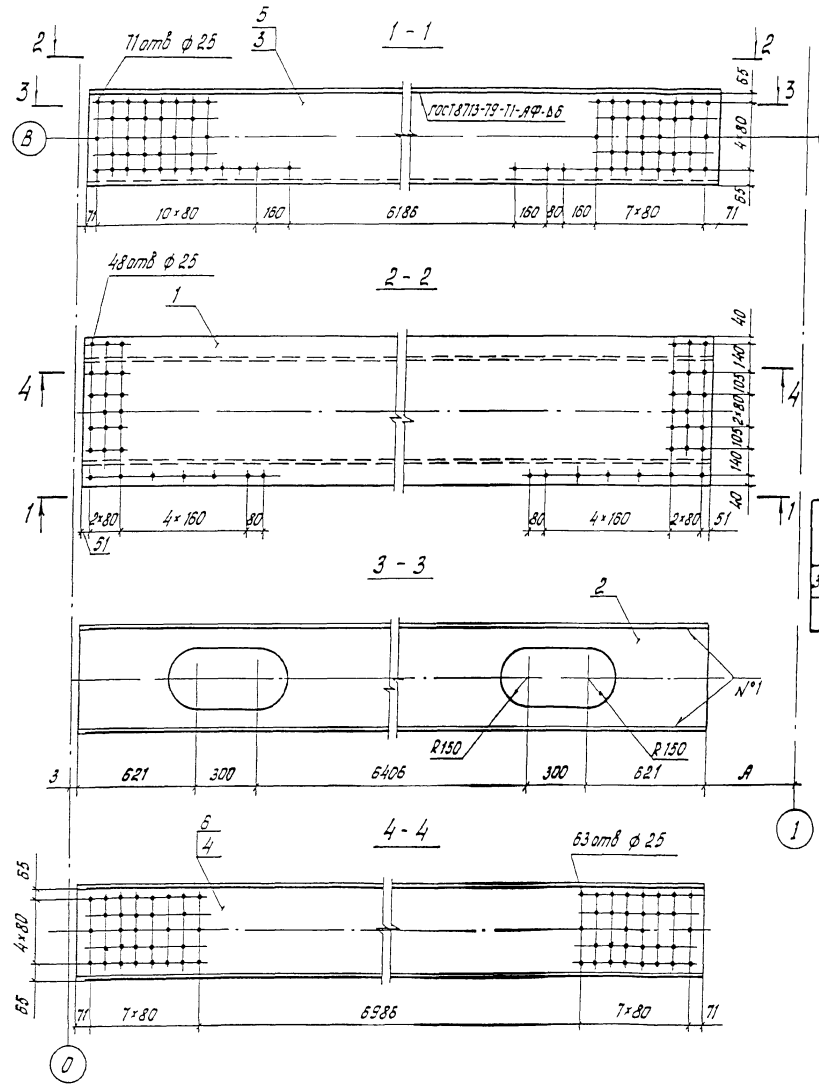

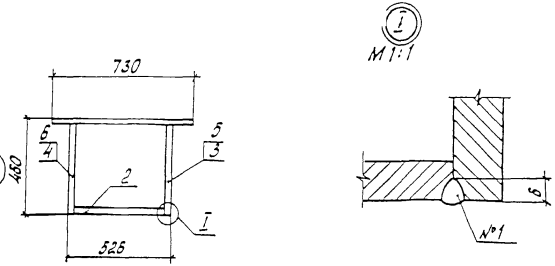

Изображено	Марка	Зеркальное отражение	Марка	А, мм	Масса, кг
3.501.2-139.3-4-801.000	ВП8	3.501.2-139.3-4-801.000-01	ВП8н	483	1952,8
-02	ВП9	-03	ВП9н	459	2636,6

Шов №1 - сварка автоматическая под слоем флюса

1293К/22	116

3.501.2-139.3-4-801.000 СБ

Пояс верхний ВП (ВП8, ВП9)

Сборочный чертеж

Стадия	Масса	Масштаб
Р	см. таблицу	1:20
Лист	Листов	

Гипротрансмост

Инв. № подл. | Подпись и дата | Взам. инв. №

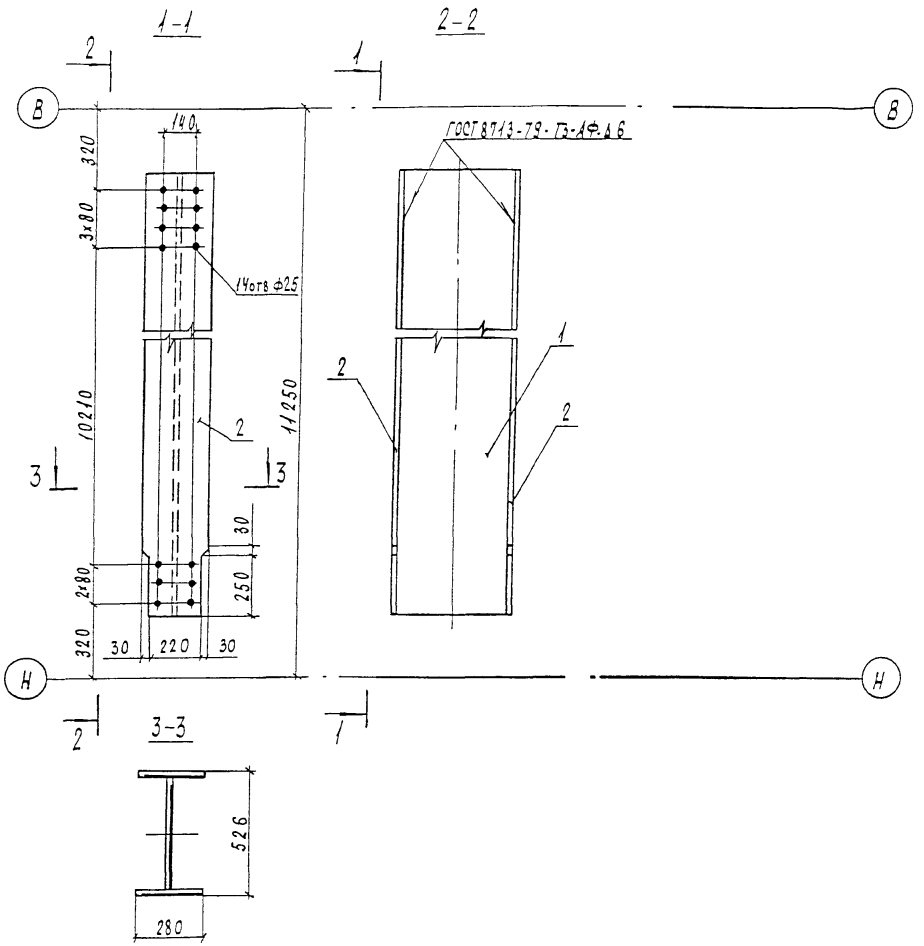

Формат	Зона	Поз	Обозначение	Наименование	Кол.	Примечание
				Детали		
Б4		1	3.501.2-139.3-4-802 001	лист Б10 ГОСТ 19903-74* (см. таблицу)		
				502 х 10710	1	422,0 кг
Б4		2	3.501.2-139.3-4-802.002	лист Б12 ГОСТ 19903-74* (см. таблицу)		
				280 х 10710	2	281,0 кг
			Дополнительный номер	исполнения стойки С2		
			должен соответствовать	дополнительному		
			номеру исполнения	пролетного строения		

Поз	Материалы для дополнительного номера исполнения		
	01	02	03
1,2	15ХСНД ГОСТ 6713-91	15ХСНД-2 ГОСТ 6713-91	10ХСНД-3 ГОСТ 6713-91

Инв.№ подл.	
Подпись и дата	
Взам.инв.№	

1293К/22 | 117

3.501.2-139.3-4-802.000

Стойка С2	Стадия	Масса	Масштаб
	Р	984,0	1:20
	Лист	Листов 1	
	Гипротрансмост		

1-1

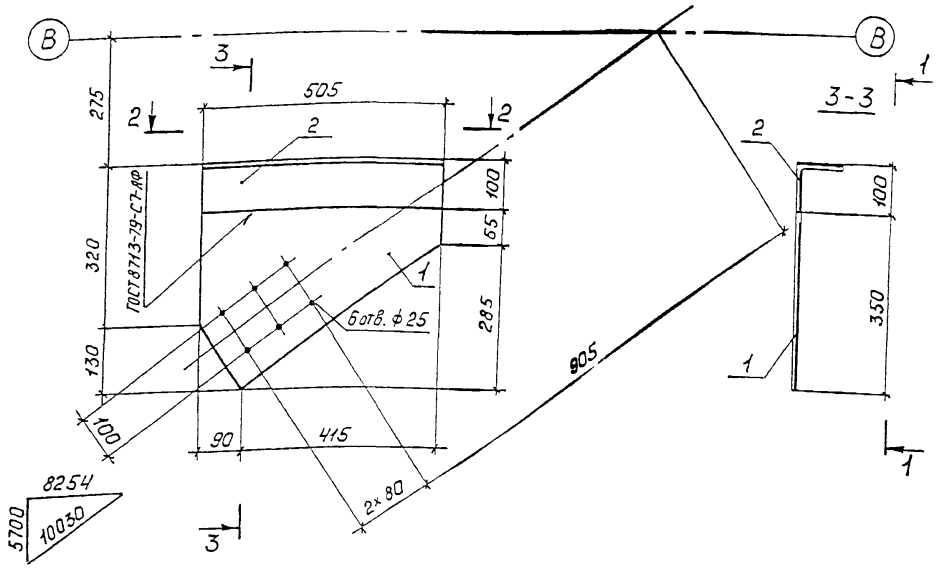

2 - 2

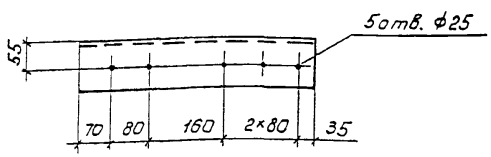

Формат	Зона	Поз.	Обозначение	Наименование	Кол.	Примечание
				Детали		
БЧ		1	3.501.2-139.3-4-805.101	Фасонка		
				Лист Б10 ГОСТ 19903-74* (см. табл. 1)		
				350 × 505	1	8,8 кг
			Переменные данные	для исполнений:		
				3.501.2-139.3-4-805.100		ФВ6
				Детали		
БЧ		2	3.501.2-139.3-4-805.102	Крепление		
				Уголок 100×100×10-В-ГОСТ 8509-86 (см. табл. 1)		
				ℓ = 505	1	7,6 кг
				3.501.2-139.3-4-805.100-01		ФВ6н
				Детали		
БЧ		2	3.501.2-139.3-4-805.102-01	Крепление		
				Уголок 100×100×10-В-ГОСТ 8509-86 (см. табл. 1)		
				ℓ = 505	1	7,6 кг
			Дополнительный номер исполнения фасонки ФВ должен соответствовать дополнительному номеру исполнения пролетного строения.			

Таблица 1

Поз.	Материалы для дополнительного номера исполнения		
	01	02	03
1	15ХСНД ГОСТ 6713-91	15ХСНД-2 ГОСТ 6713-91	10ХСНД-2 ГОСТ 6713-91
2	15ХСНД ГОСТ 6713-91		10ХСНД ГОСТ 6713-91

Таблица 2

Изображено	Марка	Зеркальное отражение	Марка
3.501.2-139.3-4-805.100	ФВ8	3.501.2-139.3-4-805.100-01	ФВ8н
3.501.2-139.3-4-805.102	–	3.501.2-139.3-4-805.102-01	

Взам. инв. №

Подпись и дата

Инв. № подл.

1293К/22 | 118

Нач. отд.	Монов	
Н. контр.	Колотушкина	
Гл. спец.	Корноухов	
ГИП	Френкель	
Рук. гр.	Ярлыкова	
Инж.	Костюкина	

3.501.2-139.3-4-805.100

Фасонка ФВ8

Стадия	Масса	Масштаб
Р	16,4	1:15
Лист	Листов 1	

Гипротрансмост

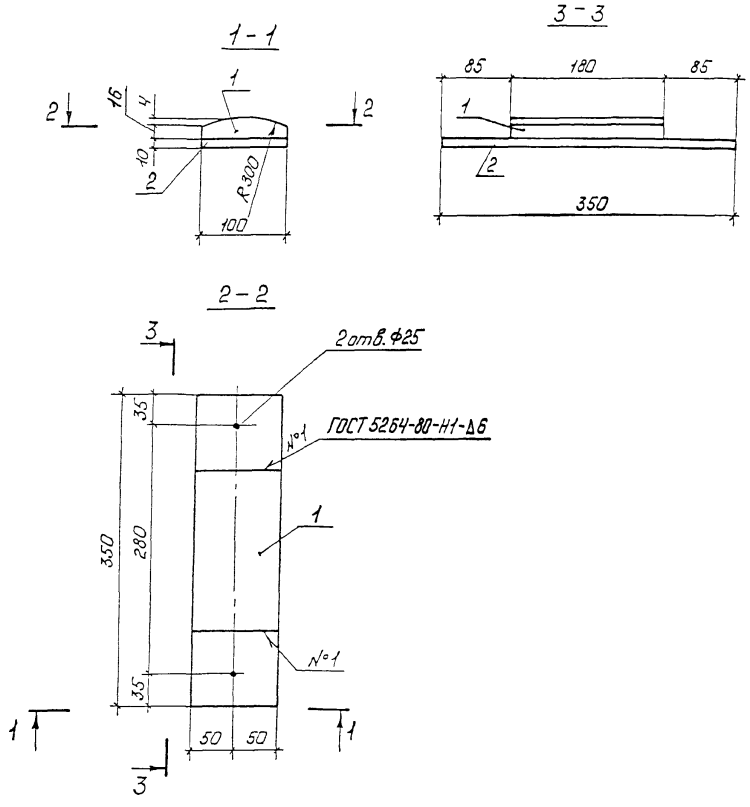

Формат	Зона	Поз.	Обозначение	Наименование	Кол.	Примечание
				Детали		
Б4		1	3.501.2-139.3-4-806.101	Лист 20 ГОСТ 19903-74* / 15ХСНД ГОСТ 6713-75*		
				100 × 180	1	2,8 кг
Б4		2	3.501.2-139.3-4-806.102	Лист Б10 ГОСТ 19903-74* (см. таблицу)		
				100 × 350	1	27 кг
			Дополнительный номер исполнения балансира должен соответствовать дополнительному номеру исполнения пролетного строения.			

Поз.	Материалы для дополнительного номера исполнения		
	01	02	03
2	15ХСНД ГОСТ 6713-91	15ХСНД-2 ГОСТ 6713-91	10ХСНД-3 ГОСТ 6713-91

1293К/22	119

Нач отд.	Монов	
Н. контр.	Колотушкина	
Гл. спец.	Корноухов	
ГИП	Френкель	
Рук. гр.	Ярлыкова	
Инж.	Гостюхина	

3.501.2-139.3-4-806.100

Балансир Б1

Стадия	Масса	Масштаб
Р	5,5	1:5

Лист | Листов 1

Гипротрансмост

Инв. № подл. | Подпись и дата | Взам. инв. №

Формат	Зона	Поз.	Обозначение	Наименование	Кол.	Примечание
				Документация		
А3			3.501.2-139.3-4-806.200 СБ	Сборочный чертеж		
				Детали.		
Б4		1	3.501.2-139.3-4-806.201	Ребро		
				Лист Б12 ГОСТ 19903-74* (см. таблицу)		
				70×420	2	2,8 кг
				Переменные данные для исполнений:		
				3.501.2-139.3-4-806.200		НВ1
				Детали		
Б4		2	3.501.2-139.3-4-806.202	Накладка		
				Лист Б12 ГОСТ 19903-74* (см. таблицу)		
				330×520	1	16,2 кг
Б4		3	3.501.2-139.3-4-806.203	Крепление		
				Уголок 100×100×12-В-ГОСТ 8509-86 (см. таблицу)		
				ℓ=520	1	9,3 кг
				3.501.2-139.3-4-806.200-01		НВ2
				Детали		
Б4		2	3.501.2-139.3-4-806.202-01	Накладка		
				Лист Б12 ГОСТ 19903-74* (см. таблицу)		
				330×520	1	16,2 кг
Б4		3	3.501.2-139.3-4-806.203-01	Крепление		
				Уголок 100×100×12-В-ГОСТ 8509-86 (см. таблицу)		
				ℓ=520	1	9,3 кг

Формат	Зона	Поз.	Обозначение	Наименование	Кол.	Примечание
				3.501.2-139.3-4-806.200-02		НВ3
				Детали		
Б4		2	3.501.2-139.3-4-806.202 -02	Накладка		
				Лист Б12 ГОСТ 19903-74* (см. таблицу)		
				330×520	1	16,2 кг
Б4		3	3.501.2-139.3-4-806-203 -02	Крепление		
				Уголок 100×100×12-В-ГОСТ 8509-86 (см. таблицу)		
				ℓ=520	1	9,3 кг
			Дополнительный номер	исполнения накладки НВ		
			должен соответствовать	дополнительному номеру		
			исполнения пролетного	строения.		

Поз.	Материалы для дополнительного номера исполнения		
	01	02	03
1, 2	15ХСНД ГОСТ 6713-91	15ХСНД-2 ГОСТ 6713-91	10ХСНД-3 ГОСТ 6713-91
3	15ХСНД ГОСТ 6713-91		10ХСНД ГОСТ 6713-91

Инв. № подл. | Подпись и дата | Взам. инв. №

Нач. отд.	Монов	
Н. контр.	Кологушкина	
Гл. спец.	Корноухов	
ГИП	Френкель	
Рук. гр.	Ярлыкова	
Инж.	Гостюхина	

1293К/22 | 120

3.501.2-139.3-4-806.200

Накладка НВ (НВ1... НВ3)

Стадия	Лист	Листов
Р		1

Гипротрансмост

Копировал: Ивинская

Формат А3

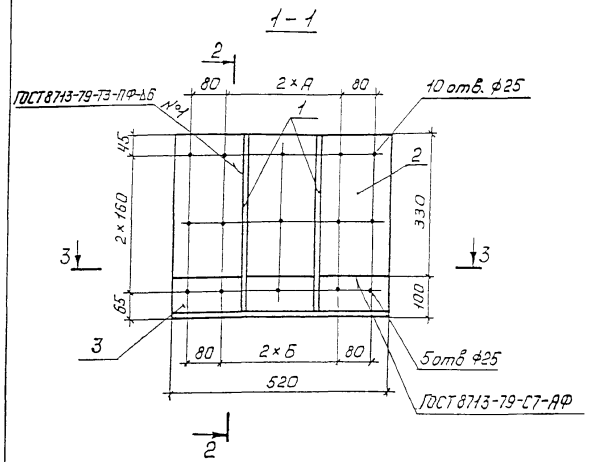

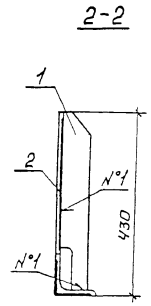

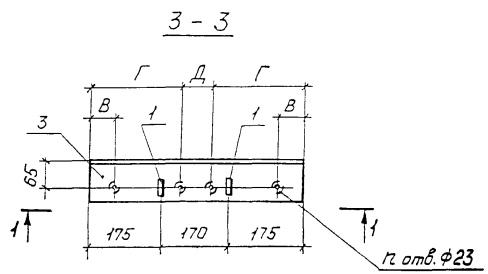

Позиция 1

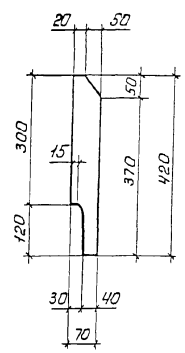

Обозначение	Марка	Размеры, мм					Кол.
		А	Б	В	Г	Д	п
3.501.2-139.3-4-806.200	НВ1	135	137	60	220	80	4
-01	НВ2	134	136	60	220	80	4
-02	НВ3	140	138	-	231	58	2

Нач. отд.	Манов		
Н. контр.	Кологришина		
Гл. спец.	Кормакова		
ГИП	Френкель		
Рук. гр.	Ярлыкова		
Инж.	Гостродина		

1293К/22 | 121

3.501.2-139.3-4-806.200 СБ

Накладка НВ (НВ1... НВ3)
Сборочный чертеж

Стадия	Масса	Масштаб
Р	31,1	1:10
Лист	Листов 1	

Гипротрансмост

Копировал: Ивинская

Формат А3

Инв.№ подл. | Подпись и дата | Взам. инв.№

Рис. 1

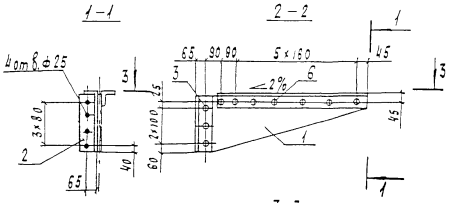

Рис. 2

Остальное см. рис. 1

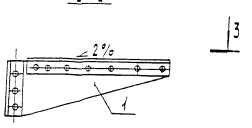

Рис. 3

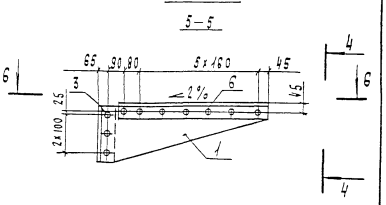

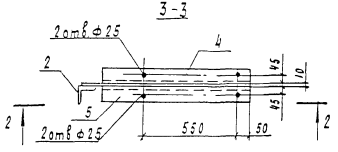

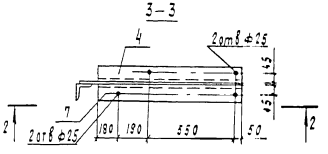

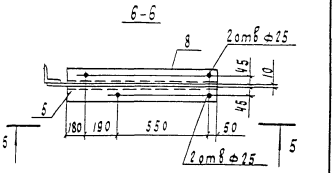

Рис. 4

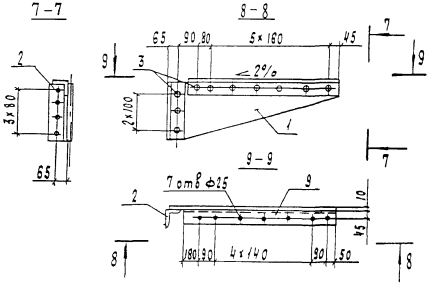

Рис. 5

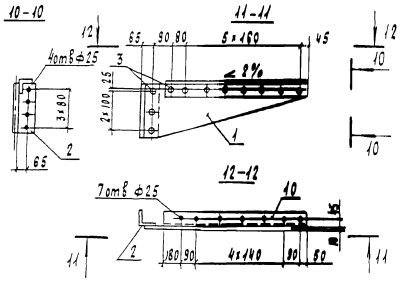

Позиция 1

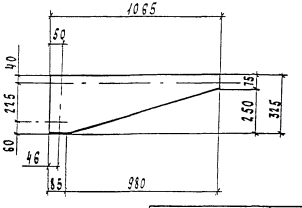

Обозначение	Марка	Рис.	Масса кг
3.501.2-139.3-4-910.100	К1	1	44,6
-01	К2	2	44,6
-02	К3	3	44,6
-03	К4	4	35,0
-04	К5	5	35,0

Инв. № подл. | Подпись и дата | Взам. инв. №

1293К/22 | 124

3.501.2-139.3-4-910.100 СБ

Консоль К (К1... К5)
Сборочный чертеж

Стадия	Масса	Масштаб
Р	см. таблицу	1:20
Лист	Листов 1	

Гипротрансмост

3.501.2-139.3-4-910.200 изображено, 3.501.2-139.3-4-910 200-01 зеркальное отражение

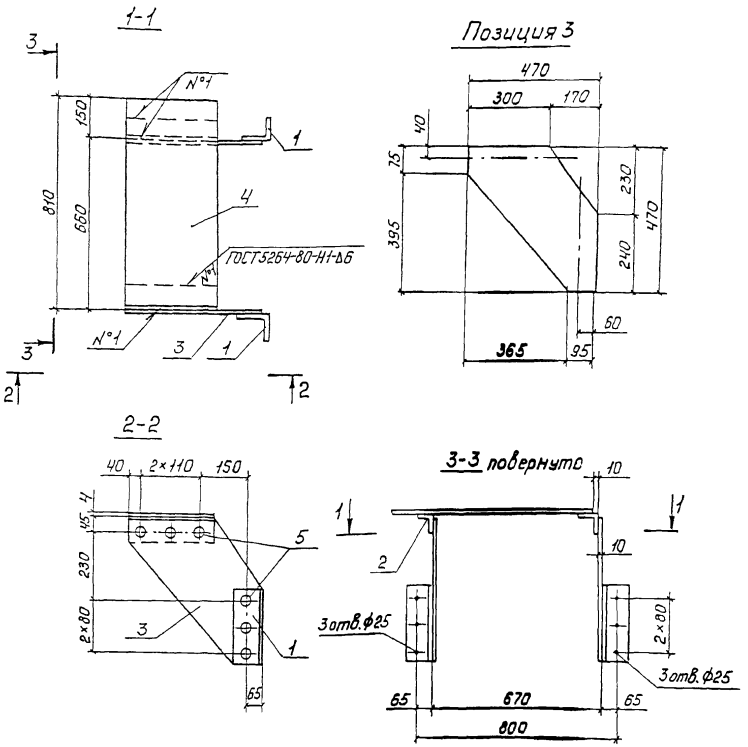

Формат	Зона	Поз.	Обозначение	Наименование	Кол.	Примечание
				Детали		
Б4		1	3.501.2-139.3-4-910.201	Фланец		
				Уголок 100×100×12-В-ГОСТ 8509-86 (см. таблицу)		
				ℓ=240	2	4,3 кг
Б4		2	3.501.2-139.3-4-910.202	Полка		
				Уголок 80×80×8-В-ГОСТ 8509-86 (см. таблицу)		
				ℓ=300	2	3,0 кг
Б4		3	3.501.2-139.3-4-910.203	Фасонка		
				Лист Б10 ГОСТ 19903-74* (см. таблицу)		
				470×470	2	10,1 кг
Б4		4	501.2-139.3-4-910.204	Настил		
				Лист Б4 ГОСТ 19903-74* (см. таблицу)		
				300×800	1	7,5 кг
				Стандартные изделия		
		5		Заклепка 22×55.10 ГОСТ 10299-80	12	0,231 кг
			Дополнительный номер исполнения консоли К6			
			должен соответствовать дополнительному номеру			
			исполнения пролетного строения			

Поз.	Материалы для дополнительного номера исполнения		
	01	02	03
1,2	16Д ГОСТ 6713-91	15ХСНД ГОСТ 6713-91	
3,4	16Д ГОСТ 6713-91	15ХСНД-2 ГОСТ 6713-91	

Инв. № подл. | Подпись и дата | Взам. инв. №

1293К/22 | 125

3.501.2-139.3-4-910.200

Консоль К6

Стадия	Масса	Масштаб
Р	45,1	1:15
Лист	Листов 1	

Гипротрансмост

Копировал Ивинская Формат А3

Формат	Зона	Поз.	Обозначение	Наименование	Кол.	Примечание
				Документация		
А3			3.501.2-139.3-4-910.210СБ	Сборочный чертеж		
				Детали		
БЧ		1	3.501.2-139.3-4-910.211	Подкос		
				Уголок 80×80×8-В-ГОСТ 8509-86 (см. таблицу)		
				ℓ=1080	2	10.4кг
БЧ		2	3.501.2-139.3-4-910.212	Пояс		
				Уголок 90×90×9-В-ГОСТ 8509-86 (см. таблицу)		
				ℓ=1405	1	17,2кг
БЧ		3	3.501.2-139.3-4-910.213	Фасонка		
				Лист Б10 ГОСТ 19903-74* (см таблицу)		
				290×725	1	16,0кг
БЧ		4	3.501.2-139.3-4-910.214	Фасонка		
				Лист Б10 ГОСТ 19903-74* (см. таблицу)		
				215×345	1	4,9кг
БЧ		5	3.501.2-139.3-4-910.215	Прокладка		
				Лист Б10 ГОСТ 19903-74* (см. таблицу)		
				100×100	1	0,8кг
БЧ		6	3.501.2-139.3-4-910.216	Прокладка		
				Лист 20 ГОСТ 19903-74* / 15ХСНД ГОСТ 6713-75*		
				100×120	2	1,9кг
БЧ		7	3.501.2-139.3-4-910.217	Прокладка		
				Лист 20 ГОСТ 19903-74* / 15ХСНД ГОСТ 6713-75*		
				120×200	1	3,8кг
БЧ		8	3.501.2-139.3-4-910.218	Деталь пояса		
				Уголок 125×80×8-В-ГОСТ 8510-86 (см. таблицу)		
				ℓ=150	1	1,9кг
				Стандартные изделия		
		9		Заклепка 22×55.10 ГОСТ 10299-80	5	0,231кг

Поз	Материалы для дополнительного номера исполнения		
	01	02	03
1, 2, 8, 10, 11	15ХСНД ГОСТ 6713-91		10ХСНД ГОСТ 6713-91
3, 4	15ХСНД ГОСТ 6713-91	15ХСНД-2 ГОСТ 6713-91	10ХСНД-3 ГОСТ 6713-91
5	15ХСНД ГОСТ 6713-91	15ХСНД-2 ГОСТ 6713-91	

Нач. отд.	Монов	
Н. контр.	Колотушкина	
Гл. спец.	Корноухов	
ГИП	Френкель	
Рук. гр.	Ярлыкова	
Инж.	Накшунов	

1293К/22 | 126

3.501.2-139.3-4-910.210

Консоль К (К10, К11)

Стадия	Лист	Листов
Р	1	2

Гипротрансмост

Копировал Буйнова

Формат А3

Инв. № подл. | Подпись и дата | Взам. инв. №

Формат	Зона	Поз	Обозначение	Наименование	Кол	Примечание
			Переменные данные для	исполнений		
				3.501.2-139.3-4-910.210		К 10
				Детали		
Б4		10	3.501.2-139.3-4-910.219	Фланец		
				Уголок $\frac{100\times100\times10\text{-}В\text{-}ГОСТ\ 8509\text{-}86}{\text{(см. таблицу)}}$		
				ℓ = 730	1	11,1 кг
				3.501.2-139.3-4-910.210-01		К 10 н
				Детали		
Б4		10	3.501.2-139.3-4-910.219-01	Фланец		
				Уголок $\frac{100\times100\times10\text{-}В\text{-}ГОСТ\ 8509\text{-}86}{\text{(см таблицу)}}$		
				ℓ = 730	1	11,1 кг
				3.501.2-139.3-4-910.210-02		К 11
			(то же как для	3.501.2-139.3-4-910.210-01		
				3.501.2-139.3-4-910.210-03		К 11 н
			(то же как для	3.501.2-139.3-4-910.210)		
			Дополнительный номер	исполнения консоли		
			должен соответствовать	дополнительному номе-		
			ру исполнения пролетного	строения		

Инв. № подл. | Подпись и дата | Взам. инв. №

1293К22 | 127

3.501.2-139.3-4-910.210 | Лист 2

Копировал Чесалкина Формат А3

Рис 1

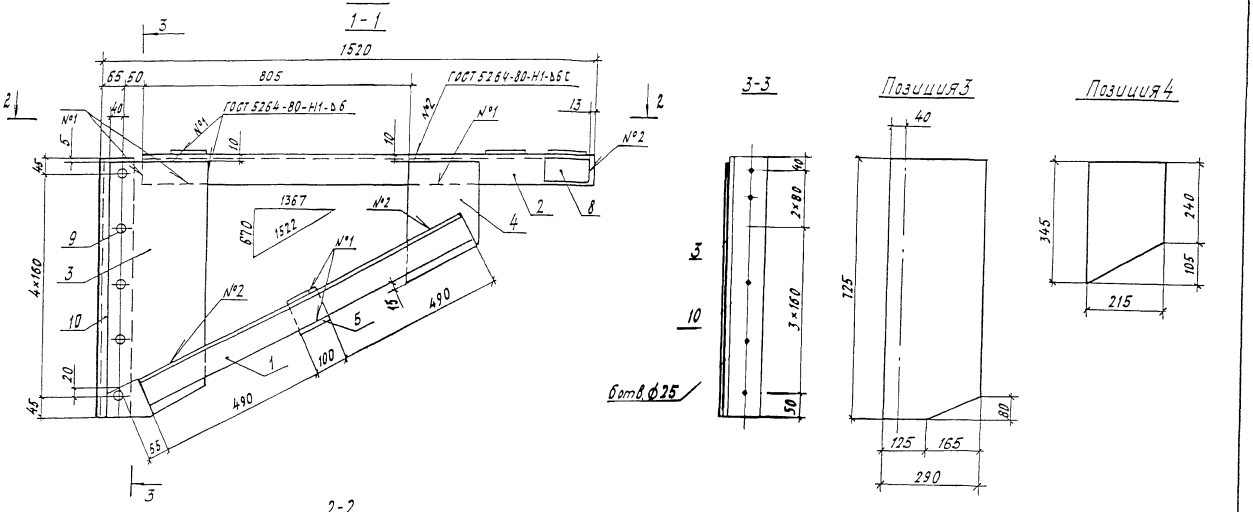

Изображено	Марка	Зеркальное отражение	Марка	Рис.
3.501.2-139.3-4-910.210	К10	3.501.2-139.3-4-910.210-01	К10Н	1
-02	К11	-03	К11Н	2

1293К/22			128
3.501.2-139.3-4-910.210СБ			
Консоль К (К10, К11) Сборочный чертеж	Стадия	Масса	Масштаб
	Р	81,5	1:10
	Лист 1	Листов 2	
	Гипротрансмост		

Инв.№ подл. | Подпись и дата | Взам. инв.№

Рис 2

Остальное см. рис. 1

1-1

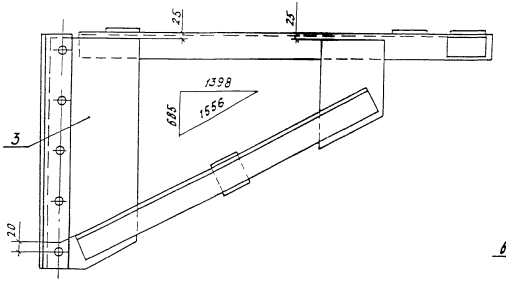

3-3

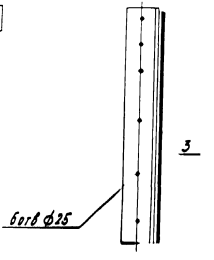

2-2

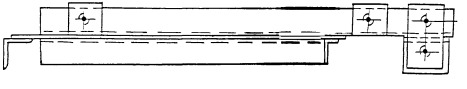

Инв. № подл. | Подпись и дата | Взам. инв. №

Формат	Зона	Поз.	Обозначение	Наименование	Кол	Примечание
				Документация		
А3			3.501.2-139.3-4-910.220СБ	Сборочный чертеж		
				Детали		
Б4		1	3.501.2-139.3-4-910.221	Лист 20 ГОСТ 19903-74* / 15ХСНД ГОСТ 6713-75*		
				70×180	3	2,0 кг
Б4		2	3.501.2-139.3-4-910.222	Уголок 80×80×8-В-ГОСТ 8509-86 (см таблицу)		
				ℓ=740	1	7,1 кг
			Переменные данные	для исполнений:		
				3.501.2-139.3-4-910.220		К7
				Детали		
Б4		3	3.501.2-139.3-4-910.223	Уголок 90×90×9-В-ГОСТ 8509-86 (см таблицу)		
				ℓ=1130	1	15,8 кг
Б4		4	3.501.2-139.3-4-910.224	Уголок 90×90×9-В-ГОСТ 8509-86 (см таблицу)		
				ℓ=980	1	12,0 кг
		5	-01	Уголок 90×90×9-В-ГОСТ 8509-86 (см. таблицу)		
				ℓ=980	1	12,0 кг
				3.501.2-139.3-4-910.220-01		К7Н
				Детали		
Б4		3	3.501.2-139.3-4-910.223-01	Уголок 90×90×9-В-ГОСТ 8509-86 (см. таблицу)		
				ℓ=1130		13,8 кг

Формат	Зона	Поз.	Обозначение	Наименование	Кол.	Примечание
Б4		4	3.501.2-139.3-4-910.224-01	Уголок 90×90×9-В-ГОСТ 8509-86 (см. таблицу)		
				ℓ=980	1	12,0 кг
Б4		5	3.501.2-139.3-4-910.224	Уголок 90×90×9-В-ГОСТ 8509-86 (см таблицу)		
				ℓ=980	1	12,0 кг
			Дополнительный номер должен соответствовать ру исполнения пролетного	исполнения консоли дополнительному номе-строения		

Поз.	Материалы для дополнительного номера исполнения		
	01	02	03
2, 3, 4, 5	16Д ГОСТ 6713-91	15ХСНД ГОСТ 6713-91	

Инв. № подл. | Подпись и дата | Взам. инв. №

Нач. отд	Монов		
Н. контр	Пологушкина		
Гл. спец	Горноухов		
ГИП	Френкель		
Рук. гр.	Крылова		
Инж.	Калашунов		

1293К/22 | 130

3.501.2-139.3-4-910.220

Консоль К7

Стадия	Лист	Листов
Р		1

Гипротрансмост

Копировал Буйнова

Формат А3

3.501.2-139.3-4-910.220 изображено, 3.501.2-139.3-4-910.220- зеркальное отражение

1-1

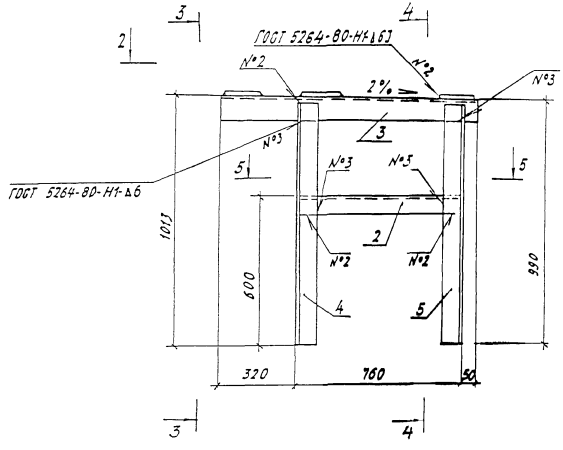

3-3

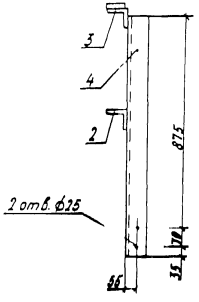

4-4

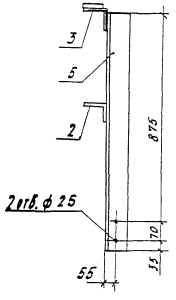

2-2

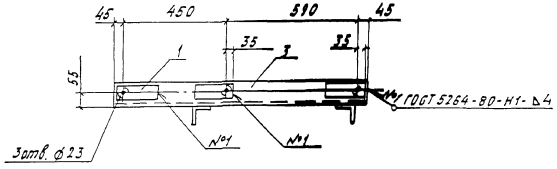

5-5

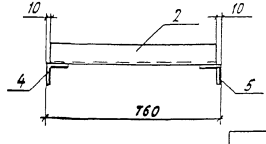

1293К/22	131	

3.501.2-139.3-4-910.220 СБ

Консоль К7
Сборочный чертеж

Стадия	Масса	Масштаб
Р	50,9	1:15
Лист	Листов 1	

Гипротрансмост

Инв.№ подл. | Подпись и дата | Взам. инв.№

Формат	Зона	Поз	Обозначение	Наименование	Кол.	Примечание
				Документация		
А3			3.501.2-139.3-4-910.300 СБ	Сборочный **чертеж**		
				Сборочные единицы		
А4		1	3.501.2-139.1-7-910.410	Петля	6	0,52 кг
				Детали		
А4		2	3.501.2-139.1-7-910.401	Лист гнутый	6	13,4 кг
			Переменные данные	для исполнений		
				3.501.2-139.3-4-910.300		КК2
				Сборочные единицы		
А3		3	3.501.2-139.3-4-910.310	Прогон ПР1	1	323,5 кг
А3		4	3.501.2-139.1-7-910.430	Крышка короба КР1	1	55,3 кг
А3		5	3.501.2-139.1-7-910.430-01	Крышка короба КР2	1	58,5 кг
А3		6	3.501.2-139.3-4-910.320-01	Крышка короба КР4	1	56,8 кг
				3.501.2-139.3-4-910.300-01		КК3
				Сборочные единицы		
А3		3	3.501.2-139.3-4-910.310-01	Прогон ПР2	1	274,1 кг
А3		4	3.501.2-139.3-4-910.320-03	Крышка короба КР3	1	48,7 кг
А3		5	3.501.2-139.1-7-910.430-01	Крышка короба КР2	1	58,5 кг
А3		6	3.501.2-139.3-4-910.320-02	Крышка короба КР5	1	44,3 кг
				3.501.2-139.3-4-910.300-02		КК4
				Сборочные единицы		
А3		3	3.501.2-139.3-4-910.310-02	Прогон ПР3	1	274,1 кг
А3		4	3.501.2-139.3-4-910.320	Крышка короба КР5н	1	44,3 кг
А3		5	3.501.2-139.1-7-910.430-01	Крышка короба КР2		58,5 кг
А3		6	3.501.2-139.3-4-910.320-02	Крышка короба КР5		44,3 кг

Инв.№ подл. | Подпись и дата | Взам. инв.№

Нач.отд.	Монов		
Н.контр.	Колотушкина		
Гл.спец.	Корноухов		
ГИП	Френкель		
Рук.гр.	Ярлыкова		
Инж.	Нахшунов		

1293К/22 | 132

3.501.2-139.3-4-910.300

Короб КК (КК2... КК4)

Стадия	Лист	Листов
Р		1

Гипротрансмост

Копировал Ивинская

Формат А3

Рис.1

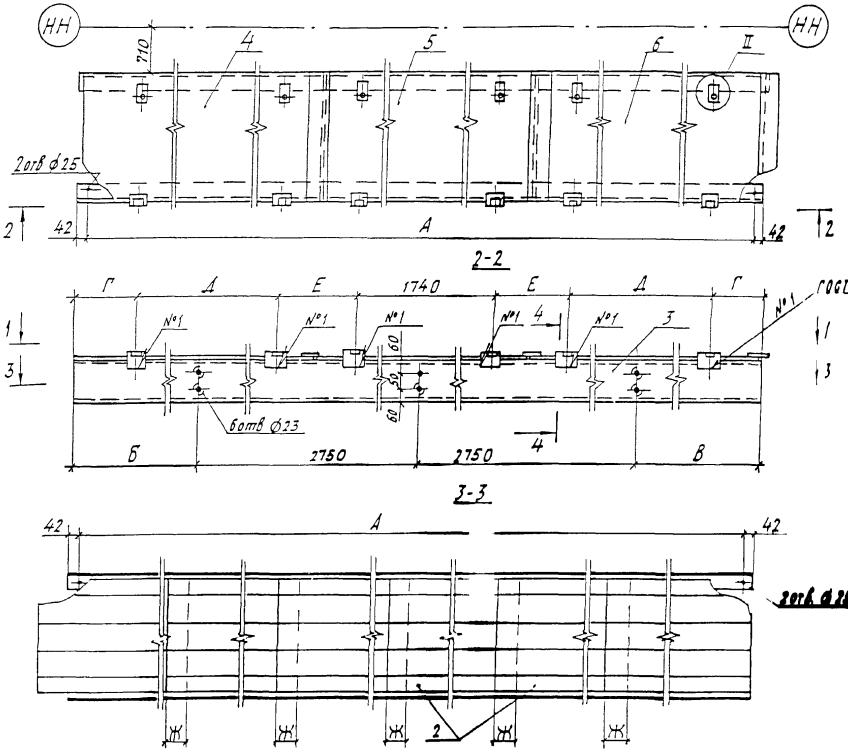

Обозначение	Марка	Рис	А	Б	В	Г	Д	Е	Ж	масса кг
3.501.2-139.3-4-910.300	КК2	1	8146	1365	1365	505	1740	1000	125	5776
-01	КК3	1	6886	1365	105	320	1445	835	335	5031
-02	КК4	2	6886	105	1365	320	1445	835	335	5047

1293К/22 | 133

3.501.2-139.3-4-910.300 СБ

Короб КК (КК2... КК4)

Сборочный чертеж

Стадия	Масса	Масштаб
Р	см таблицу	1:20
Лист	Листов 1	

ГИПРОТРАНСМОСТ

Инв.№подл. | Подпись и дата | Взам.инв.№

Формат	Зона	Поз.	Обозначение	Наименование	Кол.	Примечание
				Документация		
А3			3.501.2-139.3-4-910.310 СБ	Сборочный чертеж		
				Детали		
Б4		1	3.501.2-139.3-4-910.311	А-I-12 ГОСТ 5781-82*		
				Вст3сп2 ГОСТ 380-71*		
				ℓ=600	35	0,5 кг
			Переменные данные	для исполнений:		
				3.501.2-139.3-4-910.310		ПР1
				Детали		
Б4		1	3.501.2-139.3-4-910.311	А-I-12 ГОСТ 5781-82*		
				Вст3сп2 ГОСТ 380-71*		
				ℓ=600	6	0,5 кг
Б4		2	3.501.2-139.3-4-910.312	Швеллер 20-П-ГОСТ 8240-72* (см. таблицу)		
				ℓ=8230	1	151,5 кг
		3	-01	Швеллер 20-П-ГОСТ 8240-72* (см. таблицу)		
				ℓ=8230	1	151,5 кг
				3.501.2-139.3-4-910.310-01		ПР2
				Детали		
Б4		2	3.501.2-139.3-4-910.312-02	Швеллер 20-П-ГОСТ 8240-72* (см таблицу)		
				ℓ=6970	1	128,3 кг
		3	-03	Швеллер 20-П-ГОСТ 8240-72* (см. таблицу)		
				ℓ=6970		128,3 кг
				3.501.2-139.3-4-910.310-02		ПР3
			(то же как для	3.501.2-139.3-4-910.310-01)		

Формат	Зона	Поз.	Обозначение	Наименование	Кол.	Примечание
			Дополнительный номер исполнения прогона			
			должен соответствовать дополнительному			
			номеру исполнения пролетного строения			

Поз.	Материалы для дополнительного номера исполнения		
	01	02	03
2,3	16Д ГОСТ 6713-91	15ХСНД ГОСТ 6713-91	

Нач. отд.	Монов	
Н. контр.	Колотушкина	
Гл. спец.	Корнюхов	
ГИП	Френкель	
Рук. гр.	Ярлыкова	
Инж.	Нахшунов	

1293К/22 | 134

3.501.2-139.3-4-910.310

Прогон ПР (ПР1... ПР3)

Стадия	Лист	Листов
Р		1

Гипротрансмост

Взам. инв.№ | Подпись и дата | Инв.№ подл.

Копировал Ивинская

Формат А3

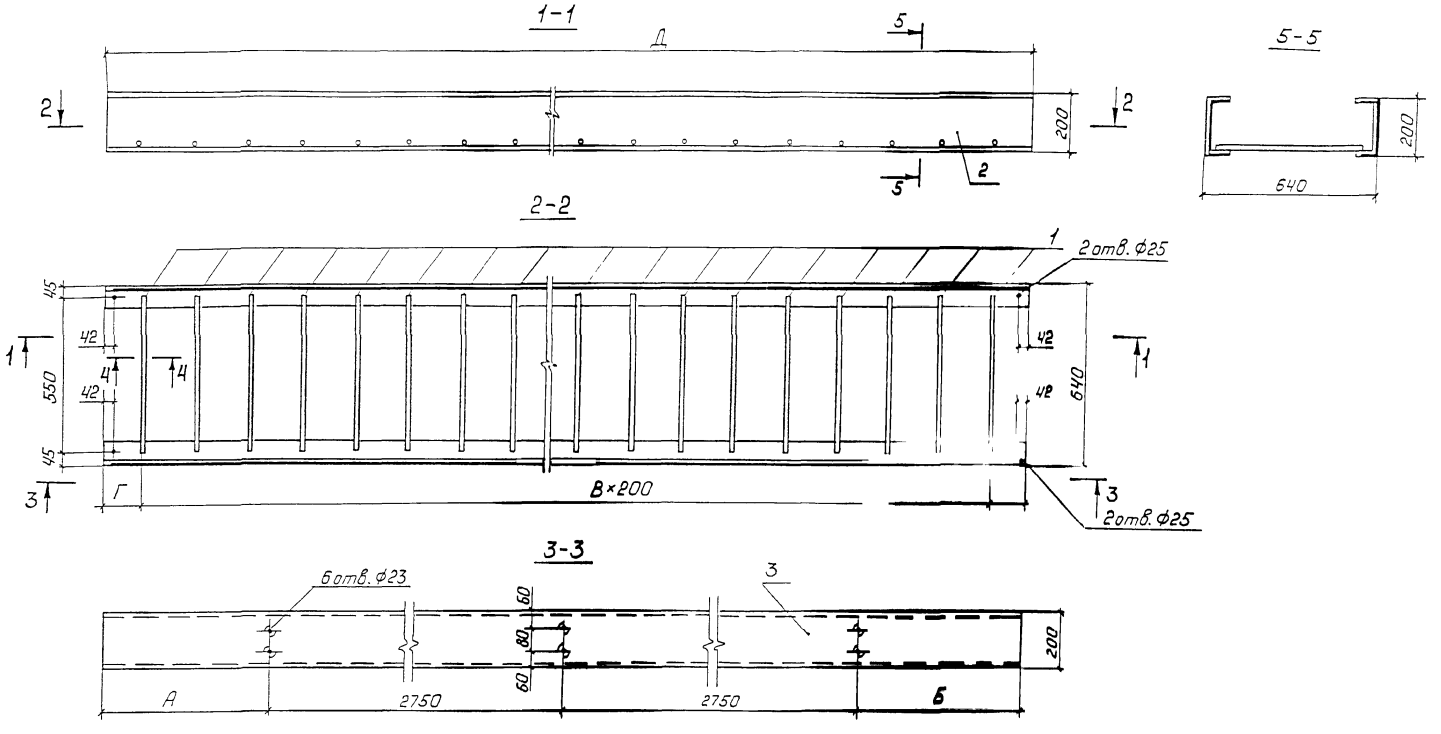

4-4
М1:2

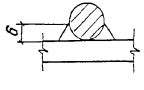

Сварка ручная дуговая

Обозначение	Марка	Зеркальное отражение	Марка	А	Б	В	Г	Д	Масса, кг
3.501.2-139.3-4-910.310	ПР1	—		1365	1365	40	115	8230	323,5
-01	ПР2	3.501.2-139.3-4-910.310-02	ПР3	1365	105	34	85	6970	274,1

Нач. отд.	Монзо	
Н. контр.	Колотушкина	
Гл. спец.	Корнуков	
ГИП	Френкель	
Рук. гр.	Ярлыкова	
Инж.	Нажшинов	

1293К/22 | 135

3.501.2-139.3-4-910.310 СБ

Прогон ПР (ПР1... ПР3) Сборочный чертеж

Стадия	Масса	Масштаб
Р	см. таблицу	1:15

Лист | Листов 1

Гипротрансмост

Инв.№ подл. | Подпись и дата | Взам. инв.№

Формат	Зона	Поз.	Обозначение	Наименование	Ко	Приме-чание
				Документация		
А3			3.501.2-139.3-4-910.320 СБ	Сборочный чертеж		
				Детали		
Б4		1	3.501.3-139.3-4-910.321	Лист Б4 ГОСТ 19903-74* / 16Д ГОСТ 6713-91		
				25×95	4	0,075кг
Б4		2	3.501.2-139.3-4-910.322	А-I-14-ГОСТ 5781-82* / Ст3кп3 ГОСТ 380-71*		
				ℓ=55	2	0,067кг
			Переменные данные для исполнений:			
				3.501.2-139.3-4-910.320		КР3
				Детали		
Б4		3	3.501.2-139.3-4-910.323	Лист Б4 ГОСТ 19903-74* / 16Д ГОСТ 6713-91		
				640×2105	1	42,3кг
				3.501.2-139.3-4-910.320-01		КР4
				Детали		
Б4		3	3.501.2-139.3-4-910.323-01	Лист Б4 ГОСТ 19903-74* / 16Д ГОСТ 6713-91		
				640×2730	1	54,8кг
Б4		4	3.501.2-139.3-4-910.324	Лист Б4 ГОСТ 19903-74* / 16Д ГОСТ 6713-91		
				640×80	1	1,6кг
				3.501.2-139.3-4-910.320-02		КР5
				Детали		
Б4		3	3.501.2-139.3-4-910.323	Лист Б4 ГОСТ 19903-74* / 16Д ГОСТ 6713-91		
				640×2105	1	42,3кг
Б4		4	3.501.2-139.3-4-910.324	Лист Б4 ГОСТ 19903-74* / 16Д ГОСТ 6713-91		
				640×80	1	1,6кг

Формат	Зона	Поз.	Обозначение	Наименование	Кол.	Приме-чание
				3.501.2-139.3-4-910.320-03		КР5н
			(то же как для	3.501.2-139.3-4-910.320-02)		

Взам.инв.№ | Подпись и дата | Инв.№подл.

Нач.отд	Монов	
Н.контр	Колотушкина	
Гл.спец	Корноухов	
ГИП	Френкель	
Рук.гр	Ярлыкова	
Инж.	Нахшунов	

1293К/22 | 136

3.501.2-139.3-4-910.320

Крышка короба КР (КР3... КР5)

Стадия	Лист	Листов
Р		1

Гипротрансмост

Рис. 1

1-1

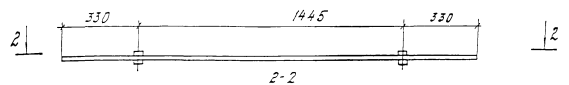

2-2

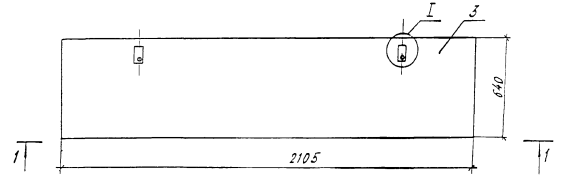

Рис. 2

3-3

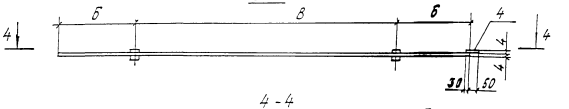

4-4

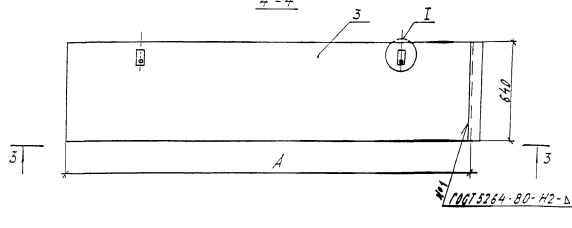

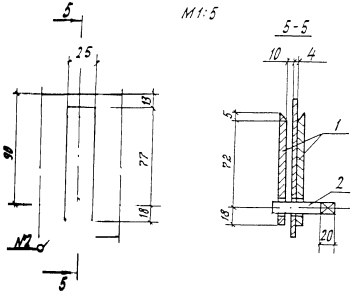

Шов №1: сварка ручная
угловая катета 3 мм

Обозначение	Марка	Зеркальное отражение	Марка	Рис.	А	Б	В	Масса, кг
3.501.2-139.3-4-910.320	КР3	—	—	1	—	—	—	42,7
-01	КРЧ		—	2	2730	495	1740	56,8
-02	КР5	3.501.2-139.3-4-910.320-03	КР5Н	2	2105	330	1445	44,3

Инв. № подл. | Подпись и дата | Взам. инв. №

1293К/22 | 137

3.501.2-139.3-4-910.320 СБ

Крышка кюрова КР (КР3...КР5)

Сборочный чертеж

Стадия	Масса	Масштаб
Р	см. таблица	1:20
Лист	Листов 1	

ГИПРОТРАНСМОСТ

Формат	Зона	Поз.	Обозначение	Наименование	Кол.	Примечание
				Документация		
А3			3.501.2-139.3-4-910.400 СБ	Сборочный чертеж		
				Сборочные единицы		
А4		1	3.501.2-139.1-7-910.410	Петля	2	0.52 кг
				Детали		
Б4		2	3.501.2-139.3-4-910.401	Лист 16 ГОСТ 19903-74* (см. таблицу)		
				455×800	1	45.8 кг
Б4		3	3.501.2-139.3-4-910.402	Лист 68 ГОСТ 19903-74* (см. таблицу)		
				80×670	1	3.4 кг
				Стандартные изделия		
		4		Болт М22-6g×85.110 ГОСТ 22353-77*	11	0.355 кг
		5		Гайка М22-6Н.110 ГОСТ 22354-77*	11	0.108 кг
		6		Шайба 22 ГОСТ 22355-77*	22	0.059 кг
			Переменные данные для исполнений			
				3.501.2-139.3-910.400		КК5
				Сборочные единицы		
А3		7	3.501.2-139.3-4-910.410	Крышка короба КР7	1	49.3 кг
А3		8	3.501.2-139.3-4-910.420	Прогон ПР4	1	78.7 кг
				3.501.2-139.3-910.400-01		КК6
				Сборочные единицы		
А3		7	3.501.2-139.3-4-910.410-01	Крышка короба КР8	1	50.1
А3		8	3.501.2-139.3-4-910.420-01	Прогон ПР5	1	78.7 кг

Формат	Зона	Поз.	Обозначение	Наименование	Кол.	Примечание
				Детали		
Б4		9	3.501.2-139.3-4-910.403	Лист 16 ГОСТ 19903-74* (см. таблицу)		
				80×670	1	6.7 кг
Б4		10	3.501.2-139.3-4-910.404	Лист 16 ГОСТ 19903-74* (см. таблицу)		
				60×245	2	1.8 кг
			Дополнительный номер исполнения короба должен соответствовать дополнительному номеру исполнения пролетного строения			

Поз	Материалы для дополнительного номера исполнения	
	01	02
2, 3, 9, 10	Б Д ГОСТ 6713-91	15ХСНД ГОСТ 6713-91
4	Болт М22-6g×85.110 ГОСТ 22353-77*	Болт М22-6g×85.110.ХЛ1 ГОСТ 22353-77*
5	Гайка М22-6Н.110 ГОСТ 22354-77*	Гайка М22-6Н.110.ХЛ1 ГОСТ 22354-77*

Инв. № подл. | Подпись и дата | Взам. инв. №

1293К/22 | 138

Нач. отд.	Манов	
Н. контр.	Колтышкина	
Гл. спец.	Корнюхов	
ГИП	Фролкина	
Рук. гр.	Крылкова	
Инж.	Натшина	

3.501.2-139.3-4-910.400

Короб КК (КК5, КК6)

Стадия	Лист	Листов
Р		1

Гипротрансмост

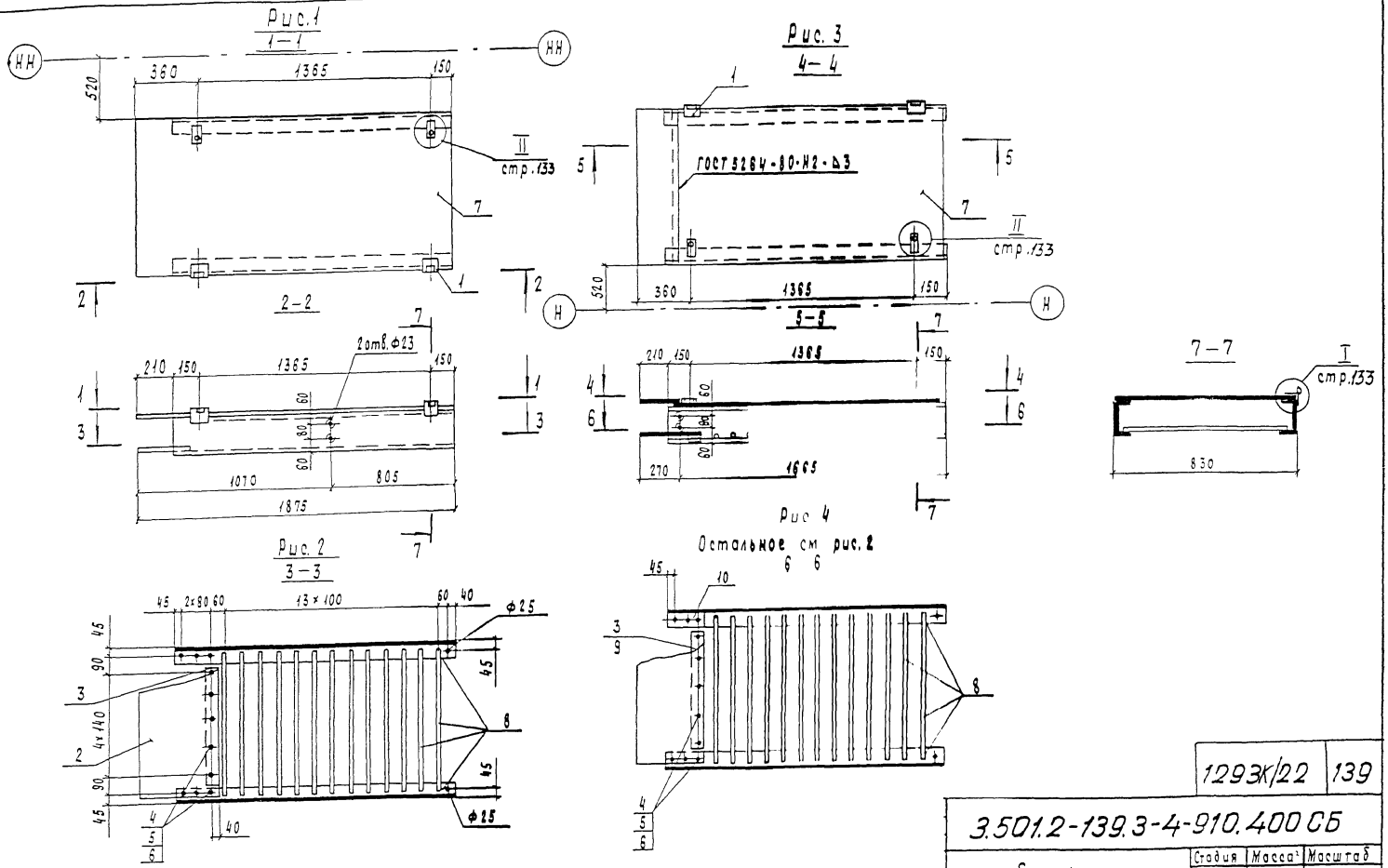

Обозначение	Марка	Рис.	Масса, кг
3.501.2-139.3-4-910.400	КК5	1, 2	184,6
-01	КК6	3, 4	195,7

1293К/22	139	
3.501.2-139.3-4-910.400 СБ		
Короб КК (КК5; КК6) Сборочный чертеж	Стадия: Р	Масса: см таблицу	Масштаб: 1:20
	Лист	Листов 1
	Гипротрансмост	

Инв. № подл. | Подпись и дата | Взам. инв. №

Рис. 1

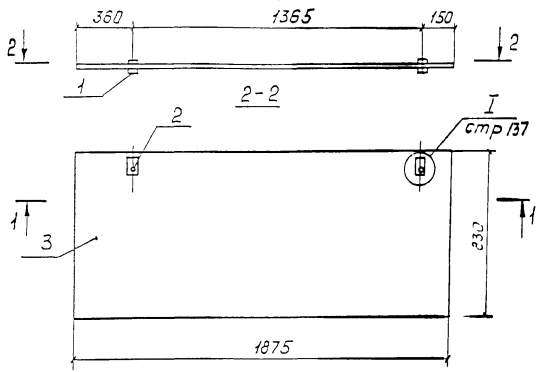

Рис. 2

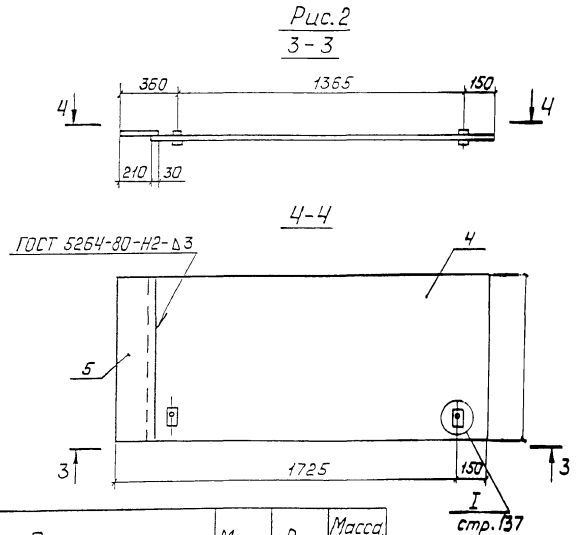

Обозначение	Марка	Рис.	Масса, кг
3.501.2-139.3-4-910.410	КР7	1	49,3
-01	КР8	2	50,1

Формат	Зона	Поз	Обозначение	Наименование	Кол.	Примечание
				Детали		
Б4		1	3.501.2-139.3-4-910.411	Лист Б4 ГОСТ 19903-74* / 16Д ГОСТ 6713-91		
				25×95	4	0,075кг
Б4		2	3.501.2-139.3-4-910.412	А-I-14 ГОСТ 5781-82		
				Ст3 кп3 ГОСТ 300-88*		
				ℓ=55	2	0,067кг
			Переменные данные	для исполнений:		
				3.501.2-139.3-4-910.410		КР7
				Детали		
Б4		3	3.501.2-139.3-4-910.413	Лист Б4 ГОСТ 19903-74* / 16Д ГОСТ 6713-91		
				830×1875	1	48,9кг
				3.501.2-139.3-4-910.410-01		КР8
				Детали		
Б4		4	3.501.2-139.3-4-910.413-01	Лист Б4 ГОСТ 19903-74* / 16Д ГОСТ 6713-91		
				830×1665	1	43,4кг
			-02	Лист Б4 ГОСТ 19903-74* / 16Д ГОСТ 6713-91		
				240×830	1	6,3кг

1293К/22	140

Нач.отд.	Монов	
Н.контр.	Колотушкина	
Гл.спец.	Корноухов	
ГИП	Френкель	
Рук.гр.	Ярлыкова	
Инж.	Нахшинов	

3.501.2-139.3-4-910.410

Крышка короба КР (КР7, КР8)

Стадия	Масса	Масштаб
Р	см. таблицу	1:20
Лист	Листов 1	

Гипротрансмост

Инв.№ подл. | Подпись и дата | Взам. инв.№

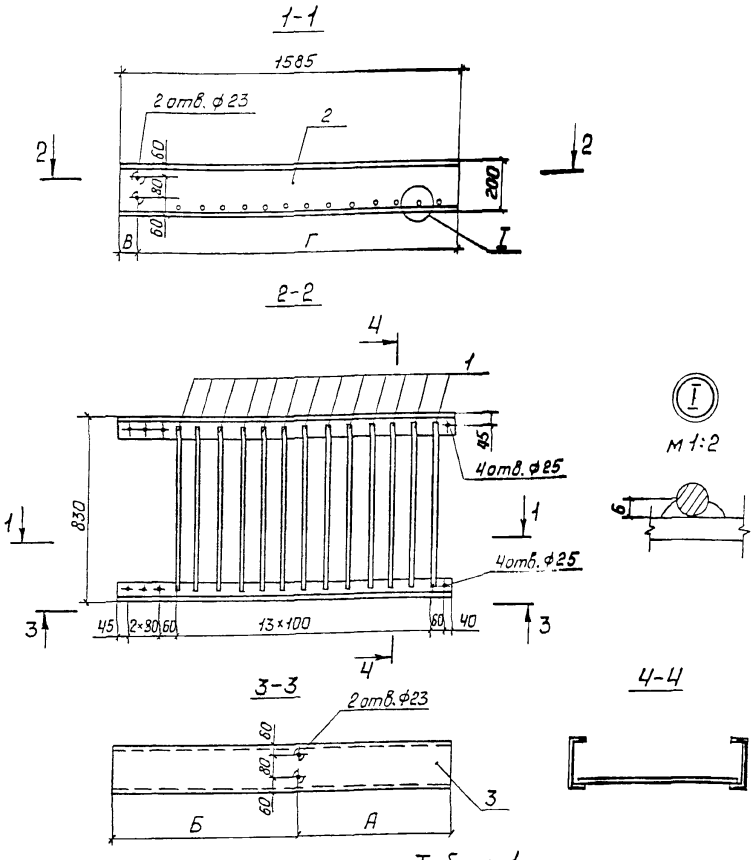

Таблица 1

Обозначение	Марка	А	Б	В	Г
3.501.2-139.3-4-910.420	ПР4	805	860	—	—
-01	ПР5	—	—	60	1605

Таблица 2

Поз.	Материалы для дополнительного номера исполнения		
	01	02	03
2, 3	16Д ГОСТ 6713-91	15ХСНД ГОСТ 6713-91	

Формат	Зона	Поз.	Обозначение	Наименование	Кол.	Примечание
				Детали		
Б4		1	3.501.2-139.3-4-910.421	А-I-16 ГОСТ 5781-82		
				В Ст3 СП2 ГОСТ 380-71*		
				ℓ = 790	14	1,25 кг
			Переменные данные	для исполнений:		
				3.501.2-139.3-4-910.420		ПР4
				Детали		
Б4		2	3.501.2-139.3-4-910.422	Швеллер 20-П-ГОСТ 8240-72* (см. табл. 2)		
				ℓ = 1665	1	30,6 кг
Б4		3	501.2-139.3-4-910.423	Швеллер 20-П-ГОСТ 8240-72* (см. табл. 2)		
				ℓ = 1665	1	30,6 кг
				3.501.2-139.3-4-910.420-01		ПР5
				Детали		
Б4		2	501.2-139.3-4-910.422-01	Швеллер 20-П-ГОСТ 8240-72* (см. табл. 2)		
				ℓ = 1665	1	30,6 кг
Б4		3	3.501.2-139.3-4-910.423-01	Швеллер 20-П-ГОСТ 8240-72* (см. табл. 2)		
				ℓ = 1665	1	30,6 кг
			Дополнительный номер исполнения прогона должен соответствовать дополнительному номеру исполнения пролетного строения			

Сварка ручная дуговая

1293К/22 | 141

Нач. отд.	Манов	
Н. контр.	Колотушкина	
Гл. спец.	Корноухов	
ГИП	Френкель	
Рук. гр.	Ялыкова	
Инж.	Нахшунов	

3.501.2-139.3-4-910.420

Прогон ПР (ПР4, ПР5)

Стадия	Масса	Масштаб
Р	78,7	1:20
Лист	Листов 1	

Гипротрансмост

Инв. № подл. | Подпись и дата | Взам. инв. №

Рис.1

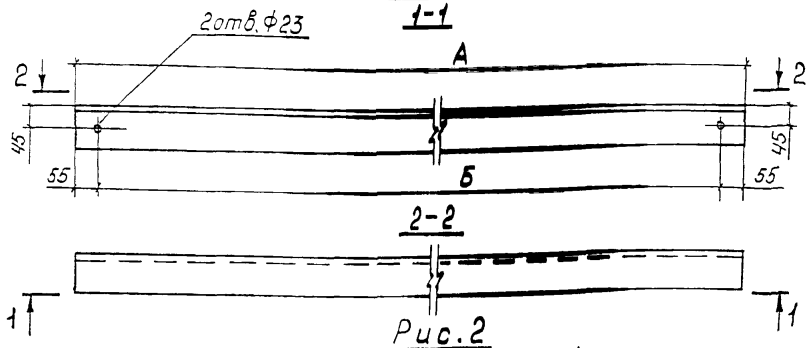

Рис.2

остальное см. рис.1

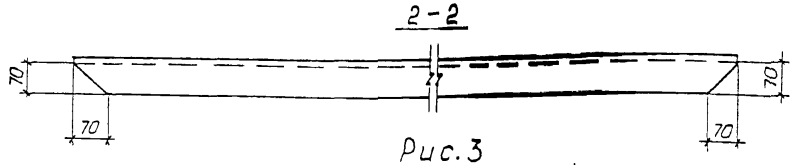

Рис.3

остальное см. рис.1

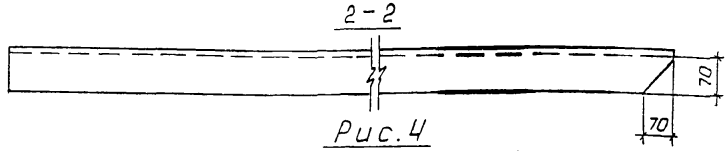

Рис.4

остальное см. рис.1

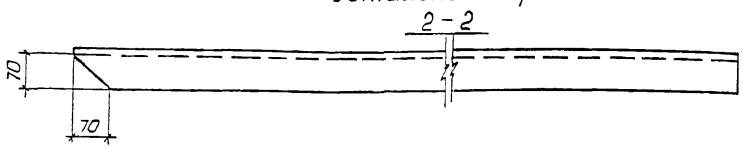

Таблица 2

Обозначение	Марка	Рис.	Размеры, мм А	Размеры, мм Б	масса, кг
3.501.2-139.3-4-920.101	ПП1	1	1165	1055	11,2
-01	ПП2	1	1495	1385	14,3
-02	ПП3	1	2730	2620	26,3
-03	ПП4	1	2110	2000	20,4
-04	ПП5	1	1970	1860	19,0
-05	ПП6	1	1285	1185	12,5
-06	ПП7	1	3220	3110	31,1
-07	ПП8	1	900	790	8,7
-08	ПП9	1	1840	1730	17,7
-09	ПП10	2	945	835	9,1
-10	ПП11	3	1940	1830	18,7
-11	ПП12	4	1770	1660	17,1

Дополнительный номер исполнения поручня должен соответствовать дополнительному номеру исполнения пролетного строения

Таблица 1

Материалы для дополнительного номера исполнения		
01	02	03
16Д ГОСТ 6713-91	15ХСНД ГОСТ 6713-91	

Нач.отд	Монов	
Н.контр	Колотушкина	
Гл.спец.	Корноухов	
ГИП	Френкель	
Рук.гр	Ярлыкова	
Инж	Нахшунов	

1293К/22 | 142

3.501.2-139.3-4-920.101

Поручень ПП1...ПП12

Стадия	Масса	Масштаб
Р	см. табл.2	1:10
Лист	Листов 1	

Уголок $\frac{\text{В-80×80×8 ГОСТ 8509-86}}{\text{см. табл. 1}}$

Гипротрансмост

Инв.№ подл. | Подпись и дата | Взам.инв.№

Рис 1

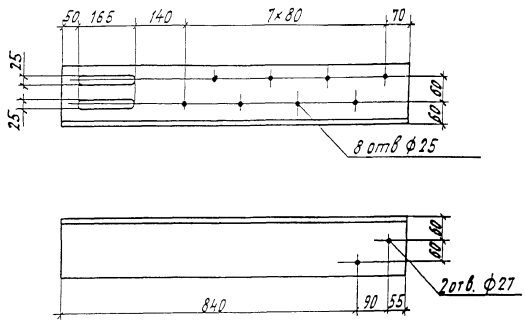

Рис.2

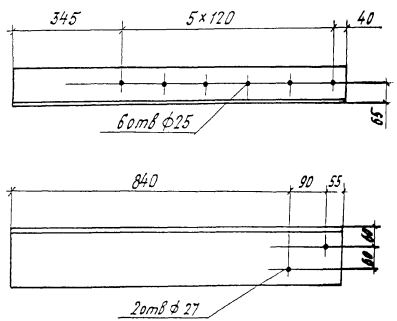

Таблица 1

Обозначение	Марка	Рис	Зеркальное отражение	Марка	Материал	Масса, кг
3501 2-139 3-4-940 103	НС1	1	3.501 2-139 3-4-940 103-01	НС1н	Уголок 160×160×16-В-ГОСТ8509-86 (см.табл.2)	
					l=985	37,9
-02	НС2	2	-03	НС2н	Уголок 160×160×12-В-ГОСТ8510-86 (см.табл.2)	
					l=985	23,2

Таблица 2

Материалы для дополнительного номера исполнения		
01	02	03
16Д ГОСТ 6713-91	15ХСНД ГОСТ6713-91	10ХСНД ГОСТ6713-91

Дополнительный номер исполнения накладки должен соответствовать дополнительному номеру исполнения пролетного строения.

1293К/22 | 143

Нач.отд	Монов	
Н.контр.	Колтушкина	
Гл.спец.	Корнеухов	
ГИП	Фрейнкель	
Рук.гр.	Фолыкова	
Инж.	Ильинчук	

3.501.2-139.3-4-940.103

Накладка НС (НС1, НС2)

Стадия	Масса	Масштаб
Р	см табл.1	1:10
Лист	Листов 1	

ГИПРОТРАНСМОСТ

Инв.№ подл. | Подпись и дата | Взам инв.№

Таблица 1

Изображено	Зеркальное отражение	Рисунок для групп				Д	Е	Ж	З	И	масса,
		А	Б	В	Г	мм	ч.ч	мм	мм	мм	кг
3.501 2-139.3-4-940.200	3.501.2-139.3-4-940.200-01	1	2	6	7	292	232	163	163	8220	316.6
-02	-03	–	2	8	7	535	292	180	163	4980	191.7
-04	-05	1	–	6	5	292	–	163	125	4300	165.6
-06	–	3	4	6	7	242	242	163	163	5470	210.6
-07	-08	1	4	6	7	292	242	163	163	6845	263.5

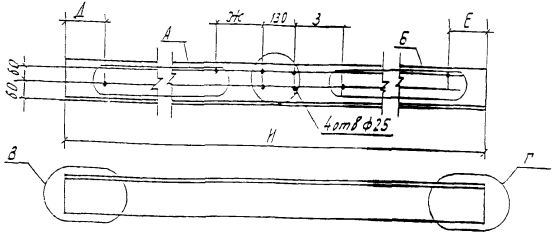

Рис 1

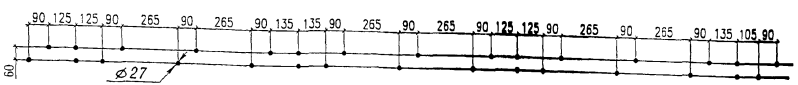

Рис.2

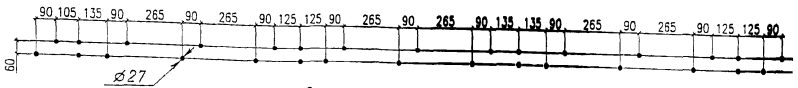

Рис 3

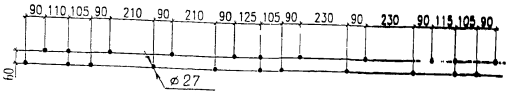

Рис 4

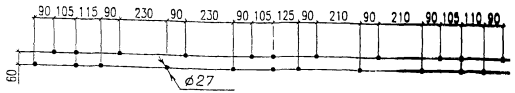

Рис.5

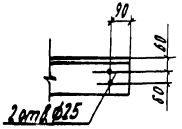

Рис.6

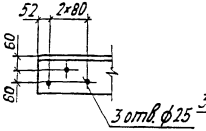

Рис. 7

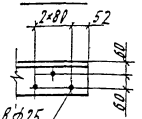

Рис. 8

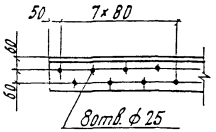

Дополнительный номер исполнения контруголка должен соответствовать дополнительному номеру исполнения пролетного строения

Таблица 2

Материалы для дополнительного номера исполнения		
01	02	03
16Д ГОСТ 6713-91	15ХСНД ГОСТ 6713-91	10ХСНД ГОСТ 6713-91

1293К/22	144

3.501.2-139.3-4-940.200

Контруголок КУ (КУ11...КУ15)	Стадия	Масса	Масштаб
	Р	см. табл. 1	1:15
	Лист	Листов 1	
Уголок 160×160×16-В-ГОСТ 8509-86 (см табл 2)	ГИПРОТРАНСМОСТ		

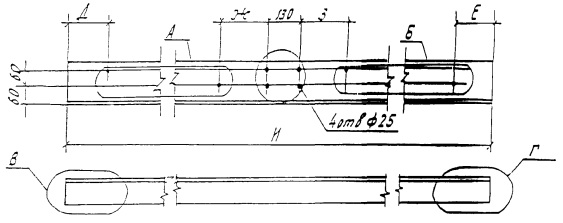

Таблица 1

Изображено	Зеркальное отражение	Рисунок для групп				Д	Е	Ж	З	И	масса,
		А	Б	В	Г	мм	мм	мм	мм	мм	кг
3 501.2-139.3-4-940.300	3.501.2-139.3-4-940.300-01	1	2	5	6	292	292	163	163	8220	193.8
-02	-03	–	2	7	6	535	292	180	163	4980	117.5
-04	-05	1	–	5	–	292	–	163	125	4300	101.5
-06	–	3	4	5	6	242	242	163	163	5470	129.1
-07	-08	1	4	5	6	292	242	163	163	6845	161.5

Рис. 1

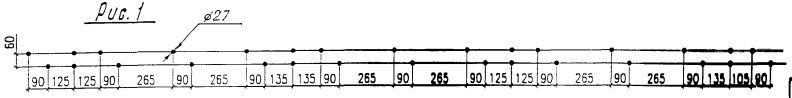

Рис. 2

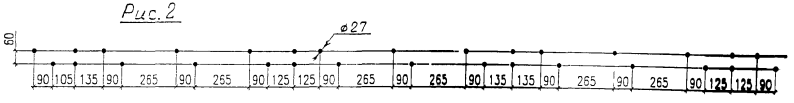

Рис. 3

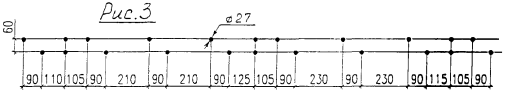

Рис. 4

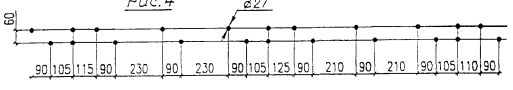

Таблица 2

Материалы для дополнительного номера исполнения		
01	02	03
16Д ГОСТ 6713-91	15ХСНД ГОСТ 6713-91	10ХСНД ГОСТ 6713-91

Дополнительный номер исполнения уголка охранного должен соответствовать дополнительному номеру исполнения пролетного строения.

Рис 5

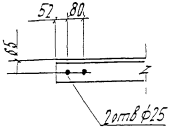

Рис 6

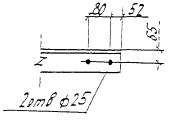

Рис 7

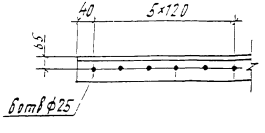

Нач отд	Корноухов		
ГИП	Бацик		–
Рук гр	Козлова		
Инж	Базылева		
Корректировка			1998

Нач отд	Монов		
Н контр	Колотушкина		
Гл спец	Корноухов		
ГИП	Френкель		
Рук гр	Ярлыкова		
Инж	Мельничук		

1293К/22 | 145

3.501.2-139.3-4-940.300

Уголок охранный УО (УО1 ... УО5)

Стадия	Масса	Масштаб
Р	см. табл.1	1:15

Лист | Листов 1

Уголок 160×100×12-В-ГОСТ8510-86 (см. табл.2)

ГИПРОТРАНСМОСТ

Инв № подл. | Подпись и дата | Взам. инв №

Форм.	Зона	Поз.	Обозначение	Наименование	Количество на исполнение 3.501.2-139.3-4-960.100- —	01	02	03	Примечание
				Документация					
А4			3.501.2-139.3-4-960.100 СБ	Сборочный чертеж					
				Детали					
А3		1	3.501.2-139.3-4-960.101	Контруголок ЭКУ1	1				316,6 кг
			-01	Контруголок ЭКУ2		1			294,3 кг
			-02	Контруголок ЭКУ2н			1		294,3 кг
			-03	Контруголок ЭКУ3				1	84,1 кг
БЧ		2	3.501.2-139.3-4-960.102	Прокладка					
				Лист Б10 ГОСТ 19903-74* / Ст3-3 ГОСТ 14637-79					
				100×100		16	16	4	0,785 кг
БЧ		3	3.501.2-139.3-4-960.103	Прокладка					
				ПБР 65×8 ОП 143-74					
				резина РП101-15 ТУ3800538-71		16	16	4	0,22 кг
				Стандартные делия					
		4		Болт М22-8g 280,46Г 798-70*	17	16	16	4	0,92 кг
		5		Гайка М22-6Н,5 ГОСТ 5915-70*	34	32	32	8	0,08 кг
		6		Шайба 22,65Г ГОСТ 19115-73	17	16	16	4	0,05 кг

Дополнительный номер исполнения контруголка должен соответствовать дополнительному номеру исполнения пролетного строения

Марка	КУ16	КУ17	КУ17м	КУ18

Поз	Материалы для дополнительного номера исполнения		
	01	02	03
4,5	ВСт3сп4 ГОСТ 14637-79	09Г2 ГОСТ 19281-73	

Нач.отд.	Монов	[illegible]
Н.контр.	[illegible]	[illegible]
Гл.спец.	[illegible]	[illegible]
ГИП	Френкель	[illegible]
Рук.гр.	Ильинова	[illegible]
Инж.	Мельничук	[illegible]

1293К/22 | 14б

3.501.2-139.3-4-960.100

Контруголок КУ (КУ16... КУ18)

Стадия	Лист	Листов
Р		1

ГИПРОТРАНСМОСТ

Инв.№ подл. | Подпись и дата | Взам.инв.№

Копировал Буйнова

Формат А3

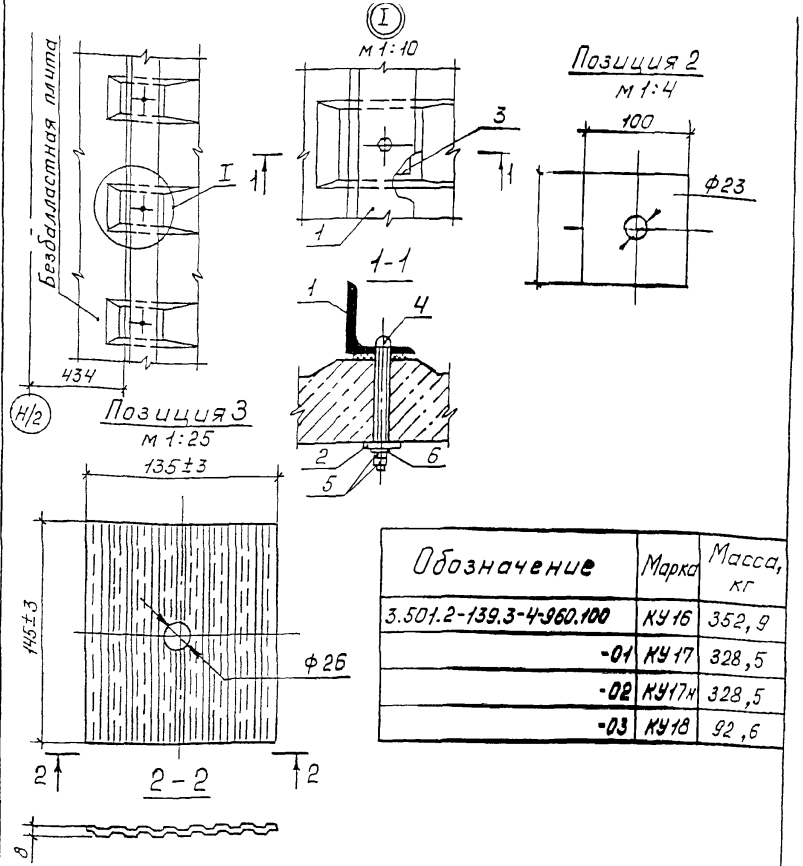

Обозначение	Марка	Масса, кг
3.501.2-139.3-4-960.100	КУ16	352,9
-01	КУ17	328,5
-02	КУ17н	328,5
-03	КУ18	92,6

Нач. отд.	Монов	
Н. контр.	Колотушкина	
Гл. спец.	Корноухов	
ГИП	Френкель	
Рук. гр.	Ярлыкова	
Инж.	Капранов	

3.501.2-139.3-4-960.100 СБ

Контруголок КУ (КУ16...КУ18) Сборочный чертеж

Стадия	Масса	Масштаб
Р	см. табл. ЧУ	1:20
Лист	Листов 1	

Гипротрансмост

Копировал: Ивинская Формат А4

Инв. № подл. | Подпись и дата | Взам. инв. №

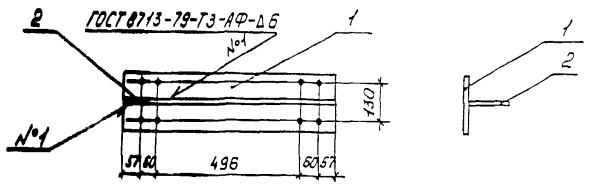

Формат	Зона	Поз.	Обозначение	Наименование	Кол.	Примечание
				Детали		
Б4		1	3.501.2-139.3-4-940.401	Лист 20 ГОСТ 19903-74* (см. таблицу)		
				200 × 730	1	23,6 кг
Б4			3.501.2-139.3-4-940.402	Лист Б12 ГОСТ 19903-74* (см. таблицу)		
				140 × 730	1	9,9 кг
			Дополнительный номер исполнения мостика ПМ должен соответствовать дополнительному номеру	исполнения пролетного строения		

Поз.	Материалы для дополнительного номера исполнения		
	01	02	03
1, 2	15ХСНД ГОСТ 6713-91	15ХСНД-2 ГОСТ 6713-91	10ХСНД-3 ГОСТ 6713-91

1293К/22 | 147

3.501.2-139.3-4-940.400

Мостик ПМ2

Стадия	Масса	Масштаб
Р	33,5	1:15
Лист	Листов 1	

Гипротрансмост

Копировал: Ивинская Формат А4

Рис.1

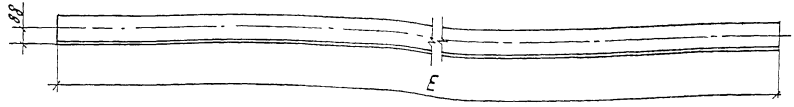

Рис.2

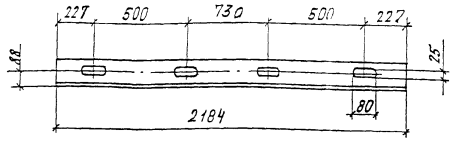

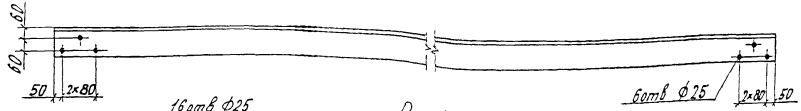

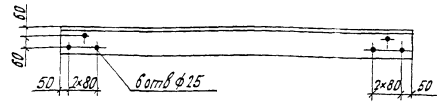

Рис 3

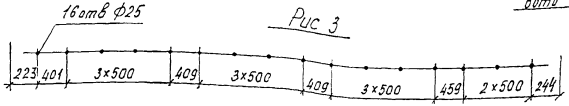

Рис. 4

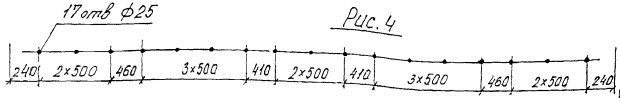

Таблица 1

Изображено	Марка	E	Рис.	Зеркальное отражение	Марка	Масса, кг
3.501.2-139.3-4-960.101	ЭКУ1	8220	1,4	——		316,6
-01	ЭКУ2	7645	1;3	3.501.2-139.3-4-960.101-02	ЭКУ2н	294,3
-03	ЭКУ3	2184	2	——		84,1

Таблица 2

Материалы для дополнительного номера исполнения		
01	02	03
16Д ГОСТ 6713-91	15ХСНД ГОСТ 6713-91	10ХСНД ГОСТ 6713-91

Нач отд	Корноухов	
ГИП	Бялик	
Рук гр	Козлова	
Инж	Хмелинина	
Корректировка		1998
Нач отд	Монов	
Н.контр.	Уголушкина	
Гл.спец.	Корноухов	
ГИП	Френкель	
Рук. гр.	Ярлыкова	
Инж	Мельничук	

1293К/22 | 148

3.501.2-139.3-4-960.101

Контруголок ЭКУ (ЭКУ1... ЭКУ3)

Стадия	Масса	Масштаб
Р	см. таблицу	1:20
Лист	Листов 1	

Уголок 160×160×16-В-ГОСТ 8509-86 (см. табл. 2)

ГИПРОТРАНСМОСТ

Инв.№ подл. | Подпись и дата | Взам.инв.№

			Обозначение	Наименование		Примечание
				Документация		
А3			3.501.2-139.3-4-980.100 СБ	Сборочный чертеж		
				Детали		
БЧ		1	3.501.2-139.3-4-980.101	Крепление плиты		
				Уголок 125×80×8-В-ГОСТ 8510-86* (см. таблицу)		
				ℓ = 120	4	1,5 кг
БЧ		2	3.501.2-139.3-4-980.102	Прогон		
				Уголок 125×80×8-В-ГОСТ 8510-86* (см. таблицу)		
				ℓ = 1160	2	14,5 кг
БЧ		3	3.501.2-139.3-4-980.103	Крепление стойки перил		
				Уголок 160×100×10-В-ГОСТ 8510-86* (см. таблицу)		
				ℓ = 240	1	4,8 кг
БЧ		4	3.501.2-139.3-4-980.104	Настил		
				Лист рома 0-ПН-4×810×1160 ГОСТ 8568-77* Ст.0 ГОСТ 380-88*	1	32,0 кг
				Стандартные изделия		
		5		Болт М22-6g×85.110		
				ГОСТ 22353-77	4	0,355 кг
		6		Гайка М22-6Н.110		
				ГОСТ 22354-77	4	0,108 кг
		7		Шайба М22		
				ГОСТ 22355-77	8	0,059 кг
			Дополнительный номер	исполнения плиты ПТ1		
			должен соответствовать	дополнительному		
			номеру исполнения	проектного строения		

Взам. инв.№

Подпись и дата

Инв.№ подл.

Поз.	Материалы для дополнительного номера исполнения		
	01	02	03
1, 2, 3	16Д ГОСТ 6713-91	15 ХСНД ГОСТ 6713-91	

1293К/22 | 149

Нач.отд.	Манов	
Н.контр.	Колотушкина	
Гл.спец.	Корноухов	
ГИП	Френкель	
Рук.гр.	Ярлыкова	

3.501.2-139.3-4-980.100

Плита ПТ1

Стадия	Лист	Листов
Р		1

Гипротрансмост

Копировал: Ивинская Формат А3

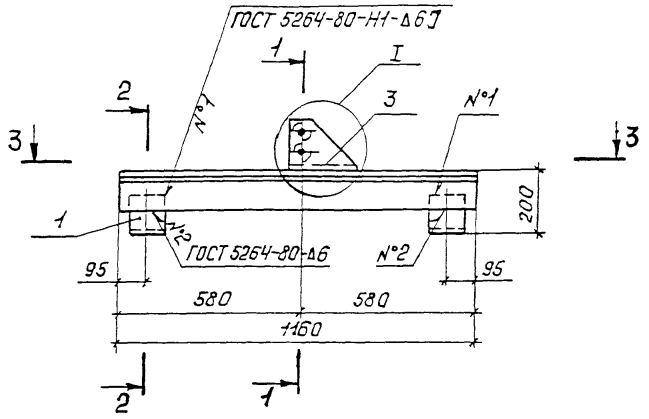

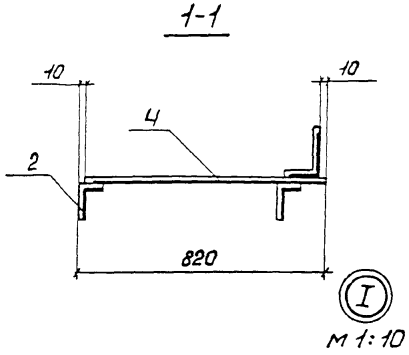

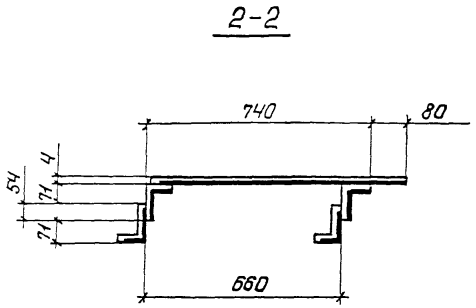

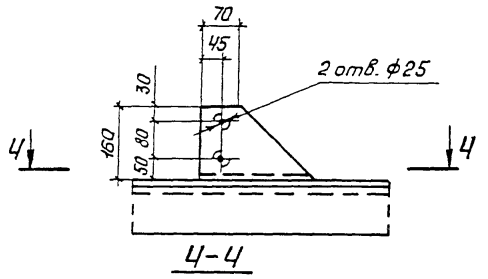

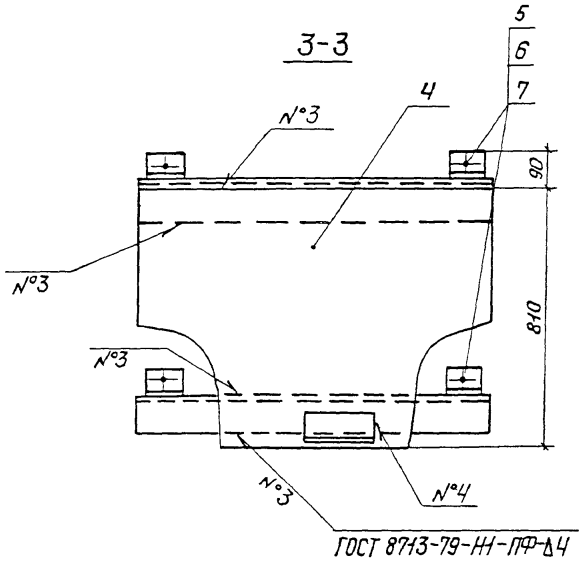

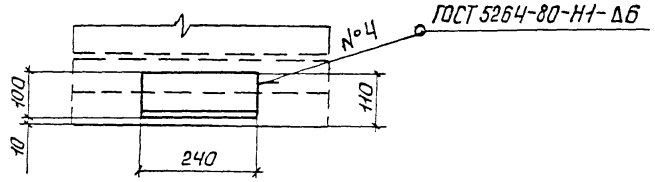

				1293К/22	150
Нач. отд.	Монов		3.501.2-139.3-4-980.100СБ		
Н. контр	Колотушкина				
Гл. спец.	Корноухов				
ГИП	Френкель				
Рук. гр.	Ярлыкова				
			Плита ПТ1	Стадия: Р	Масса: 74,1	Масштаб: 1:15
			Сборочный чертеж	Лист	Листов 1
				Гипротрансмост	

Инв. № подл. | Подпись и дата | Взам. инв. №

gost.e-ecolog.ru