Типовые конструкции, изделия и узлы зданий и сооружений

Серия 3.501.2-139.

Пролетные строения для железнодорожных мостов с ездой понизу, пролетами 33-110 м, металлические, со сварными элементами замкнутого сечения и монтажными соединениями на высокопрочных болтах, в обычном и северном исполнении.

Выпуск 3-3

Пролетные строения пролетами 66,0 - 77,0 м. Конструкции металлические. Узлы.

Рабочие чертежи

Утверждены и введены в действие с 01.01.99 г. письмом МПС России от 07.12.98 г. № ЦПИ-6/38.

Разработаны Гипротрансмостом

Директор института /Попов/
Главный инженер института /Журавов/
Начальник отдела /Монов/
Главный инженер проекта /Френкель/

Корректировка 1998г. Инв. N 1293К

Главный инженер Гипротрансмоста /Монов/
Начальник отдела /Корноухов/
Главный инженер проекта /Бялик/

Утверждены и введены в действие с 01.07.88г. Указание МПС СССР №-А-1819у от 23.05.88г. Инв. N 1293/21

gost.e-ecolog.ru

Обозначение	Наименование	Стр.	
3.501.2-139.3-3-000.000	Содержание выпуска	2	К
3.501.2-139.3-3-000.000 ТО	Техническое описание	4	
3.501.2-139.3-3-110.000	Узел ГФ 1	5	К
3.501.2-139.3-3-110.000 СБ	Узел ГФ 1. Сборочный чертеж	7	К
3.501.2-139.3-3-111.000	Узел ГФ (ГФ2...ГФ4)	8	К
3.501.2-139.3-3-111.000СБ	Узел ГФ(ГФ2... ГФ4) Сборочный чертеж	10	К
3.501.2-139.3-3-112.000	Узел ГФ(ГФ5,ГФ6)	12	К
3.501.2-139.3-3-112.000 СБ	Узел ГФ(ГФ5, ГФ6) Сборочный чертеж	14	К
3.501.2-139.3-3-113.000	Узел ГФ (ГФ7, ГФ8)	16	К
3.501.2-139.3-3-113.000 СБ	Узел ГФ (ГФ7, ГФ8) Сборочный чертеж	18	К
3.501.2-139.3-3-114.000	Узел ГФ 9	20	
3.501.2-139.3-3-114.000 СБ	Узел ГФ 9. Сборочный чертеж	22	К
3.501.2-139.3-3-115.000	Узел ГФ 10	23	
3.501.2-139.3-3-115.000 СБ	Узел ГФ 10. Сборочный чертеж.	24	К
3.501.2-139.3-3-116.000	Узел ГФ (ГФ11, ГФ12)	25	
3.501.2-139.3-3-116.000 СБ	Узел ГФ (ГФ11, ГФ12) Сборочный чертеж	26	К
3.501.2-139.3-3-117.000	Узел ГФ 13	27	
3.501.2-139.3-3-117.000 СБ	Узел ГФ 13. Сборочный чертеж	29	К
3.501.2-139.3-3-118.000	Узел ГФ 14	30	
3.501.2-139.3-3-118.000 СБ	Узел ГФ 14. Сборочный чертеж	32	К
3.501.2-139.3-3-119.000	Узел ГФ 15	33	
3.501.2-139.3-3-119.000 СБ	Узел ГФ 15 Сборочный чертеж.	34	К
3.501.2-139.3-3-120.000	Узел ГФ 16	35	
3.501.2-139.3-3-120.000 СБ	Узел ГФ16. Сборочный чертеж	36	К
3.501.2-139.3-3-121.000	Узел ГФ (ГФ17, ГФ18)	37	
3.501.2-139.3-3-121.000 СБ	Узел ГФ(ГФ17, ГФ18) Сборочный чертеж	42	К
3.501.2-139.3-3-204.000	Узел ПС1	44	
3.501.2-139.3-3-205.000	Узел ПС2	45	
3.501.2-139.3-3-306.000	Узел СР1	46	К
3.501.2-139.3-3-307.000	Узел СБ (СБ1, СБ2)	47	К
3.501.2-139.3-3-308.000	Узел СБ3	48	К
3.501.2-139.3-3-309.000	Узел ПСН1	49	
3.501.2-139.3-3-310.000	Узел ПСН2	50	
3.501.2-139.3-3-311.000	Узел ПСН3	51	
3.501.2-139.3-3-312.000	Узел СНС1	52	
3.501.2-139.3-3-404.000	Узел ПД1	53	
3.501.2-139.3-3-405.000	Узел ППД1	54	
3.501.2-139.3-3-503.000	Узел ПДР1	52	
3.501.2-139.3-3-504.000	Узел ППС1	55	
3.501.2-139.3-3-505.000	Узел ППС2	56	
3.501.2-139.3-3-608.000	Узел СПЧ(СПЧ1... СПЧ3)	57	К
3.501.2-139.3-3-608.000 СБ	Узел СПЧ (СПЧ1... СПЧ3). Сборочный чертеж	58	К
3.501.2-139.3-3-609.000	Узел СПБ (СПБ1... СПБ4)	59	
3.501.2-139.3-3-609.000 СБ	Узел СПБ (СПБ1... СПБ4). Сборочный чертеж	61	К
3.501.2-139.3-3-610.000	Узел СПБ (СПБ5... СПБ10)	62	
3.501.2-139.3-3-610.000 СБ	Узел СПБ (СПБ5... СПБ10). Сборочный чертеж	65	К
3.501.2-139.3-3-611.000	Узел СПБ (СПБ11... СПБ14)	67	
3.501.2-139.3-3-611.000 СБ	Узел СПБ (СПБ11... СПБ14). Сборочный чертеж	69	К
3.501.2-139.3-3-710.200	Узел УХ (УХ5, УХ6)	70	
3.501.2-139.3-3-710.200 СБ	Узел УХ (УХ5, УХ6). Сборочный чертеж	71	

Нач. отд.	Корноухов		7.98
ГИП	Бялик		
Рук. гр.	Козлова		
Инж.	Лобода		
Корректировка			1998
Нач. отд.	Манов		
Н. контр.	Колотушкина		
Гл. спец.	Корноухов		
ГИП	Френкель		
Рук. гр.	Ярлыкова		

1293К/21 | 2

3.501.2-139.3-3-000.000

Содержание выпуска

Стадия	Лист	Листов
Р	1	2

Гипротрансмост

Инв. № подл. | Подпись и дата | Взам. инв. №

Обозначение	Наименование	Стр.	
3.501.2-139.3-3-803.000	Узел НС1	72	
3.501.2-139.3-3-803.000 СБ	Узел НС1. Сборочный чертеж	73	
3.501.2-139.3-3-804.000	Узел НС2	74	
3.501.2-139.3-3-804.000 СБ	Узел НС2 Сборочный чертеж	75	
3.501.2-139.3-3-805.000	Узел ВС (ВС1, ВС2)	76	
3.501.2-139.3-3-805.000 СБ	Узел ВС(ВС1, ВС2) Сборочный чертеж	77	
3.501.2-139.3-3-806.000	Узел СПБ (СПБ1, СПБ2)	78	
3.501.2-139.3-3-806.000 СБ	Узел СПБ (СПБ1, СПБ2). Сборочный чертеж	80	
3.501.2-139.3-3-807.000	Узел ВС3	81	
3.501.2-139.3-3-807.000 СБ	Узел ВС3. Сборочный чертеж	82	
3.501.2-139.3-3-808.000	Узел ВС4	83	
3.501.2-139.3-3-808.000 СБ	Узел ВС4. Сборочный чертеж	85	
3.501.2-139.3-3-809.000	Узел НСМ1	86	
3.501.2-139.3-3-910.500	Узел УК1	87	К
3.501.2-139.3-3-910.600	Узел УК (УК2... УК4)	88	
3.501.2-139.3-3-910.600 СБ	Узел УК (УК2... УК4). Сборочный		
	чертеж	89	
3.501.2-139.3-3-910.700	Узел УК (УК5, УК6)	90	
3.501.2-139.3-3-910.700 СБ	Узел УК5. Сборочный чертеж	91	К
3.501.2-139.3-3-910.700-01 СБ	Узел УК6. Сборочный чертеж	92	К
3.501.2-139.3-3-910.800	Узел УК (УК7, УК8)	93	
3.501.2-139.3-3-910.800 СБ	Узел УК (УК7, УК8). Сборочный		
	чертеж	94	К
3.501.2-139.3-3-920.100	Ограждение перильное	95	
3.501.2-139.3-3-920.100 СБ	Ограждение перильное ОП (ОП1, ОП2)		
	Сборочный чертеж	97	
3.501.2-139.3-3-920.100-02СБ	Ограждение перильное ОП (ОП3...ОП8)		
	Сборочный чертеж	98	
3.501.2-139.3-3-920.100-08СБ	Ограждение перильное ОП9. Сборочный		
	чертеж	99	
3.501.2-139.3-3-920.100-09СБ	Ограждение перильное ОП(ОП10...ОП12).		
	Сборочный чертеж	100	

Обозначение	Наименование	Стр.	
3.501.2-139.3-3-940.100	Узел УОП2	101	
3.501.2-139.3-3-940.100 СБ	Узел УОП2. Сборочный чертеж	102	К

Инв. № подл. | Подпись и дата | Взам. инв. №

Нач. отд	Корноухов		
ГИП	Бялик		
Рук. гр	Козлова		
Инж.	Лобода		
Корректировка		1998	

12 93К/21 | 3

3.501.2-139.3-3-000.000 | Лист 2

Формат	Зона	Поз.	Обозначение	Наименование	Кол	Примечание
				Документация		
А3			3.501 2-139.3-3-110.000 СБ	Сборочный чертеж		
				3.501.2-139.3-3-110.000		ГФ1
				Детали		
Б4		1	3.501.2-139.3-3-110.001	Фасонка		
				Лист Б12 ГОСТ 19903-74* (см. таблицу)		
				1230 × 1430	2	161,4 кг
Б4		2	3.501 2-139.3-3-110.002	Накладка		
				Лист Б12 ГОСТ 19903-74* (см. таблицу)		
				430 × 870	2	35,2 кг
Б4		3	3.501.2-139.3-3-110.003	Накладка		
				Лист Б10 ГОСТ 19903-74* (см таблицу)		
				390 × 430	2	13,2 кг
Б4		4	3.501.2-139.3-3-110 004	Фасонка		
				Лист Б10 ГОСТ 19903-74* (см. таблицу)		
				550 × 1735	1	70,8 кг
Б4		5	3.501.2-139.3-3-110.005	Накладка		
				Лист Б12 ГОСТ 19903-74* (см. таблицу)		
				520 × 630	1	30,8 кг
Б4		6	3.501.2-139.3-3-110.006	Прокладка		
				Лист Б12 ГОСТ 19903-74* (см. таблицу)		
				240 × 1260	1	28,5 кг

Формат	Зона	Поз	Обозначение	Наименование	Кол.	Примечание
Б4		7	3.501.2-139.3-3-110.007	Прокладка		
				Лист Б10 ГОСТ 19903-74* (см. таблицу)		
				240 ×1260	1	23,7 кг
Б4		8	3.501.2-139.3-3-110.008	Прокладка		
				Лист Б12 ГОСТ 19903-74* (см. таблицу)		
				240 × 460	1	10,4 кг

Поз.	Материалы для дополнительного номера исполнения		
	01	02	03
1, 2, 3, 4, 5	15ХСНД ГОСТ 6713-91	15ХСНД-2 ГОСТ 6713-91	10ХСНД-3 ГОСТ 6713-91
6, 7, 8	16Д ГОСТ 6713-91	15ХСНД ГОСТ 6713-91	
9, 10, 11	Болт М22-6g × l. 110 ГОСТ 22353-77*	Болт М22-6g × l. 110 хл1 ГОСТ 22353-77*	
12	Гайка М22-6Н. 110 ГОСТ 22354-77*	Гайка М22-6Н. 110 хл1 ГОСТ 22354-77*	

		1293К/21	5
Нач отд	Монов	3.501.2-139.3-3-110.000	
Н контр	Колотушкина		
Гл. спец.	Корноухов		
ГИП	Френкель	Узел ГФ1	Стадия: Р; Лист: 1; Листов: 2
Рук. гр.	Ярлыкова		
Вед. инж	Влодовский		Гипротрансмост

1. Общая часть

Настоящий выпуск включает рабочие чертежи узлов металлоконструкций, общие для пролетных строений пролетами 66,0-77,0м. Узлы по настоящему выпуску входят в схемы расположения сборных элементов пролетного строения, приведенные в основных комплектах рабочих чертежей (выпуски 3-1; 3-2)

Сборочные единицы, соединяемые в узлах настоящего выпуска, но не входящие в спецификации упомянутых узлов (например пояса, раскосы, стойки и подвески и тому подобное), приведены в выпуске 3-4

2. Пояснения по обозначению документов

Все документы настоящего выпуска имеют кроме базового обозначения 3.501.2-139.3-3 шестизначное цифровое обозначение, дополняемое буквами ТО для технического описания и СБ для сборочных чертежей. Первая цифра предназначена для обозначения принадлежности изделия к частям пролетного строения, предусмотренных табл. 1 чертежа общего вида основного комплекта рабочих чертежей. Последующие три цифры обозначают порядковый номер сборочной единицы в пределах каждой части. Две последние цифры использованы для обозначения деталей.

3. Технические требования

Требования к изготовлению металлоконструкций изложены в технических условиях ТУ35-1609-87.

Требования к материалам приведены в таблицах исполнения, помещенных на первом листе спецификации. Дополнительный номер исполнения деталей должен соответствовать дополнительному номеру исполнения пролетного строения.

4. Условные обозначения

- монтажный высокопрочный болт диаметра 22 мм в отверстии диаметром 25 мм;
- монтажный болт диаметра 30мм. в отверстии диаметром 32 мм;
- монтажный винт диаметра 20 мм. в отверстии диаметром 23 мм впотай снизу;
- монтажный болт диаметра 20мм. в отверстии диаметром 23 мм;
- заводская заклепка диаметром 23 мм.
- ⌀ – заводской высокопрочный болт диаметром 22мм в отверстии диаметром 25 мм.

Инв. № подл.	Подпись и дата	Взам. инв. №

Нач отд.	Монов		129 ЗК/21		4
Н. контр.	Колотушкина		3.501.2-139.3-3-000.000 ТО		
Гл. спец.	Корноухов				
ГИП	Френкель		Техническое описание	Стадия	Лист	Листов
Рук. гр.	Ярлыкова			Р		1
				Гипротрансмост		

Копировал Карпова Формат А3

Формат	Зона	Поз.	Обозначение	Наименование	Кол.	Примечание
				Стандартные изделия		
		9		Болт М22-6g × 70.110		
				ГОСТ 22353-77*	196	0,312кг
		10		Болт М22-6g × 85.110		
				ГОСТ 22353-77*	48	0,355кг
		11		Болт М22-6g × 105.110		
				ГОСТ 22353-77*	58	0,414кг
		12		Гайка М22-6Н.110		
				ГОСТ 22354-77*	302	0,108кг
		13		Шайба 22 ГОСТ 22355-77*	604	0,059кг
				3.501.2-139.3-3-110.000-01		ГФ1Н
			(то же как для	3.501.2-138.3-3-110.000)		
			Дополнительный номер исполнения узла ГФ			
			должен соответствовать дополнительному			
			номеру исполнения пролетного строения			

Инв.№ подл. | Подпись и дата | Взам.инв.№

Нач. отд.	Корноухов	
ГИП	Бялик	
Рук. гр.	Козлова	
Инж.	Хмелинина	
Корректировка		1998

12 93К/21 | 6

3.501.2-139.3-3-110.000 | Лист 2

3.501.2-139.3-3-110.000 изображено 3.501.2-139.3-3-110.000-01 зеркальное отражение

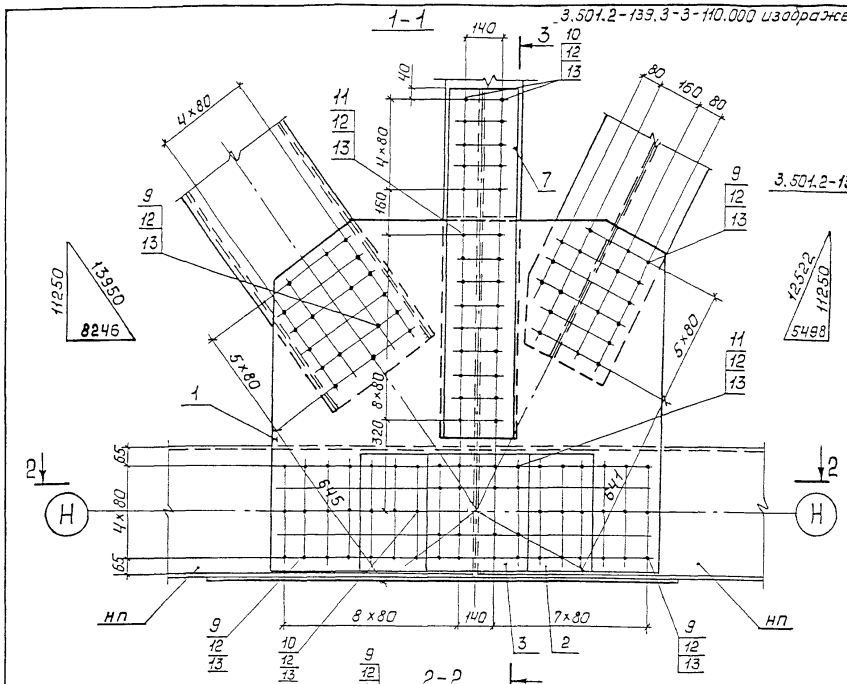

Позиция 1
м 1:30

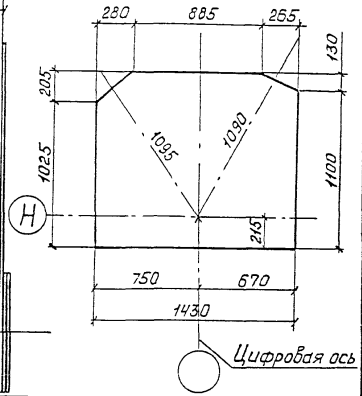

Позиция 4
м 1:30

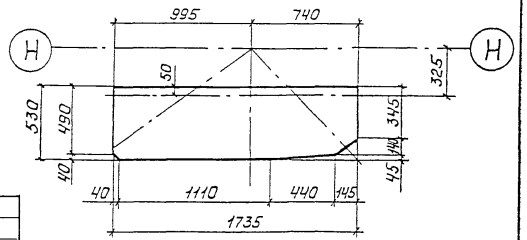

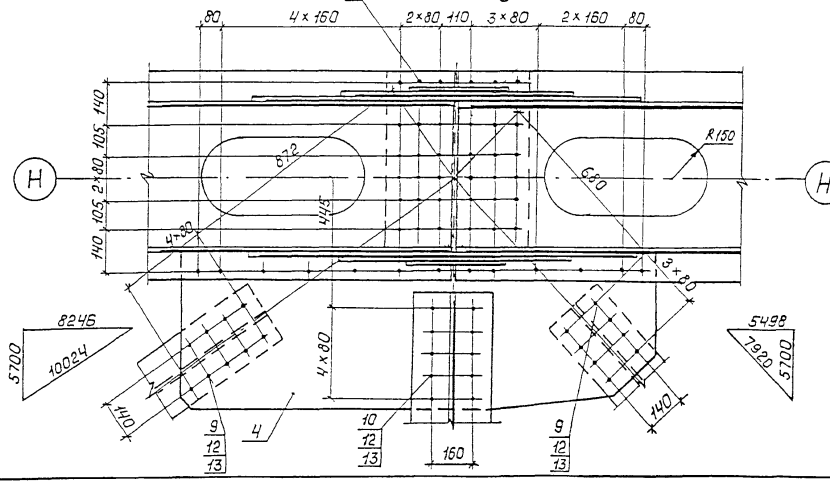

Нач. отд	Корноухов		
ГИП	Бялик		
Рук. гр	Козлова		
Инж	Хмелинина		
Корректировка			1998

Нач. отд	Монов		
Н. контр.	Колотушкина		
Гл. спец.	Корноухов		
ГИП	Френкель		
Рук. гр.	Ялыкова		
Вед. инж	Владовский		

1293К/21 | 7

3.501.2-139.3-3-110.000 СБ

Узел ГФ1
Сборочный чертеж

Стадия	Масса	Масштаб
Р	754,6	1:15
Лист	Листов 1	

Гипротрансмост

Инв.№ подл. | Подпись и дата | Взам. инв.№

Копировал Ивинская Формат А3

Формат	Зона	Поз.	Обозначение	Наименование	Кол	Примечание
				Документация		
А3			3.501.2-139.3-3-111.000 СБ	Сборочный чертеж		
				Детали		
Б4		1	3.501.2-139.3-3-111.001	Фасонка		
				Лист Б12 ГОСТ 19903-74* (см. таблицу)		
				1215×1670	2	187,8 кг.
Б4		2	3.501.2-139.3-3-111.002	Накладка		
				Лист Б12 ГОСТ 19903-74* (см. таблицу)		
				430×550	2	22,3 кг
Б4		3	3.501.2-139.3-3-111.003	Фасонка		
				Лист Б10 ГОСТ 19903-74* (см. таблицу)		
				530×1990	1	82,7 кг
Б4		4	3.501.2-139.3-3-111.004	Накладка		
				Лист Б12 ГОСТ 19903-74* (см. таблицу)		
				520×630	1	30,8 кг
Б4		5	3.501.2-139.3-3-111.005	Прокладка		
				Лист Б12 ГОСТ 19903-74* (см. таблицу)		
				240×1260	1	28,5 кг
Б4		6	3.501.2-139.3-3-111.006	Прокладка		
				Лист Б12 ГОСТ 19903-74* (см. таблицу)		
				240×475	1	10,8 кг
Б4		7	3.501.2-139.3-3-111.007	Прокладка		
				Лист Б10 ГОСТ 19903-74* (см. таблицу)		
				240×1600	1	30,1 кг

Формат	Зона	Поз.	Обозначение	Наименование	Кол.	Примечание
				Стандартные изделия		
		8		Болт М22-6g×70.110 ГОСТ 22353-77*	230	0,312 кг
		9		Болт М22-6g×85.110 ГОСТ 22353-77*	50	0,355 кг
		10		Болт М22-6g×105.110 ГОСТ 22353-77*	32	0,414 кг
		11		Гайка М22-6Н.110 ГОСТ 22354-77*	330	0,108 кг
		12		Шайба 22 ГОСТ 22355-77*	660	0,059 кг

Поз.	Материалы для дополнительного номера исполнения		
	01	02	03
1, 2, 3, 4	15ХСНД ГОСТ 6713-91	15ХСНД-2 ГОСТ 6713-91	10ХСНД-3 ГОСТ 6713-91
5, 6, 7	16Д ГОСТ 6713-91	15ХСНД ГОСТ 6713-91	
8, 9, 10, 14, 15	Болт М22-6g×ℓ.110 ГОСТ 22353-77*	Болт М22-6g×ℓ.110 ХЛ1 ГОСТ 22353-77*	
11	Гайка М22-6Н.110 ГОСТ 22354-77*	Гайка М22-6Н.110 ХЛ1 ГОСТ 22354-77*	

Нач. отд.	Корноухов	
ГИП	Бялик	
Рук. гр	Козлова	
Инж.	Кмелинина	
Корректировка		1998
Нач. отд.	Манов	
Н. контр.	Колотушкина	
Гл. спец.	Корноухов	
ГИП	Френкель	
Рук. гр.	Ярлыкова	
Вед. инж	Владовский	

1293К/21 | 8

3.501.2-139.3-3-111.000

Узел ГФ (ГФ2... ГФ4)

Стадия	Лист	Листов
Р	1	2

Гипротрансмост

Инв. № подл. | Подпись и дата | Взам. инв. №

Копировал: Ивинская Формат А3

Формат	Зона	Поз.	Обозначение	Наименование	Кол.	Примечание
			Переменные данные	для исполнений		
				3.501.2-139.3-3-111.000		ГФ2
				Стандартные изделия		
		14		Болт М22-6g×70.110 ГОСТ 22353-77*	8	0,312 кг
		15		Болт М22-6g×85.110 ГОСТ 22353-77*	10	0,355 кг
				3.501.2-139.3-3-111.000-01		ГФ3
				Стандартные изделия		
		14		Болт М22-6g×70.110 ГОСТ 22353-77*	13	0,312 кг
		15		Болт М22-6g×85.110 ГОСТ 22353-77*	5	0,355 кг
				3.501.2-139.3-3-111.000-02		ГФ3н
			(то же как для	3.501.2-139.3-3-111.000-01)		
				3.501.2-139.3-3-111.000-03		ГФ4
				Стандартные изделия		
		14		Болт М22-6g×70.110 ГОСТ 22353-77*	18	0,312 кг.
			Дополнительный номер	исполнения узла ГФ		
			должен соответствовать	дополнительному номеру		
			исполнения пролетного	строения		

Взам. инв. №

Подпись и дата

Инв. № подл.

Нач. отд.	Корноухов	
ГИП	Бярик	
Рук. гр.	Козлова	
Инж.	Хмелинина	
Корректировка		1998

1293К/21 | 9

3.501.2-139.3-3-111.000 | Лист 2

Копировал Ивинская Формат А3

Рис. 1

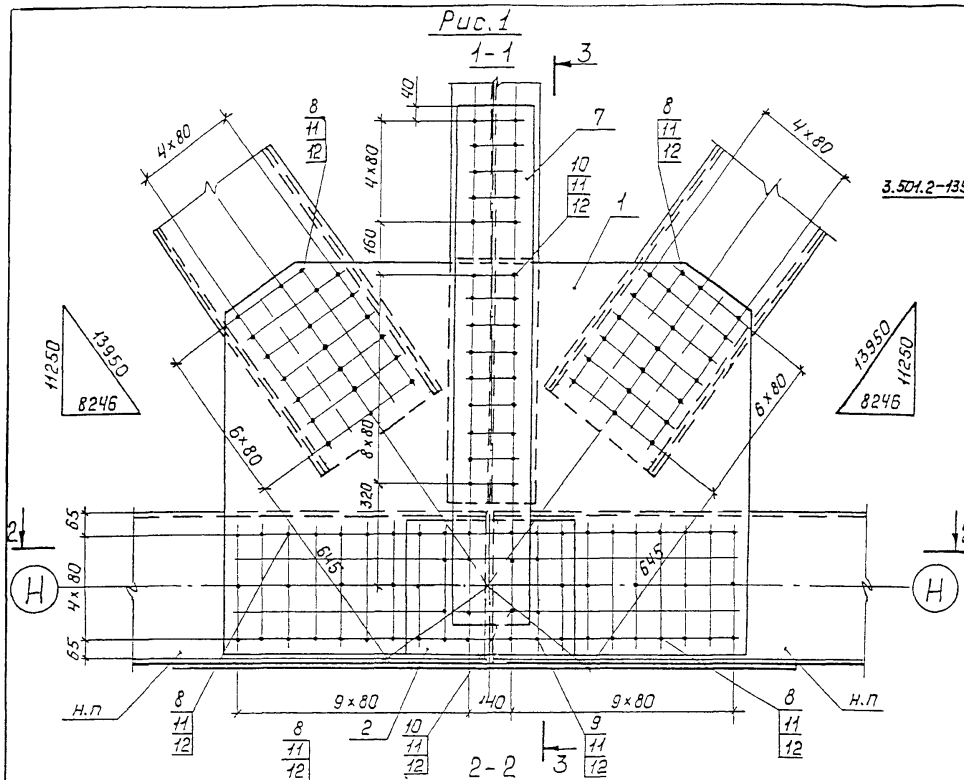

Нач. отд.	Корноухов		
ГИП	Бялик		
Рук. гр.	Козлова		
Инж.	Хмелинина		
Корректировка			1998

Нач. отд.	Манов		
Н. контр.	Колотушкина		
Гл. спец.	Корноухов		
ГИП	Френкель		
Рук. гр.	Ярлыкова		
Вед. инж.	Влодовский		

1293К/21 | 10

3.501.2-139.3-3-111.000 СБ

Узел ГФ (ГФ2... ГФ4)
Сборочный чертеж

Стадия	Масса	Масштаб
Р	см. таблицу	1:15

Лист 1 | Листов 2

Гипротрансмост

Инв. № подл. | Подпись и дата | Взам. инв. №

Копировал Ивинская

Формат А3

Рис. 2

Остальное см. рис. 1 стр. 10

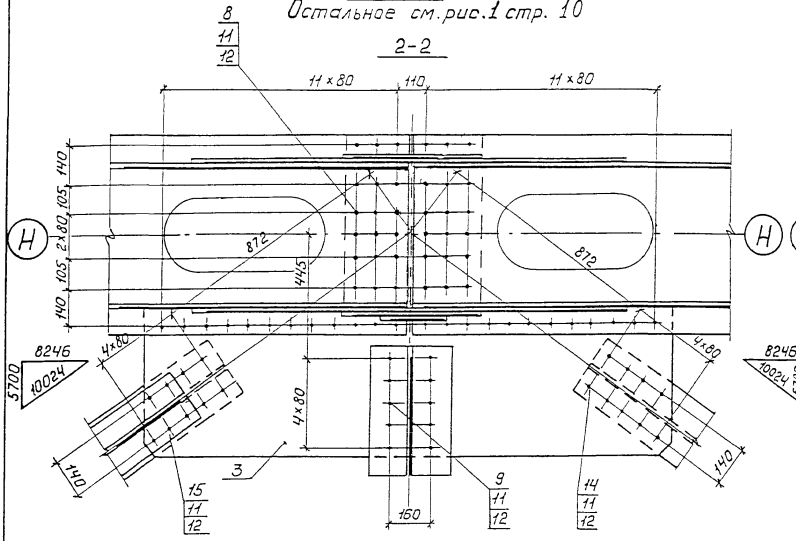

Рис. 3

Остальное см. рис. 1 стр. 10

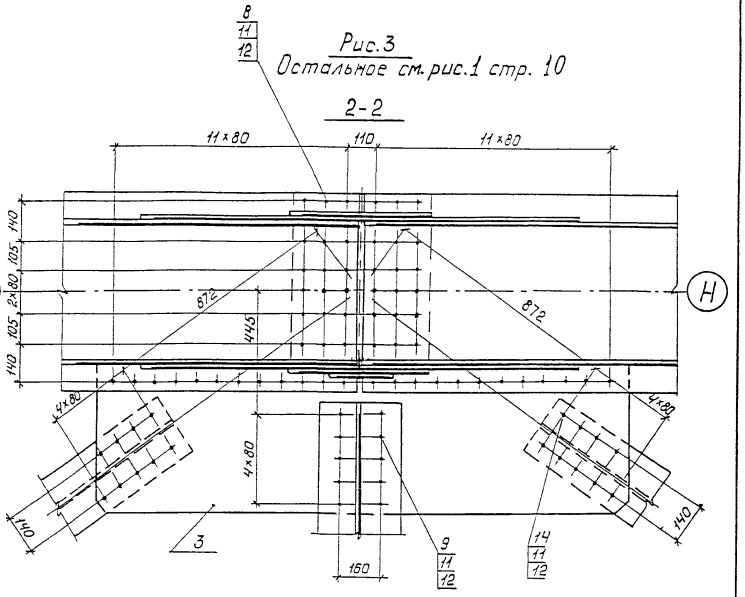

Поз. 3

м 1:30

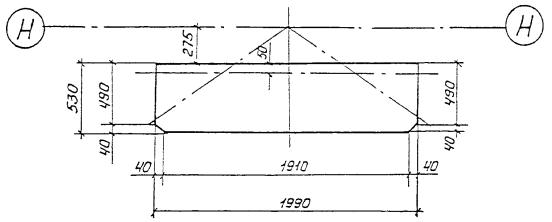

Изображено	Марка	Зеркальное отражение	Марка	Рис.	Масса кг
3.501.2-139.3-3-111.000	ГФ2			1	783,3
-01	ГФ3	3.501.2-139.3-3-111.000-02	ГФ3Н	2	783,0
-03	ГФ4			3	782,8

Нач. отд	Корноухов		
ГИП	Бялик		
Рук гр.	Козлова		
Инж	Хмелинина		
Корректировка		1998	

1293К/21 | 11

3.501.2-139.3-3-111.000 СБ | Лист 2

Копировал Ивинская Формат А3

Инв. № подл. | Подпись и дата | Взам. инв. №

Формат	Зона	Поз.	Обозначение	Наименование	Кол.	Примечание
				Документация		
А3			3.501.2-139.3-3-112.000 СБ	Сборочный чертеж		
				Детали		
Б4		1	3.501.2-139.3-3-112.001	Фасонка		
				Лист Б12 ГОСТ 19903-74* (см. таблицу)		
				735×1030	2	60,1кг
Б4		2	3.501.2-139.3-3-112.002	Накладка		
				Лист 16 ГОСТ 19903-74* (см. таблицу)		
				430×550	2	29,7 кг
Б4		3	3.501.2-139.3-3-112.003	Фасонка		
				Лист Б10 ГОСТ 19903-74* (см. таблицу)		
				530×1990	1	82,7кг
Б4		4	3.501.2-139.3-3-112.004	Накладка		
				Лист Б12 ГОСТ 19903-74* (см. таблицу)		
				520×630	1	30,8 кг
Б4		5	3.501.2-139.3-3-112.005	Прокладка		
				Лист 16 ГОСТ 19903-74* (см. таблицу)		
				240×1260	1	38,0 кг
Б4		6	3.501.2-139.3-3-112.006	Прокладка		
				Лист 12 ГОСТ 19903-74* (см. таблицу)		
				240×955	1	21,6 кг
Б4		7	3.501.2-139.3-3-112.007	Прокладка		
				Лист Б6 ГОСТ 19903-74* (см. таблицу)		
				240×1600	1	18,1кг.

Формат	Зона	Поз.	Обозначение	Наименование	Кол.	Примечание
				Стандартные изделия		
		8		Болт М22-6g×70.110 ГОСТ 22353-77*	104	0,312 кг
		9		Болт М22-6g×85.110 ГОСТ 22353-77*	54	0,355 кг
		10		Болт М22-6g×105.110 ГОСТ 22353-77*	32	0,414 кг
		11		Гайка М22-6Н.110 ГОСТ 22354-77*	208	0,108 кг
		12		Шайба 22 ГОСТ 22355-77*	416	0,059 кг

Поз.	Материалы для дополнительного номера исполнения		
	01	02	03
1, 2, 3, 4	15ХСНД ГОСТ 6713-91	15ХСНД-2 ГОСТ 6713-91	10ХСНД-3 ГОСТ 6713-91
5, 6, 7	16Д ГОСТ 6713-91	15ХСНД ГОСТ 6713-91	
8, 9, 10, 14, 15	Болт М22-6g×2.110 ГОСТ 22353-77*	Болт М22-6g×2.110 ХЛ1 ГОСТ 22353-77*	
11	Гайка М22-6Н.110 ГОСТ 22354-77*	Гайка М22-6Н.110 ХЛ1 ГОСТ 22354-77*	

Нач. отд.	Корноухов	
ГИП	Бялик	
Рук. гр.	Козлова	
Инж.	Хмелинина	
Корректировка		1998
Нач. отд.	Манов	
Н. контр.	Халтушкина	
Гл. спец.	Корноухов	
ГИП	Френкель	
Рук. гр.	Ярлыкова	
Вед. инж.	Владовский	

1293К/21 | 12

3.501.2-139.3-3-112.000

Узел ГФ (ГФ5, ГФ6)

Стадия	Лист	Листов
Р	1	2

Гипротрансмост

Инв. № подл. | Подпись и дата | Взам. инв. №

Формат	Зона	Поз.	Обозначение	Наименование	Кол.	Приме-чание
			Переменные данные	для исполнений		
				3.501.2-139.3-3-112.000		ГФ 5
				Стандартные изделия		
		14		Болт М22-6g×70.110 ГОСТ 22353-77*	8	0,312 кг
		15		Болт М22 6g×85.110 ГОСТ 22353-77*	10	0,355 кг
				3.501.2-139.3-3-112.000-01		ГФ 6
				Стандартные изделия		
		14		Болт М22-6g×70.110 ГОСТ 22353-77*	13	0,312 кг
		15		Болт М22-6g×85.110 ГОСТ 22353-77*	5	0,355 кг
				3.501.2-139.3-3-112.000-02		ГФ 6 н
			(то же как для	3.501.2-139.3-3-112.000-01)		
			Дополнительный номер	исполнения		
			узла ГФ должен соответствовать дополни-			
			тельному номеру исполнения	пролетного строения		

Взам. инв. №

Подпись и дата

Инв. № подл.

12 93К/21 | 13

3.501.2-139.3-3-112.000 | Лист 2

Копировал: Левых Формат А3

Рис. 1

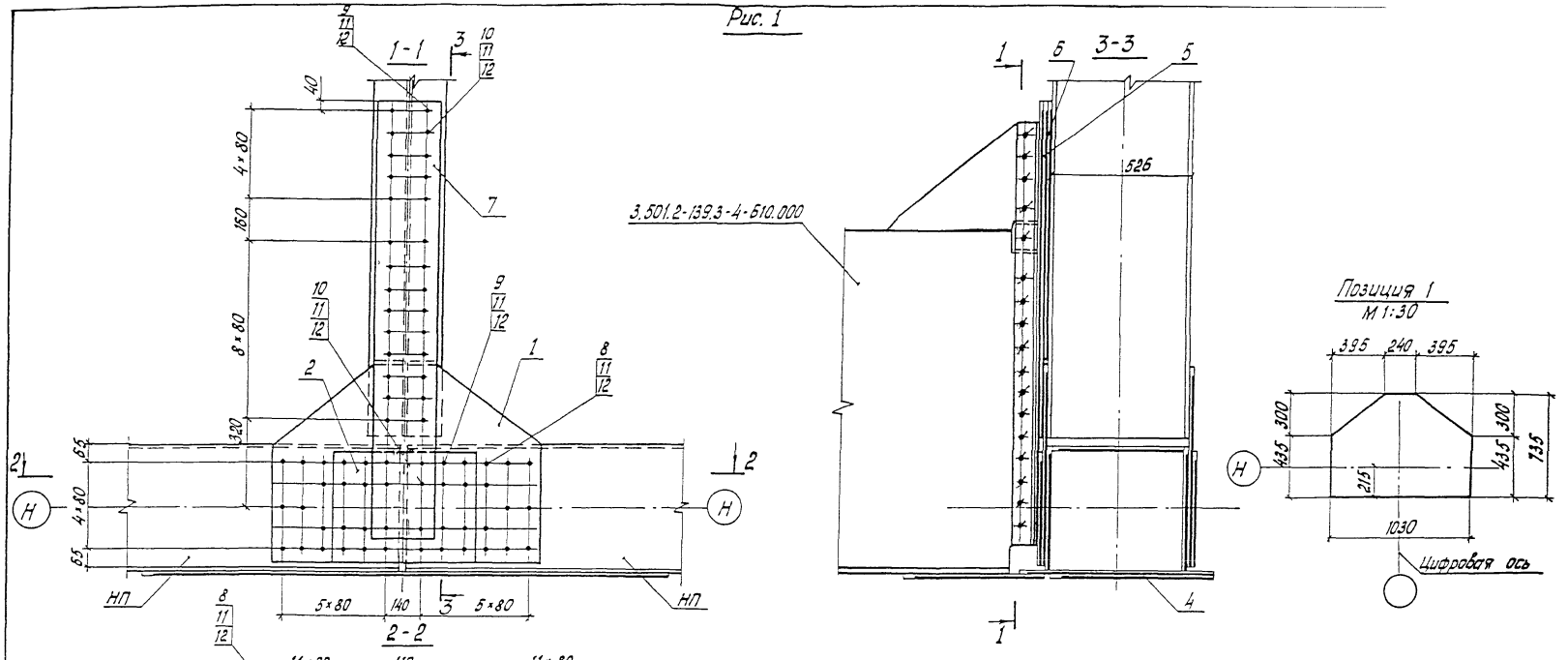

1. Таблица исполнений приведена на листе 2

Нач. отд	Корноухов		
ГИП	Бялик		
Рук. гр.	Козлова		
Инж.	Хмелинина		
Корректировка		1998	

1293К/21 | 14

Нач. отд.	Манов	
Н. контр.	Колотушкина	
Гл. спец.	Корноухов	
ГИП	Френкель	
Рук. гр.	Ярлыкова	
Вед. инж.	Владовский	

3.501.2-139.3-3-112.000 СБ

Узел ГФ (ГФ5, ГФ6)
Сборочный чертеж

Стадия	Масса	Масштаб
Р	см. таблицу	1:15
Лист 1	Листов 2	

Гипротрансмост

Инв. № подл. | Подпись и дата | Взам. инв. №

Рис. 2

Остальное см. рис. 1 стр.

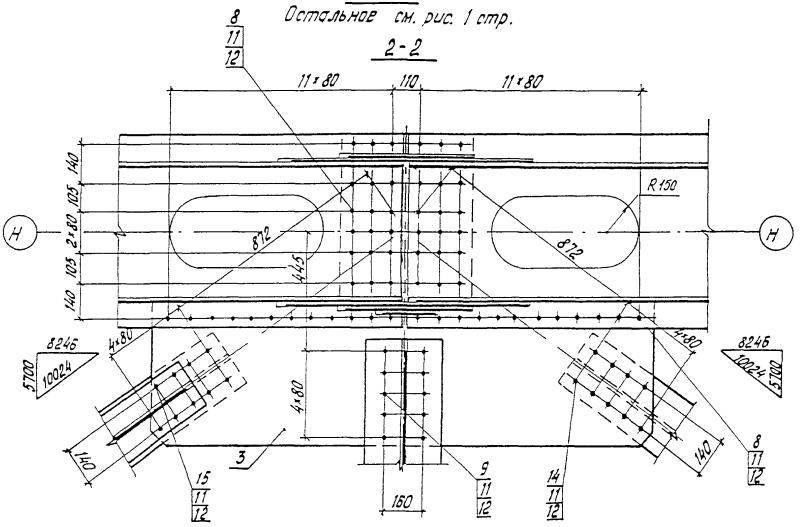

Изображено	Марка	Зеркальное отражение	Марка	Рис.	Масса кг
3.501.2-139.3-3-112.000	ГФ 5	——		1	488.7
-01	ГФ 6	3.501.2-139.3-3-112.000-02	ГФ6н	2	488.5

Нач. отд	Корнеухов	
ГИП	Бялик	
Рук. гр	Козлова	
Инж.	Мелинина	
Корректировка		1998

1293К/21 | 15

3.501.2-139.3-3-112.000 СБ | Лист 2

Копировал: Левых

Формат А3

Инв. № подл. | Подпись и дата | Взам. инв. №

Формат	Зона	Поз.	Обозначение	Наименование	Кол.	Примечание
				Документация		
А3			3.501.2-139.3-3-113.000 СБ	Сборочный чертеж		
				Детали		
Б4		1	3.501.2-139.3-3-113.001	Фасонка		
				Лист Б12 ГОСТ 19903-74* (см. таблицу)		
				710×735	2	42,5 кг
Б4		2	3.501.2-139.3-3-113.002	Накладка		
				Лист Б12 ГОСТ 19903-74* (см. таблицу)		
				430×550	2	22,3 кг
Б4		3	3.501.2-139.3-3-113.003	Фасонка		
				Лист Б10 ГОСТ 19903-74* (см. таблицу)		
				530×1990	1	82,7 кг
Б4		4	3.501.2-139.3-3-113.004	Накладка		
				Лист Б12 ГОСТ 19903-74* (см таблицу)		
				520×630	1	30,8 кг
Б4		5	3.501.2-139.3-3-113.005	Прокладка		
				Лист Б12 ГОСТ 19903-74* (см. таблицу)		
				240×1250	1	28,5 кг
Б4		6	3.501.2-139.3-3-113.006	Прокладка		
				Лист Б12 ГОСТ 19903-74* (см. таблицу)		
				240×955	1	21,6 кг
Б4		7	3.501.2-139.3-3-113.007	Прокладка		
				Лист Б10 ГОСТ 19903-74* (см. таблицу)		
				240×1600	1	30,1 кг

Формат	Зона	Поз	Обозначение	Наименование	Кол.	Примечание
				Стандартные изделия		
		8		Болт М22-6g×70.110 ГОСТ 22353-77*	76	0,312 кг
		9		Болт М22-6g×85.110 ГОСТ 22353-77*	54	0,355 кг
		10		Болт М22-6g×105.110 ГОСТ 22353-77*	32	0,414 кг
		11		Гайка М22-6Н.110 ГОСТ 22354-77*	180	0,108 кг
		12		Шайба 22 ГОСТ 22355-77*	360	0,059 кг

Поз.	Материалы для дополнительного номера исполнения		
	01	02	03
1, 2, 3, 4	15ХСНД ГОСТ 6713-91	15ХСНД-2 ГОСТ 6713-91	10ХСНД-3 ГОСТ 6713-91
5, 6, 7	16Д ГОСТ 6713-91	15ХСНД ГОСТ 6713-91	
8, 9, 10, 14, 15	Болт М22-6g×2.110 ГОСТ 22353-77*	Болт М22-6g×2.110 ХЛ1 ГОСТ 22353-77*	
11	Гайка М22-6Н.110 ГОСТ 22354-77*	Гайка М22-6Н.110 ХЛ1 ГОСТ 22354-77*	

Нач. отд	Корноухов		
ГИП	Бялик		
Рук гр	Козлова		
Инж.	Хмелинина		
Корректировка			1998
Нач.отд.	Монов		
Н.контр.	Колотушкина		
Гл спец.	Корноухов		
ГИП	Френкель		
Рук. гр.	Ярлыкова		
Вед. инж	Владовский		

1293К/21 | 16

3.501.2-139.3-3-113.000

Узел ГФ (ГФ7, ГФ8)

Стадия	Лист	Листов
Р	1	2

Гипротрансмост

Инв.№ подл. | Подпись и дата | Взам. инв.№

Формат	Зона	Поз.	Обозначение	Наименование	Кол.	Примечание
				Переменные данные для исполнений		
				3.501.2-139.3-3-113.000		ГФ7
				Стандартные изделия		
		14		Болт М22-6g×70.110 ГОСТ 22353-77*	8	0,312 кг.
		15		Болт М22-6g×85.110 ГОСТ 22353-77*	10	0,355 кг.
				3.501.2-139.3-3-113.000-01		ГФ8
				Стандартные изделия		
		14		Болт М22-6g×70.110 ГОСТ 22353-77*	18	0,312 кг.
			Дополнительный номер	исполнения узла ГФ		
			должен соответствовать	дополнительному номеру		
			исполнения пролетного	строения.		

Инв.№ подл. | Подпись и дата | Взам. инв.№

Формат	Зона	Поз.	Обозначение	Наименование	Кол.	Примечание
			Переменные данные для исполнений			
				3.501.2-139.3-3-113.000		ГФ7
				Стандартные изделия		
		14		Болт М22-6g×70.110 ГОСТ 22353-77*	8	0,312 кг.
		15		Болт М22-6g×85.110 ГОСТ 22353-77*	10	0,355 кг.
				3.501.2-139.3-3-113.000-01		ГФ8
				Стандартные изделия		
		14		Болт М22-6g×70.110 ГОСТ 22353-77*	18	0,312 кг.
			Дополнительный номер	исполнения узла ГФ		
			должен соответствовать	дополнительному номеру		
			исполнения пролетного	строения.		

Инв. № подл. | Подпись и дата | Взам. инв. №

Рис. 1

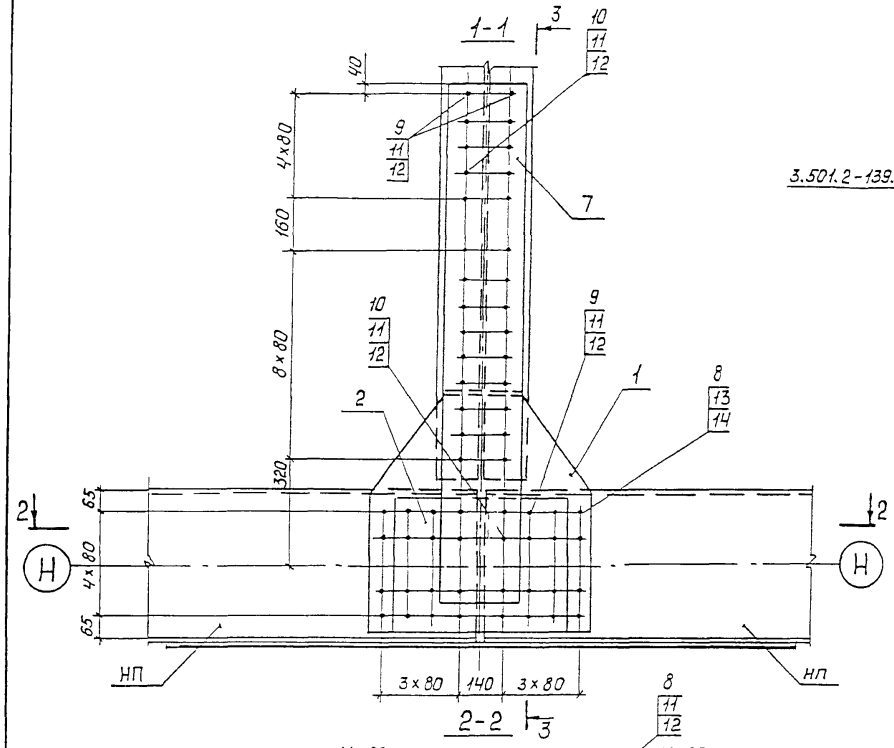

Позиция 1
м 1:30

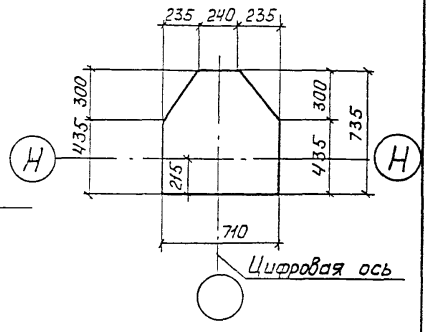

1. Таблица исполнений приведена на листе 2.

Нач. отд.	Корноухов		
ГИП	Бялик		
Рук. гр	Козлова		
Инж.	Хмелинина		
Корректировка			1998
Нач.отд.	Монов		
Н.контр.	Колотушкина		
Гл. спец.	Корноухов		
ГИП	Френкель		
Рук. гр.	Ярлыкова		
Вед. инж.	Владовский		

12.93К/21 | 18

3.501.2-139.3-3-113.000 СБ

Узел ГФ(ГФ7, ГФ8)
Сборочный чертеж

Стадия	Масса	Масштаб
Р	см. таблицу	1:15
Лист 1	Листов 2	

Гипротрансмост

Инв.№подл. | Подпись и дата | Взам. инв.№

Копировал Ивинская

Формат А3

Рис. 2

Остальное см. рис. 1 стр

2 - 2

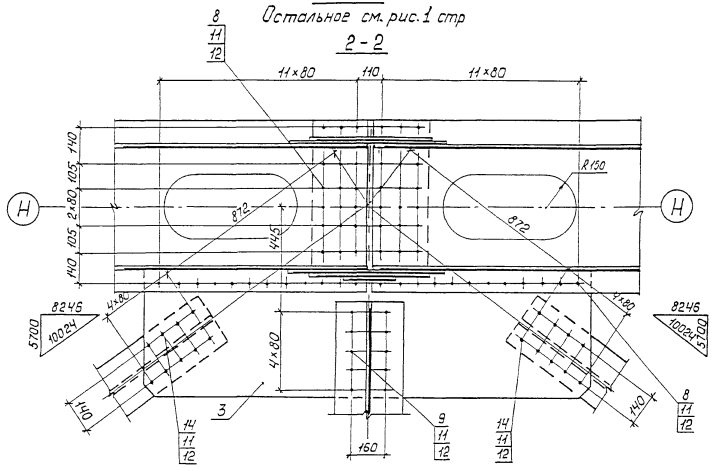

Обозначение	Марка	Рис.	Масса кг.
3.501.2-139.3-3-113.000	ГФ7	1	425,2
-01	ГФ8	2	425,7

Нач. отд	Корноухов	
ГИП	Бялик	
Рук. гр.	Козлова	
Инж.	Хмелинина	
Корректировка		1998

1293К/21 | 19

3.501.2-139.3-3-113.000 СБ | Лист 2

Копировал Ивинская

Формат А3

Инв. № подл. | Подпись и дата | Взам. инв. №

Формат	Зона	Поз	Обозначение	Наименование	Кол	Примечание
				Документация		
А3			3.501.2-139.3-3-114.000 СБ	Сборочный чертеж		
				3.501.2-139.3-3-114.000		ГФ9
				Сборочные единицы		
А3		1	3.501.2-139.3-4-114.100	Диафрагма Д1	1	99,8 кг
А3		2	3.501.2-139.3-4-114.200	Диафрагма Д2	1	29,3 кг
				Детали		
Б4		3	3.501.2-139.3-3-114.001	Фасонка		
				Лист Б12 ГОСТ 19903-74* (см. таблицу)		
				1680 х 1775	2	254,3 кг
Б4		4	3.501.2-139.3-3-114.002	Накладка		
				Лист Б12 ГОСТ 19903-74* (см. таблицу)		
				450 х 710	2	30,5 кг
Б4		5	3.501.2-139.3-3-114.003	Накладка		
				Лист Б10 ГОСТ 19903-74* (см. таблицу)		
				430 х 630	2	21,3 кг
Б4		6	3.501.2-139.3-3-114.004	Фасонка		
				Лист Б10 ГОСТ 19903-74* (см. таблицу)		
				1170 х 1440	1	76,4 кг
Б4		7	3.501.2-139.3-3-114.005	Опорный лист		
				Лист 20 ГОСТ 19903-74* (см. таблицу)		
				430 х 850	1	57,4 кг
Б4		8	3.501.2-139.3-3-114.006	Прокладка		
				Лист Б12 ГОСТ 19903-74* (см. таблицу)		
				240 х 1260	1	28,5 кг
Б4		9	3.501.2-139.3-3-114.007	Прокладка		
				Лист Б10 ГОСТ 19903-74* (см. таблицу)		
				240 х 1260	1	23,7 кг

Поз.	Материалы для дополнительного номера исполнения		
	01	02	03
3, 4, 5, 6, 7	15ХСНД ГОСТ 6713-91	15ХСНД-2 ГОСТ 6713-91	10ХСНД-3 ГОСТ 6713-91
8, 9	16Д ГОСТ 6713-91	15ХСНД ГОСТ 6713-91	
10, 11, 12, 13	Болт М22-6g х ℓ.110 ГОСТ 22353-77*	Болт М22-6g х ℓ.110 хл1 ГОСТ 22353-77*	
16	Гайка М22-6Н.110 ГОСТ 22354-77*	Гайка М22-6Н.110 хл1 ГОСТ 22354-77*	

Нач. отд	Монов		1293К/21 — 20
Н. контр	Кологушкина		3.501.2-139.3-3-114.000
Гл. спец	Корноухов		
ГИП	Френкель		Узел ГФ9 — Стадия Р, Лист 1, Листов 2
Рук. гр	Ялыкова		
Вед. инж	Владовский		Гипротрансмост

Копировал Чесалкина Формат А3

Инв. № подл. | Подпись и дата | Взам. инв. №

Формат	Зона	Поз	Обозначение	Наименование	Кол	Примечание
				Стандартные изделия		
		10		Болт М22-6g х 70.110		
				ГОСТ 22353-77*	122	0.312 кг
		11		Болт М22-6g х 85.110		
				ГОСТ 22353-77*	117	0.355 кг
		12		Болт М22-6g х 105.110		
				ГОСТ 22353-77*	46	0,414 кг
		13		Болт М22-6g х 120.110 ГОСТ 22353-77*	24	0,457 кг
		14		Болт М22-6g х 130.110 ГОСТ 22353-77*	20	0,487 кг
		15		Винт В.М20-6g х 85.36		
				ГОСТ 17475-80*	20	0,200 кг
		16		Гайка М20-6Н.4		
				ГОСТ 5915-70	20	0,063 кг
		17		Гайка М22-6Н.110		
				ГОСТ 22354-77*	329	0,108 кг
		18		Шайба 20 ГОСТ 11371-78	20	0,017 кг
		19		Шайба 22 ГОСТ 22355-77*	658	0,059 кг
				3.501.2-139.3-3-114.000-01		ГФ9Н
			(То же как для	3.501.2-139.3-3-114.000)		
			Дополнительный номер	исполнения узла ГФ		
			должен соответствовать	дополнительному		
			номеру исполнения	пролетного строения		

Инв. № подл. | Подпись и дата | Взам. инв. №

3.501.2-139.3-3-114.000 изображено

3.501.2-139.3-3-114.000-01 зеркальное отражение

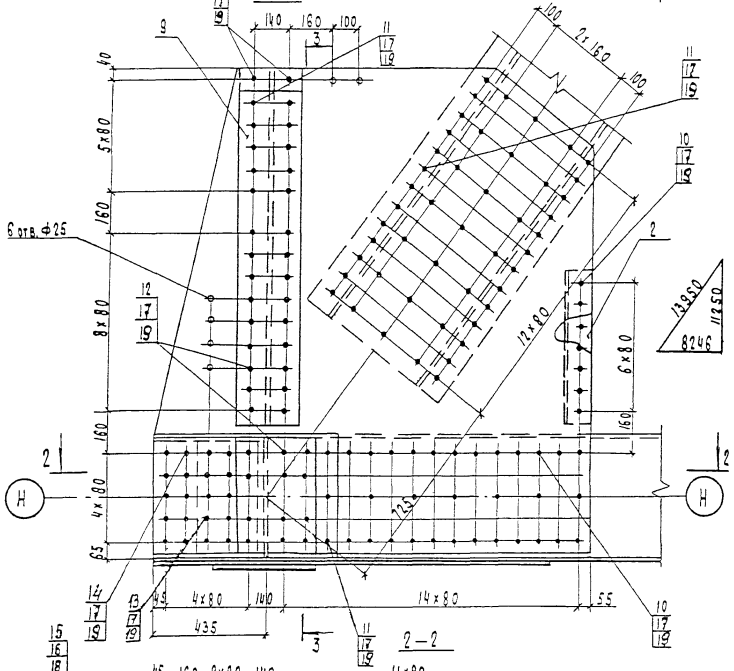

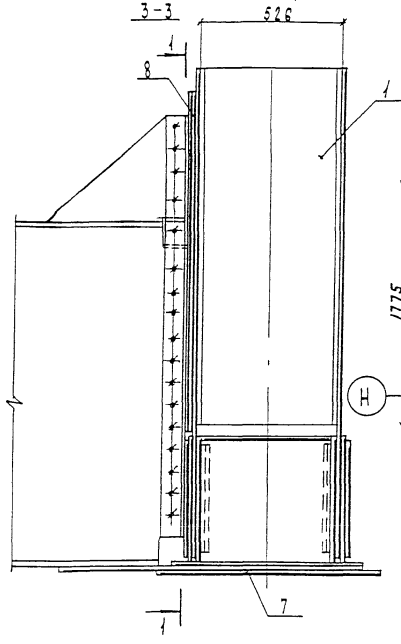

Позиция 3

М 1:30

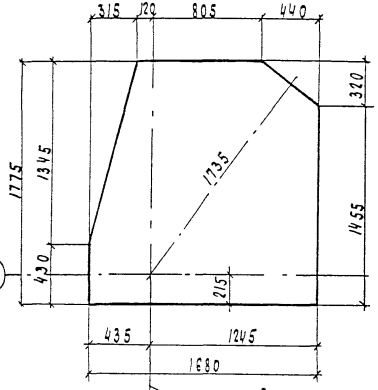

Цифровая ось

Позиция 6

М 1:50

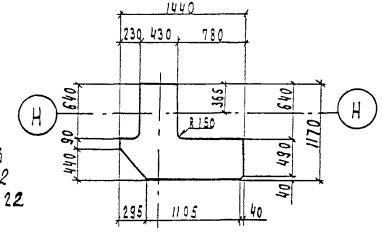

1. Позиции 21 и 22 получаются путем газовой резки позиций 4 и 3 узлов НС1 и НС2 Для однопролетных мостов позиции 20,21 и 22 не используются.
2. Позицию 4 приторцевать к детали 3.501.2-139.3-4-103.003-02 нижних поясов 3.501.2-139.3-4-103.000-06 и 3.501.2-139.3-4-103.000-10

Нач. отд	Манов		
Н. контр.	Колетуш		
Гл. спец.	Корнеухов		
ГИП	Френкель		
Рук. гр.	Ярлыкова		
Вед. инж.	Владовский		

3.501.2-139.3-3-114.000 СБ

Узел ГФ 9

Сборочный чертеж

Стадия	Масса	Масштаб
Р	1126.6	1:15
Лист	Листов 1	

Гипротрансмост

Нач. отд	Корнеухов		1998
ГИП	Бинюк		
Рук. гр.	Козлова		
Инж.	Мелинина		
	Корректировка		

1293К/21 | 22

Инв. № подл. | Подпись и дата | Взам. инв. №

Формат	Зона	Поз.	Обозначение	Наименование	Кол.	Примечание
				Документация		
А3			3.501.2-139.3-3-115.000 СБ	Сборочный чертеж		
				Детали		
Б4		1	3.501.2-139.3-3-115.001	Фасонка		
				Лист Б12 ГОСТ 19903-74* (см. таблицу)		
				310×640	2	17,8 кг
Б4		2	3.501.2-139.3-3-115.002	Фасонка		
				Лист Б10 ГОСТ 19903-74* (см. таблицу)		
				530×1480	1	57,4 кг
Б4		3	3.501.2-139.3-3-115.003	Прокладка		
				Лист Б12 ГОСТ 19903-74* (см. таблицу)		
				240×955	1	21,6 кг
Б4		4	3.501.2-139.3-3-115.004	Прокладка		
				Лист Б12 ГОСТ 19903-74* (см. таблицу)		
				240×1600	1	36,1 кг
Б4		5	3.501.2-139.3-3-115.005	Прокладка		
				Лист Б10 ГОСТ 19903-74* (см. таблицу)		
				240×1600	1	30,1 кг
				Стандартные изделия		
		6		Болт М22-6g×70.110 ГОСТ 22353-77*	46	0,312 кг
		7		Болт М22-6g×85.110 ГОСТ 22353-77*	12	0,355 кг
		8		Болт М22-6g×105.110 ГОСТ 22353-77*	32	0,414 кг
		9		Гайка М22-6Н.110 ГОСТ 22354-77*	90	0,108 кг
		10		Шайба 22 ГОСТ 22355-77*	180	0,059 кг

Формат	Зона	Поз.	Обозначение	Наименование	Кол.	Примечание
			Дополнительный номер	исполнения узла ГФ		
			должен соответствовать	дополнительному		
			номеру исполнения пролетного строения			

Поз.	Материалы для дополнительного номера исполнения		
	01	02	03
1, 2	15ХСНД ГОСТ 6713-91	15ХСНД-2 ГОСТ 6713-91	10ХСНД-3 ГОСТ 6713-91
3, 4, 5	16Д ГОСТ 6713-91	15ХСНД ГОСТ 6713-91	
6, 7, 8	Болт М22×6g×2.110 ГОСТ 22353-77*	Болт М22×6g×2.110 ХЛ1 ГОСТ 22353-77*	
9	Гайка М22-6Н.110 ГОСТ 22354-77*	Гайка М22-6Н.110 ХЛ1 ГОСТ 22354-77*	

Нач. отд.	Манов	
Н. контр.	Колотушкина	
Гл. спец.	Корнюхов	
ГИП	Френкель	
Рук. гр.	Ялыхова	
Нед. инж.	Владовский	

12 93К/21 | 23

3.501.2-139.3-3-115.000

Узел ГФ 10

Стадия	Лист	Листов
Р		1

Гипротрансмост

Инв. № подл. | Подпись и дата | Взам. инв. №

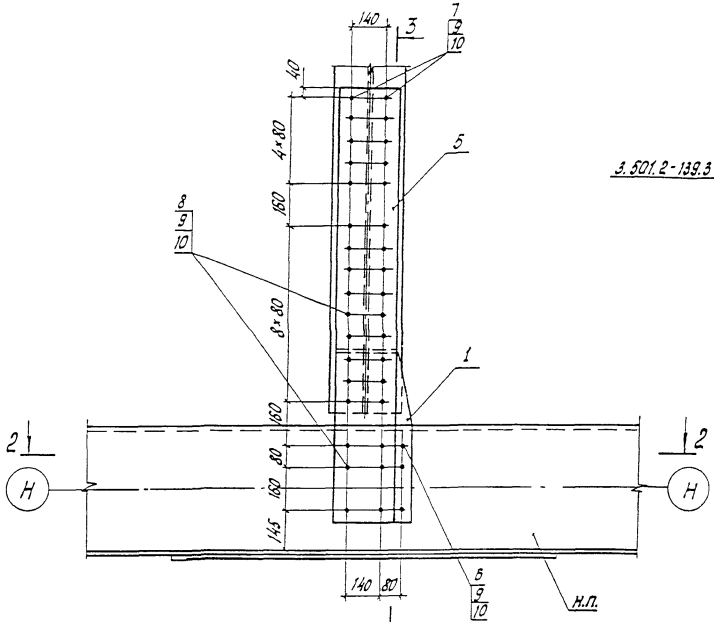

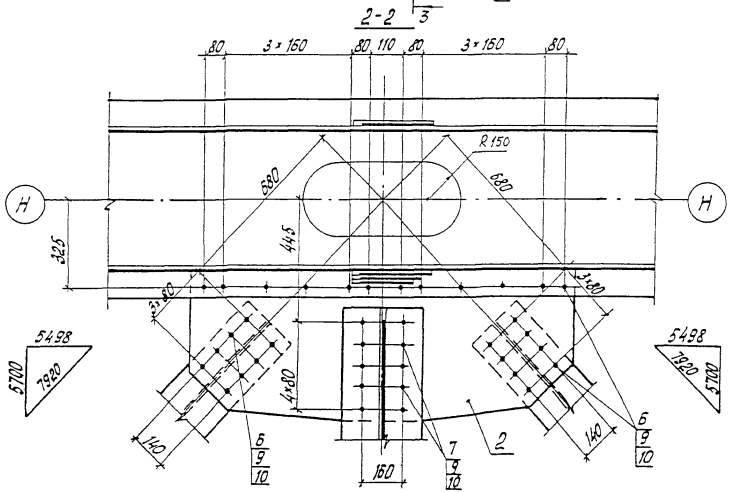

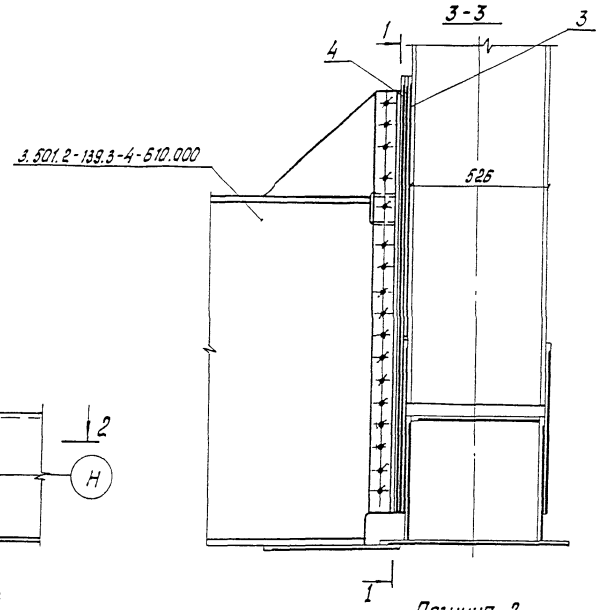

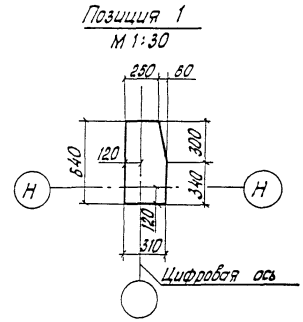

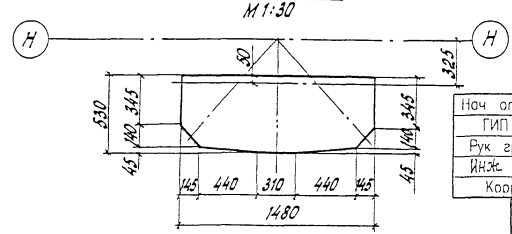

Нач. отд	Корноухов	
ГИП	Бялик	
Рук. гр	Козлова	
Инж.	Хмелинина	
Корректировка		1998

1293К/21 | 24

Нач. отд	Монов	
Н. контр.	Колотушкина	
Гл. спец.	Корноухов	
ГИП	Френкель	
Рук. гр.	Галыкова	
Вед. инж.	Владовская	

3.501.2-139.3-3-115.000 СБ

Узел ГФ10
Сборочный чертеж

Стадия	Масса	Масштаб
Р	233,0	1:15
Лист	Листов 1	

Гипротрансмост

Формат	Зона	Поз	Обозначение	Наименование	Кол	Примечание
				Документация		
А3			3.501.2-139.3-3-116.000 СБ	Сборочный чертеж		
				Сборочные единицы		
А3		1	3.501.2-139.3-4-117.100-01	Фасонка ФВ2	1	72.5кг
				Детали		
Б4		2	3.501.2-139.3-3-116.001	Фасонка		
				Лист Б12 ГОСТ 19903-74* (см. таблицу)		
				825 × 870	2	55.7кг
Б4		3	3.501.2-139.3-3-116.002	Фасонка		
				Лист Б10 ГОСТ 19903-74* (см. таблицу)		
				415 × 1950	1	62.5кг
Б4		4	3.501.2-139.3-3-116.003	Накладка		
				Лист Б12 ГОСТ 19903-74* (см. таблицу)		
				430 × 550	2	22.3кг
Б4		5	3.501.2-139.3-3-116.004	Накладка		
				Лист Б12 ГОСТ 19903-74* (см. таблицу)		
				510 × 630	1	30.3кг
Б4		6	3.501.2-139.3-3-116.005	Прокладка		
				Лист Б12 ГОСТ 19903-74* (см таблицу)		
				90 × 635	2	5.4кг
Б4		7	3.501.2-139.3-3-116.006	Прокладка		
				Лист Б12 ГОСТ 19903-74* (см. таблицу)		
				90 × 795	2	6.7кг
				Стандартные изделия		
		8		Болт М22-6g×70.110 ГОСТ 22353-77*	118	0.312кг
		9		Болт М22-6g×85.110 ГОСТ 22353-77*	50	0.355кг
		10		Гайка М22-6Н.110 ГОСТ 22354-77*	186	0.108кг
		11		Шайба 22 ГОСТ 22355-77*	372	0.059кг
				Переменные данные для исполнений		
				3.501.2-139.3-3-116.000		ГФ11
				Стандартные изделия		
		12		Болт М22-6g×85.110 ГОСТ 22353-77*	18	0.355кг
				3.501.2-139.3-3-116.000-01		ГФ12
				Стандартные изделия		
		12		Болт М22-6g×105.110 ГОСТ 22353-77*	18	0.414кг
				Дополнительный номер исполнения узла ГФ должен соответствовать дополнительному номеру исполнения пролетного строения		

Поз	Материалы для дополнительного номера исполнения		
	01	02	03
2, 3, 4, 5	15ХСНД ГОСТ 6713-91	15ХСНД-2 ГОСТ 6713-91	10ХСНД-3 ГОСТ 6713-91
6, 7	16Д ГОСТ 6713-91	15ХСНД ГОСТ 6713-91	
8, 9, 12	Болт М22-6g×ℓ.110 ГОСТ 22353-77*	Болт М22-6g×ℓ.110 ХЛ1 ГОСТ 22353-77*	
10	Гайка М22-6Н.110 ГОСТ 22354-77*	Гайка М22-6Н.110ХЛ1 ГОСТ 22354-77*	

Нач. отд.	Монов	
Н. контр.	Колтушкина	
Гл. спец.	Корноухов	
ГИП	Френкель	
Рук. гр.	Ярлыкова	
Вед. инж.	Владовский	

1293К/21 | 25

3.501.2-139.3-3-116.000

Узел ГФ (ГФ11, ГФ12)

Стадия	Лист	Листов
Р		1

Гипротрансмост

Инв. № подл. | Подпись и дата | Взам. инв. №

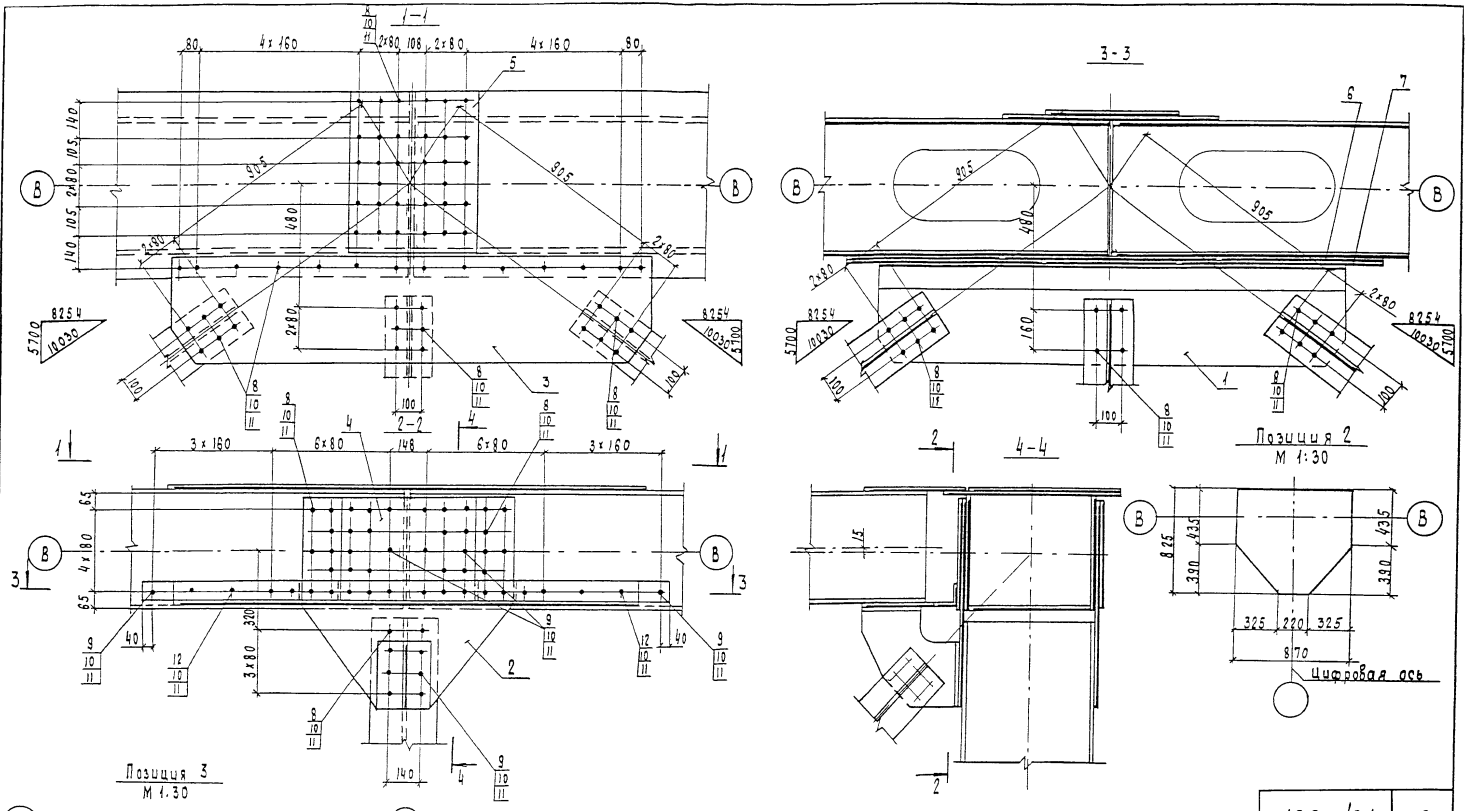

Нач. отд	Корноухов	
ГИП	Бялик	
Рук. гр	Козлова	
Инж	Хмелинина	
Корректировка		1998

Нач. отд	Манаб		
Н. контр.	Колотушкина		
Гл. спец.	Корноухов		
ГИП	Френкель		
Рук. гр	Ярлыкова		
Вед. инж	Владовский		

Обозначение	Марка	Масса, кг
3.501.2-139.3-3-116.000	ГФ11	448,5
-01	ГФ12	449,5

1293К/21 | 26

3.501.2-139.3-3-116.000СБ

Узел ГФ (ГФ11, ГФ12)
Сборочный чертеж

Стадия	Масса	Масштаб
Р	см. таблицу	1:15
Лист	Листов 1	

Гипротрансмост

Копировал Чесалкина Формат А3

Взам. инв. № | Подпись и дата | Инв. № подл.

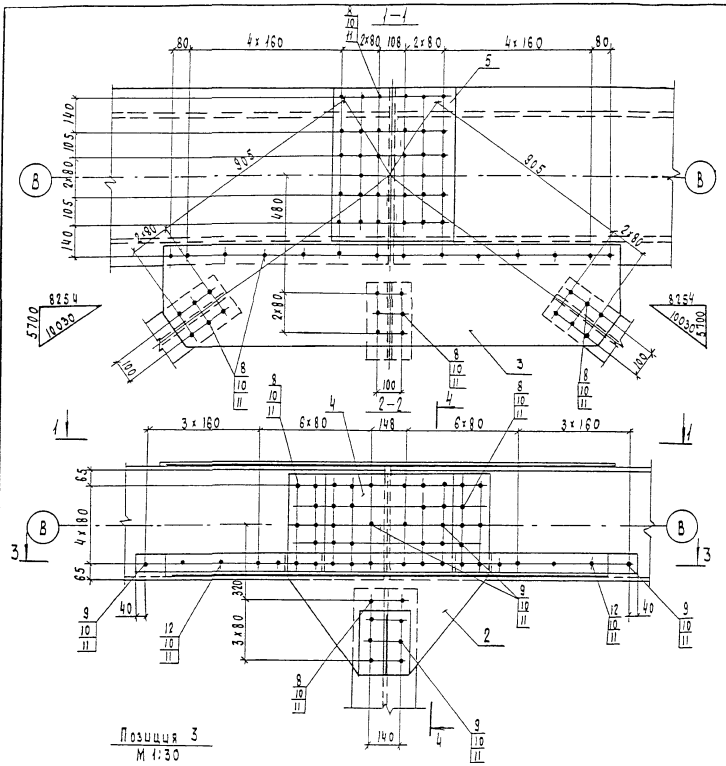

Нач. отд	Корноухов	
ГИП	Бялик	
Рук. гр	Козлова	
Инж	Хмелинина	
Корректировка		1998

Обозначение	Марка	Масса, кг
3.501.2-139.3-3-116.000	ГФ11	448,5
-01	ГФ12	449,5

Нач. отд	Манаев	
Н. контр.	Колотушкина	
Гл. спец.	Корноухов	
ГИП	Френкель	
Рук. гр	Ярлыкова	
Вед. инж	Владовский	

1293К/21 | 26

3.501.2-139.3-3-116.000СБ

Узел ГФ (ГФ11, ГФ12)
Сборочный чертеж

Стадия	Масса	Масштаб
Р	см. таблицу	1:15
Лист	Листов 1	

Гипротрансмост

Копировал Чесалкина Формат А3

Инв. № подл. | Подпись и дата | Взам. инв. №

Формат	Зона	Поз	Обозначение	Наименование	Кол	Примечание
				Документация		
А3			3.501.2-139.3-3-117.000СБ	Сборочный чертеж		
				3.501.2-139.3-3-117.000		ГФ13
				Сборочные единицы		
А3		1	3.501.2-139.3-4-117.100	Фасонка ФВ 1	1	72.5кг
А3		2	3.501.2-139.3-4-117.200	Столик СТ 1	1	15.8кг
				Детали		
Б4		3	3.501.2-139.3-3-117.001	Фасонка		
				Лист Б12 ГОСТ 19903-74* (см. таблицу)		
				1215 х 1590	2	178.0кг
Б4		4	3.501.2-139.3-3-117.002	Фасонка		
				Лист Б10 ГОСТ 19903-74* (см. таблицу)		
				415 х 1950	1	62.5кг
Б4		5	3.501.2-139.3-3-117.003	Накладка		
				Лист Б12 ГОСТ 19903-74* (см. таблицу)		
				430 х 1030	2	41.7кг
Б4		6	3.501.2-139.3-3-117.004	Накладка		
				Лист Б12 ГОСТ 19903-74* (см. таблицу)		
				430 х 550	2	22.3кг
Б4		7	3.501.2-139.3-3-117.005	Накладка		
				Лист Б12 ГОСТ 19903-74* (см. таблицу)		
				510 х 630	1	30.3кг

Формат	Зона	Поз	Обозначение	Наименование	Кол	Примечание
Б4		8	3.501.2-139.3-3-117.006	Прокладка		
				Лист Б12 ГОСТ 19903-74* (см. таблицу)		
				90 х 315	1	2.7кг
Б4		9	3.501.2-139.3-3-117.007	Прокладка		
				Лист Б12 ГОСТ 19903-74* (см. таблицу)		
				90 х 235	1	2.0кг
Б4		10	3.501.2-139.3-3-117.008	Прокладка		
				Лист Б12 ГОСТ 19903-74* (см. таблицу)		
				90 х 555	2	4.7кг
Б4		11	3.501.2-139.3-3-117.009	Прокладка		
				Лист Б12 ГОСТ 19903-74* (см. таблицу)		
				90 х 795	2	6.7кг

Поз	Материалы для дополнительного номера исполнения		
	01	02	03
3, 4, 5, 6, 7	15ХСНД ГОСТ 6713-91	15ХСНД-2 ГОСТ 6713-91	10ХСНД-3 ГОСТ 6713-91
8, 9, 10, 11	16Д ГОСТ 6713-91	15ХСНД ГОСТ 6713-91	
12, 13, 14, 15	Болт М22-6g х l.110 ГОСТ 22353-77	Болт М22-6g х l.110 х Л1 ГОСТ 22353-77*	
16	Гайка М22-6Н.110 ГОСТ 22354-77	Гайка М22-6Н.110 х Л1 ГОСТ 22354-77*	

Нач. отд.	Монов		1293К/21 27
Н. контр.	Колотушкина		3.501.2-139.3-3-117.000
Гл. спец.	Корноухов		Узел ГФ 13
ГИП	Френкель		Стадия Р; Лист 1; Листов 2
Рук. гр.	Ярлыкова		Гипротрансмост
Вед. инж.	Владовский		

Инв. № подл. | Подпись и дата | Взам. инв. №

Копировал Чесалкина Формат А3

Формат	Зона	Поз	Обозначение	Наименование	Кол	Примечание
				Стандартные изделия		
		12		Болт М22-6g×70.110 ГОСТ 22353-77*	206	0.312 кг
		13		Болт М22-6g×85.110 ГОСТ 22353-77*	40	0.355 кг
		14		Болт М22-6g×105.110 ГОСТ 22353-77*	46	0.414 кг
		15		Болт М22-6g×120.110 ГОСТ 22353-77*	29	0.457 кг
		16		Гайка М22-6Н.110 ГОСТ 22354-77*	321	0.108 кг
		17		Шайба 22 ГОСТ 22355-77*	642	0.059 кг
				3.501.2-131.3-3-117.000-01		ГФ13Н
			(то же как для	3.501.2-139.3-3-117.000)		
			Дополнительный номер исполнения узла ГФ			
			должен соответствовать дополнительному номеру			
			исполнения пролетного строения			

Инв. № подл. | Подпись и дата | Взам. инв. №

1-1 3.501.2-139.3-3-117.000 изображено 3.501.2-139.3-3-117.000.01 зеркальное отражение

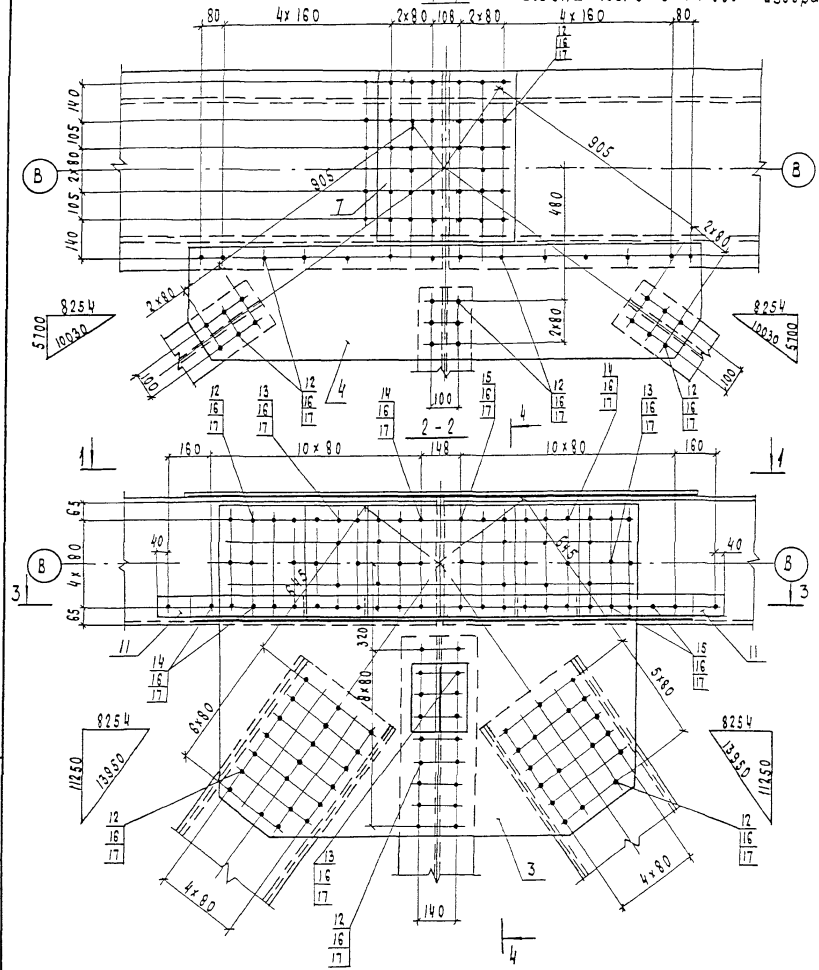

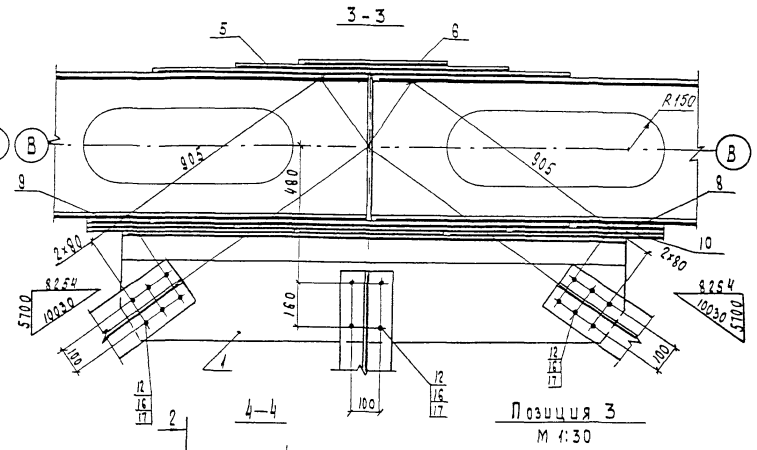

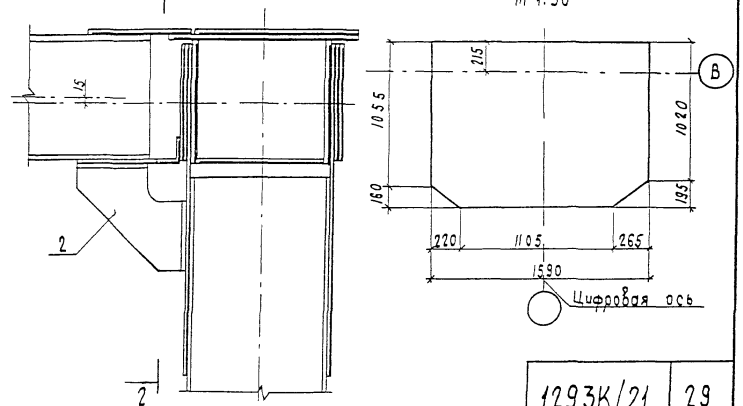

Нач. отд	Корноухов		
ГИП	Бялик		
Рук. гр	Козлова		
Инж	Хмелинина		
Корректировка			1998

Нач отд	Манов		
Н. контр	Колотушкина		
Гл. спец.	Корноухов		
ГИП	Френкель		
Рук гр.	Ялыкова		
Вед инж	Владавский		

1293К/21 | 29

3.501.2-139.3-3-117.000СБ

Узел ГФ 13

Сборочный чертеж

Стадия	Масса	Масштаб
Р	873,6	1:15
Лист	Листов 1	

Гипротранемост

Инв. № подл. | Подпись и дата | Взам. инв. №

Формат	Зона	Поз.	Обозначение	Наименование	Кол.	Примечание
				Документация		
А3			3.501.2-139.3-3-118.000СБ	Сборочный чертеж		
				Детали		
БЧ		1	3.501.2-139.3-3-118.001	Фасонка		
				Лист Б12 ГОСТ 19903-74* (см. таблицу)		
				825×1510	2	93,6 кг
БЧ		2	3.501.2-139.3-3-118.002	Фасонка		
				Лист Б10 ГОСТ 19903-74* (см. таблицу)		
				415×1640	1	51,5 кг
БЧ		3	3.501.2-139.3-3-118.003	Накладка		
				Лист Б12 ГОСТ 19903-74* (см. таблицу)		
				430×1030	2	41,7 кг
БЧ		4	3.501.2-139.3-3-118.004	Накладка		
				Лист Б12 ГОСТ 19903-74* (см. таблицу)		
				430×550	2	22,3 кг
БЧ		5	3.501.2-139.3-3-118.005	Накладка		
				Лист Б12 ГОСТ 19903-74* (см. таблицу)		
				515×630	1	30,6 кг
БЧ		6	3.501.2-139.3-3-118.006	Прокладка		
				Лист Б12 ГОСТ 19903-74* (см. таблицу)		
				90×310	1	2,7 кг
БЧ		7	3.501.2-139.3-3-118.007	Прокладка		
				Лист Б12 ГОСТ 19903-74* (см. таблицу)		
				90×555	1	4,7 кг
БЧ		8	3.501.2-139.3-3-118.008	Прокладка		
				Лист Б12 ГОСТ 19903-74* (см. таблицу)		
				90×795	1	6,7 кг
БЧ		9	3.501.2-139.3-3-118.009	Прокладка		
				Лист Б12 ГОСТ 19903-74* (см. таблицу)		
				90×235	1	2,0 кг
БЧ		10	3.501.2-139.3-3-118.010	Прокладка		
				Лист Б12 ГОСТ 19903-74* (см. таблицу)		
				90×475	1	4,0 кг

Поз.	Материалы для дополнительного номера исполнения		
	01	02	03
1, 2, 3, 4, 5	15ХСНД ГОСТ 6713-91	15ХСНД-2 ГОСТ 6713-91	10ХСНД-3 ГОСТ 6713-91
6, 7, 8, 9, 10	16Д ГОСТ 6713-91	15ХСНД ГОСТ 6713-91	
11, 12, 13, 14	Болт М22-6g×2.110 ГОСТ 22353-77*	Болт М22-6g×2.110 ХЛ1 ГОСТ 22353-77*	
15	Гайка М22-6Н.110 ГОСТ 22354-77*	Гайка М22-6Н.110ХЛ1 ГОСТ 22354-77*	

Нач. отд	Монов	
Н. контр.	Колтушкин	
Гл. спец.	Корнеухов	
ГИП	Френкель	
Рук. гр.	Ярлыкова	
Вед. инж.	Владовский	

1293К/21 | 30

3.501.2-139.3-3-118.000

Узел ГФ14

Стадия	Лист	Листов
Р	1	2

Гипротрансмост.

Инв. № подл. | Подпись и дата | Взам. инв. №

Копировал Карпова Формат А3

Формат	Зона	Поз.	Обозначение	Наименование	Кол.	Примечание
				Стандартные изделия		
		11		Болт М22-6g×70.110 ГОСТ 22353-77*	84	0,312 кг
		12		Болт М22-6g×85.110 ГОСТ 22353-77*	40	0,355 кг
		13		Болт М22-6g×105.110 ГОСТ 22353-77*	34	0,414 кг
		14		Болт М22-6g×120.110 ГОСТ 22353-77*	55	0,457 кг
		15		Гайка М22-6Н.110 ГОСТ 22354-77*	213	0,108 кг
		16		Шайба 22 ГОСТ 22355-77*	426	0,059 кг
			Переменные данные	для исполнений		
				3.501.2-139.3-3-118.000		ГФ 14
				Сборочные единицы		
А3		17	3.501.2-139.3-4-118.100	Фасонка Ф86	1	60,7 кг
				3.501.2-139.3-3-118.000-01		ГФ 14 н
				Сборочные единицы		
А3		17	3.501.2-139.3-4-118.100-01	Фасонка Ф86 н	1	60,7 кг
			Дополнительный номер	исполнения узла ГФ		
			должен соответствовать	дополнительному номеру		
			исполнения пролетного	строения		

Инв. № подл. | Подпись и дата | Взам. инв. №

3.501.2-139.3-3-118.000 изображено 3.501.2-139.3-3-118.000-01 зеркальное отражение

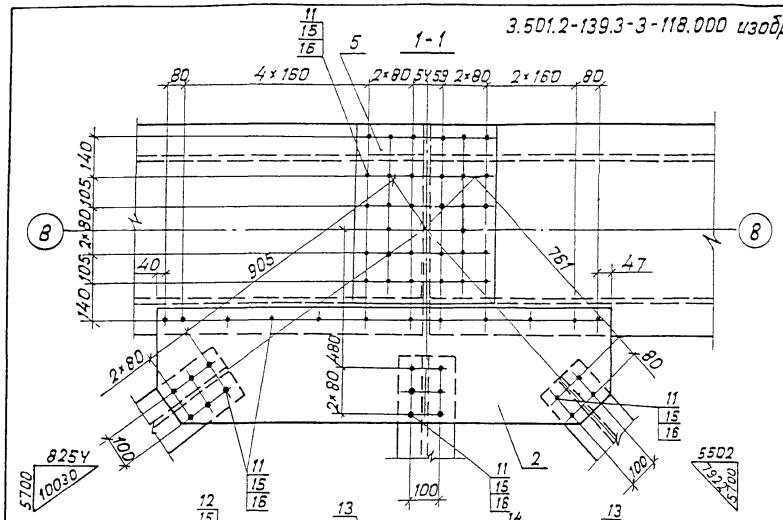

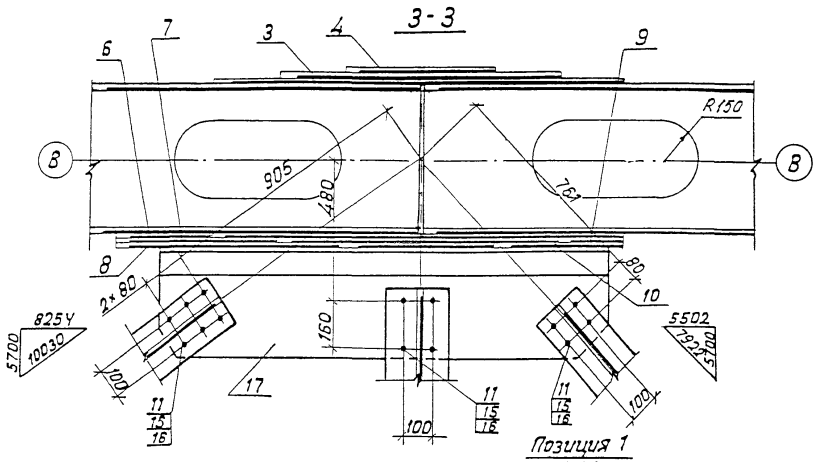

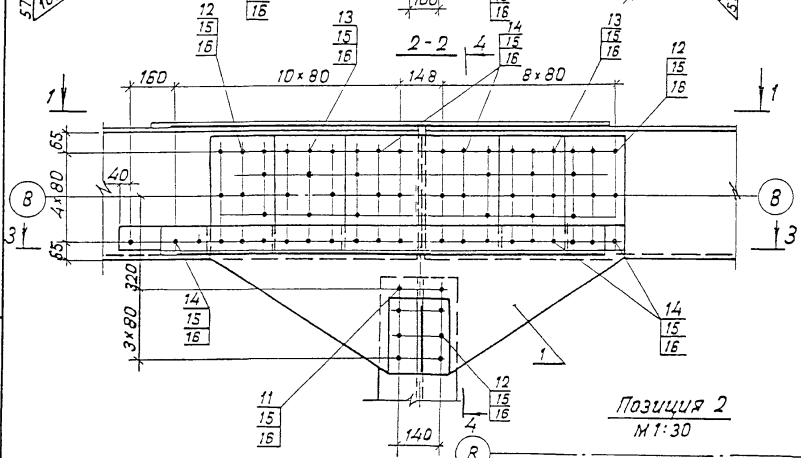

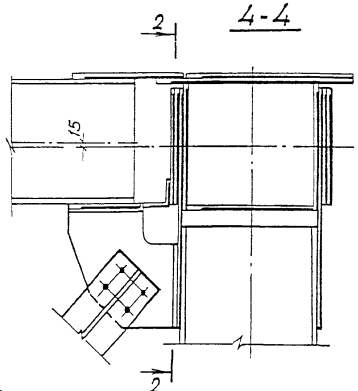

Позиция 1
М1:30

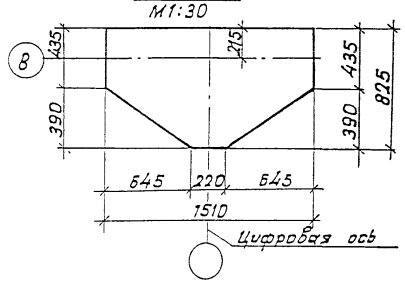

Позиция 2
М1:30

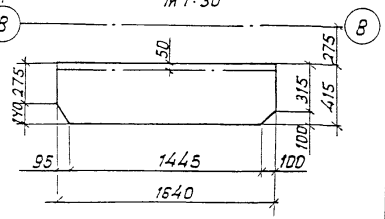

Нач. отд	Корноухов		
ГИП	Бялик		
Рук. гр.	Козлова		
Инж.	Хмелинина		
Корректировка			1998

Нач. отд	Монов	
Н. контр.	Колотушкина	
Гл. спец.	Корноухов	
ГИП	Френкель	
Рук. гр.	Ярлыкова	
Вед. инж.	Владовский	

1293К/21 | 32

3.501.2-139.3-3-118.000 СБ

Узел ГФ 14
Сборочный чертеж.

Стадия	Масса	Масштаб
Р	605,9	1:15
Лист	Листов 1	

Гипротрансмост

Инв.№ подл. | Подпись и дата | Взам. инв. №

Копировал Карпова Формат А3

Формат	Зона	Поз	Обозначение	Наименование	Кол.	Примечание
				Документация		
А3			3.501.2-139.3-3-119.000 СБ	Сборочный чертеж		
				Сборочные единицы		
А3		1	3.501.2-139.3-4-119.100	Фасонка ФВ7	1	52,5 кг
А3		2	3.501.2-139.3-4-117.200	Столик СТ1	1	15,6 кг
				Детали		
БЧ		3	3.501.2-139.3-3-119.001	Фасонка		
				Лист $\frac{Б12\ ГОСТ\ 19903-74^*}{(см.\ таблицу)}$		
				1230×1340	2	152,0кг
БЧ		4	3.501.2-139.3-3-119.002	Фасонка		
				Лист $\frac{Б10\ ГОСТ\ 19903-74^*}{(см.\ таблицу)}$		
				415×1340	1	42,9 кг
				Стандартные изделия		
		5		Болт М22-6g×70.110 ГОСТ 22353-77*	138	0,312 кг
		6		Болт М22-6g×85.110 ГОСТ 22353-77*	74	0,355 кг
		7		Болт М22-6g×105.110 ГОСТ 22353-77*	16	0,414 кг
		8		Гайка М22-6Н.110 ГОСТ 22354-77*	228	0,108 кг
		9		Шайба 22 ГОСТ 22355-77*	456	0,059 кг
			Дополнительный номер	исполнения узла ГФ		
			должен соответствовать	дополнительному номеру		
			исполнения пролетного	строения.		

Поз.	Материалы для дополнительного номера исполнения		
	01	02	03
3, 4	15ХСНД ГОСТ 6713-91	15ХСНД-2 ГОСТ 6713-91	10ХСНД-3 ГОСТ 6713-91
5, 6, 7	Болт М22-6g×Р.110 ГОСТ 22353-77*	Болт М22-6g×Р.110 ХЛ1 ГОСТ 22353-77*	
8	Гайка М22-6Н.110 ГОСТ 22354-77*	Гайка М22-6Н.110ХЛ1 ГОСТ 22354-77*	

Взам. инв. №

Подпись и дата

Инв. № подл.

Нач. отд	Мамов	
Н. контр.	Колотушкина	
Гл. спец.	Корнеухов	
ГИП	Френкель	
Рук. гр.	Ярлыкова	
Вед. инж.	Владовский	

1293К/21 | 33

3.501.2-139.3-3-119.000

Узел ГФ15

Стадия	Лист	Листов
Р		1

Гипротрансност

Копировал Карпова

Формат А3

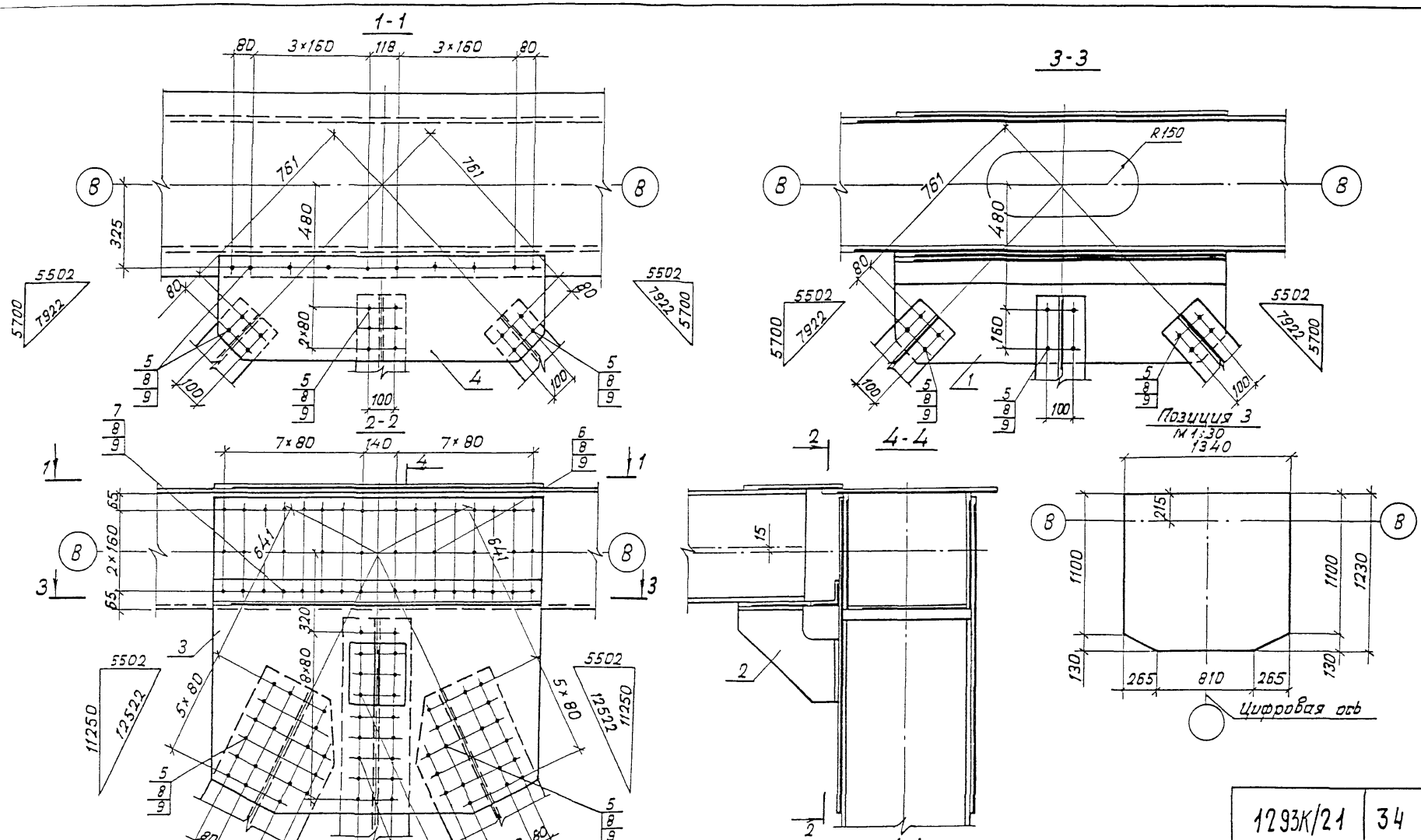

Нач. отд	Моков	
Н.контр.	Колотушкина	
Гл. спец.	Корнеухов	
ГИП	Френкель	
Рук. гр.	Ярлыкова	
Вед. инж.	Владовский	

Нач. отд	Корнеухов	
ГИП	Балик	
Рук. гр	Козлова	
Инж	Хмелинина	
Корректировка		1998

1293К/21 | 34

3.501.2-139.3-3-119.000 СБ

Узел ГФ 15
Сборочный чертеж.

Стадия	Масса	Масштаб
Р	542,5	1:15
Лист	Листов 1	

Гипротранссвязь

Инв.№ подл. | Подпись и дата | Взам. инв.№

Формат	Зона	Поз	Обозначение	Наименование	Кол.	Примечание
				Документация		
А3			3.501.2-139.3-3-120.000 СБ	Сборочный чертеж		
				Сборочные единицы		
А3		1	3.501.2-139.3-4-117.100-02	Фасонка ФВ3	1	72,5 кг
А3		2	3.501.2-139.3-4-117.200	Столик СТ1	1	15,6 кг
				Детали		
Б4		3	3.501.2-139.3-3-120.001	Фасонка		
				Лист Б12 ГОСТ 19903-74* (см. таблицу)		
				1215 х 1670	2	187,8 кг
Б4		4	3.501.2-139.3-3-120.002	Фасонка		
				Лист Б10 ГОСТ 19903-74* (см. таблицу)		
				415 х 1950	1	62,5 кг
Б4		5	3.501.2-139.3-3-120.003	Накладка		
				Лист Б12 ГОСТ 19903-74* (см. таблицу)		
				430 х 550	2	22,3 кг
Б4		6	3.501.2-139.3-3-120.004	Накладка		
				Лист Б12 ГОСТ 19903-74* (см. таблицу)		
				510 х 630	1	30,3 кг
Б4		7	3.501.2-139.3-3-120.005	Прокладка		
				Лист Б12 ГОСТ 19903-74* (см. таблицу)		
				90 х 735	2	6,7 кг

Формат	Зона	Поз	Обозначение	Наименование	Кол.	Примечание
Б4		8	3.501.2-139.3-3-120.006	Прокладка		
				Лист Б12 ГОСТ 19903-74* (см. таблицу)		
				90 х 235	2	2,0 кг
				Стандартные изделия		
		9		Болт М22-6g х 70.110 ГОСТ 22353-77*	24и	0,312 кг
		10		Болт М22-6g х 85.110 ГОСТ 22353-77*	53	0,355 кг
		11		Болт М22-6g х 105.110 ГОСТ 22353-77*	11	0,414 кг
		12		Гайка М22-6Н.110 ГОСТ 22354-77*	308	0,108 кг
		13		Шайба 22 ГОСТ 22355-77*	816	0,059 кг
			Дополнительный номер исполнения узла ГФ			
			должен соответствовать	дополнительному номеру		
			исполнения пролетного	строения		

Поз.	Материалы для дополнительного номера исполнения		
	01	02	03
3, 4, 5, 6	15ХСНД ГОСТ 6713-91	15ХСНД-2 ГОСТ 6713-91	10ХСНД-3 ГОСТ 6713-91
7, 8	16Д ГОСТ 6713-91	15ХСНД ГОСТ 6713-91	
9, 10, 11	Болт М22-6g х ℓ.110 ГОСТ 22353-77*	Болт М22-6g х ℓ.110 Хл1 ГОСТ 22353-77*	
12	Гайка М22-6Н.110 ГОСТ 22354-77*	Гайка М22-6Н.110 Хл1 ГОСТ 22354-77*	

Нач. отд.	Манов		1293К/21 | 35
Н. контр.	Колотушкина		3.501.2-139.3-3-120.000
Гл. спец.	Корноухов		
ГИП	Френкель		Узел ГФ 16
Рук. гр.	Ялыкова		Стадия Р | Лист | Листов 1
Вед. инж.	Владовский		Гипротрансмост

Инв. № подл. | Подпись и дата | Взам. инв. №

Копировал Чесалкина Формат А3

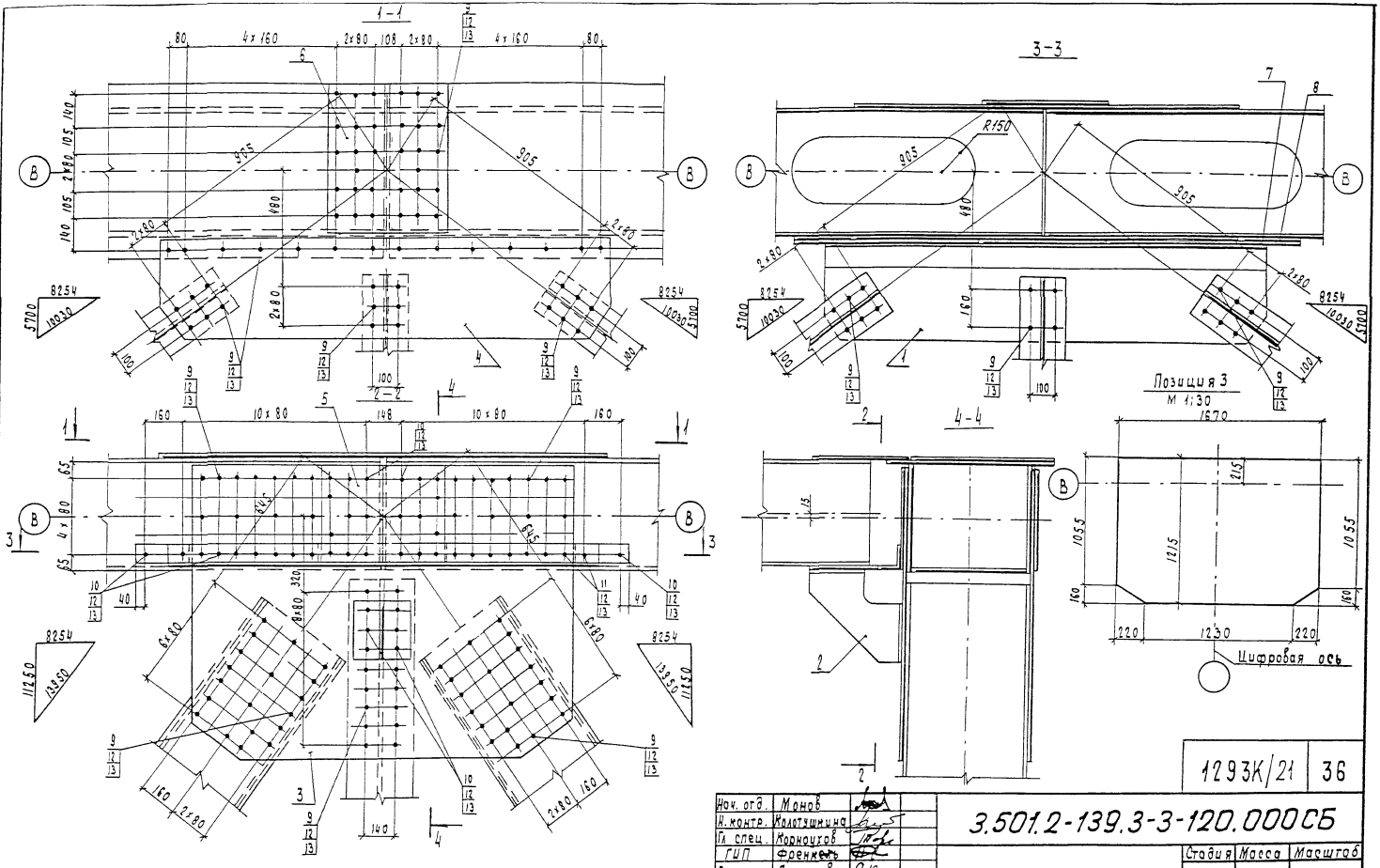

Нач. отд.	Монов		
Н. контр.	Колотыгина		
Гл. спец.	Корноухов		
ГИП	Френкель		
Рук. гр.	Ярлыкова		
Вед. инж.	Владовский		

Нач. отд	Корноухов		
ГИП	Бялик		
Рук. гр.	Козлова		
Инж	Хмелинина		
Корректировка			1998

1293К/21 | 36

3.501.2-139.3-3-120.000СБ

Узел ГФ16
Сборочный чертеж

Стадия	Масса	Масштаб
Р	787,6	1:15
Лист	Листов 1	

Гипротранспост

Инв.№ подл. | Подпись и дата | Взам. инв.№

Формат	Зона	Поз.	Обозначение	Наименование	Кол.	Примечание
				Документация		
А3			3.501.2-139.3-3-121.000 СБ	Сборочный чертеж		
				Сборочные единицы		
А3		1	3.501.2-139.3-4-114.200-01	Диафрагма Д3	1	29,3 кг
				Детали		
Б4		2	3.501.2-139.3-3-121.001	Фасонка		
				Лист Б10 ГОСТ 19903-74* (см. таблицу)		
				415 × 1425	1	41,2 кг
Б4		3	3.501.2-139.3-3-121.002	Прокладка		
				Лист Б10 ГОСТ 19903-74* (см. таблицу)		
				200 × 420	1	6,6 кг
Б4		4	3.501.2-139.3-3-121.002-01	Прокладка		
				Лист Б10 ГОСТ 19903-74* (см. таблицу)		
				200 × 420	1	6,6 кг
Б4		5	3.501.2-139.3-3-121.003	Прокладка		
				Лист Б12 ГОСТ 19903-74* (см. таблицу)		
				90 × 325	2	2,7 кг
Б4		6	3.501.2-139.3-3-121.004	Прокладка		
				Лист Б12 ГОСТ 19903-74* (см. таблицу)		
				90 × 235	1	2,0 кг
Б4		7	3.501.2-139.3-3-121.005	Уголок 100×100×10-8-ГОСТ 8509-86 (см. таблицу)		
				l = 330	1	5,0 кг
				Стандартные изделия		
		8		Болт М22-6g×70.110 ГОСТ 22353-77*	235	0,312 кг
		9		Болт М22-6g×85.110. ГОСТ 22353-77*	99	0,355 кг
		10		Болт М22-6g×105.110 ГОСТ 22353-77*	1	0,414 кг
		11		Болт М22-6g×120.110 ГОСТ 22353-77*	1	0,457 кг
		12		Гайка М22-6Н.110 ГОСТ 22354-77*	446	0,108 кг
		13		Шайба 22 ГОСТ 22355-77*	892	0,059 кг
			Переменные данные для исполнений			
				3.501.2-139.3-3-121.000		ГФ 17
				Сборочные единицы		
А3		14	3.501.2-139.3-4-121.100	Вставка В1	1	222,5 кг
				Детали		
Б4		15	3.501.2-139.3-3-121.006	Фасонка		
				Лист Б12 ГОСТ 19903-74* (см. таблицу)		
				1640 × 1980	1	279,3 кг

Поз.	Материалы для дополнительного номера исполнения		
	01	02	03
2, 14...18, 21...24	15ХСНД ГОСТ 6713-91	15ХСНД-2 ГОСТ 6713-91	10ХСНД-3 ГОСТ 6713-91
3, 4, 5, 6, 25	16Д ГОСТ 6713-91	15ХСНД ГОСТ 6713-91	
7, 19, 20	15ХСНД ГОСТ 6713-91		10ХСНД ГОСТ 6713-91
8, 9, 10, 11, 26, 27, 28, 29	Болт М22-6g×l.110 ГОСТ 22353-77*	Болт М22-6g×l.110 ХЛ1 ГОСТ 22353-77*	
12	Гайка М22-6Н.110 ГОСТ 22354-77*	Гайка М22-6Н.110 ХЛ1 ГОСТ 22354-77*	

Нач. отд.	Монов	
Н. контр.	Колотишкина	
Гл. спец.	Корноухов	
ГИП	Френкель	
Рук. гр.	Ярлыкова	
Вед. инж.	Владовский	

1293К/21 | 37

3.501.2-139.3-3-121.000

Узел ГФ (ГФ17, ГФ18)

Стадия	Лист	Листов
Р	1	5

Гипротрансмост

Инв. № подл. | Подпись и дата | Взам. инв. №

Копировал Левых

Формат А3

Формат	Зона	Поз.	Обозначение	Наименование	Кол.	Примечание
Б4		16	3.501.2-139.3-3-121.006-01	Фасонка		
				Лист Б12 ГОСТ 19903-74* (см. таблицу)		
				1640 × 1990	1	279,3 кг
Б4		17	3.501.2-139.3-3-121.007	Фасонка		
				Лист Б10 ГОСТ 19903-74* (см. таблицу)		
				400 × 1295	1	36,6 кг
Б4		18	3.501.2-139.3-3-121.008	Фасонка		
				Лист Б10 ГОСТ 19903-74* (см. таблицу)		
				380 × 935	1	25,6 кг
Б4		19	3.501.2-139.3-3-121.009	Уголок 100×100×10-В-ГОСТ 8509-86 (см. таблицу)		
				ℓ = 560	1	8,5 кг
Б4		20	3.501.2-139.3-3-121.010	Уголок 100×100×10-В-ГОСТ 8509-86 (см. таблицу)		
				ℓ = 825	1	12,5 кг
Б4		21	3.501.2-139.3-3-121.011	Накладка		
				Лист Б12 ГОСТ 19903-74* (см. таблицу)		
				540 × 630	1	32,0 кг
Б4		22	3.501.2-139.3-3-121.012	Накладка		
				Лист Б12 ГОСТ 19903-74* (см. таблицу)		
				430 × 850	2	34,8 кг
Б4		23	3.501.2-139.3-3-121.013	Накладка		
				Лист Б12 ГОСТ 19903-74* (см. таблицу)		
				430 × 540	2	21,9 кг

Формат	Зона	Поз	Обозначение	Наименование	Кол.	Примечание
Б4		24	3.501.2-139.3-3-121.014	Накладка		
				Лист Б10 ГОСТ 19903-74* (см. таблицу)		
				410 × 700	2	22,5 кг
Б4		25	3.501.2-139.3-3-121.015	Прокладка		
				Лист 16 ГОСТ 19903-74* (см. таблицу)		
				400 × 420	2	21,1 кг
				Стандартные изделия		
		26		Болт М22-6g×85.110 ГОСТ 22353-77*	18	0,355 кг
		27		Болт М22-6g×105.110 ГОСТ 22353-77*	44	0,414 кг
		28		Болт М22-6g×130.110 ГОСТ 22353-77*	41	0,487 кг
		29		Болт М22-6g×130.110 ГОСТ 22353-77*	3	0,487 кг

Инв. № подл. | Подпись и дата | Взам. инв. №

Формат	Зона	Поз.	Обозначение	Наименование	Кол.	Примечание
				3.501.2-139.3-3-121.000-01		ГФ 17н
				Сборочные единицы		
А3		14	3.501.2-139.3-4-121.000-01	Вставка В1н	1	222,5 кг
				Детали		
Б4		15	3.501.2-139.3-3-121.006	Фасонка		
				Лист Б12 ГОСТ 19903-74* (см. таблицу)		
				1640 × 1990	1	279,3 кг
Б4		16	3.501.2-139.3-3-121.006-01	Фасонка		
				Лист Б12 ГОСТ 19903-74* (см. таблицу)		
				1640 × 1990	1	279,3 кг
Б4		17	3.501.2-139.3-3-121.007-01	Фасонка		
				Лист Б10 ГОСТ 19903-74* (см. таблицу)		
				400 × 1295	1	35,6 кг
Б4		18	3.501.2-139.3-3-121.008-01	Фасонка		
				Лист Б10 ГОСТ 19903-74* (см. таблицу)		
				380 × 935	1	25,6 кг
Б4		19	3.501.2-139.3-3-121.009-01	Уголок 100×100×10-В-ГОСТ 8509-86 (см. таблицу)		
				ℓ = 560	1	8,5 кг
Б4		20	3.501.2-139.3-3-121.010-01	Уголок 100×100×10-В-ГОСТ 8509-86 (см. таблицу)		
				ℓ = 825	1	12,5 кг
Б4		21	3.501.2-139.3-3-121.011	Накладка		
				Лист Б12 ГОСТ 19903-74* (см. таблицу)		
				540 × 630	1	32,0 кг
Б4		22	3.501.2-139.3-3-121.012	Накладка		
				Лист Б12 ГОСТ 19903-74* (см. таблицу)		
				430 × 860	2	34,8 кг
Б4		23	3.501.2-139.3-3-121.013	Накладка		
				Лист Б12 ГОСТ 19903-74* (см. таблицу)		
				430 × 540	2	21,9 кг
Б4		24	3.501.2-139.3-3-121.014	Накладка		
				Лист Б10 ГОСТ 19903-74* (см. таблицу)		
				410 × 700	2	22,5 кг
Б4		25	3.501.2-139.3-3-121.015	Прокладка		
				Лист 16 ГОСТ 19903-74* (см. таблицу)		
				400 × 420	2	21,1 кг

Инв.№ подл. | Подпись и дата | Взам.инв.№

1293К/21 | 39

3.501.2-139.3-3-121.000 | Лист 3

Формат	Зона	Поз.	Обозначение	Наименование	Кол.	Примечание
				Стандартные изделия		
		26		Болт М22-6g×85.110 ГОСТ 22353-77*	18	0,355 кг
		27		Болт М22-6g×105.110 ГОСТ 22353-77*	44	0,414 кг
		28		Болт М22-6g×130.110 ГОСТ 22353-77*	41	0,487 кг
		29		Болт М22-6g×130.110 ГОСТ 22353-77*	3	0,487 кг
				3.501.2-139.3-3-121.000-02		ГФ18
				Сборочные единицы		
А3		14	3.501.2-139.3-4-121.100-02	Вставка В2	1	1126 кг
				Детали		
Б4		15	3.501.2-139.3-3-121.006.-02	Фасонка		
				Лист Б12 ГОСТ 19903-74* (см. таблицу)		
				1640 × 1990	1	279,3 кг
Б4		16	3.501.2-139.3-3-121.006-03	Фасонка		
				Лист Б12 ГОСТ 19903-74* (см. таблицу)		
				1640 × 1990	1	279,3 кг
Б4		17	3.501.2-139.3-3-121.007	Фасонка		
				Лист Б10 ГОСТ 19903-74* (см. таблицу)		
				400 × 1295	1	36,6 кг
Б4		18	3.501.2-139.3-3-121.008	Фасонка		
				Лист Б10 ГОСТ 19903-74* (см. таблицу)		
				380 × 935	1	23,6 кг
Б4		19	3.501.2-139.3-3-121.009	Уголок 100×100×10-Б-ГОСТ 8509-86 (см. таблицу)		
				ℓ = 560	1	8,5 кг
Б4		20	3.501.2-139.3-3-121.010	Уголок 100×100×10-Б-ГОСТ 8509-86 (см. таблицу)		
				ℓ = 825	1	12,5 кг
Б4		21	3.501.2-139.3-3-121.011-01	Накладка		
				Лист Б12 ГОСТ 19903-74* (см. таблицу)		
				560 × 630	1	33,2 кг
Б4		22	3.501.2-139.3-3-121.012-01	Накладка		
				Лист Б12 ГОСТ 19903-74* (см. таблицу)		
				430 × 880	2	36,6 кг
Б4		23	3.501.2-139.3-3-121.013-01	Накладка		
				Лист Б12 ГОСТ 19903-74* (см. таблицу)		
				430 × 560	2	22,7 кг
				Стандартные изделия		
		26		Болт М22-6g×70.110 ГОСТ 22353-77*	18	0,312 кг
		27		Болт М22-6g×85.110 ГОСТ 22353-77*	44	0,355 кг
		28		Болт М22-6g×85.110 ГОСТ 22353-77*	41	0,355 кг
		29		Болт М22-6g×105.110 ГОСТ 22353-77*	3	0,414 кг

Инв.№ подл. | Подпись и дата | Взам.инв.№

Формат	Зона	Поз.	Обозначение	Наименование	Кол.	Примечание
				3.501.2-139.3-3-121.000-03		ГФ 18 н
				Сборочные единицы		
А3		14	3.501.2-139.3-4-121.100-03	Вставка В2 н	1	112,6 кг
				Детали		
Б4		15	3.501.2-139.3-3-121.006-02	Фасонка		
				Лист Б12 ГОСТ 19903-74* (см. таблицу)		
				1640 × 1990	1	279,3 кг
Б4		16	3.501.2-139.3-3-121.006-03	Фасонка		
				Лист Б12 ГОСТ 19903-74* (см. таблицу)		
				1640 × 1990	1	279,3 кг
Б4		17	3.501.2-139.3-3-121.007-01	Фасонка		
				Лист Б10 ГОСТ 19903-74* (см. таблицу)		
				400 × 1225	1	35,6 кг
Б4		18	3.501.2-139.3-3-121.008-01	Фасонка		
				Лист Б10 ГОСТ 19903-74* (см. таблицу)		
				380 × 935	1	25,6 кг
Б4		19	3.501.2-139.3-3-121.009-01	Уголок 100×100×10-В-ГОСТ 8509-86 (см. таблицу)		
				ℓ = 560	1	8,5 кг
Б4		20	3.501.2-139.3-3-121.010-01	Уголок 100×100×10-В-ГОСТ 8509-86 (см. таблицу)		
				ℓ = 825	1	12,5 кг
Б4		21	3.501.2-139.3-3-121.011-01	Накладка		
				Лист Б12 ГОСТ 19903-74* (см. таблицу)		
				560 × 630	1	33,2 кг

Формат	Зона	Поз	Обозначение	Наименование	Кол.	Примечание
Б4		22	3.501.2-139.3-3-121.012-01	Накладка		
				Лист Б12 ГОСТ 19903-74* (см. таблицу)		
				430 × 880	2	35,6 кг
Б4		23	3.501.2-139.3-3-121.013-01	Накладка		
				Лист Б12 ГОСТ 19903-74* (см. таблицу)		
				430 × 560	2	22,7 кг
				Стандартные изделия		
		26		Болт М22-6g×70.110 ГОСТ 22353-77*	18	0,312 кг
		27		Болт М22-6g×85.110 ГОСТ 22353-77*	44	0,355 кг
		28		Болт М22-6g×85.110 ГОСТ 22353-77*	41	0,355 кг
		29		Болт М22-6g×105.110 ГОСТ 22353-77*	3	0,414 кг
			Дополнительный номер исполнения узла ГФ			
			должен соответствовать дополнительному номеру			
			исполнения пролетного	строения		

Инв. № подл. | Подпись и дата | Взам. инв. №

Рис. 1

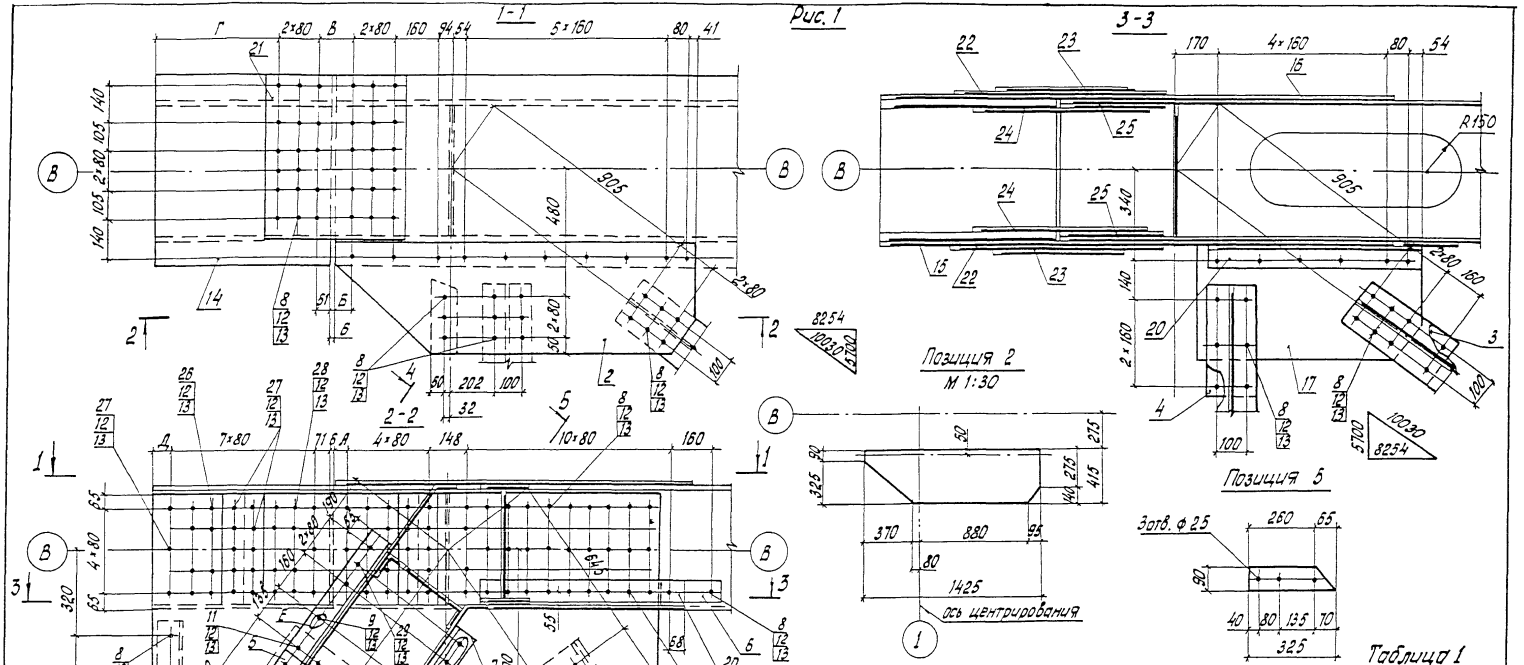

Таблица 1

Изображено	Марка	Рис.	Зеркальное отражение	Марка	Размеры, мм А	Б	В	Г	Д	Масса, кг.
3.501.2-139.3-3-121.000	ГФ17	1	3.501.2-139.3-3-121.000-01	ГФ17н	59	39	96	485	65	1450,2
-02	ГФ18	2	-03	ГФ18н	83	63	120	461	41	1248,5

Отверстия группы „Е" в позициях 16 не сверлить
Табл. 2 исполнения позиций дана на листе 2

1293К/21 | 42

Нач. отд.	Монов	
Н. контр.	Колотушкин	
Гл. спец.	Корноухов	
ГИП	Френкель	
Рук. гр.	Ярлыкова	
Вед. инж.	Владавский	

3.501.2-139.3-3-121.000 СБ

Узел ГФ (ГФ17, ГФ18)
Сборочный чертеж

Стадия	Масса	Масштаб
Р	см. таблицу	1:15
Лист 1	Листов 2	

Гипротрансмост

Нач. отд	Корноухов	
ГИП	Бялик	
Рук. гр	Козлова	
Инж	Хмелинина	
Корректировка		1998

Инв. № подл. | Подпись и дата | Взам. инв. №

Копировал левых Формат А3

4-4 повернуто

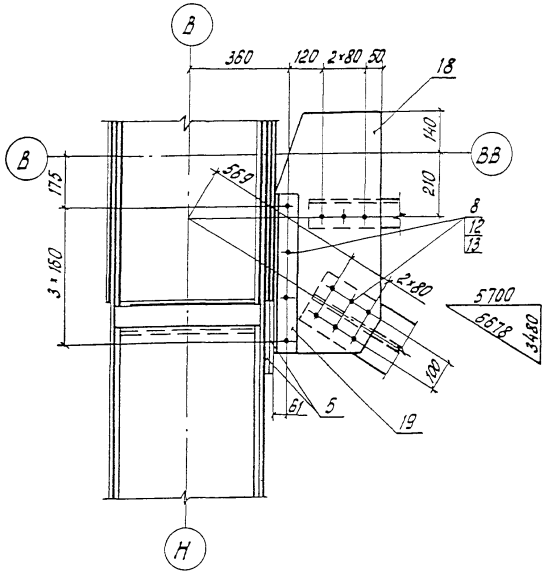

5-5 повернуто

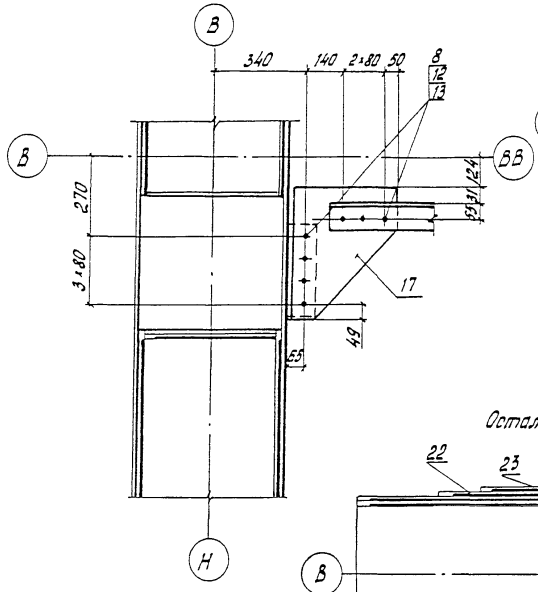

Позиция 15, 16

М 1:30

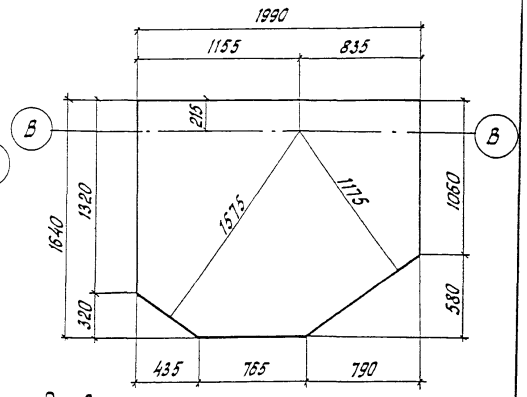

Рис. 2

Остальное см. рис. 1

3-3

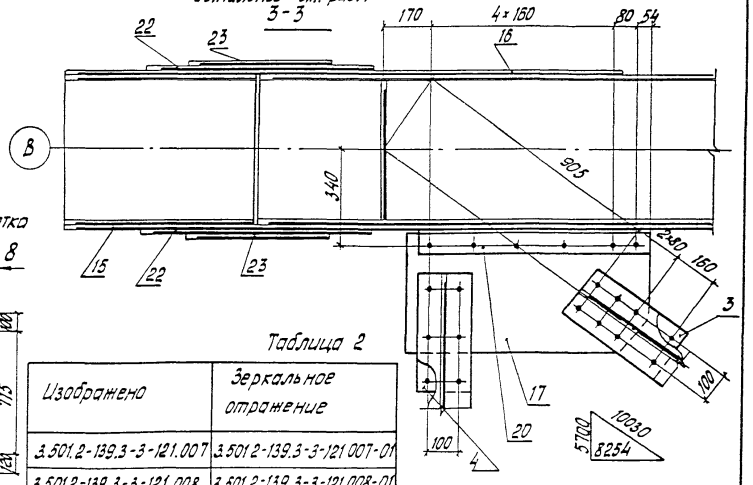

Позиция 17

М 1:25

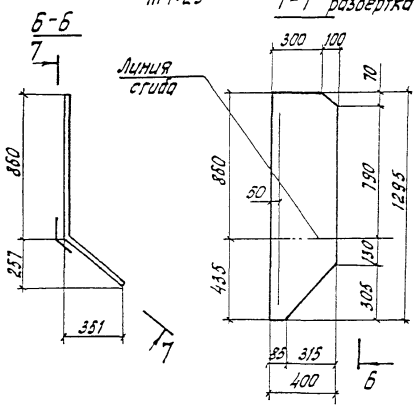

8-8

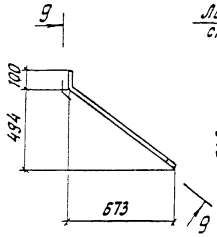

Позиция 18

М 1:25

9-9 развертка

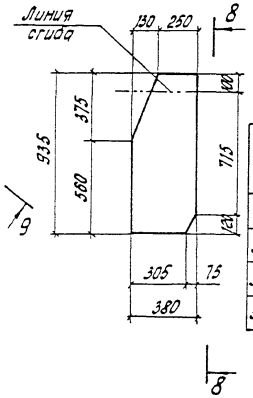

Таблица 2

Изображено	Зеркальное отражение
3.501.2-139.3-3-121.007	3.501.2-139.3-3-121.007-01
3.501.2-139.3-3-121.008	3.501.2-139.3-3-121.008-01
3.501.2-139.3-3-121.009	3.501.2-139.3-3-121.009-01
3.501.2-139.3-3-121.010	3.501.2-139.3-3-121.010-01

Инв. № подл. | Подпись и дата | Взам. инв. №

1293К/21 | 43

3.501.2-139.3-3-121.000 СБ | Лист 2

Копировал Левых

Формат А3

1-1

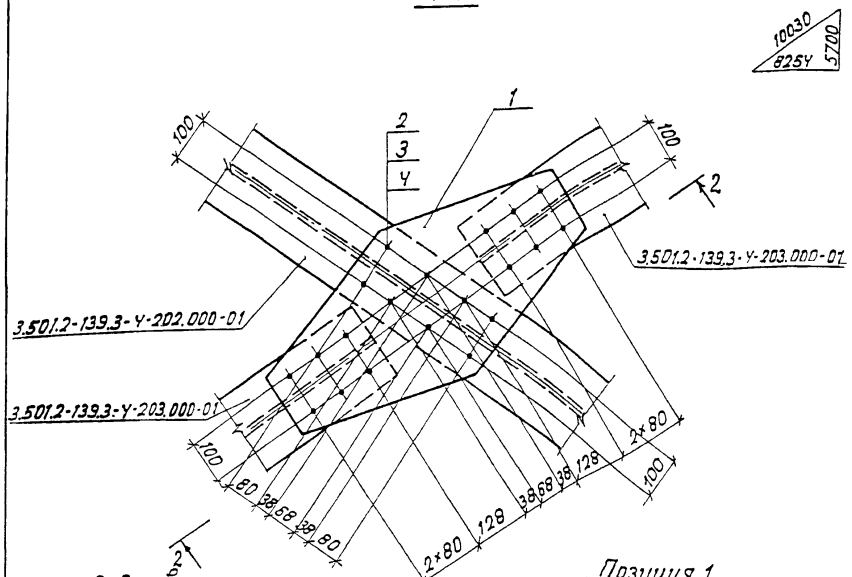

2-2 повернуто

М 1:20

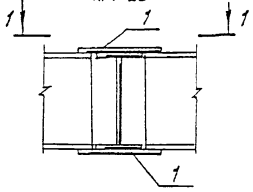

Позиция 1

М 1 20

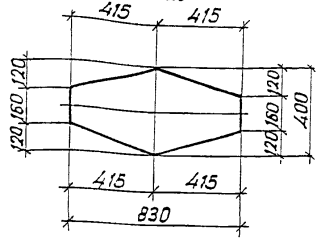

Формат	Зона	Поз.	Обозначение	Наименование	Кол.	Примечание
				Детали		
64		1	3.501.2-139.3-3-204.001	Фасонка		
				Лист 610 ГОСТ 19903-74* (см. таблицу)		
				400×830	2	18,2 кг.
				Стандартные изделия		
		2		Болт М22-6g×70.110		
				ГОСТ 22353-77*	40	0,312 кг
		3		Гайка М22-6Н.110		
				ГОСТ 22354-77*	40	0,108 кг
		4		Шайба 22 ГОСТ 22355-77*	80	0,059 кг.
			Дополнительный номер	исполнения узла ПС		
			должен соответствовать	дополнительному		
			номеру исполнения	пролетного строения		

Поз.	Материалы для дополнительного номера исполнения		
	01	02	03
1	15ХСНД ГОСТ 6713-91	15ХСНД-2 ГОСТ 6713-91	10ХСНД-3 ГОСТ 6713-91
2	Болт М22-6g×70.110 ГОСТ 22353-77*	Болт М22-6g×70.110ХЛ1 ГОСТ 22353-77*	
3	Гайка М22-6Н.110 ГОСТ 22354-77*	Гайка М22-6Н.110ХЛ1 ГОСТ 22354-77*	

Инв.№ подл. | Подпись и дата | Взам. инв.№

Нач. отд	Моков	
Н. контр	Колоттушкина	
Гл. спец	Корноухов	
ГИП	Френкель	
Рук. гр.	Ярлыкова	
Инж.	Гостюхина	

1293К/21 | 44

3.501.2-139.3-3-204.000

Узел ПС1

Стадия	Масса	Масштаб
Р	57,9	1:10
Лист	Листов 1	

Гипротрансност

Копировал Картова Формат А3

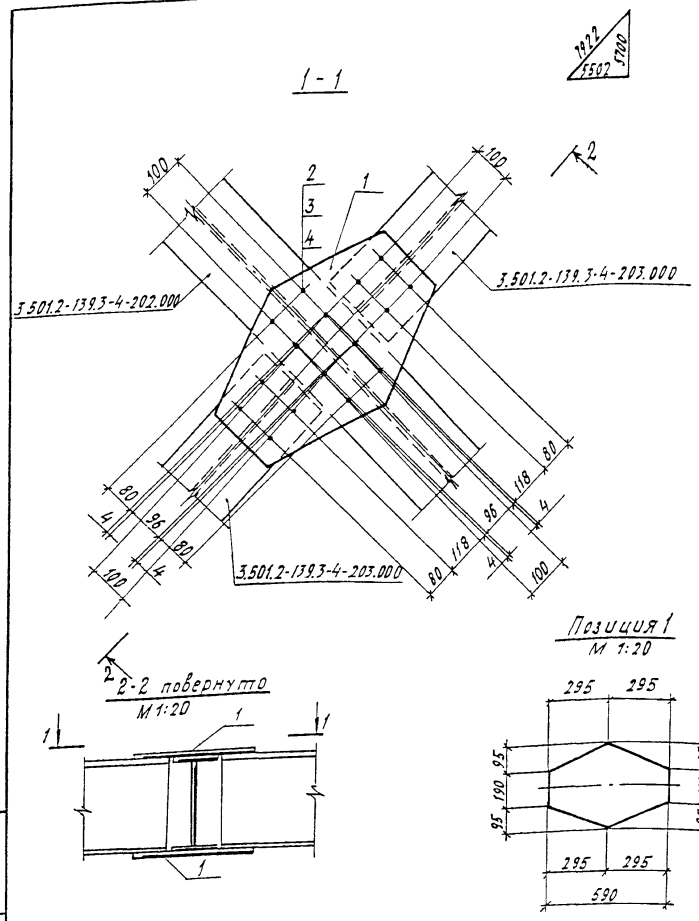

Формат	Зона	Поз.	Обозначение	Наименование	Кол.	Примечание
				Детали		
БЧ		1	3.501.2-139.3-3-205.001	Фасонка		
				Лист Б10 ГОСТ 19903-74* (см. таблицу)		
				380×590	2	13,2кг
				Стандартные изделия		
		2		Болт М22-6g×70.110		
				ГОСТ 22353-77*	32	0,312кг
		3		Гайка М22-6Н.110		
				ГОСТ 22354-77*	32	0,108кг
		4		Шайба 22 ГОСТ 22355-77*	64	0,059кг
			Дополнительный номер исполнения узла ПС			
			должен соответствовать	дополнительному		
			номеру исполнения	пролетного строения		

Поз.	Материалы для дополнительного номера исполнения		
	01	02	03
1	15ХСНД ГОСТ 6713-91	15ХСНД-2 ГОСТ 6713-91	10ХСНД-3 ГОСТ 6713-91
2	Болт М22-6g×70.110 ГОСТ 22353-77*	Болт М22-6g×70.110ХЛ1 ГОСТ 22353-77*	
3	Гайка М22-6Н.110 ГОСТ 22354-77*	Гайка М22-6Н.110ХЛ1 ГОСТ 22354-77*	

Инв.№ подл. | Подпись и дата | Взам. инв.№

Нач.отд.	Монов	
Н.контр.	Колотушкина	
Гл.спец.	Корнеухов	
ГИП	Френкель	
Рук.гр.	Ярлыкова	
Инж.	Гостюхина	

1293К/21 | 45

3.501.2-139.3-3-205.000

Узел ПС2

Стадия	Масса	Масштаб
Р	43,6	1:10
Лист	Листов 1	

Гипротрансмост

3.501.2-139.3-3-306.000 изображено

3.501.2-139.3-3-306.000-01 - Зеркальное ограждение

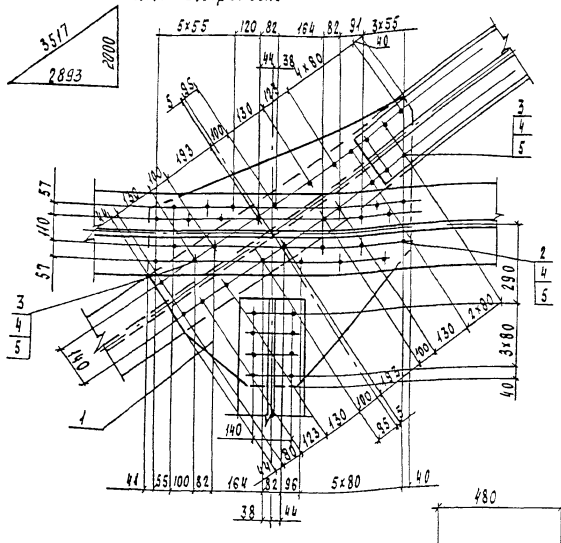

Позиция 1

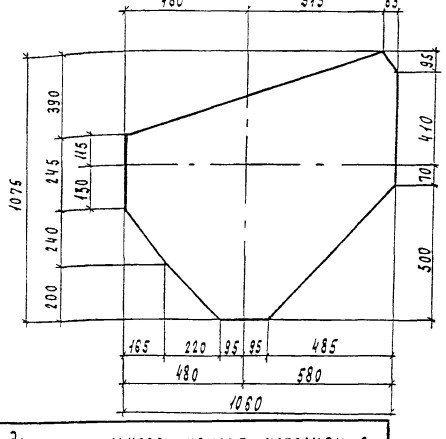

Поз.	Материалы для дополнительного номера исполнения		
	01	02	03
1	15ХСНД ГОСТ 6713-91	15ХСНД-2 ГОСТ 6713-91	10ХСНД-3 ГОСТ 6713-91
2, 3	Болт М22-6g х 110 ГОСТ 22353-77*	Болт М22-6g х 110 ХЛ1 ГОСТ 22353-77*	
4	Гайка М22-6Н.110 ГОСТ 22354-77*	Гайка М22-6Н.110 ХЛ1 ГОСТ 22354-77*	

Формат	Зона	Поз.	Обозначение	Наименование	Кол.	Примечание
				Детали		
Б4		1	3.501.2-139.3-3-306 001	Фасонка		
				Лист Б10 ГОСТ 19903-74* (см таблицу)		
				1060 х 1075	1	58,6 кг
				Стандартные изделия		
		2		Болт М22-6g х 70.110 ГОСТ 22353-77*	34	0,312 кг
		3		Болт М22-6g х 85.110 ГОСТ 22353-77*	13	0,355 кг
		4		Гайка М22-6Н.110 ГОСТ 22354-77*	47	0,108 кг
		5		Шайба 22 ГОСТ 22355-77*	94	0,059 кг
			Дополнительный номер исполнения узла СР должен соответствовать дополнительному номеру исполнения пролетного строения			

Нач отд	Корноухов	
ГИП	Бялик	
Рук гр	Козлова	
Инж	Хмелинина	
Корректировка		1998
Нач отд.	Манов	
Н. контр.	Колотушкина	
Гл. спец.	Корноухов	
ГИП	Френкель	
Рук. гр.	Ярлыкова	
Ст. инж.	Мельничук	

1293К/21 | 46

3.501.2-139.3-3-306.000

Узел СР1

Стадия	Масса	Масштаб
Р	84,4	1:15
Лист	Листов 1	

Гипротранемост

Инв. № подл. | Подпись и дата | Взам. инв. №

Рис.1

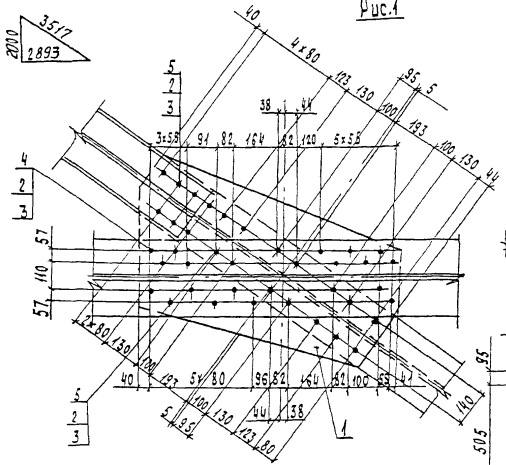

Рис.2

Остальное см. рис.1

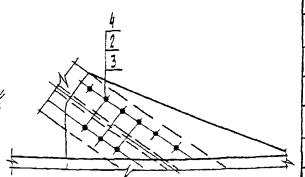

Позиция 1

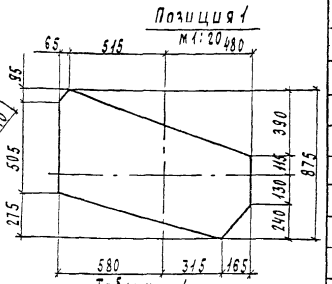

Таблица 1

Обозначение	Марка	Рис.	Зеркальное отражение	Марка	Масса, кг
3.501.2-139.3-3-307.000	СБ1	1	3.501.2-139.3-3-307.000-01	СБ1н	67,6
-02	СБ2	2	-03	СБ2н	67,4

Таблица 2

Поз.	Материалы для дополнительного номера исполнения		
	01	02	03
1	15ХСНД ГОСТ 6713-91	15ХСНД-2 ГОСТ 6713-91	10ХСНД-3 ГОСТ 6713-91
2,3	Болт М22-6g×ℓ.110 ГОСТ 22353-77*	Болт М22-6g×ℓ.110Хл1 ГОСТ 22353-77*	
4	Гайка М22-6Н.110 ГОСТ 22354-77*	Гайка М22-6Н.110Хл1 ГОСТ 22354-77*	

Формат	Зона	Поз.	Обозначение	Наименование	Кол.	Примечание
				Детали		
Б4		1	3.501.2-139.3-3-307.001	Фасонка		
				Лист Б10 ГОСТ 19903-74* (см. табл 2)		
				875 × 1060	1	46,1 кг
				Стандартные изделия		
		2		Гайка М22-6Н.110 ГОСТ 22354-77*	39	0,108 кг
		3		Шайба 22 ГОСТ 22355-77*	78	0,059 кг
			Переменные данные для	исполнений:		
				3.501.2-139.3-3-307.000		СБ1
				Стандартные изделия		
		4		Болт М22-6g×70.110 ГОСТ 22353-77*	26	0,312 кг
		5		Болт М22-6g×85.110 ГОСТ 22353-77*	13	0,355 кг
				3.501.2-139.3-3-307.000-01		СБ1н
			(так же как для	3.501.2-139.3-3-307.000)		
				3.501.2-139.3-3-307.000-02		СБ2
				Стандартные изделия		
		4		Болт М22-6g×70.110 ГОСТ 22353-77*	31	0,312 кг
		5		Болт М22-6g×85.110 ГОСТ 22353-77*	8	0,355 кг
				3.501.2-139.3-3-307.000-03		СБ2н
			(так же как для	3.501.2-139.3-3-307.000-02)		
			Дополнительный номер исполнения узла СБ			
			должен соответствовать	дополнительному номеру		
			исполнения пролетного	строения		

Нач. отд.	Монов	
Н. контр.	Колотушкина	
Гл. спец.	Корноухов	
ГИП	Френкель	
Рук. гр.	Ярлыкова	
Ст. инж.	Мельничук	

3.501.2-139.3-3-307.000

Узел СБ (СБ1 СБ2)

Стадия	Масса	Масштаб
Р	см. табл.1	1:15
Лист	Листов 1	

Гипротранмост

Нач. отд	Корноухов		
ГИП	Бялик		
Рук. гр	Козлова		
Инж.	Хмелинина		
Корректировка		1998	

1293К/21 | 47

Инв. № подл. | Подпись и дата | Взам. инв. №

3.501.2-139.3-3-308.000 изображено, 3.501.2-139.3-3-308.000-01 - зеркальное отражение



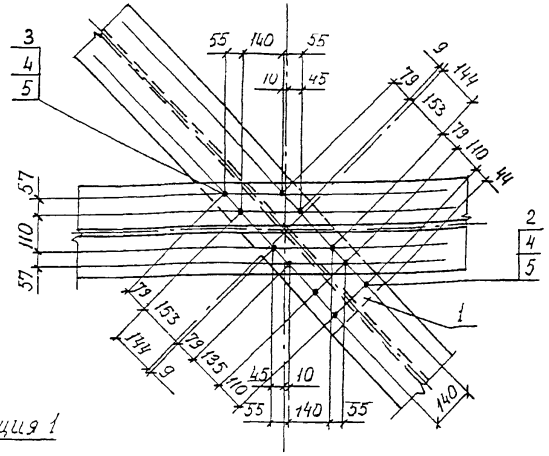

Позиция 1

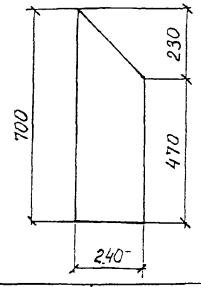

Поз.	Материалы для дополнительного номера исполнения		
	01	02	03
1	15ХСНД ГОСТ 6713-91	15ХСНД-2 ГОСТ 6713-91	10ХСНД-3 ГОСТ 6713-91
2, 3	Болт М22-6g×С.110 ГОСТ 22353-77*	Болт М22-6g×С.110ХЛ1. ГОСТ. 22353-77*	
4	Гайка М22-6Н.110 ГОСТ 22354-77*	Гайка М22-6Н.110 ХЛ1 ГОСТ 22354-77*	

Формат	Зона	Поз	Обозначение	Наименование	Кол.	Примечание
				Детали		
Б4		1	3.501.2-139.3-3-308.001	Фасонка		
				Лист Б10 ГОСТ 19903-74* (см. таблицу)		
				240×700	1	11,0 кг
				Стандартные изделия		
		2		Болт М22-6g×70.110 ГОСТ 22353-77*	3	0,312 кг
		3		Болт М22-6g×85.110 ГОСТ 22353-77*	8	0,355 кг
		4		Гайка М22-6Н.110 ГОСТ 22354-77*	11	0,108 кг
		5		Шайба 22 ГОСТ 22355-77*	22	0,059 кг
			Дополнительный номер исполнения узла СБ должен соответствовать дополнительному номеру исполнения пролетного строения			

Нач. отд.	Корноухов	
ГИП	Бялик	
Рук гр	Козлова	
Инж.	Хмелинина	
Корректировка		1998
Нач.отд.	Минов	
Н.контр.	Калогушкина	
Гл.спец	Корноухов	
ГИП	Френкель	
Рук гр	Ярлыкова	
Ст инж	Мельничук	

1293К/21 | 48

3.501.2-139.3-3-308.000

Узел СБ3

Стадия	Масса	Масштаб
Р	17,3	1:15
Лист	Листов 1	

Гипротрансмост

Инв.№ подл. | Подпись и дата | Взам. инв.№

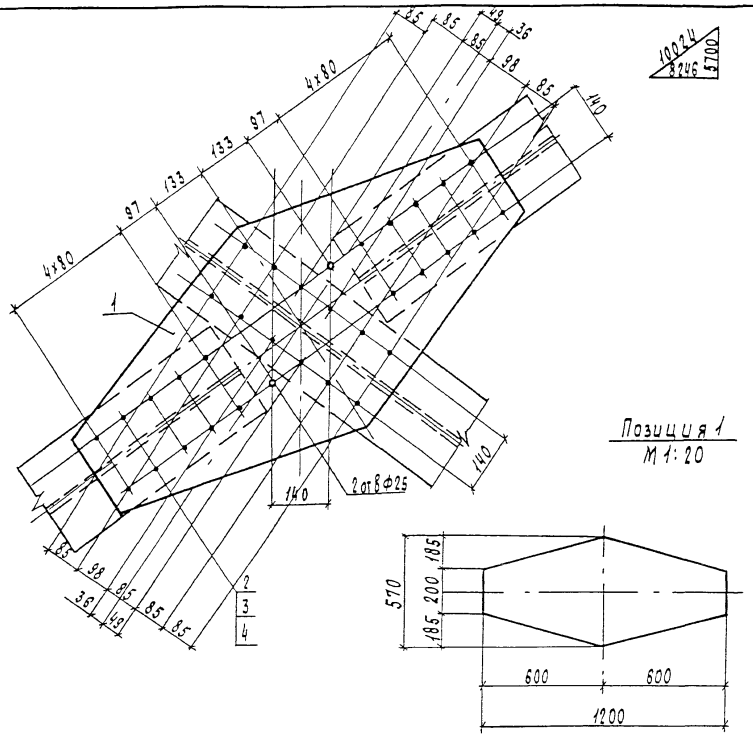

Позиция 1
М 1:20

Формат	Зона	Поз.	Обозначение	Наименование	Кол.	Примечание
				Детали		
Б4		1	3.501.2-139.3-3-309.001	Фасонка		
				Лист Б12 ГОСТ 19903-74* (см таблицу)		
				570 х 1200	1	36,3 кг
				Стандартные изделия		
		2		Болт М22-6g х 70.110 ГОСТ 22353-77*	32	0,312 кг
		3		Гайка М22-6Н.110 ГОСТ 22354-77*	32	0,108 кг
		4		Шайба 22 ГОСТ 22355-77*	64	0,059 кг
			Дополнительный номер исполнения узла должен			
			соответствовать дополнительному номеру			
			исполнения пролетного строения			

Поз.	Материалы для дополнительного номера исполнения		
	01	02	03
1	15ХСНД ГОСТ 6713-91	15ХСНД-2 ГОСТ 6713-91	10ХСНД-3 ГОСТ 6713-91
2	Болт М22-6g х 70.110 ГОСТ 22353-77*	Болт М22-6g х 70.110Хл1 ГОСТ 22353-77*	
3	Гайка М22-6Н.110 ГОСТ 22354-77*	Гайка М22-6Н.110Хл1 ГОСТ 22354-77*	

Нач. отд.	Монов	
Н. контр.	Колотушкина	
Гл. спец.	Корноухов	
ГИП	Френкель	
Рук. гр.	Ялыкова	
Ст. инж.	Мельничук	

1293К/21 | 49

3.501.2-139.3-3-309.000

Узел ПСН1

Стадия	Масса	Масштаб
Р	53,5	1:10
Лист	Листов 1	

Гипротранемост

Инв. № подл. | Подпись и дата | Взам. инв. №

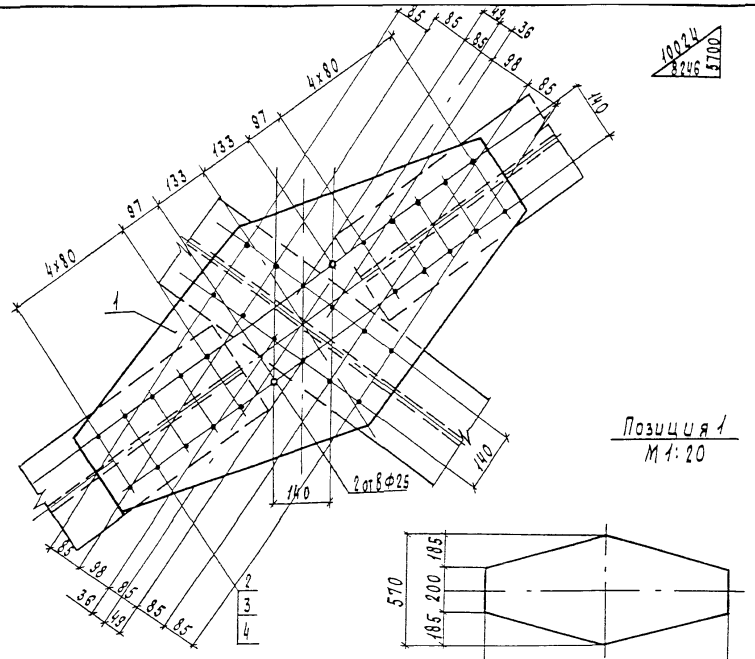

Позиция 1
М 1:20

Формат	Зона	Поз.	Обозначение	Наименование	Кол.	Примечание
				Детали		
64		1	3.501.2-139.3-3-309.001	Фасонка		
				Лист Б12 ГОСТ 19903-74* (см. таблицу)		
				570 х 1200	1	36,3 кг
				Стандартные изделия		
		2		Болт М22-6g х 70.110 ГОСТ 22353-77*	32	0,312 кг
		3		Гайка М22-6Н.110 ГОСТ 22354-77*	32	0,108 кг
		4		Шайба 22 ГОСТ 22355-77*	64	0,059 кг
			Дополнительный номер исполнения узла должен соответствовать дополнительному номеру исполнения пролетного строения			

Поз.	Материалы для дополнительного номера исполнения		
	01	02	03
1	15ХСНД ГОСТ 6713-91	15ХСНД-2 ГОСТ 6713-91	10ХСНД-3 ГОСТ 6713-91
2	Болт М22-6g х 70.110 ГОСТ 22353-77*	Болт М22-6g х 70.110Хл1 ГОСТ 22353-77*	
3	Гайка М22-6Н.110 ГОСТ 22354-77*	Гайка М22-6Н.110Хл1 ГОСТ 22354-77*	

Нач. отд.	Монов	
Н. контр.	Колотушкина	
Гл. спец.	Корноухов	
ГИП	Френкель	
Рук. гр.	Ярлыкова	
Ст. инж.	Мельничук	

1293К/21 | 49

3.501.2-139.3-3-309.000

Узел ПСН1

Стадия	Масса	Масштаб
Р	53,5	1:10
Лист	Листов 1	

Гипротрансмост

Инв. № подл. | Подпись и дата | Взам. инв. №

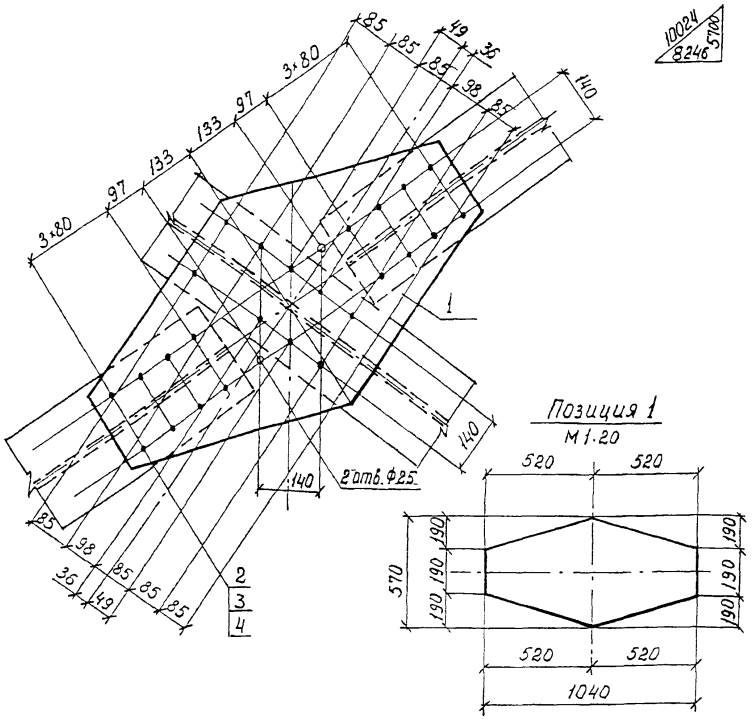

Позиция 1
М 1:20

Формат	Зона	Поз.	Обозначение	Наименование	Кол.	Примечание
				Детали		
Б4		1	3.501.2-139.3-3-310.001	Фасонка		
				Лист Б10 ГОСТ 19903-74* (см. таблицу)		
				570×1040	1	31,0 кг
				Стандартные изделия		
		2		Болт М22-6g×70.110 ГОСТ 22353-77*	28	0,312 кг
		3		Гайка М22-6Н.110 ГОСТ 22354-77*	28	0,108 кг
		4		Шайба 22 ГОСТ 22355-77*	56	0,059 кг
				Дополнительный номер исполнения узла ПС должен соответствовать дополнительному номеру исполнения пролетного строения		

Поз.	Материалы для дополнительного номера исполнения		
	01	02	03
1	15ХСНД ГОСТ 6713-91	15ХСНД-2 ГОСТ 6713-91	10ХСНД-3 ГОСТ 6713-91
2	Болт М22-6g×70.110 ГОСТ 22353-77*	Болт М22-6g×70.110ХЛ1 ГОСТ 22353-77*	
3	Гайка М22-6Н.110 ГОСТ 22354-77*	Гайка М22-6Н.110ХЛ1 ГОСТ 22354-77*	

Нач.отд.	Монов	
Н.контр	Колотушкина	
Гл.спец	Корноухов	
ГИП	Френкель	
Рук.гр.	Ярлыкова	
Ст.инж.	Мельничук	

12 93К/21 | 50

3.501.2-139.3-3-310.000

Узел ПСН2

Стадия	Масса	Масштаб
Р	46,1	1:10
Лист	Листов 1	

Гипротрансмост

Инв.№ подл. | Подпись и дата | Взам.инв.№

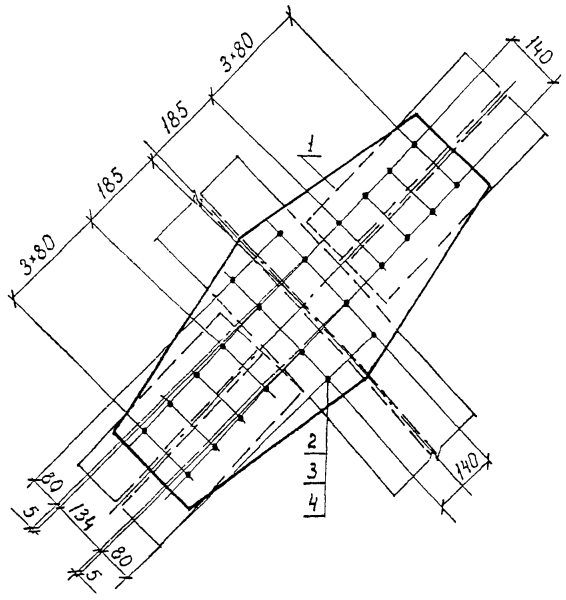

7920
5498
5700

Формат	Зона	Поз.	Обозначение	Наименование	Кол.	Примечание
				Детали		
Б4		1	3.501.2-139.3-3-311.001	Фасонка		
				Лист Б10 ГОСТ 19903-74*		
				(см. таблицу)		
				430×950	1	23,5 кг
				Стандартные изделия		
		2		Болт М22-6g×70.110 ГОСТ 22353-77*	24	0,312 кг
		3		Гайка М22-6Н.110 ГОСТ 22354-77*	24	0,108 кг
		4		Шайба 22 ГОСТ 22355-77*	48	0,059 кг
			Дополнительный номер исполнения узла ПС должен			
			соответствовать дополнительному номеру			
			исполнения пролетного строения			

Позиция 1
М 1:20

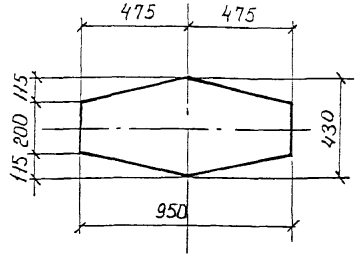

Поз.	Материалы для дополнительного номера исполнения		
	01	02	03
1	15ХСНД ГОСТ 6713-91	15ХСНД-2 ГОСТ 6713-91	10ХСНД-3 ГОСТ 6713-91
2	Болт М22-6g×70.110 ГОСТ 22353-77*	Болт М22-6g×70.110.ХЛ1 ГОСТ 22353-74*	
3	Гайка М22-6Н.110 ГОСТ 22354-77*	Гайка М22-6Н.110.ХЛ1 ГОСТ 22354-74*	

Инв.№ подл. | Подпись и дата | Взам.инв.№

Нач.отд.	Монов	
Н.контр.	Колотушкина	
Гл.спец	Корноухов	
ГИП	Френкель	
Рук.гр	Ярлыкова	
Ст.инж.	Мельничук	

12 93К/21 | 51

3.501.2-139.3-3-311.000

Узел ПСНЗ

Стадия	Масса	Масштаб
Р	36,4	1:10
Лист	Листов 1	

Гипротрансмост

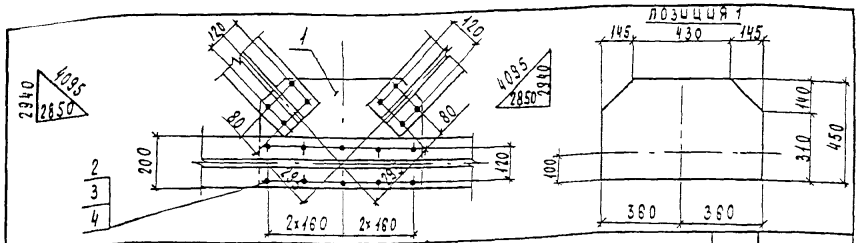

Формат	Зона	Поз.	Обозначение	Наименование	Кол.	Примечание
				Детали		
Б4		1	3.501.2-139.3-3-503.001	Лист Б10 ГОСТ 19903-74* (см. таблицу)		
				450×720	1	22,7
				Стандартные изделия		
		2		Болт М22-6g×70.110 ГОСТ 22353-77*	18	0,312 кг
		3		Гайка М22-6Н.110 ГОСТ 22354-77*	18	0,108 кг
		4		Шайба 22 ГОСТ 22355-77*	36	0,059 кг
			Дополнительный номер исполнения должен соответствовать дополнительному номеру	узла ПДР должен соответствовать исполнения пролетного строения		

Поз.	Материалы для дополнительного номера исполнения		
	01	02	03
1	15ХСНД ГОСТ 6713-91	15ХБНД-2 ГОСТ 6713-91	10ХСНД-3 ГОСТ 6713-91
2	Болт М22-6g×70.110 ГОСТ 22353-77*	Болт М22-6g×70.110.ХЛ1 ГОСТ 22353-77*	
3	Гайка М22-6Н.110 ГОСТ 22354-77*	Гайка М22-6Н.110.ХЛ1 ГОСТ 22354-77*	

Инв.№ подл. | Подпись и дата | Взам.инв.№

Нач. отд.	Монов	
Н. контр.	Колотушкина	
Гл. спец.	Корноухов	
ГИП	Френкель	
Рук. гр.	Ярлыкова	
Ст. инж.	Мельничук	

3.501.2-139.3-3-503.000

Узел ПДР1

Стадия	Масса	Масштаб
Р	32,4	1:20
Лист	Листов	

Гипротранемост

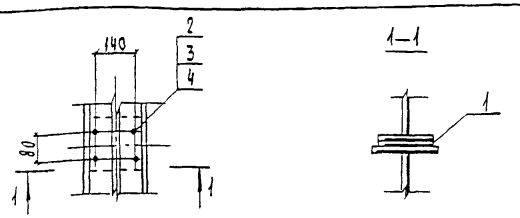

Формат	Зона	Поз	Обозначение	Наименование	Кол.	Примечание
				Детали		
Б4		1	3.501.2-139.3-3-312.001	Лист Б10 ГОСТ 19903-74* (см. таблицу)		
				220×180	1	3,1 кг
				Стандартные изделия		
		2		Болт М22-6g×85.110 ГОСТ 22353-77*	4	0,355 кг
		3		Гайка М22-6Н.110 ГОСТ 22354-77*	4	0,108 кг
		4		Шайба 22 ГОСТ 22355-77*	8	0,059 кг
			Дополнительный номер исполнения узла СНС должен соответствовать дополнительному номеру	исполнения пролетного строения		

Поз.	Материалы для дополнительного номера исполнения		
	01	02	03
1	16Д ГОСТ 6713-91	15ХСНД ГОСТ 6713-91	
2	Болт М22-6g×85.110 ГОСТ 22353-77*	Болт М22-6g×85.110.ХЛ1 ГОСТ 22353-77*	
3	Гайка М22-6Н.110 ГОСТ 22354-77*	Гайка М22-6Н.110.ХЛ1 ГОСТ 22354-77*	

Инв.№ подл. | Подпись и дата | Взам.инв.№

1293К/21 | 52

Нач. отд.	Монов	
Н. контр.	Колотушкина	
Гл. спец.	Корноухов	
ГИП	Френкель	
Рук. гр.	Ярлыкова	
Ст. инж.	Мельничук	

3.501.2-139.3-3-312.000

Узел СНС1

Стадия	Масса	Масштаб
Р	5.4	1:15
Лист	Листов 1	

Гипротранемост

3.501.2-139.3-3-404.000 - изображено, 3.501.2-139.3-3-404.000-01 - зеркальное отражение

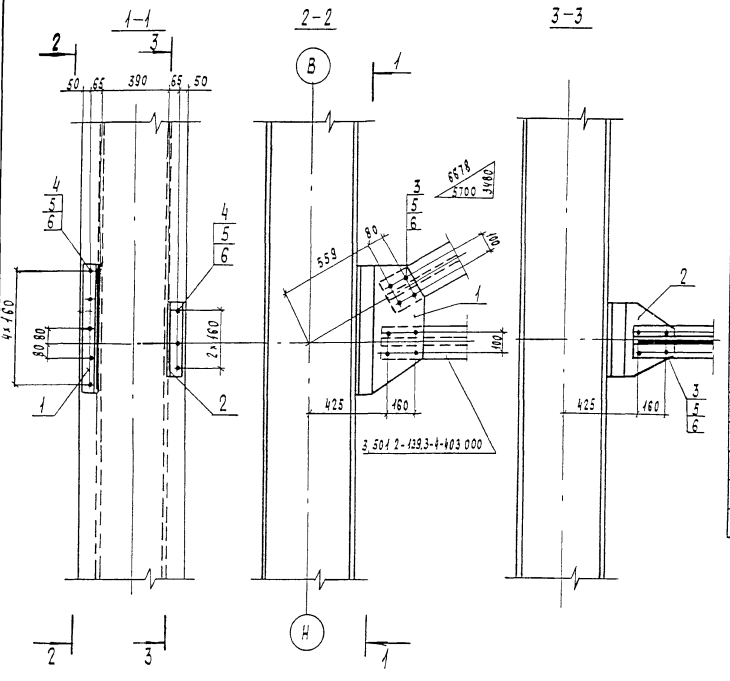

Формат	Зона	Поз	Обозначение	Наименование	Кол.	Примечание
				Сборочные единицы		
А4		1	3.501.2-139.3-4-404.100	Фасонка ФП31	1	24,1 кг
А4		2	3.501.2-139.3-4-404.200	Фасонка ФП32	1	13,4 кг
				Стандартные изделия		
		3		Болт М22-6g×70.110 ГОСТ 22353-77*	12	0,312 кг
		4		Болт М22-6g×85.110 ГОСТ 22353-77*	8	0,355 кг
		5		Гайка М22-6Н.110 ГОСТ 22354-77*	20	0,108 кг
		6		Шайба 22 ГОСТ 22355-77*	40	0,059 кг
			Дополнительный номер исполнения узла ПД должен соответствовать дополнительному номеру исполнения пролетного строения			

Поз.	Материалы для дополнительного номера исполнения		
	01	02	03
3	Болт М22-6g×85.110.ХЛ1 ГОСТ 22353-77*	Болт М22-6g×85.110.ХЛ1 ГОСТ 22353-77*	
4	Гайка М22-6н.110.ГОСТ 22354-77*	Гайка М22-6н.110. ХЛ1 ГОСТ 22354-77*	

Нач.отд	Монов	
Н.контр.	Колотушкина	
Гл.спец	Кроночуков	
ГИП	Френкель	
Рук.гр.	Ялымова	
Ст.инж.	Мельничук	

1293К/21 | 53

3.501.2-139.3-3-404.000

Узел ПД1

Стадия	Масса	Масштаб
Р	48,6	1:20
Лист	Листов 1	

Гипротранстмост

Инв.№ подл. | Подпись и дата | Взам.инв.№

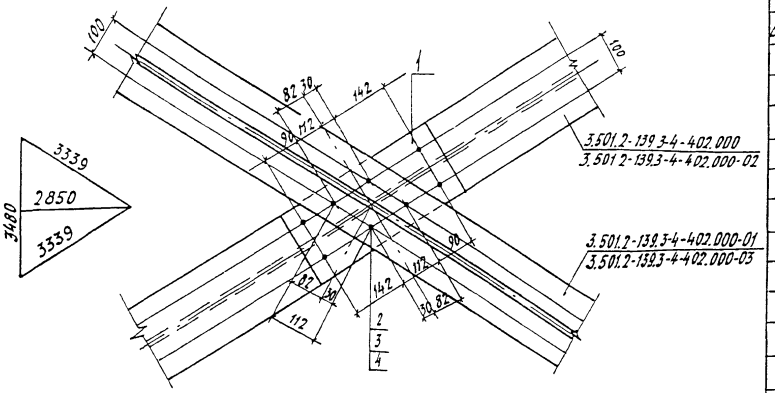

Позиция 1

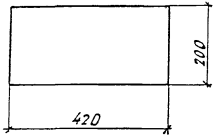

Формат	Зона	Поз	Наименование	Обозначение	Кол.	Примечание
				Детали		
Б4		1	3.501.2-139.3-3-405.001	Прокладка		
				Лист Б10 ГОСТ 19903-74* (см. таблицу)		
				200×420	1	6,6кг
				Стандартные изделия		
		2		Болт М22-6g×70.110	8	0,312кг
				ГОСТ 22353-77*		
		3		Гайка М22-6Н.110	8	0,108кг
				ГОСТ 22354-77*		
		4		Шайба 22 ГОСТ 22355-77*	16	0,059кг
			Дополнительный номер	исполнения узла ППД		
			должен соответствовать	дополнительному номеру		
			исполнения пролетного	строения.		

Поз.	Материалы для дополнительного номера исполнения		
	01	02	03
1	16Д ГОСТ 6713-91	15ХСНД ГОСТ 6713-91	
2	Болт М22-6g×70.110ГОСТ22353-77*	Болт М22-6g×70.110ХЛ1 ГОСТ22353-77*	
3	Гайка М22-6Н.110ГОСТ22354-77*	Гайка М22-6Н.110.ХЛ1 ГОСТ 22354-77*	

Нач.отд	Монов	
Н.контр	Малогушкина	
Гл.спец	Корноухов	
ГИП	Фремкель	
Рук.гр.	Ярлыкова	
Ст.инж.	Мельничук	

1293К/21 | 54

3.501.2-139.3-3-405.000

Узел ППД 1

Стадия	Масса	Масштаб
Р	10,9	1:10
Лист	Листов 1	

ГИПРОТРАНСМОСТ

Инв.№подл. | Подпись и дата | Взам.инв.№

1-1

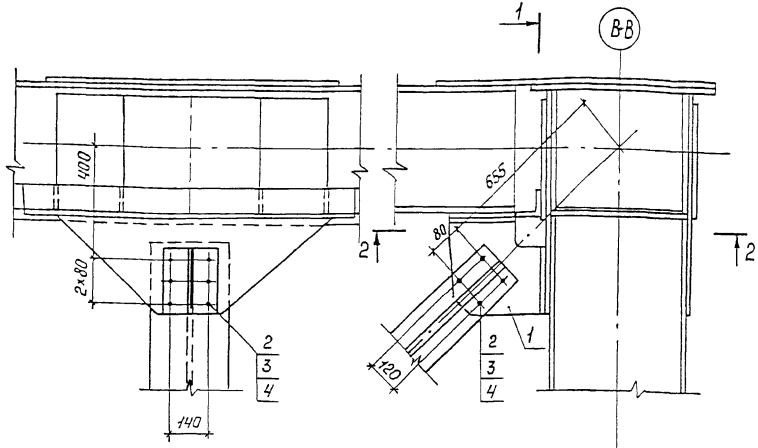

2-2 повернуто

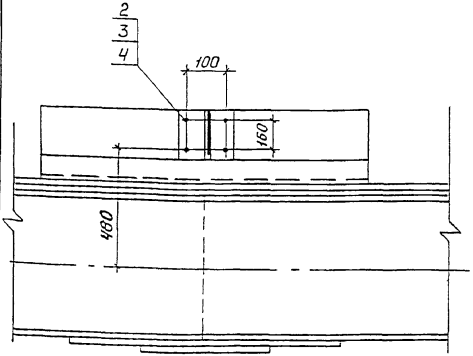

Формат	Зона	Поз.	Обозначение	Наименование	Кол.	Примечание
				Сборочные единицы		
А3		1	3.501.2-139.3-4-117.200-01	Столик СТ2	1	17,2 кг
				Стандартные изделия		
		2		Болт М22-6g×70.110		
				ГОСТ 22353-77*	14	0,312 кг.
		3		Гайка М22-6Н.110		
				ГОСТ 22354-77*	14	0,108 кг
		4		Шайба 22 ГОСТ 22355-77*	28	0,059 кг
			Дополнительный номер исполнения узла ППС			
			должен соответствовать дополнительному			
			номеру исполнения пролетного строения			

Поз.	Материалы для дополнительного номера исполнения		
	01	02	03
2	Болт М22-6g×70.110 ГОСТ 22353-77*	Болт М22-6g×70.110 ХЛ1. ГОСТ 22353-77*	
3	Гайка М22-6Н.110 ГОСТ 22354-77*	Гайка М22-6Н.110. ХЛ1. ГОСТ 22354-77*	

Инв.№ подл. | Подпись и дата | Взам. инв.№

Нач. отд.	Монов	
Н. контр.	Колотушкина	
Гл. спец.	Корнюхов	
ГИП	Френкель	
Рук. гр.	Я.Рлыкова	

12.93К/21 | 55

3.501.2-139.3-3-504.000

Узел ППС1

Стадия	Масса	Масштаб
Р	24,7	1:15
Лист	Листов 1	

Гипротрансмост

Копировал: Ивинская Формат А3

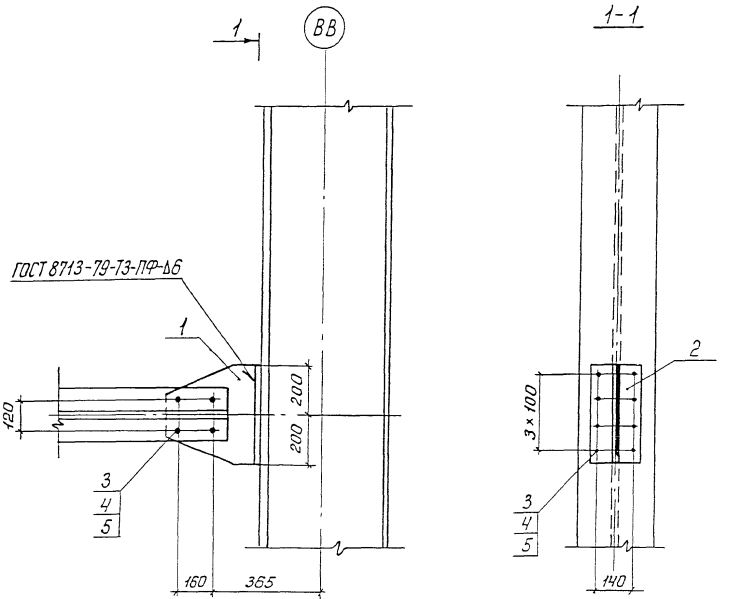

Позиция 1

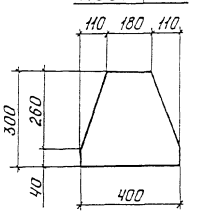

Форма	Зона	Поз	Обозначение	Наименование	Кол.	Примечание
				Детали		
Б4		1	3.501.2-139.3-3-505.001	Б10 ГОСТ 19903-74*		
				Лист (см. таблицу)		
				300×400	1	9,4кг
Б4		2	3.501.2-139.3-3-505.002	Б10 ГОСТ 19903-74*		
				Лист (см. таблицу)		
				220×400	1	6,9кг
				Стандартные изделия		
		3		Болт М22-6g×70.110		
				ГОСТ 22353-77*	12	0,312кг
		4		Гайка М22-6Н.110		
				ГОСТ 22354-77*	12	0,108кг
		5		Шайба 22 ГОСТ 22355-77*	24	0,059кг
			Дополнительный номер исполнения узла ППС			
			должен соответствовать дополнительному			
			номеру исполнения пролетного строения			

Поз.	Материалы для дополнительного номера исполнения		
	01	02	03
1, 2	15ХСНД ГОСТ 6713-91	15ХСНД-2 ГОСТ 6713-91	10ХСНД-3 ГОСТ 6713-91
3	Болт М22-6g×70.110 ГОСТ 22353-77*	Болт М22-6g×70.110.ХЛ1. ГОСТ 22353-77*	
4	Гайка М22-6Н.110 ГОСТ 22354-77*	Гайка М22-6Н.110.ХЛ1. ГОСТ 22354-77*	

1293К/21 | 56

Нач.отд.	Манов		3.501.2-139.3-3-505.000
Н.контр.	Колотушкина		
Гл.спец.	Корноухов		Узел ППС2
ГИП	Френкель		
Рук.гр.	Ярлыкова		

Стадия	Масса	Масштаб
Р	22,8	1:15
Лист	Листов 1	

Гипротрансмост

Инв.№ подл. | Подпись и дата | Взам.инв.№

Копировал: Ивинская Формат А3

Формат	Зона	Поз.	Обозначение	Наименование	Кол.	Примечание
				Документация		
А3			3.501.2-139.3-3-608.000 СБ	Сборочный чертеж		
				Стандартные изделия		
		1		Болт М22-6g×70.110 ГОСТ 22353-77*	20	0,312 кг
		2		Болт М22-6g×85.110 ГОСТ 22353-77*	8	0,355кг
		3		Гайка М22-6Н.110 ГОСТ 22354-77*	28	0,108 кг
		4		Шайба 22 ГОСТ 22355-77*	56	0,059кг
			Переменные данные	для исполнений:		
				3.501.2-139.3-3-608.000		СП41
				Детали		
Б4		5	3.501.2-139.3-3-608.001	Фасонка		
				Лист $\frac{\text{Б10 ГОСТ 19903-74*}}{\text{(см. таблицу)}}$		
				330×1020	1	24,4 кг
Б4		6	3.501.2-139.3-3-608.002	Прокладка		
				Лист $\frac{\text{20 ГОСТ 19903-74*}}{\text{(см. таблицу)}}$		
				125×480	2	9,4кг
				3.501.2-139.3-3-608.000-01		СП42
				Детали		
Б4		7	3.501.2-139.3-3-608.003	Фасонка		
				Лист $\frac{\text{Б10 ГОСТ 19903-74*}}{\text{(см. таблицу)}}$		
				325×1200	1	28,5кг
Б4		8	3.501.2-139.3-3-608.004	Прокладка		
				Лист $\frac{\text{20 ГОСТ 19903-74*}}{\text{(см. таблицу)}}$		
				125×560	2	11,0кг
				3.501.2-139.3-3-608.000-02		СП43
				Детали		

Формат	Зона	Поз.	Обозначение	Наименование	Кол.	Примечание
Б4		9	3.501.2-139.3-3-608.005	Фасонка		
				Лист $\frac{\text{Б10 ГОСТ 19903-74*}}{\text{(см. таблицу)}}$		
				330×980	1	22,4кг
Б4		10	3.501.2-139.3-3-608.006	Прокладка		
				Лист $\frac{\text{20 ГОСТ 19903-74*}}{\text{(см. таблицу)}}$		
				125×440	1	8,6 кг
Б4		11	3.501.2-139.3-3-608.007	Прокладка		
				Лист $\frac{\text{20 ГОСТ 19903-74*}}{\text{(см. таблицу)}}$		
				125×480	1	9,4кг
				3.501.2-139.3-3-608.000-03		СП43н
			(то же, как для	3.501.2-139.3-3-608.000-02)		
			Дополнительный номер	исполнения узла СП4		
			должен соответствовать	дополнительному		
			номеру исполнения	пролетного строения		

Поз.	Материалы для дополнительного номера исполнения		
	01	02	03
5, 7, 9	15ХСНД ГОСТ 6713-91	15ХСНД-2 ГОСТ 6713-91	10ХСНД-3 ГОСТ 6713-91
6, 8, 10, 11	16Д ГОСТ 6713-91	15ХСНД ГОСТ 6713-91	
1, 2	Болт М22-6g×70.110 ГОСТ 22353-77*	Болт М22-6g×70.110 ХЛ1 ГОСТ 22353-77*	
3	Гайка М22-6Н.110 ГОСТ 22354-77*	Гайка М22-6Н.110 ХЛ1 ГОСТ 22354-77*	

Нач. отд	Корноухов		
ГИП	Бялик		
Рук. гр	Козлова		
Инж.	Лобода		
Корректировка			1998
Нач. отд	Манов		
Н. контр.	Колотушкина		
Гл. спец.	Корноухов		
ГИП	Френкель		
Рук. гр.	Ярлыкова		
Инж	Чучупова		

1293К/21 | 57

3.501.2-139.3-3-608.000

Узел СП4
(СП41... СП43)

Стадия	Лист	Листов
Р		1

Гипротрансмост

Инв. № подл. | Подпись и дата | Взам. инв. №

Рис. 1

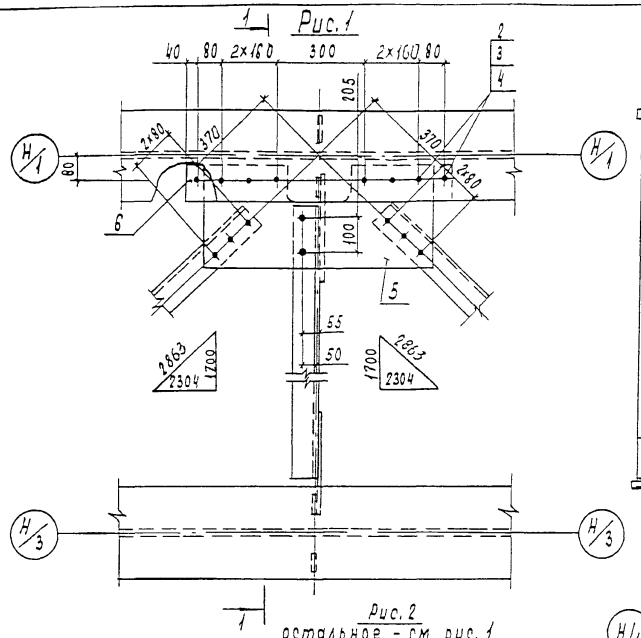

1-1 повернуто

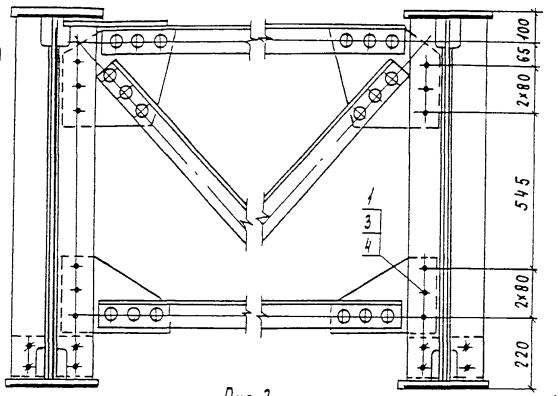

Позиция 5
М 1:25

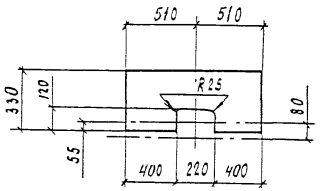

Позиция 7
М 1:25

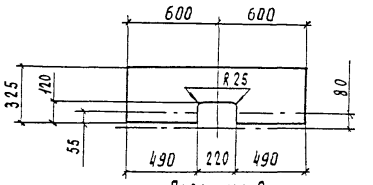

Позиция 9
М 1:25

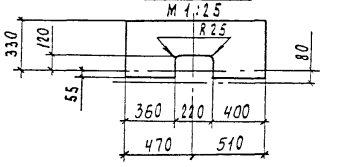

Рис. 2
остальное - см. рис. 1

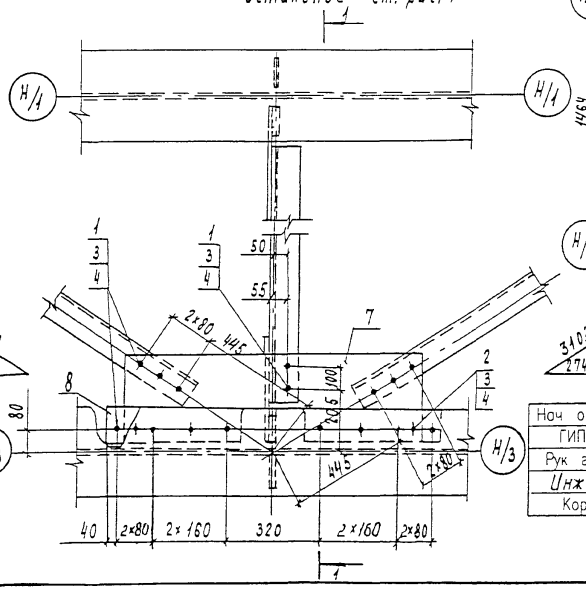

Рис. 3
остальное - см. рис. 1

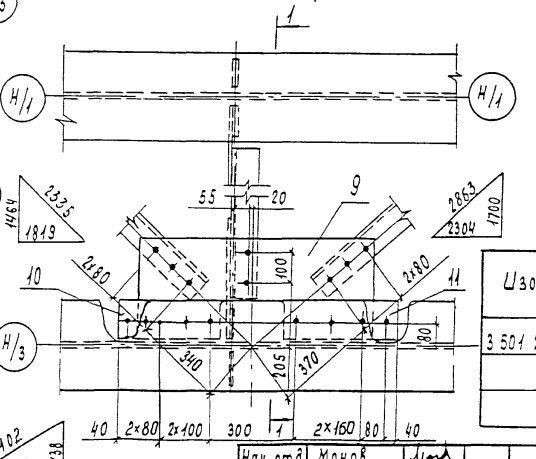

Изображено	Марка	Рис	Зеркальное отражение	Марка	Масса, кг
3.501.2-139.3-3-608.000	СП41	1	—	—	58,6
-01	СП42	2	—	—	65,9
-02	СП43	3	3.501.2-139.3-3-608.000-03	СП43н	55,8

Нач. отд	Монов	
Н. контр	Колотушкина	
Гл. спец.	Корноухов	
ГИП	Френкель	
Рук. гр	Ярлыкова	
Инж	Улупова	

Нач отд	Корноухов	
ГИП	Бялик	
Рук гр	Козлова	
Инж	Лобода	
Корректировка		1998

3.501.2-139.3-3-608.000 СБ

Узел СП4
(СП41... СП43)
Сборочный чертеж

Стадия	Масса	Масштаб
Р	см. таблицу	1:15
Лист	Листов 1	

Гипротранемост

1293К/21 | 58

Инв. № подл. | Подпись и дата | Взам. инв. №

Рис.1

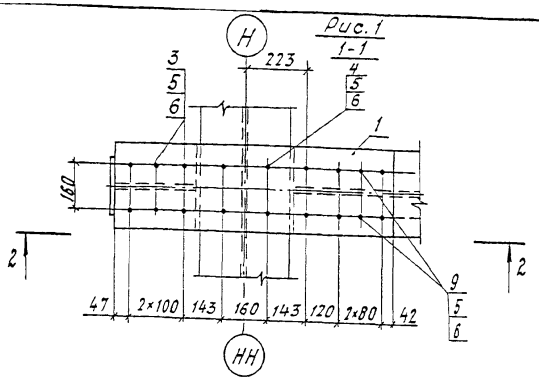

Рис.2 остальное-см. рис.1

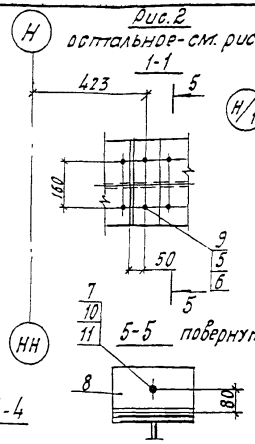

Рис.3 остальное-см. рис.1

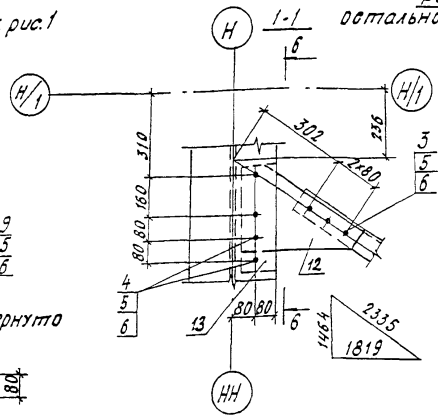

6-6 повернуто

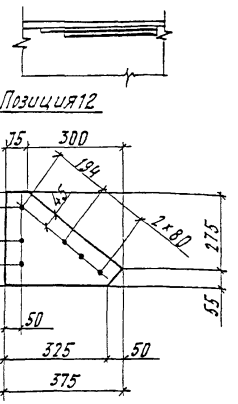

Изображено	Марка	Рис.		Зеркальное отражение	Марка	Масса, кг
3.501.2-139.3-3-609.000	СПБ1	1		—		76,2
-01	СПБ2	2		—		85,2
-02	СПБ3	1	3	3.501.2-139.3-3-609.000-03	СПБ3н	90,4
-04	СПБ4	2	3	-05	СПБ4н	99,5

1. Гайки поз.10 не допускается изготавливать из кипящей или автоматной стали в соответствии с разделом 1 ГОСТ 1759-70*.
2. Обязательными испытаниями для болтов являются испытания на разрыв и определение ударной вязкости в соответствии с разделом 2 ГОСТ 1759-70*.
3. Болты поз.3,4 и 9, расположенные в уровне верхнего пояса, устанавливать головками кверху.

Нач. отд	Корноухов	
ГИП	Балик	
Рук гр	Козлова	
Инж	Лобода	
Корректировка		1998

Начгд.	Мохов	
Н.контр.	Ковтушкина	
Гл.спец.	Корнюхов	
ГИП	Френкель	
Рук.гр.	Ярлыкова	
Инж.	Улупова	

1293К/21 | 61

3.501.2-139.3-3-609.000 СБ

Узел СПБ (СПБ1... СПБ4)
Сборочный чертеж

Стадия	Масса	Масштаб
Р	см. таблицу	1:15
Лист	Листов 1	

Гипротрансмост

Инв. № подл. | Подпись и дата | Взам. инв. №

Формат	Зона	Поз.	Обозначение	Наименование	Кол.	Примечание
				Документация		
13			3.501.2-139.3-3-609.000СБ	Сборочный чертеж		
				Детали		
Б4		1	3.501.2-139.3-3-609.001	Рыбка		
				Лист Б10 ГОСТ 19903-74* (см. таблицу)		
				300×1015	1	23.9кг
Б4		2	3.501.2-139.3-3-609.002	Рыбка		
				Лист Б10 ГОСТ 19903-74* (см. таблицу)		
				300×935	1	22.0кг
				Стандартные изделия		
		3		Болт М22-6g×70.110 ГОСТ 22353-77*	24	0.312кг
		4		Болт М22-6g×85.110 ГОСТ 22353-77*	28	0.355кг
		5		Гайка М22-6Н.110 ГОСТ 22354-77*	54	0.108кг
		6		Шайба 22 ГОСТ 22355-77*	108	0.059кг
			Переменные данные	для исполнений		
				3.501.2-139.3-3-609.000		СПБ1
				Стандартные изделия		
		9		Болт М22-6g×70.110 ГОСТ 22353-77*	2	0.312кг
				3.501.2-139.3-3-610.000-01		СПБ2
				Детали		
Б4		8	3.501.2-139.3-3-609.003	Противоугон		
				Уголок 160×100×14-В-ГОСТ 8510-86 (см. таблицу)		
				C-300	1	8.2кг
				Стандартные изделия		
		7		Болт М20-8g×260.46 ГОСТ 7798-70*	1	0.713кг
		9		Болт М22-6g×85.110 ГОСТ 22353-77*	2	0.355кг
		10		Гайка М20-6Н.5 ГОСТ 5915-70*	1	0.063кг
		11		Шайба 20.02.Ст.3 ГОСТ 11371-78	1	0.017кг

Формат	Зона	Поз.	Обозначение	Наименование	Кол.	Примечание
				3.501.2-139.3-3-609.000-02		СПБ3
				Детали		
Б4		12	3.501.2-139.3-3-609.004	Фасонка		
				Лист Б10 ГОСТ 19903-74* (см. таблицу)		
				330×375	1	6.4кг
Б4		13	3.501.2-139.3-3-609.005	Прокладка		
				Лист Б10 ГОСТ 19903-74* (см. таблицу)		
				125×410	1	4.0кг
				Стандартные изделия		
		3		Болт М22-6g×70.110 ГОСТ 22353-77*	3	0.312кг
		9		Болт М22-6g×70.110 ГОСТ 22353-77*	2	0.312кг
		4		Болт М22-6g×85.110 ГОСТ 22353-77*	4	0.355кг
		5		Гайка М22-6Н.110 ГОСТ 22354-77*	7	0.108кг
		6		Шайба 22 ГОСТ 22355-77*	14	0.059кг

Поз.	Материалы для дополнительного номера исполнения		
	01	02	03
1, 2, 12, 13	15ХСНД ГОСТ 6713-91	15ХСНД-2 ГОСТ 6713-91	10ХСНД-3 ГОСТ 6713-91
8	16Д ГОСТ 6713-91	15ХСНД ГОСТ 6713-91	10ХСНД ГОСТ 6713-91
3, 4, 7	Болт М22-6g×С.110 ГОСТ 22353-77*	Болт М22-6g×С.110 ХЛ1 ГОСТ 22353-77*	
	Гайка М22-6Н.110 ГОСТ 22354-77*	Гайка М22-6Н.100 ХЛ1 ГОСТ 22354-77*	

Инв. № подл. | Подпись и дата | Взам. инв. №

Нач. отд.	Монов		
Н. контр.	Малогушкина		
Гл. спец.	Корноухов		
ГИП	Фремкель		
Рук. гр.	Ярлыкова		
Инж.	Улупова		

12 93К/21 | 59

3.501.2-139.3-3-609.000

Узел СПБ (СПБ1 ... СПБ4)

Стадия	Лист	Листов
Р	1	2

Гипротрансмост

Формат	Зона	Поз.	Обозначение	Наименование	Кол.	Примечание
				3.501.2-139.3-3-609.000-03		СПБ3Н
			(то же, как для	3.501.2-139.3-3-609.000-02)		
				3.501.2-139.3-3-609.000-04		СПБЧ
				Детали		
БЧ		8	3.501.2-139.3-3-609.003	Противоугон		
				Уголок 160х100х14-В ГОСТ 8510-86 / (см. таблицу)		
				в=300	1	8.2кг
БЧ		12	3.501.2-139.3-3-609.004	Фасонка		
				Лист Б10 ГОСТ 19903-74* / (см. таблицу)		
				330х375	1	6.4кг
БЧ		13	3.501.2-139.3-3-609.005	Прокладка		
				Лист Б10 ГОСТ 19903-74* / (см. таблицу)		
				125х410	1	4.0кг
				Стандартные изделия		
		7		Болт М20-8g×260.4.6 ГОСТ 7798-70*	1	0.713кг
		3		Болт М22-6g×70.110 ГОСТ 22353-77*	5	0.312кг
		4		Болт М22-6g×85.110 ГОСТ 22353-77*	4	0.355кг
		9		Болт М22-6g×85.110 ГОСТ 22353-77*	2	0.355кг
		10		Гайка М20-6Н.5 ГОСТ 5915-70*	1	0.063кг
		5		Гайка М22-6Н.110 ГОСТ 22354-77*	7	0.108кг
		11		Шайба 20.02Г.3 ГОСТ 11371-78	1	0.017кг
		6		Шайба 22 ГОСТ 22355-77*	14	0.059кг

Формат	Зона	Поз.	Обозначение	Наименование	Кол.	Примечание
				3.501.2-139.3-3-609.000-05		СПБ-4Н
			(то же, как для	3.501.2-139.3-3-609.000-04)		
			Дополнительный номер	исполнения узла 6ПБ		
			должен соответствовать	дополнительному номеру		
			исполнения пролетного	строения.		

Инв. № подл. | Подпись и дата | Взам. инв. №

Формат	Зона	Поз.	Обозначение	Наименование	Кол.	Примечание
				Документация		
А3			3.501.2-139.3-3-610.000 СБ	Сборочный чертеж		
				Детали		
Б4		1	3.501.2-139.3-3-610.001	Рыбка		
				Лист Б 12 ГОСТ 19903-74* (см. таблицу)		
				300 × 1240	1	35,0 кг
Б4		2	3.501.2-139.3-3-610.002	Рыбка		
				Лист 16 ГОСТ 19903-74* (см. таблицу)		
				300 × 2380	1	89,7 кг
Б4		3	3.501.2-139.3-3-610.003	Рыбка		
				Лист 16 ГОСТ 19903-74* (см. таблицу)		
				450 × 2090	1	116,7 кг
				Стандартные изделия		
		4		Болт М22-6g×70.110 ГОСТ 22353-77*	56	0,312 кг
		5		Болт М22-6g×85.110 ГОСТ 22353-77*	52	0,355 кг
		6		Гайка М22-6Н.110 ГОСТ 22354-77*	112	0,108 кг
		7		Шайба 22 ГОСТ 22355-77*	224	0,059 кг
			Переменные данные	для исполнений		
				3.501.2-139.3-3-610.000		СПБ5
				Стандартные изделия		
		8		Болт М22-6g×70.110 ГОСТ 22353-77*	4	0,312 кг
				3.501.2-139.3-3-610.000-01		СПБ6
				Детали		
Б4		9	3.501.2-139.3-3-610.004	Противоугон		
				Уголок 160×100×14-В-ГОСТ 8510-86* (см. таблицу)		
				ℓ = 300	2	8,2 кг

Формат	Зона	Поз.	Обозначение	Наименование	Кол.	Примечание
				Стандартные изделия		
		10		Болт М20-8g×260.46 ГОСТ 7798-70*	2	0,713 кг
		8		Болт М22-6g×85.110 ГОСТ 22353-77*	4	0,355 кг
		11		Гайка М20-6Н.5 ГОСТ 5915-70*	2	0,063 кг
		12		Шайба 20.02 Ст3 ГОСТ 11371-78	2	0,017 кг
				3.501.2-139.3-3-610.000-02		СПБ7
				Детали		
Б4		13	3.501.2-139.3-3-610.005	Фасонка		
				Лист Б10 ГОСТ 19903-74* (см. таблицу)		
				330 × 515	2	9,0 кг

Поз	Материалы для дополнительного номера исполнения		
	01	02	03
1, 2, 3, 13, 14, 15	15ХСНД ГОСТ 6713-91	15ХСНД-2 ГОСТ 6713-91	10ХСНД-3 ГОСТ 6713-91
9	18Д ГОСТ 6713-91	15ХСНД ГОСТ 6713-91	10ХСНД ГОСТ 6713-91
4, 5, 8	Болт М22-6g×ℓ.110 ГОСТ 22353-77*	Болт М22-6g×ℓ.110 Х Л1 ГОСТ 22353-77*	
6	Гайка М22-6Н.110 ГОСТ 22354-77*	Гайка М22-6Н.110Хл1 ГОСТ 22354-77*	

Инв. № подл. | Подпись и дата | Взам. инв. №

Нач. отд.	Монов	
Н. контр.	Колотушкина	
Гл. спец.	Корноухов	
ГИП	Френкель	
Рук. гр.	Ярлыкова	
Инж.	Улупова	

1293К/21 | 62

3.501.2-139.3-3-610.000

Узел СПБ
(СПБ5 ... СПБ10)

Стадия	Лист	Листов
Р	1	3

Гипротранемост

Формат	Зона	Поз.	Обозначение	Наименование	Кол.	Примечание
Б4		14	3.501.2-139.3-3-610.006	Прокладка		
				Лист Б10 ГОСТ 19903-74* (см. таблицу)		
				125 х 410	2	4.0 кг
				Стандартные изделия		
		4		Болт М22-6g х 70.110 ГОСТ 22353-77*	6	0.312 кг
		8		Болт М22-6g х 70.110 ГОСТ 22353-77*	4	0.312 кг
		5		Болт М22-6g х 85.110 ГОСТ 22353-77*	8	0.355 кг
		6		Гайка М22-6Н.110 ГОСТ 22354-77*	14	0.108 кг
		7		Шайба 22 ГОСТ 22355-77*	28	0.059 кг
				3.501.2-139.3-3-610.000-03		СПБ 8
				Детали		
Б4		13	3.501.2-139.3-3-610.005	Фасонка		
				Лист Б10 ГОСТ 19903-74* (см. таблицу)		
				330 х 515	1	9.0 кг
Б4		14	3.501.2-139.3-3-610.006	Прокладка		
				Лист Б10 ГОСТ 19903-74* (см. таблицу)		
				125 х 410	2	4.0 кг
Б4		15	3.501.2-139.3-3-609.004	Фасонка		
				Лист Б10 ГОСТ 19903-74* (см. таблицу)		
				330 х 375	1	6.4 кг

Формат	Зона	Поз.	Обозначение	Наименование	Кол.	Примечание
				Стандартные изделия		
		4		Болт М22-6g х 70.110 ГОСТ 22353-77*	6	0.312 кг
		8		Болт М22-6g х 70.110 ГОСТ 22353-77*	4	0.312 кг
		5		Болт М22-6g х 85.110 ГОСТ 22353-77*	8	0.355 кг
		6		Гайка М22-6Н.110 ГОСТ 22354-77*	14	0.108 кг
		7		Шайба 22 ГОСТ 22355-77*	28	0.059 кг
				3.501.2-139.3-3-610.000-04		СПБ 8Н
			(то же, как для	3.501.2-139.3-3-610.000-03		
				3.501.2-139.3-3-610.000-05		СПБ 9
				Детали		
Б4		9	3.501.2-139.3-3-610.004	Противоугон		
				Уголок 160х100х14-В-ГОСТ 8510-86* (см. таблицу)		
				ℓ = 300	2	8.2 кг
Б4		13	3.501.2-139.3-3-610.005	Фасонка		
				Лист Б10 ГОСТ 19903-74* (см. таблицу)		
				330 х 515	2	9.0 кг
Б4		14	3.501.2-139.3-3-610.006	Прокладка		
				Лист Б10 ГОСТ 19903-74* (см. таблицу)		
				125 х 410	2	4.0 кг

Инв. № подл. | Подпись и дата | Взам. инв. №

Формат	Зона	Поз.	Обозначение	Наименование	Кол.	Примечание
				Стандартные изделия		
		10		Болт М20-8g×250.46 ГОСТ 7798-70*	2	0,713 кг
		4		Болт М22-6g×70.110 ГОСТ 22353-77*	6	0,312 кг
		8		Болт М22-6g×85.110 ГОСТ 22353-77*	4	0,355 кг
		5		Болт М22-6g×85.110 ГОСТ 22353-77*	8	0,355 кг
		11		Гайка М20-6Н.5 ГОСТ 5915-70*	2	0,063 кг
		6		Гайка М22-6Н.110 ГОСТ 22354-77*	14	0,108 кг
		12		Шайба 20.02 Ст3 ГОСТ 11371-78	2	0,017 кг
		7		Шайба 22 ГОСТ 22355-77*	28	0,059 кг
			3.501.2-139.3-3-610.000-06			СПБ 10
				Детали		
Б4		9	3.501.2-139.3-3-610.004	Противоуган		
				Уголок 160×100×14-В ГОСТ 8510-86 / (см. таблицу)		
				ℓ = 300	2	8,2 кг
Б4		13	3.501.2-139.3-3-610.005	Фасонка		
				Лист Б10 ГОСТ 19903-74* / (см. таблицу)		
				330 × 515	1	9,0 кг
Б4		14	3.501.2-139.3-3-610.006	Прокладка		
				Лист Б10 ГОСТ 19903-74* / (см. таблицу)		
				125 × 410	2	4,0 кг
Б4		15	3.501.2-139.3-3-609.004	Фасонка		
				Лист Б10 ГОСТ 10903-74* / (см. таблицу)		
				330 × 375	2	6,4 кг

Формат	Зона	Поз.	Обозначение	Наименование	Кол.	Примечание
				Стандартные изделия		
		10		Болт М20-8g×250.46 ГОСТ 7798-70*	2	0,713 кг
		4		Болт М22-6g×70.110 ГОСТ 22353-77*	6	0,312 кг
		8		Болт М22-6g×85.110 ГОСТ 22353-77*	4	0,355 кг
		5		Болт М22-6g×85.110 ГОСТ 22353-77*	8	0,355 кг
		11		Гайка М20-6Н.5 ГОСТ 5915-70*	2	0,063 кг
		6		Гайка М22-6Н.110 ГОСТ 22354-77*	14	0,108 кг
		12		Шайба 20.02 Ст3 ГОСТ 11371-78	2	0,017 кг
		7		Шайба 22 ГОСТ 22355-77*	28	0,059 кг
				3.501.2-139.3-3-610.000-07		СПБ 10н
			(то же, как для	3.501.2-139.3-3-610.000-06)		
			Дополнительный номер	исполнения узла СПБ		
			должен соответствовать	дополнительному номеру		
			исполнения пролетного	строения		

Инв.№ подл. | Подпись и дата | Взам. инв.№

Рис. 1

1-1

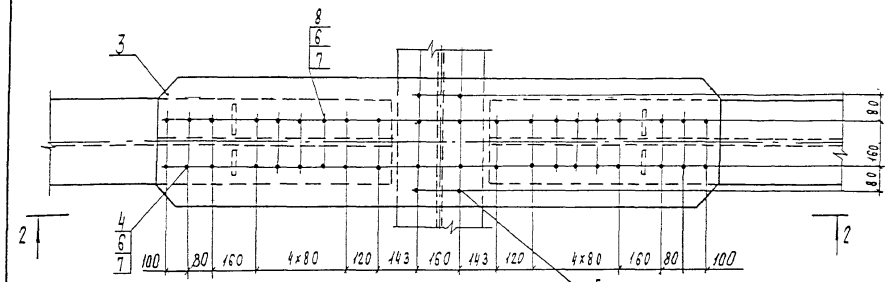

2-2

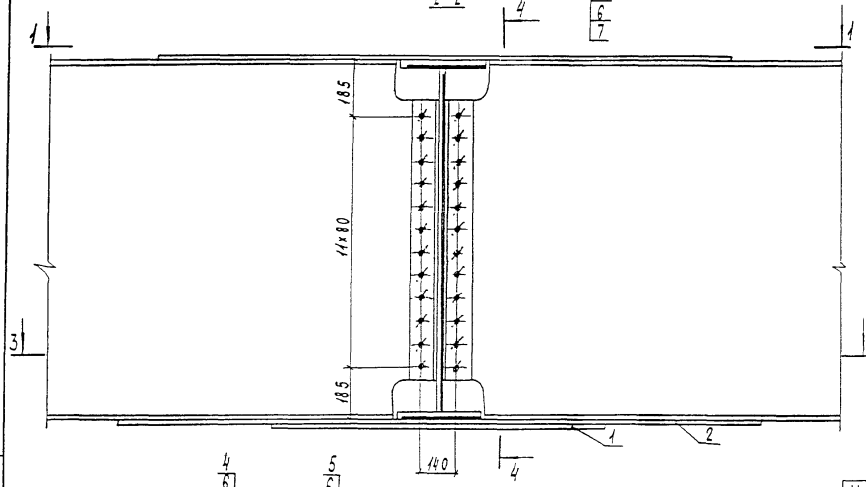

4-4

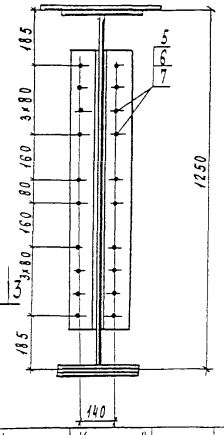

3-3

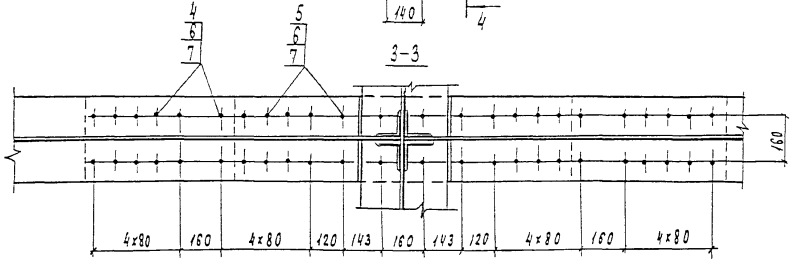

Позиция 3

3 501 2-139.3-3-610.003

М 1:25

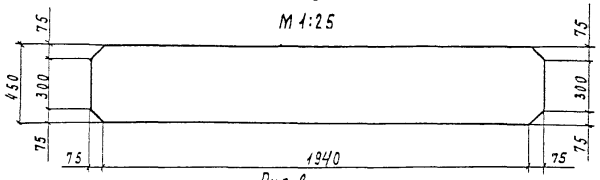

Рис. 2

Остальное - см. рис. 1

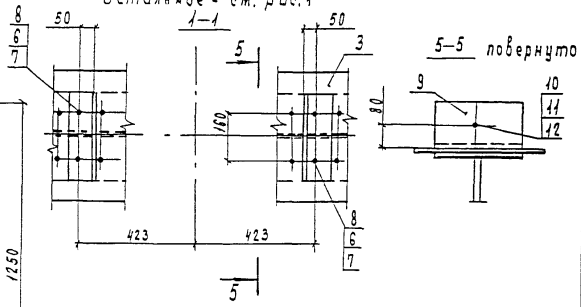

1. Гайки поз. 11 не допускается изготавливать из кипящей или автоматной стали в соответствии с разделом 1 ГОСТ 1759-70*.
2. Обязательными испытаниями для болтов являются испытания на разрыв и определение ударной вязкости в соответствии с разделом 2 ГОСТ 1759-70*.
3. Болты поз. 4, 5, 8, расположенные в уровне верхнего пояса, устанавливать головками кверху.
4. Таблица исполнений дана на листе 2.

Нач. отд.	Корноухов		
ГИП	Бяшик		
Рук. гр.	Козлова		
Инж.	Лобода		
Корректировка			1998

Нач. отд.	Манов	
Н. контр.	Калегушкина	
Гл. спец.	Корноухов	
ГИП	Фрейнель	
Рук. гр.	Ярлыкова	
Инж.	Улупова	

1293К/21 | 65

3.501.2-139.3-3-610.000 СБ

Узел СПБ (СПБ5... СПБ10)

Сборочный чертеж

Стадия	Масса	Масштаб
Р	см. таблицу	1:15
Лист 1	Листов 2	

Гипротрансмост

Инв. № подл. | Подпись и дата | Взам. инв. №

Рис. 3

Остальное - см. рис.1

1-1

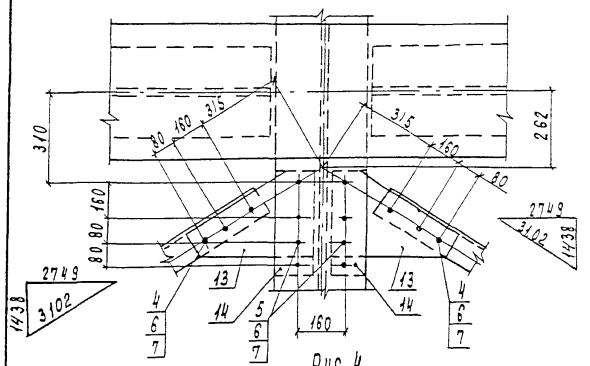

Рис 4

Остальное - см. рис.1

1-1

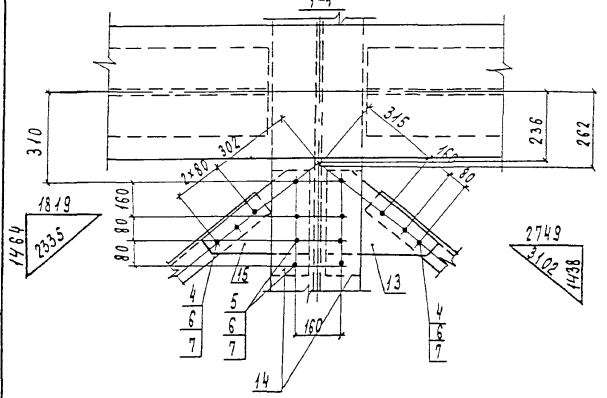

Позиция 13

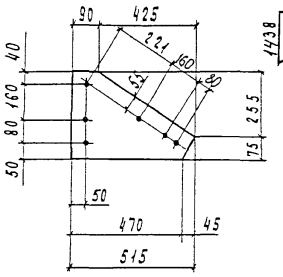

Рис. 5

Остальное - см. рис.1

1-1

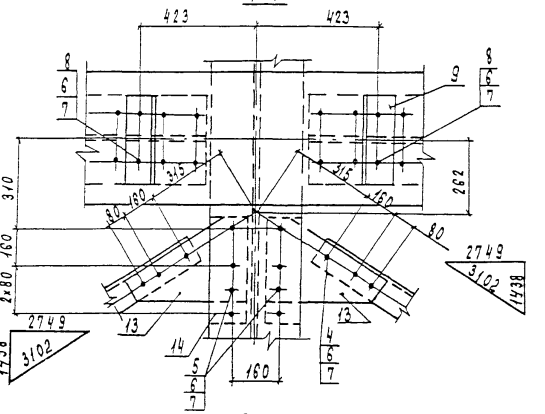

Рис. 6

Остальное см. рис. 1

1-1

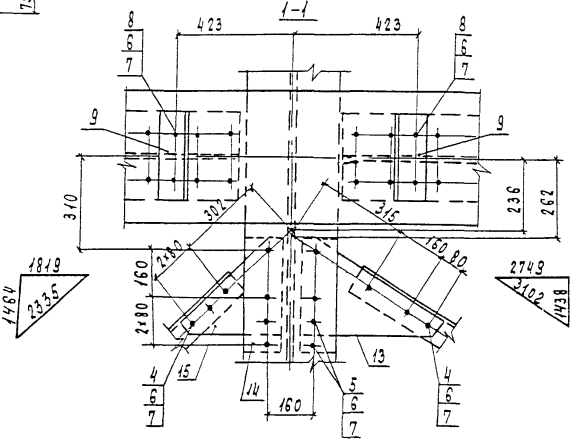

Изображено	Марка	Рис.	Зеркальное отражение	Марка	Масса, кг
3.501.2-139.3-3-610.000	СПБ5	1	—	—	303,9
-01	СПБ6	2	—	—	322,1
-02	СПБ7	3	—	—	337,8
-03	СПБ8	4	3.501.2-139.3-3-610.000-04	СПБ8н	335,2
-05	СПБ9	5	—	—	355,9
-06	СПБ10	6	-07	СПБ10н	353,3

Нач. отд	Корноухов		
ГИП	Бялик		
Рук. гр	Козлова		
Инж	Лобода		
Корректировка		1998	

1293К/21 | 66

3.501.2-139.3-3-610.000СБ | Лист 2

Взам. инв.№ | Подпись и дата | Инв.№ подл.

Формат	Зона	Поз.	Обозначение	Наименование	Кол.	Примечание
				Документация		
А3			3.501.2-139.3-3-611.000 СБ	Сборочный чертеж		
				Детали		
Б4		1	3.501.2-139.3-3-611.001	Рыбка		
				Лист 16 ГОСТ 19903-74* (см. таблицу)		
				300 × 1420	1	53.5 кг
Б4		2	3.501.2-139.3-3-610.003	Рыбка		
				Лист 16 ГОСТ 19903-74* (см. таблицу)		
				450 × 2090	1	116.7 кг
				Стандартные изделия		
		3		Болт М22-6g×70.110 ГОСТ 22353-77*	56	0,312 кг
		4		Болт М22-6g×85.110 ГОСТ 22353-77*	32	0,355 кг
		5		Гайка М22-6Н.110 ГОСТ 22354-77*	92	0,108 кг
		6		Шайба 22 ГОСТ 22355-77*	164	0,059 кг
			Переменные данные	для исполнений:		
				3.501.2-139.3-3-611.000		СПБ 11
				Стандартные изделия		
		7		Болт М22-6g×70.110 ГОСТ 22353-77*	4	0,312 кг
				3.501.2-139.3-3-611.000-01		СПБ 12
				Детали		
Б4		8	3.501.2-139.3-3-611.002	Противоугон		
				Уголок 160×100×14-В ГОСТ 8510-86 (см. таблицу)		
				ℓ = 300	2	8,2 кг
				Стандартные изделия		
		9		Болт М20-8g×260.46 ГОСТ 7798-70*	2	0,713 кг
		4		Болт М22-6g×85.110 ГОСТ 22353-77*	4	0,355 кг
		10		Гайка М20-6Н.5 ГОСТ 5915-70*	2	0,063 кг
		11		Шайба 20.02 Ст3 ГОСТ 11371-78	2	0,017 кг

Формат	Зона	Поз.	Обозначение	Наименование	Кол.	Примечание
				3.501.2-139.3-3-611.000-02		СПБ 13
				Детали		
Б4		12	3.501.2-139.3-3-609.005	Фасонка		
				Лист Б10 ГОСТ 19903-74* (см. таблицу)		
				330 × 375	2	6,4 кг
Б4		13	3.501.2-139.3-3-611.003	Прокладка		
				Лист Б10 ГОСТ 19903-74* (см. таблицу)		
				125 × 410	2	4,0 кг
				Стандартные изделия		
		3		Болт М22-6g×70.110 ГОСТ 22353-77*	6	0,312 кг
		7		Болт М22-6g×70.110 ГОСТ 22353-77*	4	0,312 кг
		4		Болт М22-6g×85.110 ГОСТ 22353-77*	8	0,355 кг
		5		Гайка М22-6Н.110 ГОСТ 22354-77*	14	0,108 кг
		6		Шайба 22 ГОСТ 22355-77*	28	0,059 кг

Поз.	Материалы для дополнительного номера исполнения		
	01	02	03
1, 2, 12, 13	15ХСНД ГОСТ 6713-91	15ХСНД-2 ГОСТ 6713-91	10ХСНД-3 ГОСТ 6713-91
8	16Д ГОСТ 6713-91	15ХСНД ГОСТ 6713-91	10ХСНД ГОСТ 6713-91
9, 10	Ст3кп ГОСТ 14637-79	В Ст 3сп 4 ГОСТ 14637-79	
3, 4	Болт М22-6g×ℓ.110 ГОСТ 22353-77*	Болт М22-6g×ℓ.110 ХЛ1 ГОСТ 22353-77*	
5	Гайка М22-6Н.110 ГОСТ 22354-77*	Гайка М22-6Н.110 ХЛ1 ГОСТ 22354-77*	

Нач. отд.	Монов		1293К/21 67
Н. контр.	Колотушкин		3.501.2-139.3-3-611.000
Гл. спец.	Корначков		Узел СПБ (СПБ 11 ... СПБ 14)
ГИП	Френкель		Стадия Р; Лист 1; Листов 2
Рук. гр.	Яблыкова		Гипротрансмост
Инж.	Чупова		

Инв. № подл. | Подпись и дата | Взам. инв. №

Копировал Чесалкина Формат А3

Формат	Зона	Поз.	Обозначение	Наименование	Кол.	Примечание
				3.501.2-139.3-3-611.000-03		СПБ 14
				Детали		
БЧ		8	3.501.2-139.3-3-611.002	Противоугон		
				Уголок 160×100×14-В-ГОСТ 8510-86 (см. таблицу)		
				ℓ = 300	2	8,2 кг
БЧ		12	3.501.2-139.3-3-609.005	Фасонка		
				Лист Б10 ГОСТ 19903-74* (см. таблицу)		
				330×375	2	6,4 кг
БЧ		13	3.501.2-139.3-3-611.003	Прокладка		
				Лист Б10 ГОСТ 19903-74* (см таблицу)		
				125×410	2	4,0 кг
				Стандартные изделия		
		9		Болт М20-8g×260.46 ГОСТ 7798-70*	2	0,713 кг
		3		Болт М22-6g×70.110 ГОСТ 22353-77*	6	0,312 кг
		7		Болт М22-6g×85.110 ГОСТ 22353-77*	4	0,355 кг
		4		Болт М22-6g×85.110 ГОСТ 22353-77*	8	0,355 кг
		10		Гайка М20-6Н.5 ГОСТ 5915-70*	2	0,083 кг
		5		Гайка М22-6Н.110 ГОСТ 22354-77*	14	0,108 кг
		11		Шайба 20.02 Ст3 ГОСТ 11371-78	2	0,017 кг
		6		Шайба 22 ГОСТ 22355-77*	28	0,059 кг
			Дополнительный номер исполнения пролетного	исполнения узла СПБ дополнительному номеру строения		

Инв. № подл. | Подпись и дата | Взам. инв. №

Рис 1

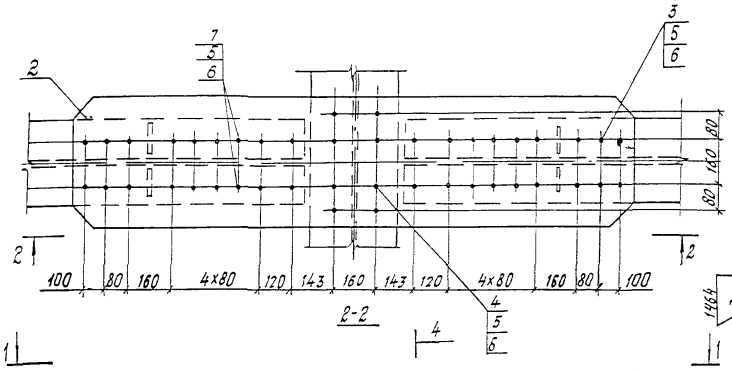

Рис 2

Остальное- см. рис. 1

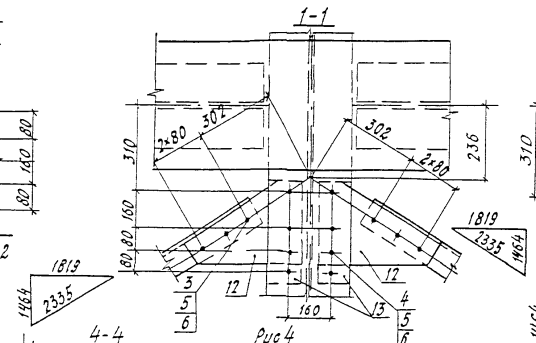

Рис 3

Остальное- см. рис. 1

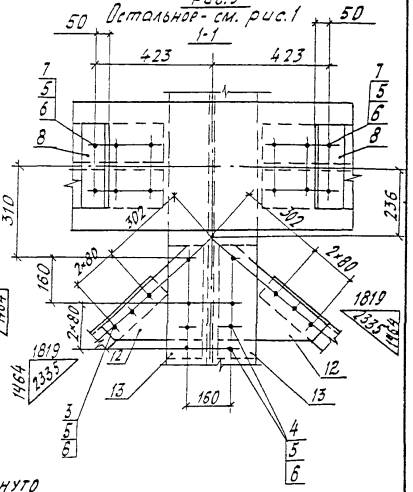

Рис 4

Остальное- см. рис. 1

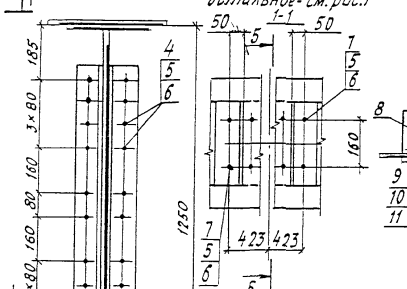

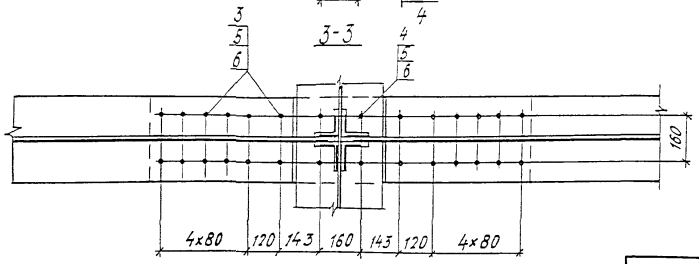

Обозначение	Марка	Рис.	Масса, кг
3.501.2-139.3-3-611.000	СПБ11	1	221,1
-01	СПБ12	4	239,2
-02	СПБ13	2	249,7
-03	СПБ14	3	267,9

Нач. отд	Корноухов	
ГИП	Бялик	
Рук. гр	Козлова	
Инж	Лобода	
Корректировка		1998

1. Гайки поз. 10 не допускается изготавливать из кипящей или автоматной стали в соответствии с разделом 1 ГОСТ 1759-70*.
2. Обязательными испытаниями для болтов являются испытания на разрыв и определение ударной вязкости в соответствии с разделом 2 ГОСТ 1759-70*.
3. Болты поз. 3, 4, 7, расположенные в уровне верхнего пояса, устанавливать головками кверху.

Нач. отд.	Монов	
Н. контр.	Колотушкина	
Гл. спец.	Корноухов	
ГИП	Френкель	
Рук. гр.	Ярыкова	
Инж.	Улупова	

3.501.2-139.3-3-611.000 СБ

Узел СПБ (СПБ11... СПБ14)

Сборочный чертеж

Стадия	Масса	Масштаб
Р	см. таблицу	1:15
Лист	Листов 1	

Гипрогранмост

1293К/21 | 69

Инв. № подл. | Подпись и дата | Взам. инв. №

Формат	Зона	Поз.	Обозначение	Наименование	Кол.	Примечание
				Документация		
А3			3.501.2-139.3-3-710.200 СБ	Сборочный чертеж		
				Детали		
Б4		1	3.501.2-139.3-3-710.201	Ограждение		
				А-I-20-ГОСТ 5781-82*		
				В Ст 3сп 2 ГОСТ 380-88*		
				ℓ = 830	12	2,1 кг
				Стандартные изделия		
		2		Болт М20-6g×45.46 ГОСТ 7798-70*	2	0,18 кг
		3		Болт М22-6g×70.110		
				ГОСТ 22353-77*	4	0,312 кг
		4		Гайка М20-6Н.5 ГОСТ 5915-70*	28	0,06 кг
		5		Гайка М22-6Н.110		
				ГОСТ 22354-77*	4	0,108 кг
		6		Шайба М20 ГОСТ 11371-78*	28	0,02 кг
		7		Шайба М22 ГОСТ 22355-77*	8	0,059 кг
			Переменные данные	для исполнений:		
				3.501.2-139.3-3-710.200		УХ5
				Детали		
Б4		8	3.501.2-139.3-3-710.202	Крепление		
				Уголок 200×125×12-В-ГОСТ8509-86 (см. таблицу)		
				ℓ = 240	2	7,1 кг
Б4		9	3.501.2-139.3-3-710.203	Ограждение		
				А-I-20-ГОСТ 5781-82*		
				Ст 3 кп 3 ГОСТ 380-88*		
				ℓ = 52600	2	129,9 кг
				3.501.2-139.3-3-710.200-01		УХ6
				Детали		
Б4		8	3.501.2-139.3-3-710.204	Крепление		
				Уголок 200×125×12-В-ГОСТ8509-86 (см. таблицу)		
				ℓ = 240	2	7,1 кг
Б4		9	3.501.2-139.3-3.710.205	Ограждение		
				А-I-20-ГОСТ 5781-82*		
				Ст 3 кп 3 ГОСТ 380-88*		
				ℓ = 63600	2	157,1 кг
			Дополнительный номер исполнения узла УХ должен соответствовать дополнительному номеру исполнения пролетного строения			

Поз.	Материалы для дополнительного номера исполнения		
	01	02	03
8	16Д ГОСТ 6713-91	15 ХСНД ГОСТ 6713-91	
2	Болт М22-6g×70.110 ГОСТ 22353-77	Болт М22-6g×70.110 ХЛ1 ГОСТ 22353-77*	
4	Гайка М22-6Н.110 ГОСТ 22354-77*	Гайка М22-6Н.110 ХЛ1 ГОСТ 22354-77*	

Инв.№ подл. | Подпись и дата | Взам. инв.№

Нач.отд.	Монов		
Н.контр.	Калогишкина		
Гл.спец.	Корноухов		
ГИП	Френкель		
Рук. гр.	Ярлыкова		
Инж.	Капранов		

1293К/21 | 70

3.501.2-139.3-3-710.200

Узел УХ (УХ5, УХ6)

Стадия	Лист	Листов
Р		1

Гипротрансмост

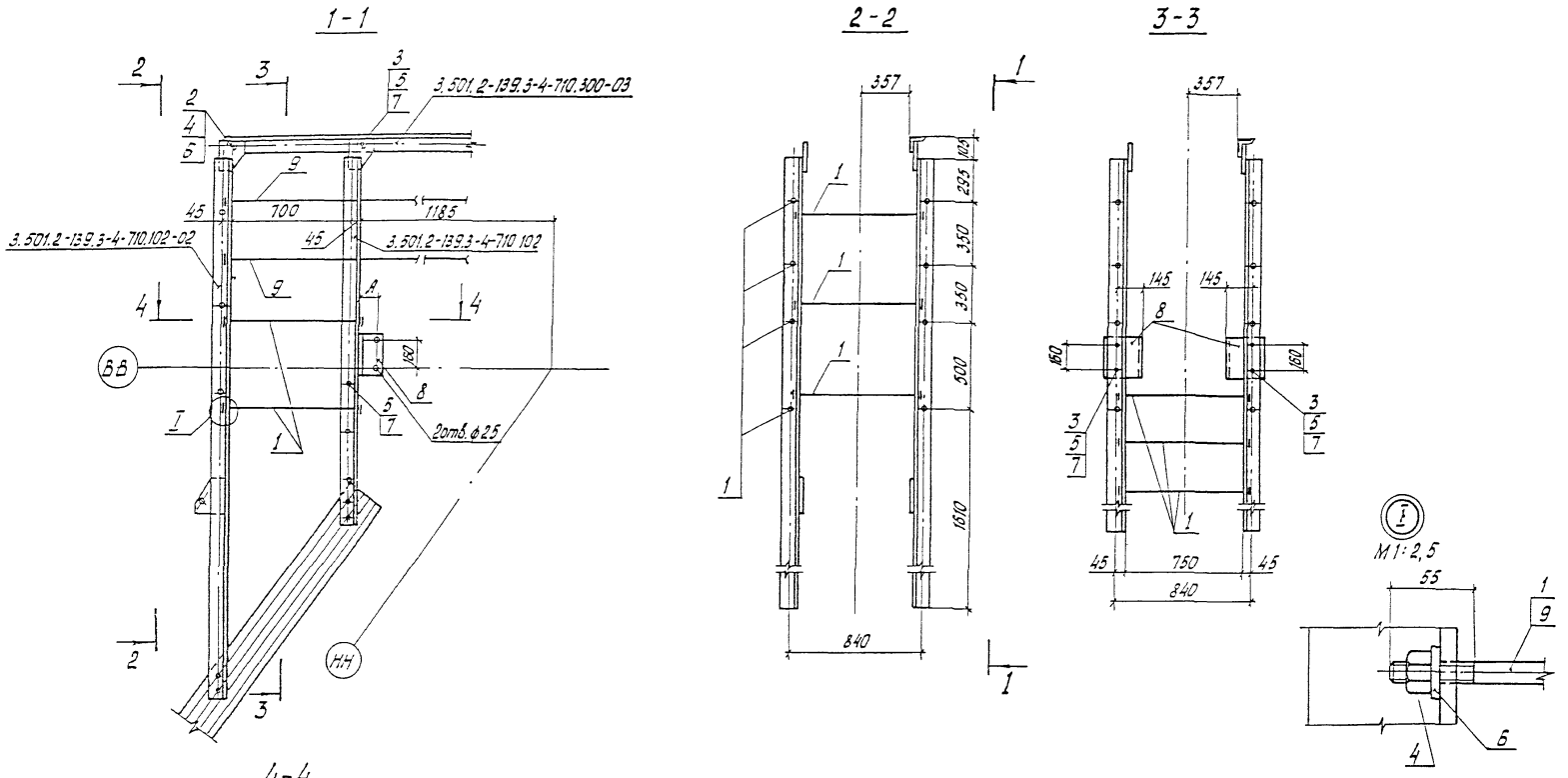

Обозначение	Марка	А, мм	Масса, кг
3.501.2-139.3-3-710.200	УХ5	71	304,0
-01	УХ6	95	358,4

Нач. отд.	Манов	
Н.контр.	Колотушкина	
Гл. спец.	Кормочков	
ГИП	Френкель	
Рук. гр.	Ярлыкова	
Инж.	Костюкина	
Инж.	Капранов	

1293К/21 | 71

3.501.2-139.3-3-710.200 СБ

Узел УХ (УХ5, УХ6) Сборочный чертеж

Стадия	Масса	Масштаб
Р	см. таблицу	1:25
Лист	Листов 1	

Гипротрансмост

Инв.№ подл. | Подпись и дата | Взам.инв.№

Формат	Зона	Поз	Обозначение	Наименование	Кол	Примечание
				Документация		
А3			3.501.2-139.3-3-803.000СБ	Сборочный чертеж		
				Детали		
Б4		1	3.501.2-139.3-3-803.001	Накладка		
				Лист Б12 ГОСТ 19903-74* (см таблицу)		
				430 х 870	2	35,2 кг
Б4		2	3.501.2-139.3-3-803.002	Накладка		
				Лист Б10 ГОСТ 19903-74* (см. таблицу)		
				430 х 1490	2	50,3 кг
Б4		3	3.501.2-139.3-3-803.003	Накладка		
				Лист Б12 ГОСТ 19903-74* (см таблицу)		
				410 х 560	2	21,6 кг
Б4		4	3.501.2-139.3-3-803.004	Накладка		
				Лист Б12 ГОСТ 19903-74* (см. таблицу)		
				410 х 1040	2	40,2 кг
Б4		5	3.501.2-139.3-3-803.005	Накладка		
				Лист Б12 ГОСТ 19903-74* (см таблицу)		
				220 х 730	2	15,1 кг
Б4		6	3.501.2-139.3-3-803.006	Прокладка		
				Лист Б10 ГОСТ 19903-74* (см таблицу)		
				220 х 410	2	7,1 кг
Б4		7	3.501.2-139.3-3-803.007	Прокладка		
				Лист Б12 ГОСТ 19903-74* (см. таблицу)		
				220х410	2	8,5кг

Формат	Зона	Поз	Обозначение	Наименование	Кол	Примечание
				Стандартные изделия		
		8		Болт М22-6g х 70. 110 ГОСТ 22353-77*	12	0,312 кг
		9		Болт М22-6g х 105. 110 ГОСТ 22353-77*	40	0,414 кг
		10		Болт М22-6g х 130. 110 ГОСТ 22353-77*	108	0,457 кг
		11		Гайка М22-6Н.110 ГОСТ 22354-77*	160	0,108 кг
		12		Шайба 22 ГОСТ 22355-77*	320	0,059 кг
			Дополнительный номер должен соответствовать номеру исполнения пролетного строения	исполнения узла НС дополнительному		

Поз.	Материалы для дополнительного номера исполнения		
	01	02	03
1, 2, 3, 4, 5	15ХСНД ГОСТ 6713-91	15ХСНД-2 ГОСТ 6713-91	10ХСНД-3 ГОСТ 6713-91
6, 7	16Д ГОСТ 6713-91	15ХСНД ГОСТ 6713-91	
8, 9, 10	Болт М22-6g х 2.110 ГОСТ 22353-77*	Болт М22-6g х 2. 110 х Л1 ГОСТ 22353-77*	
11	Гайка М22-6Н 110 ГОСТ 22354-77*	Гайка М22-6Н. 110 х Л1 ГОСТ 22354-77*	

Взам. инв. №

Подпись и дата

Инв. № подл.

1293К/21 | 72

Нач отд	Монов	
Н контр	Колотушкина	
Гл спец	Корноухов	
ГИП	Френкель	
Рук гр.	Ярлыкова	
Инж.	Гостюхина	

3.501.2-139.3-3-803.000

Узел НС1

Стадия	Лист	Листов
Р		1

Гипротранемост

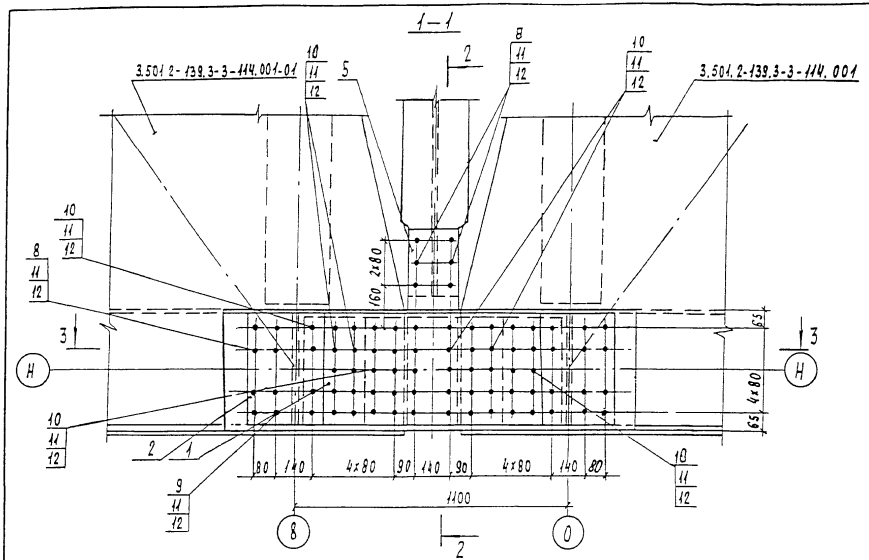

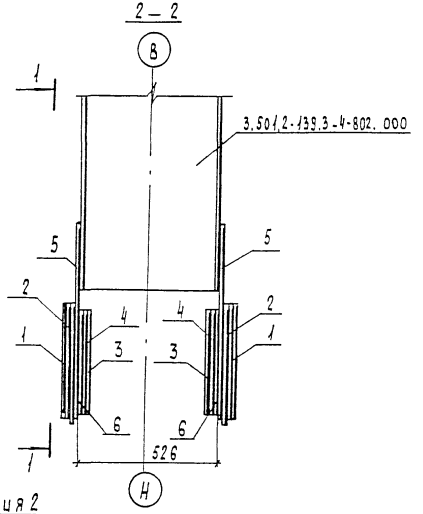

Позиция 2
М1:30

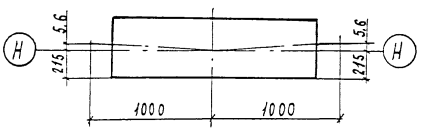

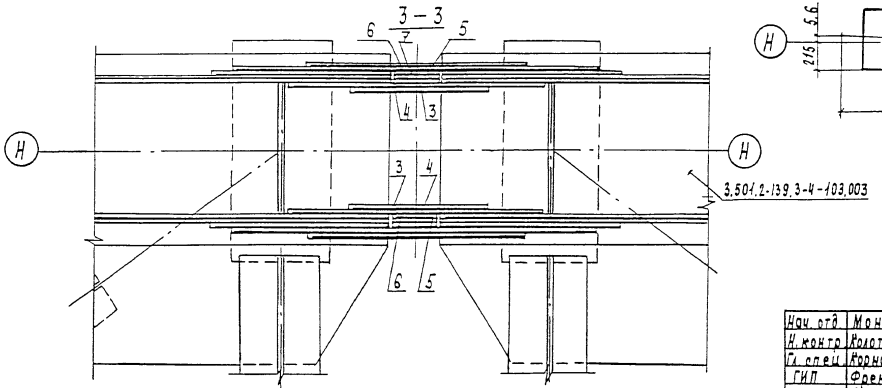

1. В поз. 1, 3, 4 продольные риски болтов должны соответствовать продольным рискам поз. 2

Нач. отд	Манов		
Н. контр	Колотушкина		
Гл. спец.	Корноухов		
ГИП	Френкель		
Рук. гр.	Ярыкова		
Инж.	Гостюхина		

1293К/21 | 73

3.501.2-139.3-3-803.000СБ

Узел НС1
Сборочный чертеж

Стадия	Масса	Масштаб
Р	465,1	1:15
Лист	Листов 1	

Гипротрансмост

Инв. № подл. | Подпись и дата | Взам. инв. №

Формат	Зона	Поз.	Обозначение	Наименование	Кол.	Примечание
				Документация		
А3			3.501.2-139.3-3-804.000 СБ	Сборочный чертеж		
				Детали		
Б4		1	3.501.2-139.3-3-804.001	Накладка		
				Лист Б12 ГОСТ 19903-74* (см. таблицу)		
				430×870	2	35,2 кг
Б4		2	3.501.2-139.3-3-804.002	Накладка		
				Лист Б10 ГОСТ 19903-74* (см. таблицу)		
				430×1490	2	50,3 кг
Б4		3	3.501.2-139.3-3-804.003	Накладка		
				Лист Б12 ГОСТ 19903-74* (см. таблицу)		
				410×560	2	21,6 кг
Б4		4	3.501.2-139.3-3-804.004	Накладка		
				Лист Б12 ГОСТ 19903-74* (см. таблицу)		
				410×1040	2	40,2 кг
Б4		5	3.501.2-139.3-3-804.005	Накладка		
				Лист Б12 ГОСТ 19903-74* (см. таблицу)		
				220×730	2	15,1 кг
Б4		6	3.501.2-139.3-3-804.006	Прокладка		
				Лист Б10 ГОСТ 19903-74* (см. таблицу)		
				220×410	4	7,1 кг
Б4		7	3.501.2-139.3-3-804.007	Прокладка		
				Лист Б12 ГОСТ 19903-74* (см. таблицу)		
				220×410	2	8,5 кг

Формат	Зона	Поз.	Обозначение	Наименование	Кол.	Примечание
				Стандартные изделия		
		8		Болт М22-6g×70.110 ГОСТ 22353-77*	12	0,312 кг
		9		Болт М22-6g×85.110 ГОСТ 22353-77*	24	0,355 кг
		10		Болт М22-6g×105.110 ГОСТ 22353-77*	64	0,414 кг
		11		Болт М22-6g×120.110 ГОСТ 22353-77*	60	0,457 кг
		12		Гайка М22-6Н.110 ГОСТ 22354-77*	160	0,108 кг
		13		Шайба 22 ГОСТ 22355-77*	320	0,059 кг
			Дополнительный номер исполнения узла НС должен соответствовать дополнительному номеру исполнения пролетного строения			

Поз.	Материалы для дополнительного номера исполнения		
	01	02	03
1,2,3,4,5	15ХСНД ГОСТ 6713-91	15ХСНД-2 ГОСТ 6713-91	10ХСНД-3 ГОСТ 6713-91
6,7	16Д ГОСТ 6713-91	15ХСНД ГОСТ 6713-91	
8,9,10,11	Болт М22-6g×ℓ.110 ГОСТ 22353-77*	Болт М22-6g×ℓ.110×11 ГОСТ 22353-77*	
12	Гайка М22-6Н.110 ГОСТ 22354-77*	Гайка М22-6Н.110×11 ГОСТ 22354-77*	

Нач. отд	Монов		
Н. контр.	Колотушкина		
Гл. спец.	Корноухов		
ГИП	Френкель		
Рук. гр.	Ярлыкова		
Инж.	Гостюхина		

1293К/21 | 74

3.501.2-139.3-3-804.000

Узел НС2

Стадия	Лист	Листов
Р		1

Гипротрансмост

Инв. № подл. | Подпись и дата | Взам. инв. №

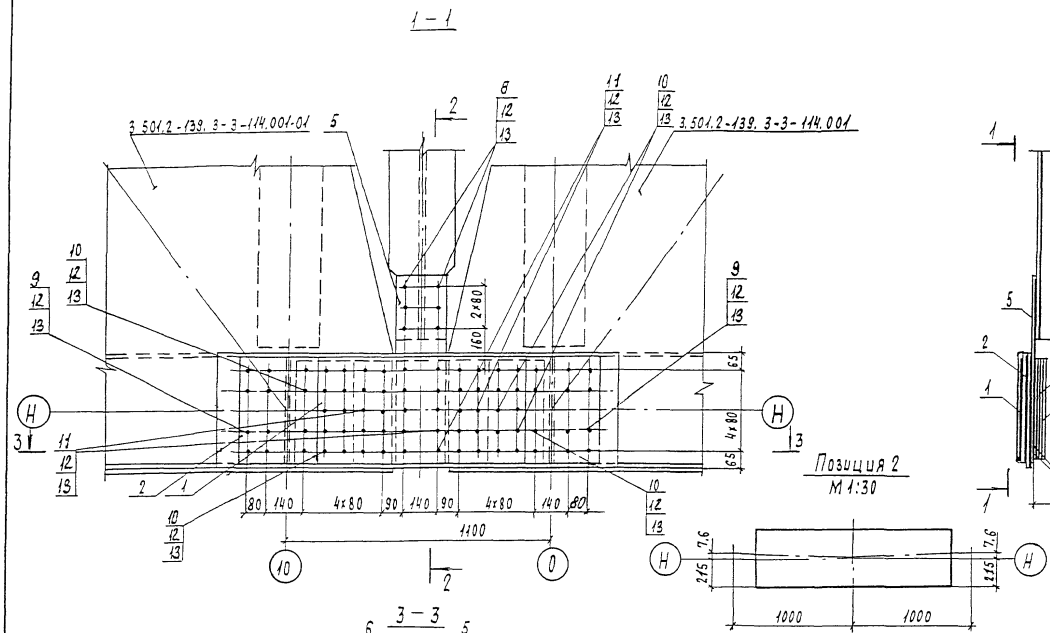

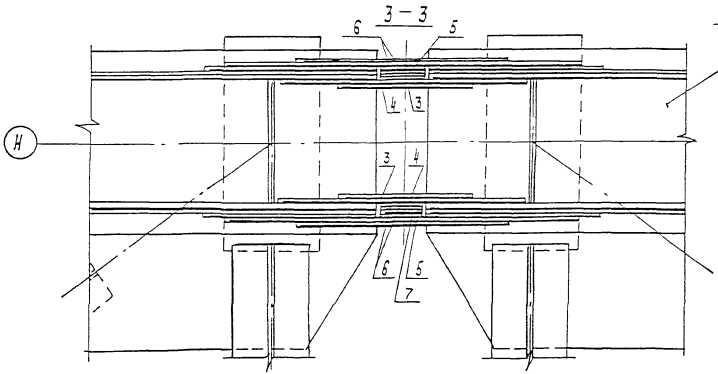

1. В поз. 1, 3, 4 продольные риски болтов должны соответствовать продольным рискам поз. 2

Нач. отд.	Монов		
Н. контр.	Колотушкина		
Гл. спец.	Корначов		
ГИП	Френкель		
Рук. гр.	Ярлыкова		
Инж.	Гостюхина		

1293К/21 | 75

3.501.2-139.3-3-804.000 СБ

Узел НС2

Сборочный чертеж

Стадия	Масса	Масштаб
Р	472,5	1:15

Лист | Листов 1

Гипротранспост

Инв. № подл. | Подпись и дата | Взам. инв. №

Формат	Зона	Поз.	Обозначение	Наименование	Кол.	Примечание
				Документация		
А3			3.501.2-139.3-3-805.000 СБ	Сборочный чертеж		
				Детали		
Б4		1	3.501.2-139.3-3-805.001	Фасонка		
				Лист Б10 ГОСТ 19903-74* (см. таблицу)		
				425×975	1	20,5 кг
Б4		2	3.501.2-139.3-3-805.002	Прокладка		
				Лист Б12 ГОСТ 19903-74* (см. таблицу)		
				90×395	1	3,3 кг
				Стандартные изделия		
		3		Болт М22-6g×70.110 ГОСТ 22353-77*	36	0,312 кг
		4		Болт М22-6g×85.110 ГОСТ 22353-77*	20	0,355 кг
		5		Гайка М22-6Н.110 ГОСТ 22354-77*	103	0,108 кг
		6		Шайба 22 ГОСТ 22355-77*	206	0,059 кг
			Переменные данные для	исполнений:		
				3.501.2-139.3-3-805.000		ВС1
				Сборочные единицы		
А3		7	3.501.2-139.3-4-805.100	Фасонка ФВ8	1	16,4 кг
				Стандартные изделия		
		8		Болт М22-6g×105.110 ГОСТ 22353-77*	25	0,414 кг
		9		Болт М22-6g×120.110 ГОСТ 22353-77*	22	0,457 кг
				3.501.2-139.3-3-805.000-01		ВС1Н
				Сборочные единицы		
А3		7	3.501.2-139.3-4-805.100-01	Фасонка ФВ8Н	1	16,4 кг
				Стандартные изделия		
		8		Болт М22-6g×105.110 ГОСТ 22353-77*	25	0,414 кг
		9		Болт М22-6g×120.110 ГОСТ 22353-77*	22	0,451 кг

Формат	Зона	Поз.	Обозначение	Наименование	Кол.	Примечание
				3.501.2-139.3-3-805.000-02		ВС2
				Сборочные единицы		
А3		7	3.501.2-139.3-4-805.100	Фасонка ФВ8	1	16,4 кг
				Стандартные изделия		
		8		Болт М22-6g×85.110 ГОСТ 22353-77*	25	0,355 кг
		9		Болт М22-6g×105.110 ГОСТ 22353-77*	22	0,414 кг
				3.501.2-139.3-3-805.000-03		ВС2Н
				Сборочные единицы		
А3		7	3.501.2-139.3-4-805.100-01	Фасонка ФВ8Н	1	16,4 кг
				Стандартные изделия		
		8		Болт М22-6g×85.110 ГОСТ 22353-77*	25	0,355 кг
		9		Болт М22-6g×105.110 ГОСТ 22353-77*	22	0,414 кг
			Дополнительный номер исполнения узла ВС должен соответствовать дополнительному номеру	исполнения пролетного строения		

Поз.	Материалы для дополнительного номера исполнения		
	01	02	03
1	15ХСНД ГОСТ 6713-91	15ХСНД-2 ГОСТ 6713-91	10ХСНД-3 ГОСТ 6713-91
2	16Д ГОСТ 6713-91	15ХСНД ГОСТ 6713-91	
3, 4, 8, 9	Болт М22-6g×ℓ.110 ГОСТ 22353-77*	Болт М22-6g×ℓ.110 ГОСТ 22353-77*	
5	Гайка М22-6Н.110 ГОСТ 22354-77*	Гайка М22-6Н.110 ГОСТ 22354-77*	

Нач. отд.	Монов	
Н. контр.	Колотушкина	
Гл. спец.	Корноухов	
ГИП	Френкель	
Рук. гр.	Ярлыкова	
Инж.	Гостюхина	

1293К/21 | 76

3.501.2-139.3-3-805.000

Узел ВС (ВС1, ВС2)

Стадия	Лист	Листов
Р		1

Гипротрансмост

Копировал: Ивинская Формат А3

Инв. № подл. | Подпись и дата | Взам. инв. №

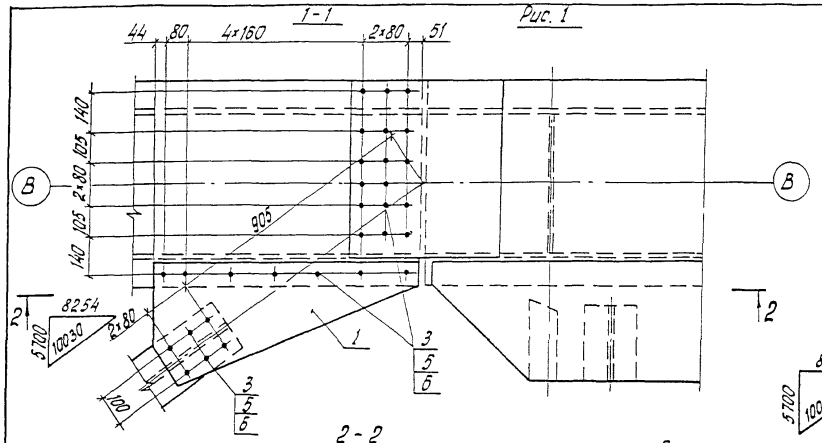

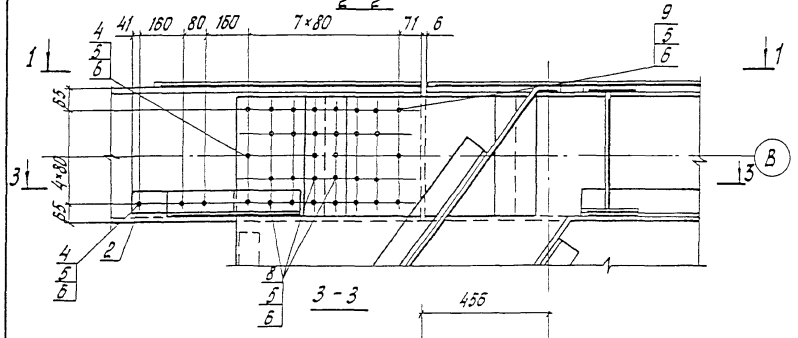

остальное Рис. 2 см. рис. 1

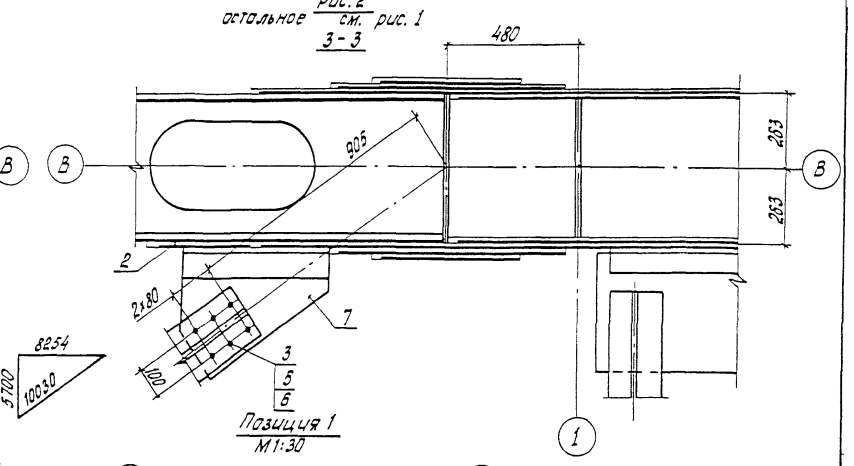

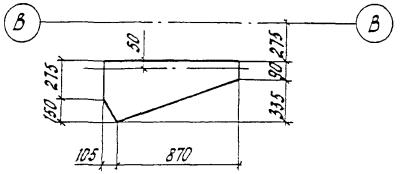

Изображено	Марка	Рис.	Зеркальное отражение	Марка	Масса, кг
3.501.2-139.3-3-805.000	ВС1.	1	3.501.2-139.3-3-805.000 - 01	ВС1н	102,2
-02	ВС2	2	-03	ВС2н	99,8

Нач.отд.	Монов	
Н.контр.	Колотушкина	
Гл.спец.	Корнилов	
ГИП	Френкель	
Рук.гр.	Ярлыкова	
Инж.	Гостюхина	

1293К/21 | 77

3.501.2-139.3-3-805.000 СБ

Узел ВС (ВС1, ВС2)

Сборочный чертеж

Стадия	Масса	Масштаб
Р	см. таблицу	1:15
Лист	Листов 1	

Гипротрансмост

Инв.№ подл. | Подпись и дата | Взам.инв.№

Копировал Левых

Формат А3

Формат	Зона	Поз.	Обозначение	Наименование	Кол.	Примечание
				Документация		
А3			3.501.2-139.3-3-806.000 СБ	Сборочный чертеж		
				Сборочные единицы		
А3		1	3.501.2-139.3-4-806.100	Балансир Б1	1	5,5 кг
				Детали		
Б4		2	3.501.2-139.3-3-806.001	Прокладка		
				Лист 20 ГОСТ 19903-74* (см. таблицу)		
				100×350	1	5,5 кг
Б4		3	3.501.2-139.3-3-806.002	Прокладка		
				Лист 20 ГОСТ 19903-74* (см. таблицу)		
				100×520	2	8,2 кг
Б4		4	3.501.2-139.3-3-806.003	Прокладка		
				Лист Б10 ГОСТ 19903-74* (см. таблицу)		
				110×420	2	3,6 кг
				Стандартные изделия		
		5		Болт М22-6g×70.110 ГОСТ 22353-77*	28	0,312 кг
		6		Болт М22-6g×85.110 ГОСТ 22353-77*	76	0,355 кг
		7		Винт ВМ20-6g×65.36 ГОСТ 17475-80	10	0,159 кг
		8		Гайка М20-6Н.4 ГОСТ 5915-70	10	0,063 кг
		9		Гайка М22-6Н.110 ГОСТ 22354-77*	104	0,108 кг
		10		Шайба 20.02 Ст3 ГОСТ 11371-78	10	0,017 кг
		11		Шайба 22 ГОСТ 22355-77*	208	0,059 кг

Формат	Зона	Поз.	Обозначение	Наименование	Кол.	Примечание
			Переменные данные	для исполнений:		
				3.501.2-139.3-3-806.000		СПБ1
				Сборочные единицы		
А3		12	3.501.2-139.3-4-806.200	Накладка НВ1	2	31,1 кг
		13	-02	Накладка НВ3	2	31,1 кг
				Детали		
Б4		14	3.501.2-139.3-3-806.004	Накладка		
				Лист Б10 ГОСТ 19903-74* (см. таблицу)		
				300×2050	1	48,3 кг

Поз.	Материалы для дополнительного номера исполнения		
	01	02	03
2, 3, 14, 15	15ХСНД ГОСТ 6713-91	15ХСНД-2 ГОСТ 6713-91	10ХСНД-3 ГОСТ 6713-91
16, 17	15ХСНД ГОСТ 6713-91		10ХСНД ГОСТ 6713-91
4	15Д ГОСТ 6713-91	15ХСНД ГОСТ 6713-91	
5, 6	Болт М22-6g×С.110 ГОСТ 22353-77*	Болт М22-6g×С.НО.ХЛ1 ГОСТ 22353-77*	
9	Гайка М22-6Н.110 ГОСТ 22354-77*	Гайка М22-6Н.110 ХЛ1 ГОСТ 22354-77*	

Инв. № подл. | Подпись и дата | Взам. инв. №

Нач. отд.	Монов	
Н. контр.	Колотушкина	
Гл. спец.	Корноухов	
ГИП	Френкель	
Рук. гр.	Ялыкова	
Инж.	Гостюхина	

12 93К/21 | 78

3.501.2-139.3-3-806.000

Узел СПБ (СПБ1, СПБ2)

Стадия	Лист	Листов
Р	1	2

Гипротрансмост

Копировал: Ивинская Формат А3

Формат	Зона	Поз.	Обозначение	Наименование	Кол.	Примечание
Б4		15	3.501.2-139.3-3-806.004 -01	Накладка		
				Лист Б10 ГОСТ 19903-74* (см. таблицу)		
				300×2200	1	51,8 кг
Б4		16	3.501.2-139.3-3-806.005	Накладка		
				Уголок 100×100×12-В-ГОСТ 8509-86 (см. таблицу)		
				ℓ=1050	2	18,8 кг
		17	-01	Накладка		
				Уголок 100×100×12-В-ГОСТ 8509-86 (см. таблицу)		
				ℓ=1040	2	18,6 кг
				3.501.2-139.3-3-806.000-01		СПБ2
				Сборочные единицы		
А3		12	3.501.2-139.3-4-806.200 -01	Накладка НВ2	2	31,1 кг
		13	-02	Накладка НВ3	2	31,1 кг
				Детали		
Б4		14	3.501.2-139.3-3-806.004 -02	Накладка		
				Лист Б10 ГОСТ 19903-74* (см. таблицу)		
				300×2050	1	48,3 кг
		15	-03	Накладка		
				Лист Б10 ГОСТ 19903-74* (см. таблицу)		
				300×2200	1	51,8 кг
Б4		16	3.501.2-139.3-3-806.005 -02	Накладка		
				Уголок 100×100×12-В-ГОСТ 8509-86 (см. таблицу)		
				ℓ=1050	2	18,8 кг

Формат	Зона	Поз.	Обозначение	Наименование	Кол.	Примечание
Б4		17	3.501.2-139.3-3-806.005 -03	Накладка		
				Уголок 100×100×12-В-ГОСТ 8509-86 (см. таблицу)		
				ℓ=1040	2	18,6 кг
			Дополнительный номер	исполнения узла СПБ		
			должен соответствовать	дополнительному номеру		
			исполнения пролетного	строения.		

Инв.№ подл. | Подпись и дата | Взам. инв.№

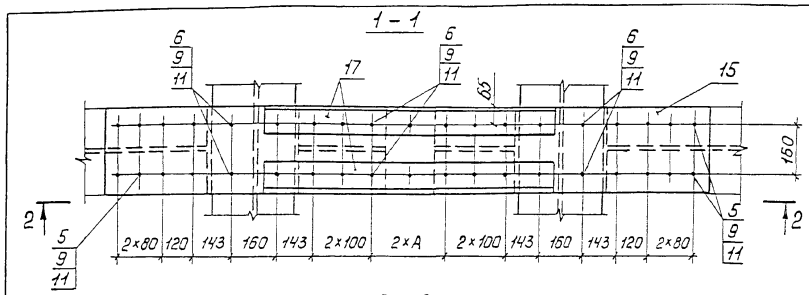

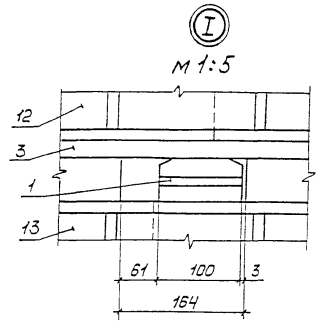

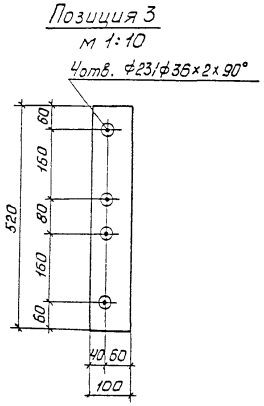

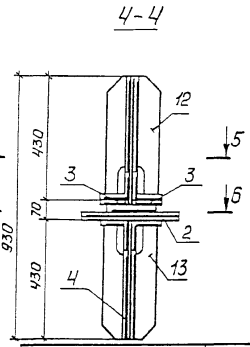

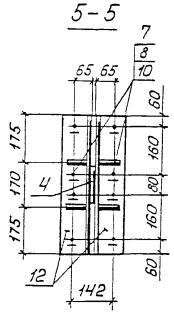

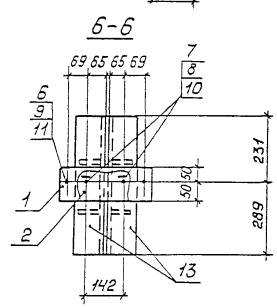

Обозначение	Марка	Размеры, мм					
		А	Б	В	Г	Д	Е
3.501.2-139.3-3-806.000	СПБ1	134	1089	135	1102	140	141
-01	СПБ2	132	1085	134	1104	140	142

Нач. отд.	Монов		
Н. контр.	Колотушкина		
Гл. спец.	Корноухов		
ГИП	Френкель		
Рук. гр.	Ярлыкова		
Инж.	Гостюхина		

12.93К/21 | 80

3.501.2-139.3-3-806.000 СБ

Узел СПБ (СПБ1, СПБ2)
Сборочный чертеж

Стадия	Масса	Масштаб
Р	395.5	1:15
Лист	Листов 1	

Гипротрансмост

Инв. № подл. | Подпись и дата | Взам. инв. №

Копировал Ивинская Формат А3

Формат	Зона	Поз.	Обозначение	Наименование		Примечание
				Документация		
А3			3.501.2-139.3-3-807.000 СБ	Сборочный чертеж		
				Сборочные единицы		
А3		1	3.501.2-139.3-4-117.100-03	Фасонка ФВ4	1	72,5кг
А3		2	3.501.2-139.3-4-117.200	Столик СТ1	1	15,6 кг
				Детали		
Б4		3	3.501.2-139.3-3-807.001	Фасонка		
				Лист Б12 ГОСТ 19903-74* (см. таблицу)		
				825 × 1350	2	84,2 кг
Б4		4	3.501.2-139.3-3-807.002	Фасонка		
				Лист Б10 ГОСТ 19903-74* (см. таблицу)		
				415 × 1950	1	62,5кг
Б4		5	3.501.2-139.3-3-807.003	Накладка		
				Лист Б12 ГОСТ 19903-74* (см. таблицу)		
				510 × 630	1	30,3 кг
Б4		6	3.501.2-139.3-3-807.004	Накладка		
				Лист Б12 ГОСТ 19903-74* (см. таблицу)		
				430 × 550	2	22,3 кг
		7	-01	Накладка		
				Лист Б12 ГОСТ 19903-74* (см. таблицу)		
				430 × 870	2	35,2 кг
Б4		8	3.501.2-139.3-3-807.005	Прокладка		
				Лист Б12 ГОСТ 19903-74* (см. таблицу)		
				90 × 395	2	3,3 кг

Формат	Зона	Поз.	Обозначение	Наименование		Примечание
Б4		9	3.501.2-139.3-3-807.005-01	Прокладка		
				Лист Б12 ГОСТ 19903-74* (см. таблицу)		
				90 × 635	2	5,4 кг
		10	-02	Прокладка		
				Лист Б12 ГОСТ 19903-74* (см. таблицу)		
				90 × 795	2	6,7 кг
				Стандартные изделия		
		11		Болт М22-6g × 70.110 ГОСТ 22353-77*	126	0,312 кг
		12		Болт М22-6g × 85.110 ГОСТ 22353-77*	38	0,355 кг
		13		Болт М22-6g × 105.110 ГОСТ 22353-77*	66	0,414 кг
		14		Гайка М22-6Н.110 ГОСТ 22354-77*	230	0,108 кг
		15		Шайба 22 ГОСТ 22355-77*	460	0,059 кг
			Дополнительный номер исполнения узла ВС должен			
			соответствовать дополнительному номеру исполнения пролетного строения			

Поз.	Материалы для дополнительного номера исполнения		
	01	02	03
3, 4, 5, 6, 7	15ХСНД ГОСТ 6713-91	15ХСНД-2 ГОСТ 6713-91	10ХСНД-3 ГОСТ 6713-91
8, 9, 10	16Д ГОСТ 6713-91	15ХСНД ГОСТ 6713-91	
11, 12, 13	Болт М22-6g×ℓ.110 ГОСТ 22353-77*	Болт М22-6g×ℓ.110 ХЛ1 ГОСТ 22353-77*	
14	Гайка М22-6Н.110 ГОСТ 22354-77*	Гайка М22-6Н 110.ХЛ1 ГОСТ 22354-77*	

Инв.№ подл. | Подпись и дата | Взам. инв.№

Нач. отд.	Монов	
Н. контр.	Колотушкина	
Гл. спец.	Корночков	
ГИП	Френкель	
Рук. гр.	Ярлыкова	
Инж.	Гостюхина	

1293К/21 | 81

3.501.2-139.3-3-807.000

Узел ВС3

Стадия	Лист	Листов
Р		1

Гипротрансмост

Копировал: Ивинская Формат А3

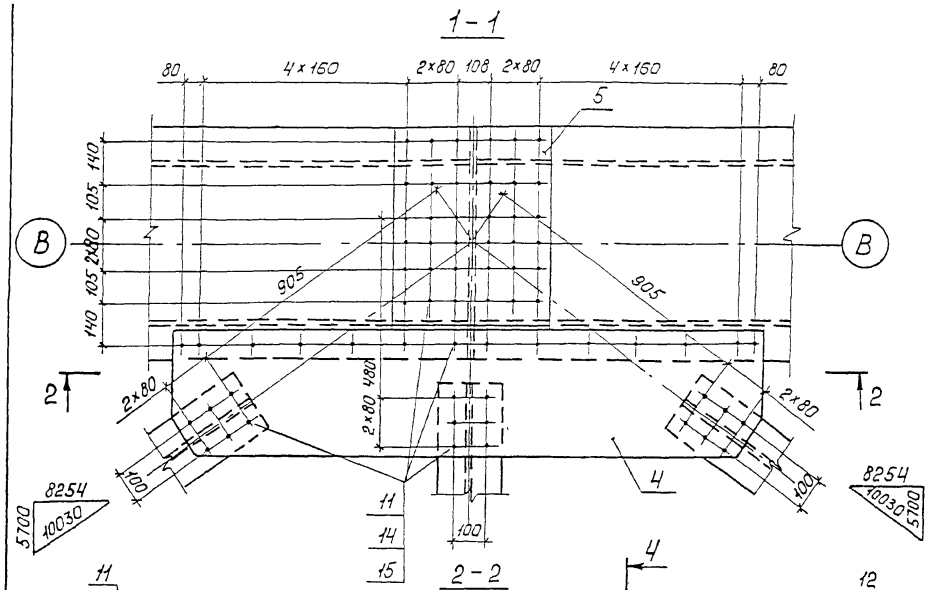

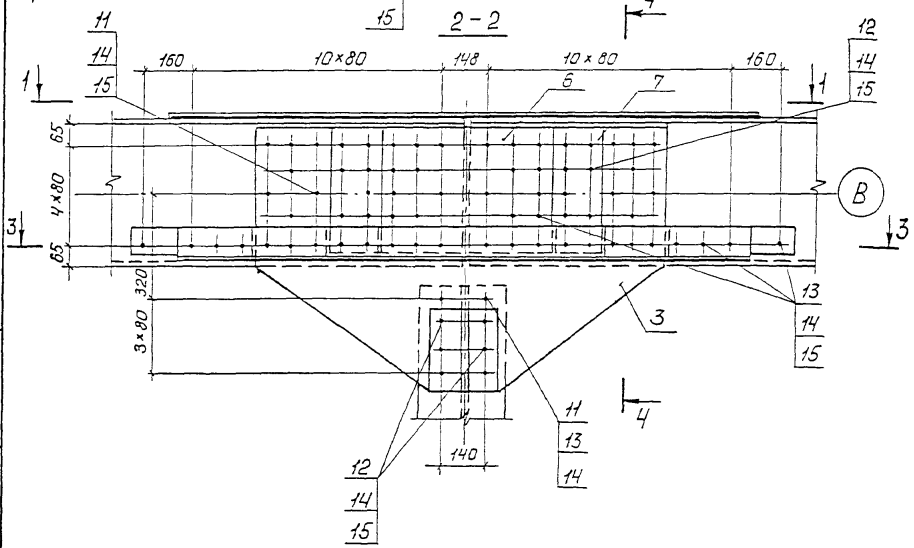

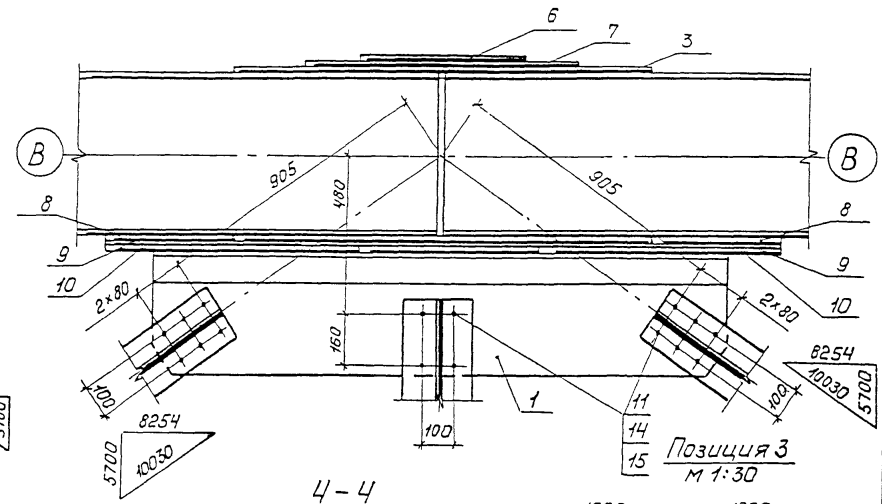

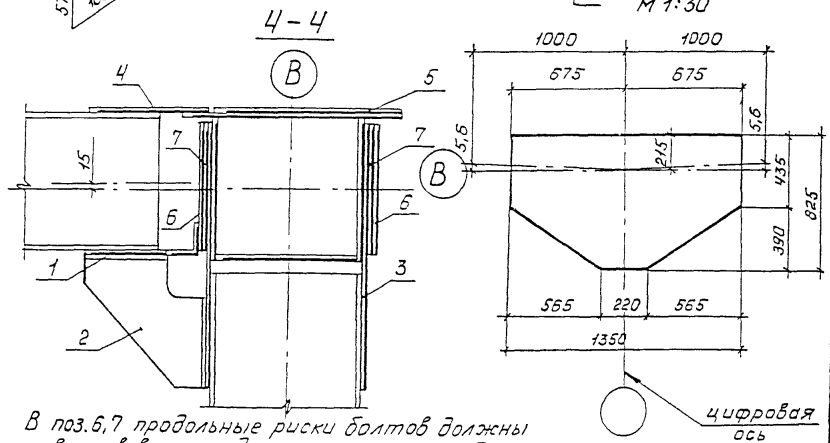

В поз.6,7 продольные риски болтов должны соответствовать продольным рискам поз.3

Нач.отд.	Монов		
Н.контр.	Колотушкина		
Гл.спец.	Корноухов		
ГИП	Френкель		
Рук.гр.	Ярлыкова		
Инж.	Гостюхина		

3.501.2-139.3-3-807.000СБ

Узел ВС3
Сборочный чертеж

стадия	масса	масштаб
Р	627,2	1:15
лист	листов 1	

Гипротрансмост

1293К/21 | 82

Инв.№ подл. | Подпись и дата | Взам. инв.№

Копировал: Ивинская Формат А3

Формат	Зона	Поз.	Обозначение	Наименование	Кол.	Примечание
				Документация		
А3			3.501.2-139.3-3-808.000 СБ	Сборочный чертеж		
				Сборочные единицы		
А3		1	3.501.2-139.3-4-117.100-04	Фасонка ФВ 5	1	72,5 кг
А3		2	3.501.2-139.3-4-117.200	Столик СТ1	1	16,6 кг
				Детали		
Б4		3	3.501.2-139.3-3-808.001	Фасонка		
				Лист Б12 ГОСТ 19903-74* (см. таблицу)		
				825×1350	2	84,2 кг
Б4		4	3.501.2-139.3-3-808.002	Фасонка		
				Лист Б10 ГОСТ 19903-74* (см. таблицу)		
				415×1950	1	62,5 кг
Б4		5	3.501.2-139.3-3-808.003	Накладка		
				Лист Б12 ГОСТ 19903-74* (см. таблицу)		
				510×630	1	30,3 кг
Б4		6	3.501.2-139.3-3-808.004	Накладка		
				Лист Б12 ГОСТ 19903-74* (см. таблицу)		
				430×550	2	22,3 кг
		7	-01	Накладка		
				Лист Б12 ГОСТ 19903-74* (см. таблицу)		
				430×870	2	35,2 кг

Формат	Зона	Поз.	Обозначение	Наименование	Кол.	Примечание
Б4		8	3.501.2-139.3-3-808.005	Накладка		
				Лист Б10 ГОСТ 19903-74* (см. таблицу)		
				410×710	2	22,9 кг
Б4		9	3.501.2-139.3-3-808.006	Прокладка		
				Лист Б12 ГОСТ 19903-74* (см. таблицу)		
				90×395	2	3,3 кг
		10	-01	Прокладка		
				Лист Б12 ГОСТ 19903-74* (см. таблицу)		
				90×635	2	5,4 кг
		11	-02	Прокладка		
				Лист Б12 ГОСТ 19903-74* (см. таблицу)		
				90×795	2	6,7 кг

Поз.	Материалы для дополнительного номера исполнения		
	01	02	03
3, 4, 5, 6, 7, 8	15ХСНД ГОСТ 6713-91	15ХСНД-2 ГОСТ 6713-91	10ХСНД-3 ГОСТ 6713-91
9, 10, 11	16Д ГОСТ 6713-91	15ХСНД ГОСТ 6713-91	
12, 13, 14, 15	Болт М22-6gх[illegible] 110 ГОСТ 22353-77*	Болт М-22-6gх[illegible]. 110 ХЛ1 ГОСТ 22353-77*	
16	Гайка М22-6Н. 110 ГОСТ 22354-77*	Гайка М 22-6Н. 110 ХЛ1 ГОСТ 22354-77*	

Нач. отд.	Манов		
Н. контр.	Калотушкина		
Гл. спец.	Корноухов		
ГИП	Френкель		
Рук. гр.	Ярлыкова		
Инж.	Костюхина		

1293К/21 | 83

3.501.2-139.3-3-808.000

Узел ВС 4

Стадия	Лист	Листов
Р	1	2

Гипротрансмост

Инв. № подл. | Подпись и дата | Взам. инв. №

Формат	Зона	Поз.	Обозначение	Наименование	Кол.	Примечание
				Стандартные изделия		
		12		Болт М22-6g×110.110 ГОСТ 22353-77*	92	0,312 кг
		13		Болт М22-6g×85.110 ГОСТ 22353-77*	40	0,355 кг
		14		Болт М22-6g×105.110 ГОСТ 22353-77*	32	0,414 кг
		15		Болт М22-6g×120.110 ГОСТ 22353-77*	58	0,457 кг
		16		Болт М22-6g×130.110 ГОСТ 22353-77*	8	0,487 кг
		17		Гайка М22-6Н.110 ГОСТ 22354-77*	230	0,108 кг
		18		Шайба 22 ГОСТ 22355-77*	460	0,059 кг
			Дополнительный номер исполнения			
			узла ВС должен соответствовать			
			дополнительному номеру исполнения			
			пролетного строения			

Инв.№ подл. | Подпись и дата | Взам. инв.№

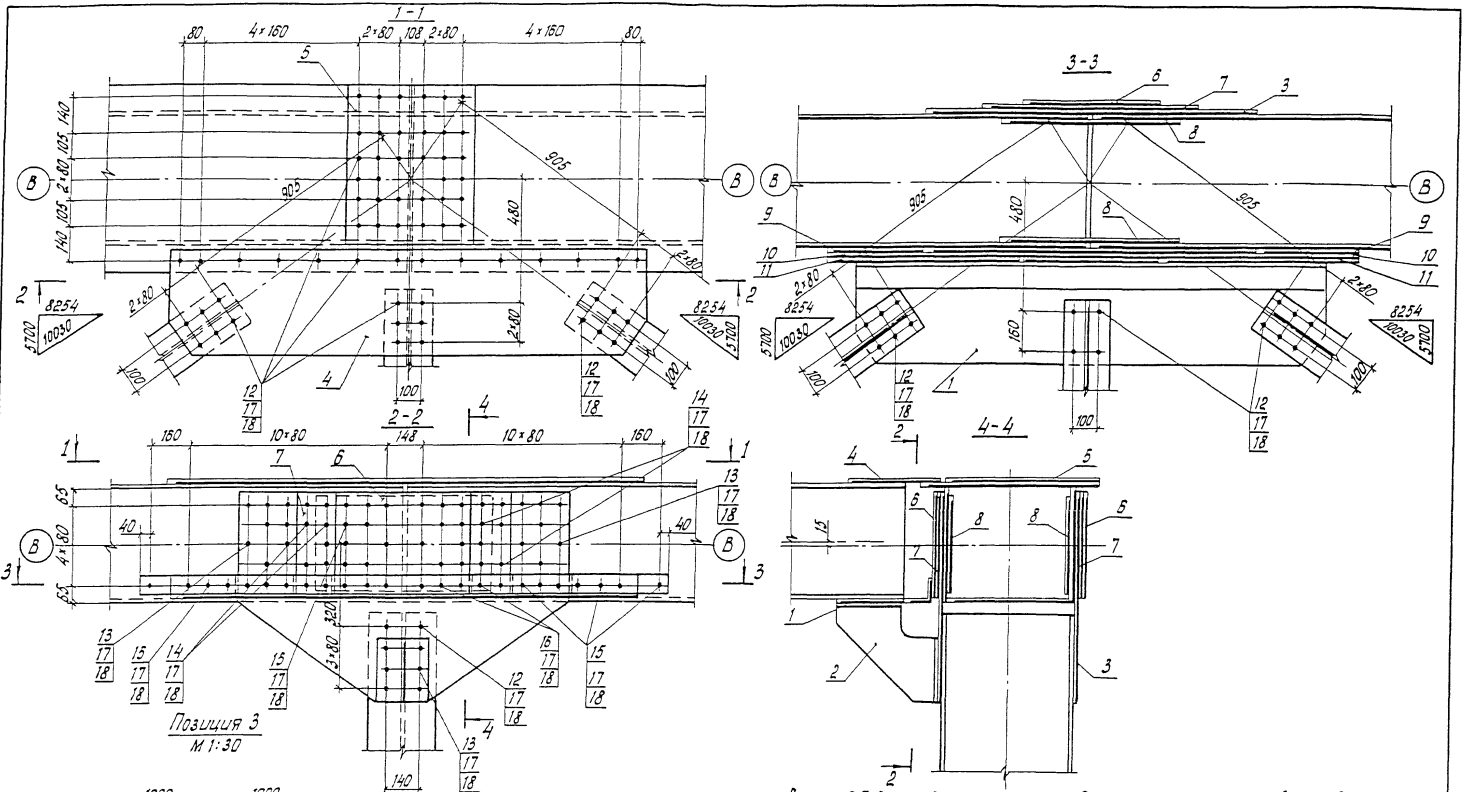

В поз. 6, 7, 8 продольные риски болтов должны соответствовать продольным рискам поз. 3

Нач. отд.	Манов		Лист
Н. контр.	Колотишкина		
Гл. спец.	Корнюхов		
ГИП	Френкель		
Рук. гр.	Ялыкова		
Инж.	Гостюхина		

3.501.2-139.3-3-808.000 СБ

Узел ВС4

Сборочный чертеж

Стадия	Масса	Масштаб
Р	679,4	1:15
Лист	Листов 1	

Гипротрансмост

12 93К/21 | 85

Копировал Левых

Формат А3

Инв. № подл. | Подпись и дата | Взам. инв. №

1-1

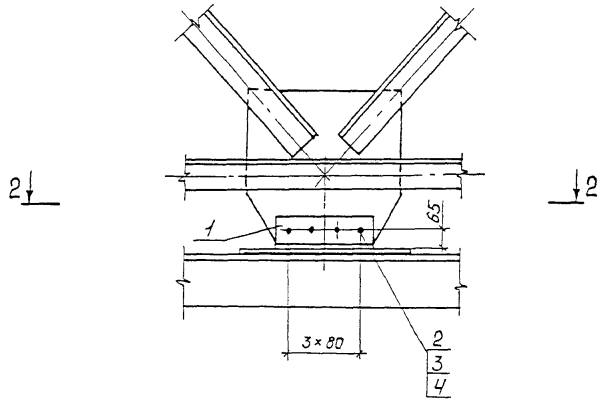

2-2 повернуто

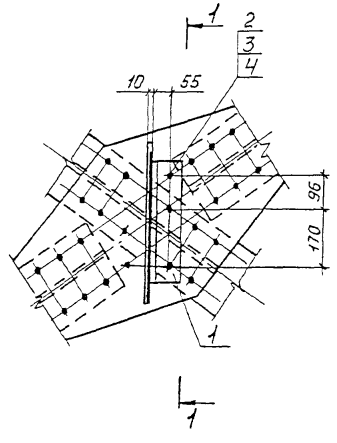

Формат	Зона	Поз.	Обозначение	Наименование	Кол.	Примечание
				Детали		
БЧ		1	3.501.2-139.3-3-809.001	Крепление		
				Уголок 100×100×10-В-ГОСТ 8509-86 (см. таблицу)		
				ℓ=350	1	5,3 кг
				Стандартные изделия		
		2		Болт М22-6g×70.110 ГОСТ 22353-77*	5	0,312 кг
		3		Гайка М22-6Н.110 ГОСТ 22354-77*	5	0,108 кг
		4		Шайба 22 ГОСТ 22356-77*	10	0,059 кг
			Дополнительный номер	исполнения узла НСМ		
			должен соответствовать	дополнительному номеру		
			исполнения пролетного	строения.		

Поз.	Материалы для дополнительного номера исполнения		
	01	02	03
1	15ХСНД ГОСТ 6713-91		10ХСНД ГОСТ 6713-91
2, 3	Болт М22-6g×70.110 ГОСТ 22353-77*	Болт М22-6g×70.110 ХЛ1 ГОСТ 22353-77*	
4	Гайка М22-6Н.110 ГОСТ 22354-77*	Гайка М22-6Н.110 ХЛ1 ГОСТ 22354-77*	

1293К/21 | 86

Нач. отд.	Манов	
Н. контр.	Колотушкина	
Гл. спец.	Корноухов	
ГИП	Френкель	
Рук. гр.	Ярлыкова	
Инж.	Гостюхина	

3.501.2-139.3-3-809.000

Узел НСМ1

Стадия	Масса	Масштаб
Р	8,0	1:15
Лист	Листов 1	

Гипротрансмост

Инв.№ подл. | Подпись и дата | Взам. инв.№

Копировал: Ивинская Формат А3

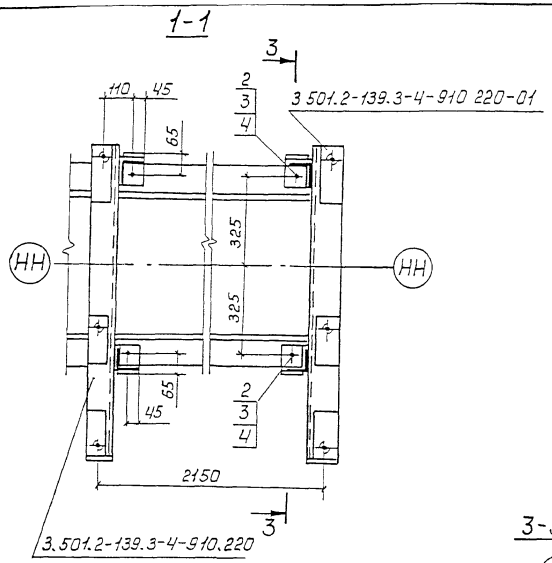

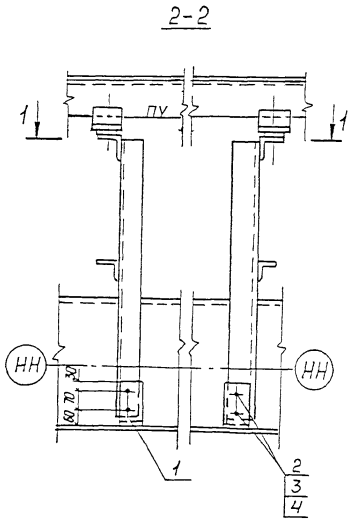

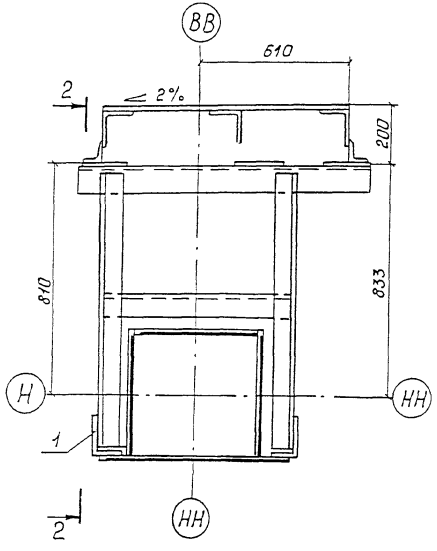

Формат	Зона	Поз.	Обозначение	Наименование	Кол.	Примечание
				Детали		
Б4		1	3.501.2-139.3-3-910.501	Уголок 160×100×10-В-ГОСТ 8510-86 (см. таблицу)		
				L=90	4	1,8 кг
				Стандартные изделия		
		2		Болт М22-6g×70.110 ГОСТ 22353-77*	12	0,312 кг
		3		Гайка М22-6Н.110 ГОСТ 22354-77*	12	0,108 кг
		4		Шайба 22 ГОСТ 22 355-77*	24	0,059 кг
			Дополнительный номер исполнения узла УК			
			должен соответствовать дополнительному			
			номеру исполнения пролётного строения			

Поз.	Материалы для дополнительного номера исполнения		
	01	02	03
1	16Д ГОСТ 6713-91	15ХСНД ГОСТ 6713-91	
2	Болт М22-6g×70.110 ГОСТ 22353-77*	Болт М22-6g×70.110ХЛ1 ГОСТ 22353-77*	
3	Гайка М22-6Н.110 ГОСТ 22354-77*	Гайка М22-6Н.110ХЛ1 ГОСТ 22354-77*	

Нач. отд	Корноухов	
ГИП	Балык	
Рук. гр.	Козлова	
Инж.	Лобода	
Корректировка		1998
Нач.отд	Монов	
Н.контр.	Колотушкина	
Гл.спец.	Корноухов	
ГИП	Френкель	
Рук. гр.	Ярлыкова	
Инж.	Нахшунов	

1293К/21 | 87

3.501.2-139.3-3-910.500

Узел УК1

Стадия	Масса	Масштаб
Р	13,7	1:15
Лист	Листов 1	

Гипротрансмост

Инв.№подл. | Подпись и дата | Взам.инв.№

Копировал Ивинская Формат А3

Формат	Зона	Поз.	Обозначение	Наименование	Кол.	Примечание
				Документация		
А3			3.501.2-139.3-3-910.600 СБ	Сборочный чертеж		
				Стандартные изделия		
		1		Болт М22-6g×70.110 ГОСТ 22353-77*	4	0,312 кг
		2		Гайка М22-6н.110 ГОСТ 22354-77*	4	0,108 кг
		3		Шайба 22 ГОСТ 22355-77*	8	0,059 кг
			Переменные данные для	исполнений		
				3.501.2-139.3-3-910.600		УК2
				Стандартные изделия		
		1		Болт М22-6g×70.110 ГОСТ 22353-77*	4	0,312 кг
		2		Гайка М22-6н.110 ГОСТ 22354-77*	4	0,108 кг
		3		Шайба 22 ГОСТ 22355-77*	8	0,059 кг
				3.501.2-139.3-3-910.600-01		УК2н
			(то же как для	3.501.2-139.3-3-910.600)		
				3.501.2-139.3-3-910.600-02		УК3
				Детали		
	Б4	4	3.501.2-139.3-3-910.601	Прокладка		
				Лист Б12 ГОСТ 19903-74* (см. таблицу)		
				80×320	1	2,4 кг
				Стандартные изделия		
		1		Болт М22-6g×70.110 ГОСТ 22353-77*	4	0,312 кг
		2		Гайка М22-6н.110 ГОСТ 22354-77*	4	0,108 кг
		3		Шайба 22 ГОСТ 22355-77*	8	0,059 кг
				3.501.2-139.3-3-910.600-03		УК4
				отсутствуют		

Формат	Зона	Поз.	Обозначение	Наименование	Кол.	Примечание
			Дополнительный номер	исполнения узла УК		
			должен соответствовать	дополнительному		
			номеру	исполнения пролетного строения		

Поз.	Материалы для дополнительного номера исполнения		
	01	02	03
1	Болт М22-6g×70.110 ГОСТ 22353-77*	Болт М22-6g×70.110 ХЛ1 ГОСТ 22353-77*	
2	Гайка М22-6н.110 ГОСТ 22354-77*	Гайка М22-6н.110 ХЛ1 ГОСТ 22354-77*	
4	16Д ГОСТ 6713-91	15ХСНД ГОСТ 6713-91	

Инв.№ подл. | Подпись и дата | Взам. инв.№

Нач. отд.	Монов	
Н. контр.	Колотушкина	
Гл. спец.	Корноухов	
ГИП	Френкель	
Рук. гр.	Ялыкова	
Инж.	Нахшунов	

12 93К/21 | 88

3.501.2-139.3-3-910.600

Узел УК (УК2...УК4)

Стадия	Лист	Листов
Р		1

Гипротрансмост

Копировал Ивинская

Формат А3

Рис.1
1-1

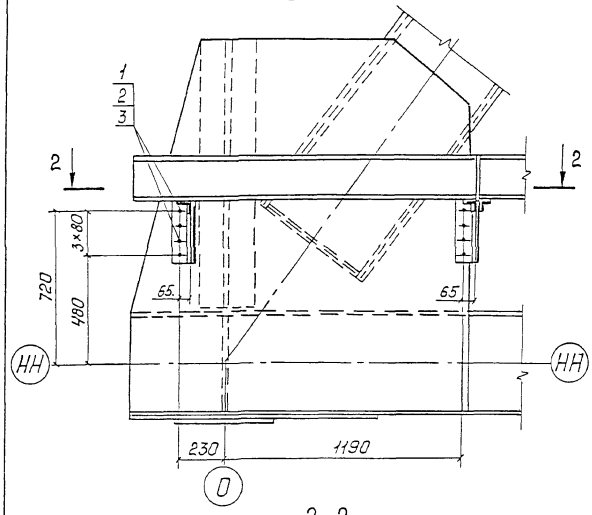

Рис.2
3-3

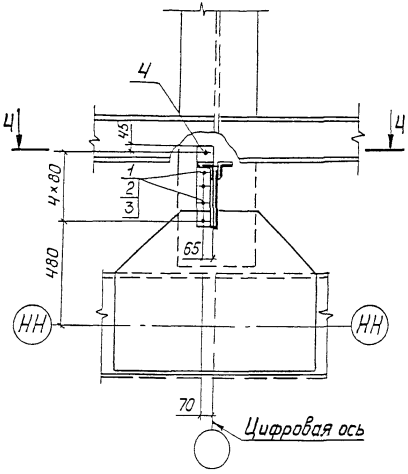

Рис.3
5-5

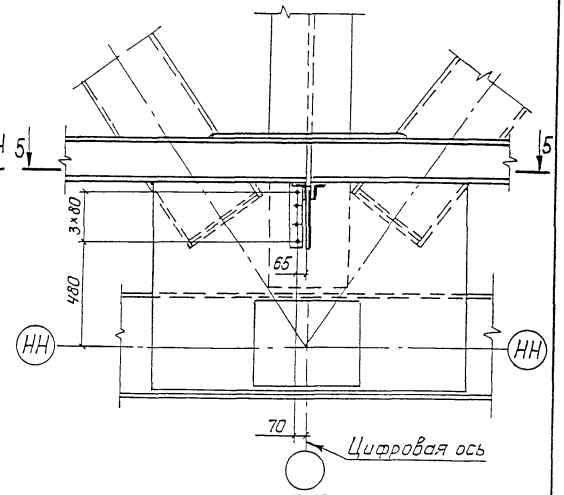

2-2

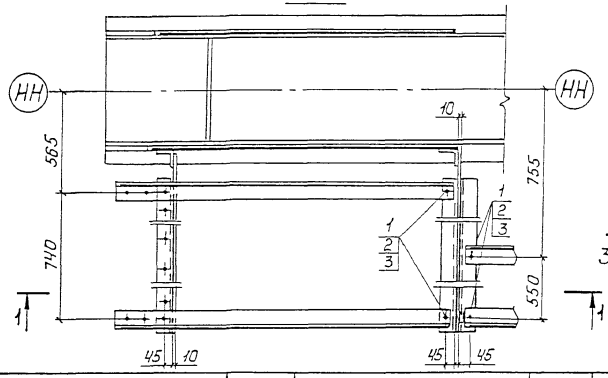

4-4

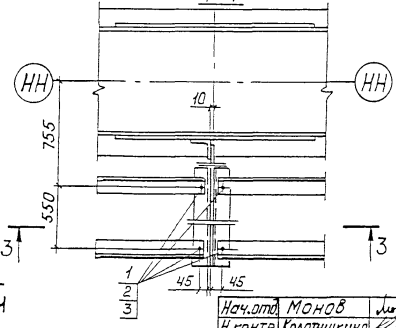

6-6

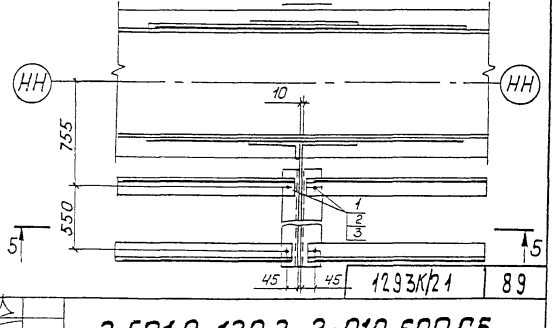

Изображено	Марка	Зеркальное отражение	Марка	Рис.	Масса, кг.
3.501.2-139.3-3-910.600	УК2	3.501.2-139.3-3-910.600-01	УК2н	1	4,3
-02	УК3			2	6,7
-03	УК4			3	2,2

Нач.отд.	Монов	
Н.контр.	Колотушкина	
Гл.спец.	Корноухов	
ГИП	Френкель	
Рук.гр.	Ярлыкова	
Инж.	Нашунов	

1293К/21 | 89

3.501.2-139.3-3-910.600 СБ

Узел УК
(УК2...УК4)
Сборочный чертеж

Стадия	Масса	Масштаб
Р	см. таблицу	1:20
Лист	Листов 1	

Гипротрансмост

Инв.№подл. | Подпись и дата | Взам.инв.№

Копировал Ивинская

Формат А3

Формат	Зона	Поз.	Обозначение	Наименование	Кол.	Примечание
				Документация		
А3			3.501.2-139.3-3-910.700 СБ	Сборочный чертеж		
А3			3.501.2-139.3-3-910.700-01СБ	Сборочный чертеж		
				Стандартные изделия		
		1		Болт М22-6g×70.110		
				ГОСТ 22353-77*	12	0,312кг
		2		Гайка М22-6Н.110		
				ГОСТ 22354-77*	12	0,108кг
		3		Шайба 22 ГОСТ 22355-77*	24	0,059кг
			Переменные данные для исполнений:			
				3.501.2-139.3-3-910.700		УК5
				отсутствуют		
				3.501.2-139.3-3-910.700-01		УК6
				Детали		
Б4		4	3.501.2-139.3-3-910.701	Крепление перил		
				Уголок $\frac{160\times100\times10\text{-}8\text{-}ГОСТ\ 8510\text{-}86^{*}}{(см.\ таблицу)}$		
				ℓ=90	1	1,8кг
				3.501.2-139.3-3-910.700-02		УК6н
			(то же как для	3.501.2-139.3-3-910.700-01)		
			Дополнительный номер должен соответствовать исполнения пролетного	исполнения узла УК дополнительному номеру строения		

Поз.	Материалы для дополнительного номера исполнения		
	01	02	03
1	Болт М22-6g×70.110 ГОСТ 22353-77*	Болт М22-6g×70.110 Хл1 ГОСТ 22353-77*	
2	Гайка М22-6Н.110 ГОСТ 22354-77*	Гайка М22-6Н.110 Хл1 ГОСТ 22354-77*	
4	16Д ГОСТ 6713-91	15ХСНД ГОСТ 6713-91	

Нач. отд.	Манов	
Н. контр.	Колотушкина	
Гл. спец.	Кормозов	
ГИП	Френкель	
Рук. гр.	Ярыкова	
Инж.	Нахштунов	

1293К/21 | 90

3.501.2-139.3-3-910.700

Узел УК (УК5, УК6)

Стадия	Лист	Листов
Р		1

Гипротрансмост

Копировал Бунова

Формат А3

Инв. № подл. | Подпись и дата | Взам. инв. №

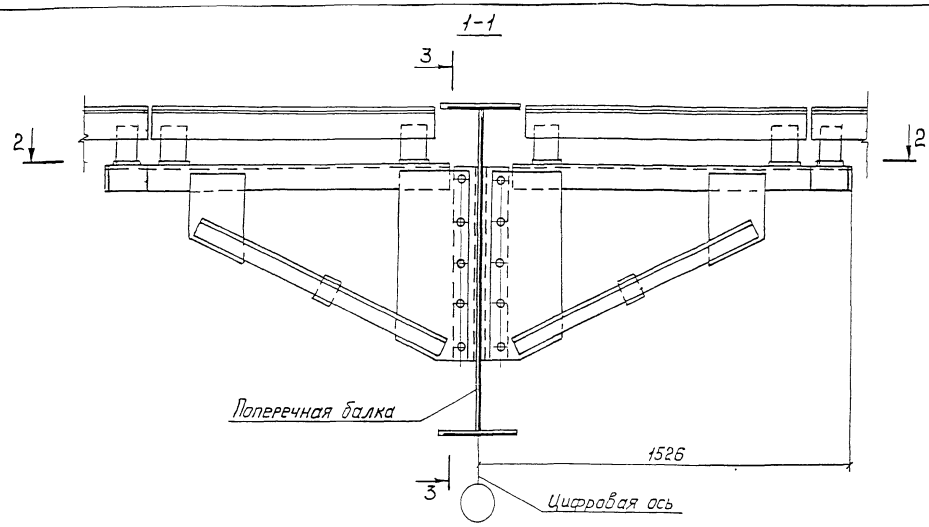

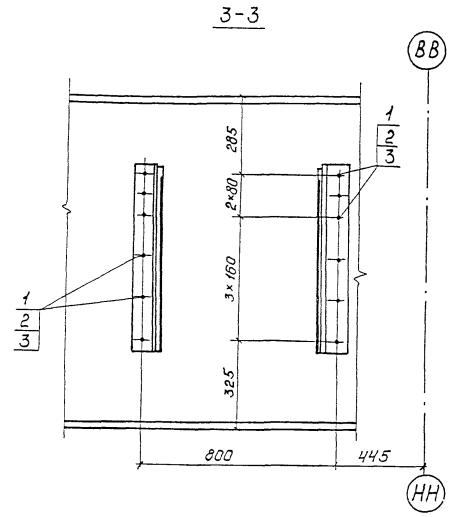

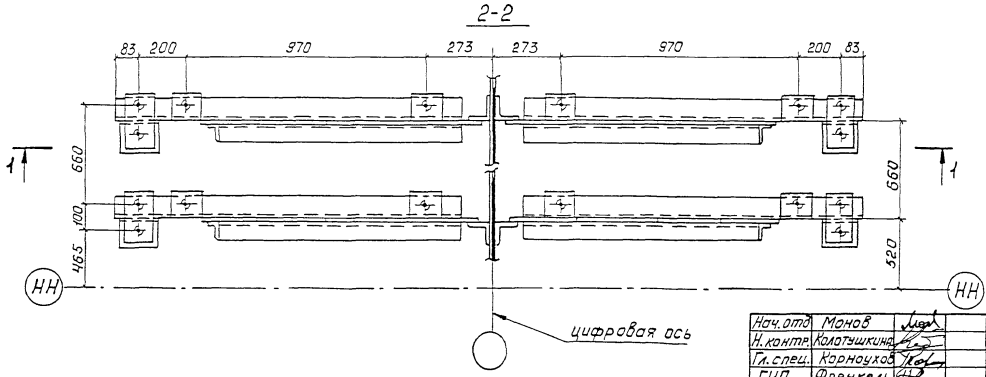

Нач. отд	Монов	
Н. контр.	Колотушкина	
Гл. спец.	Корноухов	
ГИП	Френкель	
Рук. гр.	Ярлыкова	
Инж.	Нахшунов	

Нач отд	Корноухов	
ГИП	Бялик	
Рук гр	Козлова	
Инж	Лобода	
Корректировка		1998

1293К/21	91	
3.501.2-139.3-3-910.700 СБ		
Узел УК5 Сборочный чертеж	Стадия	Масса	Масштаб
	Р	6,5	1:15
	Лист	Листов 1	
	Гипротрансмост		

Инв. № подл. | Подпись и дата | Взам. инв. №

Копировал Ивинская Формат А3

3.501.2-139.3-3-910.700-01 изображено 3.501.2-139.3-3-910.700-02 зеркальное отражение

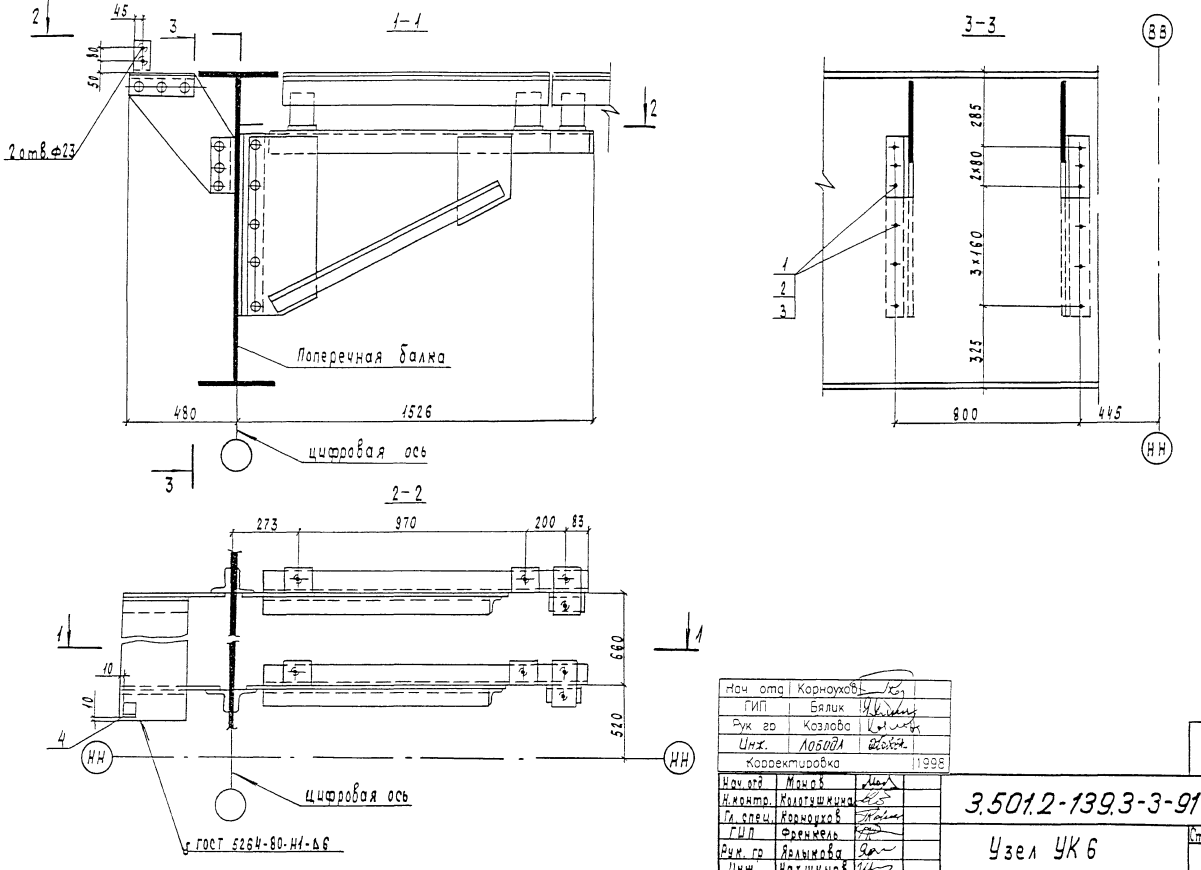

Нач. отд.	Корноухов	
ГИП	Бялик	
Рук. гр.	Козлова	
Инж.	Лобода	
Корректировка		1998

Нач. отд.	Монов	
Н. контр.	Колотушкина	
Гл. спец.	Корноухов	
ГИП	Френкель	
Рук. гр.	Ярлыкова	
Инж.	Нахшунов	

1293К/21	92

3.501.2-139.3-3-910.700-01СБ

Узел УК 6
Сборочный чертеж

Стадия	Масса	Масштаб
Р	8,3	1:15

Лист | Листов 1

Гипротранемост

Инв. № подл. | Подпись и дата | Взам. инв. №

Формат	Зона	Поз	Обозначение	Наименование	Кол.	Примечание
				Документация		
А3			3.501.2-139.3-3-910.800	Сборочный чертеж		
				Стандартные изделия		
		1		Болт М22-6g×70.110	6	0,312кг
				ГОСТ 22353-77*		
		2		Гайка М22-6Н.110	6	0,108кг
				ГОСТ 22354-77*		
		3		Шайба 22 ГОСТ 22355-77*	12	0,059кг
			Переменные данные	для исполнений:		
				3.501-139.3-3-910.800		УК7
				Стандартные изделия		
		1		Болт М22-6g×70.110		
				ГОСТ 22353-77*	6	0,312кг
		2		Гайка М22-6Н.110		
				ГОСТ 22354-77*	6	0,108кг
		3		Шайба 22 ГОСТ 22355-77*	12	0,059кг
				3.501.2-139.3-3-910.800-01		УК7н
			(то же как для	3.501.2-139.3-3-910.800)		
				3.501.2-139.3-3-810.900-02		УК8
				Отсутствуют		
			Дополнительный номер	исполнения узла УК		
			должен соответствовать	дополнительному		
			номеру	исполнения пролетного строения		

Поз.	Материалы для дополнительного номера исполнения		
	01	02	03
1	Болт М22-6g×70.110 ГОСТ 22353-77*	Болт М22-6g×70.110 ХЛ1 ГОСТ 22353-77*	
2	Гайка М22-6Н.110 ГОСТ 22354-77*	Гайка М22-6Н.110 ХЛ1 ГОСТ 22353-77*	

Инв. № подл.	Подпись и дата	Взам. инв. №

Нач. отд.	Момов		
Н. контр.	Кологушкина		
Гл. спец.	Кормоухов		
ГИП	Френкель		
Рук. гр.	Брыкова		
Инж.	Нахшунов		

1293К/21 | 93

3.501.2-139.3-3-910.800

Узел УК (УК7, УК8)

Стадия	Лист	Листов
Р		1

Гипротрансмост

Рис.1

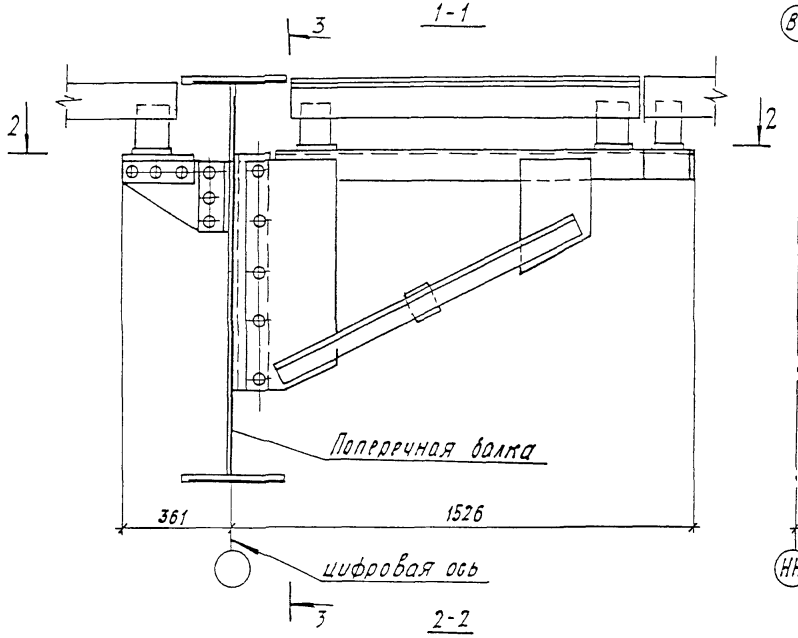

Рис.2

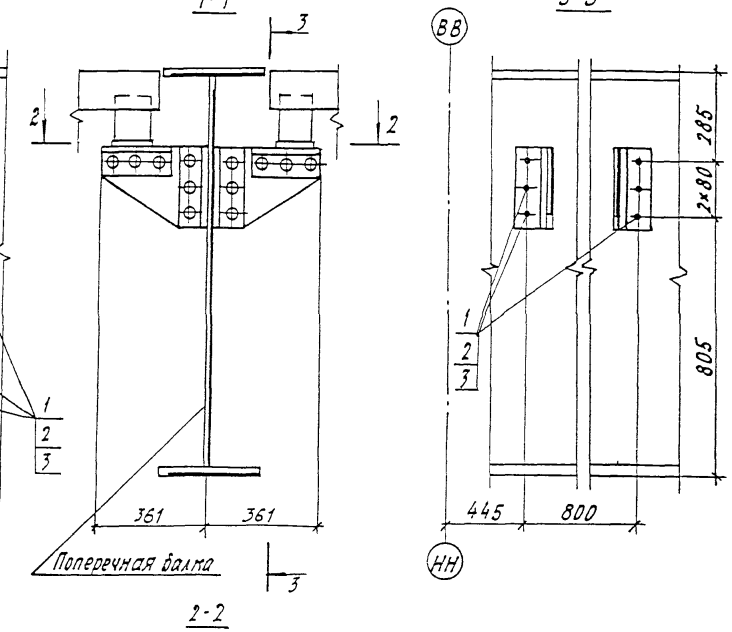

Изображено	Марка	Зеркальное отражение	Марка	Рис	Масса кг
3.501.2-139.3-3-910.800	УК7	3.501.2-139.3-3-910 800-01	УК7н	1	6,5
3.501.2-139.3-3-910.800-02	УК8	—		2	3,2

Нач. отд	Корнухов		
ГИП	Бирик		
Рук. гр	Козлова		
Инж	Лобода		
Корректировка			1998

Нач. отд	Монов	
Н. контр	Колотушкина	
Гл. спец	Кормоухов	
ГИП	Френкель	
Рук. гр	Ярлыкова	
Инж	Нахшунов	

1293К/21 | 94

3.501.2-139.3-3-910.800 СБ

Узел УК (УК7, УК8)
Сборочный чертеж

Стадия	Масса	Масштаб
Р	см. табл.	1:15
Лист	Листов 1	

Гипротрансмост

Инв. № подл. | Подпись и дата | Взам. инв. №

Формат	Зона	Поз.	Обозначение	Наименование	Кол. на исполнение 3.501.2-139.3-3-920.100												Примечание
					–	01	02	03	04	05	06	07	08	09	10	11	
				Документация													
А3			3.501.2-139.3-3.920.100 СБ	Сборочный чертеж	✕	✕											
А3			-02 СБ	Сборочный чертеж			✕	✕	✕	✕	✕	✕					
А3			-08 СБ	Сборочный чертеж									✕				
А3			-09 СБ	Сборочный чертеж										✕	✕	✕	
				Сборочные единицы													
				Стойки													
А3		1	3.501.2-139.1-7-910.610	сп 4	1	2	1	2	2	2	2	2					12,2 кг
		2	-01	сп 5	1		1										10,9 кг
		3	-03	сп 6										1	1	2	14,0 кг
		4	-04	сп 7										1	1		12,7 кг
		5	-05	сп 8									4				12,3 кг
				Детали													
				Поручни													
А3		6	3.501.2-139.3-4-920.101	пп 1	1												11,2 кг
		7	-01	пп 2		1		1									14,3 кг
			-02	пп 3					1		1				1		26,3 кг
			-03	пп 4						1		1					20,4 кг
		8	-02	пп 3						1	1			1		1	26,3 кг
			-04	пп 5				1	1			1					19,0 кг
		9	-05	пп 6			1										12,5 кг
		10	-06	пп 7									1				31,1 кг

Инв. № подл. | Подпись и дата | Взам. инв. №

1293К/21 | 95

Нач. отд.	Манов	
Н. контр.	Колотушкина	
Гл. спец.	Корноухов	
ГИП	Френкель	
Рук. гр.	Ярлыкова	
Инж.	Нахшунов	

3.501.2-139.3-3-920.100

Ограждение перильное

Стадия	Лист	Листов
Р	1	2

Гипротрансмост

Формат	Зона	Поз	Обозначение	Наименование	Кол. на исполнение 3.501.2-139.3-3-920.100 —	01	02	03	04	05	06	07	08	09	10	11	Примечание
				Поручни													
А3		11	3.501.2-139.3-4-920.101-07	пп 8										1			8,7 кг
		12	-08	пп 9											1		17,7 кг
		13	-09	пп 10									2				9,1 кг
		14	-10	пп 11									1				18,7 кг
		15	-11	пп 12									1				17,1 кг
				А-I-20-ГОСТ 5781-82													
				Ст.3 кп3 ГОСТ 380-71*													
		16	3.501.2-139.3-3-920.102	ℓ = 3070	2												7,6 кг
			-01	ℓ = 4440		2											10,9 кг
			-02	ℓ = 2260			2										5,6 кг
			-03	ℓ = 2370										2			5,9 кг
			-04	ℓ = 3200											2		7,9 кг
		17	-05	ℓ = 3610				2									8,9 кг
			-06	ℓ = 4340					2								11,9 кг
			-07	ℓ = 4610						2		2					11,3 кг
			-08	ℓ = 5600							2					2	13,8 кг
		18	-09	ℓ = 1010									2				2,5 кг
		19	-10	ℓ = 1050									4				2,6 кг
		20	-11	ℓ = 3050									2				7,5 кг
				Стандартные изделия													
		21		Болт М20-8g×45.46 ГОСТ 7798-70*	7	8	7	8	8	8	8	8	16	7	7	8	0,183 кг
		22		Гайка М20-6Н.5 ГОСТ 5915-70*	9	8	9	8	8	8	8	8	32	9	9	8	0,053 кг
		23		Шайба 20.02 Ст.3 ГОСТ 11371-78	9	8	9	8	8	8	8	8	32	9	9	8	0,017 кг

Инв.№ подл. | Подпись и дата | Взам.инв.№

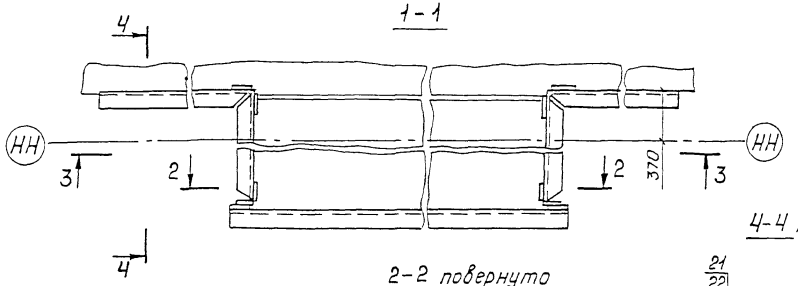

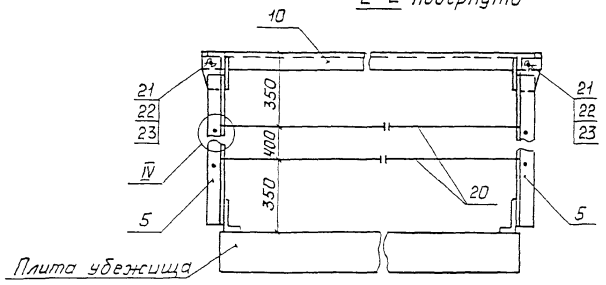

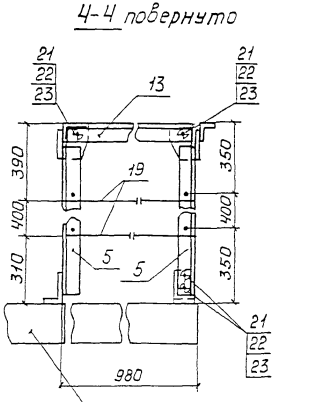

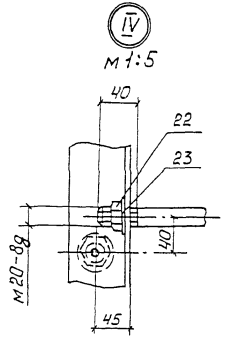

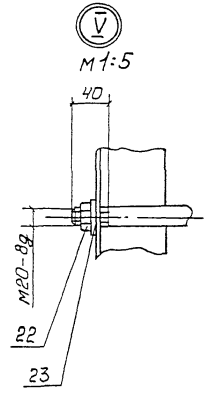

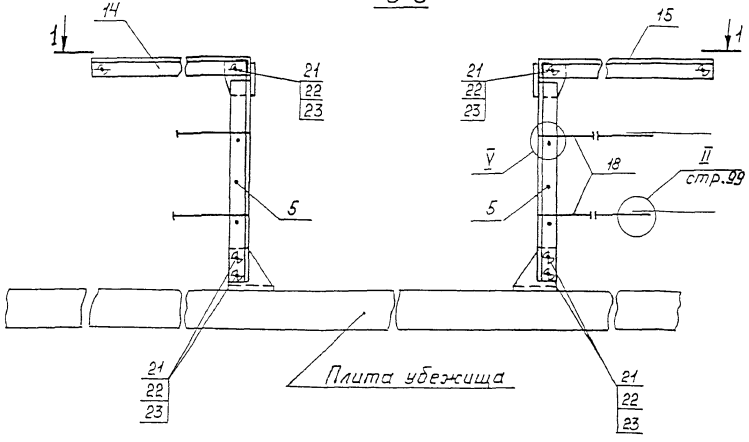

1. Гайки поз.22 не допускается изготавливать из кипящей или двтоматной стали в соответствии с разделом 1 ГОСТ 1759-70*

2. Обязательными испытаниями для болтов являются испытания на разрыв и определение ударной вязкости в соответствии с разделом 2 ГОСТ 1759-70*

1293К/21	99

Нач.отд.	Монов	
Н.контр	Колотушкина	
Гл спец.	Корноухов	
ГИП	Френкель	
Рук. гр.	Ярлыкова	
Инж.	Нахшунов	

3.501.2-139.3-3-920.100-08 СБ

Ограждение перильное ОП9 Сборочный чертеж

Стадия	Масса	Масштаб
Р	170,2	1:20
Лист	Листов 1	

Гипротрансмост

Инв.№ подл. | Подпись и дата | Взам. инв.№

Рис.1

1-1

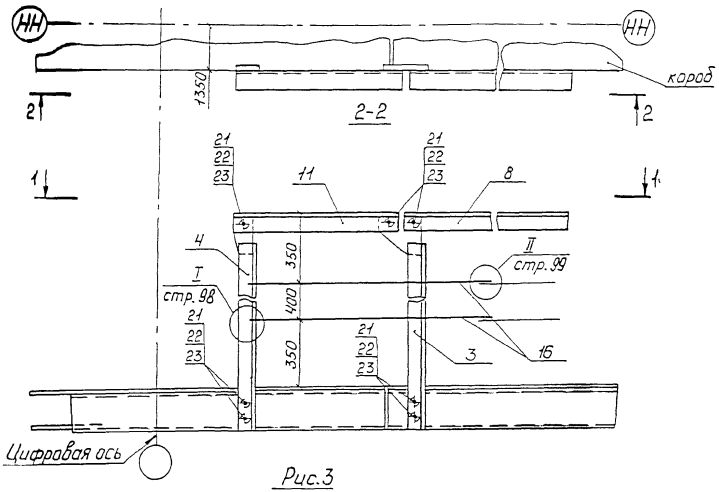

Рис.2

3-3

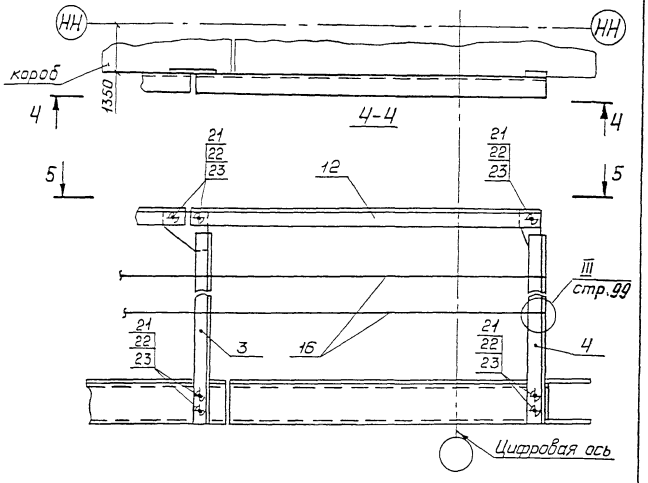

Рис.3

5-5

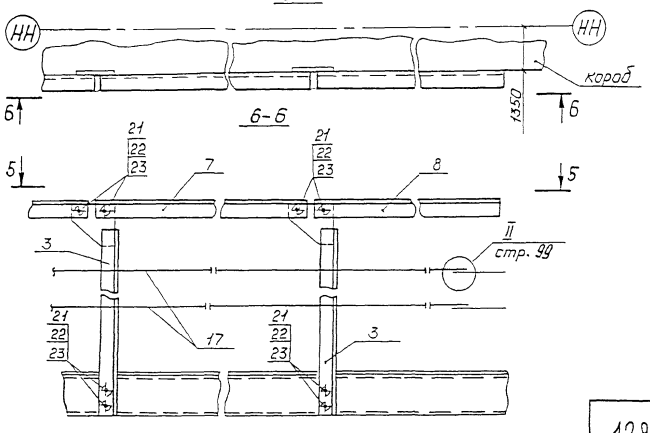

Обозначение	Марка	Рис	Масса, кг.
3.501.2-139.3-3-920.100-09	ОП10	1	75,5
-10	ОП11	2	62,2
-11	ОП12	3	110,3

1. Гайки поз.22 не допускается изготавливать из кипящей или автоматной стали в соответствии с разделом 1 ГОСТ 1759-70*
2. Обязательными испытаниями для болтов являются испытания на разрыв и определение ударной вязкости в соответствии с разделом 2 ГОСТ 1759-70.*

Нач.отд.	Монов		
Н.контр.	Колотушкин		
Гл.спец.	Корноухов		
ГИП	Френкель		
Рук.гр.	Ярлыкова		
Инж.	Нахшунов		

3.501.2-139.3-3-920.100-09 СБ

Ограждение перильное ОП (ОП10...ОП12) Сборочный чертеж

Стадия	Масса	Масштаб
Р	см. таблицу	1:20
Лист	Листов 1	

Гипротрансмост

1293К/21 | 100

Инв.№ подл. | Подпись и дата | Взам.инв.№

Формат	Зона	Поз.	Обозначение	Наименование	Кол.	Примечание
				Документация		
А3			3.501.2-139.3-3-940.100 СБ	Сборочный чертеж		
				Детали		
Б4		1	3.501.2-139.3-3-940.101	Подкладка		
				Лист 20 ГОСТ 19903-74* (см. таблицу)		
				160×765		19,2 кг
				Стандартные изделия		
		3		Болт М22-8g×80.46		
				ГОСТ 7798-70*	16	0,326 кг
		4		Гайка М22-6Н.5		
				ГОСТ 5915-70*	32	0,077 кг
		5		Шайба 22.02Ст3 ГОСТ 11371-78	16	0,018 кг
		6		Шайба 22.65Г ГОСТ 19115-73*	2	0,049 кг
		7		Шуруп путевой 1,24×170		
				ГОСТ 809-71*	4	0,560 кг
				Переменные данные для исполнений:		
				3.501.2-139.3-3-940.100		УОП2
				Детали		

Формат	Зона	Поз.	Обозначение	Наименование	Кол.	Примечание
А3		8	3.501.2-139.3-4-940.103	Накладка НС1	1	37,9 кг
		9	-02	Накладка НС2	1	23,2 кг
				3.501.2-139.3-3-940.100-01		УОП2н
				Детали		
А3		8	3.501.2-139.3-4-940.103-01	Накладка НС1н	1	37,9 кг
		9	-03	Накладка НС2н	1	23,2 кг
			Дополнительный номер исполнения узла УОП должен			
			соответствовать дополнительному номеру			
			исполнения пролетного строения			

Поз.	Материалы для дополнительного номера исполнения		
	01	02	03
1,2	16Д ГОСТ 6713-91	15ХСНД-2 ГОСТ 6713-91	10ХСНД-3 ГОСТ 6713-91
3,4	Вст3сп4 ГОСТ 14637-79	09Г2 ГОСТ 19281-73	

Инв. № подл. | Подпись и дата | Взам. инв. №

Нач. отд.	Жонов	
Н. контр.	Малогушкина	
Гл. спец.	Корнюхов	
ГИП	Френкель	
Рук. гр.	Ярлыкова	
Инж.	Мельничук	

1293К/21 | 101

3.501.2-139.3-3-940.100

Узел УОП2

Стадия	Лист	Листов
Р		1

Гипротрансмост

3.501.2-139.3-3-940.100 – изображено; 3.501.2-139.3-3-940.100-01-зеркальное отражение

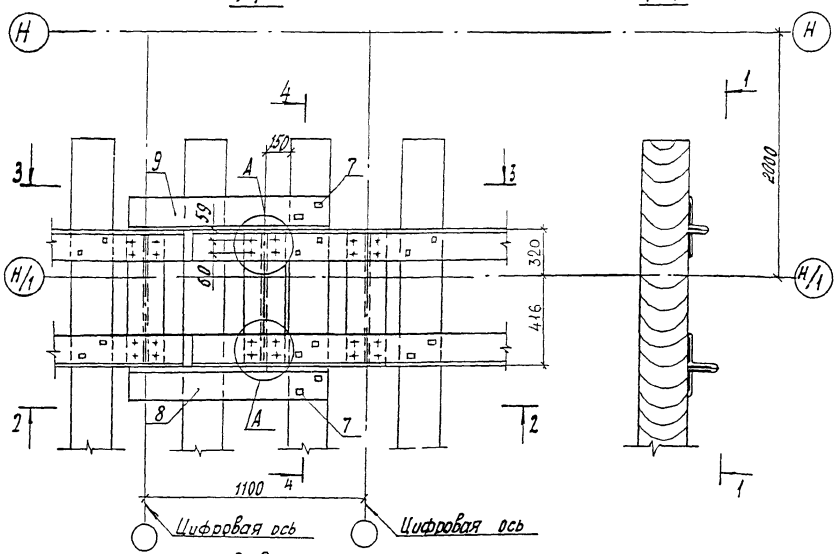

2-2

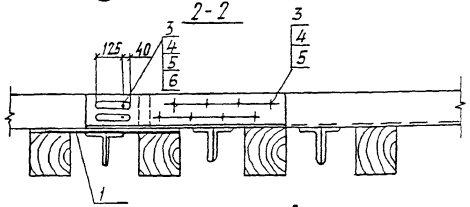

3-3 повернуто

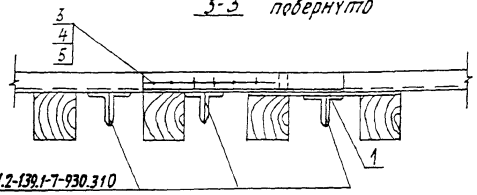

Позиция 1
М1:10

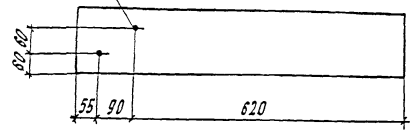

1. Гайки поз.5 не допускается изготавливать из кипящей или автоматной стали в соответствии с разделом 1 ГОСТ 1759-70*.
2. Обязательными испытаниями для болтов являются испытания на разрыв и определение ударной вязкости в соответствии с разделом 2 ГОСТ 1759-70*.
3. Отверстия группы А сверлить по месту.

Нач. отд	Корноухов	
ГИП	Балцик	
Рук. гр	Козлова	
Инж	Лабода	
Корректировка		1998

Нач. отд	Монов	
Н.контр	Колотушкина	
Гл. спец	Корноухов	
ГИП	Френкель	
Рук. гр	Ярлыкова	
Инж	Мельничук	

3.501.2-139.3-3-940.100СБ

Узел УОП2
Сборочный чертеж

Стадия	Масса	Масштаб
Р	108,9	1:20
Лист	Листов 1	

Гипротрансмост

1293К/21 | 102

gost.e-ecolog.ru