Типовые конструкции, изделия и узлы зданий и сооружений

Серия 3.501.2-139

Пролетные строения для железнодорожных мостов с ездой понизу, пролетами 33-110 м, металлические, со сварными элементами замкнутого сечения и монтажными соединениями на высокопрочных болтах в обычном и северном исполнении.

Выпуск 2-6

Часть 2

Пролетные строения пролетами 88,0-110,0 м Конструкции металлические. Изделия.

Чертежи КМ

Утверждены и введены в действие с 01.01.99 г. письмом МПС России от 07.12.98 г. № ЦПИ-6/38.

Разработаны Гипротрансмостом

Директор института /Попов/

Главный инженер института /Журавов/

Начальник отдела /Монов/

Главный инженер проекта /Френкель/

Корректировка 1998г. Инв. N 1293К

Главный инженер Гипротрансмоста /Монов/

Начальник отдела /Корноухов/

Главный инженер проекта /Балик/

Утверждены и введены в действие с 01.07.87. Указание МПС СССР от 06.05.87 N А-2593у.

gost.e-ecolog.ru

Выпуск 2-6 часть 2

Обозначение	Наименование	Стр.
3.501.2-139.2-6-000.000	Содержание выпуска	2,3 К
3.501.2-139.2-6-000.00070	Техническое описание	4
3.501.2-139.2-6-710.000	Балка катучая БК1	5, 6
3.501.2-139.2-6-710.000СБ	Балка катучая БК1. Сборочный чертеж	7-9
3.501.2-139.2-6-710.100	Металлоконструкция МК1	10,11
3.501.2-139.2-6-710.100СБ	Металлоконструкция МК1. Сборочный чертеж	12-14
3.501.2-139.2-6-710.120	Петля люка	15
3.501.2-139.2-6-710.200	Сход на самоподъемную люльку ССЛ1	16
3.501.2-139.2-6-720.400	Шина Ш (Ш1... Ш4)	17
3.501.2-139.2-6-730.000	Лестница по опорному раскосу ЛОР(ЛОР1, ЛОР2)	18,19
3.501.2-139.2-6-730.000СБ	Лестница по опорному раскосу ЛОР(ЛОР1, ЛОР2)	
	Сборочный чертеж	20-22
3.501.2-139.2-6-730.002	Поручень ПС(ПС1... ПС3)	17
3.501.2-139.2-6-730.100	Стойка СС(СС1, СС2)	23
3.501.2-139.2-6-730.200	Косоур КС1	24
3.501.2-139.2-6-730.210	Диафрагма	25
3.501.2-139-2-6-730.300	Косоур КС2	26
3.501.2-139.2-6-730.400	Косоур КС3	27
3.501.2-139.2-6-730.500	Лестница вертикальная ЛВ1	28
3.501.2-139.2-6-730.500СБ	Лестница вертикальная ЛВ1. Сборочный чертеж	29
3.501.2-139.2-6-730.600	Лестница вертикальная ЛВ2	30
3.501.2-139.2-6-730.600СБ	Лестница вертикальная ЛВ2. Сборочный чертеж	31
3.501.2-139.2-6-750.000	Сход на опору СО1	32
3.501.2-139.2-6-750.000СБ	Сход на опору СО1. Сборочный чертеж	33
3.501.2-139.2-6-750.100	Площадка ПСО1	34
3.501.2-139.2-6-750.200	Лестница ЛСО1	35
3.501.2-139.2-6-760.000	Тележка смотровая ТС1	36,37
3.501.2-139.2-6-760.000СБ	Тележка смотровая ТС1. Сборочный чертеж	38-40
3.501.2-139.2-6-760.100	Площадка ПТС1	41
3.501.2-139.2-6-760.100СБ	Площадка ПТС1. Сборочный чертеж	42
3.501.2-139.2-6-770.200	Консоль КПК1	43
3.501.2-139.2-6-770.300	Путь катания ПК (ПК1... ПК4)	44

Обозначение	Наименование	Стр.
3.501.2-139.2-6-801.000	Пояс верхний ВП(ВП9, ВП10)	45
3.501.2-139.2-6-801.000СБ	Пояс верхний ВП(ВП9, ВП10) Сборочный чертеж	46
3.501.2-139.2-6-803.100	Фасонка ФВ8	47
3.501.2-139.2-6-804.100	Фасонка ФВ(ФВ6, ФВ7)	48
3.501.2-139.2-6-805.100	Балансир Б1	49
3.501.2-139.2-6-805.200	Накладка НВ(НВ1... НВ4)	50
3.501.2-139.2-6-805.200СБ	Накладка НВ (НВ1...НВ4) Сборочный чертеж	51
3.501.2-139.2-6-910.100	Консоль К(К1...К5)	52,53
3.501.2-139.2-6-910.100 СБ	Консоль К(К1...К5) Сборочный чертеж	54
3.501.2-139.2-6-910.200	Консоль К6	55
3.501.2-139.2-6-910.210	Консоль К7	56,57 К
3.501.2-139.2-6-910.210СБ	Консоль К7. Сборочный чертеж	58 К
3.501.2-139.2-6-910.220	Консоль К10	59
3.501.2-139.2-6-910.220СБ	Консоль К10. Сборочный чертеж	60 К
3.501.2-139.2-6-910.300	Короб КК (КК1... КК5)	61
3.501.2-139.2-6-910.300СБ	Короб КК (КК1...КК5) Сборочный чертеж	62
3.501.2-139.2-6-910.310	Прогон ПР(ПР1... ПР5)	63
3.501.2-139.2-6-910.310СБ	Прогон ПР(ПР1...ПР5) Сборочный чертеж	64
3.501.2-139.2-6-910.320	Крышка короба КР(КР3... КР6)	65
3.501.2-139.2-6-910.320СБ	Крышка короба КР(КР3...КР6) Сборочный черт.	66
3.501.2-139.2-6-910.400	Короб КК (КК6, КК7)	67
3.501.2-139.2-6-910.400СБ	Короб КК(КК6, КК7) Сборочный чертеж	68
3.501.2-139.2-6-910.410	Крышка короба КР(КР7, КР8)	69

Нач. отд.	Корнуков	
ГИП	Бялик	
Рук. гр.	Козлова	
Инж.	Лобода	
Корректировка		1998

1293К/16-2 | 2

Нач. отд.	Монов	
Н. контр.	Миролюбская	
Гл. спец.	Гитман	
ГИП	Фенкель	
Рук. гр.	Астахова	
Вед. инж	Ярлыкова	

3.501.2-139.2-6-000.000

Содержание выпуска

Стадия	Лист	Листов
Р	1	2

Гипротрансмост

Выпуск 2-б части 2

Обозначение	Наименование	Стр.	
3.501.2-139.2-6-910.420	Прогон ПР(ПР6, ПР7)	70	
3.501.2-139.2-6-920.101	поручень ППО(ППО1... ППО12)	71	
3.501.2-139.2-6-940.101	накладка НС(НС1, НС2)	72	
3.501.2-139.2-6-940.200	контруголок КУ(КУ1... КУ5)	73	К
3.501.2-139.2-6-940.300	уголок охранный УО(УО1... УО5)	74	К
3.501.2-139.2-6-960.100	контруголок КУ(КУ7... КУ11)	75	К
3.501.2-139.2-6-960.100СБ	контруголок КУ(КУ7...КУ11). Сборочный чертеж	76	К
3.501.2-139.2-6-960.101	контруголок ЭКУ(ЭКУ1... ЭКУ4)	77	К
3.501.2-139.2-6-960.101-04	контруголок ЭКУ5	76	К
3.501.2-139.2-6-960.302	накладка НС3	25	
3.501.2-139.2-6-980.100	плита ПТМ (ПТМ5, ПТМ6)	78	
3.501.2-139.2-6-980.100СБ	плита ПТМ(ПТМ5, ПТМ6). Сборочный чертеж	79	

1. Общая часть

Настоящий выпуск включает рабочие чертежи марки КМ строительных изделий - металлоконструкций общих для пролетных строений пролетами 88,0 - 110,0 м.

Строительные изделия по настоящему выпуску входят в схемы расположения сборных элементов пролетного строения, приведенные в основных комплектах рабочих чертежей (выпуски 2-1, 2-2, 2-3, 2-4 настоящей серии).

Узлы соединения строительных изделий по настоящему выпуску приведены в выпуске 2-5.

2. Пояснения по обозначению документов

Все документы настоящего выпуска имеют кроме базового обозначения 3.501.2-139.2-6 шестизначное цифровое обозначение, дополняемое буквами ТО для технического описания и СБ для сборочных чертежей. Первая цифра предназначена для обозначения принадлежности изделия к частям пролетного строения, предусмотренных табл. 1 чертежа общего вида основного комплекта рабочих чертежей. Последующие три цифры обозначают порядковый номер сборочной единицы в пределах каждой части. Две последние цифры использованы для обозначения деталей.

3. Технические требования

Требования к изготовлению металлоконструкций изложены в технических условиях ТУ 35-1609-87.

Требования к материалам приведены в таблицах исполнения, помещенных на первом листе спецификации. Дополнительный номер исполнения деталей должен соответствовать дополнительному номеру исполнения пролетного строения.

4. Условные обозначения

- монтажный высокопрочный болт диаметра 22 мм в отверстии диаметром 25 мм;
- заводская заклепка диаметром 23 мм;
- монтажный болт диаметра 12 мм в отверстии диаметром 14 мм;
- монтажный болт диаметра 16 мм в отверстии диаметром 18 мм;
- монтажный болт диаметра 20 мм в отверстии диаметром 23 мм

				1293К/16-2		4
Нач. отд.	Монов			3.501.2-139.2-6-000.000 ТО		
Н. контр.	Мирлюбовская					
Гл. спец.	Гитман					
ГИП	Френкель			Техническое описание	Стадия	Лист	Листов
Рук. гр.	Астахова				Р		1
Инж.	Акулова				Гипротрансмост		

Выпуск 2-6 часть 2

Формат	Зона	Поз.	Обозначение	Наименование	Кол.	Примечание
				Документация		
А3			3.501.2-139.2-6-710.000 СБ	Сборочный чертеж		
				Сборочные единицы		
		1	3501-84, РПТ-21.000	редуктор	1	79,0 кг
		2	3.501-84 РПТ 22.000	холостое колесо (т)	1	31,0 кг
		3	3.501-84, РПТ-22.000	холостое колесо (н)	1	31,0 кг
		4	3501-84, РПТ 23.000	приводное колесо (т)	1	62,2 кг
		5	3501-84, РПТ 23.000	приводное колесо (н)	1	62,2 кг
		6	3501-84, РПТ 24.000	трансмиссия (т)	1	37,0 кг
		7	3501-84, РПТ 24.000	трансмиссия (н)	1	37,0 кг
А3		8	3.501.2-139.2-6-710.100	металлоконструкция МК1	1	1552,8 кг
А3		9	3.501.2-139.2-6-710.200	сход на самоподъемную люльку ССЛ1	2	26,2 кг
				Детали		
Б4		10	3.501.2-139.2-6-710.001	уголок Б-50х50х5 ГОСТ 8509-86 / Вст3сп2 ГОСТ 535-79		
				ℓ=1140	5	4,3 кг
		11	-01	уголок Б-50х50х5 ГОСТ 8509-86 / Вст3сп2 ГОСТ 535-79		
				ℓ=1140	5	4,3 кг
		12	-02	уголок Б-50х50х5 ГОСТ 8509-86 / Вст3сп2 ГОСТ 535-79		
				ℓ=1140	2	4,3 кг
		13	-03	уголок Б-50х50х5 ГОСТ 8509-86 / Вст3сп2 ГОСТ 535-79		
				ℓ=1140	2	4,3 кг
		14	-04	уголок Б-50х50х5 ГОСТ 8509-86 / Вст3сп2 ГОСТ 535-79		
				ℓ=1140	2	4,3 кг
		15	-05	уголок Б-50х50х5 ГОСТ 8509-86 / Вст3сп2 ГОСТ 535-79		
				ℓ=1140	2	4,3 кг
Б4		16	3.501.2-139.2-6-710.002	уголок Б-50х50х5 ГОСТ 8509-86 / Вст3сп2 ГОСТ 535-79		
				ℓ=6295	2	23,7 кг
		17	-01	уголок Б-50х50х5 ГОСТ 8509-86 / Вст3сп2 ГОСТ 535-79		
				ℓ=1030	2	3,9 кг
		18	-02	уголок Б-50х50х5 ГОСТ 8509-86 / Вст3сп2 ГОСТ 535-79*		
				ℓ=1620	2	6,1 кг
Б4		19	3.501.2-139.2-6-710.003	АI-20 ГОСТ 5781-82* / Вст3сп2 ГОСТ 380-88*		
				ℓ=6330	2	15,6 кг

Нач.отд.	Манов	
Н.контр.	Мирошниковский	
Гл.спец.	Гитман	
ГИП	Френкель	
Рук.гр.	Астахова	
Вед.инж.	Ярлыкова	
Инж.	Перетрухина	

1293К16-2 | 5

3.501.2-139.2-6-710.000

Балка катучая БК1

Стадия	Лист	Листов
Р	1	2

Гипротрансмост

Формат	Зона	Поз.	Обозначение	Наименование	Кол.	Примечание
БЧ		20	3.501.2-139.2-6-710.003-01	А-I-20 ГОСТ 5781-82*		
				Вст3 сп2 ГОСТ 380-88*		
				ℓ=1060	2	2,6 кг
		21	-02	А-I-20 ГОСТ 5781-82*		
				Вст3 сп2 ГОСТ 380-88*		
				ℓ=1565	2	3,9 кг
БЧ		22	3.501.2-139.2-6-710.004	цепь сн6х19 ГОСТ 2319-81		
				Ст2 ГОСТ 380-88*		
				ℓ=1100	4	0,8 кг
БЧ		23	3.501.2-139.2-6-710.005	А-I-6 ГОСТ 5781-82*		
				Ст 2 ГОСТ 380-88*		
				ℓ=190	8	0,1 кг
БЧ		24	3.501.2-139.2-6-710.006	Лист Б8 ГОСТ 19903-74* / 16Д ГОСТ 6713-91		
				50х1045	4	3,3 кг
А3		25	3.501-84, РПТ 20.002	Ось крюка		
				Ст5 ГОСТ 380-88*	16	7,5 кг
А3		26	3.501-84, РПТ 20.001	Крюк г/п 1000 кг		
				Ст 20 ГОСТ 1050-74*	16	20,3 кг
				Стандартные изделия		
		27		БОЛТ М16-8g х 50.46 ГОСТ 7798-70*	10	0,114 кг
		28		ГАЙКА М16-6Н.5 ГОСТ 5927-70*	10	0,033 кг
		29		ГАЙКА М20-6Н.5 ГОСТ 5915-70*	12	0,063 кг
		30		ГАЙКА ВМ 24х1,5.6Н.05.01 ГОСТ 11871-80	16	0,056 кг
		31		ШАЙБА 16.65Г.01. ГОСТ 6402-70	10	0,008 кг
		32		ШАЙБА 20.02.Ст.3 ГОСТ 11371-78*	12	0,017 кг
		33		ШАЙБА 24.04.01. ГОСТ 11872-80	16	0,005 кг

Дополнительный номер исполнения катучей балки БК должен соответствовать дополнительному номеру исполнения пролетного строения

Выпуск 2-6 часть 2

Выпуск 2-6 часть2

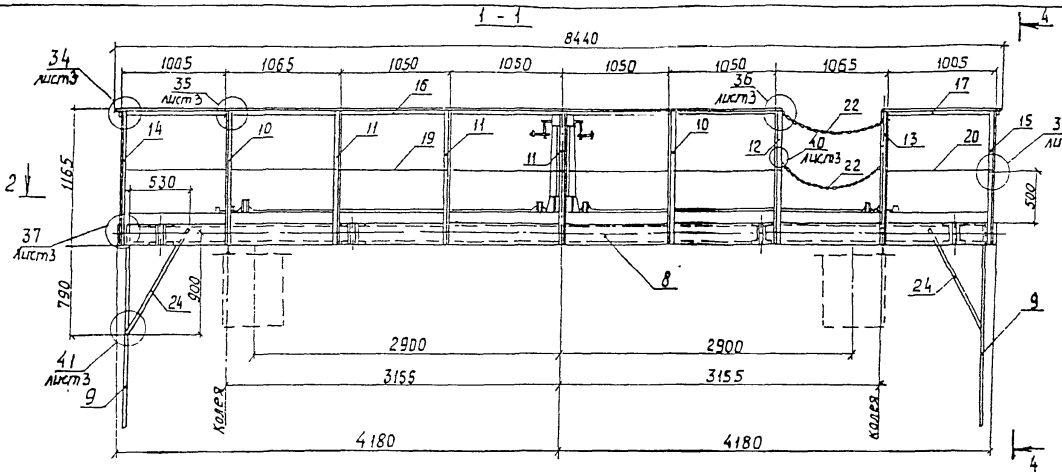

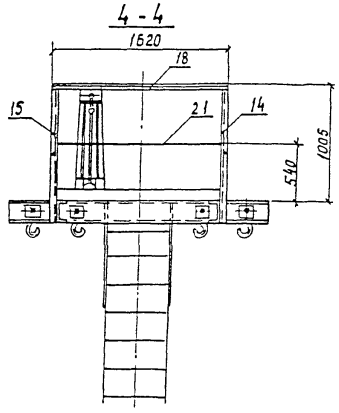

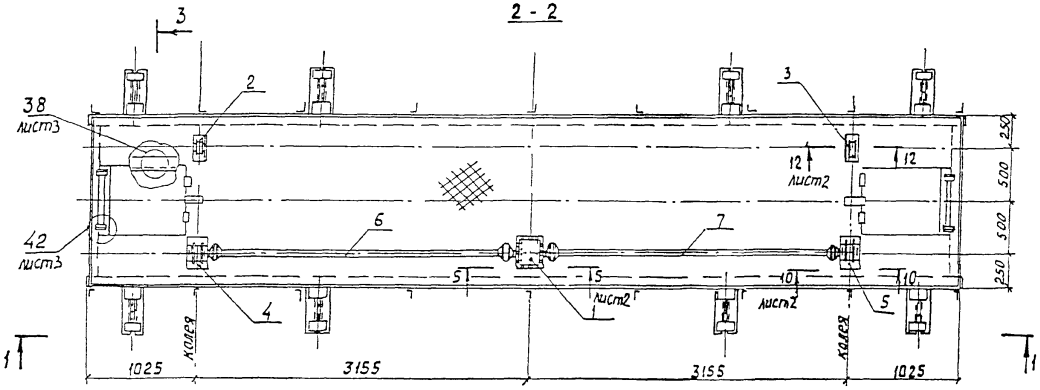

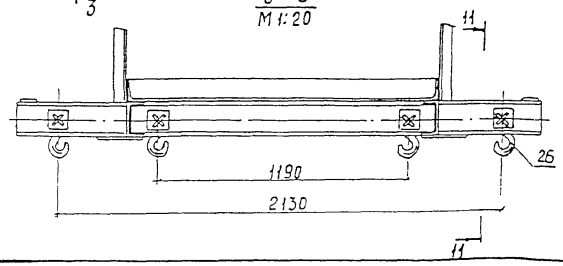

1. Монтажные сварные швы: №1 - ГОСТ 5264-80-Н1-Т5, №2 - ГОСТ 5264-80-Н1-Т5. Сварной шов прикрепления поз. 23 - ручной дуговой катета 6 мм.
2. Гайки поз. 28...30 не допускается изготавливать из кипящей или автоматной стали
3. Обязательными испытаниями для болтов являются испытания на разрыв и определение ударной вязкости в соответствии с разделом 2 ГОСТ 1759-70*.
4. Таблица исполнений дана на листе 3.

Нач.отд.	Монтов		
Н.контр.	Мирлюбская		
Гл.спец.	Гитман		
Гип	Френкель		
рук. гр.	Астахова		
Вед.инж.	Ярлыкова		
Инж.	Перетрухина		

1293К/16-2 | 7

3.501.2-139.2-6-710.000 СБ

Балка катучая БК1. Сборочный чертеж

Стадия	Масса	Масштаб
Р	2598,6	1:40
Лист 1	Листов 3	

Гипротрансмост

5-5
М1:10

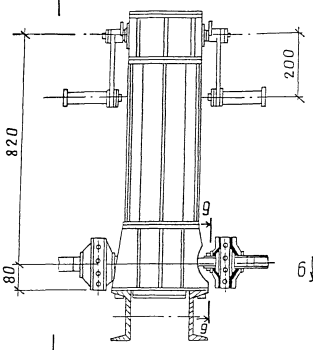

7-7
М1:10

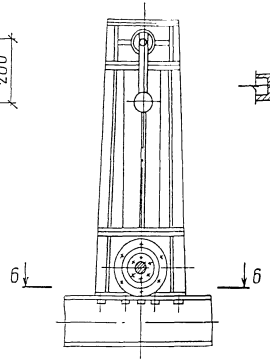

10-10
М1:5

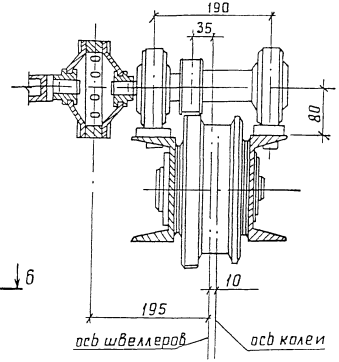

12-12
М1:5

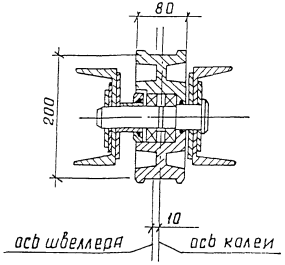

8-8 повернуто
М1:5

б-б
М1:5

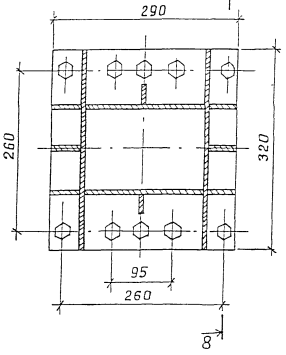

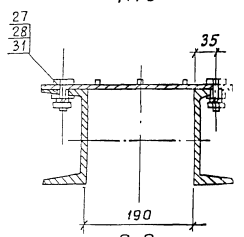

9-9
М1:1

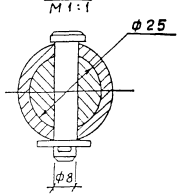

11-11
М1:5

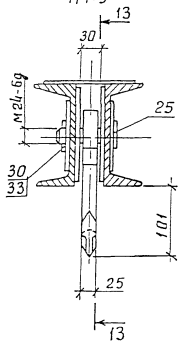

13-13
М1:5

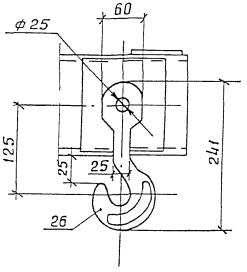

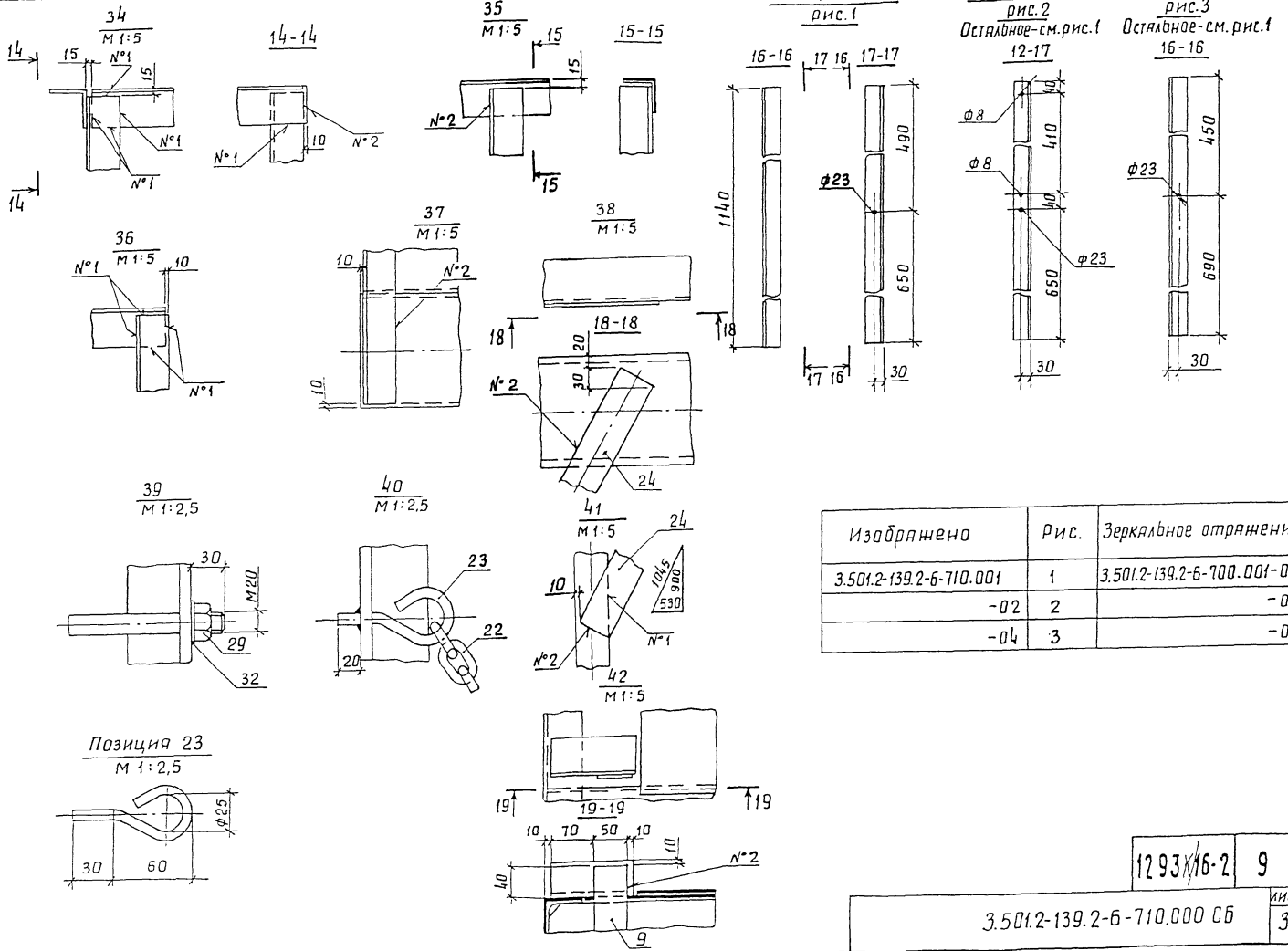

Изображено	Рис.	Зеркальное отражение
3.501.2-139.2-6-710.001	1	3.501.2-139.2-6-700.001-01
-02	2	-03
-04	3	-05

Выпуск 2-6 часть 2

Формат	Зона	Поз.	Обозначение	Наименование	Кол.	Примечание
				Документация		
А3			3.501.2-139.2-6-710.100 СБ	сборочный чертеж		
				Сборочные единицы		
А3		1	3.501.2-139.2-6-710.120	петля люка	4	0,2 кг
				Детали		
БЧ		2	3.501.2-139.2-6-710.101	швеллер 16 ГОСТ 8240-89 / 15ХСНД ГОСТ 6713-91		
				ℓ=8360	2	118,7 кг
БЧ		3	3.501.2-139.2-6-710.102	швеллер 16 ГОСТ 8240-89 / 15ХСНД ГОСТ 6713-91		
				ℓ=1490	6	21,2 кг
БЧ		4	3.501.2-139.2-6-710.103	швеллер 16 ГОСТ 8240-89 / 15ХСНД ГОСТ 6713-91		
				ℓ=1490	1	21,2 кг
		5	-01	швеллер 16 ГОСТ 8240-89 / 15ХСНД ГОСТ 6713-91		
				ℓ=1490	1	21,2 кг
БЧ		6	3.501.2-139.2-6-710.104	швеллер 16 ГОСТ 8240-89 / 15ХСНД ГОСТ 6713-91		
				ℓ=1490	1	21,2 кг
		7	-01	швеллер 16 ГОСТ 8240-89 / 15ХСНД ГОСТ 6713-91		
				ℓ=1490	1	21,2 кг
БЧ		8	3.501.2-139.2-6-710.105	швеллер 16 ГОСТ 8240-89 / 15ХСНД ГОСТ 6713-91		
				ℓ=1490	1	21,2 кг
		9	-01	швеллер 16 ГОСТ 8240-89 / 15ХСНД ГОСТ 6713-91		
				ℓ=1490	1	21,2 кг

Формат	Зона	Поз.	Обозначение	Наименование	Кол.	Примечание
БЧ		10	3.501.2-139.2-6-710.106	швеллер 16 ГОСТ 8240-89 / 15ХСНД ГОСТ 6713-91		
				ℓ=422	8	6,0 кг
БЧ		11	3.501.2-139.2-6-710.107	швеллер 16 ГОСТ 8240-89 / 15ХСНД ГОСТ 6713-91		
				ℓ=955	4	13,6 кг
БЧ		12	3.501.2-139.2-6-710.108	швеллер 16 ГОСТ 8240-89 / 15ХСНД ГОСТ 6713-91		
				ℓ=415	16	5,9 кг
БЧ		13	3.501.2-139.2-6-710.109	лист 16 ГОСТ 19903-74* / (см. таблицу)		
				120х365	8	5,5 кг
БЧ		14	3.501.2-139.2-6-710.110	лист 16 ГОСТ 19903-74* / (см. таблицу)		
				120х225	8	3,4 кг
БЧ		15	3.501.2-139.2-6-710.111	лист Б10 ГОСТ 19903-74* / 16Д ГОСТ 6713-91		
				120х80	8	0,8 кг

Поз.	Материалы для дополнительного номера исполнения		
	01	02	03
13, 14	16Д ГОСТ 6713-91	15ХСНД-2 ГОСТ 6713-91	

1293К/16-2 | 10

Нач.отд.	Монов	
Н.контр.	Мироновская	
Гл.спец.	Гитман	
ГИП	Френкель	
Рук.гр.	Астахова	
Вед.инж.	Ярлыкова	
Инж.	Петрухина	

3.501.2-139.2-6-710.100

Металлоконструкция МК1

Стадия	Лист	Листов
Р	1	2

Гипротрансмост

Формат	Зона	Поз.	Обозначение	Наименование	Кол.	Примечание
БЧ		16	3.501.2-139.2-6-710.112	Лист $\frac{Б8\ ГОСТ\ 19903-74^{*}}{16Д\ ГОСТ\ 6713-91}$		
				150х220	4	2,1 КГ
БЧ		17	3.501.2-139.2-6-710.113	Лист $\frac{Б6\ ГОСТ\ 19903-74^{*}}{16Д\ ГОСТ\ 6713-91}$		
				120х120	36	0,7 КГ
		18	-01	Лист $\frac{Б6\ ГОСТ\ 19903-74^{*}}{16Д\ ГОСТ\ 6713-91}$		
				120х120	4	0,7 КГ
БЧ		19	3.501.2-139.2-6-710.114	Лист $\frac{Б6\ ГОСТ\ 19903-74^{*}}{16Д\ ГОСТ\ 6713-91}$		
				130х150	36	0,7 КГ
		20	-01	Лист $\frac{Б6\ ГОСТ\ 19903-74^{*}}{16Д\ ГОСТ\ 6713-91}$		
				130х150	4	0,7 КГ
БЧ		21	3.501.2-139.2-6-710.115	Лист $\frac{Б8\ ГОСТ\ 19903-74^{*}}{16Д\ ГОСТ\ 6713-91}$		
				130х130	16	1,1 КГ
БЧ		22	3.501.2-139.2-6-710.116	Лист $\frac{Б5\ ГОСТ\ 19903-74^{*}}{16Д\ ГОСТ\ 6713-91}$		
				660х745	2	19,3 КГ
БЧ		23	3.501.2-139.2-6-710.117	Лист ромб О-ПН-4,0		
				Ст0 ГОСТ 8568-77		
				1680х8520	1	618,3 КГ
БЧ		24	3.501.2-139.2-6-710.118	Уголок $\frac{Б-90х90х9\ ГОСТ\ 8509-86}{Ст0-2\ ГОСТ\ 535-79}$		
				ℓ=1490	2	18,2 КГ
БЧ		25	3.501.2-139.2-6-710.119	Уголок $\frac{Б-50х50х5\ ГОСТ\ 8509-86}{16Д\ ГОСТ\ 6713-91}$		
				ℓ=130	4	0,5 КГ
				Стандартные изделия		
		26		Шайба 16.04 ГОСТ 10906-78	18	0,030 КГ

Формат	Зона	Поз.	Обозначение	Наименование	Кол.	Примечание
			Дополнительный номер	исполнения металлоконст-		
			рукции должен соответствовать дополнительному			
			номеру исполнения пролетного строения			

Выпуск 2-6 часть 2

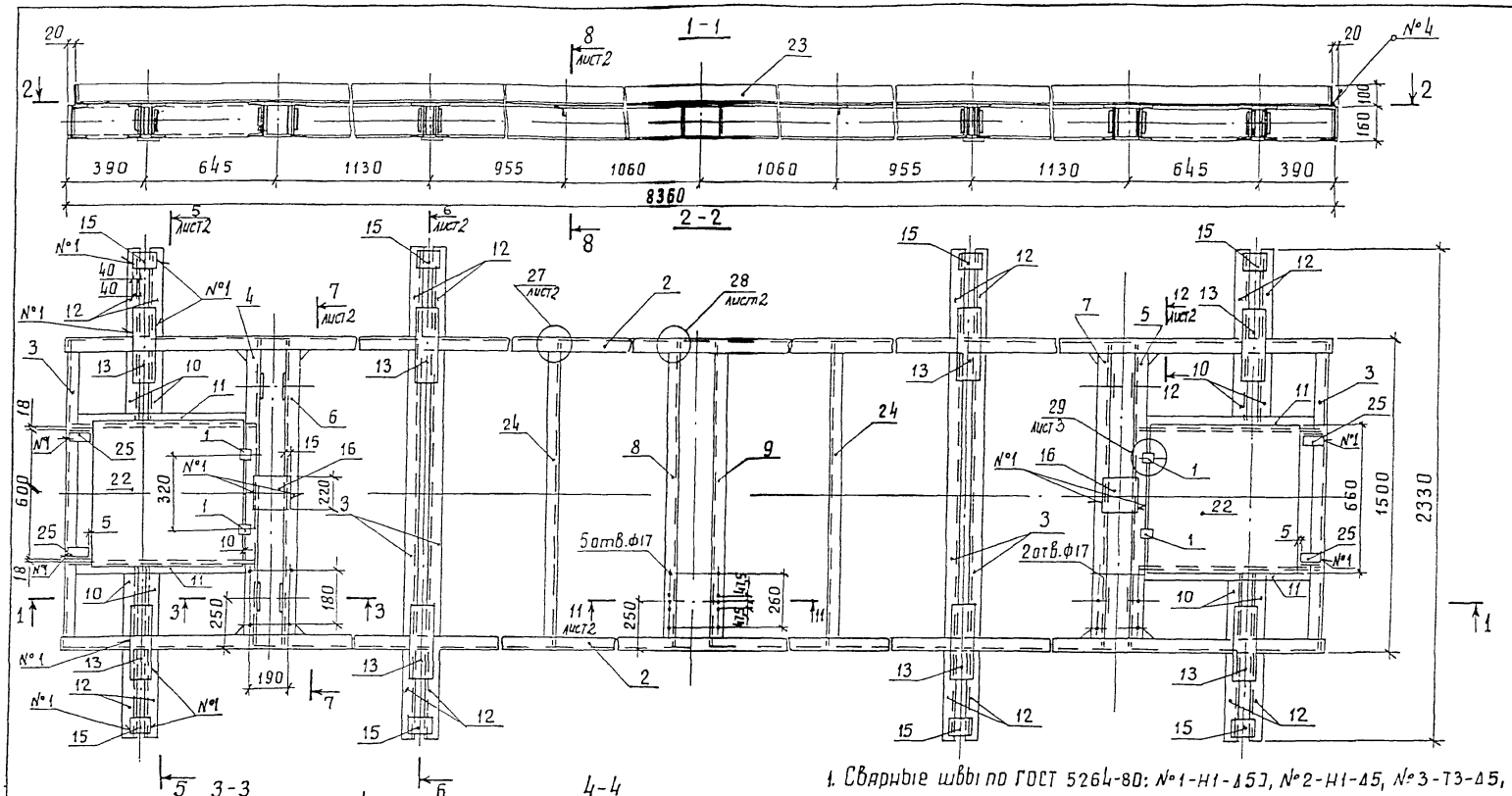

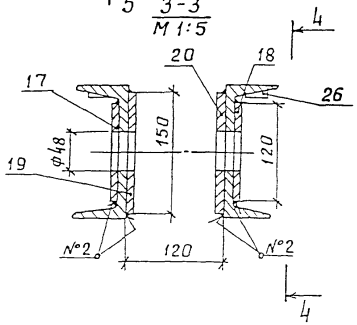

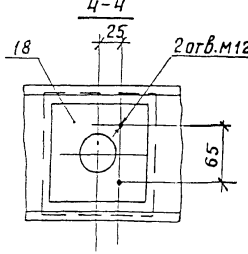

1. Сварные швы по ГОСТ 5264-80: №1-Н1-А3, №2-Н1-А5, №3-Т3-А5, №4-У2-А5, №5-С2.
2. Настил в местах примыкания приваривается сплошным швом катета 5мм.

Нач.отд.	Манов		3.501.2-139.2-6-710.100 СБ		
Н.контр.	Миролюбская				
Гл.спец.	Гитман				
ГИП	Френкель				
Рук.гр.	Астахова		Металлоконструкция МК1. Сборочный чертеж	Стадия	Масса	Масштаб
Вед.инж.	Ярлыкова			Р	1552,8	1:20
Инж.	Перетрухина			Лист 1	Листов 3	
				Гипротрансмост		

1293К/16-2 12

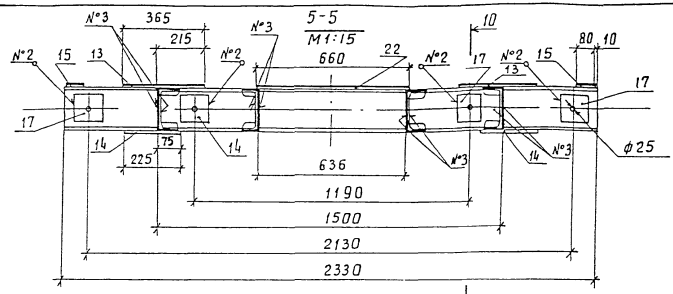

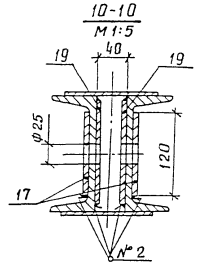

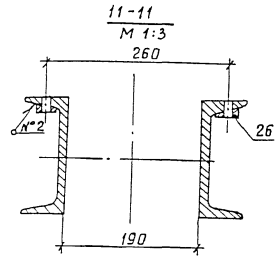

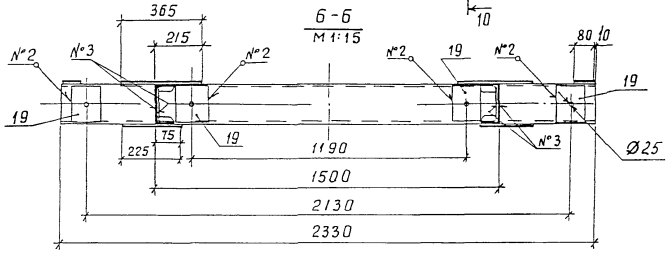

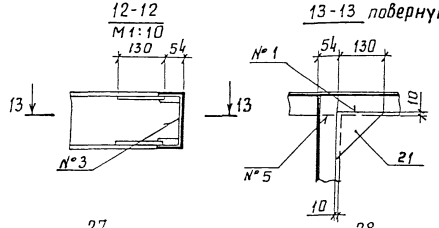

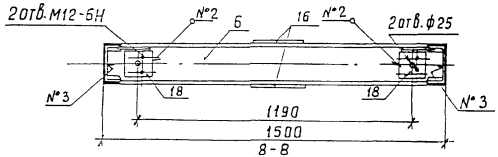

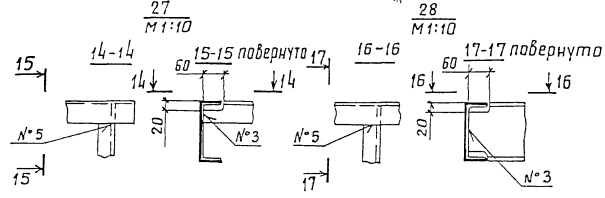

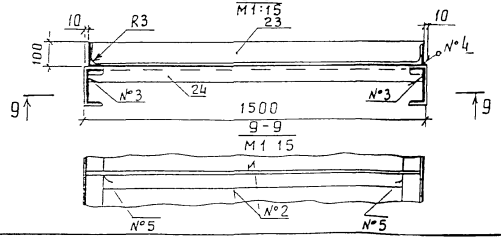

1293К/16-2	13	
3.501.2-139.2-6-710.100 СБ		Лист 2

Позиция 23

М1:20

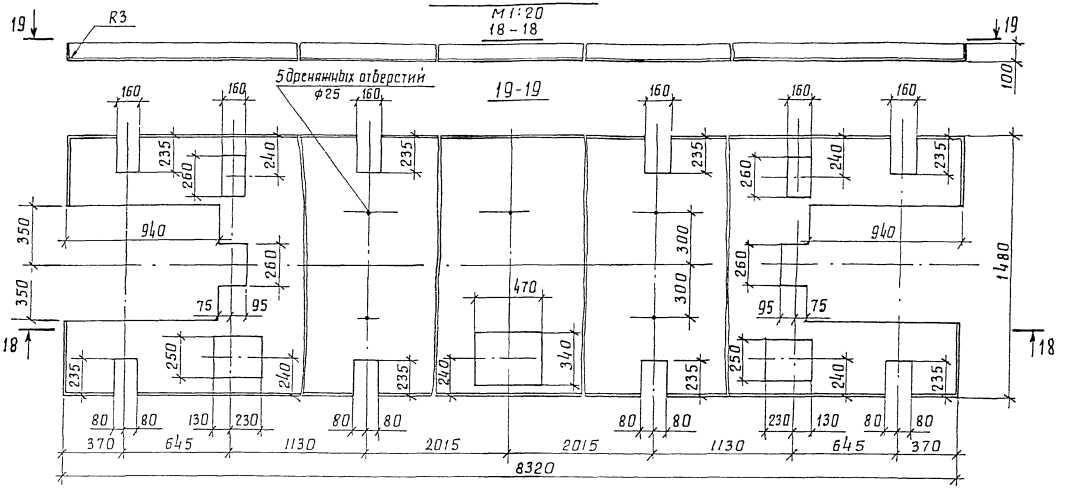

29

М1:2

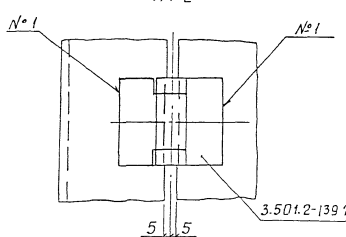

20-20

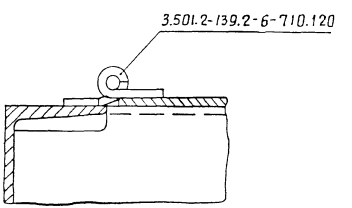

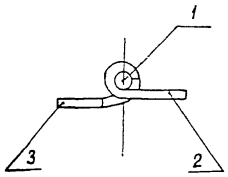

Позиция 1

расклепать при сборке

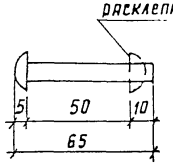

Позиция 2

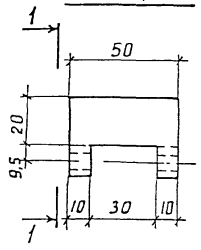

1-1

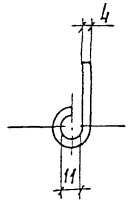

Позиция 3

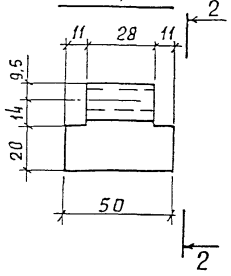

2-2

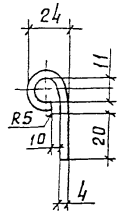

Формат	Зона	Поз.	Обозначение	Наименование	Кол.	Примечание
				Детали		
БЧ		1	3.501.2-139.2-6-710.121	А-I-10 ГОСТ 5781-82*		
				Ст3кп3 ГОСТ 380-88*		
				ℓ=65	1	0,04 кг
БЧ		2	3.501.2-139.2-6-710.122	лист Б4 ГОСТ 19903-74*		
				16Д ГОСТ 6713-91		
				70х50	1	0,06 кг
		3	-01	лист Б4 ГОСТ 19903-74*		
				16Д ГОСТ 6713-91		
				75х50	1	0,08 кг

1293К/16-2 | 15

Нач.отд.	Монов	
Н.контр.	Миролюбская	
Гл.спец.	Гитман	
ГИП	Френкель	
Рук.гр.	Астахова	
Вед.инж.	Ярлыкова	
Инж.	Перегрухина	

3.501.2-139.2-6-710.120

Петля люка

Стадия	Масса	Масштаб
Р	0,2	1:2
Лист	Листов 1	

Гипротрансмост

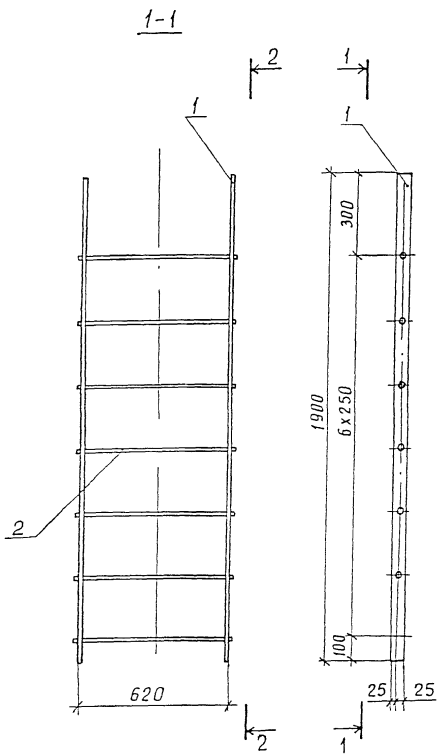

Формат	Зона	Поз.	Обозначение	Наименование	Кол.	Примечание
				Детали		
БЧ		1	3.501.2-139.2-6-710.201	Лист Б10 ГОСТ 19903-74*		
				16Д ГОСТ 6713-91		
				50х1900	2	7,5 кг
БЧ		2	3.501.2-139.2-6-710.202	А-I-20 ГОСТ 5781-82*		
				ВСт3сп2 ГОСТ 380-88*		
				ℓ=640	7	1,6 кг

Сварной шов прикрепления поз. 2 - ручной дуговой катета 6мм.

Нач.отд.	Манов		3.501.2-139.2-6-710.200
Н.контр.	Мирановская		
Гл.спец.	Гитман		
ГИП	Френкель		Сход на самоподъемную люльку ССЛ1
Рук.гр.	Астахова		
Вед.инж.	Арлыкова		
Инж.	Перетрухина		

Стадия	Масса	Масштаб
Р	26,2	1:15
Лист	Листов 1	

1293КЖ16-2 16

Гипротрансмост

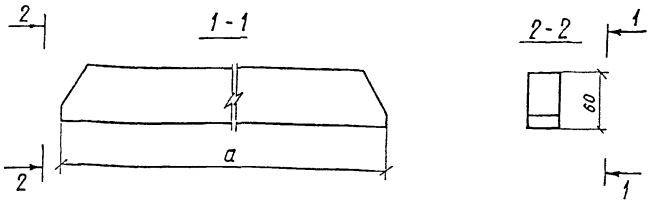

Обозначение	a, мм	масса, кг
3.501.2.139.2-6-720.400	11795	222,2
-01	11004	207,3
-02	10764	202,8
-03	12230	230,4

Скошенные кромки разделать по ГОСТ 5264-80

Нач.отд.	Монов		3.501.2-139.2-6-720.400
Н.контр.	Мирлюбская		
Гл.спец.	Гитман		
ГИП	Френкель		
Рук.гр.	Астахова		Шина Ш (Ш1 ... Ш4)
Вед.инж.	Ярлыкова		
Инж.	Перетрухина		

Стадия	Масса	Масштаб
Р	см. табл.	1:5
Лист	Листов 1	

Лист — 40 ГОСТ 19903-74* / 15ХСНД ГОСТ 6713-91

ГИПРОТРАНСМОСТ

Копировал Воронина — Формат А4

Рис.1

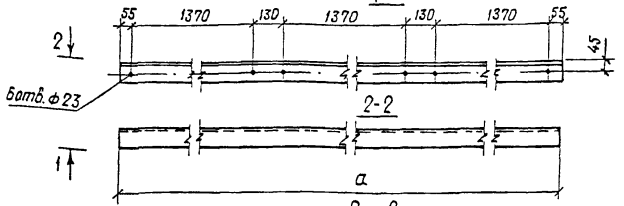

Рис.2

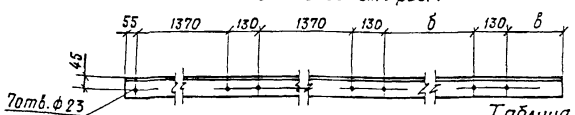

Остальное — см. рис.1

Таблица 2

Изображено	рис	Размеры мм a	б	в	Масса, кг
3.501.2-139.2-6:730.002	1	4480	—	—	43,2
-01	2	5890	2230	475	56,8
-02	2	5260	1370	705	50,8

Таблица 1

Материалы для дополнительного номера исполнения		
01	02	03
16Д ГОСТ 6713-91	15ХСНД ГОСТ 6713-91	

Дополнительный номер исполнения поручня должен соответствовать дополнительному номеру исполнения пролетного строения.

1293/16-2 | 17

Нач.отд.	Монов		3.501.2-139.2-6-730.002
Н.контр.	Мирлюбская		
Гл.спец.	Гитман		
ГИП	Френкель		
Рук.гр.	Астахова		Поручень ПС (ПС1 ... ПС3)
Вед.инж.	Ярлыкова		
Инж.	Перетрухина		

Стадия	Масса	Масштаб
Р	см. табл.2	1:20
Лист	Листов 1	

Уголок Б-80×80×8 ГОСТ 8509-86 (см. табл.1)

ГИПРОТРАНСМОСТ

Копировал Воронина — Формат А4

Формат	Зона	Поз.	Обозначение	Наименование	Кол.	Примечание
				Документация		
А3			3.501.2-139.2-6-730.000.СБ	Сборочный чертеж		
				Сборочные единицы		
А3		1	3.501.2-139.2-6-730.100	Стойка СС1	8	9,6 кг
		2	- 01	Стойка СС2	2	9,8 кг
А3		3	3.501.2-139.2-6-730.200	Косоур КС1	1	461,6 кг
				Детали		
Б4		4	3.501.2-139.2-6-730.001	Лист Б12 ГОСТ 19903-74* (См. таблицу)		
				160 х 360	4	5,4 кг
А4		5	3.501.2-139.2-6-730.002	Поручень ПС1	2	43,2 кг
Б4		6	3.501.2-139.2-6-730-003	А-I-20 ГОСТ 5781-82* Ст.3 кп3 ГОСТ 380-88*		
				ℓ = 4600	2	11,4 кг
Б4		7	3.501.2-139.2-6-730.004	Лист Б10 ГОСТ 19903-74* (См. таблицу)		
				210 х 240	2	4,0 кг
				Стандартные изделия		
		8		Болт М20-8g х 45.46 ГОСТ 7798-70*	39	0,18 кг
		9		Болт М22-6g х 70.110 ГОСТ 22353-77*	34	0,312 кг
		10		Гайка М20-6Н.5 ГОСТ 5915-70*	39	0,06 кг
		11		Гайка М22-6Н.110 ГОСТ 22354-77*	34	0,108 кг
		12		Шайба 20.02 Ст3 ГОСТ 11371-78*	39	0,02 кг
		13		Шайба 22 ГОСТ 22355-77*	68	0,059 кг
			Переменные данные	для исполнений :		
				3.501.2-139.2-6-730.000		ЛОР1
				Сборочные единицы		
А3		14	3.501.2-139.2-6-730.300	Косоур КС2	1	365,4 кг
А3		15	3.501.2-139.2-6-730.500	Лестница вертикальная Л81	1	75,8 кг

Формат	Зона	Поз.	Обозначение	Наименование	Кол.	Примечание
				Детали		
А4		16	3.501.2-139.2-6-730.002-01	Поручень ПС2	1	56,8 кг
Б4		17	3.501.2-139.2-6-730.003-01	А-I-20 ГОСТ 5781-82* Ст 3кп 3 ГОСТ 380-88*		
				ℓ = 5460	1	13,5 кг
				3.501.2-139.2-6-730.000-01		ЛОР2
				Сборочные единицы		
А3		14	3.501.2-139.2-6-730.400	Косоур КС3	1	334,2 кг
А4		18	3.501.2-139.2-6-730.600	Лестница вертикальная Л82	1	98,6 кг
				Детали		
А4		16	3.501.2-139.2-6-730.002-02	Поручень ПС3	1	50,8 кг
Б4		17	3.501.2-139.2-6-730.003-02	А-I-20 ГОСТ 5781-82* Ст 3кп 3 ГОСТ 380-88*		
				ℓ = 4600	1	11,4 кг

Поз.	Материалы для дополнительного номера исполнения		
	01	02	03
4, 7	16Д ГОСТ 6713-91	15ХСНД ГОСТ 6713-91	
9	Болт М22-6g х 70.110 ГОСТ 22353-77*	Болт М22-6g х 70.110 ХЛ1 ГОСТ 22353-77*	
11	Гайка М22-6Н.110 ГОСТ 22354-77*	Гайка М22-6Н.110.ХЛ1 ГОСТ 22354-77*	

Нач. отд.	Монов		
Н. контр.	Миролюбская		
Гл. спец.	Гитман		
ГИП	Френкель		
Рук. гр.	Астахова		
Вед. инж.	Ярлыкова		
Инж.	Перетрухина		

1293К/16-2 | 18

3.501.2-139.2-6-730.000

Лестница по опорному раскосу ЛОР (ЛОР1, ЛОР2)

Стадия	Лист	Листов
Р	1	2

Гипротранемост

Формат	Зона	Поз.	Обозначение	Наименование	Кол.	Примечание
Б4		7	3.501.2-139.2-6-730.004	Лист Б10 ГОСТ 19903-74* (см. таблицу)		
				210×240	2	4,0кг
				Стандартные изделия		
		9		Болт М22-6g×70.110 ГОСТ 22353-77*	4	0,312кг
		11		Гайка М22-6Н.110 ГОСТ 22354-77*	4	0,108кг
		13		Шайба 22 ГОСТ 22355-77*	8	0,059кг
			Дополнительный номер исполнения лестницы по опорному раскосу должен соответствовать дополнительному номеру исполнения пролетного строения.			

Рис. 1

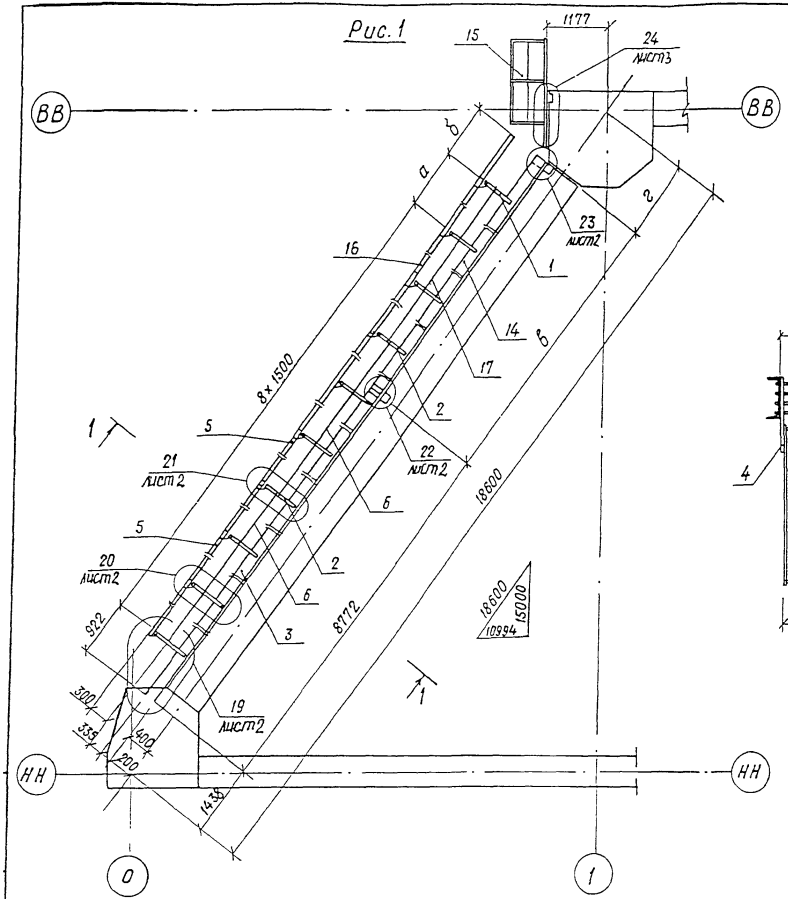

1-1
м 1:20

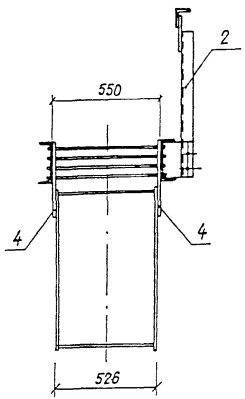

Рис. 2

остальное – см. рис. 1

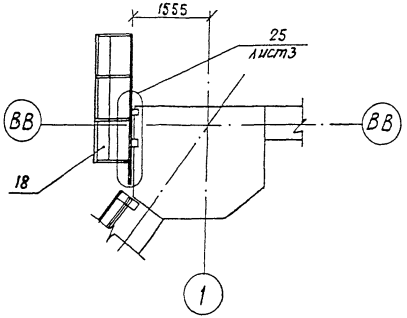

1. Гайки поз. 10 не допускается изготавливать из кипящей или автоматной стали в соответствии с разделом 1 ГОСТ 1759-70*.
2. Обязательными испытаниями для болтов являются испытания на разрыв и определение ударной вязкости в соответствии с разделом 2. ГОСТ 1759-70*.
3. Сварные швы прикрепления поз. 7, 18 - ручные дуговые катета 6 мм.

Обозначение	Рис.	Размеры, мм				Масса, кг
		а	б	в	г	
3.501.2-139.2-6.730.000	1	2360	410	6922	1468	1236,5
-01	2	1500	640	6292	2098	1230,1

1293К/16-2	20		

Нач.отд.	Монов		3.501.2-139.2-6-730.000 СБ
Н.контр.	Мирлюбская		
Гл.спец.	Гитман		
ГИП	Френкель		
Рук.гр.	Астахова		
Вед.инж.	Ярлыкова		
Инж.	Перетрихина		

Лестница по опорному раскосу ЛОР (ЛОР1, ЛОР2) Сборочный чертеж

Стадия	Масса	Масштаб
Р	см. табл.	1:75
Лист 1	Листов 3	

ГИПРОТРАНСМОСТ

19
м1:15

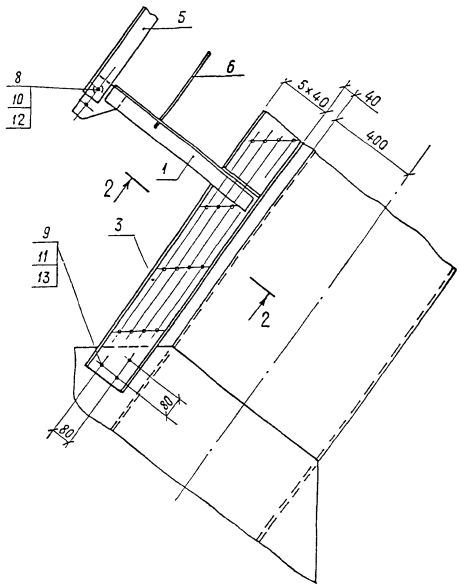

20
м1:15 повернуто

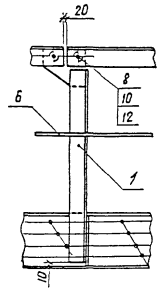

21
м1:15 повернуто

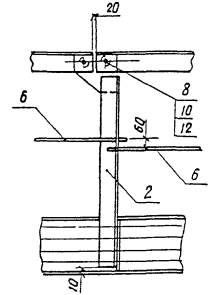

22
м1:15 повернуто

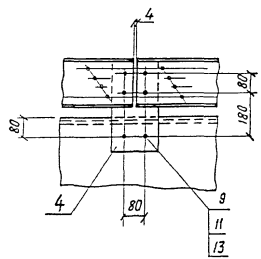

23
м1:15 повернуто

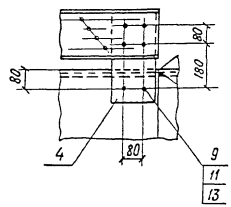

2-2 повернуто

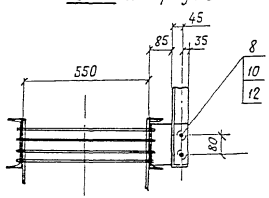

24
м 1:15

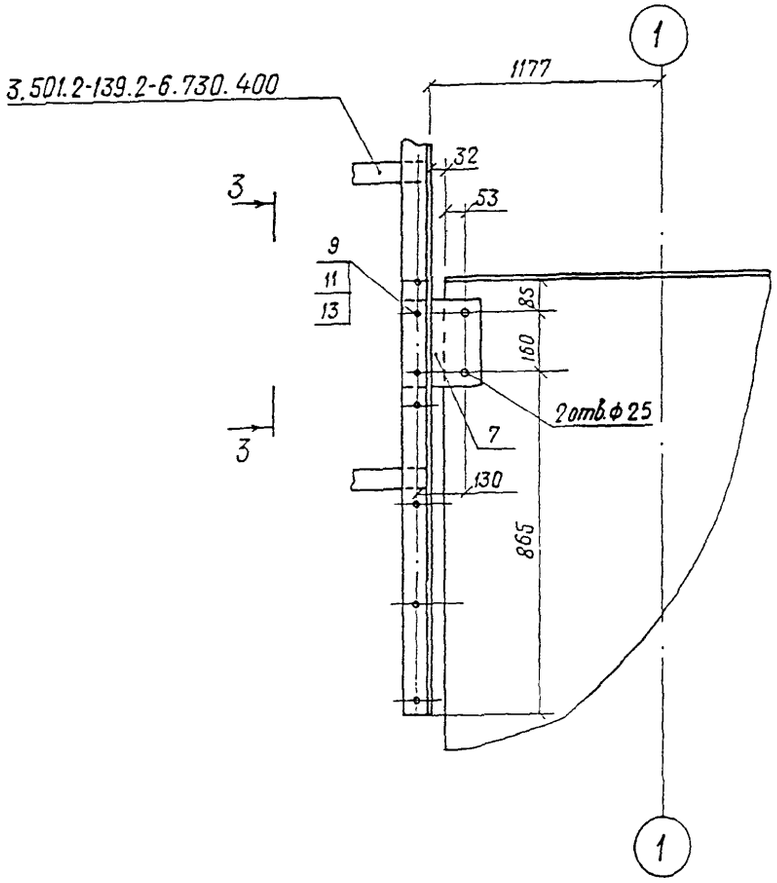

3-3

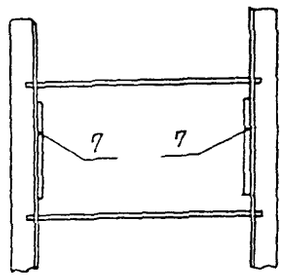

25
м 1:15

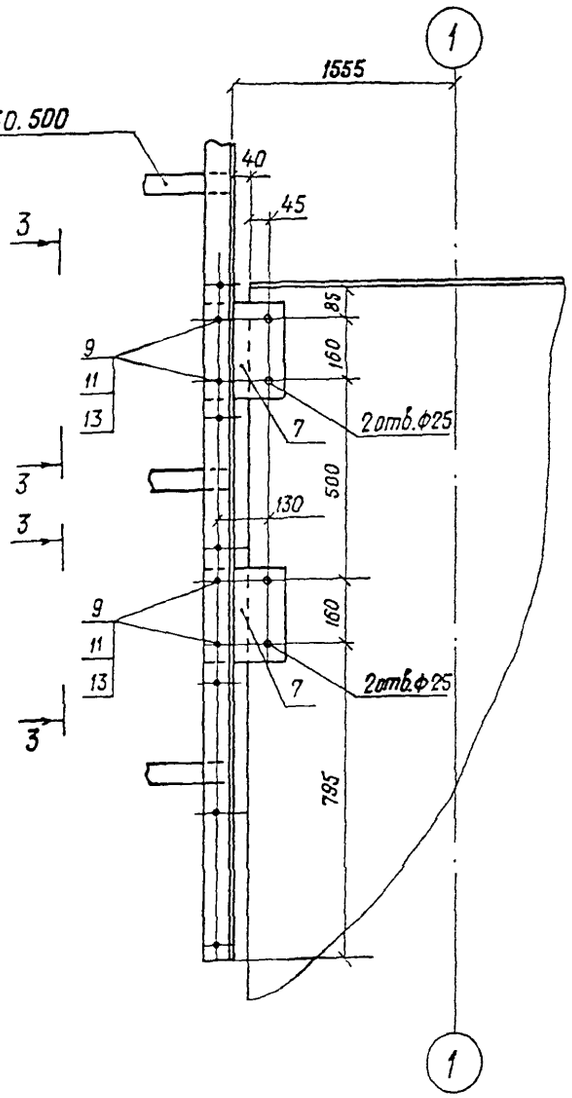

Рис.1

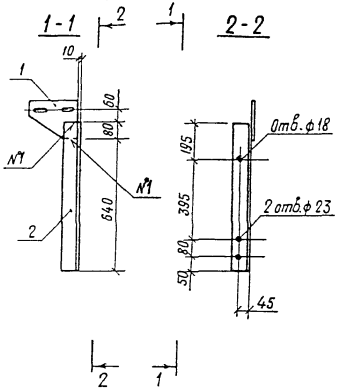

Рис.2
Остальное—см. рис.1

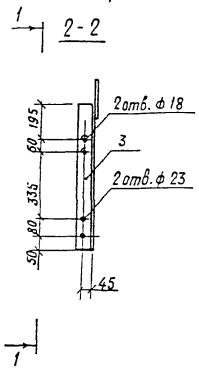

Позиция 1
м 1:10

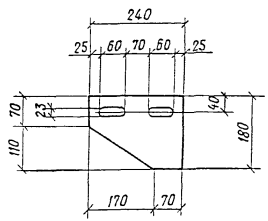

Формат	Зона	Поз.	Обозначение	Наименование	Кол.	Примечание
				Детали		
Б4		1	3.501.2-139.2-6-730.101	Лист Б10 ГОСТ 19903-74*		
				(см. табл. 1)		
				180×240	1	2,7 кг
			Переменные данные	для исполнений:		
				3.501.2-139.2-6-730.100		СС1
				Детали		
Б4		2	3.501.2-139.2-6-730.102	Уголок Б-80×80×8 ГОСТ 8509-86		
				(см. табл. 1)		
				e=720	1	6,9 кг
				3.501.2-139.2-6-730.100-01		СС2
				Детали		
Б4		3	3.501.2-139.2-6-730.102-01	Уголок Б-80×80×8 ГОСТ 8509-86		
				(см. табл. 1)		
				e=720	1	6,9 кг
			Дополнительный номер исполнения стойки должен			
			соответствовать дополнительному номеру испол-			
			нения пролетного строения.			

Сварной шов N1 - ГОСТ 5264-80-Н1-△6

Таблица 1

Поз.	Материалы для дополнительного номера исполнения		
	01	02	03
1, 2, 3	16Д ГОСТ 6713-91	15ХСНД ГОСТ 6713-91	

Таблица 2

Обозначение	Рис.	Масса, кг
3.501.2-139.2-6-730.100	1	9,6
—01	2	9,6

Нач. отд.	Монов	
Н. контр.	Миролюбская	
Гл. спец.	Гитман	
ГИП	Френкель	
Рук. гр.	Астахова	
Вед. инж.	Ярлыкова	
Инж.	Перетрухина	

12 93К/16-2 | 23

3.501.2-139.2-6-730.100

Стойка СС (СС1, СС2)

Стадия	Масса	Масштаб
Р	см. табл.2	1:20
Лист	Листов 1	

ГИПРОТРАНСМОСТ

Копировал Воронина

Формат А3

Выпуск 2-6 часть 2

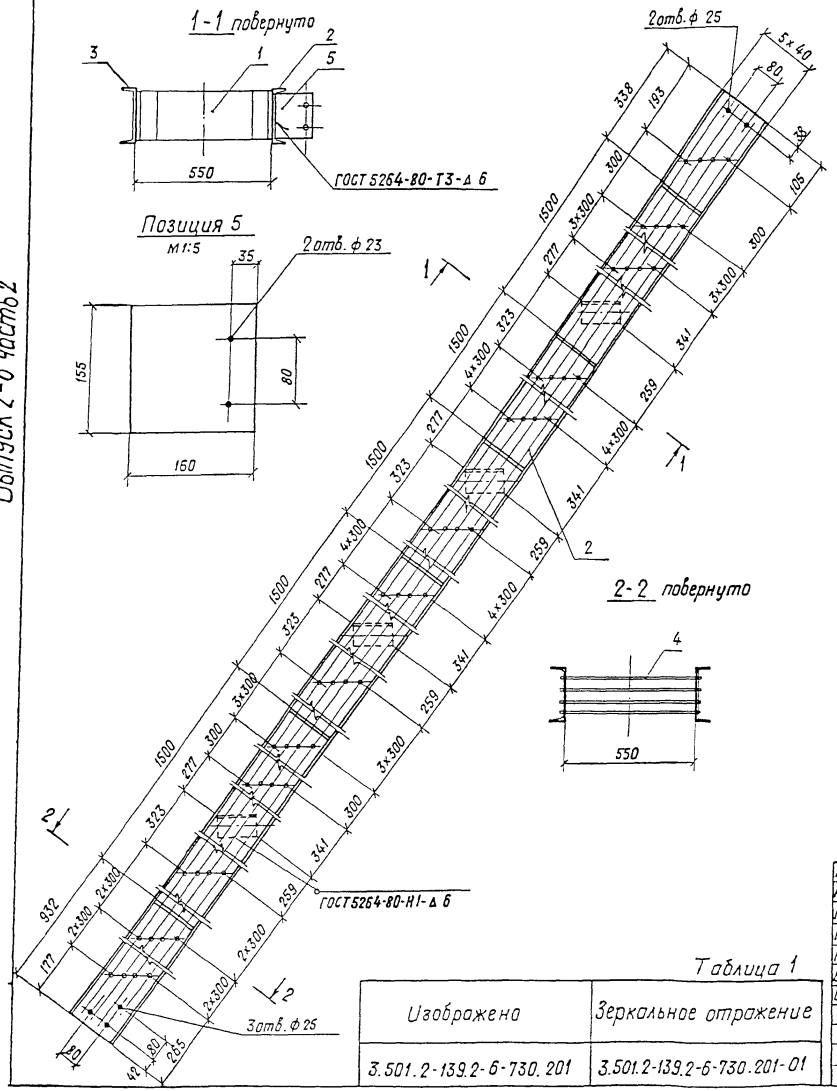

Формат	Зона	Поз.	Обозначение	Наименование	Кол.	Примечание
				Сборочные единицы		
А4		1	3.501.2-139.2-6-730.210	Диафрагма	4	6,7 кг
				Детали		
Б4		2	3.501.2-139.2-6-730.201	Швеллер 20 ГОСТ 8240-89 (см. табл. 2)		
				е=8770	1	161,4 кг
		3	-01	Швеллер 20 ГОСТ 8240-89 (см. табл. 2)		
				е=8770	1	161,4 кг
Б4		4	3.501.2-139.2-6-730.202	А-I-16 ГОСТ 5781-22*		
				В Ст3сп2 ГОСТ 380-88*		
				е=630	100	1,0 кг
Б4		5	3.501.2-139.2-6-730.203	Лист Б10 ГОСТ 19903-74* (см. табл. 2)		
				155×160	6	2,0 кг
			Дополнительный номер исполнения косоура должен соответствовать дополнительному номеру исполнения пролетного строения			

Таблица 2

Поз.	Материалы для дополнительного номера исполнения.		
	01	02	03
2, 3, 5	16Д ГОСТ 6713-91	15ХСНД ГОСТ 6713-91	

Сварные швы прикрепления поз. 4 - ручные дуговые катета 6 мм

Таблица 1

Изображена	Зеркальное отражение
3.501.2-139.2-6-730.201	3.501.2-139.2-6-730.201-01

Нач.отд.	Манов	
Н. контр.	Миролюбская	
Гл. спец.	Гитман	
ГИП	Френкель	
Рук. гр.	Астахова	
Вед. инж.	Ярлыкова	
Инж.	Перетрихина	

12.93К/16-2 | 24

3.501.2-139.2-6-730.200

Косоур КС1

Стадия	Масса	Масштаб
Р	461,6	1:15
Лист	Листов 1	

ГИПРОТРАНСМОСТ

Выпуск 2-6 часть 2

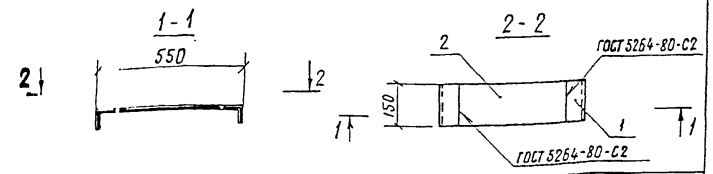

Обозначение	Наименование	Кол.	Примечание
	Детали		
3.501.2-139.2-6-730.211	Уголок Б-80×80×8 ГОСТ 8509-86 (см. таблицу)		
	ℓ = 150	2	1,5 кг
3.501.2-139.2-6-730.212	Лист Б 8 ГОСТ 19903-74* (см. таблицу)		
	150×390	1	3,7 кг
полнительный номер исполнения диафрагмы			
жен соответствовать дополнительному номеру			
олнения пролетного строения			

Поз.	Материалы для дополнительного номера исполнения		
	01	02	03
1, 2	16Д. ГОСТ 6713-91	15ХСНД ГОСТ 6713-91	

Нач. отд.	Монов		3.501.2-139.2-6-730.210
Н. контр.	Мирлюбовская		
Гл. спец.	Гитман		
ГИП	Френкель		Диафрагма
Рук. гр.	Астахова		
Вед. инж.	Ярлыкова		
Инж.	Перетрухина		

Стадия	Масса	Масштаб
Р	6,7	1:15
Лист	Листов 1	
ГИПРОТРАНСМОСТ		

Копировал Воронина Формат А4

3.501.2-139.2-6-960.302 изображено 3.501.2-139.2-6-960.302-01 - зеркальное отражение

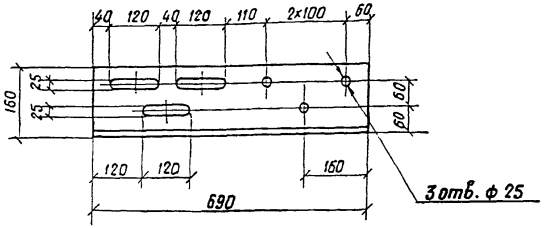

Материалы для дополнительного номера исполнения		
01	02	03
16Д ГОСТ 6713-91	15ХСНД ГОСТ 6713-91	10ХСНД ГОСТ 6713-91

Нач. отд.	Монов		3.501.2-139.2-6-960.302
Н. контр.	Мирлюбовская		
Гл. спец.	Гитман		
ГИП	Френкель		Накладка НСЗ
Рук. гр.	Астахова		
Вед. инж.	Ярлыкова		
Инж.	Акулова		

Стадия	Масса	Масштаб
Р	26,6	1:10
Лист	Листов 1	
ГИПРОТРАНСМОСТ		

Уголок Б-160×160×16 ГОСТ 8509-86 (см. таблицу)

1293К/16-2 25

Выпуск 2-6 часть 2

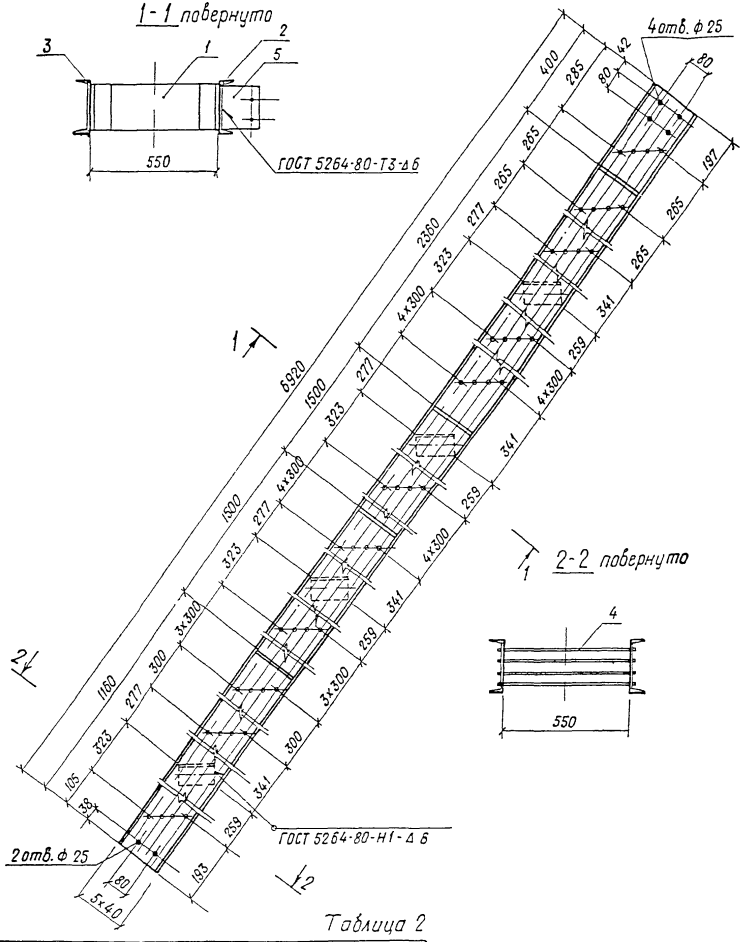

Таблица 2

Изображена	Зеркальное отражение
3.501.2-139.2-6-730.301	3.501.2-139.2-6-730.301-01

Формат	Зона	Поз.	Обозначение	Наименование	Кол.	Примечание
				Сборочные единицы		
А4		1	3.501.2-139.2-6-730.210	Диафрагма	4	6,7кг
				Детали		
Б4		2	3.501.2-139.2-6-730.301	Швеллер 20 ГОСТ 8240-89 (см. табл.1)		
				ℓ = 6920	1	127,3кг
		3	-01	Швеллер 20 ГОСТ 8240-89 (см. табл.1)		
				ℓ = 6920	1	127,3кг
Б4		4	3.501.2-139.2-6-730.202	А-Т-16 ГОСТ 5781-82* Вст.3сп2 ГОСТ 380-88*		
				ℓ = 630	76	1,0кг
Б4		5	3.501.2-139.2-6-730.203	Лист Б10 ГОСТ 19903-74* (см. табл.1)		
				155×160	4	2,0кг
			Дополнительный номер исполнения косоура должен соответствовать дополнительному номеру исполнения пролетного строения			

Таблица 1

Поз.	Материалы для дополнительного номера исполнения		
	01	02	03
2, 3, 5	16Д ГОСТ 6713-91	15ХСНД ГОСТ 6713-91	

Сварные швы прикрепления поз. 4 - ручные дуговые катета 6 мм.

1293К16-2 | 26

Нач.отд.	Манов		3.501.2-139.2-6-730.300
Н.контр.	Мирошавская		
Гл.спец.	Гитман		
ГИП	Френкель		
Рук.гр.	Астахова		Косоур КС2
Вед.инж.	Ярлыкова		
Инж.	Перетрукина		

Стадия	Масса	Масштаб
Р	365,4	1:15
Лист	Листов 1	

ГИПРОТРАНСМОСТ

Копировал Воронина

Формат А3

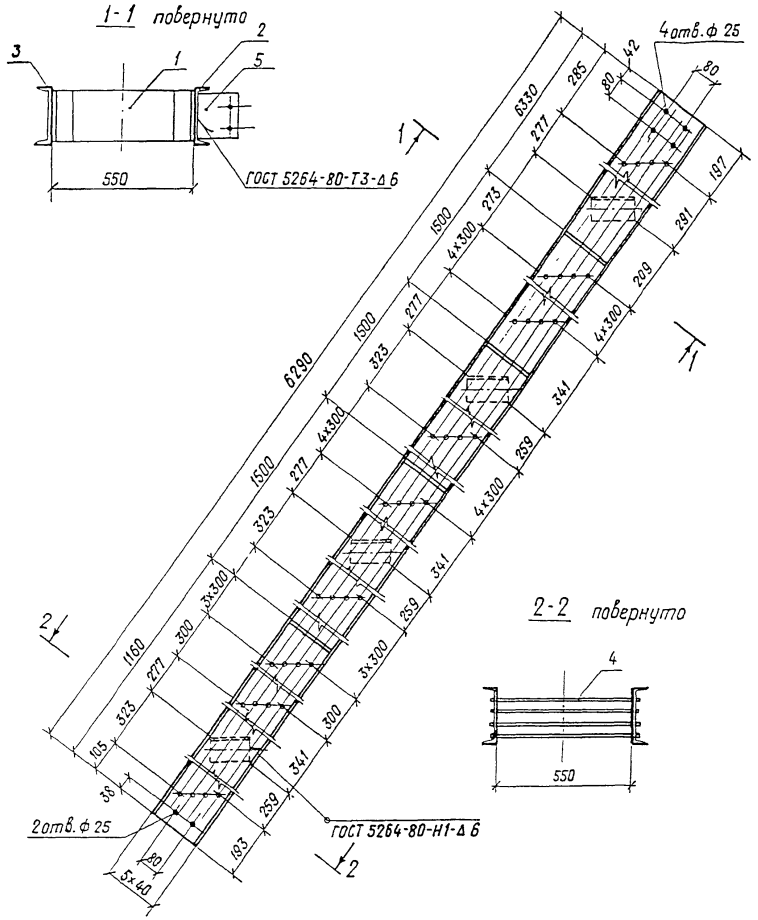

Формат	Зона	Поз.	Обозначение	Наименование	Кол.	Примечание
				Сборочные единицы		
А4		1	3.501.2-139.2-6-730.210	Диафрагма	4	6,7кг
				Детали		
Б4		2	3.501.2-139.2-6-730.401	Швеллер 20 ГОСТ 8240-89 (см. табл. 1)		
				ℓ = 6290	1	115,7кг
		3	-01	Швеллер 20 ГОСТ 8240-89 (см. табл. 1)		
				ℓ = 6290	1	115,7кг
Б4		4	3.501.2-139.2-6-730.202	А-I-16 ГОСТ 5781-82*		
				В Ст3 сп2 ГОСТ 380-88*		
				ℓ = 630	68	1,0кг
Б4		5	3.501.2-139.2-6-203	Лист Б10 ГОСТ 19903-74* (см. табл. 1)		
				155×160	4	2,0кг
			Дополнительный номер исполнения косоура			
			должен соответствовать дополнительному номеру			
			исполнения пролетного строения			

Таблица 1

Поз.	Материалы для дополнительного номера исполнения.		
	01	02	03
2, 3, 5	10ХСНД ГОСТ 6713-91	15ХСНД ГОСТ 6713-91	

Сварные швы прикрепления поз. 4- -ручные дуговые катета 6 мм.

Таблица 2

Изображено	Зеркальное отражение
3.501.2-139.2-6-730.401	3.501.2.139.2-6-730.401-01

Нач.отд.	Монов	
Н.контр.	Жиролюбская	
Гл.спец.	Гитман	
ГИП	Френкель	
Рук.гр.	Астахова	
Вед.инж.	Ярлыкова	
Инж.	Перетрухина	

1293К/16-2 | 27

3.501-2-139.2-6-730.400

Косоур КС3

Стадия	Масса	Масштаб
Р	334,2	1:15
Лист	Листов 1	

ГИПРОТРАНСМОСТ

Выпуск 2-6 часть 2

Формат	Зона	Поз.	Обозначение	Наименование	Кол.	Примечание
				Документация		
А3			3.501.2-139.2-6-730.500 СБ	Сборочный чертеж		
				Детали		
Б4		1	3.501.2-139.2-6-730.501	Уголок Б-80×80×8 ГОСТ 8509-86 (см. таблицу)		
				е=2210	1	21,3кг
		2	-01	Уголок Б-80×80×8 ГОСТ 8509-86 (см. таблицу)		
				е=2210	1	21,3кг
Б4		3	3.501.2-139.2-6-730.502	А-I-20 ГОСТ 5781-82* / В Ст3сп2 ГОСТ 380-88*		
				е=620	5	1,5кг
Б4		4	3.501.2-139.2-6-730.503	Лист Б6 ГОСТ 19903-74* / Ст3кп ГОСТ 14637-79		
				50×1870	3	4,4кг
Б4		5	3.501.2-139.2-6-730.504	А-I-16 ГОСТ 5781-82* / В Ст3сп2 ГОСТ 380-88*		
				е=1600	5	2,5кг
			Дополнительный номер должен соответствовать исполнения пролетного строения	исполнения лестницы дополнительному номеру		

Поз.	Материалы для дополнительного номера исполнения		
	01	02	03
1, 2	16Д ГОСТ 6713-91	15ХСНД ГОСТ 6713-91	

Нач.отд.	Монов		1293К/16-2 28
Н.контр.	Миролюбская		3.501.2-139.2-6-730.500
Гл.спец.	Гитман		
ГИП	Френкель		Лестница вертикальная ЛВ1
Рук.гр.	Астахова		Стадия Р; Лист; Листов 1
Вед.инж.	Ярлыкова		ГИПРОТРАНСМОСТ
Инж.	Перетрухина		

1-1

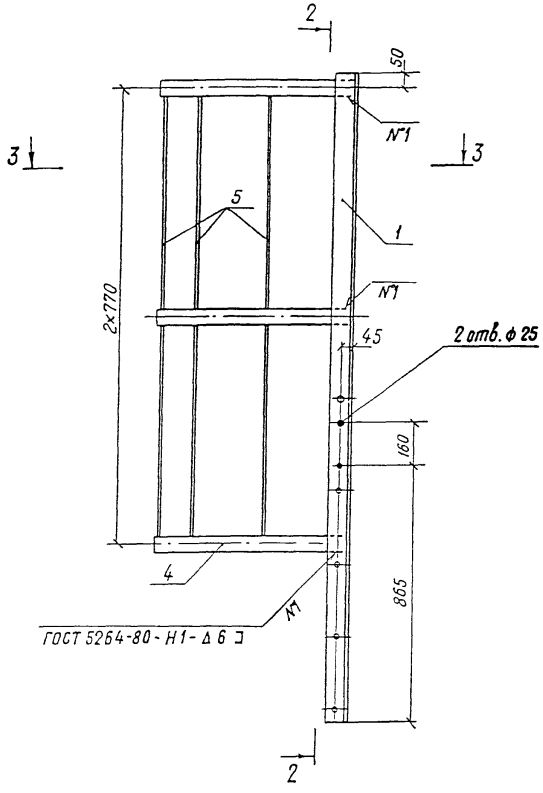

2-2

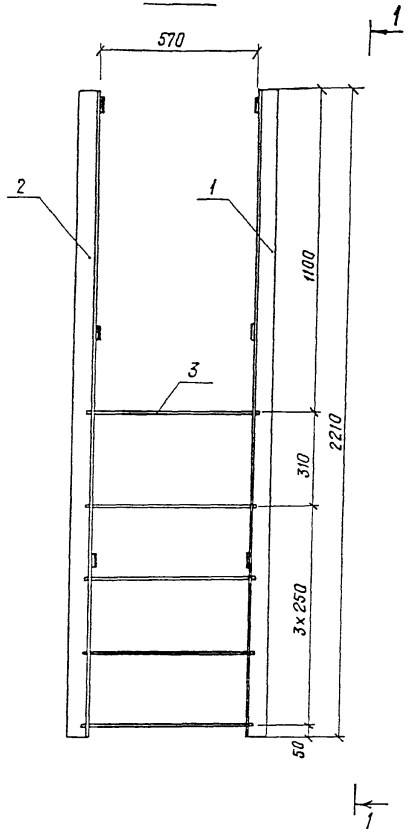

3-3

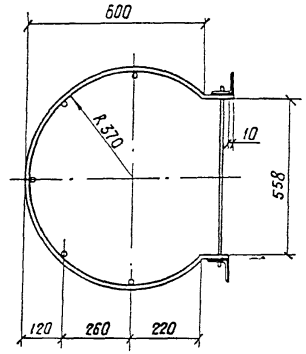

Сварные швы прикрепления поз. 3,5 -ручные дуговые катета 6 мм

		1293К/16-2	29

Нач.отд.	Манов		3.501.2-139.2-6-730.500 СБ
Н.контр.	Мирошайская		
Гл.спец.	Гитман		
ГИП	Френкель		
Рук.гр.	Астахова		Лестница вертикальная ЛВ1
Вед.инж.	Ярлыкова		Сборочный чертеж
Инж.	Перетрухина		

Стадия	Масса	Масштаб
Р	75,8	1:15
Лист	Листов 1	

ГИПРОТРАНСМОСТ

Выпуск 2-6 часть 2

Формат	Зона	Поз.	Обозначение	Наименование	Кол.	Примечание
				Документация		
А3			3.501.2-139.2-6-730.600 СБ	Сборочный чертеж		
				Детали		
Б4		1	3.501.2-139.2-6-730.601	Уголок Б-80×80×8 ГОСТ 8509-86 / (см. таблицу)		
				ℓ = 2800	1	27,0 кг
		2	-01	Уголок Б-80×80×8 ГОСТ 8509-86 / (см. таблицу)		
				ℓ = 2800	1	27,0 кг
Б4		3	3.501.2-139.2-6-730.502	А-I-20 ГОСТ 5781-82* / В Ст3сп2 ГОСТ 380-88*		
				ℓ = 620	6	1,5 кг
Б4		4	3.501.2-139.2-6-730.503	Лист Б6 ГОСТ 19903-74* / Ст3кп ГОСТ 14637-79		
				50×1870	4	4,4 кг
Б4		5	3.501.2-139.2-6-730.604	А-I-16 ГОСТ 5781-82* / В Ст3сп2 ГОСТ 380-88*		
				ℓ = 2280	5	3,6 кг
			Дополнительный номер исполнения лестницы должен соответствовать дополнительному номеру исполнения пролетного строения			

Поз.	Материалы для дополнительного номера исполнения		
	01	02	03
1, 2	16Д ГОСТ 6713-91	15ХСНД ГОСТ 6713-91	

1293К/16-2 | 30

Нач. отд.	Монов	
Н. контр.	Мирлюбская	
Гл. спец.	Гитман	
ГИП	Френкель	
Рук. гр.	Астахова	
Вед. инж.	Ярлыкова	
Инж.	Перетрухина	

3.501.2-139.2-6-730.600

Лестница вертикальная Л82

Стадия	Лист	Листов
Р		1

ГИПРОТРАНСМОСТ

Выпуск 2-6 часть 2

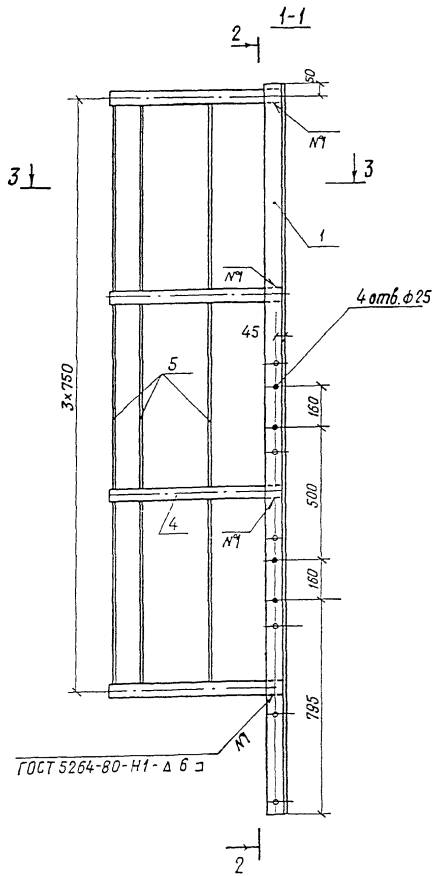

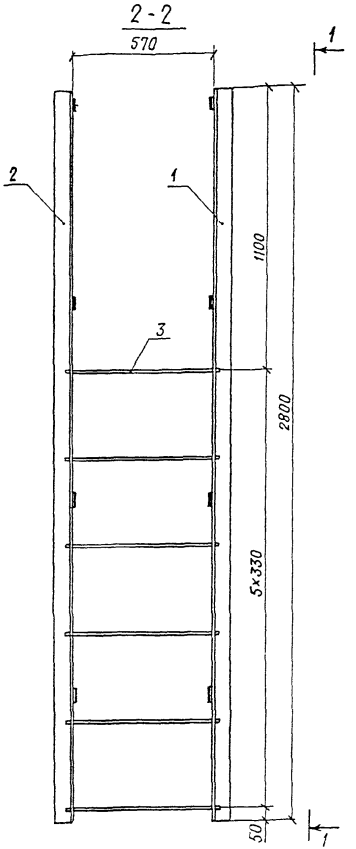

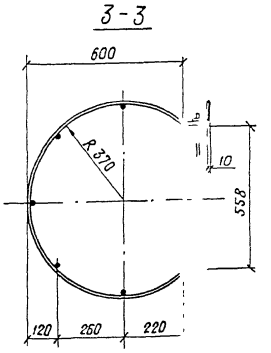

Сварные швы прикрепления поз. 3,5 - ручные дуговые катета 6 мм

			1293К16-2	31
Нач. отд.	Монов		3.501.2-139.2-6-730.600 СБ	
Н. контр.	Жиралобская			
Гл. спец.	Гитман			
ГИП	Френкель			
Рук. гр.	Астахова		Лестница вертикальная ЛВ2	Стадия: Р; Масса: 98,6; Масштаб: 1:15
Вед. инж.	Ярлыкова		Сборочный чертеж	Лист; Листов 1
Инж.	Перетрихина			ГИПРОТРАНСМОСТ

Выпуск 2-6 часть 2

Формат	Зона	Поз.	Обозначение	Наименование	Кол.	Примечание
				Документация		
А3			3.501.2-139.2-6-750.000 СБ	Сборочный чертеж		
				Сборочные единицы		
А3		1	3.501.2-139.2-6-750.100	Площадка ПС01	1	53,4 кг
А3		2	3.501.2-139.2-6-750.200	Лестница ЛС01	1	44,3 кг
				Детали		
Б4		3	3.501.2-139.2-6-750.001	Уголок Б-80×80×8 ГОСТ 8509-86 (см. таблицу)		
				ℓ = 1110	1	10,7 кг
Б4		4	3.501.2-139.2-6-750.002	Уголок Б-80×80×8 ГОСТ 8509-86 (см. таблицу)		
				ℓ = 710	2	6,9 кг
Б4		5	3.501.2-139.2-6-750.003	Уголок Б-100×100×10 ГОСТ 8509-86 (см. таблицу)		
				ℓ = 185	1	2,8 кг
		6	-01	Уголок Б-100×100×10 ГОСТ 8509-86 (см. таблицу)		
				ℓ = 185	1	2,8 кг
Б4		7	3.501.2-139.2-6-750.004	Лист Б10 ГОСТ 19903-74* / 16Д ГОСТ 6713-91		
				80×185	2	1,2 кг
Б4		8	3.501.2-139.2-6-750.005	Уголок Б-100×100×10 ГОСТ 8509-86 (см. таблицу)		
				ℓ = 500	1	7,6 кг
				Стандартные изделия		
		9		Болт М22-6g×70.110 ГОСТ 22353-77*	7	0,312 кг
		10		Гайка М22-6Н.110 ГОСТ 22354-77*	7	0,11 кг
		11		Шайба 22 ГОСТ 22355-77*	14	0,06 кг

Формат	Зона	Поз.	Обозначение	Наименование	Кол.	Примечание
			Дополнительный номер исполнения схода на опору должен соответствовать дополнительному номеру исполнения пролетного строения			

Поз.	Материалы для дополнительного номера исполнения.		
	01	02	03
3...6, 8	16Д ГОСТ 6713-91	15ХСНД ГОСТ 6713-91	
9	Болт М22-6g×70.110 ГОСТ 22353-77*	Болт М22-6g×70.110ХЛ1 ГОСТ 22353-77*	
10	Гайка М22-6Н.110 ГОСТ 22354-77*	Гайка М22-6Н.110 ХЛ1 ГОСТ 22354-77*	

Нач. отд.	Моноб		3.501.2-139.2-6-750.000
Н. контр.	Миролюбская		
Гл. спец.	Гитман		
ГИП	Френкель		Схад на опору С01
Рук. гр.	Астахова		
Вед. инж.	Ярлыкова		
Инж.	Перетрухина		

1293К/16-2	32

Стадия	Лист	Листов
Р		1

ГИПРОТРАНСМОСТ

Выпуск 2-6 часть 2

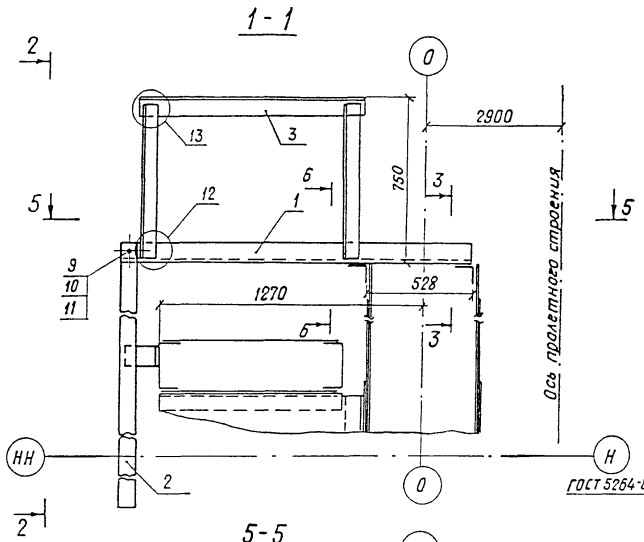

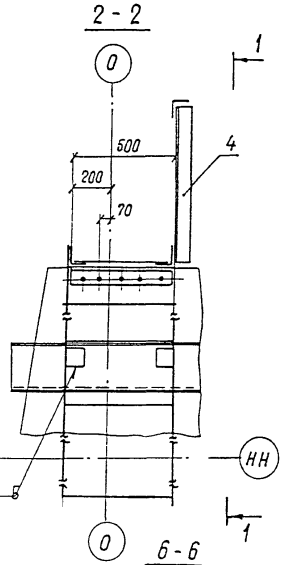

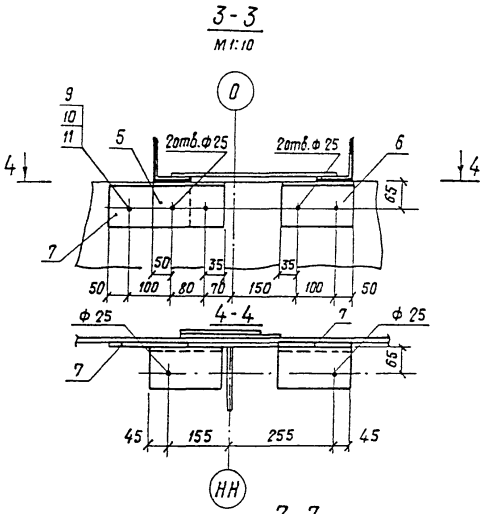

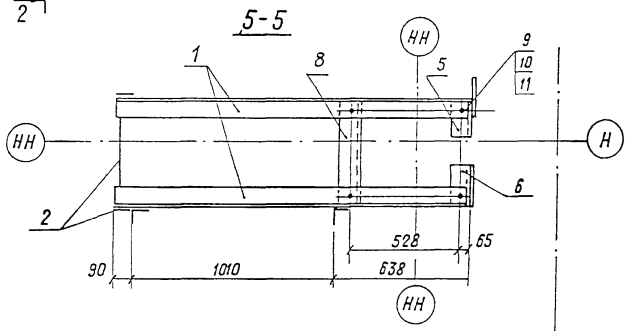

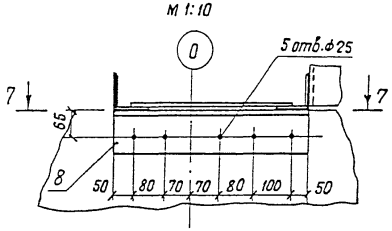

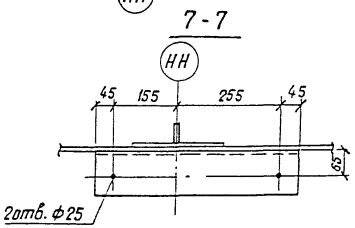

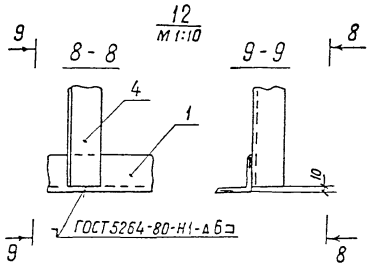

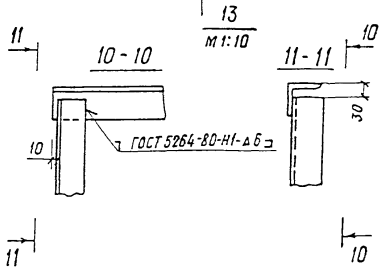

Нач.отд.	Монов		1293К/16-2		33
Н.контр.	Мирлюдская		3.501.2.139.2-6-750.000 СБ		
Гл.спец.	Гитман				
ГИП	Френкель		Схоп на опору С01 сборочный чертеж	Стадия	Масса	Масштаб
Рук.гр.	Астахова			Р	141,6	1:20
Вед.инж.	Ярлыкова			Лист	Листов 1	
Инж	Перетрухина			ГИПРОТРАНСМОСТ		

Копировал Воронина

Формат А3

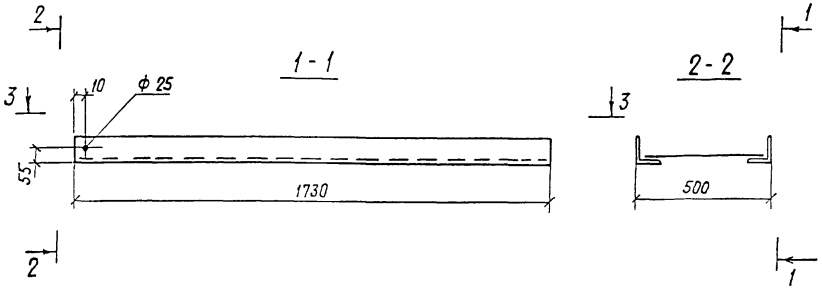

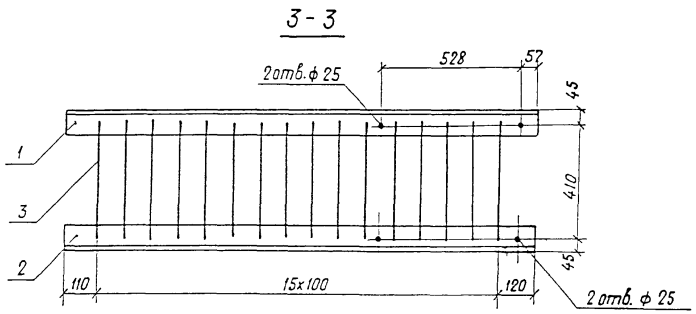

Формат	Зона	Поз.	Обозначение	Наименование	Кол.	Примечание
				Детали		
Б4		1	3.501.2-139.2-6-750.101	Уголок Б-90×90×9 ГОСТ 8509-86 (см. таблицу)		
				ℓ = 1730	1	21,1 кг
		2	-01	Уголок Б-90×90×9 ГОСТ 8509-86 (см. таблицу)		
				ℓ = 1730	1	21,1 кг
Б4		3	3.501.2-139.2-6-750.102	А-I-16 ГОСТ 5781-82*		
				В Ст 3сп 2 ГОСТ 380-88*		
				ℓ = 450	16	0,7 кг
			Дополнительный номер исполнения площадки СО			
			должен соответствовать дополнительному номеру			
			исполнения пролетного строения			

Поз.	Материалы для дополнительного номера исполнения		
	01	02	03
1, 2	16Д ГОСТ 6713-91	15ХСНД ГОСТ 6713-91	

Сварные швы прикрепления поз. 3 - ручные дуговые катета 6 мм.

		1293К/16-2	34

Нач. отд	Манов		3.501.2-139.2-6-750.100
Н. контр	Мирамбовская		
Гл спец.	Гитман		
ГИП	Френкель		
Рук. гр.	Астахова		Площадка ПС01
Вед. инж.	Ярлыкова		
Инж.	Перетрухина		

Стадия	Масса	Масштаб
Р	53,4	1:15
Лист	Листов 1	

ГИПРОТРАНСМОСТ

Копировал Воронина

Формат А3

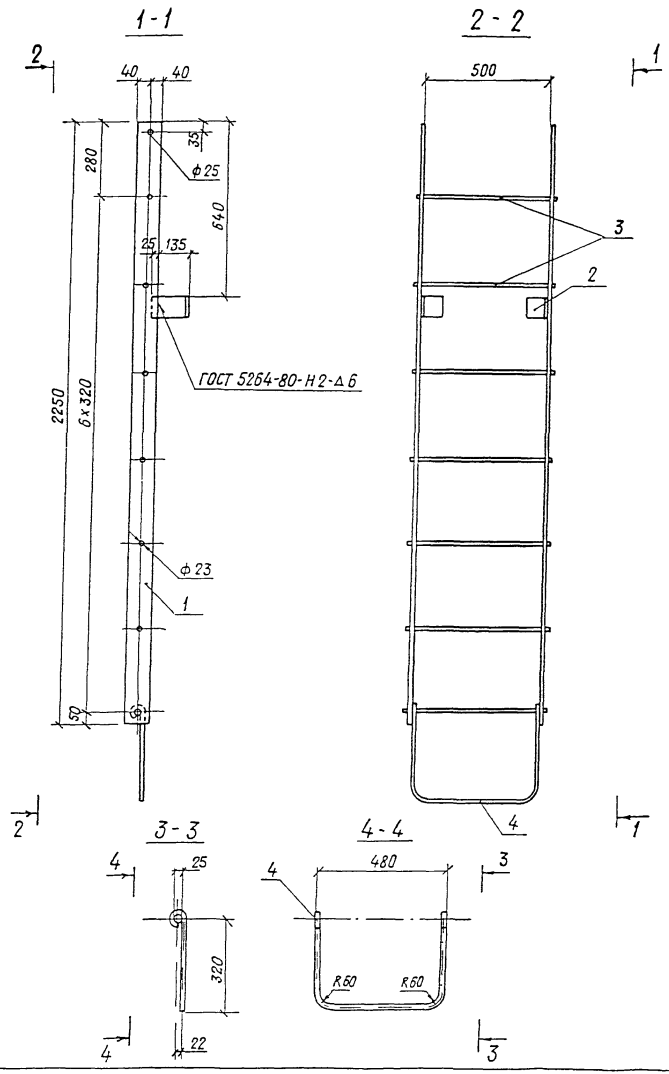

Формат	Зона	Поз.	Обозначение	Наименование	Кол.	Примечание
				Детали		
Б4		1	3.501.2-139.2-6.750.201	Лист 510 ГОСТ 19903-74* (см. таблицу)		
				80×2250	2	14,1 кг
Б4		2	3.501.2-139.2-6-750.202	Уголок Б-160×100×10 ГОСТ 8510-86* (см. таблицу)		
				ℓ=75	2	1,5 кг
Б4		3	3.501.2-139.2-6-750.203	А-I-20 ГОСТ 5781-82* / Вст3сп2 ГОСТ 380-88*		
				ℓ=550	7	1,4 кг
Б4		4	3.501.2-139.2-6-750.204	А-I-20 ГОСТ 5781-82* / Вст3сп2 ГОСТ 380-88*	1	3,3 кг
				ℓ=1340		
			Дополнительный номер исполнения лестницы СО должен соответствовать дополнительному номеру исполнения пролетного строения			

Поз.	Материалы для дополнительного номера исполнения		
	01	02	03
1, 2	16Д ГОСТ 6713-91	15ХСНД ГОСТ 6713-91	

Сварные швы прикрепления поз. 3 - ручные дуговые катета 6 мм.

1293К/16-2 35

Нач.отд.	монов	
Н.контр.	Мирановская	
Гл.спец.	Ентман	
ГИП	Френкель	
Рук.гр.	Астахова	
Вед.инж.	Ярлыкова	
Инж.	Перетрухина	

3.501.2-139.2-6-750.200

Лестница ЛСО1

Стадия	Масса	Масштаб
Р	44,3	1:15
Лист	Листов 1	

ГИПРОТРАНСМОСТ

Выпуск 2-6 часть 2

Формат	Зона	Поз.	Обозначение	Наименование	Кол.	Примечание
				Документация		
А3			3.501.2.139.2-6-770.000 СБ	Сборочный чертеж		
				Сборочные единицы		
Б4		1	3.501-49, вып.9, РПТ. 01.000	Редуктор	2	95,0 кг
Б4		2	3.501-49, вып.9, РПТ. 02.000	Колеса холостого хода	2	34,9 кг
Б4		3	3.501-49, вып.9, РПТ. 03.000	Синхронизирующий вал	1	72,9 кг
Б4		4	3.501-49, вып.9, РПТ. 07.000	Кронштейн	4	2,9 кг
А3		5	3.501.2-139.2-6-760.100	Площадка ПТС1	1	1012 кг
А3		6	3.501.2-139.1-7-770.200	Рама РТС1	1	166,4 кг
		7	-01	Рама РТС1Н	1	166,4 кг
А3		8	3.501.2-139.1-7-770.300	Площадка ПТС2	1	64,8 кг
		9	-01	Площадка ПТС2н	1	64,8 кг
А3		10	3.501.2-139.1-7-770.400	Сход СТС1	2	18,8 кг
				Детали		
Б4		11	3.501.2-139.2-6-760.001	Уголок 5-50×50×5 ГОСТ 8509-86 / 16Д ГОСТ 6713-91		
				ℓ = 850	6	3,2 кг
Б4		12	3.501.2-139.2-6-760.002	Уголок 5-50×50×5 ГОСТ 8509-86 / 16Д ГОСТ 6713-91		
				ℓ = 1210	6	4,6 кг
Б4		13	3.501.2-139.2-6-760.003	Уголок 5-70×70×6 ГОСТ 8509-86 / 16Д ГОСТ 6713-91		
		14		ℓ = 1600	2	10,2 кг
			-01	Уголок 5-70×70×6 ГОСТ 8509-86 / 16Д ГОСТ 6713-91		
				ℓ = 1600	2	10,2 кг

Формат	Зона	Поз.	Обозначение	Наименование	Кол.	Примечание
Б4		15	3.501.2-139.2-6-760.004	А-I-16 ГОСТ 5781-82* / Ст 3кп3 ГОСТ 380-88*		
				ℓ = 2060	4	3,3 кг
Б4		16	3.501.2-139.2-6-760.005	А-I-16 ГОСТ 5781-82* / Ст 3 кп 3 ГОСТ 380-88*		
				ℓ = 3085	8	4,9 кг
Б4		17	3.501.2-139.2-6-760.006	А-I-16 ГОСТ 5781-82* / Ст 3 кп 3 ГОСТ 380-88*		
				ℓ = 3725	6	5,9 кг
Б4		18	3.501.2-139.2-6-760.007	А-I-16 ГОСТ 5781-82* / Ст 3 кп 3 ГОСТ 380-88*		
				ℓ = 1260	10	2,0 кг

Поз	Материалы для дополнительного номера исполнения		
	01	02	03
22	16Д ГОСТ 6713-91	15ХСНД ГОСТ 6713-91	
26	Болт М22-6g×70.110 ГОСТ 22353-77*	Болт М22-6g×70.110ХЛ1 ГОСТ 22353-77*	
28	Гайка М22-6Н.110 ГОСТ 22354-77*	Гайка М22-6Н.110ХЛ1 ГОСТ 22354-77*	

Нач.отд.	Моноб	
Н.контр.	Мирошниковская	
Гл.спец.	Гитман	
ГИП	Френкель	
Рук.гр.	Астахова	
Вед.инж.	Ярлыкова	
Инж.	Перетрухина	

1293К/16-2 | 36

3.501.2-139.2-6-760.000

Тележка смотровая ТС1

Стадия	Лист	Листов
Р	1	2

ГИПРОТРАНСМОСТ

Формат	Зона	Поз.	Обозначение	Наименование	Кол.	Примечание
БЧ		19	3.501.2-139.2-6-760.008	А-I-16 ГОСТ5781-82*		
				Ст3кп3 ГОСТ380-88*		
				ℓ=600	4	0,9кг
БЧ		20	3.501.2-139.2-6-760.009	Уголок Б-70×70×6 ГОСТ8509-86		
				16Д ГОСТ6713-91		
				ℓ=1320	1	8,4кг
		21	-01	Уголок Б-70×70×6 ГОСТ8509-86		
				16Д ГОСТ6713-91		
				ℓ=1320	1	8,4кг
БЧ		22	3.501.2-139.2-6-760.010	Лист Б6 ГОСТ19903-74*		
				(см. таблицу)		
				300×360	4	4,4кг
БЧ		23	3.501.2-139.2-6-760.011	Лист 20 ГОСТ19903-74*		
				16Д ГОСТ6713-91		
				160×115	4	2,9кг
				Стандартные изделия		
		24		Болт М16-8g×35.46 ГОСТ7798-70*	20	0,09кг
		25		Болт М16-8g×55.46 ГОСТ7798-70*	20	0,12кг
		26		Болт М22-6g×70.110		
				ГОСТ22353-77*	48	0,312кг
		27		Гайка М16-6Н.5 ГОСТ5915-70*	144	0,03кг
		28		Гайка М22-6Н.110		
				ГОСТ22354-77*	48	0,108кг
		29		Шайба 16.02 Ст3 ГОСТ11371-78	104	0,01кг
		30		Шайба 22 ГОСТ22355-77*	96	0,059кг
			Дополнительный номер	исполнения смотровой		
			тележки должен соответствовать дополнитель-			
			ному номеру исполнения	пролетного строения		

Выпуск 2-6 часть 2

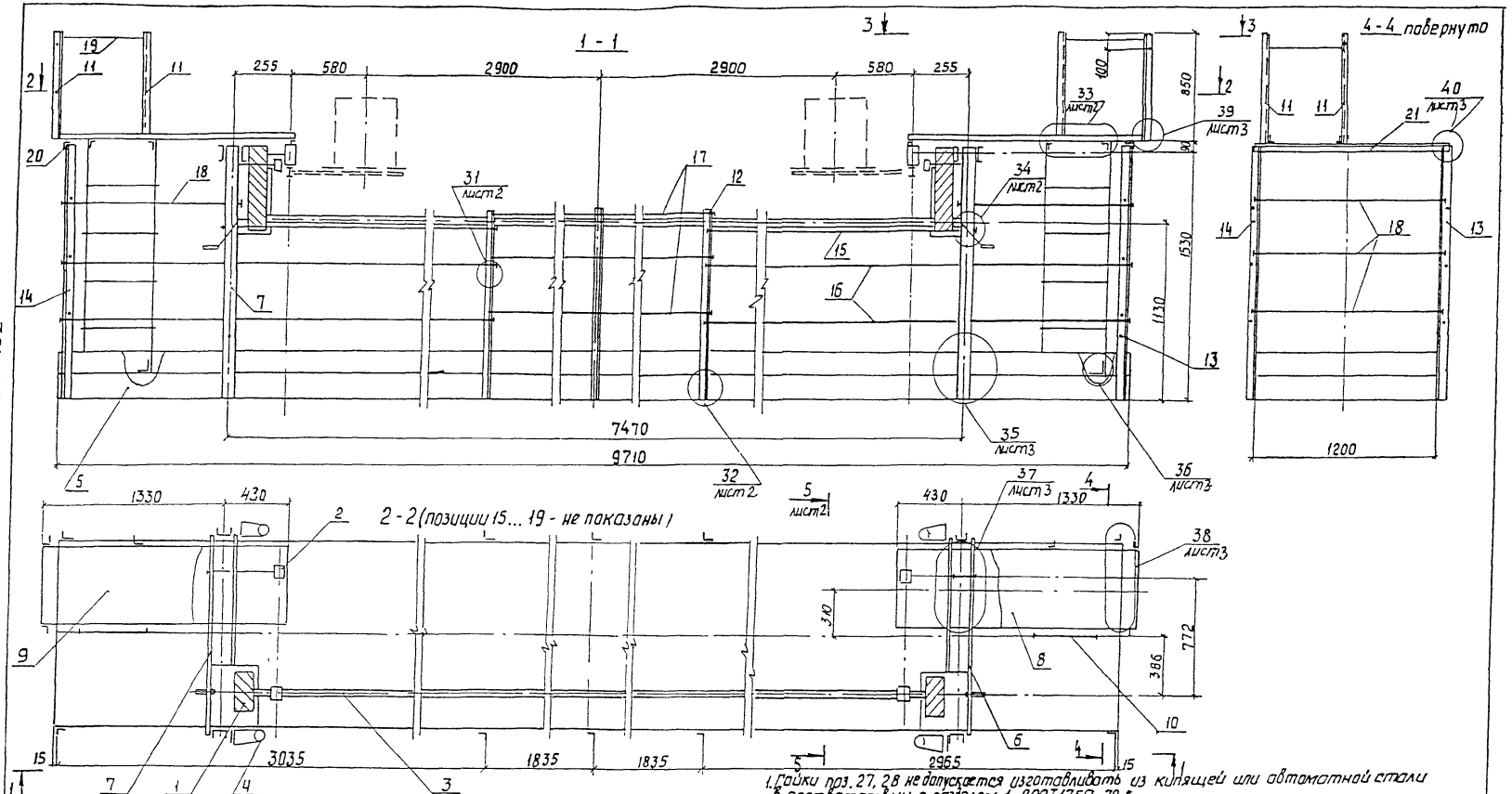

1. Гайки поз. 27, 28 не допускается изготавливать из кипящей или автоматной стали в соответствии с разделом 1 ГОСТ 1759-70*.
2. Обязательными испытаниями для болтов являются испытания на разрыв и определение ударной вязкости в соответствии с разделом 2 ГОСТ 1759-70*.
3. Деталь РЛТ 03.102, входящую в состав РЛТ 03.100 принять длиной 6720 мм и диаметром 100 мм

Нач. отд	Манов		
Н. контр	Муралюбская		
Гл. спец.	Гитман		
ГИП	Френкель		
Рук. гр.	Астахова		
Вед. инж.	Ярлыкова		
Инж.	Перетрухина		

3.501.2-139.2-6-760.000 СБ

Тележка смотровая ТС1
Сборочный чертеж

Стадия	Масса	Масштаб
Р	2135,9	1:25
Лист 1	Листов 3	

Гипротрансмост

1293К/16-7 | 38

Выпуск 2-6 часть 2

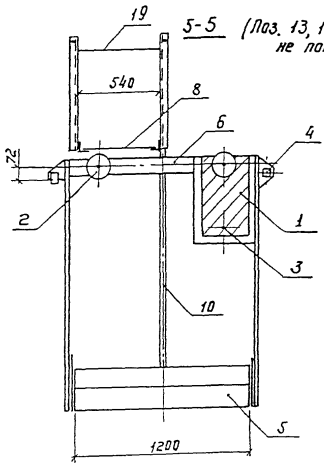

31
м 1:2.5

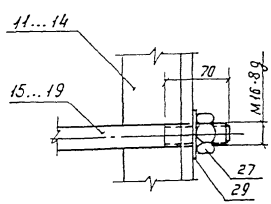

34
м 1:2.5

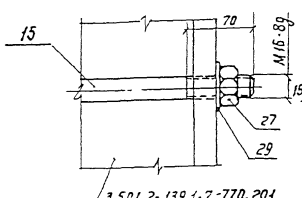

3.501.2-139.1-7-770.201

Позиция 11
м 1:10

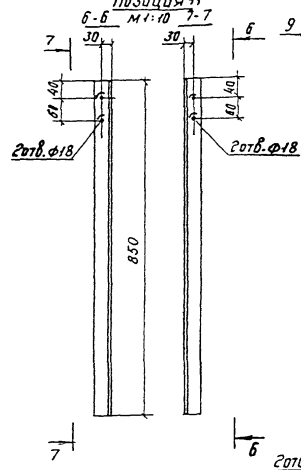

32
м 1:10

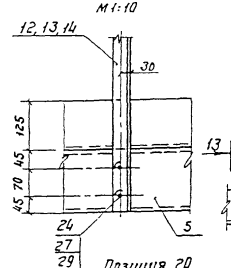

Позиция 20
м 1:10

14-14

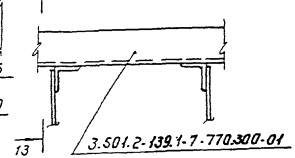

Позиция 12
м 1:10

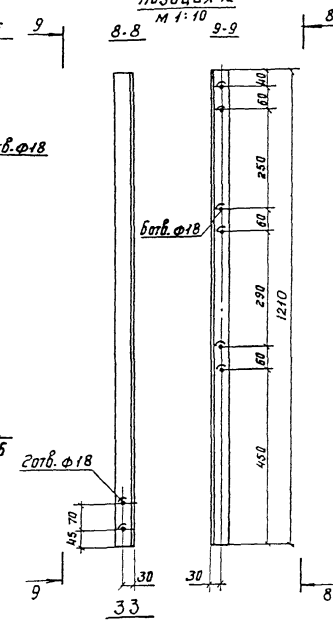

33

12-12

13-13

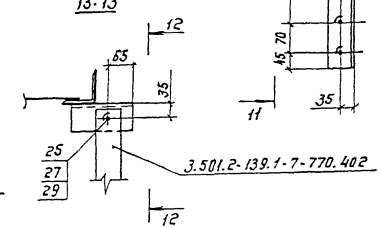

Позиция 13
м 1:10

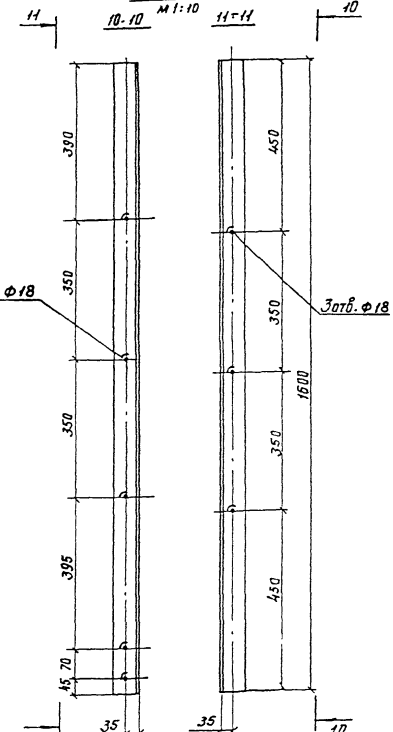

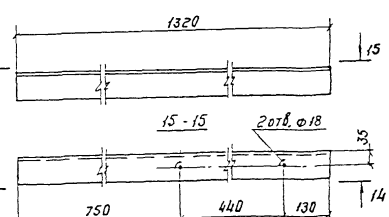

1293К/16-2	39

Изображено	Зеркальное изображение
3.501.2-139.2-6-760.003	3.501.2-139.2-6-760.003-01
3.501.2-139.2-6-760.009	3.501.2-139.2-6-760.009-01

3.501.2-139.2-6-760.000 СБ

Лист 2

35
М1:10

16-16

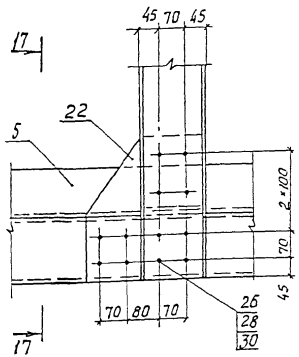

17-17

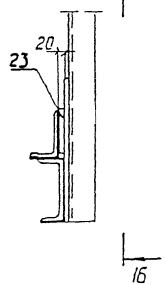

Позиция 22
М1:10

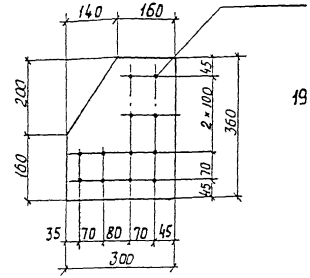

36
М1:10

18-18

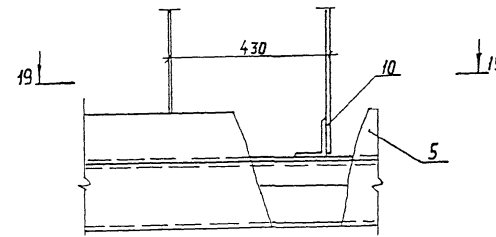

19-19

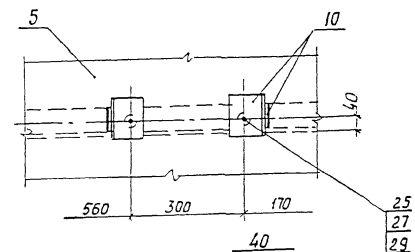

37
М1:10

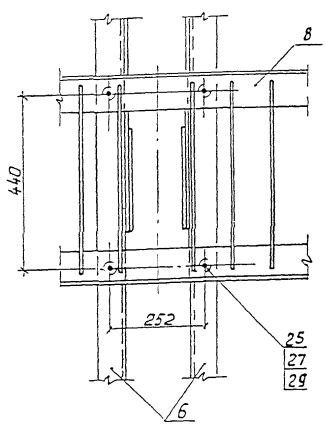

38
М1:10

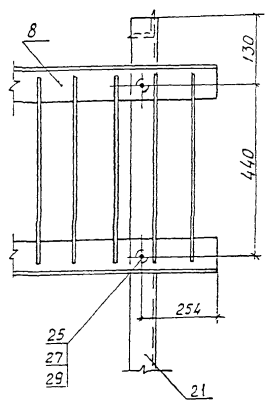

40
М1:10

39
М1:10

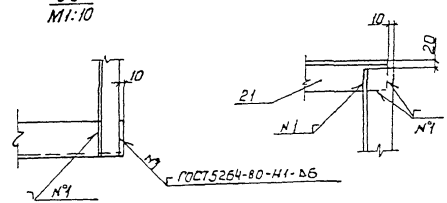

Выпуск 2-6 часть 2

Формат	Зона	Поз.	Обозначение	Наименование	Кол.	Примечание
				Документация		
А3			3.501.2-139.2-6-760.100СБ	Сборочный чертеж		
				Детали		
БЧ		1	3.501.2-139.2-6-760.101	Швеллер 16 ГОСТ 8240-89 (см. таблицу)		
				ℓ = 9710	2	137,9 кг
БЧ		2	3.501.2-139.2-6-760.102	Швеллер 16 ГОСТ 8240-89 (см. таблицу)		
				ℓ = 1188	2	16,9 кг
БЧ		3	3.501.2-139.2-6-760.103	Уголок Б-70×70×6 ГОСТ 8509-86 / 16Д ГОСТ 6713-91		
				ℓ = 1188	8	7,6 кг
БЧ		4	3.501.2-139.2-6-760.104	Уголок Б-125×80×8 ГОСТ 8510-86* / 16Д ГОСТ 6713-91		
				ℓ = 9710	2	121,4 кг
БЧ		5	3.501.2-139.2-6-760.105	Уголок Б-70×70×6 ГОСТ 8509-86 / 16Д ГОСТ 6713-91		
				ℓ = 732	1	4,7 кг
БЧ		6	3.501.2-139.2-6-760.106	Уголок Б-70×70×6 ГОСТ 8509-86 / 16Д ГОСТ 6713-91		
				ℓ = 1193	4	7,6 кг
БЧ		7	3.501.2-139.2-6-760.107	Уголок Б-70×70×6 ГОСТ 8509-86 / 16Д ГОСТ 6713-91		
				ℓ = 1041	2	6,7 кг
БЧ		8	3.501.2-139.2-6-760.108	Уголок Б-70×70×6 ГОСТ 8509-86 / 16Д ГОСТ 6713-91		
				ℓ = 1017	1	6,5 кг
БЧ		9	3.501.2-139.2-6-760.108-01	Уголок Б-70×70×6 ГОСТ 8509-86 / 16Д ГОСТ 6713-91		
				ℓ = 1017	1	6,5 кг
БЧ		10	3.501.2-139.2-6-760.109	Лист ромб 0-пн-4.0 Б Ст0 ГОСТ 8568-77		
				995 × 9710	1	329,5 кг
БЧ		11	3.501.2-139.2-6-760.110	Лист БЧ ГОСТ 19903-74* 16Д ГОСТ 6713-91.		
				110 × 1140	2	3,9 кг
			Дополнительный номер исполнения должен соответствовать исполнения пролетного	площадки ТС дополнительно номеру строения		

Поз.	Материалы для дополнительного номера исполнения		
	01	02	03
1, 2	16Д ГОСТ 6713-91	15ХСНД ГОСТ 6713-91	

Нач. отд.	Манов		3.501.2-139.2-6-760.100
Н. контр.	Миролюбская		
Гл. спец.	Гитман		
ГИП	Френкель		Площадка ПТС 1
Рук. гр.	Астахова		Стадия Р; Лист; Листов 1
Вед. инж.	Ярлыкова		Гипротрансмост
Инж.	Перетрухина		

12 93 К/16-2 | 41

Выпуск 2-6 часть 2

1-1

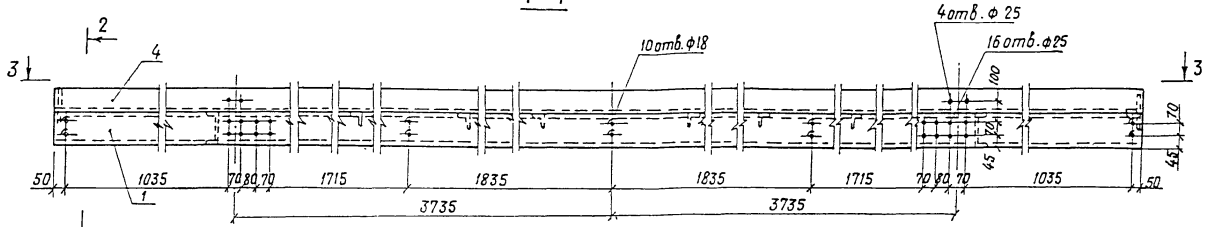

2-2

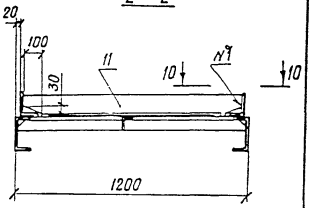

3-3 (позиция 4 не показана)

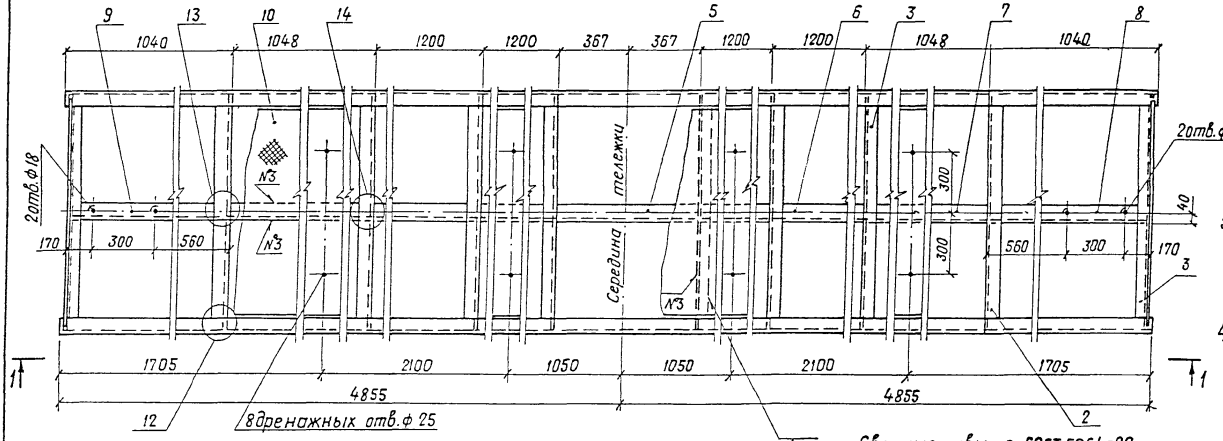

14
м 1:10

4-4

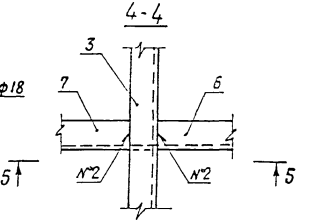

5-5

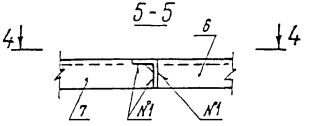

12
м 1:10

6-6

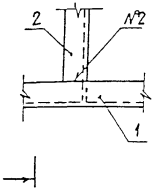

7-7

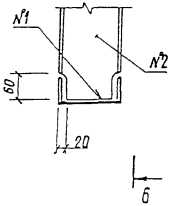

13
м 1:10

8-8

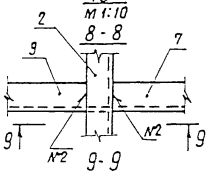

9-9

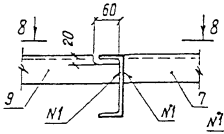

10-10 повернуто

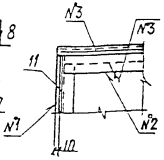

Сварные швы по ГОСТ 5264-80

N1 – Т3 – △ 6

N2 – С2 – △ 6

N3 – Н1 – △ 6

Нач. отд.	Манов		
Н. контр.	Миролюбская		
Гл. спец.	Гитман		
ГИП	Френкель		
Рук. гр.	Астахова		
Вед. инж.	Ярлыкова		
Инж	Перетрухина		

1293К/16-2 | 42

3.501.2-139.2-6-760.100 СБ

Площадка ПТС1

Сборочный чертеж

стадия	масса	масштаб
Р	1012,0	1:20
лист	листов 1	

ГИПРОТРАНСМОСТ

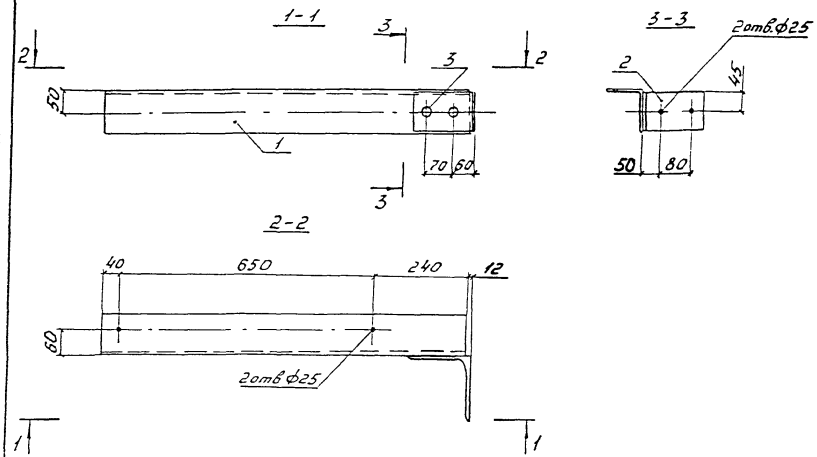

Формат	Зона	Поз.	Обозначение	Наименование	Кол.	Примечание
				Детали		
Б4		1	3.501.2-139.2-6-770.201	Уголок 6-100×100×12 ГОСТ 8509-86 / 15ХСНД ГОСТ 6713-91		
				ℓ=930	1	16,6 кг
Б4		2	3.501.2-139.2-6-770.202	Уголок 6-160×160×10 ГОСТ 8509-86 / 15ХСНД ГОСТ 6713-91		
				ℓ=90	1	2,2 кг
				Стандартные изделия		
		3		Заклепка 22×60.10 ГОСТ 10299-80	2	0,25 кг

Нач.отд.	Манов		3.501.2-139.2-6-770.200
Н.контр.	Мирановская		
Гл.спец.	Гитман		
ГИП	Френкель		Консоль КПК1
Рук.гр.	Астахова		
Вед.инж.	Ярлыкова		
Инж.	Перетрухина		

Стадия	Масса	Масштаб
Р	19,3	1:10
Лист	Листов 1	

ГИПРОТРАНСМОСТ

1293К/16-2 | 43

Рис. 1

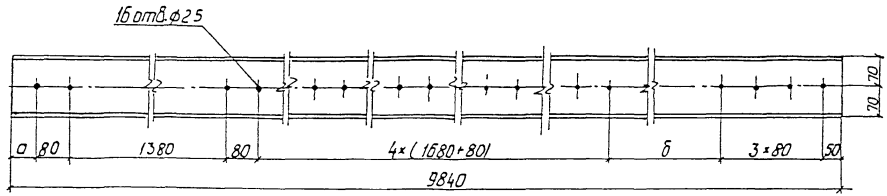

Рис. 2

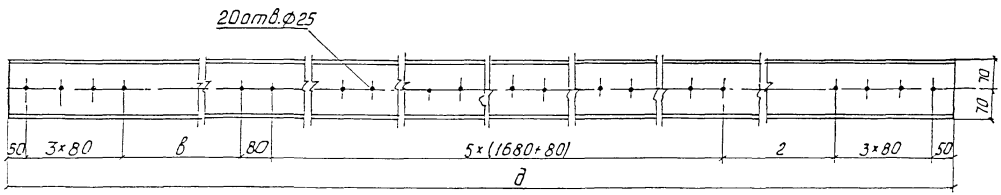

Обозначение	Размеры, мм					Рис.	Масса кг
	а	б	в	г	д		
3.501.2-139.2-6-770.300	56	914	—	—	—	1	134,8
-01	356	614	—	—	—	1	134,8
-02	—	—	614	914	10988	2	150,5
-03	—	—	494	794	10748	2	147.2

1293К/16-2 | 44

Нач. отд.	Манов		3.501.2-139.2-6-770.300
Н. контр.	Мирамовская		
Гл. спец.	Гитман		
ГИП	Френкель		Путь катания ПК (ПК1 ... ПК4)
Рук. гр.	Астахова		
Вед. инж.	Орлыкова		
Инж.	Перепухина		

Стадия	Лист	Листов
Р	см. табл.	1:10
	Лист	Листов 1

Балка двутавровая 14ГОСТ8239-89 / 15ХСНД ГОСТ6713-91

Гипротрансмост

Выпуск 2-6 чертеж 2

Формат	Зона	Поз.	Обозначение	Наименование	Кол.	Примечание
				Документация		
А3			3.501.2-139.2-6-801.000СБ	Сборочный чертеж		
			Переменные данные для исполнений:			
				3.501.2-139.2-6-801.000		ВП9
				Детали		
Б4		1	3.501.2-139.2-6-801.001	Лист Б12 ГОСТ 19903-74* (см. таблицу)		
				730×11000	1	756,4 кг
Б4		2	3.501.2-139.2-6-801.002	Лист Б12 ГОСТ 19903-74* (см. таблицу)		
				486×11000	1	503,6 кг
Б4		3	3.501.2-139.2-6-801.003	Лист 20 ГОСТ 19903-74* (см. таблицу)		
				650×11000	1	1122,5 кг
		4	-01	Лист 20 ГОСТ 19903-74* (см. таблицу)		
				650×11000	1	1122,5 кг
				3.501.2-139.2-6-801.000-01		ВП9и
			(тоже, как для	3.501.2-139.2-6-801.000)		
				3.501.2-139.2-6-801.000-02		ВП10
				Детали		
Б4		1	3.501.2-139.2-6-801.001-01	Лист Б12 ГОСТ 19903-74* (см. таблицу)		
				730×10760	1	740,0 кг
Б4		2	3.501.2-139.2-6-801.004	Лист Б12 ГОСТ 19903-74* (см. таблицу)		
				446×10760	1	452,1 кг
Б4		3	3.501.2-139.2-6-801.005	Лист 40 ГОСТ 19903-74* (см. таблицу)		
				650×10760	1	2196,1 кг

Формат	Зона	Поз.	Обозначение	Наименование	Кол.	Примечание
Б4		4	3.501.2-139.2-6-801.005-01	Лист 40 ГОСТ 19903-74* (см. таблицу)		
				650×10760	1	2196,1 кг
				3.501.2-139.2-6-801.000-03		ВП10н
			(тоже, как для	3.501.2-139.2-6-801.000-02)		
			Дополнительный номер исполнения верхнего пояса ВП должен соответствовать дополнительному номеру исполнения пролетного строения			

Поз.	Материалы для дополнительного номера исполнения		
	01	02	03
1, 2	15ХСНД ГОСТ 6713-91	15ХСНД-2 ГОСТ 6713-91	10ХСНД-3 ГОСТ 6713-91
3, 4	15ХСНД-2 ГОСТ 6713-91		10ХСНД-3 ГОСТ 6713-91

Нач. отд.	Монов	
Н. контр.	Мирлюбская	
Гл. спец.	Гитман	
ГИП	Френкель	
Рук. гр.	Астахова	
Ведущ.	Ярлыкова	
Инж.	Владовский	

12 93К/16-2 | 45

3.501.2-139.2-6-801.000

Пояс верхний ВП (ВП9, ВП10)

Стадия	Лист	Листов
Р		1

гипротрансмост

Выпуск 2-6 часть 2

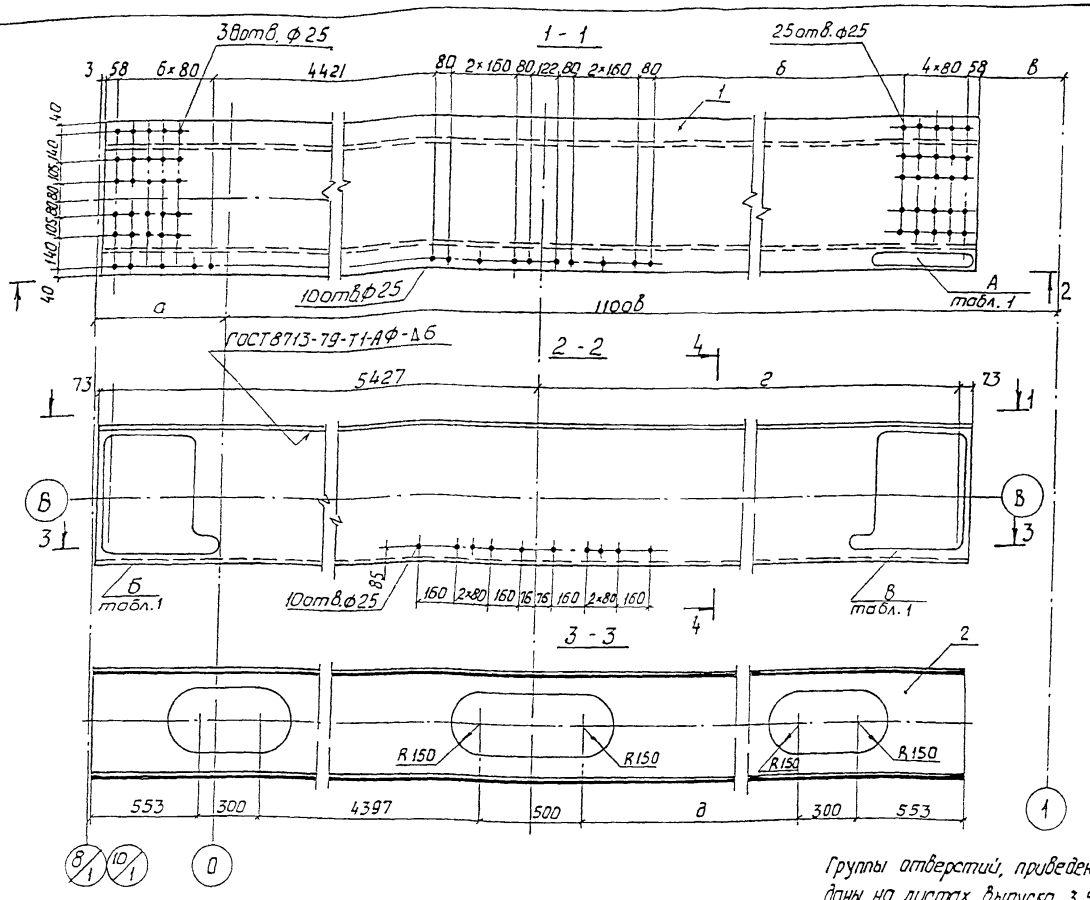

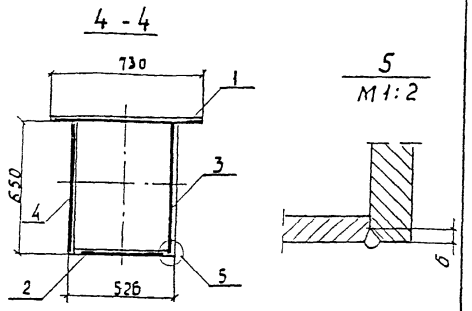

Таблица 2

Изображено	Зеркальное отражение
3.501.2-139.2-6-801.000	3.501.2-139.2-6-801.000-01
-02	-03

Группы отверстий, приведенные в таблице, даны на листах выпуска 3.501.2-139.2-5

Таблица 1

Обозначение	Масса кг	Размеры; мм а	б	в	г	д	Номера страниц для групп А	Б	В
3.501.2-139.2-6-801.000	3505,0	536	4581	539	5427	4397	100	102	100
-02	5584,3	754	4341	757	5187	4157	109	111	109

Нач.отд	Манов	
Н.контр.	Мирлюбская	
Гл.спец.	Гитман	
ГИП	Френкель	
Рук.гр.	Астахова	
Ведущ.	Ярлыкова	
Ведущ.	Владовский	

1293К/16-2 | 46

3.501.2-139.2-6-801.000СБ

Пояс Верхний ВП (ВП9, ВП10) Сборочный чертеж

Стадия	Масса	Масшт.
Р	См. табл 1	1:20
Лист	Листов 1	

Гипротрансмост

3.501.2-139.2-6-803.100 - изображено 3.501.2-139.2-6-803.100-01 - зеркальное отражение

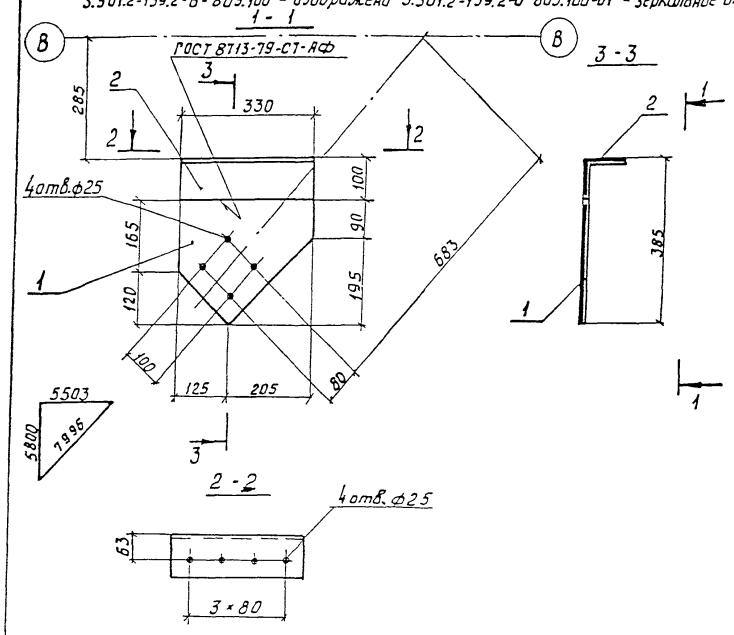

Формат	Зона	Поз.	Обозначение	Наименование	Кол.	Примечание
				Детали		
БЧ		1	3.501.2-139.2-6-803.101	Лист Б10 ГОСТ 19903-74* (см. таблицу)		
				285×330	1	5,2 кг
БЧ		2	3.501.2-139.2-6-803.102	Уголок Б-100×100×10 ГОСТ 8509-86 (см. таблицу)		
				ℓ=330	1	5,0 кг
			Дополнительный номер исполнения фасонки ФВ			
			должен соответствовать	дополнительному номеру		
			исполнения пролетного	строения		

Поз.	Материалы для дополнительного номера исполнения		
	01	02	03
1	15ХСНД ГОСТ 6713-91	15ХСНД-2 ГОСТ 6713-91	10ХСНД-3 ГОСТ 6713-91
2	15ХСНД ГОСТ 6713-91		10ХСНД ГОСТ 6713-91

Нач. отд.	Манов		
Н. контр.	Мирлюбская		
Гл. спец.	Гитман		
ГИП	Френкель		
Рук. гр.	Астахова		
Вед. инж.	Ярлыкова		
Вед. инж.	Кладовский		

1293К/16-2 | 47

3.501.2-139.2-6-803.100

Фасонка ФВ8

Стадия	Масса	Масшт.
Р	10,2	1:10
Лист	Листов 1	

Гипротрансмост

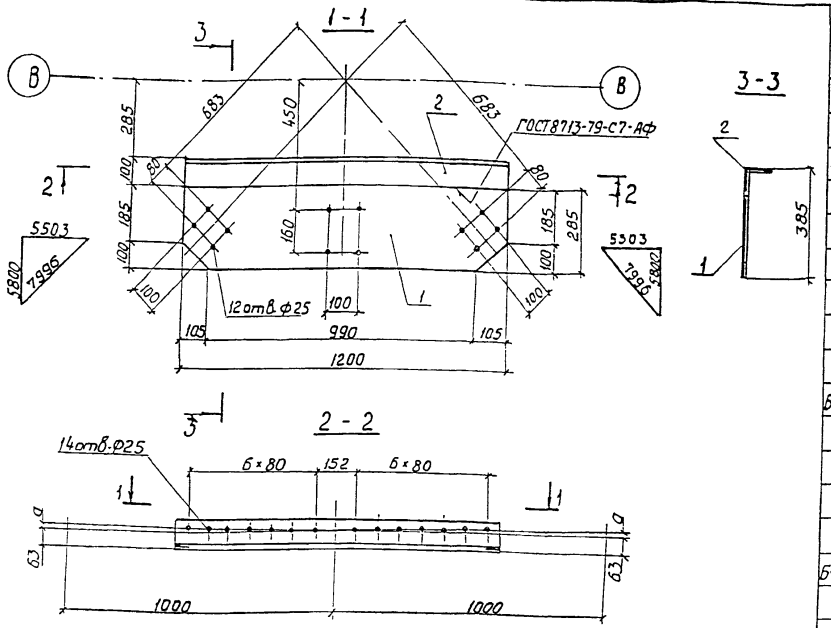

Формат	Зона	Поз.	Обозначение	Наименование	Кол.	Примечание
				Детали		
БЧ		1	3.501.2-139.2-6-804.101	Лист Б10 ГОСТ 19903-74* (см. таблицу 1)		
				285×1200	1	26,0 кг
				Переменные данные для исполнений:		
				3.501.2-139.2-6-804.100		ФВ6
				Детали		
БЧ		2	3.501.2-139.2-6-804.102	Уголок Б-100×100×10 ГОСТ 8509-86 (см. таблицу 1)		
				ℓ=1200	1	18,1 кг
				3.501.2-139.2-6-804.100-01		ФВ7
				Детали		
БЧ		2	3.501.2-139.2-6-804.102-01	Уголок Б-100×100×10 ГОСТ 8509-86 (см. таблицу 1)		
				ℓ=1200	1	18,1 кг
			Дополнительный номер	исполнения фасонки ФВ		
			должен соответствовать	дополнительному номеру		
			исполнения пролетного	строения		

Таблица 2

Обозначение	a, мм
3.501.2-139.2-6-804.100	6,8
-01	8,3

Таблица

Поз.	Материалы для дополнительного номера исполнения		
	01	02	03
1	15ХСНД ГОСТ 6713-91	15ХСНД-2 ГОСТ 6713-91	10ХСНД-3 ГОСТ 6713-91
2	15ХСНД ГОСТ 6713-91		10ХСНД ГОСТ 6713-91

1293К/16-2 | 48

Нач. отд.	Монов	
Н. контр.	Миролюбская	
Гл. спец.	Ситман	
ГИП	Френкель	
Рук. гр.	Астахова	
Ведущ.	Ярлыкова	
Ведущ.	Владовский	

3.501.2-139.2-6-804.100

Фасонка ФВ (ФВ6, ФВ7)

Стадия	Масса	Масшт.
Р	44,1	1:15
Лист	Листов 1	

Гипротрансмост

Выпуск 2-6 часть 2

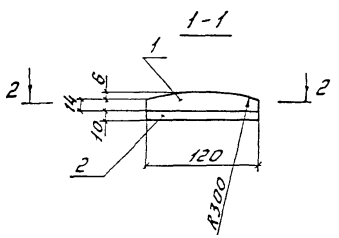

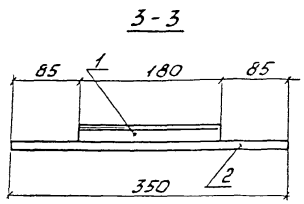

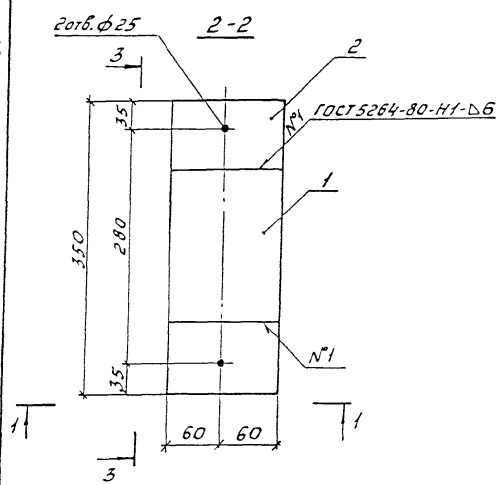

Формат	Зона	Поз.	Обозначение	Наименование	Кол.	Примечание
				Детали		
Б4		1	3.501.2-139.2-6-805.101	Лист 20 ГОСТ 19903-74* 15ХСНД ГОСТ 6713-75*		
				120×180	1	3,1 кг
Б4		2	3.501.2-139.2-6-805.102	Лист 610 ГОСТ 19903-74* (см. таблицу)		
				120×350	1	3,3 кг
			Дополнительный номер исполнения балансира должен соответствовать дополнительному номеру исполнения пролетного строения			

Поз.	Материалы для дополнительного номера исполнения		
	01	02	03
2	15ХСНД ГОСТ 6713-91	15ХСНД-2 ГОСТ 6713-91	10ХСНД-3 ГОСТ 6713-91

Нач.отд.	Монов		
Н.контр.	Миролюбская		
Гл.спец.	Гитман		
ГИП	Френкель		
Рук.гр.	Астахова		
Вед.инж.	Ярлыкова		
Вед.инж.	Владовский		

1293К/16-2 | 49

3.501.2-139.2-6-805.100

Балансир Б1

Стадия	Масса	Масштаб
Р	6,4	1:5
Лист	Листов 1	

гипротрансмост

Выпуск 2-6 часть 2

Формат	Зона	Поз.	Обозначение	Наименование	Кол.	Примечание
				Документация		
А3			3.501.2-139.2-6-805.200СБ	Сборочный чертеж		
				Детали		
Б4		1	3.501.2-139.2-6-805.201	Лист Б12 ГОСТ 19903-74* (см. таблицу)		
				70×580	2	3,8 кг
				Переменные данные для исполнений:		
				3.501.2-139.2-6-805.200		НВ1
				Детали		
Б4		2	3.501.2-139.2-6-805.202	Лист Б12 ГОСТ 19903-74* (см. таблицу)		
				490×520	1	24,0 кг
Б4		3	3.501.2-139.2-6-805.203	Уголок Б-100×100×12 ГОСТ 8509-86 (см. таблицу)		
				ℓ=520	1	9,3 кг
				3.501.2-139.2-6-805.200-01		НВ2
				Детали		
Б4		2	3.501.2-139.2-6-805.202-01	Лист Б12 ГОСТ 19903-74* (см. таблицу)		
				490×520	1	24,0 кг
Б4		3	3.501.2-139.2-6-805.203-01	Уголок Б-100×100×12 ГОСТ 8509-86 (см. таблицу)		
				ℓ=520	1	9,3 кг
				3.501.2-139.2-6-805.200-02		НВ3
				Детали		
Б4		2	3.501.2-139.2-6-805.202-02	Лист Б12 ГОСТ 19903-74* (см. таблицу)		
				490×520	1	24,0 кг

Формат	Зона	Поз.	Обозначение	Наименование	Кол.	Примечание
Б4		3	3.501.2-139.2-6-805.203-02	Уголок Б-100×100×12 ГОСТ 8509-86 (см. таблицу)		
				ℓ=520	1	9,3 кг
				3.501.2-139.2-6-805.200-03		НВ4
				Детали		
Б4		2	3.501.2-139.2-6-805.202-03	Лист Б12 ГОСТ 19903-74* (см. таблицу)		
				490×520	1	24,0 кг
Б4		3	3.501.2-139.2-6-805.203-03	Уголок Б-100×100×12 ГОСТ 8509-86 (см. таблицу)		
				ℓ=520	1	9,3 кг
			Дополнительный номер исполнения накладки НВ должен соответствовать дополнительному номеру исполнения пролетного строения			

Поз.	Материалы для дополнительного номера исполнения		
	01	02	03
1, 2	15ХСНД ГОСТ 6713-91	15ХСНД-2 ГОСТ 6713-91	10ХСНД-3 ГОСТ 6713-91
3	15ХСНД ГОСТ 6713-91		10ХСНД ГОСТ 6713-91

Нач. отд.	Манов	
Н. контр.	Мирановская	
Гл. спец.	Гитман	
ГИП	Френкель	
Рук. гр.	Астахова	
Ведущ.	Ярлыкова	
Ведущ.	Слободской	

1293К/16-2 | 50

3.501.2-139.2-6-805.200

Накладка НВ (НВ1... НВ4)

Стадия	Лист	Листов
Р		1

гипротрансмост

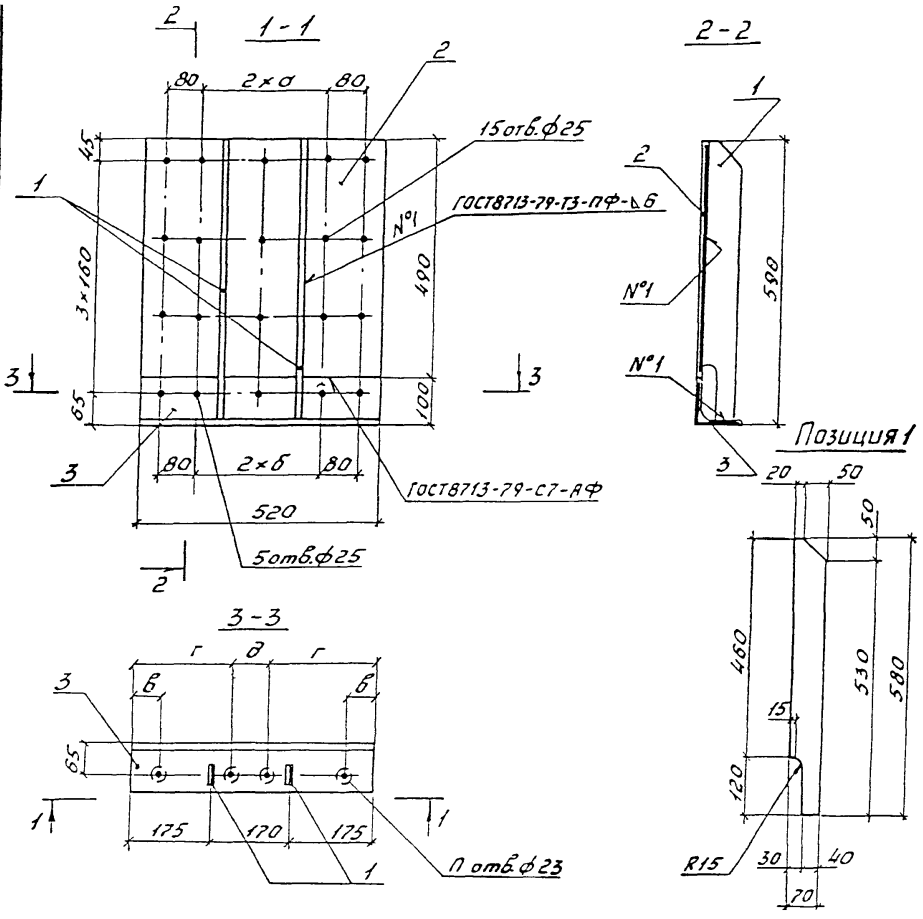

Обозначение	Размеры, мм					Кол.
	а	б	в	г	д	п
3.501.2-139.2-6-805.200	133	136	60	220	80	4
-01	141	138	—	233	54	2
-02	132	134	60	220	80	4
-03	142	138	—	233	54	2

Нач.отд.	Монов		
Н.контр.	Миролюбская		
Гл.спец.	Гитман		
ГИП	Френкель		
Рук.гр.	Астахова		
Ведущ.	Ярлыкова		
Ведущ.	Владовский		

1293К/16-2 | 51

3.501.2-139.2-6-805.200СБ

Накладка НВ (НВ1...НВ4)
Сборочный чертеж

Стадия	Масса	Масштаб
Р	40,9	1:10
Лист	Листов 1	

ГИПРОТРАН

Выпуск 2-6 часть 2

Формат	Зона	Поз.	Обозначение	Наименование		Примечание
				Документация		
А3			3.501.2-139.2-6-910.100СБ	Сборочный чертеж		
				Детали		
Б4		1	3.501.2-139.2-6-910.101	Лист Б10ГОСТ19903-74* (см. таблицу)		
				325×1010	1	16,7кг
				Стандартные изделия		
		2		Заклепка 22×55.10ГОСТ10299-80	3	0,231кг
			Переменные данные для исполнений:			
				3.501.2-139.2-6-910.100		К1
				Детали		
Б4		3	3.501.2-139.2-6-910.102	Уголок Б-100×100×12ГОСТ8509-86 (см. таблицу)		
				ℓ=320	1	5,7кг
Б4		4	3.501.2-139.2-6-910.103	Уголок Б-80×80×8ГОСТ8509-86 (см. таблицу)		
				ℓ=900	1	8,7кг
		5	-01	Уголок Б-80×80×8ГОСТ8509-86 (см. таблицу)		
				ℓ=900	1	8,7кг
				Стандартные изделия		
		6		Заклепка 22×60.10ГОСТ10299-80	7	0,252кг
				3.501.2-139.2-6-910.100-01		К2
				Детали		
Б4		3	3.501.2-139.2-6-910.102	Уголок Б-100×100×12ГОСТ8509-86 (см. таблицу		
				ℓ=320	1	5,7кг
Б4		4	3.501.2-139.2-6-910.103	Уголок Б-80×80×8ГОСТ8509-86 (см. таблицу)		
				ℓ=900	1	8,7кг
		7	-02	Уголок Б-80×80×8ГОСТ8509-86 (см. таблицу)		
				ℓ=900	1	8,7кг

Формат	Зона	Поз.	Обозначение	Наименование	Кол.	Примечание
				Стандартные изделия		
		6		Заклепка 22×60.10ГОСТ10299-80	7	0,252кг
				3.501.2-139.2-6-910.100-02		К3
				Детали		
Б4		3	3.501.2-139.2-6-910.102	Уголок Б-100×100×12ГОСТ8509-86 (см. таблицу)		
				ℓ=320	1	5,7кг
Б4		5	3.501.2-139.2-6-910.103-01	Уголок Б-80×80×8ГОСТ8509-86 (см. таблицу)		
				ℓ=900	1	8,7кг
		8	-03	Уголок Б-80×80×8ГОСТ8509-86 (см. таблицу)		
				ℓ=900	1	8,7кг
				Стандартные изделия		
		6		Заклепка 22×60.10ГОСТ10299-80	7	0,252кг

Поз.	Материалы для дополнительного номера исполнения		
	01	02	03
1	16ДГОСТ6713-91	15ХСНД-2 ГОСТ6713-91	
3...11	16ДГОСТ6713-91	15ХСНД ГОСТ6713-91	

1293К/16-2 | 52

Нач. отд.	Манов	
Н. контр.	Миролюбская	
Гл. спец.	Гитман	
ГИП	Френкель	
Рук. гр.	Астахова	
Вед. инж.	Ярлыкова	
Инж.	Улупова	

3.501.2-139.2-6-910.100

Консоль К (К1...К5)

Стадия	Лист	Листов
Р	1	2

ГИПРОТРАНСМОСТ

Формат	Зона	Поз.	Обозначение	Наименование	Кол.	Примечание
				3.501.2-139.2-6-910.100-03		К4
				Детали		
БЧ		9	3.501.2-139.2-6-910.102-01	Уголок Б 90×90×9 ГОСТ 8509-86 (см. таблицу)		
				ℓ = 320	1	3,9 кг
БЧ		10	3.501.2-139.2-6-910.103-04	Уголок Б 80×80×8 ГОСТ 8509-86 (см. таблицу)		
				ℓ = 900	1	8,7 кг
				Стандартые изделия		
		2		Заклепка 22×55.10 ГОСТ 10299-80	7	0,231 кг
				3.501.2-139.2-6-910-100-04		К5
				Детали		
БЧ		9	3.501.2-139.2-6-910.102-01	Уголок Б 90×90×9 ГОСТ 8509-86 (см. таблицу)		
				ℓ = 320	1	3,9 кг
БЧ		11	3.501.2-139.2-6-910.103-05	Уголок Б 80×80×8 ГОСТ 8509-86 (см. таблицу)		
				ℓ = 900	1	8,7 кг
				Стандартные изделия		
		2		Заклепка 22×55.10 ГОСТ 10299-80	7	0,231 кг
			Дополнительный номер должен соответствовать исполнения пролетного	исполнения консоли к дополнительному номеру строения.		

Выпуск 2-6 часть 2

Рис. 1

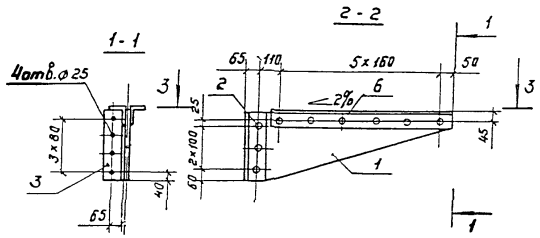

Рис. 2

Остальное - см. рис. 1

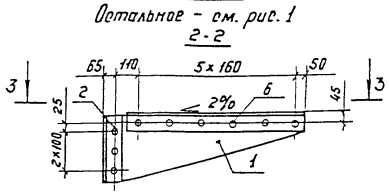

Рис. 3

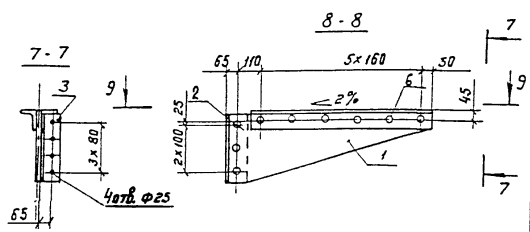

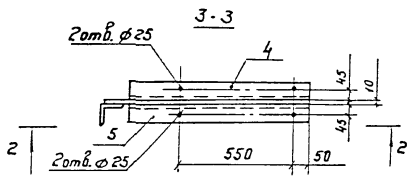

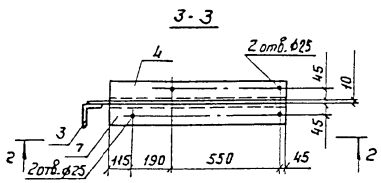

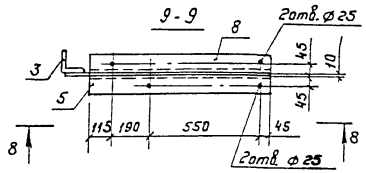

Рис. 4

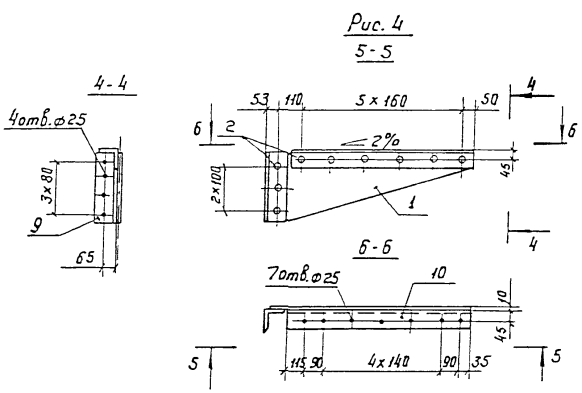

Рис. 5

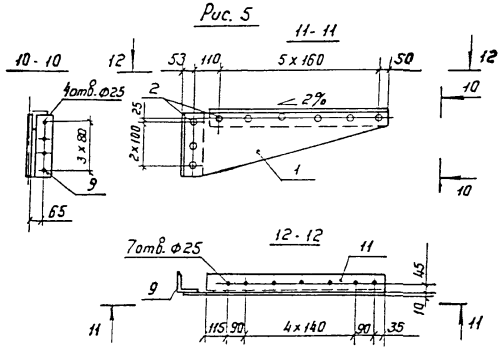

Позиция 1

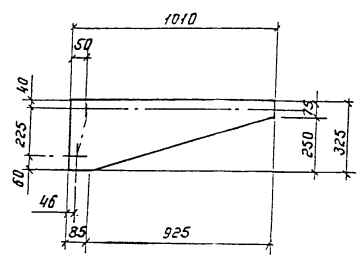

Обозначение	Рис.	Масса, кг
3.501.2-139.2-6-910.100	1	42,3
-01	2	42,3
-02	3	42,3
-03	4	31,6
-04	5	31,6

Нач. отд.	Манов	
Н. контр.	Миролюбская	
Гл. спец.	Гитман	
ГИП	Френкель	
Рук. гр.	Астахова	
Вед. инж.	Ярлыкова	
Инж.	Улупова	

1293К/16-2 | 54

3.501.2-139.2-6-910.100 СБ

Консоль К (К1 ... К5) Сборочный чертеж.

Стадия	Масса	Масштаб
Р	см. таблицу	1:20
Лист	Листов 1	

Гипротрансмост

3.501.2-139.2-6-910.200 изображено, 3.501.2-139.2-6-910.200-01 зеркальное отражение

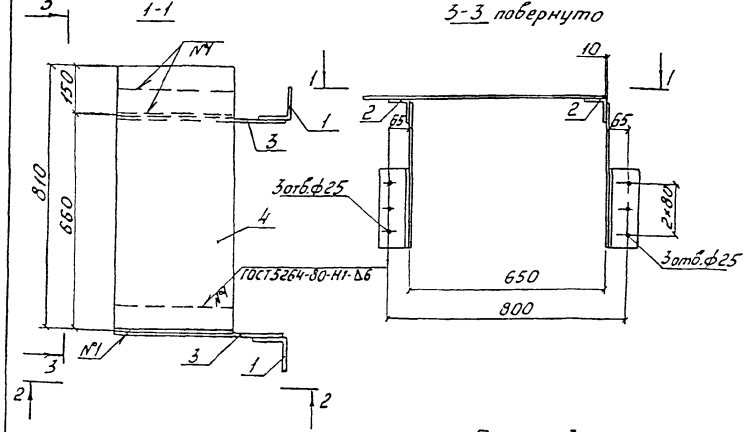

Поз.	Материалы для дополнительного номера исполнения		
	01	02	05
1, 2	16Д ГОСТ 6713-91	15ХСНД ГОСТ 6713-91	
3, 4	16Д ГОСТ 6713-91	15ХСНД-2 ГОСТ 6713-91	

Формат	Зона	Поз.	Обозначение	Наименование	Кол.	Примечание
				Детали		
Б4		1	3.501.2-139.2-6-910.201	Уголок Б-100×100×12 ГОСТ 8509-86 (см. таблицу)		
				ℓ=240	2	4,3 кг
Б4		2	3.501.2-139.2-6-910.202	Уголок Б-80×80×8 ГОСТ 8509-86 (см. таблицу)		
				ℓ=380	2	3,7 кг
Б4		3	3.501.2-139.2-6-910.203	Лист Б10 ГОСТ 19903-74* (см. таблицу)		
				455×545	2	11,3 кг
Б4		4	3.501.2-139.2-6-910.204	Лист Б4 ГОСТ 19903-74* (см. таблицу)		
				380×800	1	9,5 кг
				Стандартные изделия		
		5		Заклепка 22×55.10 ГОСТ 10299-80	14	0,231 кг
			Дополнительный номер исполнения консоли должен соответствовать дополнительному номеру исполнения пролетного строения			

Нач. отд.	Монов		
Н. контр.	Мирошевская		
Гл. спец.	Гитман		
ГИП	Френкель		
Рук. гр.	Астахова		
Инж.	Степнова		

3.501.2-139.2-6-910.200

Консоль К6

Стадия	Масса	Масштаб
Р	51,3	1:125
Лист	Листов 1	

Гипротрансмост

1293К/16-2 | 55

Выпуск 2-6 часть 2

Формат	Зона	Поз	Обозначение	Наименование	Кол	Примечание
				Документация		
А3			3.501.2-139.2-6-910.210. СБ	Сборочный чертеж		
				Детали		
БЧ		1	3.501.2-139.2-6-910.211	Уголок Б-80×80×8 ГОСТ 8509-86 (см. таблицу)		
				ℓ=1400	2	13,5 кг
БЧ		2	3.501.2-139.2-6-910.212	Лист Б10 ГОСТ 19903-74* (см. таблицу)		
				340×740	1	17,9 кг
БЧ		3	3.501.2-139.2-6-910.213	Лист Б10 ГОСТ 19903-74* (см. таблицу)		
				230×315	1	5,1 кг
БЧ		4	3.501.2-139.2-6-910.214	Лист Б10 ГОСТ 19903-74* (см. таблицу)		
				100×100	2	0,8 кг
		5	-01	Лист Б10 ГОСТ 19903-74* (см. таблицу)		
				100×145	1	1,1 кг
БЧ		6	3.501.2-139.2-6-910.215	Лист 20 ГОСТ 19903-74* 15ХСНД ГОСТ 6713-75*		
				105×180	2	3,0 кг
		7	-01	Лист 20 ГОСТ 19903-74* 15ХСНД ГОСТ 6713-75*		
				105×180	2	3,0 кг

Формат	Зона	Поз.	Обозначение	Наименование	Кол.	Примечание
				Переменные данные для исполнений:		
				3.501.2-139.2-6.910.210		К7
				Детали		
БЧ		8	3.501.2-139.2-6-910.216	Уголок Б-125×80×8 ГОСТ 8510-86* (см. таблицу)		
				ℓ=1315	1	16,5 кг

Поз.	Материалы для дополнительного номера исполнения		
	01	02	03
1, 8, 9	15ХСНД ГОСТ 6713-91		10ХСНДГОСТ 6713-91
2, 3	15ХСНДГОСТ 6713-91	15ХСНД-2 ГОСТ 6713-91	10ХСНД-3 ГОСТ 6713-91
4, 5	15ХСНДГОСТ 6713-91	15ХСНД-2 ГОСТ 6713-91	

Нач. отд.	Корноухов	
ГИП	Бялик	
Рук. гр.	Козлова	
Техник	Конобеева	
Корректировка		1998

Нач.отд.	Монов	
Н.контр.	Миролюбская	
Гл.спец.	Гитман	
ГИП	Френкель	
Рук.гр.	Астахова	
Инж.	Степнова	

1293К/16-2 | 56

3.501.2-139.2-6-910.210

Консоль К7

Стадия	Лист	Листов
Р	1	2

Гипротрансмост

Формат	Зона	Поз.	Обозначение	Наименование	Кол.	Примечание
Б4		9	3.501.2-139.2-6-910.217	Уголок Б-125х125х8 ГОСТ 8509-86* (см. таблицу)		
				С=1315	1	20,4 кг
				3.501.2-139.2-6-910.210-01		КЖ
				Детали		
Б4		8	3.501.2-139.2-6-910.216-01	Уголок Б-125х80х8 ГОСТ 8510-86* (см. таблицу)		
				С=1410	1	17,7 кг
Б4		9	3.501.2-139.2-6-910.217-01	Уголок Б-125х125х8 ГОСТ 8509-86* (см. таблицу)		
				С=1410	1	21,8 кг

Дополнительный номер исполнения консоли должен соответствовать дополнительному номеру исполнения пролетного строения

Нач. отд	Корноухов		
ГИП	Бялик		
Рук. гр	Козлова		
Инж.	Базылева		
Корректировка		1998	

1293К/16-2 | 57

3.501.2-139.2-6-910.210 | Лист 2

1 - 1

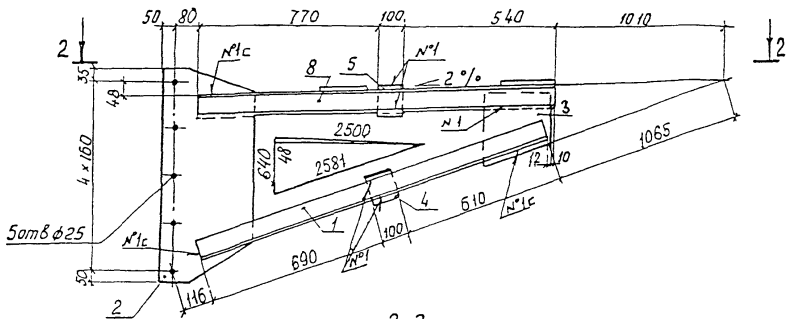

2 - 2

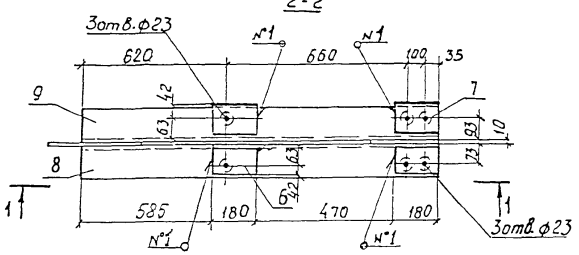

Позиция 2

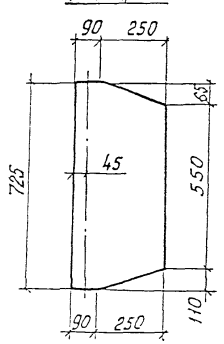

Позиция 3

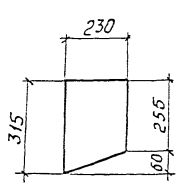

Изображено	Зеркальное отражение
3.501.2-139.2-6-910.210	3.501.2-139.2-6-910.210-01
3.501.2-129,2-6-910.216	3.501.2-139.2-6-910.216-01
3.501.2-139.2-6-910.217	3.501.2-139.2-6-910.217-01

Сварные швы №1-ГОСТ 5264-80-Н1-Б6

Нач. отд	Корноухов		
ГИП	Баранк		
Рук гр	Козлова		
Техник	Конобеева		
Корректировка			1998
Нач. отд	Манов		
Н. контр	Миролюбова		
Гл. спец.	Гитман		
ГИП	Френкель		
Рук. гр.	Астахова		
Инж.	Степанова		

1293К/16-2	58		
3.501.2-139.2-6-910.210СБ			
Консоль К7 Сборочный чертеж	Стадия	Масса	Масштаб
	Р	99,2	1:15
	Лист	Листов 8 1	
	Гипротрансмост		

Выпуск 2-6 часть2

Формат	Зона	Поз.	Обозначение	Наименование	Кол.	Примечание
				Документация		
А3			3.501.2-139.2-6-910.220.СБ	Сборочный чертеж		
				Детали		
БЧ		1	3.501.2-139.2-6-910.221	Лист 20 ГОСТ 19903-74* / 15ХСНД ГОСТ 6713-91		
				70×180	3	2,0 кг
БЧ		2	3.501.2-139.2-6-910.222	Уголок Б-80×80×8 ГОСТ 8509-86 (см. таблицу)		
				ℓ=740	1	7,1 кг
			Переменные данные	для исполнений:		
				3.501.2-139.2-6-910.220		К10
				Детали		
БЧ		3	3.501.2-139.2-6-910.223	Уголок Б-90×90×9 ГОСТ 8509-86 (см. таблицу)		
				ℓ=1130	1	13,8 кг
БЧ		4	3.501.2-139.2-6-910.224	Уголок Б-90×90×9 ГОСТ 8509-86 (см. таблицу)		
				ℓ=1250	1	15,3 кг
	5		-01	Уголок Б-90×90×9 ГОСТ 8509-86 (см. таблицу)		
				ℓ=1250	1	15,3 кг

Формат	Зона	Поз.	Обозначение	Наименование	Кол.	Примечание
				3.501.2-139.2-6-910.220-01		К10н
				Детали		
БЧ		3	3.501.2-139.2-6-910.223-01	Уголок Б-90×90×9 ГОСТ 8509-86 (см. таблицу)		
				ℓ=1130	1	13,8 кг
БЧ		4	3.501.2-139.2-6-910.224-01	Уголок Б-90×90×9 ГОСТ 8509-86 (см. таблицу)		
				ℓ=1250	1	15,3 кг
БЧ		5	3.501.2-139.2-6-910.224	Уголок Б-90×90×9 ГОСТ 8509-86 (см. таблицу)		
				ℓ=1250	1	15,3 кг
			Дополнительный номер	исполнения консоли		
			должен соответствовать	дополнительному номеру		
			исполнения пролетного	строения		

Поз.	Материалы для дополнительного номера исполнения		
	01	02	03
2, 3, 4, 5	16Д ГОСТ 6713-91	15ХСНД ГОСТ 6713-91	

Нач.отд.	Монов	
Н.контр.	Миролюбская	
Гл.спец.	Гитман	
ГИП	Френкель	
Рук.гр.	Астахова	
Вед.инж.	Ярлыкова	
Инж.	Улупова	

1293К16-2 59

3.501.2-139.2-6.910.220

Консоль К10

Стадия	Лист	Листов
Р		1

Гипротрансмост

1-1

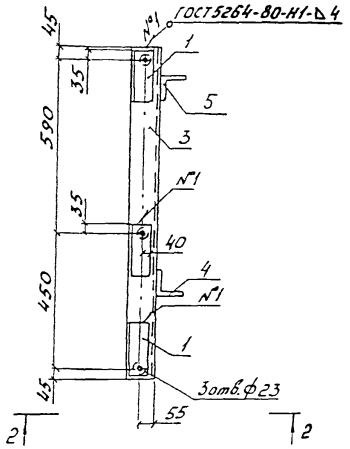

3-3

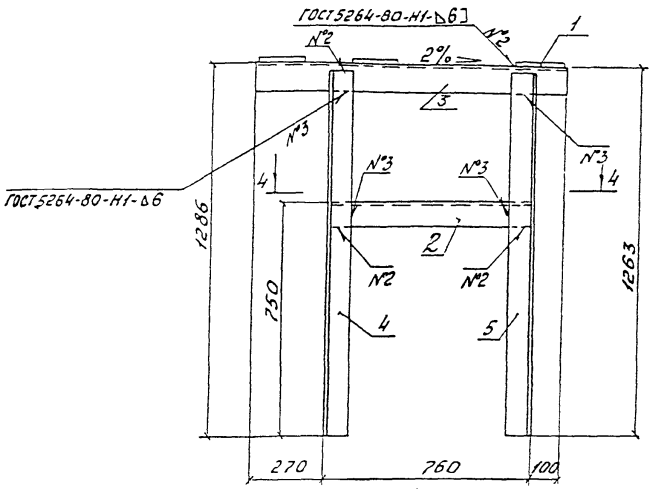

2-2

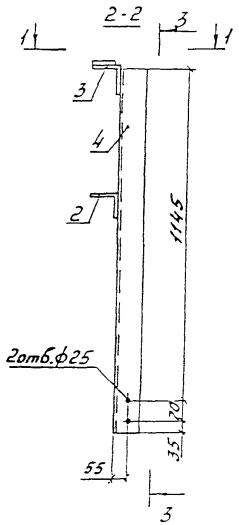

4-4

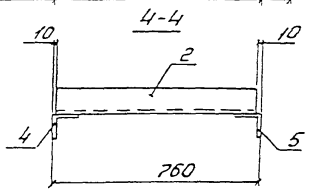

Изображено		Зеркальное отражение	
3.501.2-139.2-6-910.220		3.501.2-139.2-6-910.220-01	
3.501.2-139.2-6-910.223		3.501.2-139.2-6-910.223-01	
Нач. отд.	Корноухов		
ГИП	Бялик		
Рук. гр.	Козлова		
Техник	Конобеева		
Корректировка		1998	
Нач.отд.	Монов		
Н.контр.	Миролюбская		
Гл.спец.	Гитман		
ГИП	Френкель		
Рук.гр.	Ястахова		
Вед.инж.	Ярлыкова		
Инж.	Улупова		

3.501.2-139.2-6-910.220СБ

Консоль К10
Сборочный чертеж

Стадия	Масса	Масштаб
Р	57,5	1:15
Лист	Листов 1	

Гипротрансмост

1293К/16-2 | 60

Выпуск 2-6 часть 2

Формат	Зона	Поз.	Обозначение	Наименование	Кол.	Примечание
				Документация		
А3			3.501.2-139.2-6-910.300СБ	Сборочный чертеж		
				Сборочные единицы		
А4		1	3.501.2-139.1-7-910.410	Петля	8	0,52кг
				Детали		
А4		2	3.501.2-139.1-7-910.401	Лист гнутый	8	13,4кг
				Переменные данные для исполнений:		
				3.501.2-139.2-6-910.300		КК1
				Сборочные единицы		
А3		3	3.501.2-139.2-6-910.310	Прогон ПР-1	1	431,5кг
А3		4	3.501.2-139.1-7-910.430	Крышка короба КР1	1	55,3кг
		5	-01	Крышка короба КР2	1	58,5кг
А3		6	3.501.2-139.1-7-910.430	Крышка короба КР1	1	55,3кг
		7	-01	Крышка короба КР2	1	58,5кг
				3.501.2-139.2-6-910.300-01		КК2
				Сборочные единицы		
А3		3	3.501.2-139.2-6-910.310-01	Прогон ПР-2	1	421,7кг
А3		4	3.501.2-139.1-7-910.430	Крышка короба КР1	1	55,3кг
		5	-01	Крышка короба КР2	1	58,5кг
А3		6	3.501.2-139.1-7-910.430	Крышка короба КР1	1	55,3кг
А3		7	3.501.2-139.2-6-910.320-01	Крышка короба КР4	1	54,0кг
				3.501.2-139.2-6-910.300-02		КК3
				Сборочные единицы		
А3		3	3.501.2-139.2-6-910.310-02	Прогон ПР3	1	421,7кг
А3		4	3.501.2-139.2-6-910.320	Крышка короба КР3	1	50,8кг
А3		5	3.501.2-139.1-7-910.430-01	Крышка короба КР2	1	58,5кг
А3		6	3.501.2-139.1-7-910.430	Крышка короба КР1	1	55,3кг
		7	-01	Крышка короба КР2	1	58,5кг

Формат	Зона	Поз.	Обозначение	Наименование	Кол.	Примечание
				3.501.2-139.2-6-910.300-03		КК4
				Сборочные единицы		
А3		3	3.501.2-139.2-6-910.310-03	Прогон ПР4	1	378,8кг
А3		4	3.501.2-139.1-7-910.430	Крышка короба КР1	1	55,3кг
		5	-01	Крышка короба КР2	1	58,5кг
А3		6	3.501.2-139.1-7-910.430	Крышка короба КР1	1	55,3кг
А3		7	3.501.2-139.2-6-910.320-02	Крышка короба КР5	1	32,0кг
				3.501.2-139.2-6-910.300-04		КК5
				Сборочные единицы		
А3		3	3.501.2-139.2-6-910.310-04	Прогон ПР5	1	378,8кг
А3		4	3.501.2-139.2-6-910.320-03	Крышка короба КР6	1	30,4кг
А3		5	3.501.2-139.1-7-910.430-01	Крышка короба КР2	1	58,5кг
А3		6	3.501.2-139.1-7-910.430	Крышка короба КР1	1	55,3кг
		7	-01	Крышка короба КР2	1	58,5кг

Нач.отд.	Манов		
Н.контр.	Мироловская		
Гл.спец.	Гитман		
ГИП	Френкель		
Рук.гр.	Истомова		
Ведущ.	Ярлыкова		
Инж.	Степанова		

1293К16-2 61

3.501.2-139.2-6-910.300

Короб КК (КК1...КК5)

Стадия	Лист	Листов
Р		1

Гипротрансмост

Выпуск 2-6 часть2

Рис.1

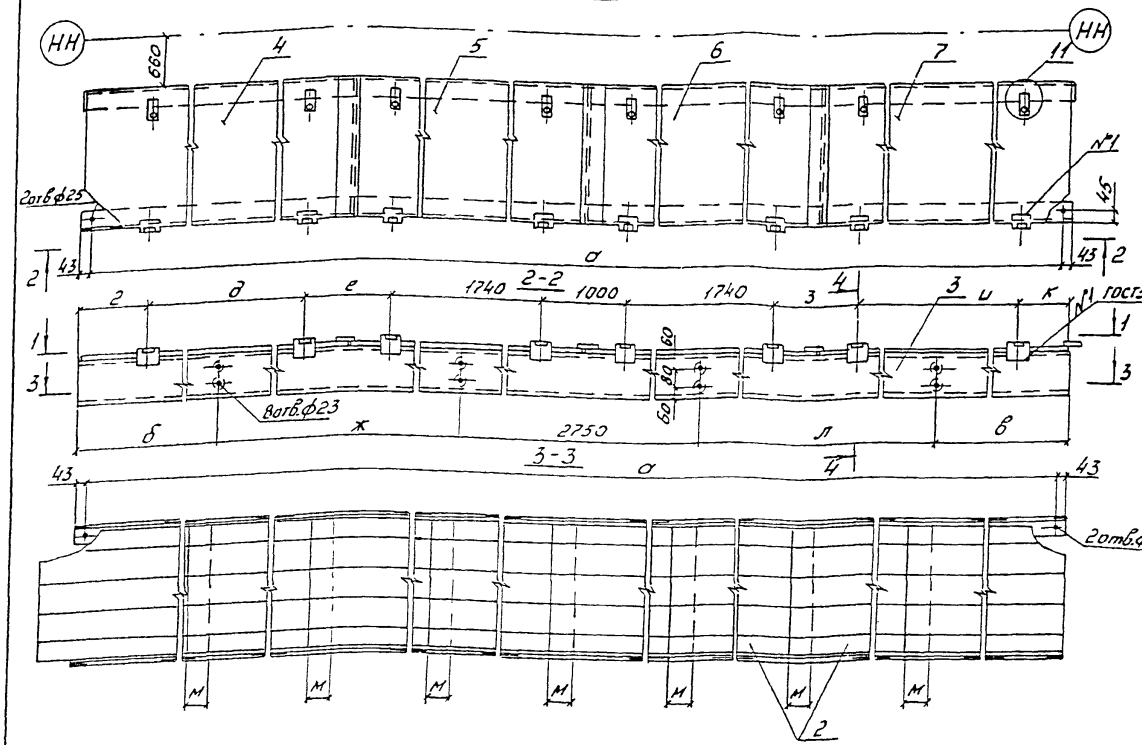

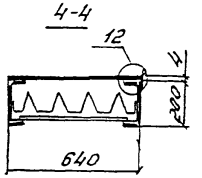

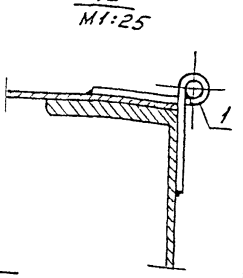

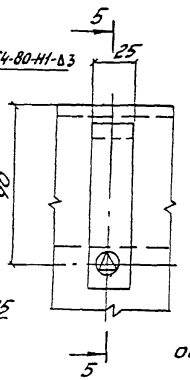

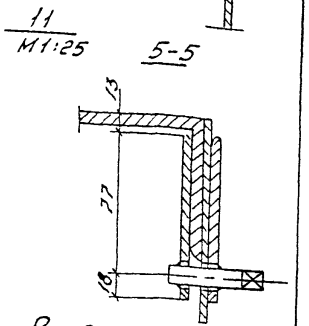

Рис.2
остальное-см.рис.1

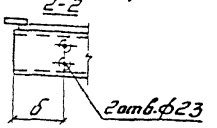

Размеры, мм

Обозначение	Рис.	а	б	в	г	д	е	ж	з	и	к	л	м	Масса кг
3.501.2-139.2-6-910.300	1	10894	1365	1365	505	1740	1005	2750	1005	1740	505	2750	125	770,5
-01	1	10654	1365	1125	500	1740	1000	2750	1000	1520	500	2750	160	756,2
-02	1	10654	1125	1365	500	1520	1000	2750	1000	1740	500	2750	160	756,2
-03	1	9554	1365	40	500	1740	1000	2750	765	890	265	2735	315	691,3
-04	2	9554	40	1365	265	890	765	2735	1000	1740	500	2750	315	692,9

Нач.отд.	Манов	
Н.контр.	Мирамовский	
Гл.спец.	Гитман	
ГИП	Френкель	
Рук.гр.	Истомова	
Вед.инж.	Ярлыкова	
Инж.	Степнова	

1293К/16-2 | 62

3.501.2-139.2-6-910.300СБ

Короб КК
(КК1... КК5)
Сборочный чертеж

Стадия	Масса	Масштаб
Р	см. таблицу	1:20
Лист	Листов 1	

ГИПРОТРАНСМОСТ

Выпуск 2-6 часть2

Формат	Зона	Поз.	Обозначение	Наименование	Кол.	Примечание
				Документация		
А3			3.501.2-139.2-6-910.310СБ	Сборочный чертеж		
				Детали		
Б4		1.	3.501.2-139.2-6-910.311	А-I-12 ГОСТ5781-82*		
				ВСт3сп2 ГОСТ380-88**		
				ℓ=600	48	0,5кг
			Переменные данные для исполнений:			
				3.501.2-139.2-6-910.310		ПР1
				Детали		
Б4		1	3.501.2-139.2-6-910.311	А-I-12 ГОСТ5781-82*		
				ВСт3сп2 ГОСТ380-88*		
				ℓ=600	7	0,5кг
Б4		2	3.501.2-139.2-6-910.312	Швеллер 20П ГОСТ8240-89 (см. таблицу)		
				ℓ=10980	1	202,0кг
		3	-01	Швеллер 20П ГОСТ8240-89 (см. таблицу)		
				ℓ=10980	1	202,0кг
				3.501.2-139.2-6-910.310-01		ПР2
				Детали		
Б4		1	3.501.2-139.2-6-910.311	А-I-12 ГОСТ5781-82*		
				ВСт3сп2 ГОСТ380-88*		
				ℓ=600	5	0,5кг
Б4		2	3.501.2-139.2-6-910.312-02	Швеллер 20П ГОСТ8240-89 (см. таблицу)		
				ℓ=10740	1	197,6кг
		3	-03	Швеллер 20П ГОСТ8240-89 (см. таблицу)		
				ℓ=10740	1	197,6кг
				3.501.2-139.2-6-910.310-02		ПР3
			(так же как для	3.501.2-139.2-6-910.310-01)		
				3.501.2-139.2-6-910.310-03		ПР4
				Детали		
Б4		2	3.501.2-139.2-6-910.312-04	Швеллер 20П ГОСТ8240-89 (см. таблицу)		
				ℓ=9640	1	177,4кг
		3	-05	Швеллер 20П ГОСТ8240-89 (см. таблицу)		
				ℓ=9640	1	177,4кг
				3.501.2-139.2-6-910.310-04		ПР5
			(так же как для	3.501.2-139.2-6-910.310-03		
			Дополнительный номер исполнения прогона			
			должен соответствовать дополнительно-			
			ну номеру исполнения пролетного строения			

Поз.	Материалы для дополнительного номера исполнения		
	01	02	03
2,3	16Д ГОСТ6713-91.	15ХСНД ГОСТ6713-91	

Нач. отд.	Манов	
Н.контр.	Жировецкая	
Гл.спец.	Гитман	
ГИП	Френкель	
Рук.гр.	Астахова	
Ведущ.	Ярлыкова	
Инж.	Степнова	

1293К/16-2 | 63

3.501.2-139.2-6.910.310

Прогон ПР (ПР1... ПР5)

Стадия	Лист	Листов
Р		1

ГИПРОТРАНСМОСТ

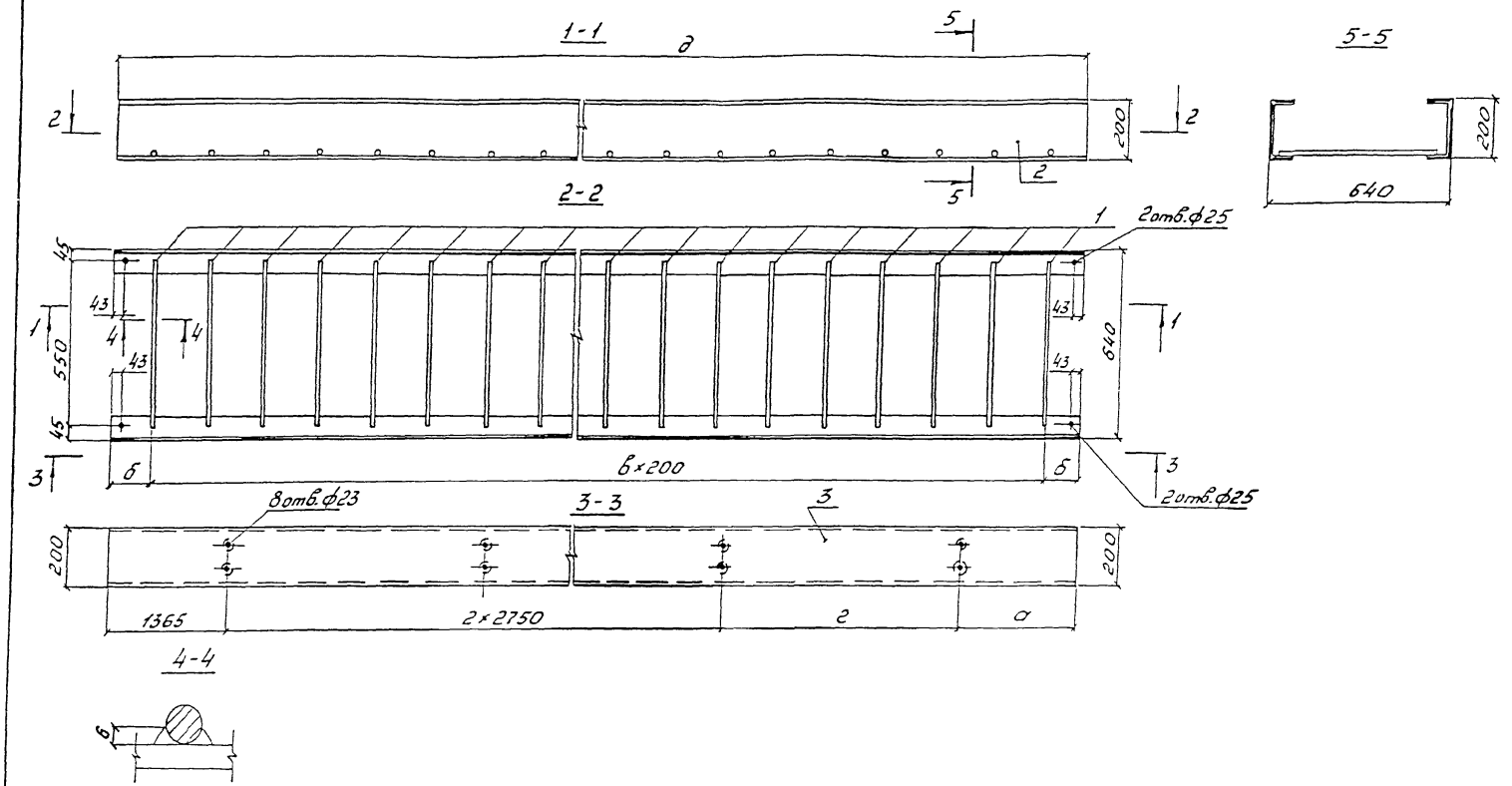

Сварка ручная электродуговая

1293К/16-2 | 64

Размеры, мм

Изображено	Зеркальное отражение	а	б	в	г	д	Масса, кг
3.501.2-139.2-6-910.310	—	1365	90	54	2750	10980	431,5
-01	3.501.2-139.2-6-910.310-02	1125	170	52	2750	10740	421,7
-03	-04	40	120	47	2735	9640	378,8

Нач.отд.	Манаб		
Н.контр.	Миронюкова		
Гл.спец.	Гитман		
ГИП	Френкель		
Рук.гр.	Астахова		
Вед.инж.	Ярлыкова		
Инж.	Степнова		

3.501.2-139.2-6-910.310 СБ

Прогон ПР (ПР1... ПР5)

Сборочный чертеж

Стадия	Масса	Масштаб
Р	см. таблицу	1:15
Лист	Листов 1	

ГИПРОТРАНСМОСТ

Формат	Зона	Поз.	Обозначение	Наименование	Кол.	Примечание
				Документация		
А3			3.501.2-139.2-6-910.320 СБ	Сборочный чертеж		
				Детали		
Б4		1	3.501.2-139.2-6-910.321	Лист Б4 ГОСТ 19903-74* / 16Д ГОСТ 6713-91		
				25×95	4	0,075 кг
Б4		2	3.501.2-139.2-6-910.322	А-I-14-ГОСТ 5781-82*		
				Ст3кп3 ГОСТ 380-88*		
				ℓ=55	2	0,067 кг
			Переменные данные для исполнений:			
				3.501.2-139.2-6-910.320		КР3
				Детали		
Б4		3	3.501.2-139.2-6-910.323	Лист Б4 ГОСТ 19903-74* / 16Д ГОСТ 6713-91		
				640×2510	1	50,4 кг
				3.501.2-139.2-6-910.320-01		КР4
				Детали		
Б4		3	3.501.2-139.2-6-910.323	Лист Б4 ГОСТ 19903-74* / 16Д ГОСТ 6713-91		
				640×2510	1	50,4 кг
Б4		4	3.501.2-139.2-6-910.324	Лист Б4 ГОСТ 19903-74* / 16Д ГОСТ 6713-91		
				640×80	2	1,6 кг
				3.501.2-139.2-6-910.320-02		КР5
				Детали		
Б4		3	3.501.2-139.2-6-910.323-01	Лист Б4 ГОСТ 19903-74* / 16Д ГОСТ 6713-91		
				640×1410	1	28,4 кг
Б4		4	3.501.2-139.2-6-910.324	Лист Б4 ГОСТ 19903-74* / 16Д ГОСТ 6713-91		
				640×80	2	1,6 кг

Формат	Зона	Поз.	Обозначение	Наименование	Кол.	Примечание
				3.501.2-139.2-6-910.320-03		КР6
				Детали		
Б4		3	3.501.2-139.2-6-910.323-01	Лист Б4 ГОСТ 19903-74* / 16Д ГОСТ 6713-91		
				640×1410	1	28,4 кг
Б4		4	3.501.2-139.2-6-910.324	Лист Б4 ГОСТ 19903-74* / 16Д ГОСТ 6713-91		
				640×80	1	1,6 кг
			Дополнительный номер исполнения крышки			
			короба должен соответствовать дополнительному			
			номеру исполнения пролетного строения			

Нач.отд.	Монов	
Н.контр.	Мирошавская	
Гл.спец.	Гитман	
ГИП	Френкель	
Рук.гр.	Астахова	
Вед.инж.	Ярлыкова	
Инж.	Степнова	

1293К/16-2 | 65

3.501.2-139.2-6-910.320

Крышка короба КР (КР3... КР6)

Стадия	Лист	Листов
Р		1

гипротрансмост

Выпуск 2-6 часть 2

Рис. 1

1-1

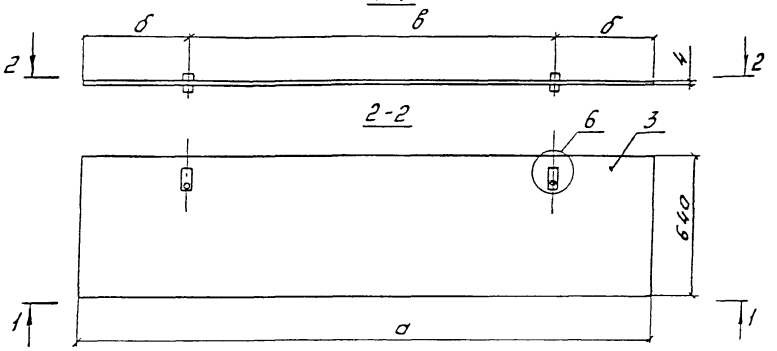

Рис. 2

3-3

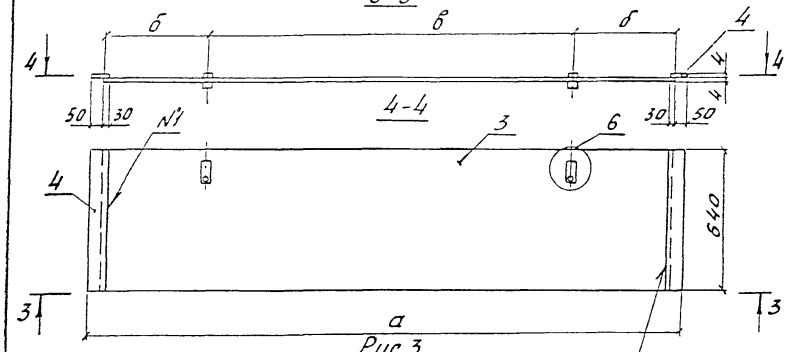

Рис. 3

остальное - см. рис. 1

1-1

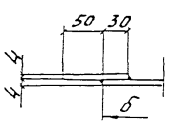

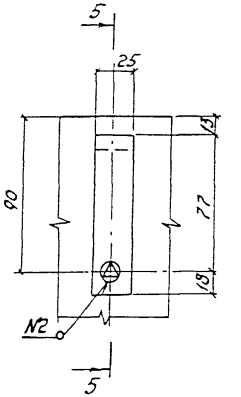

6

М1:2,5

5-5

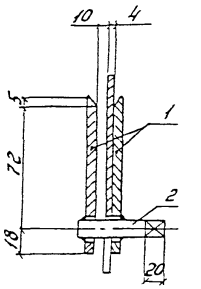

Обозначение	Рис.	а, мм	б, мм	в, мм	Масса, кг
3.501.2-139.2-6-910.320	1	2510	495	1520	50,8
-01	2	2610	495	1520	54,0
-02	2	1410	260	890	32,0
-03	3	1410	260	890	30,4

Шов №2 - сварка ручная электродуговая катета 3мм

№1 ГОСТ 5264-80-Н2-Б3

Нач. отд.	Монов		
Н. контр.	Миролюбская		
Гл. спец.	Гитман		
ГИП	Френкель		
Рук. гр.	Астахова		
Ведущ.	Ярлыкова		
Инж.	Степнова		

1293К/16-2 66

3.501.2-139.2-6-910.320 СБ

Крышка короба КР (КР3...КР6)

Сборочный чертеж

Стадия	Масса	Масштаб
Р	см. таблицу	1:20
Лист	Листов 1	

гипротрансмост

Выпуск 2-6 часть2

Формат	Зона	Поз.	Обозначение	Наименование	Кол.	Примечание
				Документация		
А3			3.501.2-139.2-6-910.400СБ	Сборочный чертеж		
				Сборочные единицы		
А4		1	3.501.2-139.1-7-910.410	Петля	2	0,52кг
				Детали		
Б4		2	3.501.2-139.2-6-910.401	Лист 16 ГОСТ19903-74* (см.таблицу)		
				585×800	1	58,8кг
Б4		3	3.501.2-139.2-6-910.402	Лист 6В ГОСТ19903-74* (см.таблицу)		
				80×670	1	3,4кг
				Стандартные изделия		
		4		Болт М22-6g×85.110 ГОСТ22353-77*	11	0,355кг
		5		Гайка М22-6Н.110 ГОСТ22354-77*	11	0,108кг
		6		Шайба М22 ГОСТ22355-77*	22	0,059кг
			Переменные данные для исполнений:			
				3.501.2-139.2-6-910.400		КК6
				Сборочные единицы		
А3		7	3.501.2-139.2-6-910.410	Крышка короба КР7	1	54,6кг
А3		8	3.501.2-139.2-6-910.420	Прогон ПР6	1	83,1кг
				3.501.2-139.2-6-910.400-01		КК7
				Сборочные единицы		
А3		7	3.501.2-139.2-6-910.410-01	Крышка короба КР8	1	55,4кг
А3		8	3.501.2-139.2-6-910.420-01	Прогон ПР7	1	83,1кг

Формат	Зона	Поз.	Обозначение	Наименование	Кол.	Примечание
				Детали		
Б4		9	3.501.2-139.2-6-910.403	Лист 16 ГОСТ19903-74* (см.таблицу)		
				80×670	1	6,7кг
Б4		10	3.501.2-139.2-6-910.404	Лист 16 ГОСТ19903-74* (см.таблицу)		
				60×285	2	2,1кг
			Дополнительный номер исполнения короба должен соответствовать дополнительному номеру исполнения пролетного строения			

Поз.	Материалы для дополнительного номера исполнения		
	01	02	03
2, 3, 9, 10	16Д ГОСТ6713-91	15ХСНД ГОСТ6713-91	
4	Болт М22-6g×85.110 ГОСТ22353-77*	Болт М22-6g×85.110ХЛ1 ГОСТ22353-77*	
5	Гайка М22-6Н.110 ГОСТ22354-77*	Гайка М22-6Н.110ХЛ1 ГОСТ22354-77*	

1293К/16-2 | 67

Нач.отд.	Монов		3.501.2-139.2-6-910.400
Н.контр.	Миролюбская		
Гл.спец.	Гитман		
ГИП	Френкель		Короб КК (КК6, КК7)
Рук.гр.	Астахова		Стадия: Р; Лист: ; Листов: 1
Вед.инж.	Ярлыкова		
Инж.	Степнова		Гипротрансмост

Выпуск 2-6 часть 2

Рис.1
1-1

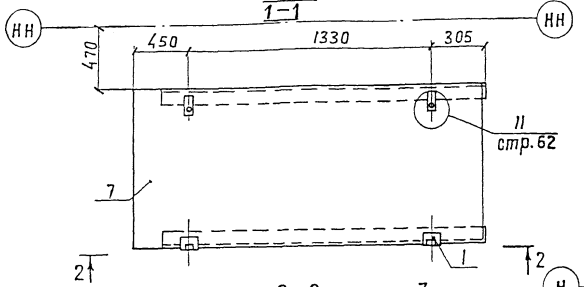

2-2

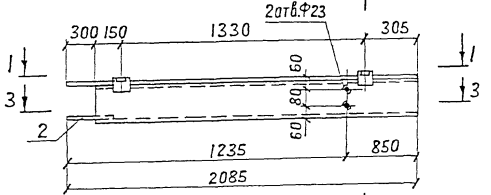

Рис.2
3-3

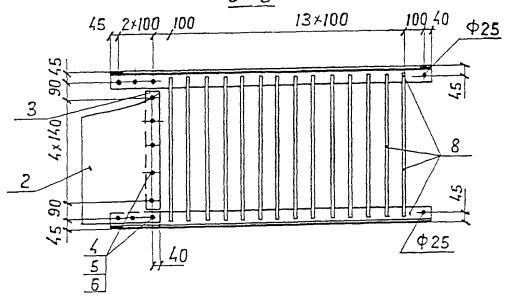

Рис.3
4-4

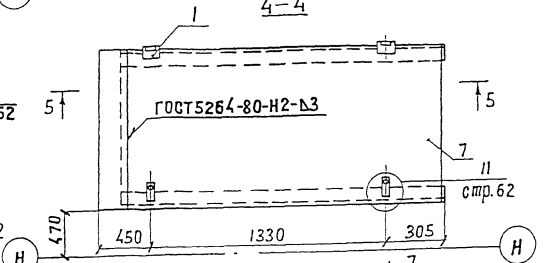

5-5

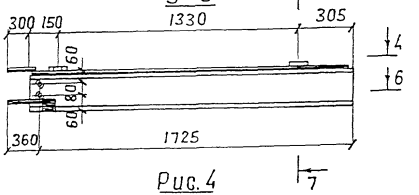

Рис.4
Остальное - см. рис. 2
6-6

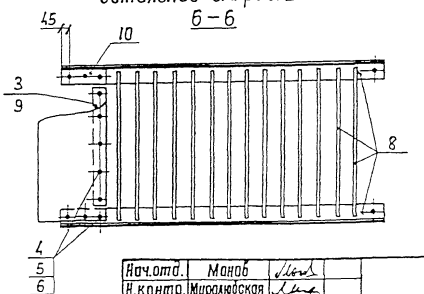

7-7

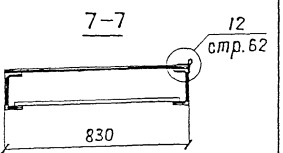

Изображено	Рис.	Масса, кг
3.501.2-139.2-6-910.400	1; 2	207,4
-01	3; 4	219,1

Нач.отд.	Манов	
Н.контр.	Мирошевская	
Гл.спец.	Гитман	
ГИП	Френкель	
Рук.гр.	Астахова	
Вед.инж.	Ярлыкова	
Инж.	Степнова	

1293Ж/16-2 | 68

3.501.2-139.2-6-910.400 СБ

Короб КК (КК6, КК7)
Сборочный чертеж

Стадия	Масса	Масштаб
Р	см. таблицу	1:20
Лист	Листов 1	

Гипротрансмост

Выпуск 2-6 часть 2

Рис. 1

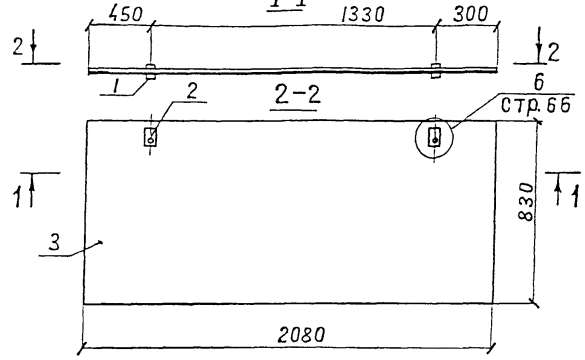

Рис. 2

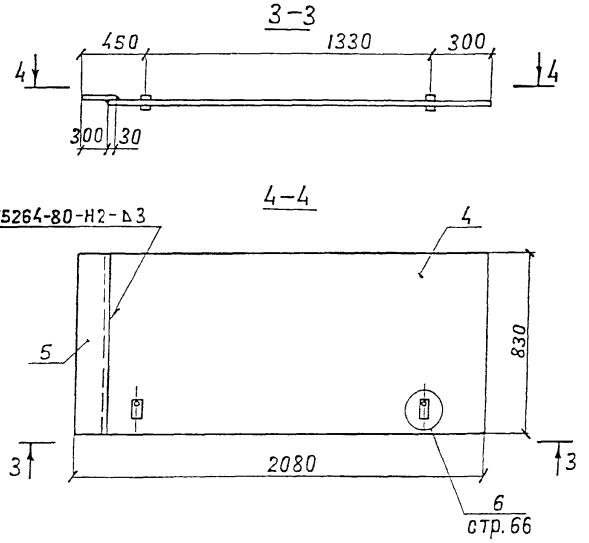

Обозначение	Рис.	Масса кг
3.501.2-139.2-6.910.410	1	54,6
-01	2	55,4

Формат	Зона	Поз.	Обозначение	Наименование	Кол.	Примечание
				Детали		
БЧ		1	3.501.2-139.2-6-910.411	Лист Б4 ГОСТ 19903-74* / 16Д ГОСТ 6713-91		
				25×95	4	0,075кг
БЧ		2	3.501.2-139.2-6-910.412	А-I-14 ГОСТ 5781-82*		
				Ст3кп3 ГОСТ 380-88*		
				ℓ=55	2	0,067кг
			Переменные данные для исполнений:			
				3.501.2-139.2-6-910.410		КР7
				Детали		
БЧ		3	3.501.2-139.2-6-910.413	Лист Б4 ГОСТ 19903-74* / 16Д ГОСТ 6713-91		
				830×2080	1	54,2кг
				3.501.2-139.2-6-910.410-01		КР8
				Детали		
БЧ		4	3.501.2-139.2-6-910.413-01	Лист Б4 ГОСТ 19903-74* / 16Д ГОСТ 6713-91		
				830×1780	1	46,4кг
		5		Лист Б4 ГОСТ 19903-74* / 16Д ГОСТ 6713-91		
				330×830	1	8,6кг
			Дополнительный номер исполнения крышки короба должен соответствовать дополнительному номеру исполнения пролетного строения.			

1293К/16-2 69

Нач.отд.	Манов	
Н.контр.	Жеролюбская	
Гл.спец.	Гитман	
ГИП	Френкель	
Рук.гр.	Астахова	
Вед.инж.	Ярлыкова	
Инж.	Степнова	

3.501.2-139-2-6-910.410

Крышка короба КР (КР7, КР8)

Стадия	Масса	Масштаб
Р	см. таблицу	1:20
Лист	Листов 1	

Гипротранемост

Выпуск 2-6 часть 2

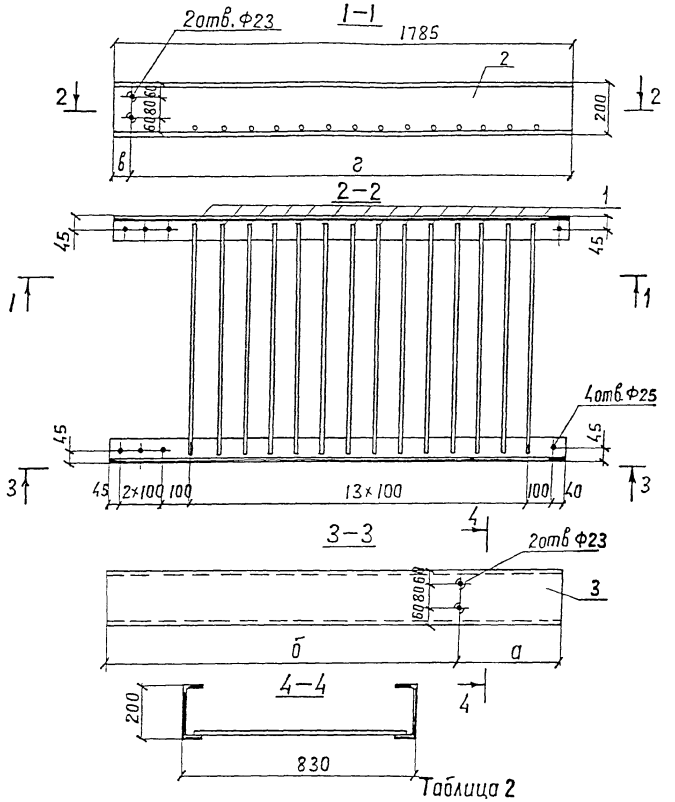

Таблица 2

Обозначение	а, мм	б, мм	в, мм	г, мм
3.501.2-139.2-6-910.430	850	935	—	—
-01	—	—	60	1725

Таблица 1

Поз.	Материалы для дополнительного номера исполнений		
	01	02	03
2,3	16Д ГОСТ 6713-91	15ХСНД ГОСТ 6713-91	

Формат	Зона	Поз.	Обозначение	Наименование	Кол.	Примечание
				Детали		
БЧ		1	3.501.2-139.2-6-910.421	А-I-16 ГОСТ 5781-82 *		
				Вст3 сп2 ГОСТ 380-88*		
				ℓ=790	14	1.25 кг
			Переменные данные	для исполнений		
				3.501.2-139.2-6-910.420		ПР6
				Детали		
БЧ		2	3.501.2-139.2-6-910.422	Швеллер 20П ГОСТ 8240-89		
				ℓ=1785 (см. табл. 1)	1	32,8 кг
БЧ		3	3.501.2-139.2-6-910.423	Швеллер 20П ГОСТ 8240-89		
				ℓ=1785 (см. табл. 1)	1	32,8 кг
				3.501.2-139.2-6.910.420-01		ПР7
				Детали		
БЧ		2	3.501.2-139.2-6-910.422-01	Швеллер 20П ГОСТ 8240-89		
				ℓ=1785 (см. табл. 1)	1	32,8 кг
БЧ		3	3.501.2-139.2-6-910.423-01	Швеллер 20П ГОСТ 8240-89		
				ℓ=1785 см. табл.	1	32,8 кг
			Дополнительный номер исполнения прогона должен			
			соответствовать дополнительному номеру испол-			
			нения пролетного строения.			

Сварка ручная электродуговая

1293К/16-2 | 70

Нач.отд.	Монов	
Н.контр.	Мирошевская	
Гл.спец.	Гитман	
Гип	Френкель	
Рук.гр.	Астахова	
Вед.инж.	Ярлыкова	
Инж.	Стелнова	

3.501.2-139.2-6-910.420

Прогон ПР (ПР6, ПР7)

Стадия	Масса	Масштаб
Р	83.1	1:15
Лист	Листов 1	

Гипротрансмост

Рис.1

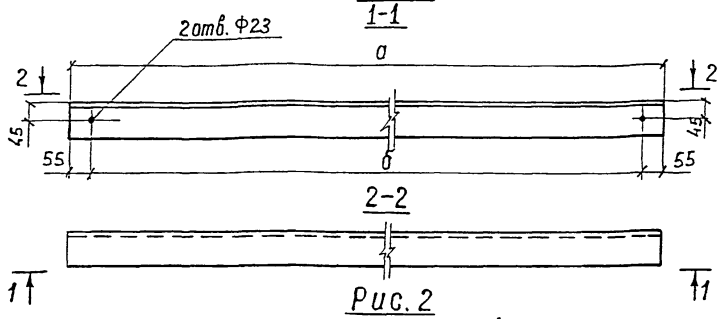

Рис.2

остальное см.рис.1

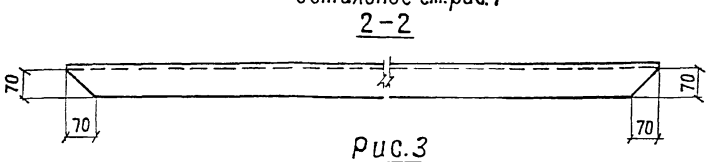

Рис.3

остальное см. рис.1

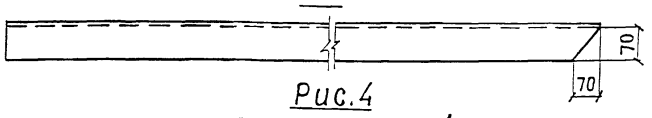

Рис.4

остальное см.рис.1

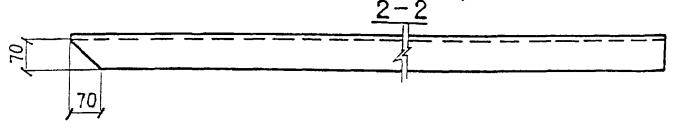

Таблица 2

Изображено	Рис.	Размеры, мм а	Размеры, мм б	Масса, кг
3.501.2-139.2-6-920.101	1	1985	1875	19,1
-01	1	2730	2620	26,3
-02	1	2600	2490	25,1
-03	1	2480	2370	23,9
-04	1	2245	2135	21,7
-05	1	1855	1745	17,9
-06	1	3220	3110	31,2
-07	2	945	835	9,1
-08	3	2700	2590	26,1
-09	4	2530	2420	24,4
-10	1	890	780	8,6
-11	1	1890	1780	18,2

Дополнительный номер исполнения поручня должен соответствовать дополнительному номеру исполнения пролетного строения

Таблица 1

Материалы для дополнительного номера исполнения		
01	02	03
16Д ГОСТ 6713-91	15ХСНД ГОСТ 6713-91	

Нач.отд.	Манов	
Н.контр.	Мирлюбская	
Гл.спец.	Гитман	
ГИП	Френкель	
Рук.гр.	Ястахова	
Вед.инж.	Ярлыкова	
Инж.	Улупова	

1793К16-2 71

3.501.2-139.2-6-920-101

Поручень ППО (ППО 1... ППО 12)

Стадия	Масса	Масштаб
Р	см. табл.2	1:10
Лист	Листов 1	

Уголок Б-80х80х8 ГОСТ 8509-86 см. табл.1

Гипротрансмост

Выпуск 2-6 часть 2

Рис. 1

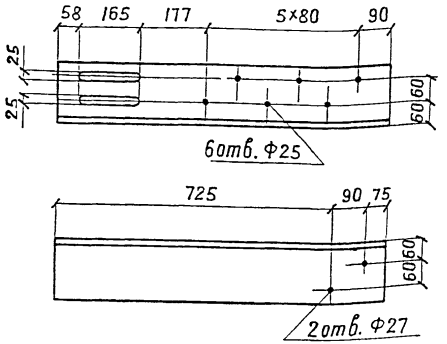

Рис. 2

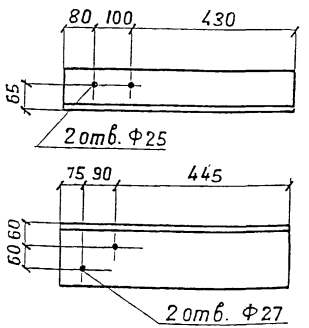

Таблица 1

Обозначение	Рис.	Зеркальное отражение	Материал	Масса кг
3.501.2-139.2-6-940.101	1	3.501.2-139.2-6-940.101-01	Уголок Б-160×160×16 ГОСТ 8509-86* (см. табл. 2)	
			ℓ=890	34,3
-02	2	-03	Уголок Б-160×100×12 ГОСТ 8510-86* (см. табл. 2)	
			ℓ=610	14,4

Таблица 2

Материалы для дополнительного номера исполнения		
01	02	03
16Д ГОСТ 6713-91	15ХСНД ГОСТ 6713-91	10ХСНД ГОСТ 6713-91

Дополнительный номер исполнения накладки должен соответствовать дополнительному номеру исполнения пролетного строения.

1293К/16-2 | 72

Нач. отд.	Манов	
Н. контр	Миролюбская	
Гл. спец.	Гитман	
Гип	Френкель	
Рук. гр.	Астахова	
Вед. инж.	Ярлыкова	
Инж.	Акулова	

3.501.2-139.2-6-940.101

Накладка НС (НС 1, НС 2)

Стадия	Масса	Масштаб
Р	см. табл. 1	1:10
Лист	Листов 1	

Гипротрансмост

Нач. отд.	Карнаухов		
ГИП	Бялик		
Рук. гр	Козлова		
Инж.	Базылева		
Корректировка			1998

Выпуск 2-6 часть 2

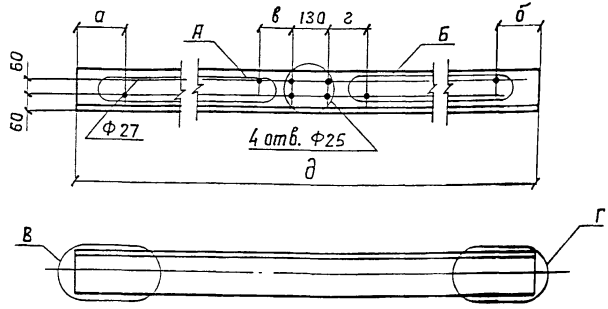

Таблица 1

Изображено	Зеркальное отражение	Рисунок для групп				а	б	в	г	д	масса,
		А	Б	В	Г	мм	мм	мм	мм	мм	кг
3.501.2-139.2-6-940.200	3.501.2-139.2-6-940.200-01	1	2	8	9	255	255	165	165	10970	422.4
-02	-03	1	3	8	9	255	255	165	165	10850	417.8
-04	-	4	3	8	9	255	255	165	165	10730	413.1
-05	-06	1	-	8	7	255	240	165	-	5790	223.0
-07	-08	5	2	6	9	410	255	380	165	6430	247.6

Рис.1

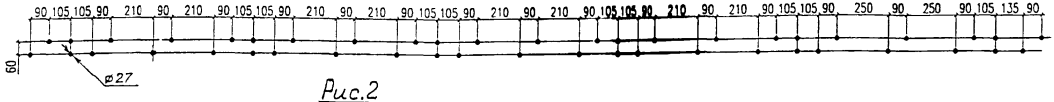

Рис.2

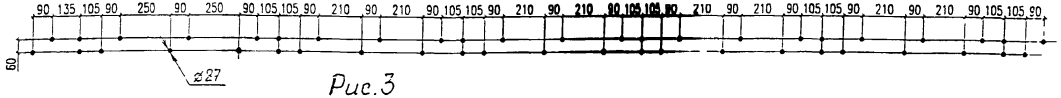

Рис.3

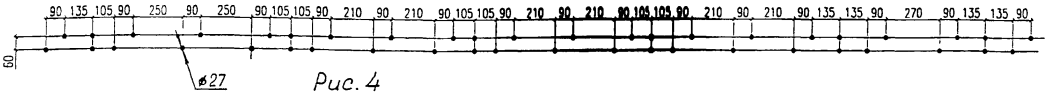

Рис.4

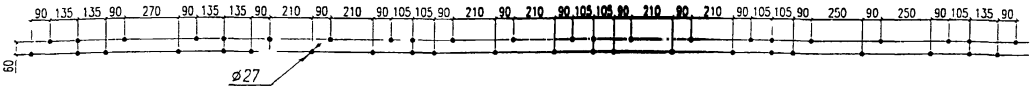

Рис.6

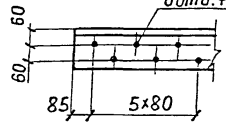

Рис.7

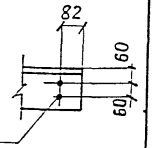

Рис.8

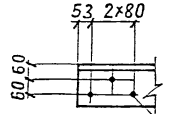

Рис.9

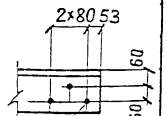

Дополнительный номер исполнения контруголка должен соответствовать дополнительному номеру исполнения пролетного строения.

Таблица 2

Материалы для дополнительного номера исполнения		
01	02	03
16Д ГОСТ 6713-91	15ХСНД ГОСТ 6713-91	10ХСНД ГОСТ 6713-91

Рис.5

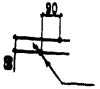

Нач. отд	Корноухов	
ГИП	Бялик	
Рук. гр	Козлова	
Инж	Базылева	
Корректировка		1998

1293К16-2 | 73

Нач. отд	Монов	
Н. контр.	Миролюбская	
Гл. спец.	Гитман	
ГИП	Френкель	
Рук. гр.	Астахова	
Вед. инж.	Ярлыкова	
Инж.	Якулова	

3.501.2 -139.2 - 6-940. 200

Контруголок КУ (КУ1 ... КУ5)

Стадия	Масса	Масштаб
Р	см. табл.1	1:15
Лист	Листов 1	

Уголок 6-160×160×16 ГОСТ 8509-86 см табл. 2

Гипротрансмост

Выпуск 2 часть 2

Таблица 1

Изображено	Зеркальное отражение	Рисунок для групп А	Б	В	Г	а мм	б мм	в мм	г мм	д мм	масса, кг
3.501.2-139.2-6-940.300	3.501.2-139.2-6-940.300-01	1	2	6	7	255	255	165	165	10970	258.9
-02	-03	1	3	6	7	255	255	165	165	10850	256.1
-04	-	4	3	6	7	255	255	165	165	10730	253.2
-05	-06	1	5	6	-	255	95	165	180	6115	144.3
-07	-08	5	2	8	7	95	255	180	165	6115	144.3

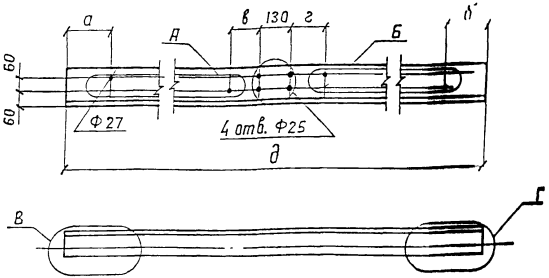

Рис.1

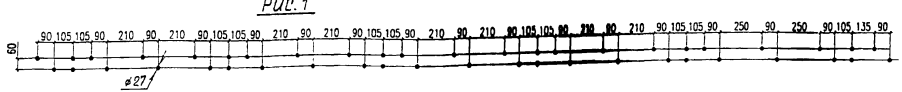

Рис.2

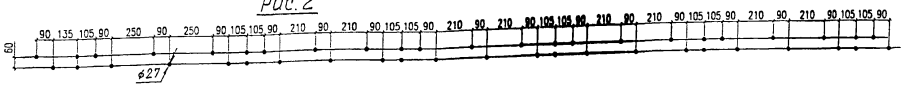

Рис.3

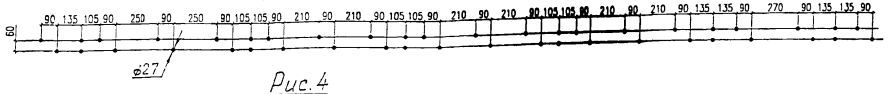

Рис.4

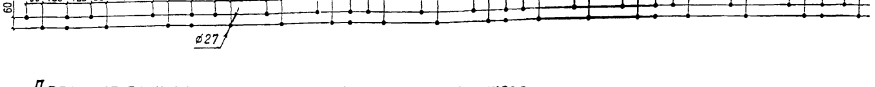

Рис.5



Рис.6

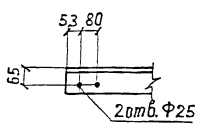

Рис.7

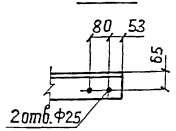

Рис.8

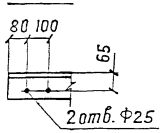

Дополнительный номер исполнения уголка охранного должен соответствовать дополнительному номеру исполнения пролетного строения.

Таблица 2

Материалы для дополнительного номера исполнения		
01	02	03
16Д ГОСТ 6713-91	15ХСНД ГОСТ 6713-91	10ХСНД ГОСТ 6713-91

Нач. отд.	Корнюхов	
ГИП	Билик	
Рук. гр.	Козлова	
Инж.	Базылева	
Корректировка		1998

1293К/16-2 | 74

Нач. отд	Манов	
Н. контр.	Мирлюбская	
Гл. спец.	Гитман	
Гип	Френкель	
Рук. гр.	Астахова	
Вед. инж.	Ярлыкова	
Инж.	Акулова	

3.501.2-139.2-6-940.300

Уголок охранный УО (УО1... УО5)

Стадия	Масса	Масштаб
Р	см. табл. 1	1:15
Лист	Листов 1	

Уголок 6-160×100×12 ГОСТ 8509-86* / см. таблицу 2

Гипротрансмост

Выпуск 2-6 часть 2

Формат	Зона	Поз.	Обозначение	Наименование	Количество на исполнение 3.501.2-139.2-6-960.000- —	01	02	03	04	Примечание
				Документация						
А4			3.501.2-139.2-6-960.100 СБ	Сборочный чертеж	×	×	×	×	×	
				Детали						
А3		1	3.501.2-139.2-6-960.101	Контруголок ЭКУ1	1					422,4 кг
		1	-01	Контруголок ЭКУ2		1				404,3 кг
		1	-02	Контруголок ЭКУ3			1			404,3 кг
		1	-03	Контруголок ЭКУ4				1		413,1 кг
А4		1	3.501.2-139.2-6-960.101-04	Контруголок ЭКУ5					1	83,2 кг
БЧ		2	3.501.2-139.2-6-960.102	Лист Б10 ГОСТ 19903-89 / Ст3 ГОСТ 14637-89*						
				100×100	23	22	22	22	4	0,785 кг
БЧ		3	3.501.2-139.2-6-960.103	Прокладка ПБР 65×8 ОП 143-74 / резина РП10-1 СТУ 3800 538-71						
					23	22	22	22	4	0,22 кг
				Стандартные изделия						
		4		Болт М22-8g×280.46 ГОСТ 7798-70*	23	22	22	22	4	0,92 кг
		5		Гайка М22-6Н.5 ГОСТ 5915-70*	46	44	44	44	8	0,08 кг
		6		Шайба 22.65Г ГОСТ 19115-73*	23	22	22	22	4	0,05 кг
				Дополнительный номер исполнения контруголка должен соответствовать дополнительному номеру исполнения пролетного строения						

Поз.	Материалы для дополнительного номера исполнения		
	01	02	03
4, 5	В Ст3сп4 ГОСТ 380-88	09Г2 ГОСТ 19281-89	

Нач. отд.	Коршунов	
ГИП	Билик	
Рук. гр.	Козлова	
Инж.	Баймлеева	
Корректировка		1998

Нач. отд.	Манов	
К. контр.	Мирлюбская	
Гл. спец.	Гуттман	
ГИП	Френкель	
Рук. гр.	Астахова	
Вед. инж.	Ярлыкова	
Инж.	Акулова	

1293К/16-2 | 75

3.501.2-139.2-6-960.100

Контруголок КУ (КУ7 ... КУ11)

Стадия	Лист	Листов
Р		1

Гипротрансмост

Выпуск 2-6 часть 2

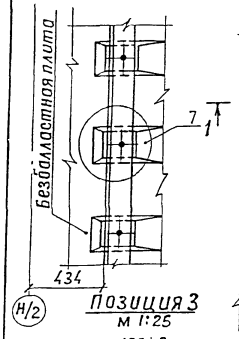

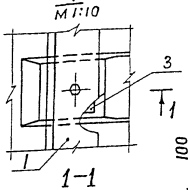

Позиция 2
М 1:4

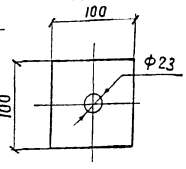

Позиция 3
М 1:25

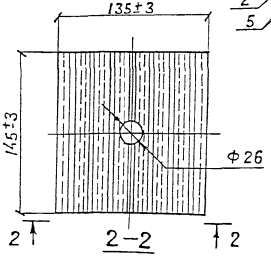

Обозначение	Масса, кг
3.501.2-139.2-6-960.100	471,5
-01	451,3
-02	451,3
-03	460,1
-04	91,7

Нач. отд.	Корноухов	
ГИП	Бялик	
Рук. гр.	Козлова	
Инж.	Базылева	
Корректировка		1998

Нач. отд.	Манов	
Н. контр.	Жиромбовская	
Гл. спец.	Гитман	
ГИП	Френкель	
Рук. гр.	Астахова	
Вед. инж.	Ярлыкова	
Инж.	Акулова	

3.501.2-139.2-6-960.100 СБ

Контруголок КУ (ку7...ку11) Сборочный чертеж

Стадия	Масса	Масштаб
Р	см. таблицу	1:20
Лист	Листов 1	

Гипротрансмост

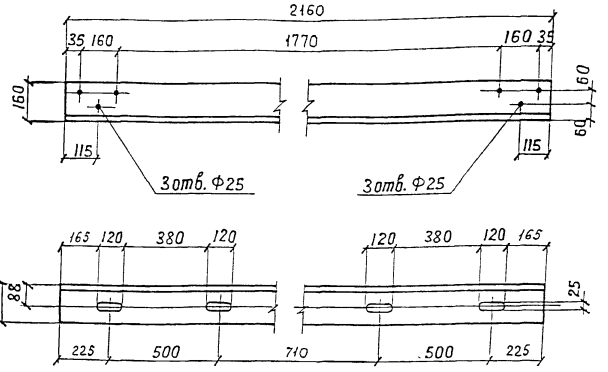

Нач. отд.	Корноухов	
ГИП	Бялик	
Рук. гр.	Козлова	
Инж.	Базылева	
Корректировка		1998

Материалы для дополнительного номера исполнения		
01	02	03
16Д ГОСТ 6713-91	15ХСНД ГОСТ 6713-91	10ХСНД ГОСТ 6713-91

Дополнительный номер исполнения контруголка должен соответствовать дополнительному номеру исполнения пролетного строения.

1293Ж/16-2 | 76

Нач. отд.	Манов	
Н. контр.	Жиромбовская	
Гл. спец.	Гитман	
ГИП	Френкель	
Рук. гр.	Астахова	
Вед. инж.	Ярлыкова	
Инж.	Акулова	

3.501.2-139.2-6-960.101-04

Контруголок ЭКУ5

Стадия	Масса	Масштаб
Р	83.2	1:10
Лист	Листов 1	

Уголок 6-160×160×16 ГОСТ 8509-86 (см. таблицу)

Гипротрансмост

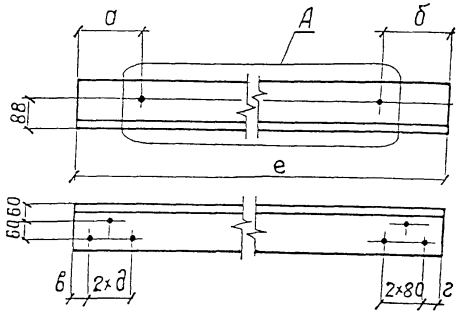

Рис. 1

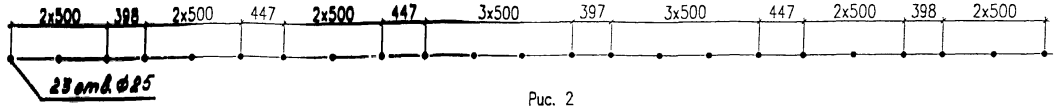

Рис. 2

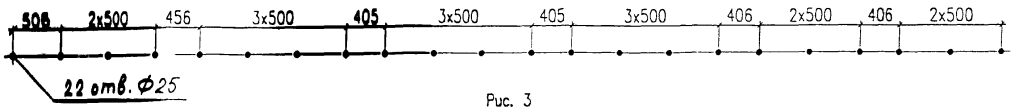

Рис. 3

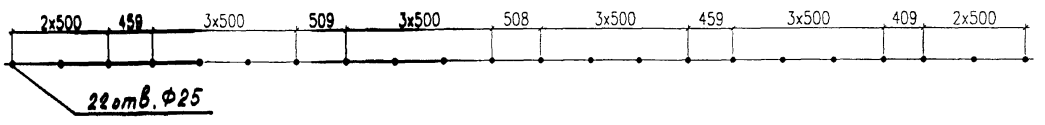

Таблица 1

Изображено	Зеркальное отражение	Рис. для группы А	а мм	б мм	в мм	г мм	д мм	е мм	масса, кг
3.501.2-139.2-6-960.101	—	1	193	193	53	53	80	10970	422.4
-01	3.501.2-139.2-6-960.101-02	2	225	191	51	60	100	10500	404.3
-03	—	3	193	193	53	53	80	10730	413.1

Дополнительный номер исполнения контруголка должен соответствовать дополнительному номеру исполнения пролетного строения.

Таблица 2

Материалы для дополнительного номера исполнения		
01	02	03
16Д ГОСТ 6713-91	15ХСНД ГОСТ 6713-91	10ХСНД ГОСТ 6713-91

Нач. отд.	Коршунова	
ГИП	Балик	
Рук. гр.	Козлова	
Инж.	Базылева	
Корректировка		1998

Нач. отд.	Манов	
Н. контр.	Миролюбская	
Гл. спец.	Гитман	
ГИП	Френкель	
Рук. гр.	Астахова	
Вед. инж.	Ярлыкова	
Инж.	Якулова	

1293К/16-2 | 77

3.501.2-139.2-6-960.101

Контруголок ЭКУ (ЭКУ1 ... ЭКУ4)

Стадия	Масса	Масштаб
Р	см. табл. 1	1:15
Лист	Листов 1	

Уголок 5-160×160×16 ГОСТ 8509-86 (см. табл. 2)

Гипротрансмост

Выпуск 2-6 часть2

Формат	Зона	Поз.	Обозначение	Наименование	Кол.	Примечание
				Документация		
А3			3.501.2-139.2-6-980.100 СБ	Сборочный чертеж		
				Детали		
БЧ		1	3.501.2-139.2-6-980.101	Уголок Б-160×100×10 ГОСТ 8510-86* (см. таблицу)		
				ℓ=240	1	4,8 кг
БЧ		2	3.501.2-139.2-6-980.102	Уголок Б-125×80×8 ГОСТ 8510-86* (см. таблицу)		
				ℓ=120	4	1,5 кг
				Стандартные изделия		
		3		Болт М20-8g×60.46 ГОСТ 7798-70*	4	0,219 кг
		4		Гайка М20-6Н.5 ГОСТ 5915-70*	8	0,063 кг
		5		Шайба 20.02 Ст3 ГОСТ 11371-78*	4	0,017 кг
			Переменные данные	для исполнений		
				3.501.2-139.2-6-980.100		ПТМ5
				Детали		
БЧ		6	3.501.2-139.2-6-980.103	листромб. 0-ПН-4 Б Ст0 ГОСТ 8568-77		
				810×2530	1	69,8 кг
БЧ		7	3.501.2-139.2-6-980.104	Уголок Б-125×80×8 ГОСТ 8510-86* (см. таблицу)		
				ℓ=2530	2	31,7 кг
				3.501.2-139.2-6-980.100-01		ПТМ5н
			(то же, как для	3.501.2-139.2-6-980.100)		
				3.501.2-139.2-6-980.100-02		ПТМ6
				Детали		
БЧ		6	3.501.2-139.2-6-980.103-01	листромб. 0-ПН-4 Б Ст0 ГОСТ 8568-77		
				810×2410	1	66,5 кг
БЧ		7	3.501.2-139.2-6-980.104-01	Уголок Б-125×80×8 ГОСТ 8510-86* (см. таблицу)		
				ℓ=2410	2	30,2 кг
				3.501.2-139.2-6-980.100-03		ПТМ6н
			(то же, как для	3.501.2-139.2-6-980.100-02)		

Дополнительный номер исполнения плиты ПТМ должен соответствовать дополнительному номеру исполнения пролетного строения

Поз.	Материалы для дополнительного номера исполнения		
	01	02	03
1, 2, 3, 4	16Д ГОСТ 6713-91	15ХСНД ГОСТ 6713-91	

Нач. отд.	Манов		3.501.2-139.2-6-980.100
Н. контр.	Миролюбская		
Гл. спец.	Гитман		
ГИП	Френкель		Плита ПТМ (ПТМ5, ПТМ6)
Рук. гр.	Астахова		Стадия: Р; Лист: ; Листов: 1
Инж.	Степнова		Гипротрансмост

1293К/16-2. 78

Выпуск 2-6 часть 2

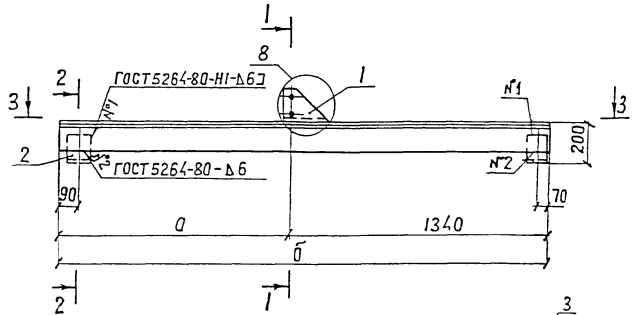

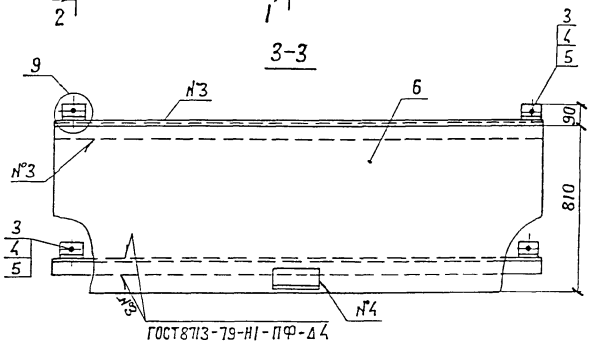

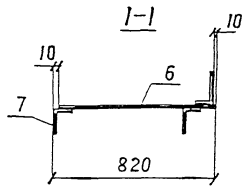

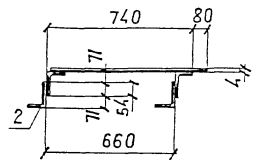

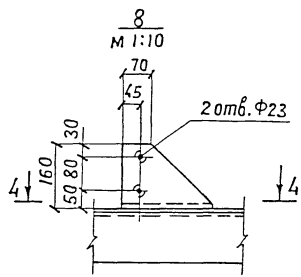

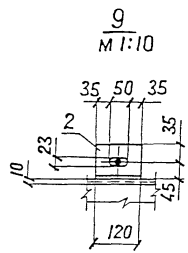

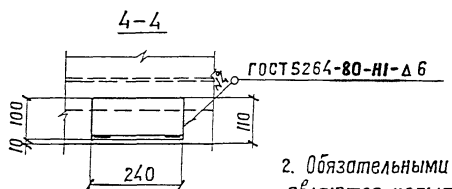

2. Обязательными испытаниями для болтов являются испытания на разрыв и определение ударной вязкости в соответствии с ГОСТ 1759.4-87*

Изображено	Зеркальное отражение	а, мм	б, мм	Масса кг
3.501.2-139.2-6-980.100	3.501.2-139.2-6-980.100-01	1190	2530	145,4
—02	—03	1070	2410	139,1

Нач. отд.	Моноб	
А. контр.	Мирлюбская	
Гл. спец.	Гитман	
ГИП	Френкель	
Рук. гр.	Астахова	
Инж.	Степнова	

1293К/16-2 | 79

3.501.2-139.2-6-980.100 СБ

Плита ПТМ (ПТМ5, ПТМ6) Сборочный чертеж.

Стадия	Масса	Масштаб
Р	см. таблицу	1:20
Лист	Листов 1	

Гипротрансмост

gost.e-ecolog.ru