Типовые конструкции, изделия и узлы зданий и сооружений

Серия 3.501.2-139

Пролетные строения для железнодорожных мостов с ездой понизу, пролетами 33-110 м, металлические, со сварными элементами замкнутого сечения и монтажными соединениями на высокопрочных болтах в обычном и северном исполнении.

Выпуск 2-5

Пролетные строения пролетами 88,0 - 110,0 м. Конструкции металлические Узлы.

Рабочие чертежи.

Утверждены и введены в действие с 01.01.99 г. письмом МПС России от 07.12.98 г. № ЦПИ-6/38.

Разработаны Гипротрансмостом

Директор института /Попов/

Главный инженер института /Журавов/

Начальник отдела /Монов/

Главный инженер проекта /Френкель/

Корректировка 1998г. Инв.N 1295К.

Главный инженер Гипротрансмоста /Монов/

Начальник отдела /Корноухов/ 06.05.87

Главный инженер проекта /Белик/

Утверждены и введены в действие с 01.07.87. Указание МПС СССР NA-2593у.

gost.e-ecolog.ru

Обозначение	Наименование	Стр.	
3.501.2-139.2-5-000.000	Содержание выпуска.	2, 3	К
3.501.2-139.2-5-000.000ТО	Техническое описание.	4	
3.501.2-139.2-5-107.000	Узел ГФ (ГФ1, ГФ34)	5, 6	
3.501.2-139.2-5-107.000СБ	Узел ГФ (ГФ1, ГФ34) Сборочный чертеж.	7, 8	К
3.501.2-139.2-5-108.000	Узел ГФ (ГФ2... ГФ4)	9, 10	К
3.501.2-139.2-5-108.000СБ	Узел ГФ (ГФ2...ГФ4) Сборочный чертеж.	11	К
3.501.2-139.2-5-108-100	Компенсатор люков КЛ (КЛ2... КЛ4)	12	
3.501.2-139.2-5-108.100СБ	Компенстор люков КЛ (КЛ2...КЛ4) Сборочный чертеж	13	
3.501.2-139.2-5-108.200	Узел УГ (УГ1, УГ2)	14	
3.501.2-139.2-5-108.200СБ	Узел УГ (УГ1, УГ2) Сборочный чертеж	15	
3.501.2-139.2-5-108.300	Узел УГ3	16	
3.501.2-139.2-5-108.300СБ	Узел УГ3 Сборочный чертеж	17	
3.501.2-139 2-5-109.000	Узел ГФ5	18	К
3 501.2-139.2-5-109.000СБ	Узел ГФ5 Сборочный чертеж	19	К
3.501.2-139.2-5-110.000	Узел ГФ6	20	К
3 501.2-139.2-5-110.000СБ	Узел ГФ6 Сборочный чертеж	21	К
3 501.2-139.2-5-111.000	Узел ГФ (ГФ7... ГФ11)	22, 23	К
3.501.2-139.2-5-111.000СБ	Узел ГФ (ГФ7...ГФ11) Сборочный чертеж	24, 25	К
3.501.2-139.2-5-112.000	Узел ГФ (ГФ12, ГФ13)	26 – 29	
3.501.2-139.2-5-112.000СБ	Узел ГФ (ГФ12, ГФ13) Сборочный чертеж.	30 – 32	К
3.501.2-139.2-5-113.000	Узел ГФ14	33	К
3.501 2-139.2-5-113 000СБ	Узел ГФ14 Сборочный чертеж.	34	К
3.501.2-139.2-5-114.000	Узел ГФ15	35	К
3.501.2-139 2-5-114.000СБ	Узел ГФ15. Сборочный чертеж.	36	К
3.501.2-139.2-5-115.000	Узел ГФ (ГФ16, ГФ17)	37, 38	К
3.501.2-139.2-5-115 000СБ	Узел ГФ (ГФ16, ГФ17) Сборочный чертеж.	39	К
3 501.2-139 2-5-116.000	Узел ГФ (ГФ18, ГФ19)	40, 41	К
3 501.2-139 2-5-116.000СБ	Узел ГФ (ГФ18, ГФ19) Сборочный чертеж.	42	К
3.501.2-139.2-5-117.000	Узел ГФ (ГФ20...ГФ22)	43	К
3 501.2-139 2-5-117.000 СБ	Узел ГФ (ГФ20...ГФ22) Сборочный чертеж	44	К
3.501.2-139.2-5-118.000	Узел ГФ 23	45	К
3.501.2-139.2-5-118.000СБ	Узел ГФ23 Сборочный чертеж.	46	К
3.501.2-139.2-5-119.000	Узел ГФ24	47	К
3.501.2-139.2-5-119.000СБ	Узел ГФ24. Сборочный чертеж.	48	К
3.501.2-139.2-5-120.000	Узел ГФ25	49	К
3.501.2-139.2-5-120.000СБ	Узел ГФ25 Сборочный чертеж.	50	К
3.501.2-139.2-5-121.000	Узел ГФ 26	51	К
3.501.2-139.2-5-121.000СБ	Узел ГФ 26. Сборочный чертеж.	52	К
3.501.2-139.2-5-122.000	Узел ГФ 27	53	К
3.501.2-139.2-5-122.000СБ	Узел ГФ27 Сборочный чертеж.	54	К
3.501.2-139.2-5-123.000	Узел ГФ (ГФ28, ГФ 29)	55	К
3.501.2-139.2-5-123.000СБ	Узел ГФ (ГФ28. ГФ29) Сборочный чертеж.	56	К
3.501.2-139.2-5-124.000	Узел ГФ (ГФ30, ГФ31)	57.58	К
3.501.2-139.2-5-124.000СБ	Узел ГФ (ГФ30, ГФ31) Сборочный чертеж.	59	К
3.501.2-139.2.5-125.000	Узел ГФ32	60	К
3.501.2-139.2-5-125.000СБ	Узел ГФ32 Сборочный чертеж	61	К
3.501.2-139.2-5-126.000	Узел ГФ33	62	К
3.501.2-139.2-5-126.000СБ	Узел ГФ33. Сборочный чертеж	63	К
3.501.2-139.2-5 -204.000	Узел ПС1	64	
3.501.2-139.2-5-205.000	Узел ПС2	65	
3.501.2-139.2-5-308 000	Узел СР (СР1, СР2)	66	К
3.501.2-139.2-5-309.000	Узел СБ1	67	К
3.501.2-139.2-5-310.000	Узел СБ2	68	К
3.501.2-139.2-5-311.000	Узел СРБ	69	

Нач отд	Корноухов	
ГИП	Бядик	
Рук гр	Козлова	
Инж	Лобода	
Корректировка		1998
Нач.отд.	Манов	
Н.контр.	Миролюбская	
Гл спец.	Гиттан	
ГИП	Френкель	
Рук.гр.	Астахова	
Вед.инж.	Ярлыкова	

1293К/15 | 2

3.501.2-139.2-5-000.000

Содержание выпуска.

Стадия	Лист	Листов
Р	1	2

ГИПРОТРАНСМОСТ

Копировал Воронина

Формат А3

Обозначение	Наименование	Стр.
3.501.2-139.2-5-312.000	Узел СНС	69
3.501.2-139.2-5-313.000	Узел ПС3	70
3.501.2-139.2-5-314.000	Узел ПС (ПС4... ПС6)	71
3.501.2-139.2-5-314.000СБ	Узел ПС (ПС4... ПС6) Сборочный чертеж.	72
3.501.2-139.2-5-404.000	Узел ПД1	73
3.501.2-139.2-5-405.000	Узел ПД2	74
3.501.2-139.2-5-406.000	Узел ППД1	75
3.501.2-139.2-5-503.000	Узел ПДС1	76
3.501.2-139.2-5-504.000	Узел ППС1	77
3.501.2-139.2-5-505.000	Узел ППС2	78
3.501.2-139.2-5-607.000	Узел СП4 (СП41... СП43)	79, 80 К
3.501.2-139.2-5-607.000СБ	Узел СП4 (СП41... СП43) Сборочный чертеж.	81 К
3.501.2-139.2-5-608.000	Узел СПБ (СПБ1... СПБ4)	82, 83 К
3.501.2-139.2-5-608.000СБ	Узел СПБ (СПБ1... СПБ4) Сборочный чертеж	84 К
3.501.2-139.2-5-609.000	Узел СПБ (СПБ5... СПБ16)	85... 89 К
3.501.2-139.2-5-609.000СБ	Узел СПБ (СПБ5... СПБ16) Сборочный чертеж.	90, 91 К
3.501.2-139.2-5-720-100	Узел УПК (УПК1, УПК2)	92
3.501.2-139.2-5-720.200	Узел УПК (УПК3, УПК4)	93
3.501.2-139.2-5-720.300	Узел УПК5	94
3.501.2-139.2-5-710.100	Узел УК1 (УК1-1... УК1-3)	95
3.501.2-139.2-5-710.100СБ	Узел УК1 (УК1-1... УК1-3) Сборочный чертеж.	96
3.501.2-139.2-5-802.000	Узел НС1	97
3.501.2-139.2-5-802.000СБ	Узел НС1. Сборочный чертеж.	98
3.501.2-139.2-5-803.000	Узел ВС1	99
3.501.2-139.2-5-803.000СБ	Узел ВС1. Сборочный чертеж.	100
3.501.2-139.2-5-804.000	Узел ВС2	101
3.501.2-139.2-5-804.000СБ	Узел ВС2. Сборочный чертеж.	102
3.501.2-139.2-5-805.000	Узел СМБ (СМБ1, СМБ2)	103, 104
3.501.2-139.2-5-805.000СБ	Узел СМБ (СМБ1, СМБ2) Сборочный чертеж.	105
3.501.2-139.2-5-806.000	Узел НС2	106
3.501.2-139.2-5-806.000СБ	Узел НС2. Сборочный чертеж.	107
3.501.2-139.2-5-807.000	Узел ВС3	108
3.501.2-139.2-5-807.000СБ	Узел ВС3. Сборочный чертеж.	109
3.501.2-139.2-5-808.000	Узел ВС4.	110
3.501.2-139.2-5-808.000СБ	Узел ВС4. Сборочный чертеж.	111
3.501.2-139.2-5-910.500	Узел УК1	112 К
3.501.2-139.2-5-910.600	Узел УК (УК2, УК3)	113
3.501.2-139.2-5-910.600СБ	Узел УК (УК2, УК3) Сборочный чертеж.	114 К
3.501.2-139.2-5-910.700	Узел УК (УК4... УК6)	115
3.501.2-139.2-5-910.700СБ	Узел УК (УК4... УК6) Сборочный чертеж.	116
3.501.2-139.2-5-910.800	Узел УК7	117 К
3.501.2-139.2-5-920.100	Ограждение перильное.	118, 119
3.501.2-139.2-5-920.100СБ	Ограждение перильное ОП (ОП1... ОП4) Сборочный чертеж.	120
3.501.2-139.2-5-920.100-04СБ	Ограждение перильное ОП (ОП5.... ОП8) Сборочный чертеж.	121
3.501.2-139.2-5-920.100-08СБ	Ограждение перильное ОП9. Сборочный чертеж	122
3.501.2-139.2-5-920.100-09СБ	Ограждение перильное ОП (ОП10.... ОП13) Сборочный чертеж	123
3.501.2-139.2-5-940.100	Узел УОП2	124
3.501.2-139.2-5-960.200	Узел УОП4	125
3.501.2-139.2-5-960.300	Узел УОП5	126

Инв.№подл. | Подпись и дата | Взам.инв.№

1. Общая часть.

Настоящий выпуск включает рабочие чертежи узлов металлоконструкций, общие для пролетных строений пролетами 87,52-110,0м. Узлы по настоящему выпуску входят в схемы расположения сборных элементов пролетного строения, приведенные в основных комплектах рабочих чертежей (выпуски 2-1; 2-2; 2-3; 2-4 настоящей серии).

Сборочные единицы, соединяемые в узлах настоящего выпуска, но не входящие в спецификации упомянутых узлов (например: пояса, раскосы, стойки и подвески и тому подобное), приведены в выпуске 2-6.

2. Пояснения по обозначению документов.

Все документы настоящего выпуска имеют кроме базового обозначения 3.501.2-139.2-5 шестизначное цифровое обозначение дополняемое буквами ТО для технического описания и СБ для сборочных чертежей. Первая цифра предназначена для обозначения принадлежности изделия к частям пролетного строения, предусмотренных табл.1 чертежа общего вида основного комплекта рабочих чертежей. Последующие три цифры обозначают порядковый номер сборочной единицы в пределах каждой части. Две последние цифры использованы для обозначения деталей.

3. Технические требования.

Требования к изготовлению металлоконструкций изложены в технических условиях ТУ 35-1609-87.

Требования к материалам приведены в таблицах исполнения, помещенных на первом листе спецификации. Дополнительный номер исполнения деталей должен соответствовать дополнительному номеру исполнения пролетного строения.

4. Условные обозначения.

Монтажный высокопрочный болт диаметра 22мм в отверстии диаметром 25мм.

Монтажный болт диаметром 30мм в отверстии диаметром 32мм.

Монтажный винт диаметра 20мм в отверстии диаметром 23мм впотай снизу.

Монтажный болт диаметра 20мм в отверстии диаметром 23мм.

Заводская заклепка диаметром 23мм.

Заводской высокопрочный болт диаметром 22мм в отверстии диаметром 25мм.

Инв.№ подл. | Подпись и дата | Взам.инв.№

			1293К/15	4	
Нач.отд.	Монов		3.501.2-139.2-5-000.000ТО		
Н.контр.	Мирандская				
Гл.спец.	Гиттан				
ГИП	Френкель				
Рук.гр.	Астахова		Техническое описание.	Стадия: Р; Лист: ; Листов: 1	
Инж.	Акилова			ГИПРОТРАНСМОСТ	

Копировал Воронина

Формат А3

Формат	Зона	Поз.	Обозначение	Наименование	Кол.	Примечание
				Документация		
А3			3.501.2-139.2-5-107.000.СБ	Сборочный чертеж		
				Сборочные единицы		
А3		1	3.501.2-139.2-6-107.100-01	Диафрагма Д2	1	91.7кг
А3		2	3.501.2-139.2-6-107.200	Диафрагма Д3	1	50,5кг
		3	-01	Диафрагма Д4	1	25,8кг
				Детали		
БЧ		4	3.501.2-139.2-5-107.001	Лист Б12 ГОСТ 19903-74* (см. таблицу)		
				1840х1895	2	301,8кг
БЧ		5	3.501.2-139.2-5-107.002	Лист Б12 ГОСТ 19903-74* (см. таблицу)		
				1490х1515	2	195,7кг
БЧ		6	3.501.2-139.2-5-107.003	Лист Б12 ГОСТ 19903-74* (см. таблицу)		
				635х800	2	47,9кг
БЧ		7	3.501.2-139.2-5-107.004	Лист Б10 ГОСТ 19903-74* (см. таблицу)		
				1280х1360	1	77,8кг
БЧ		8	3.501.2-139.2-5-107.005	Лист 20 ГОСТ 19903-74* (см. таблицу)		
				430х850	1	57,4кг
БЧ		9	3.501.2-139.2-5-107.006	Лист Б12 ГОСТ 19903-74* (см. таблицу)		
				300х1225	1	34,6кг
БЧ		10	3.501.2-139.2-5-107.007	Лист Б12 ГОСТ 19903-74* (см. таблицу)		
				380х410	1	14,7кг
				Стандартные изделия		
		11		Болт М22-6g х70.110 ГОСТ 22353-77*	64	0,312кг
		12		Болт М22-6g х85.110 ГОСТ 22353-77*	141	0,355кг
		13		Болт М22-6g х110.110 ГОСТ 22353-77*	118	0,428кг
		14		Винт В.М20-6g х85.36 ГОСТ 17475-80*	22	0,200кг
		18		Гайка М20-6Н.4 ГОСТ 5915-70*	22	0,063кг
		19		Гайка М22-6Н.110 ГОСТ 22354-77*	473	0,108кг
		20		Шайба 20 ГОСТ 11371-78*	22	0,017кг
		21		Шайба 22 ГОСТ 22355-77*	946	0,059кг
			Переменные данные	для исполнений:		
				3.501.2-139.2-5-107.000		
				Стандартные изделия		ГФ1
		15		Болт М22-6g х70.110 ГОСТ 22353-77*	24	0,312кг

Поз.	Материалы для дополнительного номера исполнения		
	01	02	03
4, 5, 6, 7, 8	15ХСНД ГОСТ 6713-91	15ХСНД-2 ГОСТ 6713-91	10ХСНД-3 ГОСТ 6713-91
9, 10	-16Д ГОСТ 6713-91	15ХСНД ГОСТ 6713-91	
11, 12, 13, 15, 16, 17	Болт М22-6g х ℓ.110 ГОСТ 22353-77*	Болт М22-6g х ℓ.110Х11 ГОСТ 22353-77*	
19	Гайка М22-6Н.110 ГОСТ 22354-77*	Гайка М22-6Н.110Х11 ГОСТ 22354-77*	

Нач. отд.	Манов		1293К/15 5
Н. контр.	Миролюбская		3.501.2-139.2-5-107.000
Гл. спец.	Гитман		
ГИП	Френкель		Узел ГФ (ГФ1, ГФ34)
Рук. гр.	Астахова		Стадия Р; Лист 1; Листов 2
Вед. инж.	Ярлыкова		Гипротрансмост
Вед. инж.	Елабовский		

Формат	Зона	Поз.	Обозначение	Наименование	Кол.	Примечание
		16		Болт М22-6g×85.110 ГОСТ 22353-77*	118	0,355 кг
		17		Болт М22-6g×110.110 ГОСТ 22353-77*	8	0,428 кг
				3.501.2-139.2-5-107.000-01		ГФ1н
			(То же, как для	3.501.2-139.2-5-107.000)		
				3.501.2-139.2-5-107.000-02		ГФ34
				Стандартные изделия		
		15		Болт М22-6g×85.110 ГОСТ 22353-77*	24	0,355 кг
		16		Болт М22-6g×110.110 ГОСТ 22353-77*	118	0,428 кг
		17		Болт М22-6g×130.110 ГОСТ 22353-77*	8	0,487 кг
				3.501.2-139.2-5-107.000-03		ГФ34н
			(То же, как для	3.501.2-139.2-5-107.000-02)		
			Дополнительный номер	исполнения узла ГФ		
			должен соответствовать	дополнительному		
			номеру исполнения	пролетного строения		

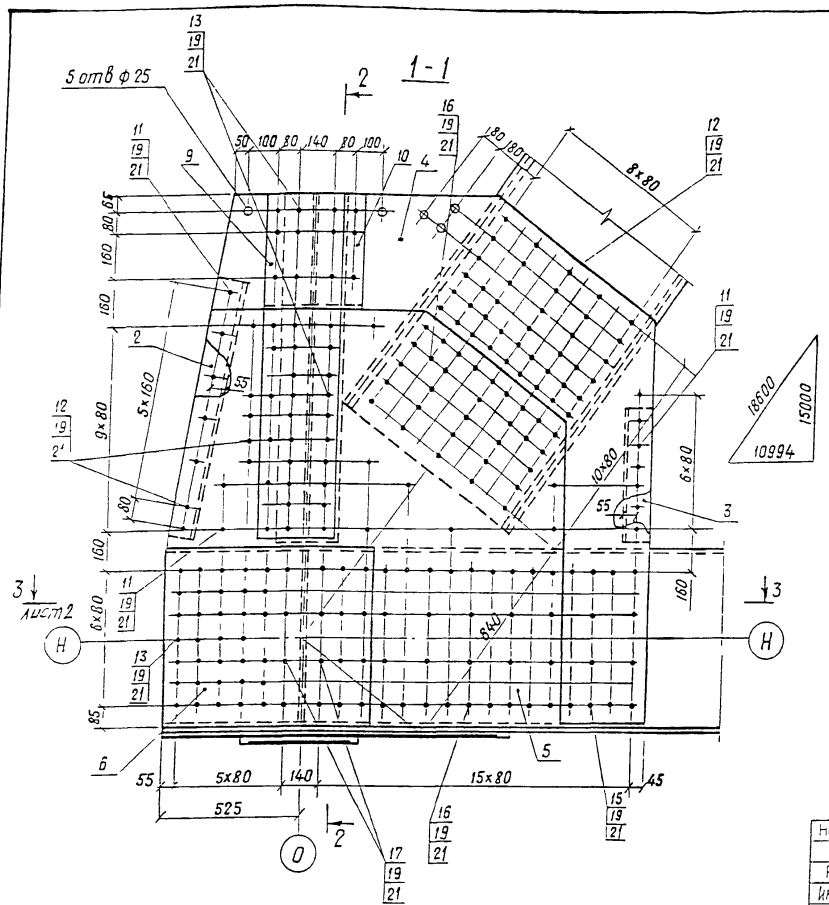

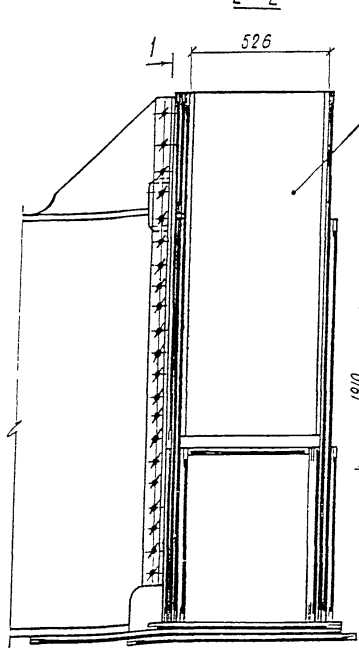

Позиции 4,5
м 1 50

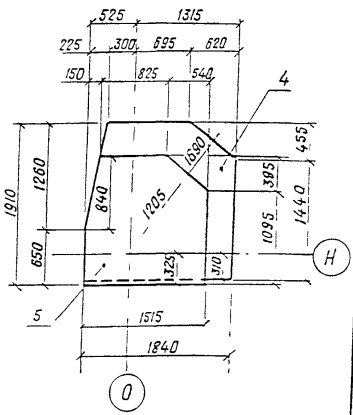

1 Поз 5 и 6 притарцевать к деталям 3.501.2-139.2.5-102.003-04 и 3.501.2-139.2-5-102.003-10 нижних поясов 3.501.2-139.2-5-102.000-08 и 3.501.2-139.2-5-102.000-20

Нач. отд.	Корноухов	
ГИП	Балик	
Рук. гр.	Козлова	
Инж.	Хмелинина	
Корректировка		1998

Нач. отд.	Манов	
Н. контр.	Мирлюдская	
Гл. спец.	Гитман	
ГИП	Френкель	
Рук. гр.	Астахова	
Вед. инж.	Ярлыкова	
Вед. инж.	Владовский	

Изображено	Зеркальное отражение	Масса, кг
3.501.2-139.2.5-107.000	3.501.2-139.2-5-107.000-01	1729,7
-02	-03	1739,8

1293К/15 | 7

3.501.2-139.2-5-107.000СБ

Узел ГФ
(ГФ1 ГФ34)
Сборочный чертеж

Стадия	Масса	Масштаб
Р	См. табл.	1:15
Лист 1	Листов 2	

ГИПРОТРАНСМОСТ

Копировал Воронина

Формат А3

3-3

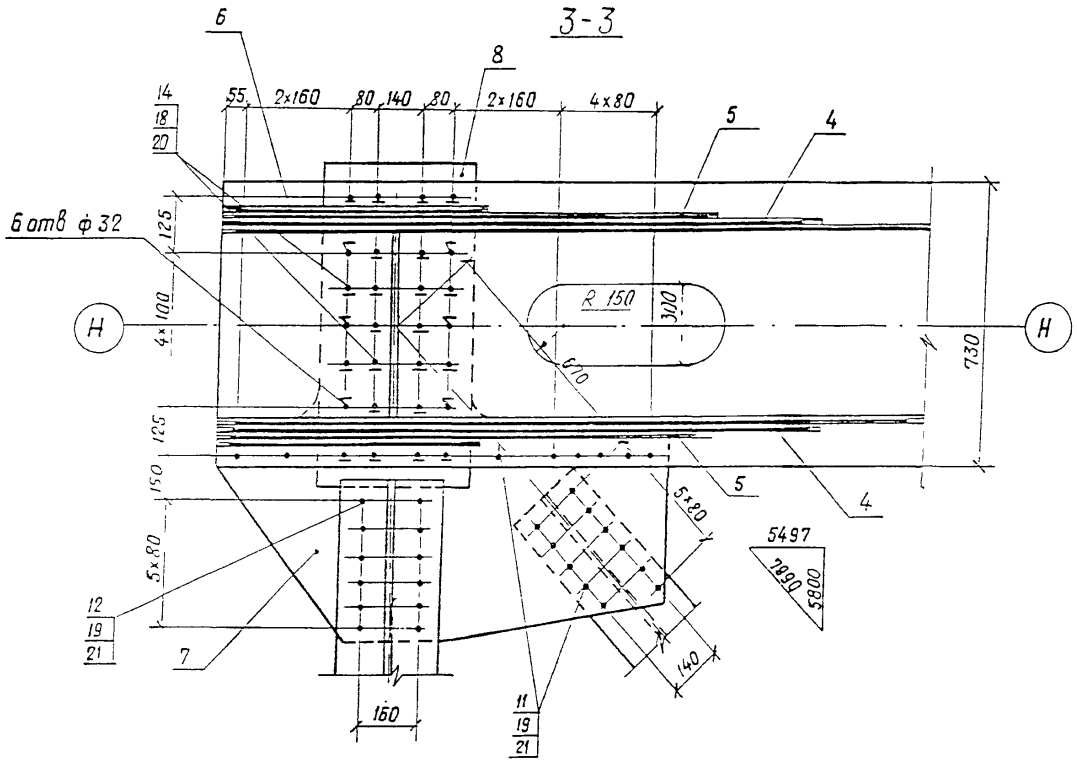

Позиция 7

м 1:50

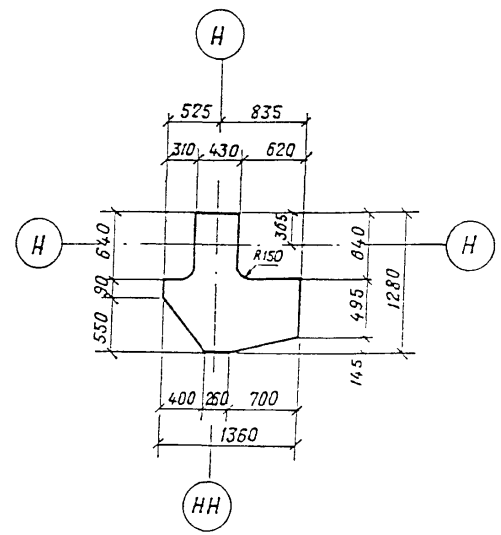

Нач отд	Корноухов		
ГИП	Бялик		
Рук гр	Козлова		
Инж	Хмелинина		
Корректировка		1998	

1293К/15 | 8

3.501.2-139.2-5-107.000 СБ | Лист 2

Копировал Воронина

Формат А3

Формат	Зона	Поз.	Обозначение	Наименование	Кол.	Примеч.
				Документация		
А3			3.501.2-139.2-5-108.000СБ	Сборочный чертеж		
				Детали		
Б4		4	3.501.2-139.2-5- 108.001	Лист Б12 ГОСТ 19903-74* (см. таблицу)		
				990×1190	2	96,9 кг
Б4		5	3.501.2-139.2-5 - 109.002	Лист Б10 ГОСТ 19903-74* (см. таблицу)		
				550×620	2	26,8 кг
Б4		6	3.501.2-139.2-5 - 108.002	Лист Б10 ГОСТ 19903-74* (см. таблицу)		
				580×710	2	32,3 кг
Б4		7	3.501.2-139.2-5 -108.003	Лист Б10 ГОСТ 19903-74* (см. таблицу)		
				475×1470	1	53,5 кг
Б4		8	3.501.2-139.2-5-108.004	Лист Б10 ГОСТ 19903-74* (см. таблицу)		
				220×1620	1	28,0 кг
Б4		9	3.501.2-139.2-5-108.005	Лист Б10 ГОСТ 19903-74* (см. таблицу)		
				220×1285	1	26,6 кг
Б4		18	3.501.2-139.2-5-108.009	Лист Б10 ГОСТ 19903-74* (см. таблицу)		
				530×590	1	24,5 кг
				Стандартные изделия		
		10		Болт М22-6g×70.110 ГОСТ 22353-77*	76	0,312 кг
		11		Болт М22-6g×85.110 ГОСТ 22353-77*	74	0,355 кг
		12		Болт М22-6g×130.110 ГОСТ 22353-77*	60	0,487 кг
		13		Гайка М22-6Н.110 ГОСТ 22354-77*	210	0,108 кг
		14		Шайба 22 ГОСТ 22355-77*	420	0,059 кг

Формат	Зона	Поз.	Обозначение	Наименование	Кол.	Примеч.
				Переменные данные для исполнений:		
				3.501.2-139.2-5-108.000		ГФ2
				Детали		
Б4		15	3.501.2-139.2-5-108.007	Лист Б10 ГОСТ 19903-74* (см. таблицу)		
				580×870	2	39,6 кг

Поз.	Материалы для дополнительного номера исполнения		
	01	02	03
4, 5, 6, 7, 15, 18	15ХСНД ГОСТ 6713-91	15ХСНД-2 ГОСТ 6713-91	10ХСНД-3 ГОСТ 6713-91
8, 9	16Д ГОСТ 6713-91	15ХСНД ГОСТ 6713-91	
10, 11, 12, 16, 17	Болт М22-6g×в.110 ГОСТ 22353-77*	Болт М22-6g×в.110ХЛ1 ГОСТ 22353-77*	
13	Гайка М22-6Н.110 ГОСТ 22354-77*	Гайка М22-6Н.110.ХЛ1 ГОСТ 22354-77*	

Нач. отд.	Корноухов	
ГИП	Бядик	
Рук. гр.	Козлова	
Инж.	Хмелинина	
Корректировка		1998
Нач. отд.	Монов	
Н. контр.	Миролюбская	
Гл. спец.	Гитман	
ГИП	Френкель	
Рук. гр.	Астахова	
Вед. инж.	Ярлыкова	
Инж.	Улупова	

1293К/15 | 9

3.501.2-139.2-5 -108.000

Узел ГФ (ГФ2... ГФ4)

Стадия	Лист	Листов
Р	1	2

ГИПРОТРАНСМОСТ

Формат	Зона	Поз.	Обозначение	Наименование	Кол	Примеч.
				Стандартные изделия		
		16		Болт М22-6g×110.110 ГОСТ 22353-77*	24	0,428 кг
		17		Болт М22-6g×110.110 ГОСТ 22353-77*	28	0,428 кг
		13		Гайка М22-6Н.110 ГОСТ 22354-77*	52	0,108 кг
		14		Шайба 22 ГОСТ 22355-77*	104	0,059 кг
				3.501.2-139.2-5-108.000-01		ГФ3
				Детали		
Б4		15	3.501 2.139.2-5 108.007-01	Лист Б10 ГОСТ 19903-74* (см. таблицу)		
				580×870	2	39,6 кг
				Стандартные изделия		
		16		Болт М22-6g×85.110 ГОСТ 22353-77*	24	0,355 кг
		17		Болт М22-6g×110.110 ГОСТ 22353-77*	28	0,428 кг
		13		Гайка М22.6Н.110 ГОСТ 22354-77*	52	0,108 кг
		14		Шайба 22 ГОСТ 22355-77*	104	0,059 кг
				3.501.2.139.2-5-108.000-02		ГФ4
				Детали		
Б4		15	3.501.2.139.2-5 -108.008	Лист Б12 ГОСТ 19903-74* (см. таблицу)		
				580×870	2	47,5 кг

Формат	Зона	Поз.	Обозначение	Наименование	Кол.	Примеч.
				Стандартные изделия		
		16		Болт М22 6g×110.110 ГОСТ 22353-77*	24	0,428 кг
		17		Болт М22-6g×110.110 ГОСТ 22353-77*	28	0,428 кг
		13		Гайка М22-6Н 110 ГОСТ 22354-77*	52	0,108 кг
		14		Шайба 22 ГОСТ 22355-77*	104	0,059 кг
			Дополнительный номер исполнения узла ГФ			
			должен соответствовать дополнительному			
			номеру исполнения пролетного строения			

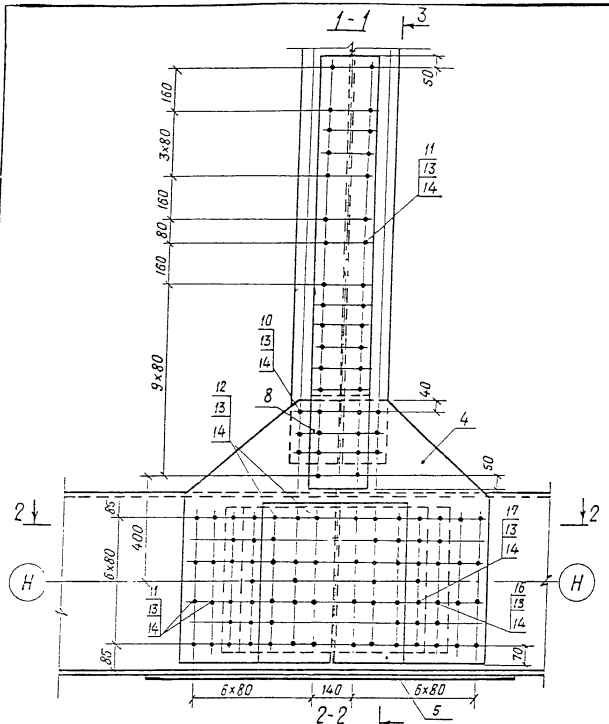

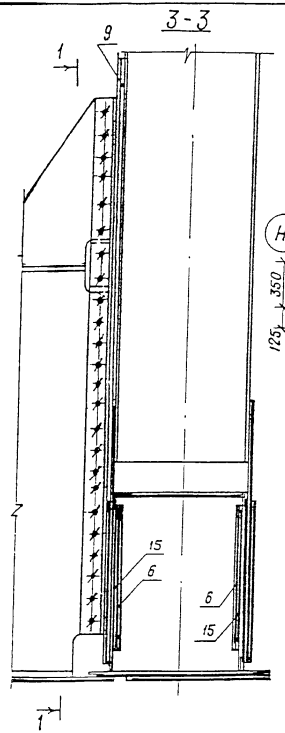

Позиция 7

м 1:25

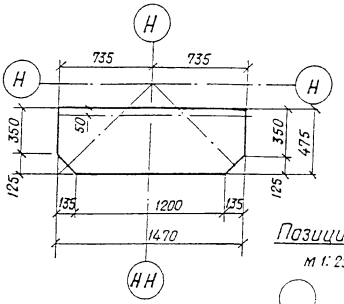

Позиция 4

м 1:25

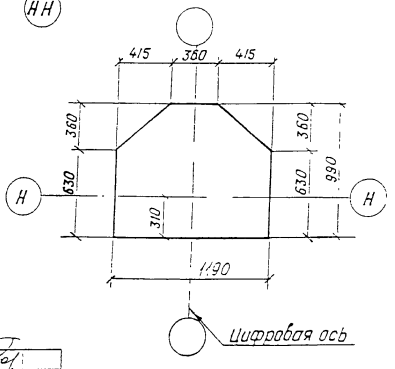

Обозначение	Масса, кг
3.501.2-139.2-5-108.000	684.5
- 01	682.7
- 02	700.3

Нач. отд.	Корнухов	
ГИП	Беляк	
Рук. гр.	Козлова	
Инж	Хмелинина	
Корректировка		1988

Нач. отд.	Манов	
Н. контр.	Мироновская	
Гл. спец.	Гитман	
ГИП	Френкель	
Рук. гр.	Астахова	
Вед. инж.	Ялыкова	
Инж	Улупова	

1293К/15 | 11

3.501.2-139.2-5 -108.000 СБ

Узел ГФ (ГФ2... ГФ4) Сборочный чертеж.

Стадия	Масса	Масштаб
Р	см. таблицу	1:15
Лист	Листов 1	

ГИПРОТРАНСМОСТ

Копировал Воронина

Формат А3

Формат	Зона	Поз.	Обозначение	Наименование	Кол	Примеч.
				Документация		
А3			3.501.2-139.2-5-109.000СБ	Сборочный чертеж		
				3.501.2-139.2-5-109.000		ГФ5
				Детали		
Б4		4	3.501.2-139.2-5-109.001	Лист Б12 ГОСТ 19903-74* (см. таблицу)		
				1720×2310	2	357,7 кг
Б4		5	3.501.2-139.2-5-109.002	Лист Б10 ГОСТ 19903-74* (см. таблицу)		
				560×620	2	26,8 кг
Б4		6	3.501.2-139.2-5-109.003	Лист Б10 ГОСТ 19903-74* (см. таблицу)		
				580×870	2	39,6 кг
		7		Лист Б10 ГОСТ 19903-74* (см. таблицу)		
				580×710	2	32,3 кг
Б4		8	3.501.2-139.2-5-109.004	Лист Б10 ГОСТ 19903-74* (см. таблицу)		
				475×1555	1	56,0 кг
Б4		9	3.501.2-139.2-5-109.005	Лист Б10 ГОСТ 19903-74* (см. таблицу)		
				220×1620	1	28,0 кг
Б4		10	3.501.2-139.2-5-109.006	Лист Б12 ГОСТ 19903-74* (см. таблицу)		
				220×550	1	11,4 кг
Б4		18	3.501.2-139.2-5-109.008	Лист Б10 ГОСТ 19903-74* (см. таблицу)		
				530×590	1	24,5 кг

Формат	Зона	Поз.	Обозначение	Наименование	Кол.	Примеч.
				Стандартные изделия		
		12		Болт М22-6g×70.110 ГОСТ 22353-77*	254	0,312 кг
		13		Болт М22-6g×85.110 ГОСТ 22353-77*	154	0,355 кг
		14		Болт М22-6g×110.110 ГОСТ 22353-77*	52	0,428 кг
		15		Болт М22-6g×130.110 ГОСТ 22353-77*	60	0,487 кг
		16		Гайка М22-6Н.110 ГОСТ 22354-77*	520	0,108 кг
		17		Шайба 22 ГОСТ 22355-77*	1040	0,059 кг
				3.501.2-139.2-5-109.000-01		ГФ5н
			(То же, как для	3.501.2-139.2-5.109.000)		
			Дополнительный номер исполнения узла ГФ должен соответствовать дополнительному номеру исполнения пролетного строения			

Поз.	Материалы для дополнительного номера исполнения		
	01	02	03
4, 5, 6, 7, 8, 18	15ХСНД ГОСТ 6713-91	15ХСНД-2 ГОСТ 6713-91	10ХСНД-3 ГОСТ 6713-91
9, 10, 11	16Д ГОСТ 6713-91	15ХСНД ГОСТ 6713-91	
12, 13, 14, 15	Болт М22-6g×2.110 ГОСТ 22353-77*	Болт М22-6g×2.110ХЛ1 ГОСТ 22353-77*	
16	Гайка М22-6Н.110 ГОСТ 22354-77*	Гайка М22-6Н.110ХЛ1 ГОСТ 22353-77*	

Нач. отд.	Корноухов	
ГИП	Бялик	
Рук. гр.	Козлова	
Инж.	Хмелинина	
Корректировка		1998
Нач. отд.	Монов	
Н. контр.	Миролюбская	
Гл. спец.	Гитман	
ГИП	Френкель	
Рук. гр.	Астахова	
Вед. инж.	Ярлыкова	
Вед. инж	Владовский	

1293К/15 | 18

3.501.2-139.2-5-109.000

Узел ГФ5

Стадия	Лист	Листов
Р		1

ГИПРОТРАСМОСТ

Копировал Воронина

Формат А3

1-1 3 3.501.2.139.2-5-109.000 изображено

3-3 3.501.2.139.2-5-109.000.01 зеркальное отражение

Позиция 5 м1:50

Позиция 4 м1:50

Позиция 8 м1:25

Цифровая ось

2-2

Нач. отд	Корноухов		
ГИП	Бялик		
Рук. гр	Козлова		
Инж.	Хмелинина		
Корректировка			1998
Нач. отд.	Монов		
Н. контр.	Мирлинбская		
Гл. спец.	Гитман		
ГИП	Френкель		
Рук. гр.	Астахова		
Вед. инж.	Ярлыкова		
Вед. инж.	Владовский		

1293К/15 | 19

3.501.2-139.2-5-109.000 СБ

Узел ГФ5
Сборочный чертеж.

Стадия	Масса	Масштаб
Р	1340,3кг	1:15
Лист	Листов 1	

ГИПРОТРАНСМОСТ

Копировал Воронина

Формат А3

Формат	Зона	Поз	Обозначение	Наименование	Кол.	Примеч.
				Документация		
А3			3.501.2-139.2-5-110.000СБ	Сборочный чертеж		
				3.501.2.139.2-5-110.000		ГФБ
				Детали		
Б4		4	3.501.2-139.2-5- 110.001	Лист Б12 ГОСТ 19903-74* (см. таблицу)		
				1315×1670	2	200,9кг
Б4		5	3.501.2-139.2-5- 109.002	Лист Б10 ГОСТ 19903-74* (см. таблицу)		
				550×620	2	26,8кг
Б4		6	3.501.2-139.2-5-110.002	Лист Б10 ГОСТ 19903-74* (см. таблицу)		
				580×710	2	32,3кг
Б4		7	3.501.2-139.2-5-110.003	Лист Б12 ГОСТ 19903-74* (см. таблицу)		
				580×870	2	47,5кг
Б4		8	3.501.2-139.2-5-108.003	Лист Б10 ГОСТ 19903-74* (см. таблицу)		
				475×1470	1	53,5кг
Б4		10	3.501.2-139.2-5-110.005	Лист Б10 ГОСТ 19903-74* (см. таблицу)		
				220×1620	1	28,0кг
Б4		11	3.501.2-139.2-5-110.006	Лист Б12 ГОСТ 19903-74* (см. таблицу)		
				220×960	1	19,9кг
Б4		18	3.501.2-139.2-5-110.007	Лист Б10 ГОСТ 19903-74* (см. таблицу)		
				530×590	1	24,5кг

Формат	Зона	Поз.	Обозначение	Наименование	Кол.	Примеч.
				Стандартные изделия		
		12		Болт М22-6g×70.110 ГОСТ 22353-77*	176	0,312кг
		13		Болт М22-6g×85.110 ГОСТ 22353-77*	106	0,355кг
		14		Болт М22-6g×110.110 ГОСТ 22353-77*	52	0,428кг
		15		Болт М22-6g×130.110 ГОСТ 22353-77*	60	0,487кг
		16		Гайка М22-6Н.110 ГОСТ 22354-77*	396	0,108кг
		17		Шайба 22 ГОСТ 22355-77*	792	0,059кг
				3.501.2-139.2-5-110.000-01		ГФБн
			так же, как для	3.501.2-139.2-5-110.000)		
			Дополнительный номер	исполнения узла ГФ		
			должен соответствовать	дополнительному номеру		
			исполнения пролетного	строения		

Поз.	Материалы для дополнительного номера исполнения		
	01	02	03
4,5,6,7,8,18	15ХСНД ГОСТ 6713-91	15ХСНД-2 ГОСТ 6713-91	10ХСНД-3 ГОСТ 6713-91
9,10,11	16Д ГОСТ 6713-91	15ХСНД ГОСТ 6713-91	
12,13,14,15	Болт М22-6g×ℓ.110 ГОСТ 22353-77*	Болт М22-6g×ℓ.110ХЛ1 ГОСТ 22353-77*	
16	Гайка М22-6Н.110 ГОСТ 22354-77*	Гайка М22-6Н.110ХЛ1 ГОСТ 22354-77*	

Нач. отд.	Кор-оухов		
ГИП	Зеляк		
Рук. гр.	Козлова		
Инж.	Хмелинина		
Корректировка			1992
Нач.отд.	Манав		
Н.контр.	Мирлиндская		
Гл.спец.	Гиттман		
ГИП	Френкель		
Рук.гр.	Астахова		
Вед.инж.	Ярлыкова		
Инж.	Улупова		

1293К/15 20

3.501.2-139.2-5-110.000

Узел ГФБ

Стадия	Лист	Листов
Р		1

ГИПРОТРАНСМОСТ

Копировал Воронина

Формат А3

3.501.2-139.2-5.110.000-изображено

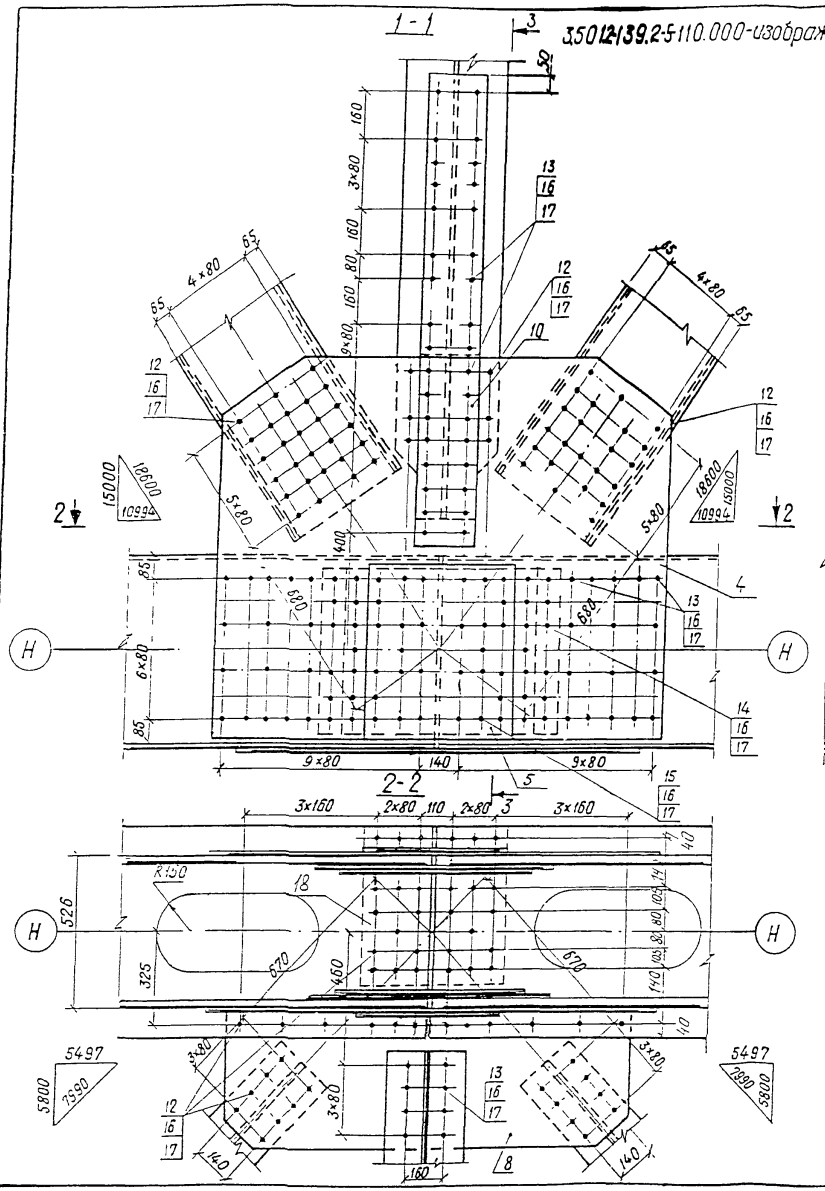

3.501.2-139.2-5.110.000.01 зеркальное отражение

Позиция 4

м 1:25

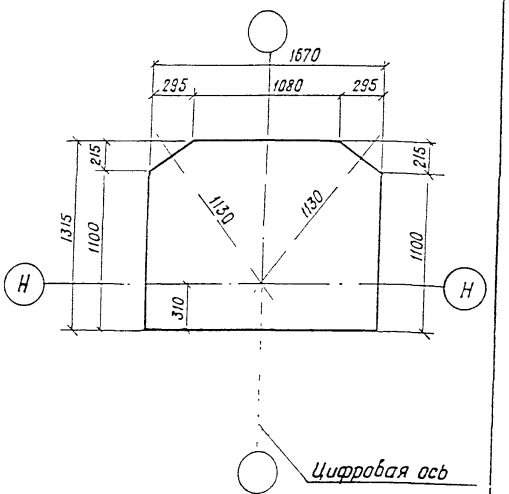

Цифровая ось

Нач. отд.	Корнухов	
ГАП	Бялик	
Рук. гр.	Козлова	
Инж.	Хмелинина	
Корректировка		998

Нач. отд.	Манов	
Н.контр.	Мифлюбская	
Гл. спец.	Гитман	
ГИП	Френкель	
Рук. гр.	Астахова	
Вед. инж.	Ярлыкова	
Инж.	Улупова	

1293К/15 | 21

3.501.2-139.2-5-110.000 СБ

Узел ГФ6

Сварочный чертеж

Стадия	Масса	Масштаб
Р	979,7	1:15
Лист	Листов 1	

ГИПРОТРАНСМОСТ

Копировал Воронина

Формат А3

Инв. № подл. | Подпись и дата | Взам. инв. №

Формат	Зона	Поз.	Обозначение	Наименование	Кол.	Примечание
				Документация		
А3			3.501.2-139.2-5-111.000 СБ	Сборочный чертеж		
			Переменные данные	для исполнений:		
				3.501.2-139.2-5-111.000		ГФ7
				Детали		
Б4		1	3.501.2-139.2-5-111.001	Лист Б10 ГОСТ 19903-74* (см. таблицу)		
				475×1470	1	53.5 кг
				Стандартные изделия		
		2		Болт М22-6g×70.110 ГОСТ 22353-77*	34	0.312 кг
		3		Гайка М22-6Н.110 ГОСТ 22354-77*	34	0.108 кг
		4		Шайба 22 ГОСТ 22355-77*	68	0.059 кг
				3.501.2-139.2-5-111.000-01		ГФ8
				Детали		
Б4		1	3.501.2-139.2-5-111.001-01	Лист Б10 ГОСТ 19903-74* (см. таблицу)		
				475×1470	1	53,5 кг
				Стандартные изделия		
		2		Болт М22-6g×70.110 ГОСТ 22353-77*	34	0,312 кг
		3		Гайка М22-6Н.110 ГОСТ 22354-77*	34	0,108 кг
		4		Шайба 22 ГОСТ 22355-77*	68	0,059 кг
				3.501.2-139.2-5-111.000-02		ГФ9
				Детали		
Б4		1	3.501.2-139.2-5-111.002	Лист Б10 ГОСТ 19903-74* (см. таблицу)		
				475×1555	1	56,0 кг
				Стандартные изделия		
		2		Болт М22-6g×70.110 ГОСТ 22353-77*	36	0,312 кг
		3		Гайка М22-6Н.110 ГОСТ 22354-77*	36	0,108 кг
		4		Шайба 22 ГОСТ 22355-77*	72	0,059 кг

Поз.	Материалы для дополнительного номера исполнения		
	01	02	03
1	15ХСНД ГОСТ 6713-91	15ХСНД-2 ГОСТ 6713-91	10ХСНД-3 ГОСТ 6713-91
2	Болт М22-6g×70.110 ГОСТ 22353-77*	Болт М22-6g×70.110ХЛ1 ГОСТ 22353-77*	
3	Гайка М22-6Н.110 ГОСТ 22354-77*	Гайка М22-6Н.110ХЛ1 ГОСТ 22354-77*	

Нач. отд.	Корнеухов		
ГИП	Гаяпик		
Рук. гр.	Козлова		
Инж	Башлева		
Корректировка			1998
Нач. отд.	Монов		
Н. контр.	Мирлюбская		
Гл. спец.	Гитман		
ГИП	Френкель		
Рук. гр.	Астахова		
Вед. инж.	Ярлыкова		
Инж.	Улупова		

1293К/15 | 22

3.501.2-139.2-5-111.000

Узел ГФ (ГФ7...ГФ11)

Стадия	Лист	Листов
Р	1	2

Гипротрансмост

Формат А3

Формат	Зона	Поз.	Обозначение	Наименование	Кол.	Примечание
				3.501.2-139.2-5-111.000-03		ГФ9н
			(так же как для	3.501.2-139.2-5-111.000-02)		
				3.501.2-139 2-5-111. 000-04		ГФ10
				Детали		
БЧ		1	3.501.2-139.2-5-111.001-02	Лист Б10 ГОСТ 19903-74*		
				(см. таблицу)		
				475×1470	1	53,5кг
				Стандартные изделия		
		2		Болт М22-6g×70.110 ГОСТ 22353-77*	36	0,312кг
		3		Гайка М22-6Н.110 ГОСТ 22354-77*	36	0,108кг
		4		Шайба 22 ГОСТ 22355-77*	72	0,059кг
				3.501.2-139.2-5-111.000-05		ГФ11
				Детали		
БЧ		1	3.501.2-139.2-5-111.003	Лист Б10 ГОСТ 19903-74*		
				(см. таблицу)		
				550×1640	1	66,9кг
				Стандартные изделия		
		2		Болт М22-6g×70.110 ГОСТ 22353-77*	46	0,312кг
		3		Гайка М22-6Н.110 ГОСТ 22354-77*	46	0,108кг
		4		Шайба 22 ГОСТ 22355-77*	92	0,059кг
			Дополнительный номер	исполнения узла ГФ		
			должен соответствовать	дополнительному номеру		
			исполнения пролетного	строения		

Инв. № подл. | Подпись и дата | Взам. инв. №

Рис.1

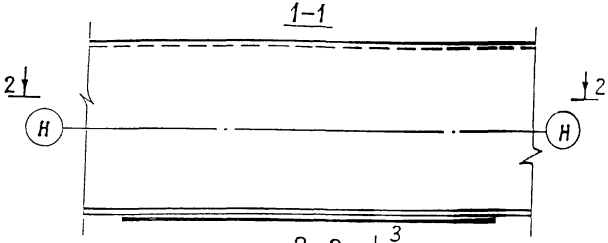

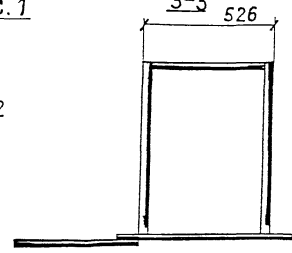

Рис.2

остальное-см. рис.1

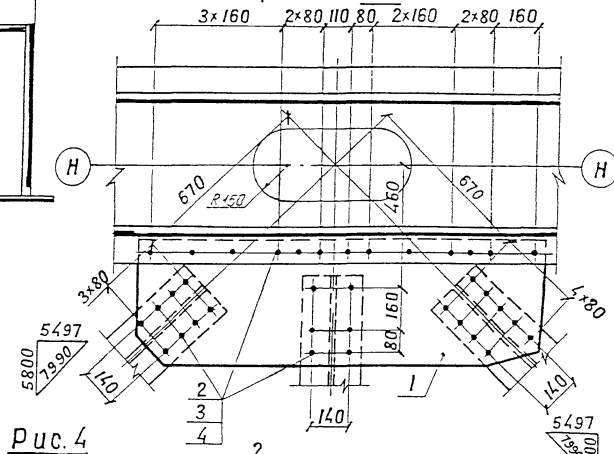

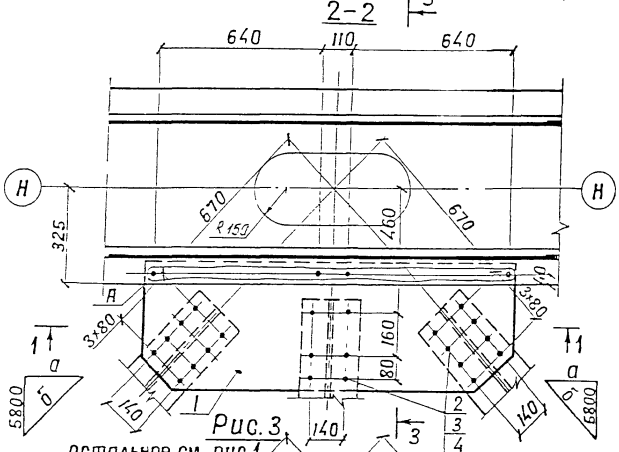

Рис.3

остальное см. рис.1

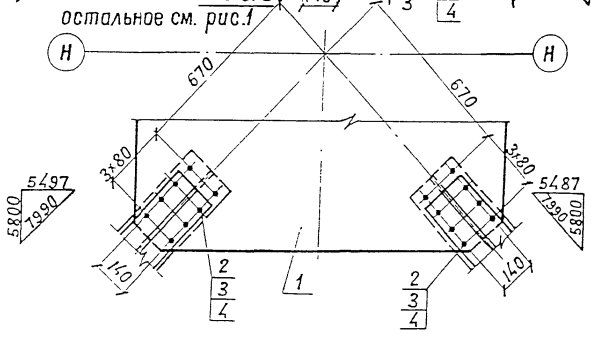

Рис.4

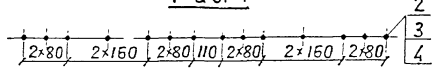

Рис.5

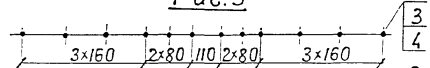

Рис.6

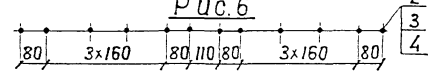

Таблица исполнений дана на листе 2.

Нач. отд.	Корнюхов		
ГИП	Балик		
Рук. гр.	Козлова		
Инж.	Хмелинин		
Нач.отд.	Манов		
Н.контр.	Мирославская		
Гл.спец.	Гитман		
ГИП	Френкель		
Рук.гр.	Астахова		
Вед.инж.	Ярлыкова		
Инж.	Улупова		

Корректировка 1998

1293К/15 | 24

3.501.2-139.2-5-III.000 СБ

Узел ГФ (ГФ7...ГФ11) Сборочный чертеж

Стадия	Масса	Масштаб
Р	см. табл.	1:15
Лист 1	Листов 2	

Гипротрансмост

Формат А3

Рис. 7

Остальное - см. рис.1

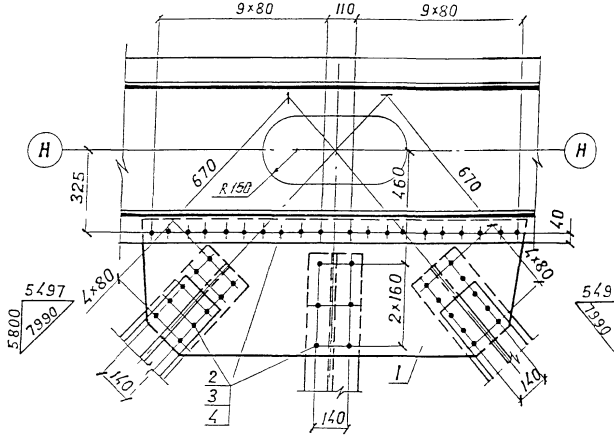

Позиция 1

м 1:25

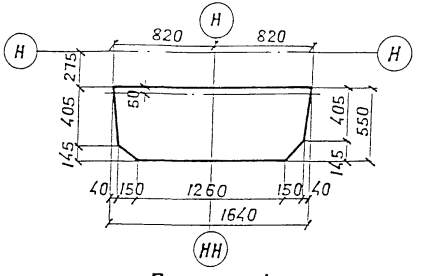

Позиция 1

м 1:25

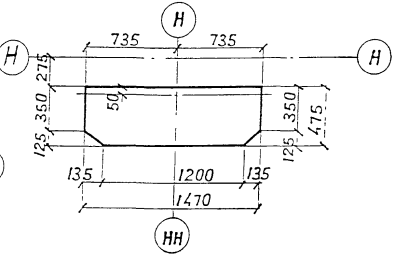

Позиция 1

м 1:25

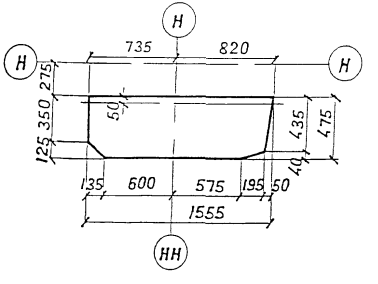

Изображено	Рис.	Зеркальное отражение	Рис. для А	а, мм	б, мм	Масса кг
3.501.2-139.2-5-III.000	1		5	5497	7990	71,8
-01	1		6	5377	7910	71,8
-02	2	3.501.2-139.2-5-III.000-03	—	—	—	75,4
-04	3		4	—	—	73,0
-05	7		—	—	—	91,6

Нач. отд	Корнухов	
ГИП	Бялик	
Рук. гр.	Козлова	
Инж.	Хмелинина	
Корректировка		1998

1293К/15 25

3.501.2-139.2-5-III.000 СБ

Лист 2

Инв. № подл. | Подпись и дата | Взам. инв. №

Формат	Зона	Поз.	Обозначение	Наименование	Кол.	Примечание
				Документация		
А3			3.501.2-139.2-5-112.000 СБ	Сборочный чертеж		
				Сборочные единицы		
А4		1	3.501.2-139.2-6-107.100	Диафрагма Д1	1	27,1 кг
				Детали		
БЧ		2	3.501.2-139.2-5-112.001	Лист Б10 ГОСТ 19903-74*		
				(см. таблицу)		
				200×340	1	5,3 кг
БЧ		3	3.501.2-139.2-5-112.002	Лист Б10 ГОСТ 19903-74*		
				(см. таблицу)		
				200×500	1	7,9 кг
БЧ		4	3.501.2-139.2-5-112.003	Лист Б10 ГОСТ 19903-74*		
				(см. таблицу)		
				90×290	1	2,0 кг
БЧ		5	3.501.2-139.2-5-112.004	Уголок Б-125×125×10 ГОСТ 8509-86		
				(см. таблицу)		
				ℓ=330	1	6,3 кг
			Переменные данные	для исполнений:		
				3.501.2-139.2-5-112.000		ГФ12
				Сборочные единицы		
А4		6	3.501.2-139.2-6-112.100	Вставка В1	1	391,8 кг

Формат	Зона	Поз.	Обозначение	Наименование	Кол.	Примечание
				Детали		
БЧ		7	3.501.2-139.2-5-112.005	Лист Б10 ГОСТ 19903-74*		
				(см. таблицу)		
				480×935	1	29,8 кг
БЧ		8	3.501.2-139.2-5-112.006	Лист Б10 ГОСТ 19903-74*		
				(см. таблицу)		
				475×960	1	32,3 кг
БЧ		9	3.501.2-139.2-5-112.007	Уголок Б-100×100×10 ГОСТ 8509-86		
				(см. таблицу)		
				ℓ=500	1	7,6 кг
БЧ		10	3.501.2-139.2-5-112.008	Уголок Б-100×100×10 ГОСТ 8509-86		
				(см. таблицу)		
				ℓ=640	1	9,7 кг

Поз.	Материалы для дополнительного номера исполнения		
	01	02	03
7,8,10...17,27...32	15ХСНД ГОСТ 6713-91	15ХСНД-2 ГОСТ 6713-91	10ХСНД-3 ГОСТ 6713-91
2,3,4,18,33	16Д ГОСТ 6713-91	15ХСНД ГОСТ 6713-91	
5,9,10	15ХСНД ГОСТ 6713-91		10ХСНД ГОСТ 6713-91
19...23	Болт М22-6g×ℓ.110 ГОСТ 22353-77*	Болт М22-6g×ℓ.110 Хл1. ГОСТ 22353-77*	
24	Гайка М22-6Н.110 ГОСТ 22354-77*	Гайка М22-6Н.110 Хл1 ГОСТ 22354-77*	

Нач.отд.	Моноб		1293К/15 — 26
Н.контр.	Мирославская		3.501.2-139.2-5-112.000
Гл.спец.	Гитман		
ГИП	Френкель		Узел ГФ (ГФ12, ГФ13)
Рук.гр.	Астахова		Стадия: Р; Лист: 1; Листов: 4
Вед.инж.	Ярлыкова		Гипротрансмост
Инж.	Юркин		

Инв. № подл. | Подпись и дата | Взам. инв. №

Формат А3

Формат	Зона	Поз.	Обозначение	Наименование	Кол.	Примечание
БЧ		11	3.501.2-139.2-5-112.009	Лист $\frac{Б12\ ГОСТ\ 19903-74*}{(см.\ таблицу)}$		
				2200×2675	1	508,1 кг
		12	-01	Лист $\frac{Б12\ ГОСТ\ 19903-74*}{(см.\ таблицу)}$		
				2200×2675	1	508,1 кг
БЧ		13	3.501.2-139.2-5-112.010	Лист $\frac{Б10\ ГОСТ\ 19903-74*}{(см.\ таблицу)}$		
				620×760	2	37,0 кг
БЧ		14	3.501.2-139.2-5-112.011	Лист $\frac{16\ ГОСТ\ 19903-74*}{(см.\ таблицу)}$		
				580×920	2	67,0 кг
БЧ		15	3.501.2-139.2-5-112.012	Лист $\frac{16\ ГОСТ\ 19903-74*}{(см.\ таблицу)}$		
				580×1320	2	96,2 кг
БЧ		16	3.501.2-139.2-5-112.013	Лист $\frac{16\ ГОСТ\ 19903-74*}{(см.\ таблицу)}$		
				630×850	1	67,3 кг
БЧ		17	3.501.2-139.2-5-112.014	Лист $\frac{Б10\ ГОСТ\ 19903-74*}{(см.\ таблицу)}$		
				495×1490	1	49,1 кг
БЧ		18	3.501.2-139.2-5-112.015	Лист $\frac{Б10\ ГОСТ\ 19903-74*}{(см.\ таблицу)}$		
				580×720	4	32,8 кг
				Стандартные изделия		
		19		Болт М22-6g×70.110 ГОСТ 22353-77*	390	0,312 кг
		20		Болт М22-6g×85.110 ГОСТ 22353-77*	123	0,355 кг
		22		Болт М22-6g×110.110 ГОСТ 22353-77*	79	0,428 кг
		23		Болт М22-6g×140.110 ГОСТ 22353-77*	118	0,516 кг
		24		Гайка М22-6Н.110 ГОСТ 22354-77*	710	0,108 кг
		25		Шайба 22 ГОСТ 22355-77*	1420	0,059 кг

Формат	Зона	Поз.	Обозначение	Наименование	Кол.	Примечание
			3.501.2-139.2-5-112.000-01			ГФ12н
				Сборочные единицы		
А4		6	3.501.2-139.2-6-112.100-01	Вставка В1н	1	391,8 кг
				Детали		
БЧ		7	3.501.2-139.2-5-112.005-01	Лист $\frac{Б10\ ГОСТ\ 19903-74*}{(см.\ таблицу)}$		
				480×935	1	29,8 кг
БЧ		8	3.501.2-139.2-5-112.006-01	Лист $\frac{Б10\ ГОСТ\ 19903-74*}{(см.\ таблицу)}$		
				475×960	1	32,3 кг
БЧ		9	3.501.2-139.2-5-112.007-01	Уголок $\frac{Б-100×100×10\ ГОСТ\ 8509-86}{(см.\ таблицу)}$		
				ℓ=500	1	7,6 кг
БЧ		10	3.501.2-139.2-5-112.008-01	Уголок $\frac{Б-100×100×10\ ГОСТ\ 8509-86}{(см.\ таблицу)}$		
				ℓ=640	1	9,7 кг
БЧ		11	3.501.2-139.2-5-112.009	Лист $\frac{Б12\ ГОСТ\ 19903-74*}{(см.\ таблицу)}$		
				2200×2675	1	508,1 кг
		12	-01	Лист $\frac{Б12\ ГОСТ\ 19903-74*}{(см.\ таблицу)}$		
				2200×2675	1	508,1 кг
БЧ		13	3.501.2-139.2-5-112.010	Лист $\frac{Б10\ ГОСТ\ 19903-74*}{(см.\ таблицу)}$		
				620×760	2	37,0 кг

Инв. № подл. | Подпись и дата | Взам. инв. №

1293К/15 27

3.501.2-139.2-5-112.000 Лист 2

Формат А3

Формат	Зона	Поз.	Обозначение	Наименование	Кол.	Примечание
БЧ		14	3.501.2-139.2-5.112.011	Лист 16 ГОСТ 19903-74* (см. таблицу)		
				580×920	2	67,0 кг
БЧ		15	3.501.2-139.2-5-112.012	Лист 16 ГОСТ 19903-74* (см. таблицу)		
				580×1320	2	96,2 кг
БЧ		16	3.501.2-139.2-5-112.013	Лист 16 ГОСТ 19903-74* (см. таблицу)		
				630×850	1	67,3 кг
БЧ		17	3.501.2-139.2-5-112.014	Лист Б10 ГОСТ 19903-74* (см. таблицу)		
				495×1490	1	49,1 кг
БЧ		18	3.501.2-139.2-5-112.015	Лист Б10 ГОСТ 19903-74* (см. таблицу)		
				580×720	4	32,8 кг
				Стандартные изделия		
		19		Болт М22-6g×70.110 ГОСТ 22353-77*	390	0,312 кг
		20		Болт М22-6g×85.110 ГОСТ 22353-77*	123	0,355 кг
		22		Болт М22-6g×110.110 ГОСТ 22353-77*	79	0,428 кг
		23		Болт М22-6g×140.110 ГОСТ 22353-77*	118	0,516 кг
		24		Гайка М22-6Н.110 ГОСТ 22354-77*	710	0,108 кг
		25		Шайба 22 ГОСТ 22355-77*	1420	0,059 кг
				3.501.2-139.2-5-112.000-02		ГФ13
				Сборочные единицы		
ДЧ		26	3.501.2-139.2-6-112.100-02	Вставка В2	1	192,7 кг
				Детали		
		7	3.501.2-139.2-5-112.005	Лист Б10 ГОСТ 19903-74* (см. таблицу)		
				480×935	1	29,8 кг
БЧ		8	3.501.2-139.2-5.112.006	Лист Б10 ГОСТ 19903-74* (см. таблицу)		
				475×960	1	32,3 кг
БЧ		9	3.501.2-139.2-5-112.007	Уголок Б-100×100×10 ГОСТ 8509-86 (см. таблицу)		
				ℓ=500	1	7,6 кг
БЧ		10	3.501.2-139.2-5-112.008	Уголок Б-100×100×10 ГОСТ 8509-86 (см. таблицу)		
				ℓ=640	1	9,7 кг
БЧ		27	3.501.2-139.2-5-112.016	Лист Б12 ГОСТ 19903-74* (см. таблицу)		
				1715×2065	1	304,6 кг
		28	-01	Лист Б12 ГОСТ 19903-74* (см. таблицу)		
				1715×2065	1	304,6 кг
БЧ		29	3.501.2-139.2-5-112.017	Лист Б10 ГОСТ 19903-74* (см. таблицу)		
				540×620	2	26,3 кг
БЧ		30	3.501.2-139.2-5-112.018	Лист Б10 ГОСТ 19903-74* (см. таблицу)		
				580×700	2	31,9 кг
БЧ		31	3.501.2-139.2-5-112.019	Лист 16 ГОСТ 19903-74* (см. таблицу)		
				630×850	1	67,3 кг
БЧ		32	3.501.2-139.2-5-112.020	Лист Б10 ГОСТ 19903-74* (см. таблицу)		
				495×1270	1	44,1 кг

Инв. № подл. | Подпись и дата | Взам. инв. №

Формат	Зона	Поз.	Обозначение	Наименование	Кол.	Примечание
БЧ		33	3.501.2-139.2-5-112.021	Лист Б4 ГОСТ 19903-74* (см. таблицу)		
				420×580	2	7,6 кг
				Стандартные изделия		
		19		Болт М22-6g×70.110 ГОСТ 22353-77*	309	0,312 кг
		20		Болт М22-6g×85.110 ГОСТ 22353-77*	130	0,355 кг
		21		Болт М22-6g×100.110 ГОСТ 22353-77*	52	0,399 кг
		24		Гайка М22-6Н.110 ГОСТ 22354-77*	491	0,108 кг
		25		Шайба 22 ГОСТ 22355-77*	982	0,059 кг
				3.501.2-139.2-5-112.000-03		ГФ13и
				Сборочные единицы		
ВЧ		26	3.501.2-139.2-6-112.100-03	Вставка В2Н	1	192,7 кг
				Детали		
БЧ		7	3.501.2-139.2-5-112.005-01	Лист Б10 ГОСТ 19903-74* (см. таблицу)		
				480×935	1	29,8 кг
БЧ		8	3.501.2-139.2-5-112.006-01	Лист Б10 ГОСТ 19903-74* (см. таблицу)		
				475×960	1	32,3 кг
БЧ		9	3.501.2-139.2-5-112.007-01	Уголок Б100×100×10 ГОСТ 8509-86 (см. таблицу)		
				ℓ=500	1	7,6 кг
БЧ		10	3.501.2-139.2-5-112.008-01	Уголок Б100×100×10 ГОСТ 8509-86 (см. таблицу)		
				ℓ=640	1	9,7 кг
БЧ		27	3.501.2-139.2-5-112.016	Лист Б12 ГОСТ 19903-74* (см. таблицу)		
				1715×2065	1	304,6 кг
		28	-01	Лист Б12 ГОСТ 19903-74* (см. таблицу)		
				1715×2065	1	304,6 кг
БЧ		29	3.501.2-139.2-5-112.017	Лист Б10 ГОСТ 19903-74* (см. таблицу)		
				540×620	2	26,3 кг
БЧ		30	3.501.2-139.2-5-112.018	Лист Б10 ГОСТ 19903-74* (см. таблицу)		
				580×700	2	31,9 кг
БЧ		31	3.501.2-139.2-5-112.019	Лист 16 ГОСТ 19903-74* (см. таблицу)		
				630×850	1	67,3 кг
БЧ		32	3.501.2-139.2-5-112.020	Лист Б10 ГОСТ 19903-74* (см. таблицу)		
				495×1270	1	44,1 кг
БЧ		33	3.501.2-139.2-5-112 021	Лист Б4 ГОСТ 19903-74* (см. таблицу)		
				420×580	2	7,6 кг
				Стандартные изделия		
		19		Болт М22-6g×70.110 ГОСТ 22353-77*	309	0,312 кг
		20		Болт М22-6g×85.110 ГОСТ 22353-77*	130	0,355 кг
		21		Болт М22-6g×100.110 ГОСТ 22353-77*	52	0,399 кг
		24		Гайка М22-6Н.110 ГОСТ 22354-77*	491	0,108 кг
		25		Шайба 22 ГОСТ 22355-77*	982	0,059 кг
			Дополнительный номер	исполнения узла		
			должен соответствовать	дополнительному номеру		
			исполнения пролетного	строения		

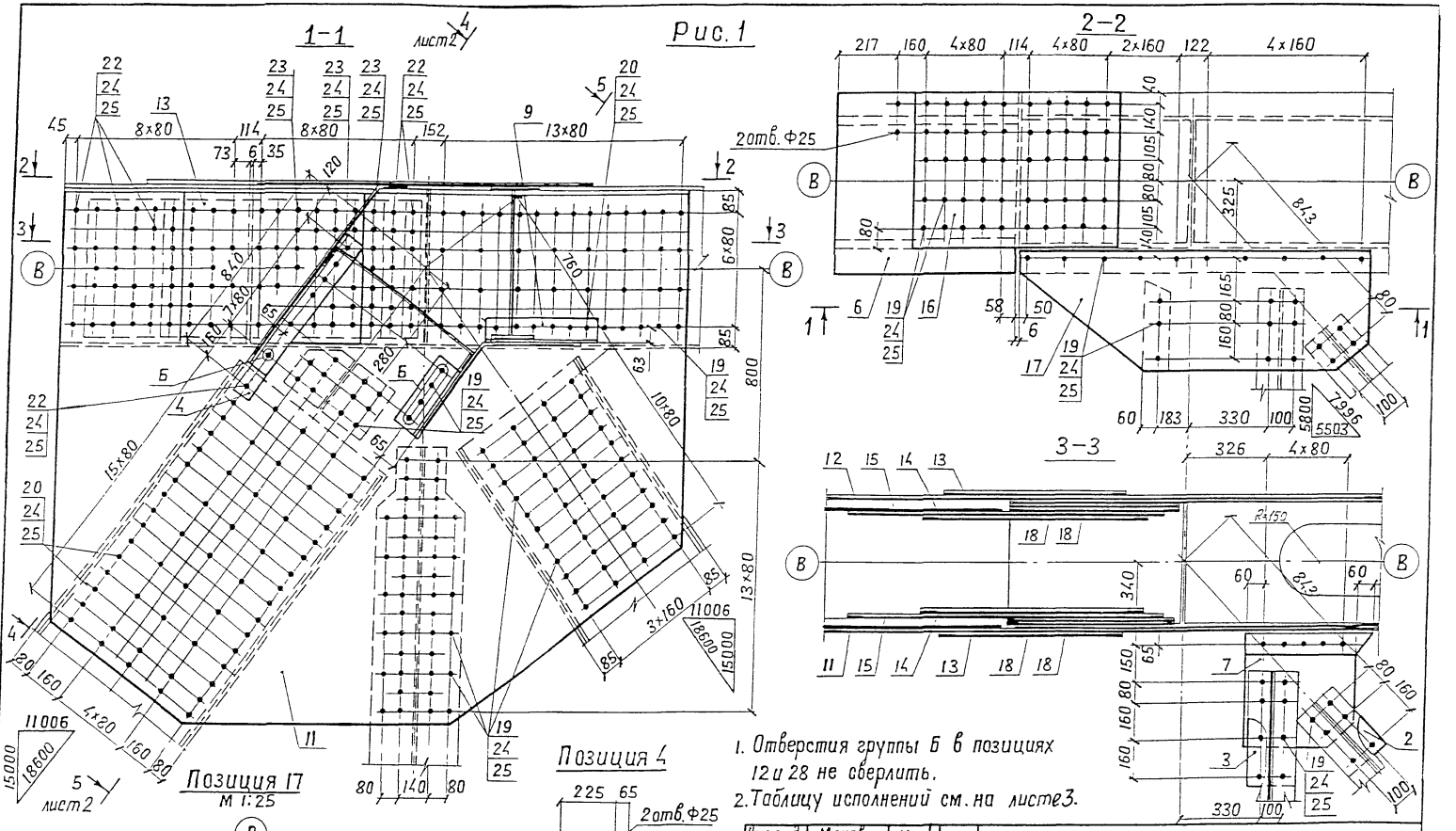

Нач.отд.	Моноб		3.501.2-139.2-5-112.000 СБ		
Н.контр.	Мирамовская				
Гл.спец.	Гитман				
ГИП	Френкель		Узел ГФ (ГФ12, ГФ13) Сборочный чертеж	Стадия	Масса	Масштаб
Рук.гр.	Астахова			Р	См. таблицу	1:15
Вед.инж.	Ярлыкова			Лист1	Листов3	
Инж.	Юркин			Гипротрансмост		

Нач. отд.	Корноухов		1293К/15	30
ГИП	Бялик			
Рук. гр	Козлова			
Инж	Хмелинина			
Корректировка		1998		

Инв. № подл. | Подпись и дата | Взам. инв. №

Формат А3

4-4 повернуто

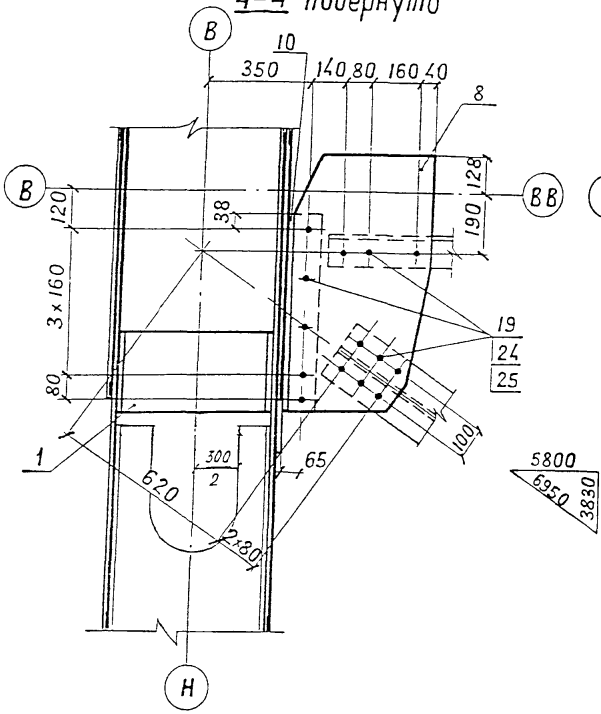

5-5 повернуто

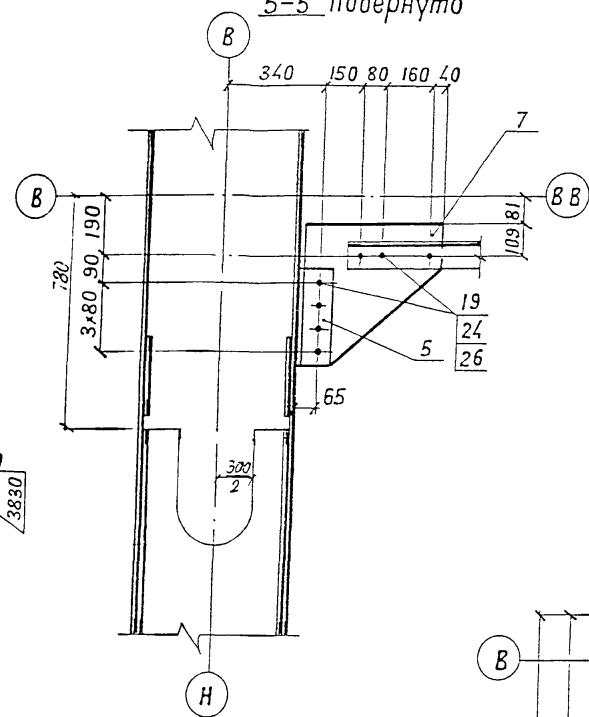

Позиция 27,28

м 1:25

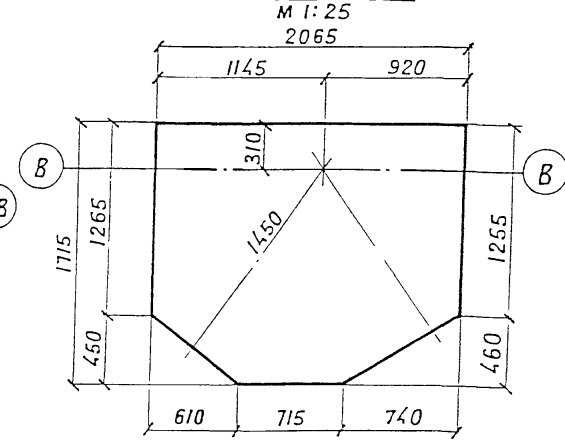

Позиция 11,12

м 1:25

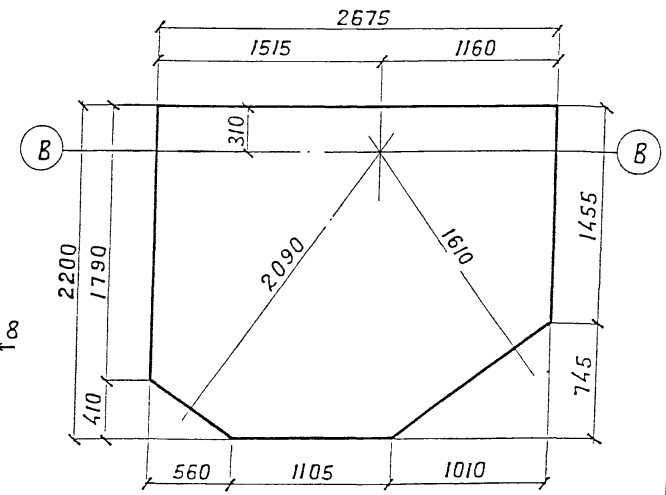

Позиция 7

м 1:25

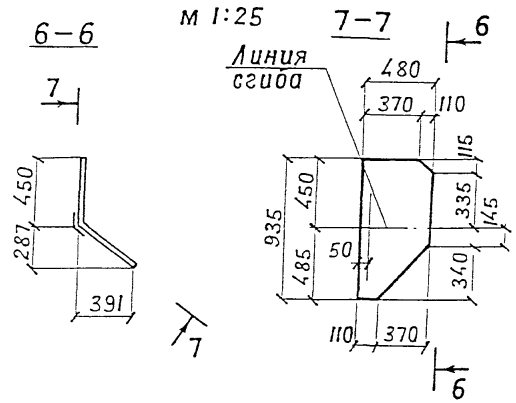

Позиция 8

м 1:25

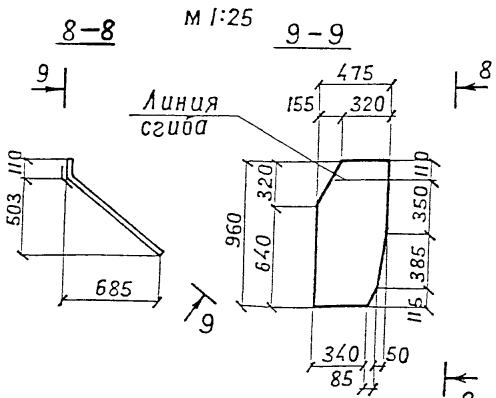

Нач. отд	Корноухов		
ГИП	Бялик		
Рук. гр	Козлова		
ИНЖ	Хмелинина		
Корректировка		1998	

1293К/15 | 31

3.501.2-1392-5 – 112.000 СБ | Лист 2

Формат А3

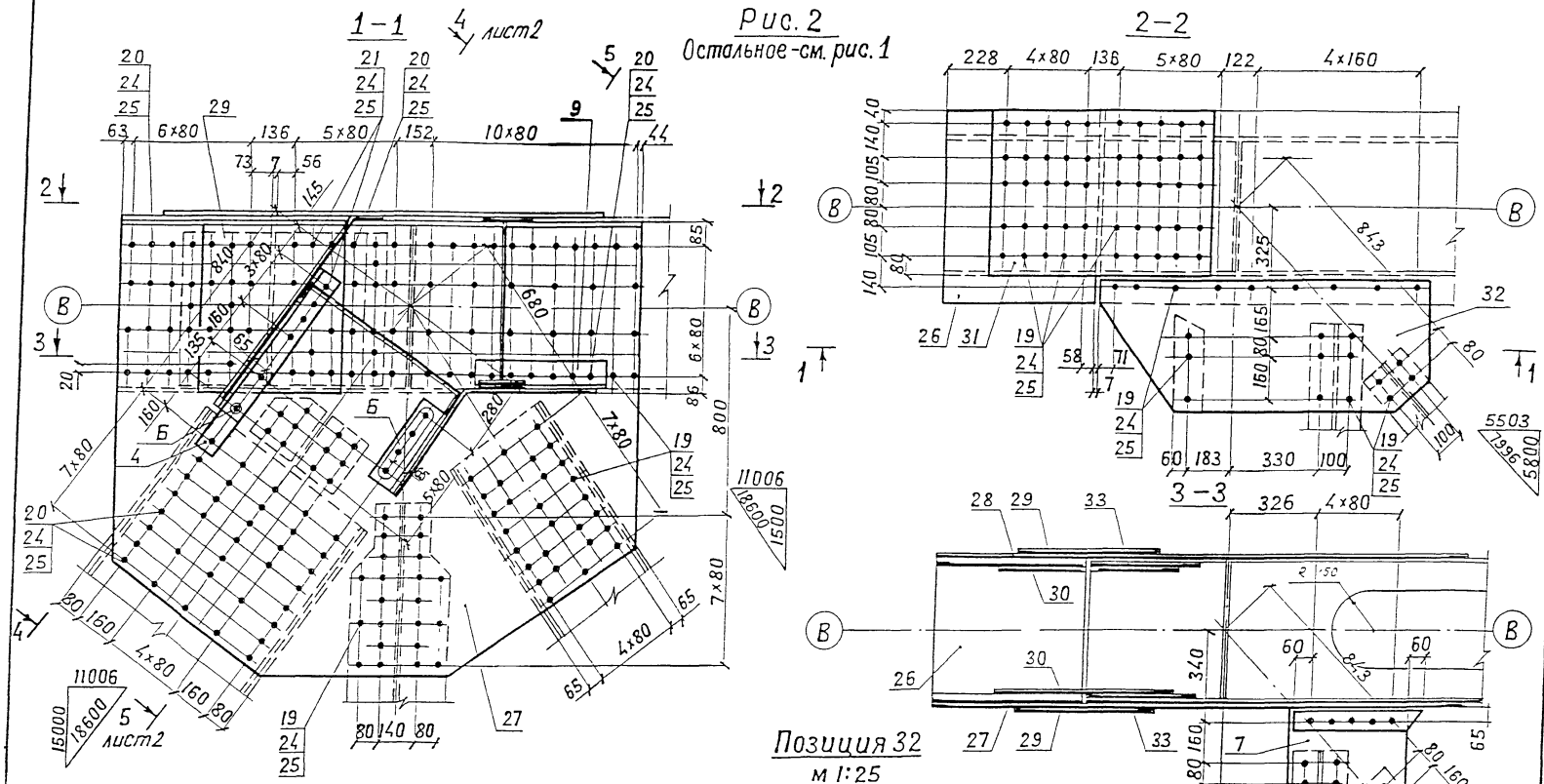

Изображено	Зеркальное отражение	Рис.	Масса, кг
3.501.2-139.2-5-112.000	3.501.2-139.2-5-112.000-01	1	2598,2
-02	-03	2	1440,9
3.501.2-139.2-5-112.005	3.501.2-139.2-5-112.005-01	—	—
3.501.2-139.2-5-112.006	3.501.2-139.2-5-112.006-01	—	—
3.501.2-139.2-5-112.007	3.501.2-139.2-5-112.007-01	—	—
3.501.2-139.2-5-112.008	3.501.2-139.2-5-112.008-01	—	—

Нач. отд	Корноухов	
ГИП	Балик	
Рук. гр.	Козлова	
Инж.	Хмелинина	
Корректировка		1998

1293К/15 | 32

3.501.2-139.2-5-112.000 СБ | Лист 3

Формат	Зона	Поз.	Обозначение	Наименование	Кол.	Примечание
				Документация		
А3			3.501.2-139.2-5-113.000 СБ	Сборочный чертеж		
				Сборочные единицы		
		4	3.501.2-139.2-6-113.200	Фасонка ФВ1	1	44,1 кг
				Детали		
А4		5	3.501.2-139.2-6-113.001-01	Фасонка Ф2	2	104,5 кг
А4		6	3.501.2-139.2-6-113.002-01	Накладка Н2	2	27,3 кг
Б4		7	3.501.2-139.2-5-117.001	Лист Б10 ГОСТ 19903-74* (см. таблицу)		
				375×1200	1	34,5 кг
БЧ		8	3.501.2-139.2-5-113.004	Лист Б10 ГОСТ 19903-74* (см. таблицу)		
				580×720	2	32,8 кг
БЧ		9	3.501.2-139.2-5-113.005	Лист Б12 ГОСТ 19903-74* (см. таблицу)		
				90×160	2	1,4 кг
БЧ		10	3.501.2-139.2-5-113.006	Лист Б10 ГОСТ 19903-74* (см. таблицу)		
				90×480	2	3,4 кг
		16	3.501.2-139.2-5-113.007	Лист Б10 ГОСТ 19903-74* (см. таблицу)		
				590×840	1	38,9 кг
				Стандартные изделия		
		11		Болт М22-6g×70.110 ГОСТ 22353-77*	112	0,312 кг
		12		Болт М22-6g×85.110 ГОСТ 22353-77*	88	0,355 кг
		13		Болт М22-6g×110.110 ГОСТ 22353-77*	68	0,428 кг
		14		Гайка М22-6Н.110 ГОСТ 22354-77*	268	0,108 кг
		15		Шайба 22 ГОСТ 22355-77*	536	0,059 кг
			Дополнительный номер	исполнения узла ГФ		
			должен соответствовать	дополнительному номеру		
			исполнения пролетного	строения		

Поз.	Материалы для дополнительного номера исполнения		
	01	02	03
7, 8, 16	15ХСНД ГОСТ 6713-91	15ХСНД-2 ГОСТ 6713-91	10ХСНД-3 ГОСТ 6713-91
9, 10	16Д ГОСТ 6713-91	15ХСНД ГОСТ 6713-91	
11, 12, 13	Болт М22-6g×ℓ.110 ГОСТ 22353-77*	Болт М22-6g×ℓ.110 ГОСТ 22353-77*	
14	Гайка М22-6Н.110 ГОСТ 22354-77*	Гайка М22-6Н.110 ГОСТ 22354-77*	

Нач. отд	Корнаухов	
ГИП	Бялик	
Рук. гр	Козлова	
Инж	Хмелинина	
Корректировка		1998

Нач. отд.	Монов	
Н. контр.	Миролюбская	
Гл. спец.	Гитман	
ГИП	Френкель	
Рук. гр.	Астахова	
Вед. инж.	Ярлыкова	
Инж.	Юркин	

1293К/15 | 33

3.501.2-139.2-5-113.000

Узел ГФ14

Стадия	Лист	Листов
Р		1

Гипротрансмост

Формат А3

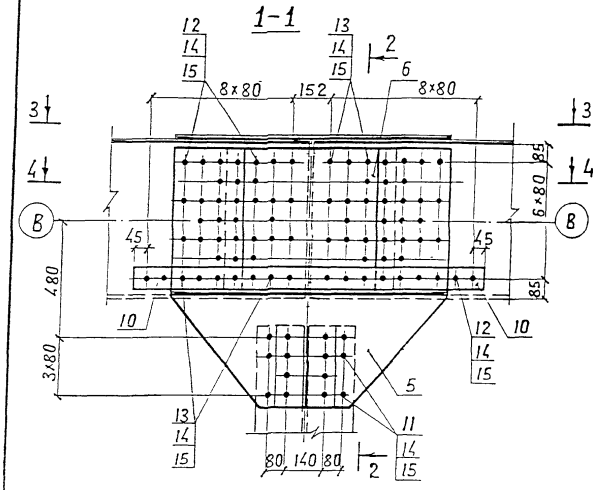

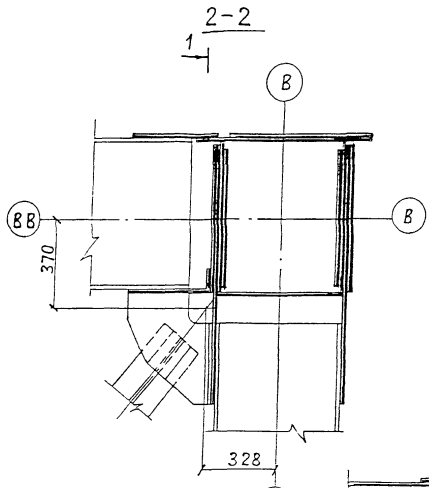

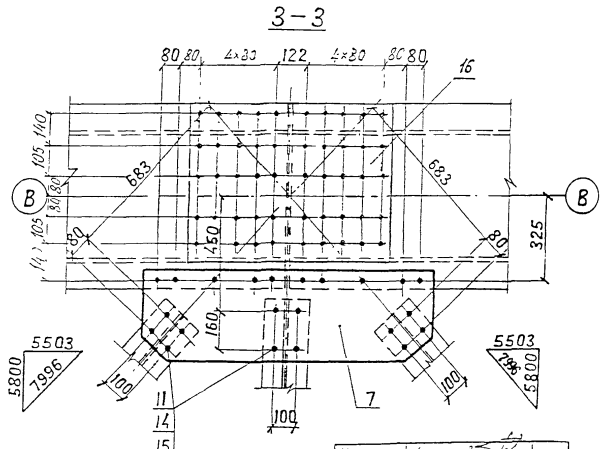

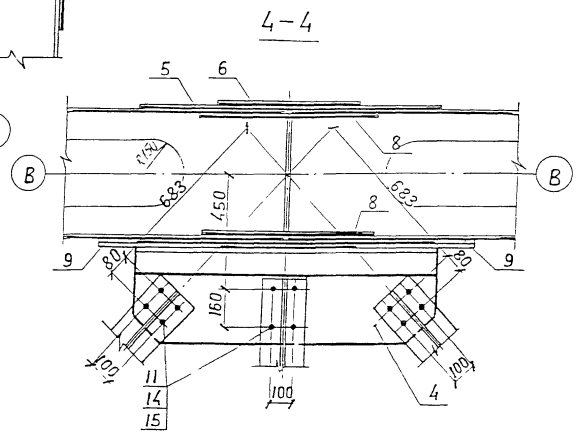

Нач. отд.	Моноб		
Н. контр.	Мирлюбская		
Гл. спец.	Гатман		
ГИП	Френкель		
Рук. гр.	Астахова		
Вед. инж.	Ярлыкова		
Инж.	Юркин		

3.501.2-139.2-5-113.000 СБ

Узел ГФ14
Сборочный чертеж

Стадия	Масса	Масштаб
Р	611.6	1:15
Лист	Листов 1	

Гипротрансмост

Нач. отд	Корноухов	
ГИП	Балик	
Рук. гр	Козлова	
Инж.	Хмелинина	
Корректировка		1998

1293К/15 | 34

Инв. № подл. | Подпись и дата | Взам. инв. №

Формат А3

Формат	Зона	Поз.	Обозначение	Наименование	Кол.	Примечание
				Документация		
А3			3.501.2-139.2-5-114.000 СБ	Сборочный чертеж		
			Переменные данные для	исполнений:		
				3.501.2-139.25-114.000		ГФ15
				Сборочные единицы		
А3		4	3.501.2-139.2-6-113.200	Фасонка ФВ1	1	44,1 кг
А3		5	3.501.2-139.2-6-113.100	Столик СТ1	1	17,6 кг
				Детали		
Б4		6	3.501.2-139.2-5-114.001	Лист Б12 ГОСТ 19903-74* (см. таблицу)		
				1720×2020	2	300,4 кг
А4		7	3.501.2-139.2-6-113002-01	Накладка Н2	2	27,3 кг
Б4		8	3.501.2-139.2-5-114.002	Лист Б10 ГОСТ 19903-74* (см. таблицу)		
				580×720	2	32,8 кг
Б4		9	3.501.2-139.2-5-114.003	Лист Б12 ГОСТ 19903-74* (см. таблицу)		
				580×880	2	48,1 кг
Б4		10	3.501.2-139.2-5-117.001	Лист Б10 ГОСТ 19903-74* (см. таблицу)		
				375×1200	1	34,5 кг
Б4		11	3.501.2-139.2-5-114.004	Лист Б10 ГОСТ 19903-74* (см. таблицу)		
				90×390	2	2,8 кг
Б4		12	3.501.2-139.2-5-114.005	Лист Б 8 ГОСТ 19903-74* (см. таблицу)		
				580×1240	4	45,2 кг
Б4		20	3.501.2-139.2-5-114.006	Лист Б10 ГОСТ 19903-74* (см. таблицу)		
				590×840	1	38,9 кг

Формат	Зона	Поз.	Обозначение	Наименование	Кол.	Примечание
				Стандартные изделия		
		13		Болт М22-6g×70.110 ГОСТ 22353-77*	282	0,312 кг
		14		Болт М22-6g×85.110 ГОСТ 22353-77*	8	0,355 кг
		15		Болт М22-6g×110.110 ГОСТ 22353-77*	110	0,428 кг
		16		Болт М22-6g×130.110 ГОСТ 22353-77*	86	0,487 кг
		17		Болт М22-6g×150.110 ГОСТ 22353-77*	8	0,545 кг
		18		Гайка М22-6Н.110 ГОСТ 22354-77*	494	0,108 кг
		19		Шайба 22 ГОСТ 22355-77*	988	0,059 кг
				3.501.2-139.2-5-114-000-01		ГФ15н
			(то же, как для	3.501.2.139.2-5-114.000)		
			Дополнительный номер	исполнения узла ГФ		
			должен соответствовать	дополнительному номеру		
			исполнения пролетного	строения		

Поз.	Материалы для дополнительного номера исполнения		
	01	02	03
8...10, 20	15ХСНД ГОСТ 6713-91	15ХСНД-2 ГОСТ 6713-91	10ХСНД-3 ГОСТ 6713-91
11, 12	16Д ГОСТ 6713-91	15ХСНД ГОСТ 6713-91	
13...17	Болт М22-6g×l.110 ГОСТ 22353-77*	Болт М22-6g×l.110Хл1 ГОСТ 22353-77*	
18	Гайка М22-6Н.110 ГОСТ 22354-77*	Гайка М22-6Н.110Хл1 ГОСТ 22354-77*	

Нач. отд.	Корноухов	
ГИП	Бялик	
Рук. гр.	Козлова	
Инж.	Хмелинина	1998
Корректировка		
Нач.отд.	Монов	
Н.контр.	Мирлюбская	
Гл.спец.	Гитман	
ГИП	Френкель	
Рук. гр.	Астахова	
Вед.инж	Ярлыкова	
Инж.	Улупова	

1293К/15 | 35

3.501.2-139.2-5.-114.000

Узел ГФ15

Стадия	Лист	Листов
Р		1

Гипротрансмост

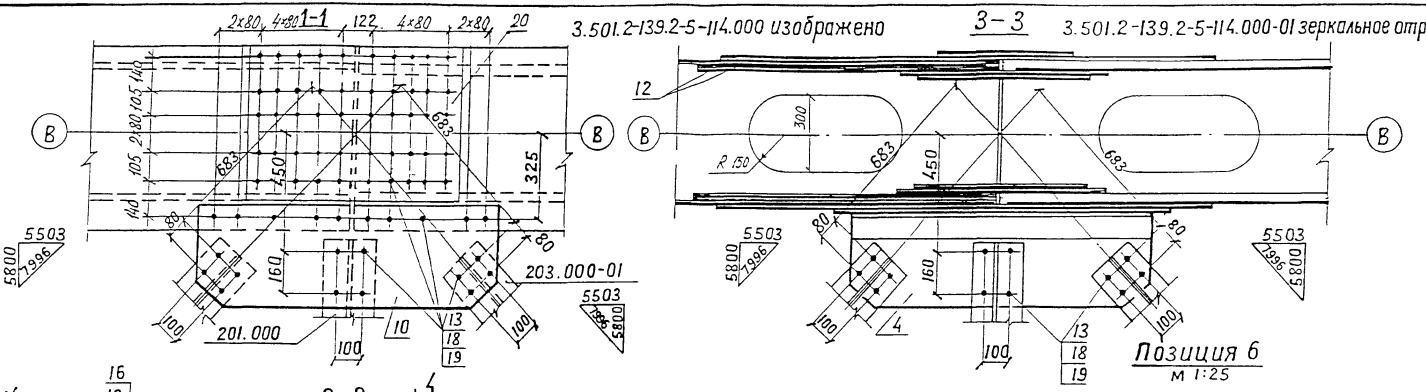

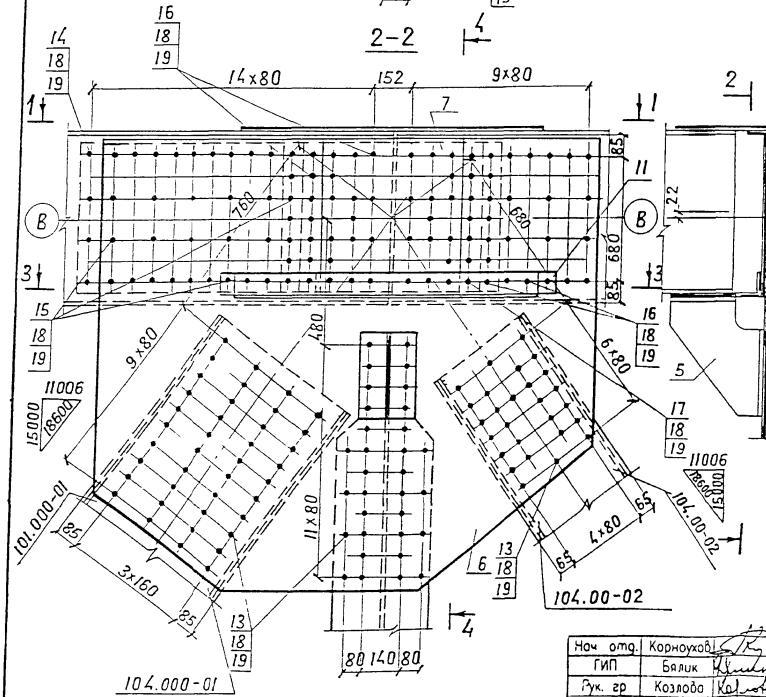

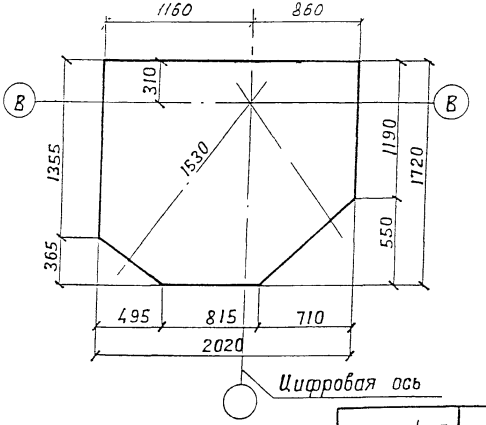

Нач. отд.	Корнухов	
ГИП	Балик	
Рук. гр	Козлова	
Инж.	Хмелинина	
Корректировка		1998

Нач.отд.	Манов	
Н.контр.	Мироненская	
Гл.спец.	Гитман	
ГИП	Френкель	
Рук.гр.	Астахова	
Вед.инж.	Ярлыкова	
Инж.	Улупова	

1293К/15 | 36

3.501.2-139.2-5-114.000 СБ

Узел ГФ15
Сборочный чертеж

Стадия	Масса	Масштаб
Р	1434,5	1:15
Лист	Листов 1	

Гипротрансмост

Копировал Киселева

Формат А3

Формат	Зона	Поз.	Обозначение	Наименование	Кол.	Примечание
				Документация		
А3			3.501.2-139.2-5-115.000 СБ	Сборочный чертеж		
				Детали		
А4		4	3.501.2-139.2-6-113.000-01	Фасонка Ф2	2	104,5кг
А4		5	3.501.2-139.2-6-113.000-01	Наклайка Н2	2	27,3кг
Б4		6	3.501.2-139.2-5-115.001	Лист Б10 ГОСТ 19903-74* (см. таблицу)		
				580×720	2	32,8 кг
Б4		7	3.501.2-139.2-5-115.002	Лист Б12 ГОСТ 19903-74* (см. таблицу)		
				580×880	2	48,1кг
Б4		8	3.501.2-139.2-5-115.003	Лист Б12 ГОСТ 19903-74* (см. таблицу)		
				90×160	2	1,4 кг
Б4		9	3.501.2-139.2-5-115.004	Лист Б10 ГОСТ 19903-74* (см. таблицу)		
				90×480	2	3,4 кг
Б4		17	3.501.2-139.2-5-115.006	Лист Б10 ГОСТ 19903-74* (см. таблицу)		
				530×840	1	38,9 кг
				Стандартные изделия		
		10		Болт М22-6g×70.110 ГОСТ 22353-77*	112	0.312кг
		11		Болт М22-6g×110.110 ГОСТ 22353-77*	66	0.428кг
		12		Болт М22-6g×130.110 ГОСТ 22353-77*	90	0.487кг
		13		Гайка М22-6Н.110 ГОСТ 22354-77*	268	0.108 кг
		14		Шайба 22 ГОСТ 22355-77*	536	0.059кг
			Переменные данные	для исполнений		
				3.501.2-139.2-5-115.000		ГФ16
				Сборочные единицы		
А3		15	3.501.2-139.2-6-113.200	Фасонка ФВ1	1	44.1кг

Формат	Зона	Поз.	Обозначение	Наименование	Кол.	Примечание
				Детали		
Б4		16	3.501.2-139.2-5-115.005	Лист Б10 ГОСТ 19903-74* (см. таблицу)		
				375×1200	1	34,5кг
				3.501.2-139.2-5.115.000-01		ГФ17
				Сборочные единицы		
А3		15	3.501.2-139.2-6-113.200-04	Фасонка ФВ5	1	44,1 кг
				Детали		
Б4		16	3.501.2-139.2-5-115.005-01	Лист Б10 ГОСТ 19903-74* (см. таблицу)		
				375×1200	1	34,5кг

Поз.	Материалы для дополнительного номера исполнения		
	01	02	03
6, 7, 16, 17	15ХСНД ГОСТ 6713-91	15ХСНД-2 ГОСТ 6713-91	10ХСНД-3 ГОСТ 6713-91
8, 9	16Д ГОСТ 6713-91	15ХСНД ГОСТ 6713-91	
10, 11, 12	Болт М22-6g×l.110 ГОСТ 22353-77*	Болт М22-6g×l.110Х11 ГОСТ 22353-77*	
13	Гайка М22-6Н.110 ГОСТ 22354-77*	Гайка М22-6Н.110Х11 ГОСТ 22354-77*	

Нач. отд	Корноухов	
ГИП	Бялик	
Рук. гр	Козлова	
Инж	Хмелинина	
Корректировка		1998
Нач. отд	Манов	
Н. контр	Мирлюбская	
Гл. спец.	Гитман	
ГИП	Френкель	
Рук. гр.	Астахова	
Вед. инж.	Ярлыкова	
Инж.	Юркин	

1293К/15 | 37

3.501.2-139.2-5-115.000

Узел ГФ (ГФ16, ГФ17)

Стадия	Лист	Листов
Р	1	2

Гипротрансмост

Формат А3

Формат	Зона	Поз.	Обозначение	Наименование	Кол	Примечание
				3.501.2-159.2-5-115.000-02		ГФ17м
				Сборочные единицы		
А3		15	3.501.2-139.2-6-113.200-05	Фасонка ФВ5	1	44,1 кг
				Детали		
Б4		16	3.501.2-139.2-5-115.005-01	Лист Б10 ГОСТ 19903-74* (см. таблицу)		
				375×1200	1	34,5кг
			Дополнительный номер должен соответствовать исполнения пролетного	исполнения узла ГФ дополнительному номеру строения		

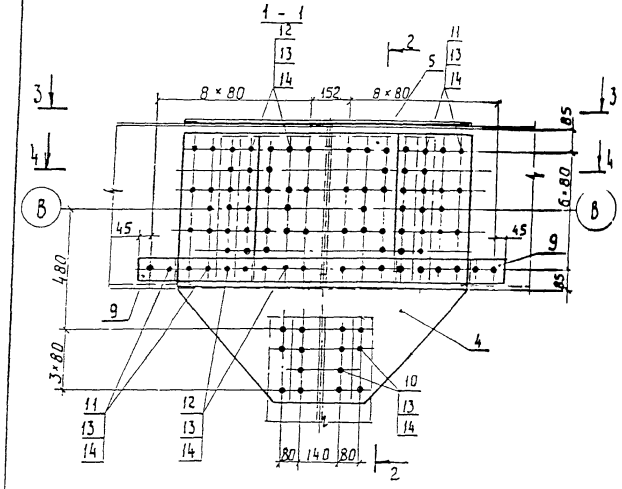

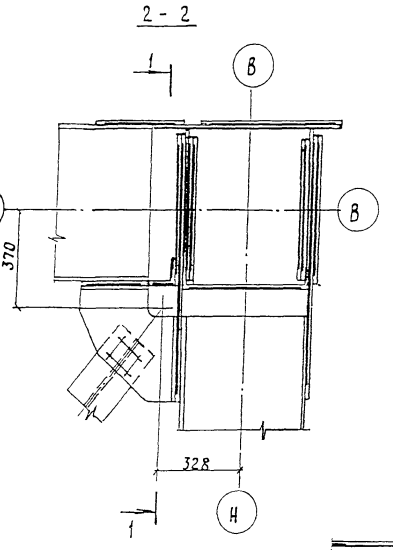

Рис. 1

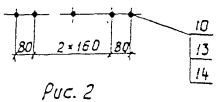

Рис. 2

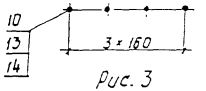

Рис. 3

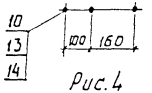

Рис. 4

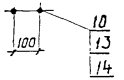

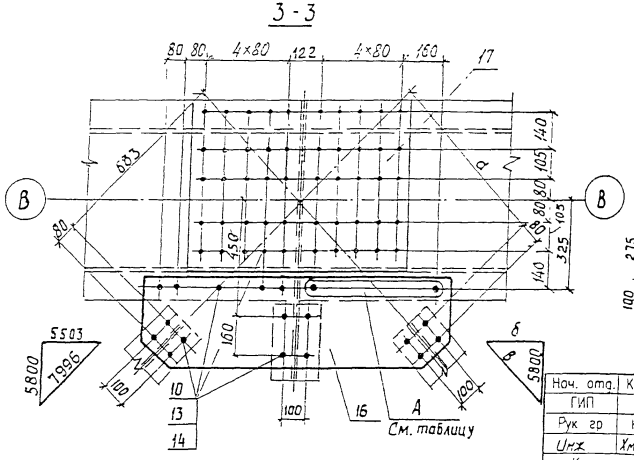

Позиция 16
М 1:20

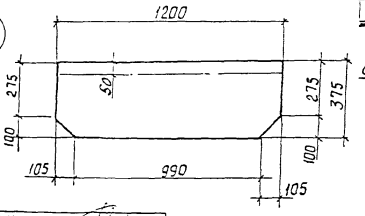

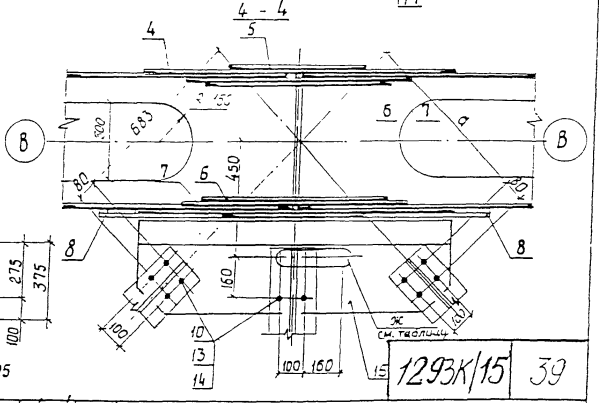

Изм.	Кол.уч.	Лист	№ док.	Подп.	Дата
Нач. отд.	Корноухов				
ГИП	Баглик				
Рук. гр.	Козлова				
Инж.	Хмелинина				
Корректировка					1998

Нач. отд.	Манов	
Н. контр.	Миралюбская	
Гл. спец.	Гитман	
ГИП	Френкель	
Рук. гр.	Астахова	
Вед. инж.	Ярлыкова	
Инж.	Юркин	

3.501.2-139.2-5-115.000 СБ

Узел ГФ
(ГФ16, ГФ17)
Сборочный чертеж

Стадия	Масса	Масштаб
Р	720.1	1:15
Лист	Листов 1	

Гипротрансмост

Изображено	Зеркальное отражение	d, мм	δ, мм	δ, мм	Рис для А	Рис для Ж
3.501.2-139.2-5-115.000	—	683	5503	7996	1	4
-01	3.501.2-139.2-5-115.000-02	682	5383	7914	2	3

1293К/15 39

Формат	Зона	Поз.	Обозначение	Наименование	Кол.	Примечание
				Документация		
А3			3.501.2-139.2-5-116.000СБ	Сборочный чертеж		
				Сборочные единицы		
А3		4	3.501.2-139.2-6-113.100	Столик СТ1	1	17,6 кг
				Детали		
А4		5	3.501.2-139.2-6-113.002-01	Накладка Н2	2	27,3 кг
Б4		6	3.501.2-139.2-5-116.001	Лист Б10 ГОСТ 19903-74* (см. таблицу)		
				580 × 720	2	32,8 кг
Б4		7	3.501.2-139.2-5-116.002	Лист Б12 ГОСТ 19903-74* (см. таблицу)		
				580 × 880	2	48,1 кг
Б4		8	3.501.2-139.2-5-116.003	Лист Б10 ГОСТ 19903-74* (см. таблицу)		
				90 × 390	2	2,8 кг
Б4		18	3.501.2-139.2-5-116.005	Лист Б10 ГОСТ 19903-74* (см. таблицу)		
				590 × 840	1	38,9 кг
				Стандартные изделия		
		9		Болт М22-6д×70.110 ГОСТ 22353-77*	216	0,312 кг
		10		Болт М22-6д×110.110 ГОСТ 22353-77*	116	0,428 кг
		11		Болт М22-6д×130.110 ГОСТ 22353-77*	56	0,487 кг
		12		Болт М22-6д×150.110 ГОСТ 22353-77*	8	0,545 кг
		13		Гайка М22-6н.110 ГОСТ 22354-77*	396	0,108 кг
		14		Шайба 22 ГОСТ 22355-77*	792	0,059 кг
				Переменные данные для исполнений		
				3.501.2-139.2-5-116.000		ГФ18
				Сборочные единицы		
А3		15	3.501.2-139.2-6-113.200	Фасонка ФВ1	1	44,1 кг

Поз.	Материалы для дополнительного номера исполнения		
	01	02	03
6, 7, 16, 17, 18	15ХСНД ГОСТ 6713-91	15ХСНД-2 ГОСТ 6713-91	10ХСНД-3 ГОСТ 6713-91
8	16Д ГОСТ 6713-91	15ХСНД ГОСТ 6713-91	
9, 10, 11, 12	Болт М22-6дх l.110 ГОСТ 22353-77*	Болт М22-6дх l.110 хл1 ГОСТ 22353-77*	
13	Гайка М22-6н.110 ГОСТ 22354-77*	Гайка М22-6н.110 хл1 ГОСТ 22354-77*	

Нач. отд.	Корноухов	
ГИП	Бялик	
Рук. гр.	Козлова	
Инж.	Хмелинина	
Корректировка		1998

Нач. отд.	Монов	
Н. контр.	Миропольская	
Гл. спец.	Гитман	
ГИП	Френкель	
Рук. гр.	Астахова	
Вед. инж.	Ярлыкова	
Инж.	Улупова	

1293К/15 | 40

3.501.2-139.2-5-116.000

Узел ГФ (ГФ18, ГФ19)

Стадия	Лист	Листов
Р	1	2

Гипротрансмост

Формат А3

Формат	Зона	Поз.	Обозначение	Наименование	Кол.	Примечание
				Детали		
Б4		16	3.501.2-139.2-5-116.004	Лист Б12 ГОСТ 19903-74* (см. таблицу)		
				1330×1680	2	203.5 кг
Б4		17	3.501.2-139.2-5-117.001	Лист Б10 ГОСТ 19903-74* (см. таблицу)		
				375×1200	1	34,5 кг
				3.501.2-139.2-5-116.000-01		ГФ19
				Сборочные единицы		
А3		15	3.501.2-139.2-5-113.200-02	Фасонка ф83	1	44,1 кг
				Детали		
Б4		16	3.501.2-139.2-5-116.004-01	Лист Б12 ГОСТ 19903-74* (см. таблицу)		
				1330×1680	2	203.5 кг

Формат	Зона	Поз.	Обозначение	Наименование	Кол.	Примечание
Б4		17	3.501.2-139.2-5-117.001-01	Лист Б10 ГОСТ 19903-74* (см. таблицу)		
				375×1200	1	34,5 кг
			Дополнительный номер	исполнения узла ГФ		
			должен соответствовать	дополнительному		
			номеру исполнения	пролетного строения		

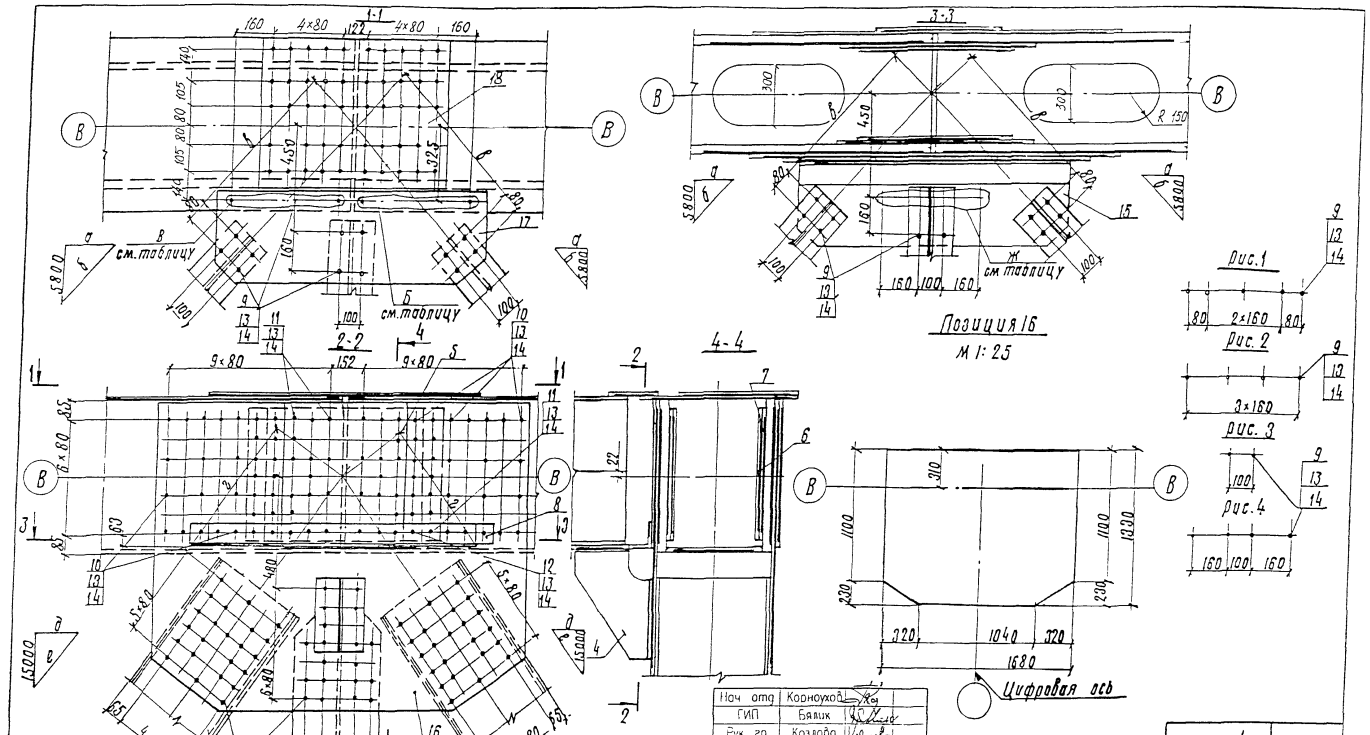

Обозначение	а, мм	б, мм	в, мм	г, мм	д, мм	е, мм	Рис. для Б	В	Ж
3.501.2-139.2-5-116.000	5503	7996	683	680	11006	18600	1	1	3
— 01	5383	7914	682	690	10766	18460	2	2	4

Нач отд	Корноухов	
ГИП	Бялик	
Рук гр	Козлова	
Инж.	Хмелинина	
Корректировка		1998

Нач отд	Монов	
Н. контр	Маролюбская	
Гл. спец.	Гитман	
ГИП	Френкель	
Рук. гр.	Астахова	
Вед инж	Ярлыкова	
Инж	Улупова	

1293К/15 | 42

3.501.2-139.2-5 — 116.000 СБ

Узел ГФ (ГФ18, ГФ19) Сборочный чертеж

Стадия	Масса	Масштаб
Р	1002,3	1:15

Лист | Листов 1

Гипротрансмост

Формат А3

Формат	Зона	Поз.	Обозначение	Наименование	Кол.	Примечание
				Документация		
А3			3.501.2-139.2-5-117.000СБ	Сборочный чертеж		
				Стандартные изделия		
		1		Болт М22-6g×70.110 ГОСТ 22353-77*	44	0,312 кг
		2		Гайка М22-6Н.110 ГОСТ 22354-77*	44	0,108 кг
		3		Шайба 22 ГОСТ 22355-77*	88	0,059 кг
			Переменные данные для исполнений:			
				3.501.2-139.2-5-117.000		ГФ20
				Сборочные единицы		
А3		5	3.501.2-139.2-6-113.200.01	Фасонка фв2	1	44,1 кг
				Детали		
Б4		6	3.501.2-139.2-5-117.001	Лист 510 ГОСТ 19903-74* (см. таблицу)		
				375×1200	1	34,5 кг
				3.501.2-139.2-5-117.000-01		ГФ21
				Сборочные единицы		
А3		5	3.501.2-139.2-6-113.200-01	Фасонка фв2	1	44,1 кг
				Детали		
Б4		6	3.501.2-139.2-5-117.001	Лист 510 ГОСТ 19903-74* (см. таблицу)		
				375×1200	1	34,5 кг

Формат	Зона	Поз.	Обозначение	Наименование	Кол.	Примечание
				3.501.2-139.2-5-117.000-02		ГФ22
				Сборочные единицы		
А3		5	3.501.2-139.2-6-113.200.03	Фасонка фв4	1	44,1 кг
				Детали		
Б4		6	3.501.2-139.2-5-117.001-01	Лист 510 ГОСТ 19903-74* (см. таблицу)		
				375×1200	1	34,5 кг
			Дополнительный номер исполнения узла ГФ должен соответствовать дополнительному номеру исполнения пролетного строения			

Поз.	Материалы для дополнительного номера исполнения		
	01	02	03
6	15ХСНД ГОСТ 6713-91	15ХСНД-2 ГОСТ 6713-91	10ХСНД-3 ГОСТ 6713-91
1	Болт М22-6g×70.110 ГОСТ 22353-77*	Болт М22-6g×70.110.ХЛ1 ГОСТ 22353-77*	
2	Гайка М22-6Н.110 ГОСТ 22354-77*	Гайка М22-6Н.110.ХЛ1 ГОСТ 22354-77*	

Нач. отд.	Корноухов	
ГИП	Бялик	
Рук. гр.	Козлова	
Инж.	Хмелинина	
Корректировка		1998
Нач. отд.	Манов	
Н. контр.	Мароловская	
Гл. спец.	Гитман	
ГИП	Френкель	
Рук. гр.	Астахова	
Ведущ. инж.	Ярлыкова	
Инж.	Ульянова	

1293К/15 | 43

3.501.2-139.2-5-117.000

Узел ГФ (ГФ20...ГФ22)

Стадия	Лист	Листов
Р		1

Гипротрансмост

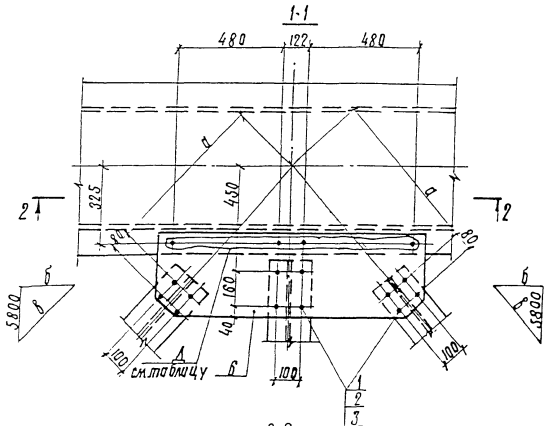

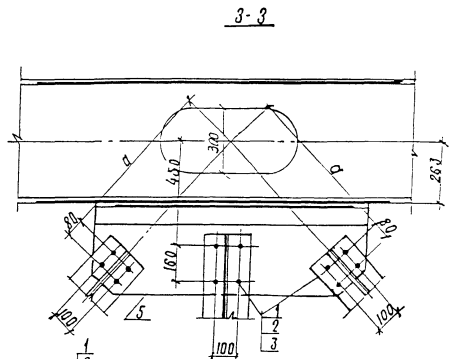

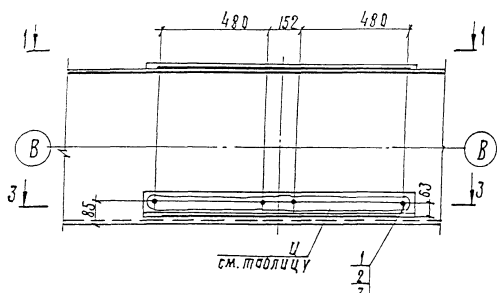

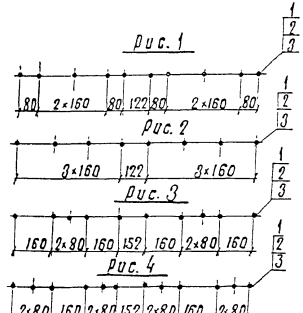

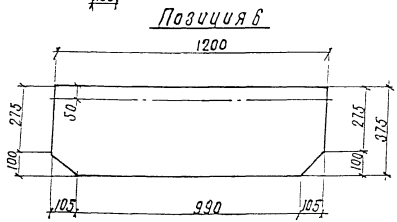

Обозначение	а, мм	б, мм	в, мм	Рис. для А	Рис. для И	Масса, кг
3.501.2-139.2-5-117.000	683	5503	7996	1	3	102,3
-01	683	5503	7996	1	3	102,3
-02	682	5383	7914	2	4	102,3

Нач. отд.	Монов	
Н. контр.	Миропольская	
Гл. спец.	Гутман	
ГИП	Френкель	
Рук. гр.	Астахова	
Вед. инж.	Ярлыкова	
Инж.	Улупова	

Корнюков, Бялик, Козлова, Хмелинина, Корректировка, Нач. отд., ГИП, Рук. гр., Инж.

1998

1293К/15 | 44

3.501.2-139.2-5-117.000 СБ

Узел ГФ (ГФ 20... ГФ 22) Сборочный чертеж

Стадия	Масса	Масштаб
Р	см. таблицу	1:15

Лист | Листов 1

Гипротрансмост

Копиров

Формат А3

Формат	Зона	Поз.	Обозначение	Наименование	Кол.	Примечание
				Документация		
А3			3.501.2-139.2-5-118.000СБ	Сборочный чертеж		
				Детали		
Б4		4	3.501.2-139.2-5-108.001	Лист Б12 ГОСТ 19903-74* (см. таблицу)		
				990×1190	2	96,9 кг
Б4		5	3.501.2-139.2-5-109.002	Лист Б10 ГОСТ 19903-74* (см. таблицу)		
				550×620	2	26,8 кг
Б4		6	3.501.2-139.2-5-118.001	Лист Б10 ГОСТ 19903-74* (см. таблицу)		
				580×710	2	32,3 кг
Б4		7	3.501.2-139.2-5-118.002	Лист Б12 ГОСТ 19903-74* (см. таблицу)		
				580×870	2	47,5 кг
Б4		8	3.501.2-139.2-5-118.003	Лист Б10 ГОСТ 19903-74* (см. таблицу)		
				475×1470	1	53,5 кг
Б4		9	3.501.2-139.2-5-118.004	Лист Б10 ГОСТ 19903-74* (см. таблицу)		
				220×1620	1	28,0 кг
Б4		10	3.501.2-139.2-5-118.005	Лист Б12 ГОСТ 19903-74* (см. таблицу)		
				220×1285	1	26,6 кг
Б4		17	3.501.2-139.2-5-118.006	Лист Б10 ГОСТ 19903-74* (см. таблицу)		
				530×590	1	24,5 кг

Формат	Зона	Поз.	Обозначение	Наименование	Кол.	Примечание
				Стандартные изделия		
		11		Болт М22-6g×70.110 ГОСТ 22353-77*	76	0,312 кг
		12		Болт М22-6g×85.110 ГОСТ 22353-77*	74	0,355 кг
		13		Болт М22-6g×110.110 ГОСТ 22353-77*	52	0,428 кг
		14		Болт М22-6g×130.110 ГОСТ 22353-77*	60	0,487 кг
		15		Гайка М22-6Н.110 ГОСТ 22354-77*	262	0,108 кг
		16		Шайба 22 ГОСТ 22355-77*	524	0,059 кг
			Дополнительный номер	исполнения узла ГФ		
			должен соответствовать	дополнительному номеру		
			исполнения пролетного	строения		

Поз.	Материалы для дополнительного номера исполнения		
	01	02	03
4... 8, 17	15ХСНД ГОСТ 6713-91	15ХСНД-2 ГОСТ 6713-91	10ХСНД-3 ГОСТ 6713-91
9, 10	16Д ГОСТ 6713-91	15ХСНД ГОСТ 6713-91	
11... 14	Болт М22-6g×2.110 ГОСТ 22353-77*	Болт М22-6g×2.110ХЛ1 ГОСТ 22353-77*	
15	Гайка М22-6Н.110 ГОСТ 22354-77*	Гайка М22-6Н.110.ХЛ1 ГОСТ 22354-77*	

Нач. отд.	Корноухов	
ГИП	Бялик	
Рук. гр.	Козлова	
Инж.	Хмелинина	
Корректировка		1998
Нач.отд.	Маков	
Н.контр.	Мирошевская	
Гл.спец.	Уитман	
ГИП	Френкель	
Рук.гр.	Астахова	
Ведущ.инж.	Арпыкова	
Инж.	Улупова	

1293К/15 | 45

3.501.2-139.2-5-118.000

Узел ГФ 23

Стадия	Лист	Листов
Р		1

Гипротрансмост

Формат А3

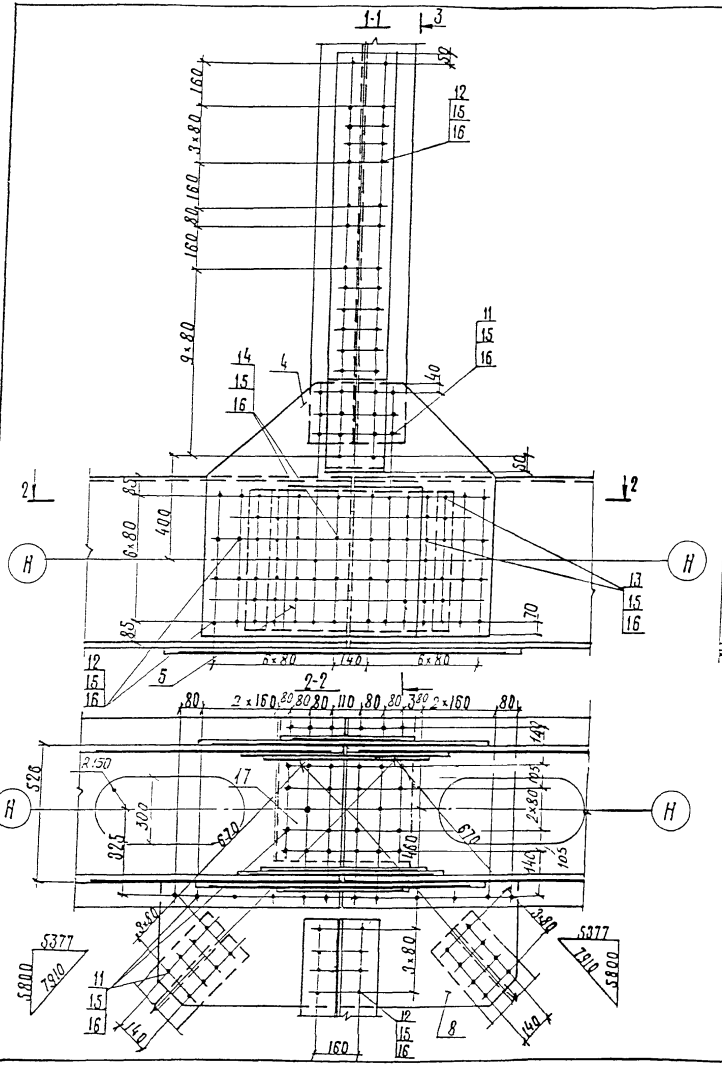

Позиция 8
м 1:25

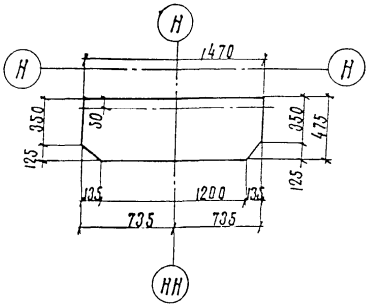

Нач. отд.	Корноухов	
ГИП	Бялик	
Рук. гр.	Козлова	
Инж.	Хмелинина	
Корректировка		1998

Нач. отд.	Монов	
Н. контр.	Жировецкая	
Гл. спец.	Гитман	
ГИП	Френкель	
Рук. гр.	Истахова	
Вед. инж.	Ярлыкова	
Инж.	Улупова	

1293К/15	46		
3.501.2-139.2-5 – 118.000 СБ			
Узел гф 23 сборочный чертеж	Стадия	Масса	Масштаб
	Р	700,3	1:15
	Лист	Листов 1	
Гипротрансмост			

Формат А3

Формат	Зона	Поз.	Обозначение	Наименование	Кол.	Примечание
				Документация		
А3			3.501.2-139.2-5-119.000 СБ	Сборочный чертеж		
				Переменные данные для исполнений:		
				3.501.2-139.2-5-119.000		ГФ24
				Детали		
Б4		4	3.501.2-139.2-5-119.001	Лист Б12 ГОСТ 19903-24* (см. таблицу)		
				1395×1710	2	219,6 кг
Б4		5	3.501.2-139.2-5-109.002	Лист 510 ГОСТ 19903-24* (см. таблицу)		
				550×620	2	26,8 кг
Б4		6	3.501.2-139.2-5-119.002	Лист Б10 ГОСТ 19903-74* (см. таблицу)		
				580×710	2	32,3 кг
Б4		7	3.501.2-139.2-5-119.003	Лист Б12 ГОСТ 19903-74* (см. таблицу)		
				580×870	2	47,5 кг
Б4		8	3.501.2-139.2-5-119.004	Лист Б10 ГОСТ 19903-74* (см. таблицу)		
				475×1470	1	53,5 кг
Б4		10	3.501.2-139.2-5-119.006	Лист Б10 ГОСТ 19903-74* (см. таблицу)		
				220×1620	1	28,0 кг
Б4		18	3.501.2-139.2-5-119.007	Лист Б10 ГОСТ 19903-74* (см. таблицу)		
				530×590	1	24,5 кг

Формат	Зона	Поз	Обозначение	Наименование	Кол.	Примечание
Б4		11	3.501.2-139.2-5-119.007	Лист Б12 ГОСТ 19903-74* (см. таблицу)		
				220×880	1	18,2 кг
				Стандартные изделия		
		12		Болт М22-6g×70.110 ГОСТ 22353-77*	186	0,312 кг
		13		Болт М22-6g×85.110 ГОСТ 22353-77*	106	0,355 кг
		14		Болт М22-6g×110.110 ГОСТ 22353-77*	52	0,428 кг
		15		Болт М22-6g×130.110 ГОСТ 22353-77*	60	0,487 кг
		16		Гайка М22-6Н.110 ГОСТ 22354-77*	404	0,108 кг
		17		Шайба 22 ГОСТ 22355-77*	808	0,059 кг
				3.501.2-139.2-5-119.000-01		ГФ24н
			(так же как для	3.501.2-139.2-5-119.000)		
			Дополнительный номер исполнения			
			узла ГФ должен соответствовать дополнительно-			
			му номеру исполнения пролетного строения			

Поз.	Материалы для дополнительного номера исполнения		
	01	02	03
4...8, 18	15ХСНД ГОСТ 6713-91	15ХСНД-2 ГОСТ 6713-91	10ХСНД-3 ГОСТ 6713-91
9...11	16Д ГОСТ 6713-91	15ХСНД ГОСТ 6713-91	
12...15	Болт М22-6g×ℓ.110 ГОСТ 22353-77*	Болт М22-6g×ℓ.110.ХЛ1 ГОСТ 22353-77*	
16	Гайка М22-6Н.110 ГОСТ 22354-77*	Гайка М22-6Н.110.ХЛ1 ГОСТ 22354-77*	

Нач. отд.	Корноухов		
ГИП	Бялик		
Рук. гр.	Козлова		
Инж.	Хмелинина		1998
Корректировка			

Нач.отд.	Манов		
Н.контр.	Мирлюбская		
Гл.спец.	Гитман		
ГИП	Френкель		
Рук.гр.	Астахова		
Вед.инж.	Ярлыкова		
Инж.	Улупова		

1293К/15 | 47

3.501.2-139.2-5-119.000

Узел ГФ24

Стадия	Лист	Листов
Р		1

ГИПРОТРАНСМОСТ

Инв.№подл. | Подпись и дата | Взам.инв.№

Формат А3

3.501.2-139.2-5-119.000-изображено

3.501.2-139.2-5-119.000-01-зеркальное отражение

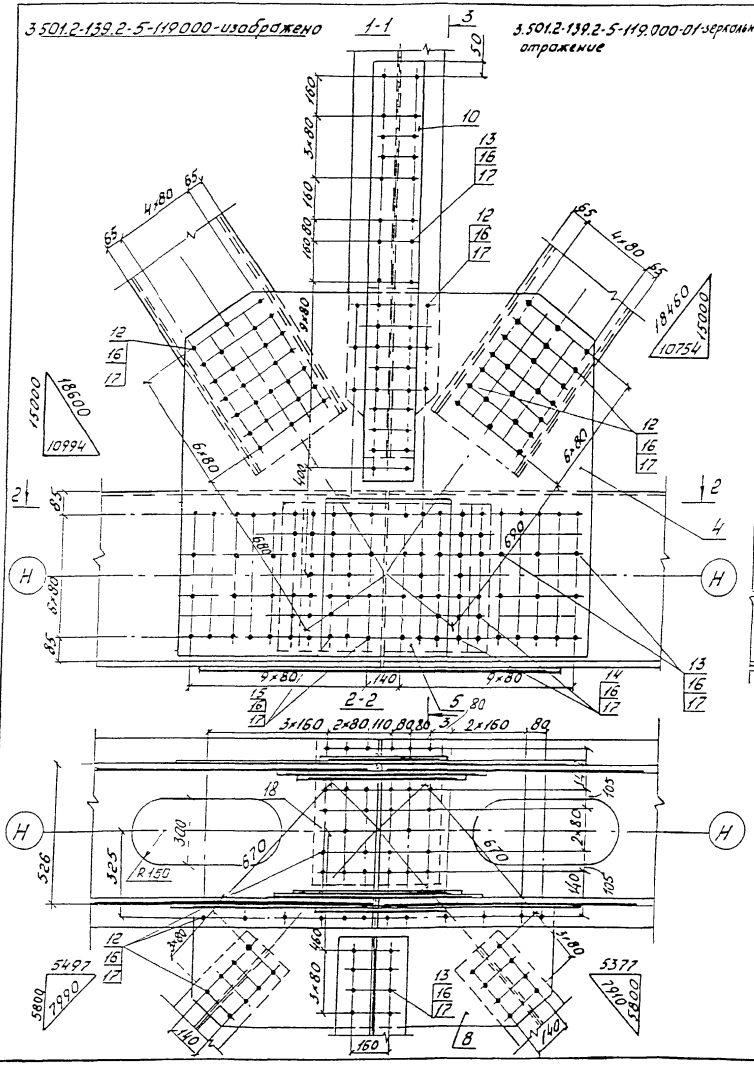

Позиция 4
М1:25

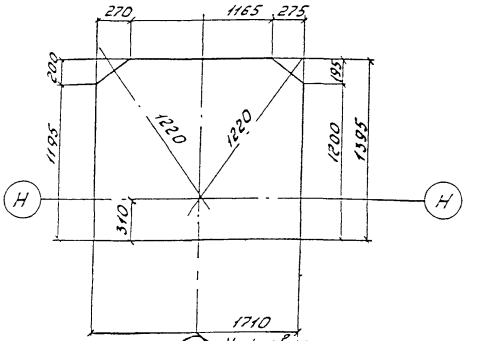

Позиция 8
М1:25

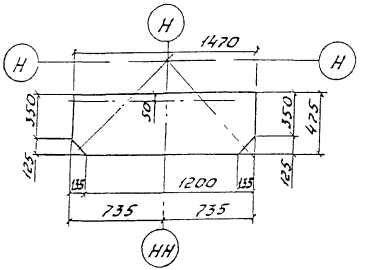

Нач. отд.	Корноухов	
ГИП	Бялик	
Рук. гр.	Козлова	
Инж.	Хмелинина	
Корректировка		1998

Нач. отд.	Магов	
Н. контр.	Миролюбская	
Гл. спец.	Гитман	
ГИП	Френкель	
Рук. гр.	Астахова	
Ведущий	Ярлыкова	
Инж.	Узунова	

1293К/15 | 48

3.501.2-139.2-5-119.000СБ

Узел ГФ24
Сборочный чертеж

Стадия	Масса	Масштаб
Р	10:19,1	1:15
Лист	Листов 1	

Гипротрансмост

Инв. № подл. | Подпись и дата | Взам. инв. №

Формат А3

Формат	Зона	Поз.	Обозначение	Наименование	Кол.	Примечание
				Документация		
А3			3.501.2-139.2-5-120.000СБ	Сборочный чертеж		
				Детали		
Б4		4	3.501.2-139.2-5-120.001	Лист Б12 ГОСТ19903-74* (см. таблицу)		
				990×1030	2	84,7кг
Б4		5	3.501.2-139.2-5-120.002	Лист Б10 ГОСТ19903-74* (см. таблицу)		
				550×620	2	26,8кг
Б4		6	3.501.2-139.2-5-120.003	Лист Б10 ГОСТ19903-74* (см. таблицу)		
				580×710	2	32,3кг
Б4		7	3.501.2-139.2-5-120.004	Лист Б12 ГОСТ19903-74 (см. таблицу)		
				220×1285	1	7,6кг
Б4		8	3.501.2-139.2-5-120.005	Лист Б10 ГОСТ19903-74 (см. таблицу)		
				220×1620	1	28,0кг
Б4		9	3.501.2-139.2-5-108.003	Лист Б10 ГОСТ19903-74* (см. таблицу)		
				475×1470	1	53,5кг
Б4		15	3.501.2-139.2-5-120.006	Лист Б10 ГОСТ19903-74* (см. таблицу)		
				530×590	1	24,5кг
				Стандартные изделия		
		10		Болт М22-6g×70.110 ГОСТ22353-77*	76	0,312кг
		11		Болт М22-6g×85.110 ГОСТ22353-77*	94	0,355кг

Формат	Зона	Поз.	Обозначение	Наименование	Кол.	Примечание
		12		Болт М22-6g×100.110 ГОСТ22353-77*	48	0,399кг
		13		Гайка М22-6Н.110 ГОСТ22354-77*	218	0,108кг
		14		Шайба 22 ГОСТ22355-77*	436	0,059кг
			Дополнительный номер исполнения узла ГФ должен соответствовать дополнительному номеру исполнения пролетного строения			

Поз.	Материалы для дополнительного номера исполнения		
	01	02	03
4,5,6,9,15	15ХСНД ГОСТ6713-91	15ХСНД-2 ГОСТ6713-91	10ХСНД-3 ГОСТ6713-91
7,8	16Д ГОСТ6713-91	15ХСНД ГОСТ6713-91	
10...12	Болт М22-6g×С.110 ГОСТ22353-77*	Болт М22-6g×С.110ХЛ1 ГОСТ22353-77*	
13	Гайка М22-6Н.110 ГОСТ22354-77*	Гайки М22-6Н.110ХЛ1 ГОСТ22354-77*	

Нач. отд	Корноухов	
ГИП	Бялик	
Рук. гр	Козлова	
Инж.	Хмелинина	
Корректировка		1998

Нач.отд.	Монов	
Н.контр.	Миралавская	
Гл.спец.	Гитман	
ГИП	Френкель	
Рук.гр.	Астахова	
Вед.инж.	Ярлыкова	
Инж.	Ульянова	

1293К/15 | 49

3.501.2-139.2-5-120.000

Узел ГФ25

Стадия	Лист	Листов
Р		1

Гипротрансмост

Инв.№ подл. | Подпись и дата | Взам.инв.№

Формат А3

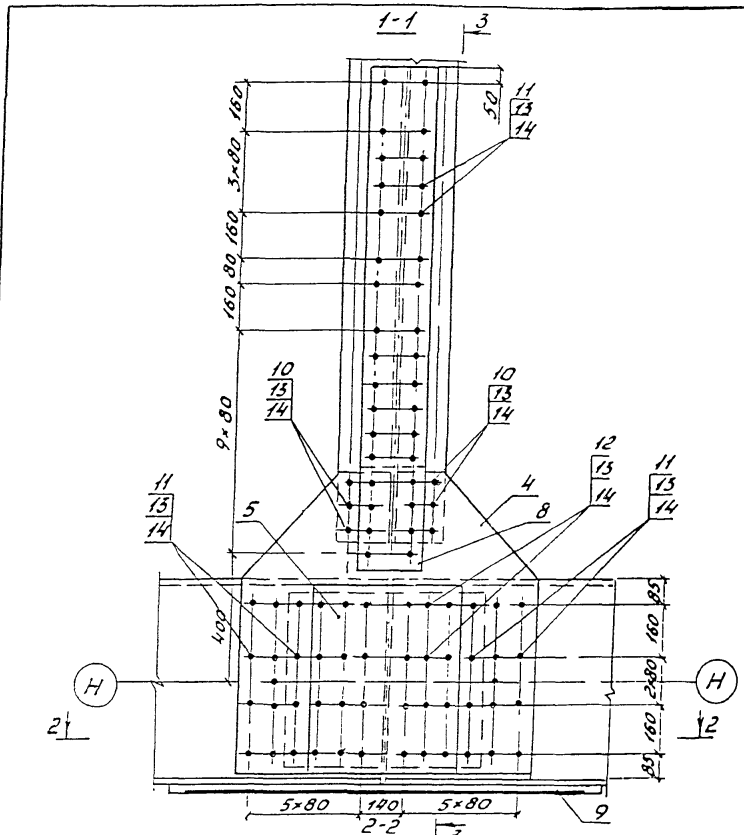

Нач. отд	Корноухов		
ГИП	Бялик		
Рук. гр	Козлова		
Инж	Хмелинина		
Корректировка			1998
Нач.отд.	Монов		
Н.контр.	Мирановская		
Гл.спец.	Гитман		
ГИП	Френкель		
Рук.гр.	Истакова		
Вед.инж.	Ярлыкова		
Вед.инж.	Владовский		

1293К/15 | 50

3.501.2-139.2-5-120.000СБ

Узел ГФ25.
Сборочный чертеж.

Стадия	Масса	Масштаб
Р	545,8	1:15
Лист	Листов 1	

Гипротрансмост

Формат А3

Формат	Зона	Поз.	Обозначение	Наименование	Кол.	Примечание
				Документация		
А3			3.501.2-139.2-5-121.000СБ	Сборочный чертеж		
				Переменные данные для исполнений:		
				3.501.2-139.2-5-121.000		ГФ26
				Детали		
Б4		4	3.501.2-139.2-5-121.001	Лист Б12 ГОСТ 19903-74* (см. таблицу)		
				1510×1905	2	259,3кг
Б4		5	3.501.2-139.2-5-120.002	Лист Б10 ГОСТ 19903-74* (см. таблицу)		
				550×620	2	26,8кг
Б4		6	3.501.2-139.2-5-121.002	Лист Б10 ГОСТ 19903-74* (см. таблицу)		
				580×710	2	32,3кг
Б4		7	3.501.2-139.2-5-121.003	Лист Б12 ГОСТ 19903-74* (см. таблицу)		
				220×740	1	15,3кг
Б4		8	3.501.2-139.2-5-121.004	Лист Б10 ГОСТ 19903-74* (см. таблицу)		
				220×1620	1	28,0кг
Б4		9	3.501.2-139.2-5-108.003	Лист Б10 ГОСТ 19903-74* (см. таблицу)		
				475×1470	1	53,5кг
Б4		15	3.501.2-139.2-5-121.005	Лист Б10 ГОСТ 19903-74* (см. таблицу)		
				530×590	1	24,5кг
				Стандартные изделия		
		10		Болт М22-6g×70.Н.О ГОСТ 22353-77*	214	0,312кг
		11		Болт М22-6g×85.Н.О ГОСТ 22353-77*	154	0,355кг
		12		Болт М22-6g×100.Н.О ГОСТ 22353-77*	48	0,399кг

Формат	Зона	Поз.	Обозначение	Наименование	Кол.	Примечание
		13		Гайка М22-6Н.110 ГОСТ 22354-77*	416	0,108кг
		14		Шайба 22 ГОСТ 22355-77*	832	0,059кг
				3.501.2-139.2-5-121.000-01		ГФ26Н
			(так же как для	3.501.2-139.2-5-121.000)		
			Дополнительный номер исполнения узла ГФ должен соответствовать дополнительному номеру исполнения пролетного строения			

Поз.	Материалы для дополнительного номера исполнения		
	01	02	03
4,5,6,9,15	15ХСНД ГОСТ 6713-91	15ХСНД-2 ГОСТ 6713-91	10ХСНД-3 ГОСТ 6713-91
7,8	16Д ГОСТ 6713-91	15ХСНД ГОСТ 6713-91	
10,11,12	Болт М22-6g×l.110 ГОСТ 22353-77*	Болт М22-6g×l.110.ХЛ1 ГОСТ 22353-77*	
13	Гайка М22-6Н.110 ГОСТ 22354-77*	Гайка М22-6Н.110.ХЛ1 ГОСТ 22354-77*	

Нач. отд.	Корноухов	
ГИП	Бялик	
Рук. гр.	Козлова	
Инж.	Хмелинина	
Корректировка		1998
Нач.отд.	Манов	
Н.контр.	Мирлюбская	
Гл.спец.	Гитман	
ГИП	Френкель	
Рук.гр.	Астахова	
Вед.инж.	Ярлыкова	
Инж.	Юркин	

1293К/15 51

3.501.2-139.2-5-121.000

Узел ГФ26

Стадия	Лист	Листов
Р		1

гипротрансмост

Формат А3

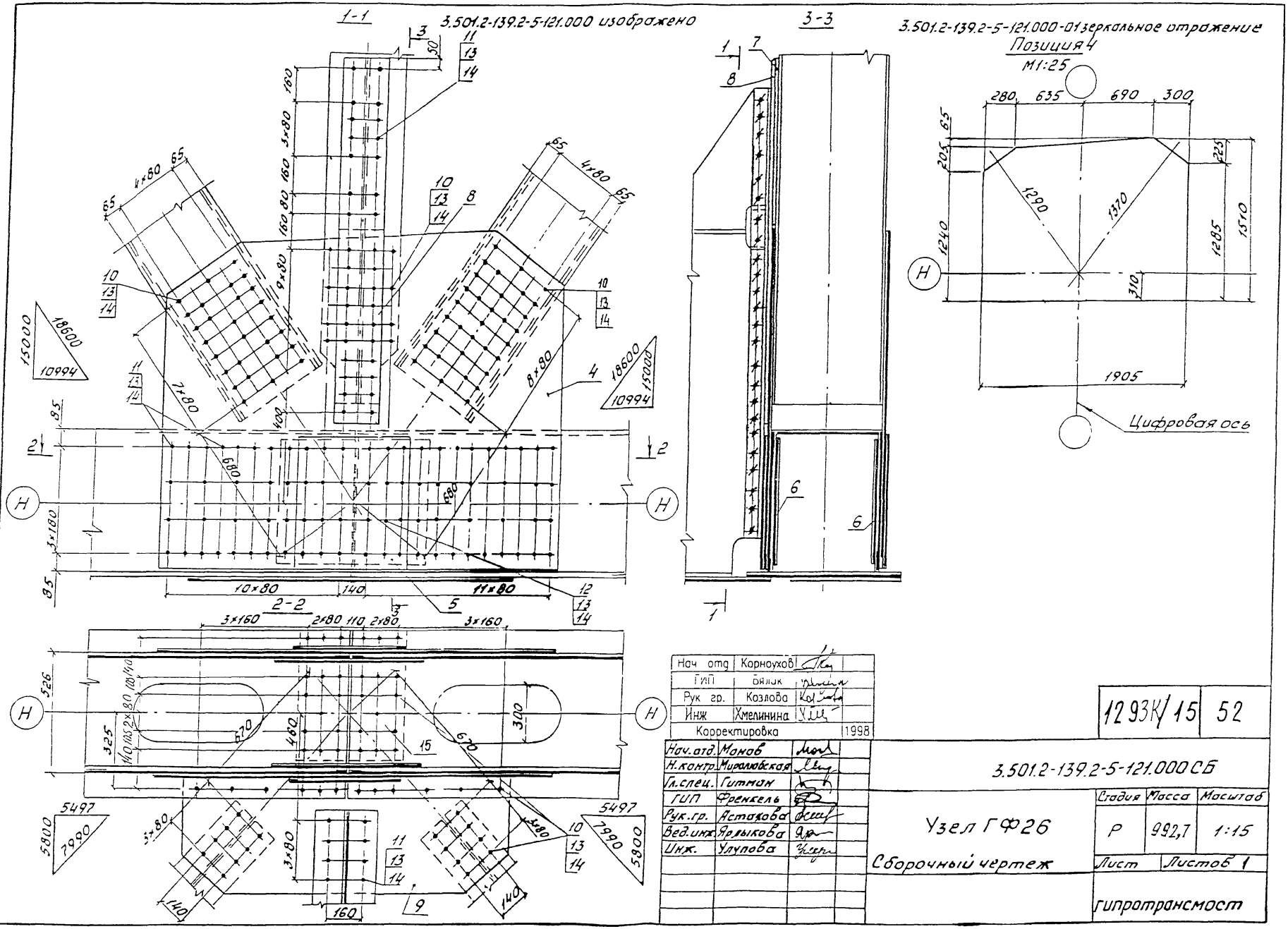

Нач отд	Корноухов		
ГИП	Бялик		
Рук гр.	Козлова		
Инж	Хмелинина		
Корректировка			1998

Нач. отд.	Манов	
Н. контр.	Миролюбская	
Гл. спец.	Гитман	
ГИП	Френкель	
Рук. гр.	Астахова	
Вед. инж.	Ярлыкова	
Инж.	Улупова	

1293К/15	52

3.501.2-139.2-5-121.000 СБ

Узел ГФ26

Сборочный чертеж

Стадия	Масса	Масштаб
Р	992,7	1:15
Лист	Листов 1	

Гипротрансмост

Инв. № подл. | Подпись и дата | Взам. инв. №

Формат А3

Формат	Зона	Поз.	Обозначение	Наименование	Кол.	Примечание
				Документация		
А3			3.501.2-139.2-5-122.000СБ	Сборочный чертеж		
				Детали		
Б4		4	3.501.2-139.2-5-122.001	Лист Б12 ГОСТ 19903-74* (см. таблицу)		
				1315×1620	2	200,9кг
Б4		5	3.501.2-139.2-5-120.002	Лист Б10 ГОСТ 19903-74* (см. таблицу)		
				550×620	2	26,8кг
Б4		6	3.501.2-139.2-5-122.002	Лист Б10 ГОСТ 19903-74* (см. таблицу)		
				580×710	2	32,3кг
Б4		7	3.501.2-139.2-5-108.003	Лист Б10 ГОСТ 19903-74* (см. таблицу)		
				475×1470	1	53,5кг
Б4		8	3.501.2-139.2-5-122.003	Лист Б12 ГОСТ 19903-74* (см. таблицу)		
				220×960	1	19,9кг
Б4		9	3.501.2-139.2-5-122.004	Лист Б10 ГОСТ 19903-74* (см. таблицу)		
				220×1620	1	28,0кг
Б4		15	3.501.2-139.2-5-122.005	Лист Б10 ГОСТ 19903-74* (см. таблицу)		
				530×590	1	24,5кг

Формат	Зона	Поз.	Обозначение	Наименование	Кол.	Примечание
				Стандартные изделия		
		10		Болт М22-6g×70.110 ГОСТ 22353-77*	176	0,312кг
		11		Болт М22-6g×85.110 ГОСТ 22353-77*	438	0,355кг
		12		Болт М22-6g×100.110 ГОСТ 22353-77*	48	0,399кг
		13		Гайка М22-6Н.110 ГОСТ 22354-77*	362	0,108кг
		14		Шайба 22 ГОСТ 22355-77*	724	0,059кг
			Дополнительный номер исполнения узла ГФ должен соответствовать дополнительному номеру исполнения пролетного строения			

Поз.	Материалы для дополнительного номера исполнения		
	01	02	03
4, 5, 6, 7, 15	15ХСНД ГОСТ 6713-91	15ХСНД-2 ГОСТ 6713-91	10ХСНД-3 ГОСТ 6713-91
8, 9	16Д ГОСТ 6713-91	15ХСНД ГОСТ 6713-91	
10, 11, 12	Болт М22-6g×С.110 ГОСТ 22353-77*	Болт М22-6g×С.110ХЛ1 ГОСТ 22353-77*	
13	Гайка М22-6Н.110 ГОСТ 22354-77*	Гайка М22-6Н.110ХЛ1 ГОСТ 22353-77*	

Нач. отд.	Корноухов	
ГИП	Бялик	
Рук. гр.	Козлова	
Инж.	Хмелинина	
Корректировка		1998

Нач. отд.	Манов	
Н. контр.	Миролюбская	
Гл. спец.	Гитман	
ГИП	Френкель	
Рук. гр.	Астахова	
Вед. инж.	Ярлыкова	
Инж.	Чаплова	

12 93К/15 | 53

3.501.2-139.2-5-122.000

Узел ГФ27

Стадия	Лист	Листов
Р		1

Гипротрансмост

Инв. № подл. | Подпись и дата | Взам. инв. №

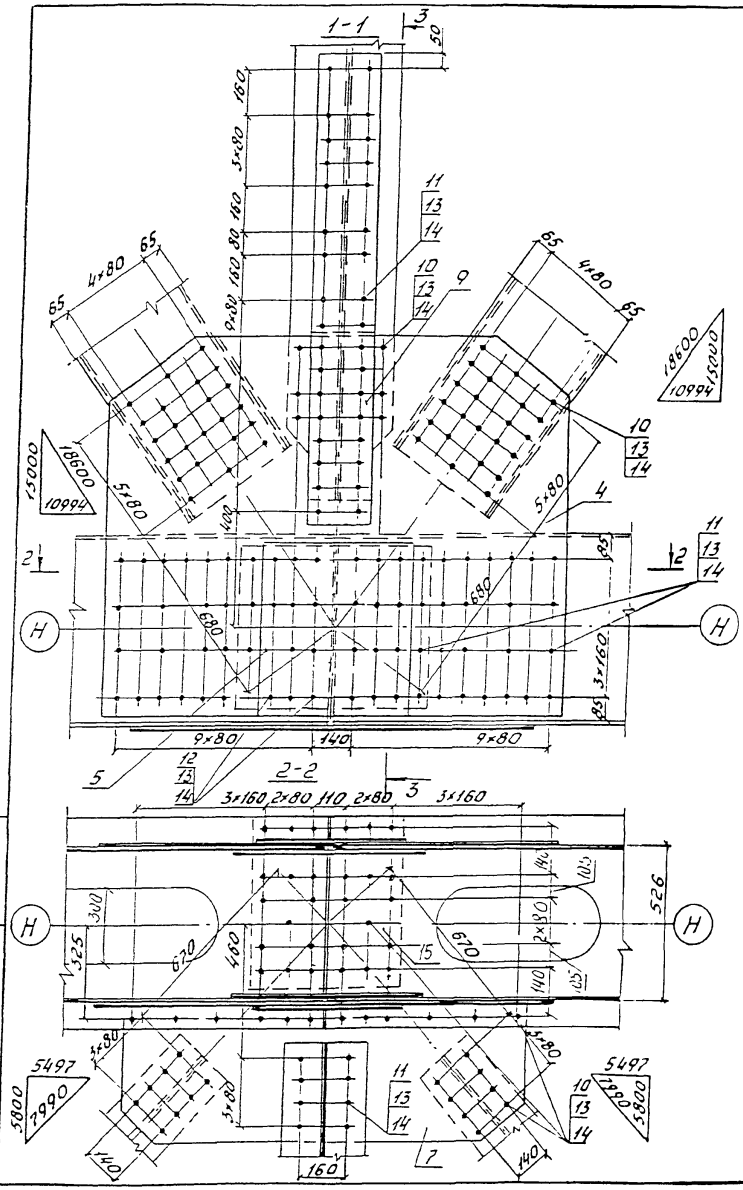

Нач. отд	Корноухов		
ГИП	Билык		
Рук. гр	Козлова		
Инж.	Хмелинина		
Корректировка		1998	

Нач. отд.	Монов	
Н. контр.	Миралюбская	
Гл. спец.	Гитман	
ГИП	Френкель	
Рук. гр.	Ястахова	
Ведущ.	Ярлыкова	
Инж.	Удупова	

1293К/15	54

3.501.2-139.2-5-122.000СБ

Узел ГФ27

Сборочный чертеж

Стадия	Масса	Масштаб
Р	850,8	1:15
Лист	Листов 1	

гипротрансмост

Инв. № подл. | Подпись и дата | Взам. инв. №

Формат А3

Формат	Зона	Поз.	Обозначение	Наименование	Кол.	Примечание
				Документация		
А3			3.501.2-139.2-5-123.000 СБ	Сборочный чертеж		
				Детали		
А4		4	3.501.2-139.2-6-113.001	Фасонка ф1	2	91,6 кг
А4		5	3.501.2-139.2-6-113.002	Накладка н1	2	27,3 кг
Б4		6	3.501.2-139.2-5-123.001	Лист Б10 ГОСТ 19903-74* (см. таблицу)		
				580х720	2	32,8 кг
Б4		7	3.501.2-139.2-5-123.002	Лист Б10 ГОСТ 19903-74* (см. таблицу)		
				90х400	2	2,8 кг
Б4		8	3.501.2-139.2-5-123.003	Лист Б12 ГОСТ 19903-74* (см. таблицу)		
				90х160	2	1,4 кг
Б4		16	3.501.2-139.2-5-123.004	Лист Б10 ГОСТ 19903-74* (см. таблицу)		
				530х840	1	38,9 кг
				Стандартные изделия		
		9		Болт М22-6дх70.110 ГОСТ 22353-77*	144	0,312 кг
		10		Болт М22-6дх85.110 ГОСТ 22353-77*	20	0,355 кг
		11		Болт М22-6дх100.110 ГОСТ 22353-77*	56	0,399 кг
		12		Гайка М22-6Н.100 ГОСТ 22354-77*	220	0,108 кг
		13		Шайба 22 ГОСТ 22355-77*	440	0,059 кг
			Переменные данные	для исполнений		
				3.501.2-139.2-5-123.000		ГФ28
				Сборочные единицы		
А3		14	3.501.2-139.2-6-113.200-02	Фасонка ФВ3	1	44,1 кг
				Детали		

Формат	Зона	Поз.	Обозначение	Наименование	Кол.	Примечание
Б4		15	3.501.2-139.2-5-117.001-01	Лист Б10 ГОСТ 19903-74* (см. таблицу)		
				375х1200	1	34,5 кг
				3.501.2-139.2-5-123.000-01		ГФ29
				Сборочные единицы		
А3		14	3.501.2-139.2-6-113.200	Фасонка ФВ1	1	44,1 кг
				Детали		
Б4		15	3.501.2-139.2-5-117.001	Лист Б10 ГОСТ 19903-74* (см. таблицу)		
				375х1200	1	34,5 кг
			Дополнительный номер исполнения узла ГФ должен соответствовать дополнительному номеру исполнения пролетного строения			

Поз.	Материалы для дополнительного номера исполнения		
	01	02	03
6, 15, 16	15ХСНД ГОСТ 6713-91	15ХСНД-2 ГОСТ 6713-91	10ХСНД-3 ГОСТ 6713-91
7, 8	16Д ГОСТ 6713-91	15ХСНД ГОСТ 6713-91	
9, 10, 11	Болт М22-6дхв 110 ГОСТ 22353-77*	Болт М22-6дхв.110.ХЛ1 ГОСТ 22353-77*	
12	Гайка М22-6Н.110 ГОСТ 22354-77*	Гайка М22-6Н.110.ХЛ1 ГОСТ 22354-77*	

Нач. отд	Корноухов	
ГИП	Бялик	
Рук. гр.	Козлова	
Инж	Хмелинина	
Корректировка		1998

Нач. отд.	Манов	
Н. контр	Миролюбская	
Гл. спец	Гитман	
ГИП	Френкель	
Вед. инж.	Ярлыкова	
Инж.	Юркин	

1293К/15 | 55

3.501.2-139.2-5-123.000

Узел ГФ (ГФ28, ГФ29)

Стадия	Лист	Листов
Р		1

Гипротранссмост

Инв. № подл. | Подпись и дата | Взам. инв. №

Формат А3

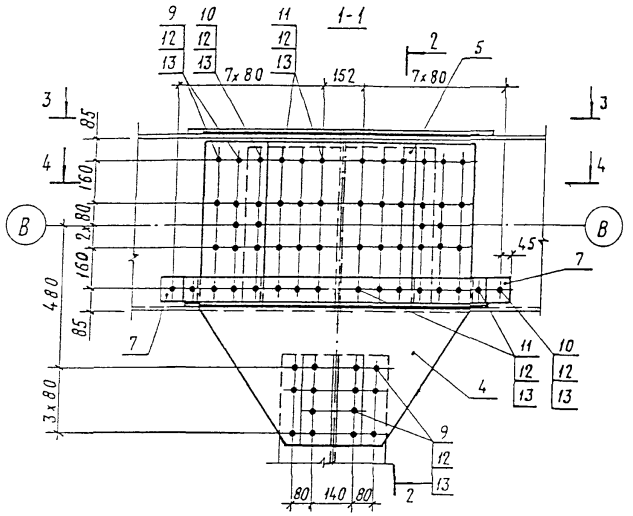

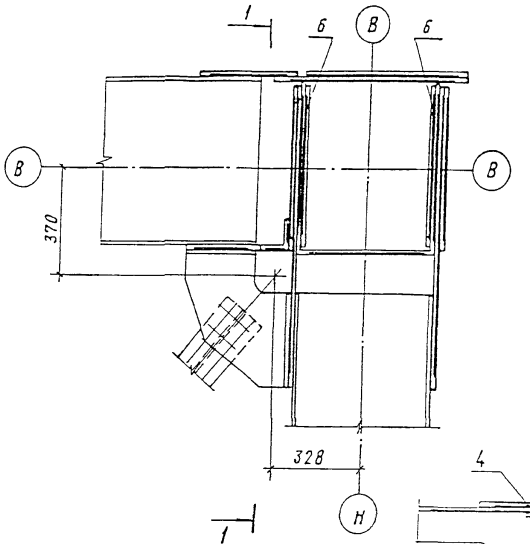

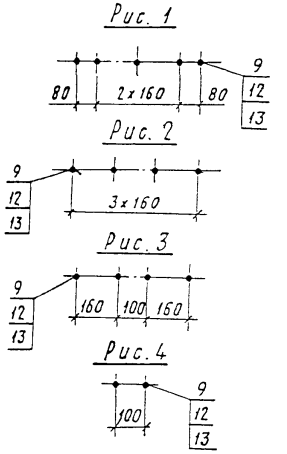

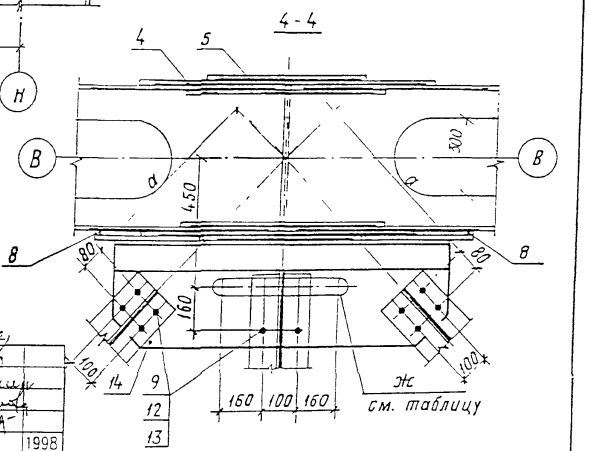

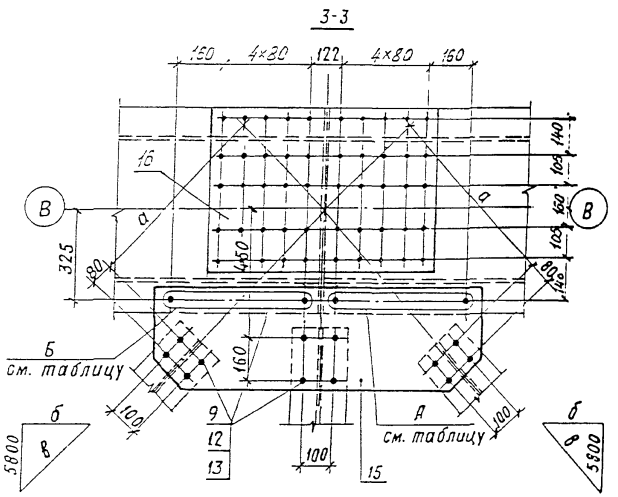

Обозначение	а, мм	б, мм	в, мм	Рис. для А	Рис. для Б	Рис. для Ж
3.501.2-139.2-5-123.000	682	5383	7914	2	2	3
-01	683	5503	7996	1	1	4

Нач. отд.	Корноухов		
ГИП	Балик		
Рук. гр.	Козлова		
Инж.	Хмелинина		
Корректировка			1998

Нач. отд.	Монов		
Н. контр.	Мирлохасская		
Гл. спец.	Гитман		
ГИП	Френкель		
Рук. гр.	Астахова		
Вед. инж.	Ярлыкова		
Инж.	Юркин		

3.501.2-139.2-5-123.000 СБ

Узел ГФ
(ГФ 28, ГФ 29)
Сборочный чертеж

Стадия	Масса	Масштаб
Р	553,4	1:15
Лист	Листов 1	

Гипротрансмост

1293К/15 56

Формат А3

Формат	Зона	Поз.	Обозначение	Наименование	Кол.	Примечание
				Документация		
А3			3.501.2-139.2-5-124.000 СБ	Сборочный чертеж		
				Детали		
А4		5	3.501.2-139.2-6-113.002	Накладка н1	2	27,3 кг
Б4		6	3.501.2-139.2-5-124.001	Лист Б10 ГОСТ 19903-74* (см. таблицу)		
				580х720	2	32,8 кг
А4		7	3.501.2-139.2-5-124.002	Лист Б10 ГОСТ 19903-74* (см. таблицу)		
				90х390	2	2,8 кг
Б4		8	3.501.2-139.2-5-124.003	Лист Б4 ГОСТ 19903-74* (см. таблицу)		
				580х1080	1	19,7 кг
Б4		17	3.501.2-139.2-5-124.005	Лист Б10 ГОСТ 19903-74* (см. таблицу)		
				590х840	1	38,9 кг
				Стандартные изделия		
		9		Болт М22-6g х 70.110 ГОСТ 22353-77*	336	0,312 кг
		10		Болт М22-6g х 85.110 ГОСТ 22353-77*	20	0,355 кг
		11		Болт М22-6g х 100.110 ГОСТ 22353-77*	56	0,399 кг
		12		Гайка М22-6Н.110 ГОСТ 22354-77*	412	0,108 кг
		13		Шайба 22 ГОСТ 22355-77*	824	0,059 кг

Формат	Зона	Поз.	Обозначение	Наименование	Кол.	Примечание
			Переменные данные	для исполнения:		
				3.501.2-139.2-5-124.000		ГФ30
				Сборочные единицы		
А3		14	3.501.2-139.2-6-113.200	Фасонка ФВ1	1	44,1 кг
				Детали		
Б4		15	3.501.2-139.2-5-124.000	Лист Б12 ГОСТ 19903-74* (см. таблицу)		
				1550х1840	2	250,4 кг
Б4		16	3.501.2-139.2-5-117.001	Лист Б10 ГОСТ 19903-74* (см. таблицу)		
				375х1200	1	34,5 кг
				3.501.2-139.2-5-124.000-01		ГФ30н
			То же, как для	3.501.2-139.2-5-124.000)		

Поз.	Материалы для дополнительного номера исполнения		
	01	02	03
6, 15, 16, 17	15ХСНД ГОСТ 6713-91	15ХСНД-2 ГОСТ 6713-91	10ХСНД-3 ГОСТ 6713-91
7, 8	16Д ГОСТ 6713-91	15ХСНД ГОСТ 6713-91	
9, 10, 11	Болт М22-6g х Р.110 ГОСТ 22353-77*	Болт М22-6g х Р.110ХЛ1 ГОСТ 22353-77*	
12	Гайка М22-6Н.110 ГОСТ 22354-77*	Гайка М22-6Н.110.ХЛ1 ГОСТ 22354-77*	

Инв.№ подл.	Подпись и дата	Взам. инв.№

Нач. отд.	Монов	
Н. контр.	Миролюбская	
Гл. спец.	Гитман	
ГИП	Френкель	
Рук. гр.	Астахова	
Вед. инж.	Ярлыкова	
Инж.	Улупова	

Нач. отд. Корнухов; ГИП Гитман; Рук. гр. Козлова; Инж. Хмелинец; Корректировка 1998

1293К/15	57

3.501.2-139.2-5-124.000

Узел ГФ (ГФ30, ГФ31)

Стадия	Лист	Листов
Р	1	2

Гипротрансмост

Формат А3

Формат	Зона	Поз.	Обозначение	Наименование	Кол.	Примечание
				3.501.2-139.2-5-124.000-07		ГФ31
				Сборочные единицы		
А3		14	3.501.2-139.2-6-113.200-04	Фасонка ФВ5	1	44,1кг
				Детали		
БЧ		15	3.501.2-139.2-5-124.004-01	Лист Б12 ГОСТ 19903-74* (см. таблицу)		
				1550 х 1840	2	250,4кг
БЧ		16	3.501.2-139.2-5-115.005-01	Лист Б10 ГОСТ 19903-74* (см. таблицу)		
				375 х 1200	1	34,5кг
				3.501.2-139.2-5-124.000-03		ГФ31н
				Сборочные единицы		
А3		14	3.501.2-139.2-6-113.200-05	Фасонка ФВ5н	1	44,1кг
				Детали		
БЧ		15	3.501.2-139.2-5-124.004-01	Лист Б12 ГОСТ 19903-74* (см. таблицу)		
				1550 х 1840	2	250,4кг
БЧ		16	3.501.2-139.2-5-115.005-01	Лист Б10 ГОСТ 19903-74* (см. таблицу)		
				375 х 1200	1	34,5кг

Формат	Зона	Поз.	Обозначение	Наименование	Кол.	Примечание
			Дополнительный номер исполнения узла ГФ			
			должен соответствовать дополнительному			
			номеру исполнения пролетного строения			

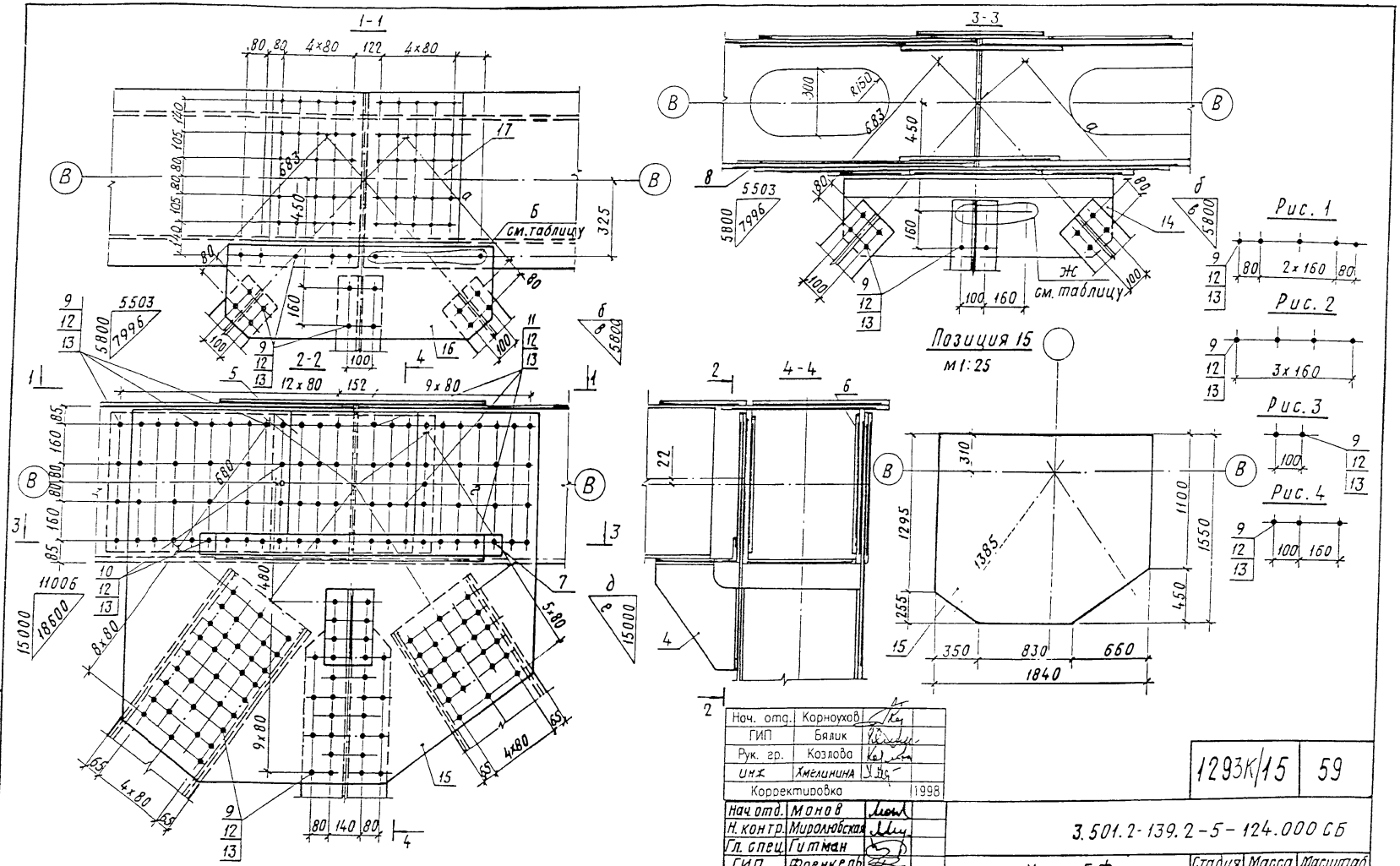

Изображено	Зеркальное отражение	а, мм	б, мм	в, мм	г, мм	д, мм	е, мм	Рис. для Б	Рис. для Ж
3.501.2-139.2-5-124.000	3.501.2-139.2-5-124.000-01	683	5503	7996	680	11006	18600	1	3
-02	-03	682	5383	7914	690	10766	18460	2	4

Нач. отд.	Корноухов	
ГИП	Бялик	
Рук. гр.	Козлова	
инж	Хмелинина	
Корректировка		1998

Нач. отд.	Манов	
Н. контр.	Миролюбская	
Гл. спец.	Гитман	
ГИП	Френкель	
Рук. гр.	Астахова	
Вед. инж.	Ярлыкова	
Инж.	Удупова	

1293К/15 | 59

3.501.2-139.2-5-124.000 СБ

Узел ГФ (ГФ30, ГФ31) Сборочный чертеж

Стадия	Масса	Масштаб
Р	991,2	1:15
Лист	Листов 1	

Гипротрансмост

Инв. № подл. | Подпись и дата | Взам. инв. №

Формат А3

Формат	Зона	Поз.	Обозначение	Наименование	Кол.	Примечание
				Документация		
А3			125.000 СБ	Сборочный чертеж		
			Переменные данные	**для исполнений**		
				3.501.2-139.2-5-125.000		ГФ32
				Детали		
Б4		4	3.501.2-139.2-5-120.001	Лист Б12 ГОСТ 19903-74* (см. таблицу)		
				990 х 1030	2	84,7 кг
Б4		5	3.501.2-139.2-5-120.002	Лист Б10 ГОСТ 19903-74* (см. таблицу)		
				550 х 620	2	26,8 кг
Б4		6	3.501.2-139.2-5-125.001	Лист Б10 ГОСТ 19903-74* (см. таблицу)		
				580 х 710	2	32,3 кг
Б4		7	3.501.2-139.2-5-125.002	Лист Б12 ГОСТ 19903-74* (см таблицу)		
				220 х 1285	1	26,6 кг
Б4		8	3.501.2-139.2-5-125.003	Лист Б10 ГОСТ 19903-74* (см. таблицу)		
				220 х 1620	1	28,0 кг
Б4		9	3.501.2-139.2-5-119.004	Лист Б10 ГОСТ 19903-74* (см. таблицу)		
				475 х 1470	1	53,5 кг
Д4		15	3.501.2-139.2-5-125.005	Лист Б10 ГОСТ 19903-74* (см. таблицу)		
				530 х 590	1	24,5 кг
				Стандартные изделия		
		10		Болт М22-6g х 70.110 ГОСТ 22353-77*	16	0,312 кг
		11		Болт М22-6g х 85.110 ГОСТ 22353-77*	94	0,355 кг

Формат	Зона	Поз.	Обозначение	Наименование	Кол.	Примечание
		12		Болт М22-6g х 100.110 ГОСТ 22353-77*	48	0,399 кг
		13		Гайка М22-6Н.110 ГОСТ 22354-77*	218	0,108 кг
		14		Шайба 22 ГОСТ 22355-77*	436	0,059 кг
				3.501.2-139.2-5-125.000-01		ГФ32н
			(То же как для	3.501.2-139.2-5-125.000)		
			Дополнительный номер исполнения узла ГФ			
			должен соответствовать дополнительному			
			номеру исполнения пролетного строения			

Поз.	Материалы для дополнительного номера исполнения		
	01	02	03
4, 5, 6, 9, 15	15ХСНД ГОСТ 6713-91	15ХСНД-2 ГОСТ 6713-91	10ХСНД-3 ГОСТ 6713-9
7, 8	16Д ГОСТ 6713-91	15ХСНД ГОСТ 6713-91	
10, 11, 12	Болт М22-6g х L.110 ГОСТ 22353-77*	Болт М22-6g х L.110ХЛ1 ГОСТ 22353-77*	
13	Гайка М22-6Н.110 ГОСТ 22354-77*	Гайка М22-6Н.110ХЛ1 ГОСТ 22354-77*	

Нач. отд.	Корноухов	
ГИП	Бялик	
Рук. гр.	Козлова	
Инж.	Хмелинина	
Корректировка		1998
Нач. отд.	Монов	
Н. контр	Миролюбская	
Гл. спец.	Гитман	
ГИП	Френкель	
Рук. гр.	Астахова	
Вед. инж.	Ярлыкова	
Вед. инж.	Владовский	

1293К/15 | 60

3.501.2-139.2-5-125.000

Узел ГФ32

Стадия	Лист	Листов
Р		1

Гипротрансмост

Взам. инв. № | Подпись и дата | Инв. № подл.

Формат А3

1-1

3.501.2-139.2-5-125.000 изображено

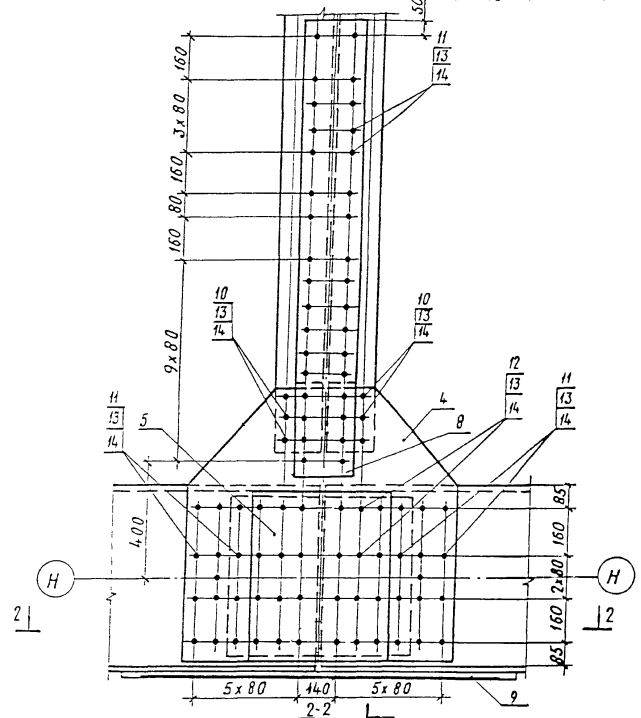

3-3

3.501.2-139.2-5-125.000-01 зеркальное отражение

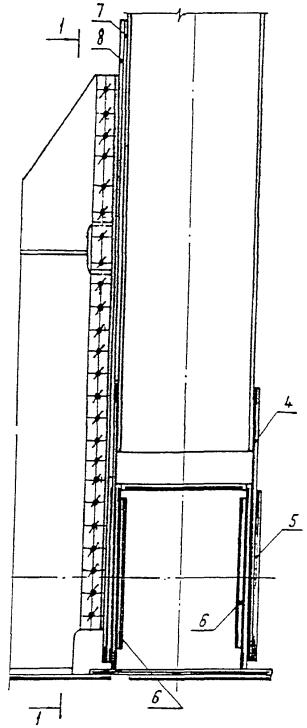

Нач. отд.	Корноухов	
ГИП	Бялик	
Рук. гр.	Козлова	
Инж.	Хмелинина	
Корректировка		1998
Нач. отд.	Монов	
Н. контр.	Миролюбская	
Гл. спец.	Гитман	
ГИП	Френкель	
Рук. гр.	Астахова	
Вед. инж.	Ярлыкова	
Вед. инж.	Влодовский	

1293К/15	61

3.501.2-139.2-5-125.000 СБ

Узел ГФ32
Сборочный чертеж

Стадия	Масса	Масштаб
Р	545,7	1:15
Лист	Листов 1	

Гипротрансмост

Формат А3

Формат	Зона	Поз.	Обозначение	Наименование	Кол.	Примечание
				Документация		
А3			3.501.2-139.2-5-126.000 СБ	Сборочный чертеж		
				Детали		
БЧ		4	3.501.2-139.2-5-126.001	Лист Б12 ГОСТ 19903-74* (см. таблицу)		
				1395 х 1710	2	219,7 кг
БЧ		5	3.501.2-139.2-5-120.002	Лист Б10 ГОСТ 19903-74* (см. таблицу)		
				550 х 620	2	26,8 кг
БЧ		6	3.501.2-139.2-5-126.002	Лист Б10 ГОСТ 19903-74* (см. таблицу)		
				580 х 710	2	32,3 кг
БЧ		7	3.501.2-139.2-5-118.003	Лист Б10 ГОСТ 19903-74* (см. таблицу)		
				475 х 1470	1	53,5 кг
БЧ		8	3.501.2-139.2-5-126.005	Лист Б12 ГОСТ 19903-74* (см. таблицу)		
				220 х 880	1	18,2 кг
БЧ		9	3.501.2-139.2-5-126.004	Лист Б10 ГОСТ 19903-74* (см. таблицу)		
				220 х 1620	1	28,0 кг
БЧ		15	3.501.2-139.2-5-126.006	Лист Б10 ГОСТ 19903-74* (см. таблицу)		
				530 х 590	1	24,5 кг

Формат	Зона	Поз.	Обозначение	Наименование	Кол.	Примечание
				Стандартные изделия		
		10		Болт М22-6g х 70.110 ГОСТ 22353-77* 16		0,312 кг
		11		Болт М22-6g х 85.100 ГОСТ 22353-77* 38		0,355 кг
		12		Болт М22-6g х 100.110 ГОСТ 22353-77* 48		0,399 кг
		13		Гайка М22-6Н.110 ГОСТ 22354-77* 362		0,108 кг
		14		Шайба 22 ГОСТ 22355-77* 724		0,059 кг
				Дополнительный номер исполнения узла ГФ должен соответствовать дополнительному номеру исполнения пролетного строения		

Поз.	Материалы для дополнительного номера исполнения		
	01	02	03
4, 5, 6, 7, 15	15ХСНД ГОСТ 6713-91	15ХСНД-2 ГОСТ 6713-91	10ХСНД-3 ГОСТ 6713-91
8, 9	16Д ГОСТ 6713-91	15ХСНД ГОСТ 6713-91	
10, 11, 12	Болт М22-6g х ℓ.110 ГОСТ 22353-77*	Болт М22-6g х ℓ. НОХЛ1 ГОСТ 22353-77*	
13	Гайка М22-6Н.110 ГОСТ 22354-77*	Гайка М22-6Н.110 ХЛ1 ГОСТ 22354-77*	

Нач. отд	Корноухов	
ГИП	Бялик	
Рук. гр.	Козлова	
Инж.	Хмелинина	
Корректировка		1998
Нач. отд	Манов	
Н. контр.	Миролюбская	
Гл. спец.	Гитман	
ГИП	Френкель	
Рук. гр.	Астахова	
Вед. инж.	Ярлыкова	
Инж.	Улупова	

1293К/15 | 62

3.501.2-139.2-5-126.000

Узел ГФ 33

Стадия	Лист	Листов
Р		1

Гипротрансмост

Инв. № подл. | Подпись и дата | Взам. инв. №

Формат А3

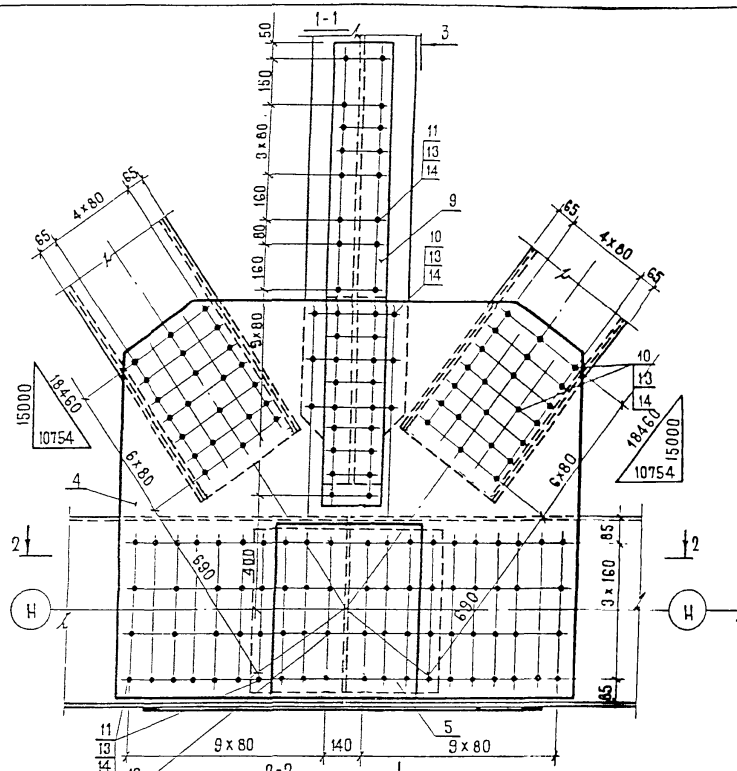

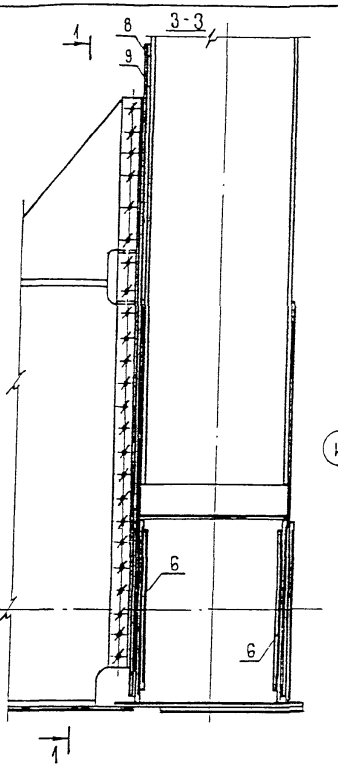

Позиция 4

М 1:25

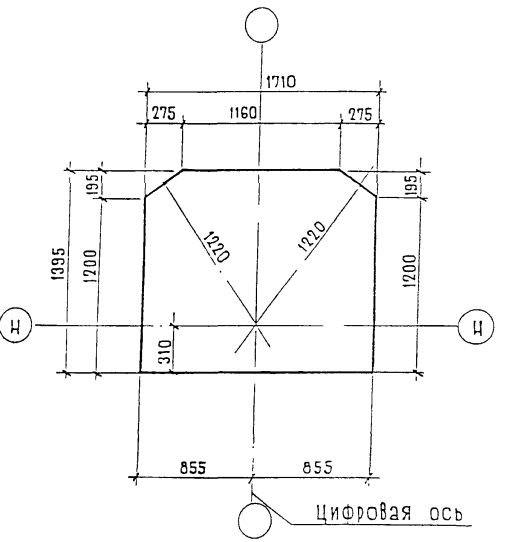

Нач. отд.	Корноухов		
ГИП	Бялик		
Рук. гр.	Козлова		
Инж	Хмелинина		
Корректировка			1998
Нач.отд.	Монов		
Н.контр.	Миролюбская		
Гл.спец.	Гитман		
ГИП	Френкель		
Рук.гр.	Астахова		
Вед.инж.	Ярлыкова		
Инж.	Улупова		

1293К/15	63		
3.501.2-139.2-5=126.000 СБ			
Узел ГФ 33 Сборочный чертеж	Стадия	Масса	Масштаб
	Р	886.7	1:15
	Лист	Листов 1	
	Гипротрансмост		

Инв. № подл. | Подпись и дата | Взамен инв. №

Формат А3

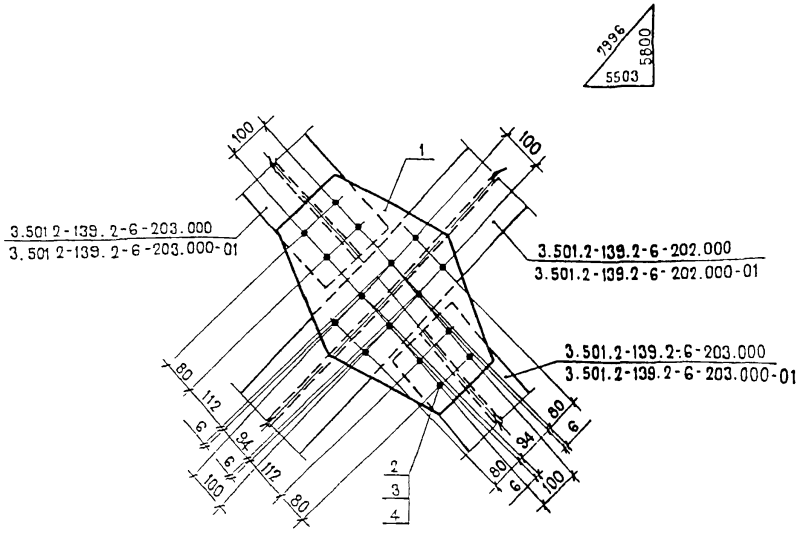

Позиция 1

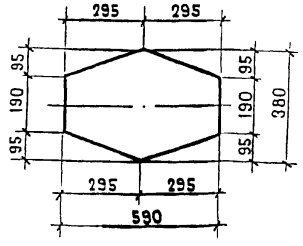

Формат	Зона	Поз	Обозначение	Наименование	Кол	Примечание
				Детали		
Б4		1	3.501.2-139.2-5-204.001	Лист Б10 ГОСТ 19903-74* (см. таблицу)		
				380×590	2	13.2 кг.
				Стандартные изделия		
		2		Болт М22-6g×70.110		
				ГОСТ 22353-77*	32	0,312 кг
		3		Гайка М22-6Н.110		
				ГОСТ 22354-77*	32	0.108 кг
		4		Шайба 22 ГОСТ 22355-77*	64	0 059 кг
			Дополнительный номер исполнения узла ПС должен соответствовать дополнительному номеру исполнения пролетного строения			

Поз	Материалы для дополнительного номера исполнения		
	01	02	03
1	15ХСНД ГОСТ 6713-91	15ХСНД-2 ГОСТ 6713-91	10ХСНД-3 ГОСТ 6713-91
2	Болт М22-6g×70.110 ГОСТ 22353-77*	Болт М22-6g×70.110ХЛ1 ГОСТ 22353-77*	
3	Гайка М22-6Н.110 ГОСТ 22354-77*	Гайка М22-6Н.110ХЛ1 ГОСТ 22354-77*	

Нач.отд.	Монов	
Н.контр	Мурохобская	
Гл.спец	Гитман	
ГИП	Френкель	
Рук.гр.	Астахова	
Вед.инж	Ярлыкова	
Инж.	Ларина	

1293К/15 | 64

3.501.2-139.2-5-204.000

Узел ПС1

Стадия	Масса	Масштаб
Р	43.6	1:10
Лист	Листов 1	

Гипротрансмост

Инв.№ подл. | Подпись и дата | Взам. инв.№

Формат А3

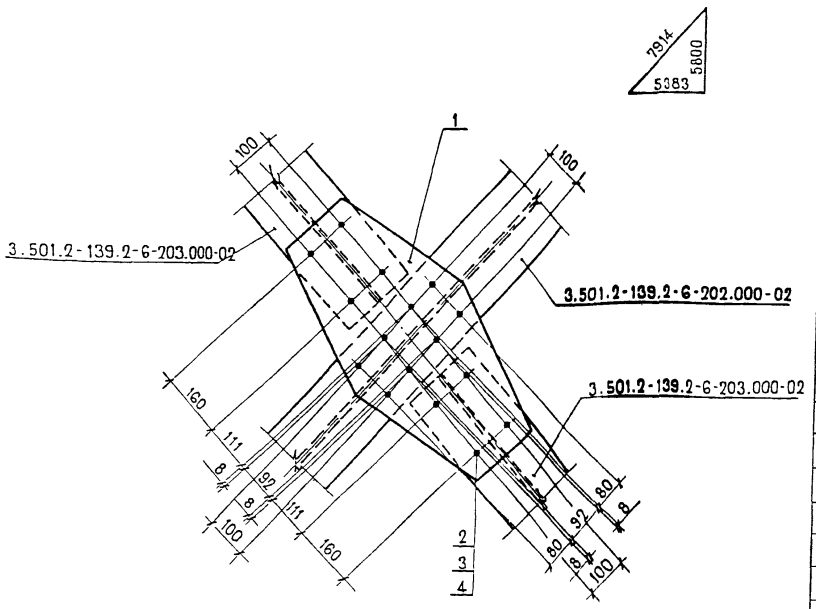

Позиция 1

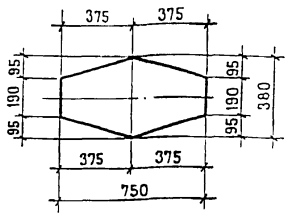

Формат	Зона	Поз	Обозначение	Наименование	Кол.	Примечание
				Детали		
БЧ		1	3.501.2-139.2-5-205.001	Лист Б10 ГОСТ 19903-74* (см.таблицу)		
				380×750	2	16,8 кг
				Стандартные изделия		
		2		Болт М22-6g×70.110 ГОСТ 22353-77*	32	0,312 кг
		3		Гайка М22-6Н.110 ГОСТ 22354-77*	32	0,108 кг
		4		Шайба 22 ГОСТ 22355-77*	64	0.059 кг
			Дополнительный номер исполнения узла ПС должен соответствовать дополнительному номеру исполнения пролетного строения.			

Поз.	Материалы для дополнительного номера исполнения		
	01	02	03
1	15ХСНД ГОСТ 6713-91	15ХСНД-2 ГОСТ 6713-91	10ХСНД-3 ГОСТ 6713-91
2	Болт М22-6g×70.110 ГОСТ 22353-77*	Болт М22-6g×70.110ХЛ1 ГОСТ 22353-77*	
3	Гайка М22-6Н.110 ГОСТ 22354-77*	Гайка М22-6Н.110ХЛ1 ГОСТ 22354-77*	

Нач.отд.	Монов	
Н.контр.	Миролюбская	
Гл.спец	Гитман	
ГИП	Френкель	
Рук.гр.	Астахова	
Вед.инж.	Ярлыкова	
Инж.	Ларина	

1293К/15 | 65

3.501.2-139.2-5-205.000

Узел ПС2

Стадия	Масса	Масштаб
Р	50,8	1:10
Лист	Листов 1	

Гипротрансмост

Формат А3

Рис.1

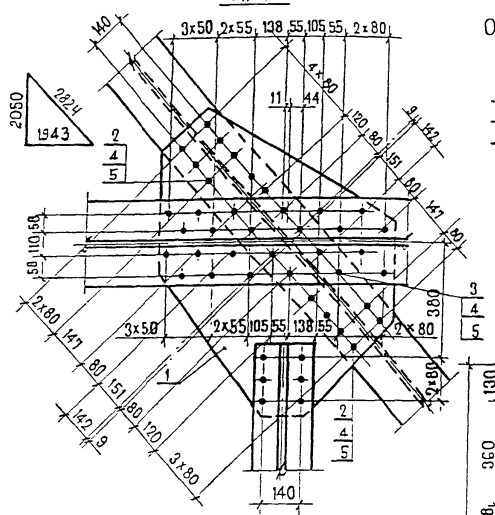

Рис 2

Остальное см. рис.1

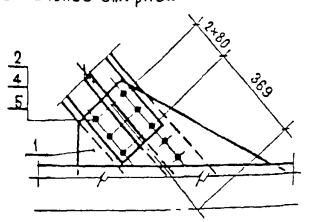

Позиция 1

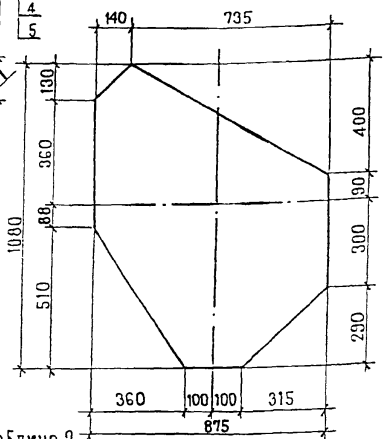

Таблица 2

Изображено	Рис	Зеркальное отражение	Масса кг
3.501.2-139.2-5-308.000	1	3.501.2-139.2-5-308.000-01	75,1
-02	2	-03	75,1

Таблица 1

Поз.	Материалы для дополнительного номера исполнения		
	01	02	03
1	15 ХСНД ГОСТ 6713-91	15 ХСНД-2 ГОСТ 6713-91	10 ХСНД-3 ГОСТ 6713-91
2, 3	Болт М22-6g×ℓ 110 ГОСТ 22353-77*	Болт М22-6g×ℓ.110 ХЛ1 ГОСТ 22353-77*	
4	Гайка М22-6Н.110 ГОСТ 22354-77*	Гайка М22-6Н. 110.ХЛ1 ГОСТ 22354-77*	

Формат	Зона	Поз.	Обозначение	Наименование	Кол.	Примечание
			От 3.501.2-139.2-6-308.000 до 3.501.2-139.2-6-308.000-03			
				Детали		
Б4		1	3.501.2-139.2-5-308.001	Лист Б10 ГОСТ 19903-74* (см. табл.1)		
				875 × 1080	1	51.1 кг
				Стандартные изделия		
		2		Болт М22-6g×70.110 ГОСТ 22353-77*	36	0,312 кг
		3		Болт М22-6g×85.110 ГОСТ 22353-77*	8	0,355 кг
		4		Гайка М22-6Н.110 ГОСТ 22354-77*	44	0,108 кг
		5		Шайба 22 ГОСТ 22355-77*	88	0,059 кг
			Различие исполнений по сборочному чертежу			
			Дополнительный номер исполнения узла СР должен соответствовать дополнительному номеру исполнения пролетного строения.			

Нач. отд.	Корноухов		
ГИП	Бялик		
Рук. гр.	Козлова		
Инж.	Лобода		
Корректировка			1998
Нач. отд.	Монов		
Н.контр.	Миролюбская		
Гл.спец.	Гитман		
ГИП	Френкель		
Рук. гр.	Астахова		
Вед. инж	Ярлыкова		
Инж	Шанькова		

1293К/15 66

3.501.2-139.2-5-308.000

Узел СР (СР1, СР2)

Стадия	Масса	Масштаб
Р	См Табл.2	1:15
Лист	Листов 1	

Гипротрансмост

3.501.2-139.2-5-309.000 - изображено, 3.501.2-139.2-5-309.000-01 - зеркальное отражение

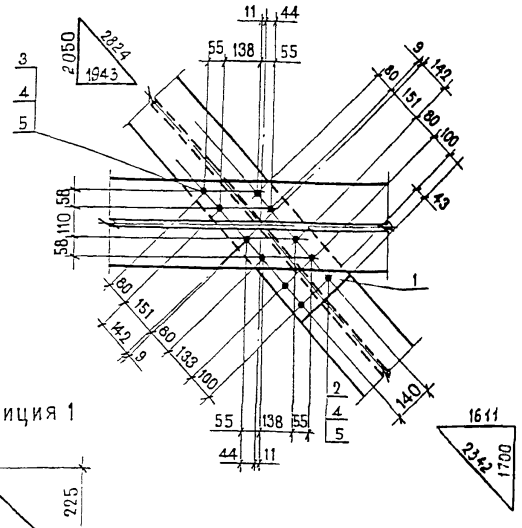

Позиция 1

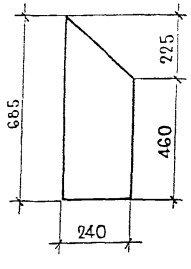

			Обозначение	Наименование		Примечание
				Детали		
Б4		1	3.501.2-139.2-5-309.001	Лист Б10 ГОСТ 19903-74* (см. таблицу)		
				240×685	1	10,8 кг
				Стандартные изделия		
		2		Болт М22-6g×70.110 ГОСТ 22353-77*	3	0,312 кг
		3		Болт М22-6g×85.110 ГОСТ 22353-77*	8	0,355 кг
		4		Гайка М22-6Н.110 ГОСТ 22354-77*	11	0,108 кг
		5		Шайба 22 ГОСТ 22355-77*	22	0,059 кг
			Дополнительный номер исполнения узла СБ должен соответствовать дополнительному номеру исполнения пролетного строения			

Поз.	Материалы для дополнительного номера исполнения		
	01	02	03
1	15ХСНД ГОСТ 6713-91	15ХСНД-2 ГОСТ 6713-91	10ХСНД-3 ГОСТ 6713-91
2,3	Болт М22-6g×ℓ.110 ГОСТ 22353-77*	Болт М22-6g×ℓ.110.хл1 ГОСТ 22353-77*	
4	Гайка М22-6Н.110 ГОСТ 22354-77*	Гайка М22-6Н.110.хл1 ГОСТ 22354-77*	

Нач. отд.	Корноухов	
ГИП	Бялик	
Рук. гр.	Козлова	
Инж.	Лобода	
Корректировка		1998
Нач.отд.	Монов	
Н.контр.	Миролюбская	
Гл.спец.	Гитман	
ГИП	Френкель	
Рук. гр.	Астахова	
Вед.инж.	Ярлыкова	
Инж.	Шанькова	

1293К/15 | 67

3.501.2-139.2-5-309.000

Узел СБ1

Стадия	Масса	Масштаб
Р	17,1 кг	1:15
Лист	Листов 1	

Гипротрансмост

Инв. № подл. | Подпись и дата | Взам. инв. №

Формат А3

3.501.2-139.2-5-310.000 - изображено, 3.501.2-139.2-5-310.000-01 - зеркальное отражение

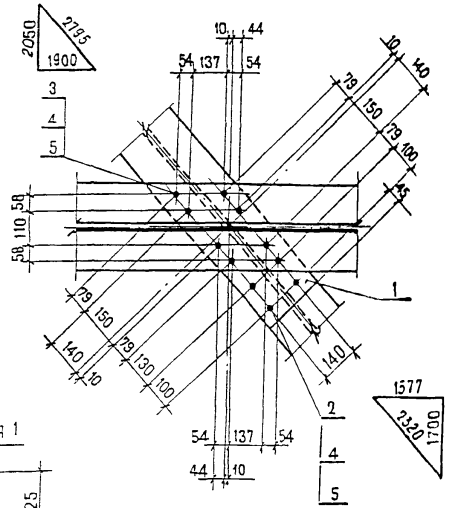

Позиция 1

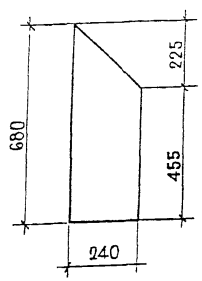

Формат	Зона	Поз.	Обозначение	Наименование	Кол.	Примечание
				Детали		
Б4		1	3.501.2-139.2-5-310.001	Лист Б 10 ГОСТ 19903-74* (см. таблицу)		
				240 x 680	1	10,7 кг
				Стандартные изделия		
		2		Болт М22-6g x 70.110 ГОСТ 22353-77*	3	0,312 кг
		3		Болт М22-6g x 85.110 ГОСТ 22353-77*	8	0,355 кг
		4		Гайка М22-6Н.110 ГОСТ 22354-77*	11	0.108 кг
		5		Шайба 22 ГОСТ 22355-77*	22	0.059 кг
			Дополнительный номер исполнения узла СБ			
			должен соответствовать дополнительному			
			номеру исполнения пролетного строения			

Поз.	Материалы для дополнительного номера исполнения		
	01	02	03
1	15ХСНД ГОСТ 6713-91	15ХСНД-2 ГОСТ 6713-91	10ХСНД-3 ГОСТ 6713-91
2,3	Болт М22-6g x ℓ.110 ГОСТ 22353-77*	Болт М22-6g x ℓ.110 ХЛ1 ГОСТ 22353-77*	
4	Гайка М22-6Н.110 ГОСТ 22354-77*	Гайка М22-6Н.110 ХЛ1 ГОСТ 22354-77*	

Нач. отд.	Корноухов		
ГИП	Бялик		
Рук. гр.	Козлова		
Инж.	Лобода		
Корректировка		1998	
Нач.отд.	Монов		
Н.контр.	Мирошобская		
Гл.спец.	Гитман		
ГИП	Френкель		
Рук.гр.	Астахова		
Вед.инж.	Ярлыкова		
Инж.	Шанькова		

1293К/15 | 68

3.501.2-139.2-5-310.000

Узел СБ2

Стадия	Масса	Масштаб
Р	17,0кг	1:15
Лист	Листов 1	

Гипротрансмост

Инв. № подл. | Подпись и дата | Взам. инв. №

Формат А3

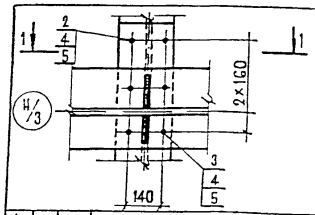

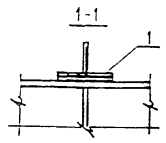

Формат	Зона	Поз.	Обозначение	Наименование	Кол.	Примечание
				Детали		
Б4		1	3.501.2-139.2-5-311.001	Лист Б10 ГОСТ 19903-74* (см. таблицу) 220×420	1	7,3 кг
				Стандартные изделия		
		2		Болт М22-6g×70.110 ГОСТ 22353-77*	2	0,312 кг
		3		Болт М22-6g×85.110 ГОСТ 22353-77*	4	0,355 кг
		4		Гайка М22-6Н.110 ГОСТ 22354-77*	6	0,108 кг
		5		Шайба 22 ГОСТ 22355-77*	12	0,059 кг
			Дополнительный номер исполнения узла СРБ должен соответство-			
			вать дополнительному номеру исполнения пролетного строения			

Поз	Материалы для дополнительного номера исполнения		
	01	02	03
1	16Д ГОСТ 6713-91	15ХСНД ГОСТ 6713-91	
2,3	Болт М22-6g×ℓ.110 ГОСТ 22353-77*	Болт М22-6g×ℓ.110ХЛ1 ГОСТ 22353-77*	
4	Гайка М22-6Н.110 ГОСТ 22354-77*	Гайка М22-6Н.110ХЛ1 ГОСТ 22354-77*	

Нач.отд	Монов		3.501.2-139.2-5-311.000
Гл.констр.	Миролюбская		
Гл.спец.	Гитман		
ГИП	Френкель		Узел СРБ
Рук.гр.	Астахова		
Вед.инж	Ярлыкова		
Инж.	Шанькова		

Стадия	Масса	Масштаб
Р	10,7	1:15
Лист	Листов 1	

Гипротрансмост

Инв.№ подл. | Подпись и дата | Взам. инв.№

Формат А4

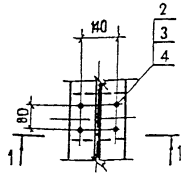

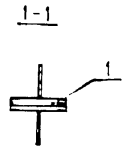

Формат	Зона	Поз	Обозначение	Наименование	Кол.	Примечание
				Детали		
Б4		1	3.501.2-139.2-5-312.001	Лист Б10 ГОСТ 19903-74* (см таблицу) 220×180	1	3,1 кг
				Стандартные изделия		
		2		Болт М22 6g×70.110 ГОСТ 22353-77*	4	0,312 кг
		3		Гайка М22-6Н.110 ГОСТ 22354-77*	4	0,108 кг
		4		Шайба 22 ГОСТ 22355-77*	8	0,059 кг
			Дополнительный номер исполнения узла СНС должен соответ-			
			ствовать дополнительному номеру исполнения пролетного строения			

Поз.	Материалы для дополнительного номера исполнения		
	01	02	03
1	16Д ГОСТ 6713-91	15ХСНД ГОСТ 6713-91	
2	Болт М22-6g×70.110 ГОСТ 22353-77*	Болт М22-6g×70.110ХЛ1 ГОСТ 22353-77*	
3	Гайка М22-6Н.110 ГОСТ 22354-77*	Гайка М22-6Н.110ХЛ1 ГОСТ 22354-77*	

1293К/15 | 69

Нач.отд.	Монов		3.501.2-139.2-5-312.000
Гл.констр.	Миролюбская		
Гл.спец.	Гитман		
ГИП.	Френкель		Узел СНС
Рук.гр.	Астахова		
Вед.инж	Ярлыкова		
Инж	Шанькова		

Стадия	Масса	Масштаб
Р	5,2	1:15
Лист	Листов 1	

Гипротрансмост

Инв.№ подл. | Подпись и дата | Взам. инв.№

Формат А4

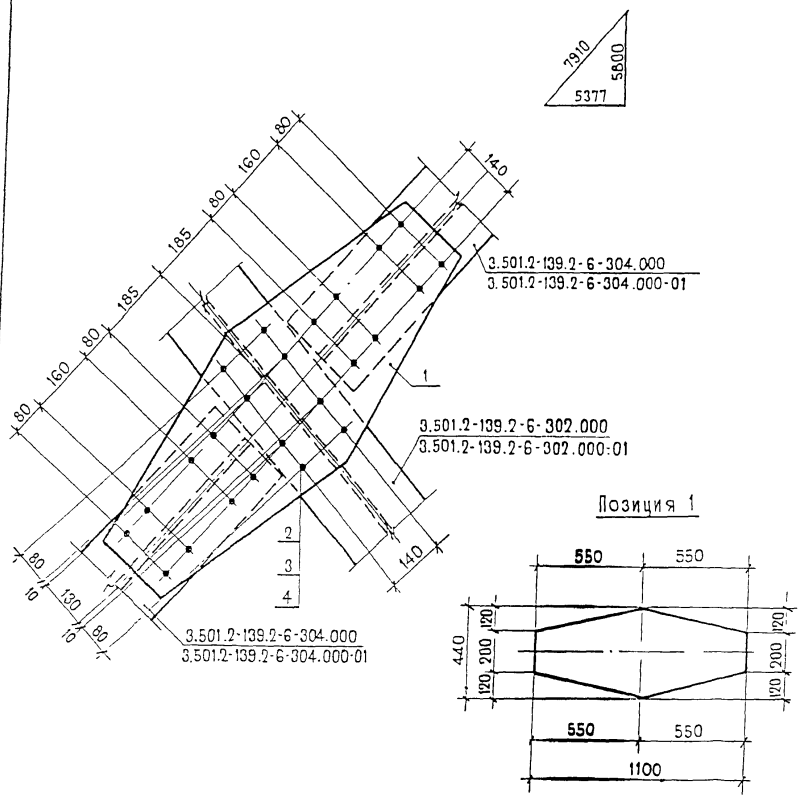

Позиция 1

Формат	Зона	Поз.	Обозначение	Наименование	Кол.	Примечание
				Детали		
Б4		1	3.501.2-139.2-5-313.001	Лист Б12 ГОСТ 19903-74* (см. таблицу)		
				440×1100.	1	33.2 кг
				Стандартные изделия		
		2		Болт М22-6g×70.110		
				ГОСТ 22353-77*	24	0.312 кг
		3		Гайка М22-6Н.110		
				ГОСТ 22354-77*	24	0.108 кг
		4		Шайба 22 ГОСТ 22355-77*	48	0.059 кг
			Дополнительный номер исполнения узла ПС должен соответствовать дополнительному номеру исполнения пролетного строения.			

Поз	Материалы для дополнительного номера исполнения		
	01	02	03
1	15ХСНД ГОСТ 6713-91	15ХСНД-2 ГОСТ 6713-91	10ХСНД-3 ГОСТ 6713-91
2	Болт М22-6g×70.110 ГОСТ 22353-77*	Болт М22-6g×70.110 ХЛ1 ГОСТ 22353-77*	
3	Гайка М22-6Н.110 ГОСТ 22354-77*	Гайка М22-6Н.110 ХЛ1 ГОСТ 22354-77*	

Нач.отд.	Монов	
Н.контр.	Миролюбская	
Гл.спец.	Гитман	
ГИП	Френкель	
Рук.гр.	Астахова	
Вед.инж.	Яблыкова	
Инж.	Шанькова	

1293К/45 | 70

3.501.2-139.2-5-313.000

Узел ПС3

Стадия	Масса	Масштаб
Р	40,5	1:10
Лист	Листов 1	

Гипротрансмост

Инв. № подл. | Подпись и дата | Взам. инв. №

Формат А3

Формат	Зона	Поз.	Обозначение	Наименование		Примечание
				Документация		
А3			3.501.2-139.2-5-314.000 СБ	Сборочный чертеж		
				Переменные данные для исполнений:		
				3.501.2-139.2-5-314.000		ПС4
				Детали		
Б4		1	3.501.2-139.2-5-314.001	Лист Б12 ГОСТ 19903-74* (см. таблицу)		
				440х1100	1	33,2 кг
				Стандартные изделия		
		2		Болт М22-6g х70.110 ГОСТ 22353-77*	28	0,312 кг
		3		Гайка М22-6Н.110 ГОСТ 22354-77*	28	0,106 кг
		4		Шайба 22 ГОСТ 22355-77*	56	0,059 кг
				3.501.2-139.2-5-314.000-01		ПС5
				Детали		
Б4		1	3.501.2-139.2-5-314.001-01	Лист Б12 ГОСТ 19903-74* (см. таблицу)		
				440х940	1	28,3 кг
				Стандартные изделия		
		2		Болт М22-6g х70.110 ГОСТ 22353-77*	24	0,312 кг
		3		Гайка М22-6Н.110 ГОСТ 22354-77*	24	0,108 кг
		4		Шайба 22 ГОСТ 22355-77*	48	0,059 кг
				3.501.2-139.2-5-314.000-02		ПС6
				Детали		
Б4		1	3.501.2-139.2-5-314.001-02	Лист Б12 ГОСТ 19903-74* (см. таблицу)		
				440х1260	1	38,0 кг

Формат	Зона	Поз.	Обозначение	Наименование	Кол.	Примечание
				Стандартные изделия		
		2		Болт М22-6g х70.110 ГОСТ 22353-77*	32	0,312 кг
		3		Гайка М22-6Н.110 ГОСТ 22354-77*	32	0,108 кг
		4		Шайба 22 ГОСТ 22355-77*	64	0,059 кг
			Дополнительный номер исполнения узла ПС должен соответствовать дополнительному номеру исполнения пролетного строения			

Поз.	Материалы для дополнительного номера исполнения		
	01	02	03
1	15ХСНД ГОСТ 6713-91	15ХСНД-2 ГОСТ 6713-91	10ХСНД-3 ГОСТ 6713-91
2	Болт М22-6g.70.110 ГОСТ 22353-77*	Болт М22-6g х70.110ХЛ1 ГОСТ 22353-77*	
3	Гайка М22Н.110 ГОСТ 22354-77*	Гайка М22-6Н.110ХЛ1 ГОСТ 22354-77*	

Нач. отд	Манов		
Н. контр	Мироюбская		
Гл. спец.	Гитман		
ГИП	Френкель		
Рук. гр.	Астахова		
Вед. инж.	Ярлыкова		
Инж.	Шанькова		

1293К/15 | 71

3.501.2-139.2-5-314.000

Узел ПС (ПС4 ... ПС6)

Стадия	Лист	Листов
Р		1

Гипротрансмост

Рис.1

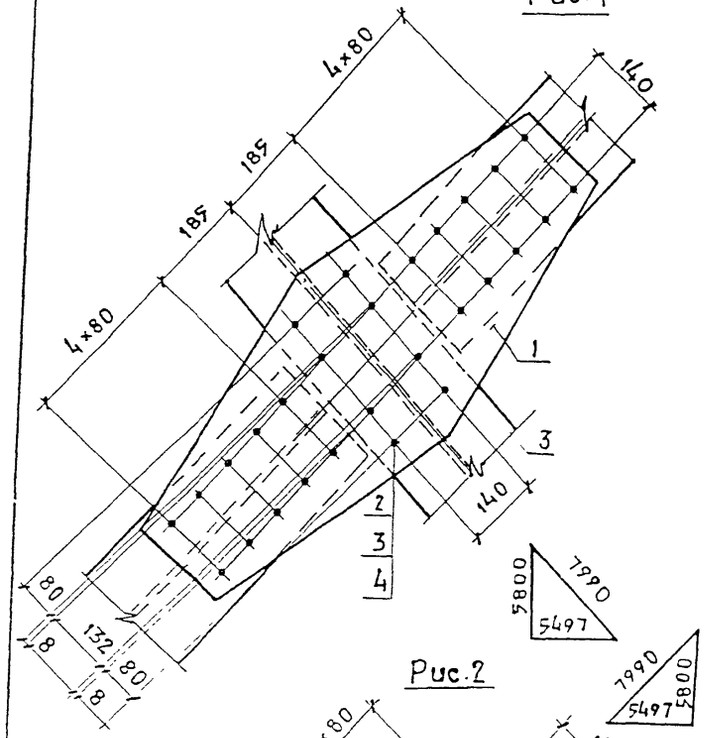

Рис.2

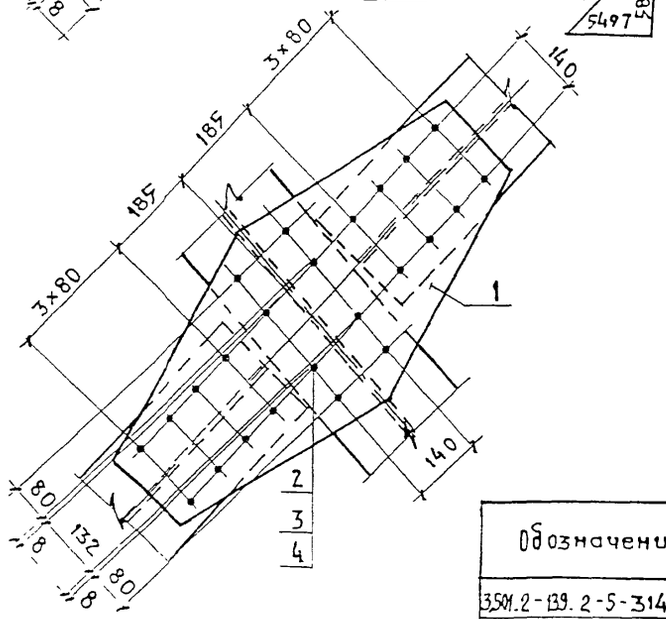

Рис.3

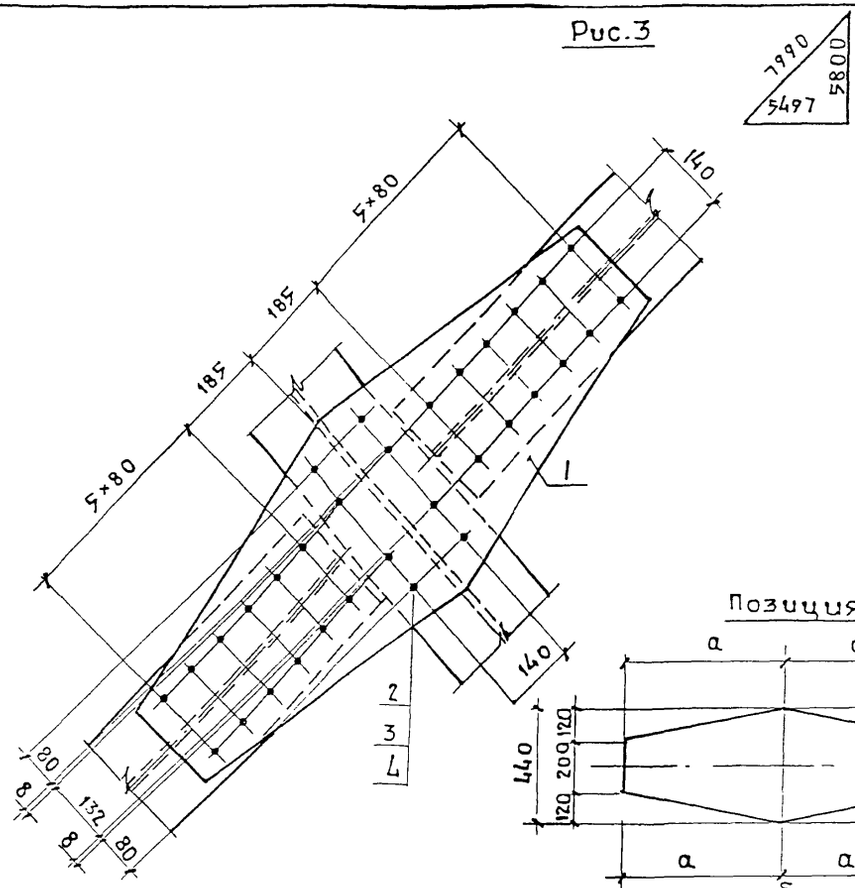

Позиция 1

Обозначение	Рис	Масса кг	Размеры мм a	Размеры мм б
3.501.2-139.2-5-314.000	1	42,7	550	1100
-01	2	36,5	470	940
-02	3	48,8	630	1260

Нач. отд.	Монов	
Н. контр.	Мироликовская	
Гл. спец.	Зитман	
Гип	Френкель	
Рук. гр.	Астахова	
Вед. инж.	Ярлыкова	
Инж.	Шанькова	

3.501.2-139.2-5-314.000 СБ

Узел ПС
(ПС4 . . . ПС6)
Сборочный чертеж.

Стадия	Масса	Масштаб
Р	См. таблицу	1:10
Лист	Листов 1	

Гипротрансмост

1293К/15 | 72

Инв. № подл. | Подпись и дата | Взам. инв. №

Формат А3

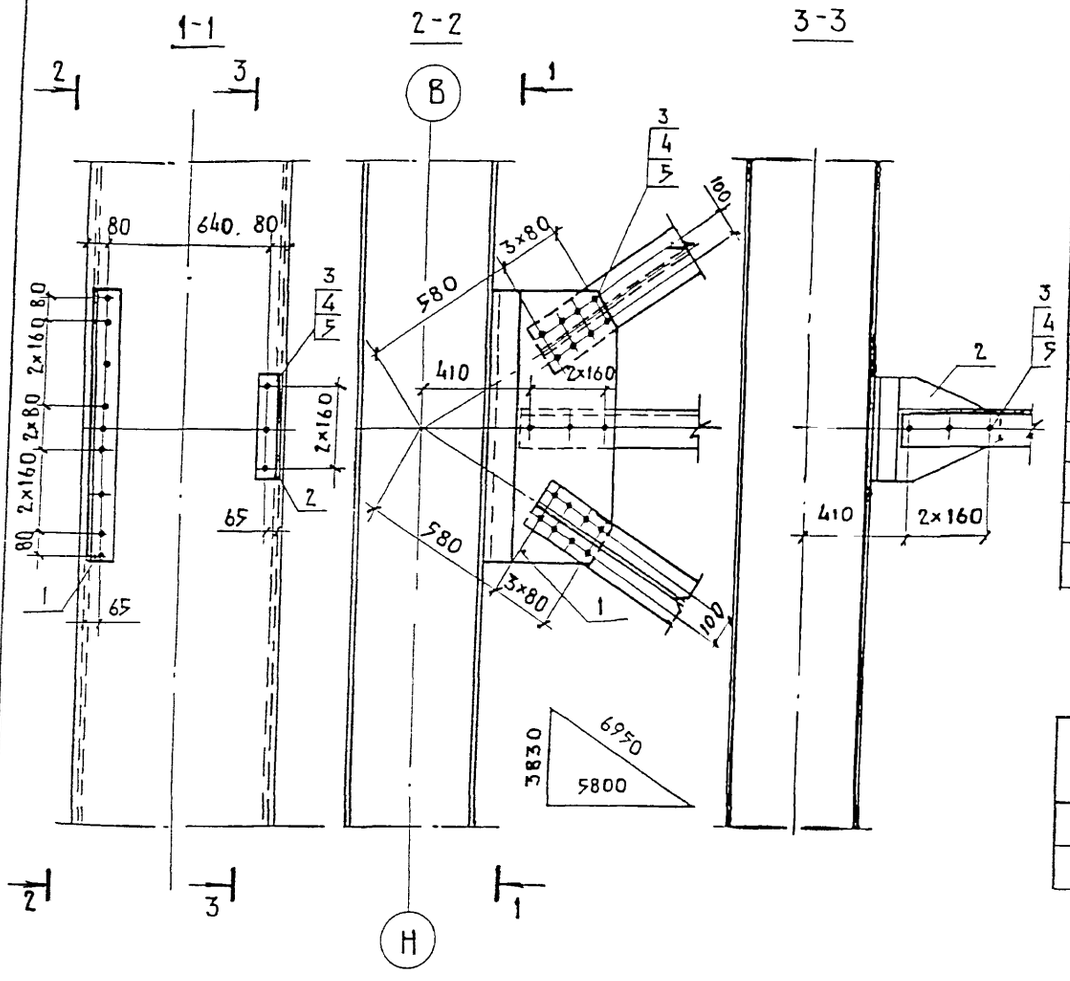

Формат	Зона	Поз.	Обозначение	Наименование	Кол.	Примечание
				Сборочные единицы		
А4		1	3.501.2-139.2-6-404.100	Фасонка ФП3 1	1	49,8 кг
А4		2	3.501.2-139.2-6-404.200	Фасонка ФП3 2	1	15,0 кг
				Стандартные изделия		
		3		Болт М22-6g×70.110		
				ГОСТ 22353-77*	34	0,312 кг
		4		Гайка М22-6Н.110		
				ГОСТ 22354-77*	34	0,108 кг
		5		Шайба 22 ГОСТ 22355-77*	68	0,059 кг
			Дополнительный номер исполнения узла ПД			
			должен соответствовать дополнительному			
			номеру исполнения пролетного строения			

Поз.	Материалы для дополнительного номера исполнения		
	01	02	03
3	Болт М22-6g×70.110 ГОСТ 22353-77*	Болт М22-6g×70.110×Л1 ГОСТ 22353-77*	
4	Гайка М22-6Н.110 ГОСТ 22354-77*	Гайка М22-6Н.110.Хл1 ГОСТ 22354-77*	

1293КМ5	73

Нач.отд.	Монов	
Н.контр.	Мирлюбская	
Гл.спец.	Зотман	
ГИП	Френкель	
Рук.гр.	Астахова	
Вед.инж.	Ярлыкова	
Инж.	Еремина	

3.501.2-139.2-5-404.000

Узел ПД1

Стадия	Масса	Масштаб
Р	83,1	1:20
Лист	Листов 1	

Гипротрансмост

Формат А3

Инв.№подл. | Подпись и дата | Взам.инв.№

3.501.2-139.2-5-405.000-изображено, 3.501.2-139.2-5-405.000-01-зеркальное отражение

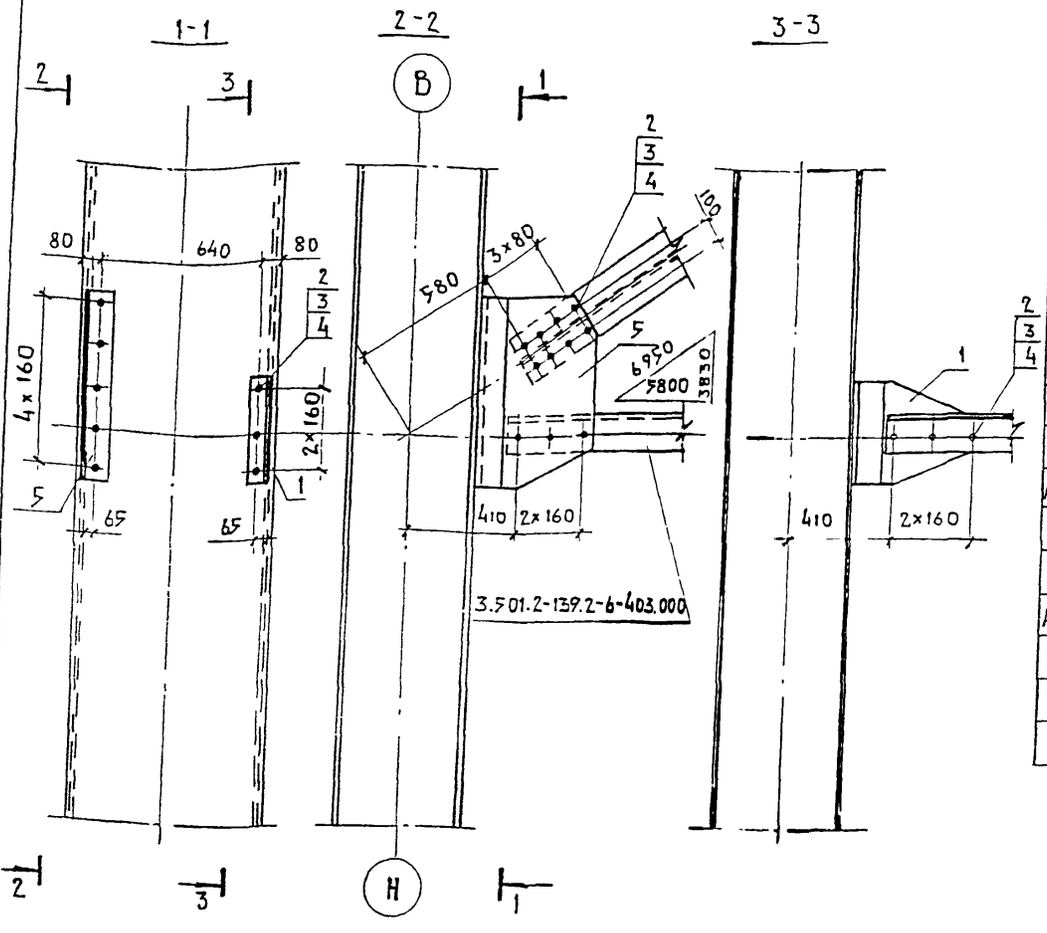

Формат	Зона	Поз.	Обозначение	Наименование	Кол.	Примечание
				Сборочные единицы		
А4		1	3.501.2-139.2-6-404.200	Фасонка ФП32	1	15.0 кг
				Стандартные изделия		
		2		Болт М22-6д×70.110		
				ГОСТ 22353-77*	22	0.312 кг
		3		Гайка М22-6Н.110		
				ГОСТ 22354-77*	22	0.108 кг
		4		Шайба 22 ГОСТ 22355-77*	44	0.059 кг
			Переменные данные	для исполнении		
				3.501.2-139.2-5-405.000		
				Сборочные единицы		
А4		5	3.501.2-139.2-6-405.100	Фасонка ФП33	1	32.5 кг
				3.501.2-139.2-5-405.000-01		
				Сборочные единицы		
А4		5	3.501.2-139.2-6-405.100-01	Фасонка ФП33Н	1	32.5 кг
			Дополнительный номер исполнения узла ПД			
			должен соответствовать дополнительному			
			номеру исполнения пролетного строения.			

Поз.	Материалы для дополнительного номера исполнения.		
	01	02	03
2	Болт М22-6д×70.110 ГОСТ 22353-77*	Болт М22-6д×70.110 ХЛ1.	ГОСТ 22353-77*
3	Гайка М22-6Н.110 ГОСТ 22354-77*	Гайка М22-6Н.110.ХЛ1.	ГОСТ 22354-77*

Инв. № подл. | Подпись и дата | Взам. инв. №

Нач. отд.	Монов	
Н. контр.	Миролюбская	
Гл. спец.	Гитман	
ГИП	Френкель	
Рук. гр.	Астахова	
Вед. инж.	Ярлыкова	
Инж.	Еремина	

1293К/15 | 74

3.501.2-139.2-5-405.000

Узел ПД2

Стадия	Масса	Масштаб
Р	59.3	1:20

Лист | Листов 1

Гипротрансмост

Формат А3

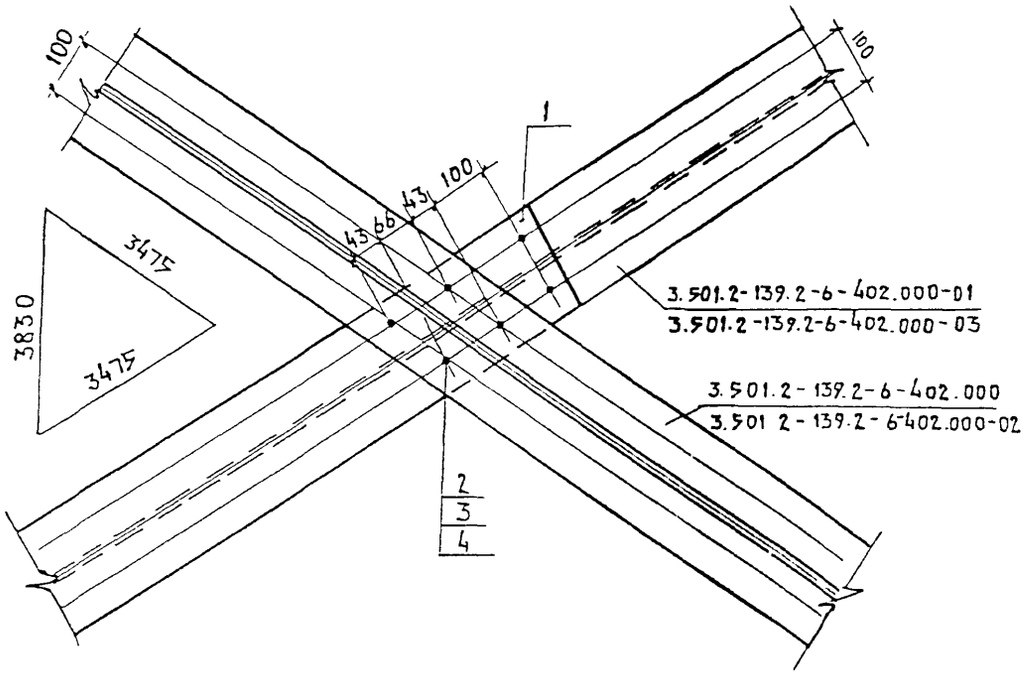

Формат	Зона	Поз.	Наименование	Обозначение	Кол.	Примечание
				Детали		
Бч		1	3.501.2-139.2-5-406.001	Лист б10 ГОСТ 19803-74* / (см. таблицу)		
				200×380	1	5,4 кг
				Стандартные изделия		
		2		Болт М22-6g×70.110		
				ГОСТ 22353-77*	6	0,312 кг
		3		Гайка М22-6Н.110		
				ГОСТ 22354-77*	6	0,108 кг
		4		Шайба 22 ГОСТ 22355-77*	12	0,059 кг
			Дополнительный номер исполнения узла ППД должен соответствовать дополнительному номеру исполнения пролетного строения			

Позиция 1

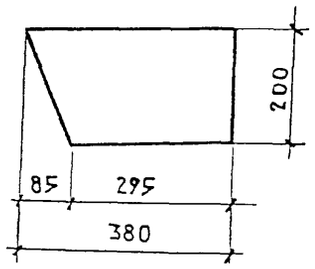

Поз.	Материалы для дополнительного номера исполнения		
	01	02	03
1	16Д ГОСТ 6713-91	15ХСНД ГОСТ 6713-91	
2	Болт М22-6g×70.110 ГОСТ 22353-77*	Болт М22-6g×70.110ХЛ1 ГОСТ 22353-77*	
3	Гайка М22-6Н.110 ГОСТ 22354-77*	Гайка М22-6Н.110ХЛ1 ГОСТ 22354-77*	

1293К/15	75	

Нач. отд.	Монов	
Н. контр.	Мирошкинская	
Гл. спец.	Гитман	
ГИП	Френкель	
Рук. гр.	Астахова	
Вед. инж.	Ярлыкова	
Инж.	Еремина	

3.501.2-139.2-5-406.000

Узел ППД1

Стадия	Масса	Масштаб
Р	8,6	1:10
Лист	Листов 1	

Гипротрансмост

Инв. № подл. | Подпись и дата | Взам. инв. №

Формат А3

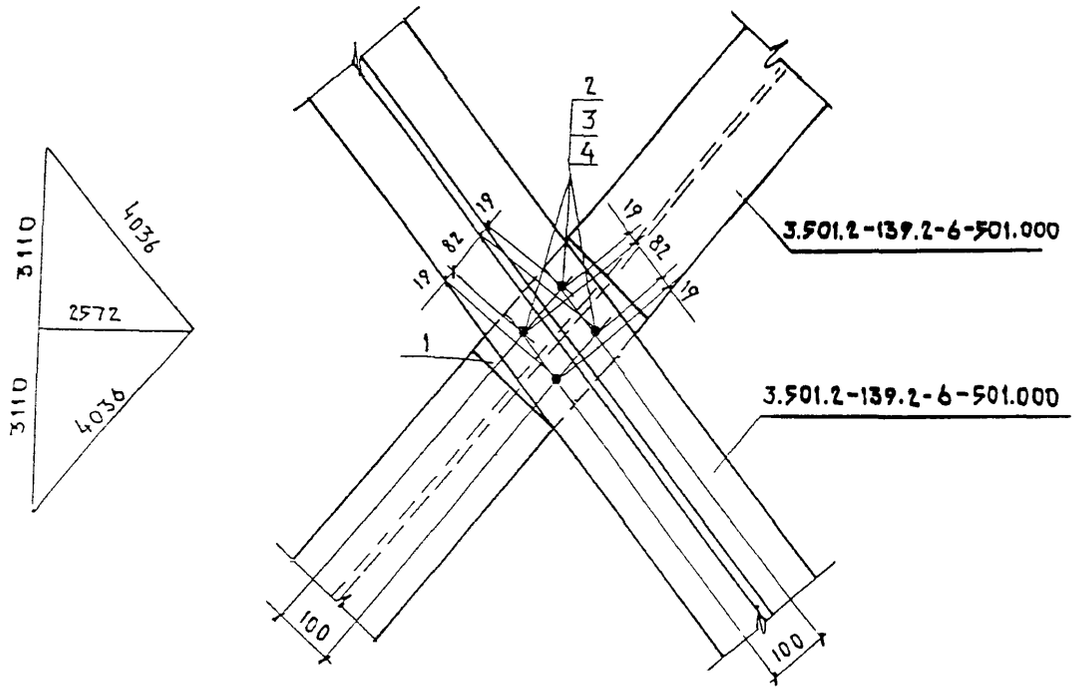

Поз.	Материалы для дополнительного номера исполнения		
	01	02	03
1	16Д ГОСТ 6713-91	15ХСНД ГОСТ 6713-91	
2	Болт М22-6g х 70.110 ГОСТ 22353-77*	Болт М 22-6g х 70.110Х Л1. ГОСТ 22353-77*	
3	Гайка М22-6Н.110 ГОСТ 22354-77*	Гайка М22-6Н.110.Х Л1. ГОСТ 22354-77*	

Формат	Зона	Поз.	Обозначение	Наименование	Кол.	Примечание
				Детали		
Бч		1	3.501.2-139.2-5-503.001	Лист Б10 ГОСТ 19903-74* (см. таблицу)		
				200х 240	1	3,8 кг
				Стандартные изделия		
		2		Болт М22-6g х 70. 110		
				ГОСТ 22353-77*	4	0,312 кг
		3		Гайка М22-6Н 110		
				ГОСТ 22354-77*	4	0,108 кг
		4		Шайба 22 ГОСТ 22355-77*	8	0,059 кг
			Дополнительный номер исполнения узла ПДС			
			должен соответствовать дополнительному			
			номеру исполнения пролетного строения.			

		1293К/15	76
Нач. отд.	Монов	3.501.2-139.2-5-503.000	
Н. контр.	Мирлюдская		
Гл. спец.	Гитман		
ГИП	Френкель		
Рук. гр.	Астахова	Узел ПДС1	Стадия: Р; Масса: 6,0; Масштаб: 1:10
Вед. инж.	Ярлыкова		Лист; Листов 1
Инж.	Еремина		Гипротрансмост

Формат А3

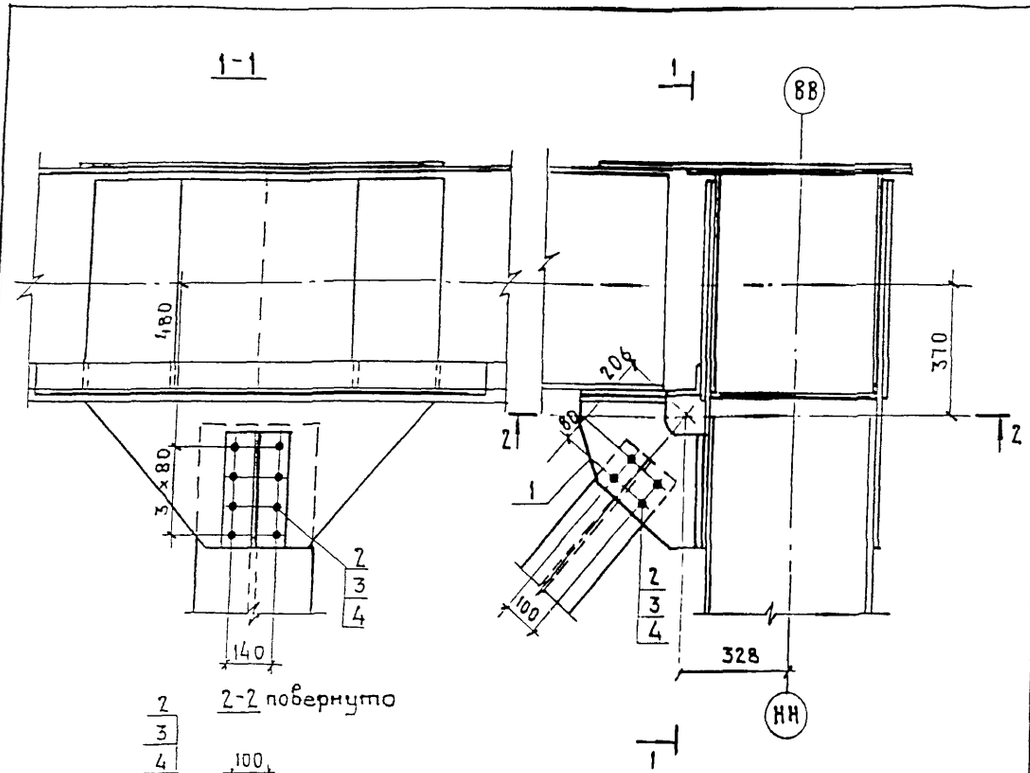

Формат	Зона	Поз.	Обозначение	Наименование	Кол.	Примечание
				Сборочные единицы		
А3		1	3501.2-139.2-6-113.100-01	Столик СТ2	1	18,8 кг
				Стандартные изделия		
		2		Болт М22-6g×70.110		
				ГОСТ 22353-77*	16	0,312 кг
		3		Гайка М22-6Н.110		
				ГОСТ 22354-77*	16	0,108 кг
		4		Шайба 22 ГОСТ 22355-77*	32	0,059 кг
			Дополнительный номер исполнения узла ППС			
			должен соответствовать дополнительному			
			номеру исполнения пролетного строения.			

Поз.	Материалы для дополнительного номера исполнения		
	01	02	03
2	Болт М22-6g×70.110 ГОСТ 22353-77*	Болт М22-6g×70.110.ХЛ1	ГОСТ 22353-77*
3	Гайка М22-6Н.110 ГОСТ 22354-77*	Гайка М22-6Н.110.ХЛ1	ГОСТ 22354-77*

Нач. отд.	Монов	
Н. контр.	Мирлюдская	
Гл. спец.	Гитман	
ГИП	Френкель	
Рук. гр.	Астахова	
Вед. инж.	Ярлыкова	
Инж.	Еремина	

1293К/15 | 77

3501.2-139.2-5-504.000

Узел ППС 1

Стадия	Масса	Масштаб
Р	27,4	1:15
Лист	Листов 1	

Гипротрансмост

Формат А3

Инв. № подл. | Подпись и дата | Взам. инв. №

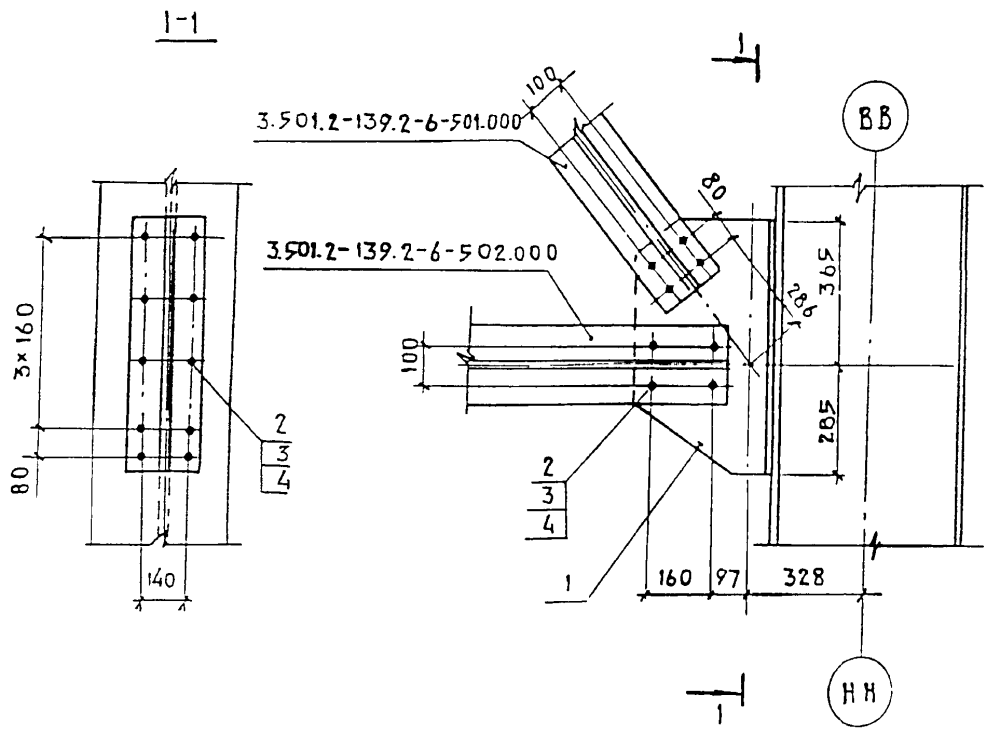

Формат	Зона	Поз.	Обозначение	Наименование	Кол.	Примечание
				Сборочные единицы.		
А4		1	3.501.2-139.2-6-505.100	Фасонка ФП1	1	27,7 кг
				Стандартные изделия		
		2		Болт М22-6g х 70.110		
				ГОСТ 22353-77*	18	0,312 кг
		3		Гайка М22-6Н.110		
				ГОСТ 22354-77*	18	0,108 кг
		4		Шайба 22 ГОСТ 22355-77*	36	0,059 кг
			Дополнительный номер исполнения узла ППС			
			должен соответствовать дополнительному			
			номеру исполнения пролетного строения			

Поз.	Материалы для дополнительного номера исполнения		
	01	02	03
2	Болт М22-6g х 70.110 ГОСТ 22353-77*	Болт М22-6g х 70.110.ХЛ1. ГОСТ 22353-77*	
3	Гайка М22-6Н.110 ГОСТ 22354-77*	Гайка М22-6Н.110.ХЛ1. ГОСТ 22354-77*	

Инв. подл. | Подпись и дата | Взам. инв. №

Нач. отд.	Монов	
Н. контр.	Мароцкая	
Гл. спец.	Зитман	
ГИП	Френкель	
Рук. гр.	Астахова	
Вед. инж.	Ярлыкова	
Инж.	Еремина	

1293К/15 | 78

3.501.2-139.2-5-505.000

Узел ППС2

Стадия	Масса	Масштаб
Р	37,4	1:15
Лист	Листов 1	

Гипротрансмост

Формат А3

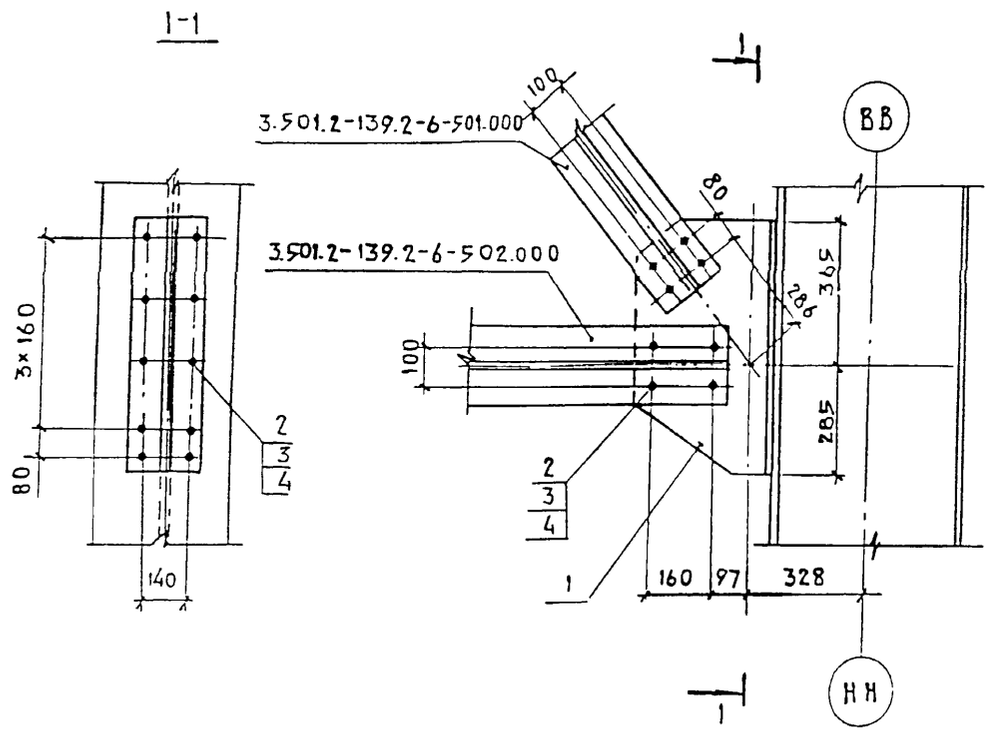

Формат	Зона	Поз.	Обозначение	Наименование	Кол.	Примечание
				Сборочные единицы.		
А4		1	3.501.2-139.2-6-505.100	Фасонка ФП1	1	27,7 кг
				Стандартные изделия		
		2		Болт М22-6g×70.110		
				ГОСТ 22353-77*	18	0,312 кг
		3		Гайка М22-6Н.110		
				ГОСТ 22354-77*	18	0,108 кг
		4		Шайба 22 ГОСТ 22355-77*	36	0,059 кг
			Дополнительный номер исполнения узла ППС			
			должен соответствовать дополнительному			
			номеру исполнения пролетного строения			

Поз.	Материалы для дополнительного номера исполнения		
	01	02	03
2	Болт М22-6g×70.110 ГОСТ 22353-77*	Болт М22-6g×70.110ХЛ1.	ГОСТ 22353-77*
3	Гайка М22-6Н.110 ГОСТ 22354-77*	Гайка М22-6Н.110.ХЛ1.	ГОСТ 22354-77*

Нач. отд.	Монов	
Н.контр.	Мирлюдская	
Гл.спец.	Гитман	
ГИП	Френкель	
Рук.гр.	Астахова	
Вед.инж.	Ярлыкова	
Инж.	Еремина	

3.501.2-139.2-5-505 000

Узел ППС2

Стадия	Масса	Масштаб
Р	37,4	1:15
Лист	Листов 1	

Гипротрансмост

1293К/15 | 78

Инв.№подл. | Подпись и дата | Взам. инв.№

Формат А3

Формат	Зона	Поз.	Обозначение	Наименование	Кол.	Примечание
				Документация		
А3			3.501.2-139.2-5-607.000 СБ	Сборочный чертеж.		
				Детали		
Бч		1	3.501.2-139.2-5-607.001	Лист 25 ГОСТ 19903-74* (см. таблицу)		
				125 × 580	1	14,2 кг
				Стандартные изделия		
		2		Болт М22-6g × 70.110		
				ГОСТ 22353-77*	20	0,312 кг
		3		Болт М22-6g × 100.110		
				ГОСТ 22353-77*	10	0,399 кг
		4		Гайка М22-6Н.110	30	0,108 кг
				ГОСТ 22354-77*		
		5		Шайба 22 ГОСТ 22355-77	60	0,059 кг
			Переменные данные	для исполнений:		
				3.501.2-139.2-5-607.000		СП41
				Детали		
Бч		6	3.501.2-139.2-5-607.002	Лист Б10 ГОСТ 19903-74* (см. таблицу)		
				350 × 1590	1	36,1 кг
Бч		7	3.501.2-139.2-5-607.003	Лист 25 ГОСТ 19903-74* (см. таблицу)		
				125 × 650	1	16,0 кг

Формат	Зона	Поз.	Обозначение	Наименование	Кол.	Примечание
				3.501.2-139.2-5-607.000-01		СП41н
			(То же, как для	3.501.2-139.2-5-607.000)		
				3.501.2-139.2-5-607.000-02		СП42
				Детали		
Бч		1	3.501.2-139.2-5-607.001	Лист 25 ГОСТ 19903-74* (см. таблицу)		
				125 × 580	1	14,2 кг
Бч		8	3.501.2-139.2-5-607.004	Лист Б10 ГОСТ 19903-74* (см. таблицу)		
				350 × 1200	1	30,9 кг

Поз.	Материалы для дополнительного номера исполнения		
	01	02	03
6, 8, 9	15ХСНД ГОСТ 6713-91	15ХСНД-2 ГОСТ 6713-91	10ХСНД-3 ГОСТ 6713-91
1, 7, 10	16Д ГОСТ 6713-91	15ХСНД ГОСТ 6713-91	
2, 3	Болт М22-6g × l.110 ГОСТ 22353-77*	Болт М22-6g × l.110.Х.Л1 ГОСТ 22353-77*	
4	Гайка М22-6Н.110 ГОСТ 22354-77*	Гайка М22-6Н.110.Х.Л1 ГОСТ 22354-77*	

Нач. отд.	Корчохов	
ГИП	Зялик	
Рук. гр.	Козлова	
Техник	Конобеева	
Корректировка		1998

Нач. отд.	Монов	
Н. контр.	Мироновская	
Гл. спец.	Гитман	
ГИП	Френкель	
Рук. гр.	Астахова	
Ред. инж.	Ярлыкова	
Инж.	Акулова	

1293К/15 | 79

3.501.2-139.2-5-607.000

Узел СПЧ (спч1 ... спч3)

Стадия	Лист	Листов
Р	1	2

Гипротрансмост

Инв. № подл. | Подпись и дата | Взам. инв. №

Формат А3

Формат	Зона	Поз.	Обозначение	Наименование	Кол.	Примечание
				3.501.2-139.2-5-607.000-05		СП43
				Детали		
Б4		9	3.501.2-139.2-5-607.005	Лист Б10 ГОСТ 19903-74* (см. таблицу)		
				350×1200	1	30,9 кг
Б4		10	3.501.2-139.2-5-607.006	Лист 25 ГОСТ 19903-74* (см. таблицу)		
				125×570	1	14,0 кг
				3.501.2-139.2-5-607.000-04		СП43н
			(то же, как для	3.501.2-139.2-5-607.000-03)		
			Дополнительный номер исполнения узла СПЧ			
			должен соответствовать дополнительному			
			номеру исполнения пролетного строения.			

Инв. № подл. | Подпись и дата | Взам. инв. №

Нач. отд.	Корнухов	
ГИП	Бялик	
Рук. гр.	Козлова	
Техник	Конобеева	
Корректировка	1998	

1293К/15 | 80

3.501.2-139.2-5-607.000 | Лист 2

Формат А3

Рис 1

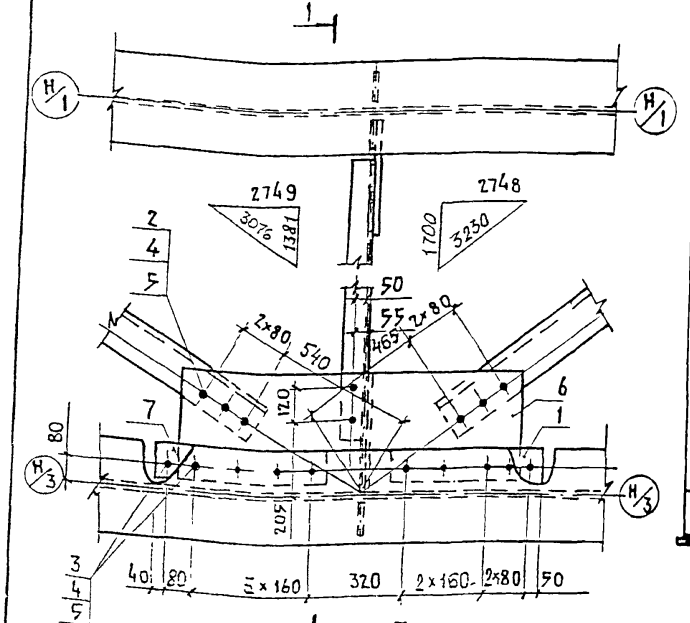

1-1 повернуто

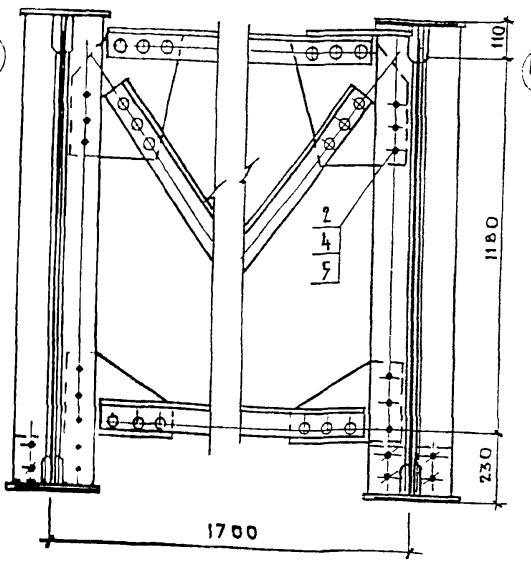

Рис. 2

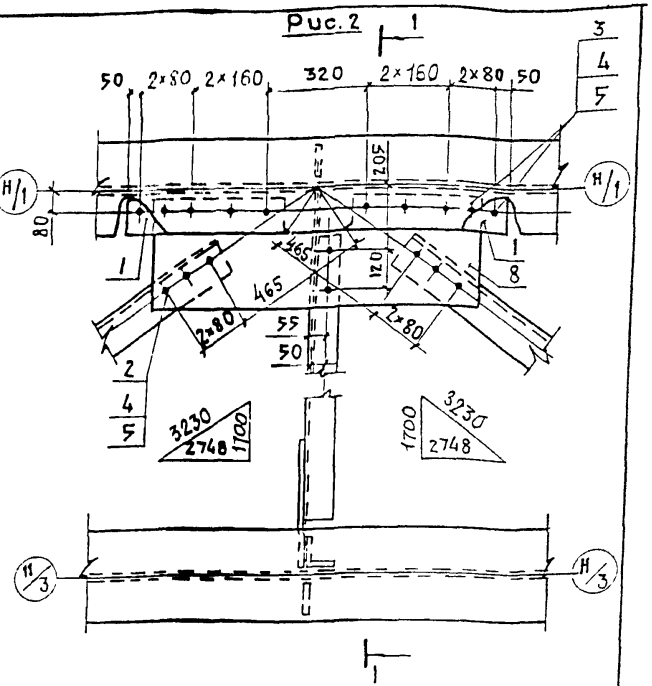

Рис.3

Остальное - см. рис. 1

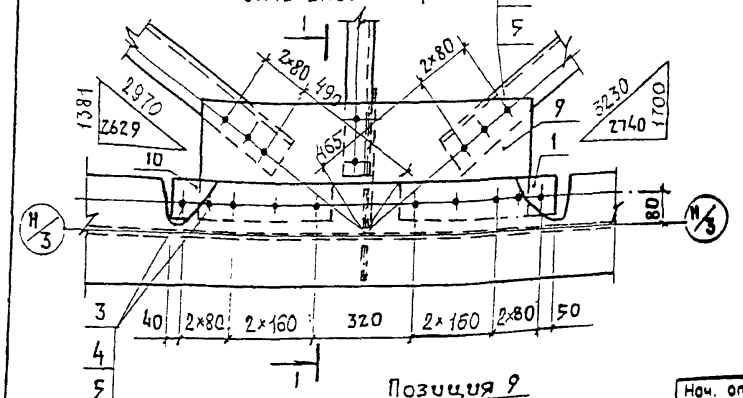

Позиция 6

м 1:25

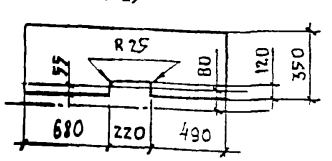

Изображено	Рис	Зеркальное отражение	Масса, кг
3.501.2-139.2-5-607 000	1	3.501.2-139.2-5-607.000-01	83,3
-02	2	—	76,3
-03	3	-04	76,1

Болты поз.3, расположенные в уровне верхнего пояса, устанавливать головками кверху.

Позиция 8

м 1:25

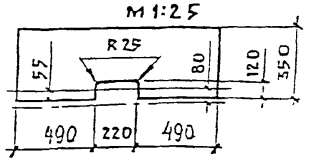

Позиция 9

м 1:25

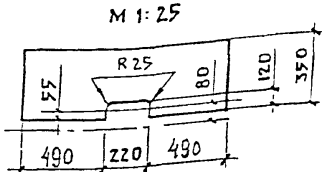

Нач. отд.	Корноухов		
ГИП	Билик		
Рук. гр.	Козлова		
Техник	Коновалова		
Конструировал			1998

Нач. отд.	Манов	
Н. контр.	Мирлинская	
Гл. спец.	Зитман	
ГИП	Френкель	
Рук. гр.	Астахова	
Вед. инж.	Ярлыкова	
Инж.	Акулова	

3.501.2-139.2-5-607.000 СБ

Узел СПЧ (СПЧ1 ... СПЧ3) Сборочный чертеж.

Стадия	Масса	Масштаб
Р	См. таблицу	1:15
Лист	Листов 1	

Гипротрансмост

1293К/15 | 81

Формат А3

Формат	Зона	Поз.	Обозначение	Наименование	Кол	Примечание
				Документация		
А3			3.501.2-139.2-5-608.000СБ	Сборочный чертеж		
				Детали		
БЧ		1	3.501.2-139.2-5-608.001	Лист Б10 ГОСТ 19903-74* (см. таблицу)		
				300×1065	1	25,1 кг
БЧ		2	3.501.2-139.2-5-608.002	Лист Б10 ГОСТ 19903-74* (см. таблицу)		
				300×900	1	21,2 кг
				Стандартные изделия		
		3		Болт М22-6g×70.110		
				ГОСТ 22353-77*	26	0,312 кг
		4		Болт М22-6g×85.110		
				ГОСТ 22353-77*	32	0,355 кг
		5		Гайка М22-6Н.110		
				ГОСТ 22354-77*	36	0,108 кг
		6		Шайба 22 ГОСТ 22355-77*	72	0,059 кг
			Переменные данные	для исполнений:		
				3.501.2-139.2-5-608.000		СПБ1
		3		Болт М22-6g×70.110 ГОСТ 22353-77*	2	0,312 кг
				3.501.2-139.2-5-608.000-01		СПБ2
				Детали		
БЧ		7	3.501.2-139.2-5-608.003	Лист Б10 ГОСТ 19903-74* (см таблицу)		
				270×450	1	9,5 кг
БЧ		8	3.501.2-139.2-5-608.004	Лист 20 ГОСТ 19903-74* (см. таблицу)		
				120×360	1	6,8 кг
				Стандартные изделия		
		3		Болт М22-6g×70 110		
				ГОСТ 22353-77*	5	0,312 кг

Формат	Зона	Поз.	Обозначение	Наименование	Кол	Примечание
		4		Болт М22-6g×85.110		
				ГОСТ 22353-77*	1	0,355 кг
		9		Болт М22-6g×85 110		
				ГОСТ 22353-77*	3	0,399 кг
		5		Гайка М22-6Н 110		
				ГОСТ 22354-77*	7	0,108 кг
		6		Шайба 22 ГОСТ 22355-77*	14	0,059 кг
				3.501.2-139.2-5-608 000-02		СПБ2н
			(то же, как для	3.501.2-139.2-5-608.000-01)		
				3.501.2-139.2-5-608 000-03		СПБ3
				Детали		
БЧ		10	3.501.2-139.2-5-608.005	Уголок Б-160×100×14 ГОСТ 8510-86* (см. таблицу)		
				ℓ=300	1	8,2 кг

Поз.	Материалы для дополнительного номера исполнения		
	01	02	03
1.2.7	15ХСНД ГОСТ 6713-91	15ХСНД-2 ГОСТ 6713-91	10ХСНД-3 ГОСТ 6713-91
8	16Д ГОСТ 6713-91	15ХСНД ГОСТ 6713-91	
10	16Д ГОСТ 6713-91	15ХСНД ГОСТ 6713-91	10ХСНД ГОСТ 6713-
3.4.9	Болт М22-6g×ℓ.110 ГОСТ 22353-77*	Болт М22-6g×ℓ.110.ХЛ1 ГОСТ 22353-77*	
5	Гайка М22-6Н.110 ГОСТ 22354-77*	Гайка М22-6Н.110ХЛ1 ГОСТ 22354-77*	

Нач. отд	Корноухов	
ГИП	Бялик	
Рук. гр.	Козлова	
Техник	Конобеева	
Корректировка		1998

Нач. отд	Монов	
Н. контр.	Мифлюдская	
Вл спец.	Зитман	
ГИП	Френкель	
Рук. гр.	Астахова	
Вед. инж	Ярлыкова	
Инж.	Акулова	

1293К/15 | 82

3.501.2-139.2-5-608.000

Узел СПБ (спб1...спб4)

Стадия	Лист	Листов
Р	1	2

Гипротрансмост

Формат А3

Формат	Зона	Поз.	Обозначение	Наименование	Кол.	Примечание
				Стандартные изделия		
		11		Болт М20-8g х 260.46		
				ГОСТ 7798-70*	1	0,713 кг
		4		Болт М22-6g х 85.110		
				ГОСТ 22353-77*	2	0,355 кг
		12		Гайка М20-6Н.5		
				ГОСТ 5915-70*	1	0,063 кг
		5		Гайка М22-6Н.110		
				ГОСТ 22354-77*	2	0,108 кг
		13		Шайба 20.02 СТ3 ГОСТ 11371-78*	1	0,017 кг
		6		Шайба 22 ГОСТ 22355-77*	4	0,059 кг
				3.501.2-139.2-5.608.000-04		СПБ4
				Детали		
Б4		7	3.501.2-139.2-5-608.003	Лист Б10 ГОСТ 19903-74* (см. таблицу)		
				270 х 450	1	9,5 кг
Б4		8	3.501.2-139.2-5-608.004	Лист 20 ГОСТ 19903-74* (см. таблицу)		
				120 х 360	1	6,8 кг
Б4		10	3.501.2-139.2-5-608.005	Уголок Б-160х100х14 ГОСТ 8510-86* (см. таблицу)		
				ℓ=300	1	8,2 кг
				Стандартные изделия		
		11		Болт М20-8g х 260.46		
				ГОСТ 7798-70*	1	0,713 кг
		3		Болт М22-6g х 70.110		
				ГОСТ 22353-77*	3	0,312 кг
		4		Болт М22-6g х 85.110		
				ГОСТ 22353-77*	3	0,355 кг
		9		Болт М22-6g х 100 110		
				ГОСТ 22353-77*	3	0,399 кг

Формат	Зона	Поз.	Обозначение	Наименование	Кол.	Примечание
		12		Гайка М20-6Н.5		
				ГОСТ 5915-70*	1	0,063 кг
		5		Гайка М22-6Н.110		
				ГОСТ 22354-77*	9	0.108 кг
		13		Шайба 20.02 СТ3 ГОСТ 11371-78*	1	0,017 кг
		6		Шайба 22 ГОСТ 22355-77*	18	0,059 кг
				3.501.2-139.2-5-608.000-05		СПБ4н
			(то же, как для	3.501.2-139.2-5-608.000-04)		
			Дополнительный номер	исполнения узла СПБ		
			должен соответствовать дополнительному			
			номеру исполнения пролетного строения			

Инв. № подл. | Подпись и дата | Взам. инв. №

Нач. отд	Корноухов	
ГИП	Бялик	
Рук. гр	Козлова	
Техник	Конобеева	
Корректировка		1998

1293К/15 | 83

3.501.2-139.2-5-608.000 | Лист 2

Формат А3

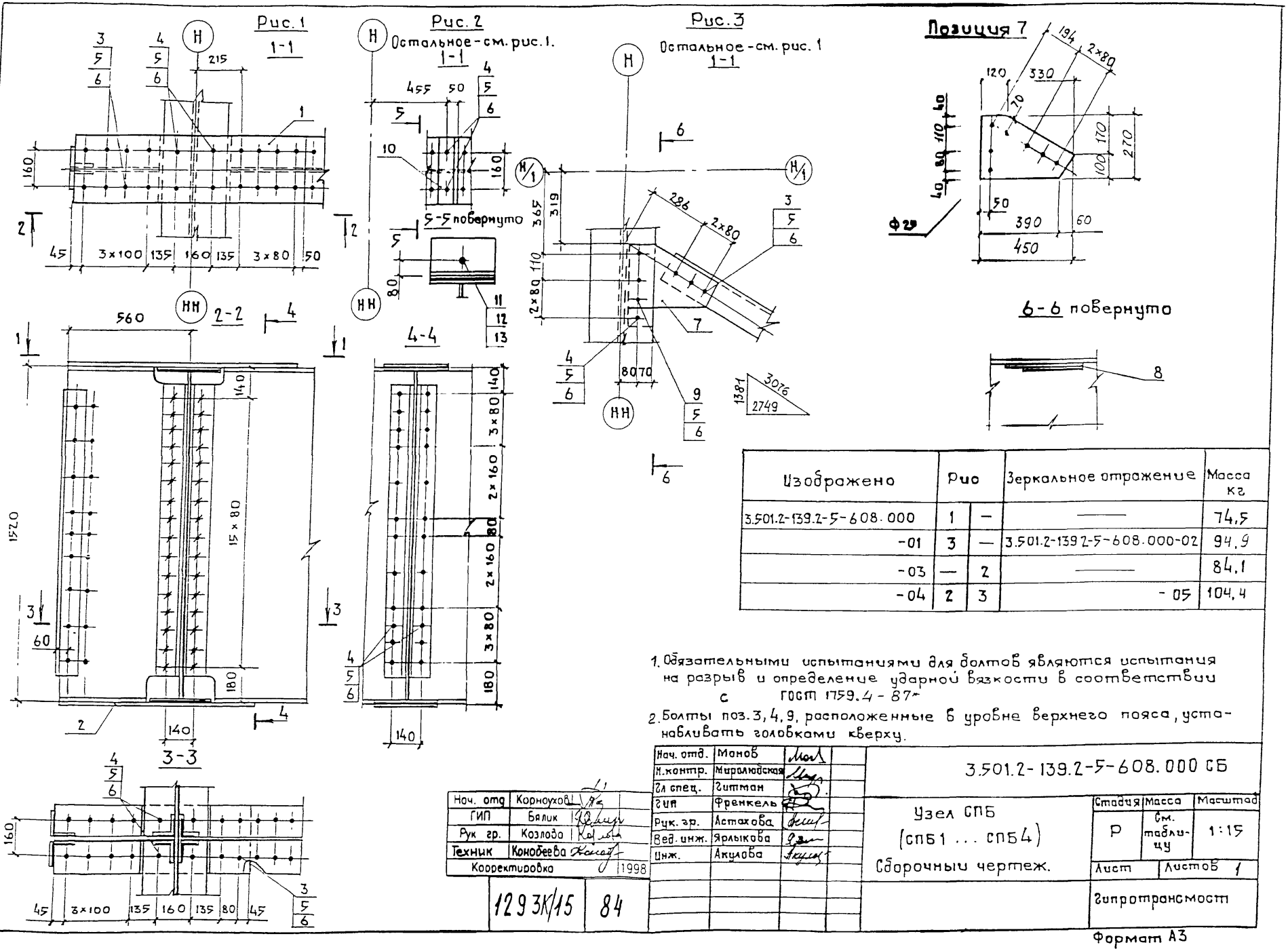

Изображено	Рис		Зеркальное отражение	Масса кг
3.501.2-139.2-5-608.000	1	—	———	74,5
-01	3	—	3.501.2-139.2-5-608.000-02	94,9
-03	—	2	———	84,1
-04	2	3	-05	104,4

1. Обязательными испытаниями для болтов являются испытания на разрыв и определение ударной вязкости в соответствии с ГОСТ 1759.4-87*
2. Болты поз. 3, 4, 9, расположенные в уровне верхнего пояса, устанавливать головками кверху.

Нач. отд.	Корноухов	
ГИП	Бялик	
Рук. гр.	Козлова	
Техник	Конобеева	
Корректировка		1998

1293К/15 | 84

Нач. отд.	Манов	
Н. контр.	Миролюбская	
Гл. спец.	Гитман	
ГИП	Френкель	
Рук. гр.	Астахова	
Вед. инж.	Ярлыкова	
Инж.	Акулова	

3.501.2-139.2-5-608.000 СБ

Узел СПБ (СПБ1 ... СПБ4) Сборочный чертеж.

Стадия	Масса	Масштаб
Р	См. таблицу	1:15
Лист	Листов 1	

Гипротрансмост

Формат А3

Взам. инв. №

Подпись и дата

Инв. № подл.

Формат	Зона	Поз.	Обозначение	Наименование	Кол.	Примечание
				Документация		
А3			3.501.2-139.2-5-609.000 СБ	Сборочный чертеж		
				Детали		
Бч		1	3.501.2-139.2-5-609.001	Лист Б10. ГОСТ 19903-74* (см. таблицу)		
				300 х 1000.	1	23,6 кг
Бч		2	3.501.2-139.2-5-609.002	Лист Б10. ГОСТ 19903-74* (см. таблицу)		
				300 х 1810	1	42,6 кг
				Стандартные изделия		
		3		Болт М22-6g х 70.110		
				ГОСТ 22353-77*	16	0,312 кг
		4		Болт М22-6g х 85.110		
				ГОСТ 22353-77*	104	0,355 кг
		5		Гайка М22-6Н.110		
				ГОСТ 22354-77*	124	0,108 кг
		6		Шайба 22 ГОСТ 22355-77*	248	0,059 кг
			Переменные данные	для исполнений		
				3.501.2-139.2-5-609.000		СПБ5
				Детали		
Бч		7	3.501.2-139.2-5-609.003	Лист 16. ГОСТ 19903-74* (см. таблицу)		
				600 х 2800	1	192,2 кг
				Стандартные изделия		
		4		Болт М22-6g х 85.110		
				ГОСТ 22353-77*	4	0,355 кг

Формат	Зона	Поз.	Обозначение	Наименование	Кол.	Примечание
				3.501.2-139.2-5-609.000-01		СПБ6
				Детали		
Бч		7	3.501.2-139.2-5-609.003-01	Лист 16 ГОСТ 19903-74* (см. таблицу)		
				600х2800	1	192,2 кг
				Стандартные изделия		
		4		Болт М22-6g х 85.110		
				ГОСТ 22353-77*	4	0,355 кг
				3.501.2-139.2-5-609.000-02		СПБ6н
			(то же, как для	3.501.2-139.2-5-609.000-01)		
				3.501.2-139.2-5-609.000-03		СПБ7
				Детали		
Бч		7	3.501.2-139.2-5-609.003-02	Лист 16 ГОСТ 19903-74* (см. таблицу)		
				600х2800.	1	192,2 кг

Поз.	Материалы для дополнительного номера исполнения		
	01	02	03
1, 2, , 8, 11	15ХСНД ГОСТ 6713-91	15ХНД-2 ГОСТ 6713-91	10ХСНД-3 ГОСТ 6713-91
9	16Д ГОСТ 6713-91	15ХСНД ГОСТ 6713-91	
12	16Д ГОСТ 6713-91	15ХСНД ГОСТ 6713-91	10ХСНД ГОСТ 6713-91
13, 14	Ст3кп ГОСТ 14637-89	ВСт 3сп4 ГОСТ 14637-89	
3, 4, 10	Болт М22-6g х 110 ГОСТ 22353-77*	Болт М22-6g х 110 х Л1 ГОСТ 22353-77*	
5	Гайка М22-6Н.110 ГОСТ 22354-77*	Гайка М22-6Н.110 х Л1. ГОСТ 22354-77*	
7	15ХСНД ГОСТ 6713-91	15ХСНД-2 ГОСТ 6713-91	10ХСНД-3 ГОСТ 6713-91

Инв. № подл. | Подпись и дата | Взам. инв. №

Нач. отд.	Монов		
Н. контр.	Мирлюбская		
Гл. спец.	Гитман		
ГИП	Френкель		
Рук. гр.	Астахова		
Вед. инж.	Ярлыкова		
Инж.	Акулова		

Корнюхов, Гилик, Колобов, Кузьмин — Корректировка — 1998

1293К/15 | 85

3.501.2-139.2-5-609.000

Узел СПБ (СПБ 5 ... СПБ 16)

Стадия	Лист	Листов
Р	1	5

Гипротрансмост

Формат А3

Формат	Зона	Поз.	Обозначение	Наименование	Кол.	Примечание
				Стандартные изделия		
				Болт М22-6g×85.110		
				ГОСТ 22353-77*	4	0,355 кг
				3.501.2-139.2-5-609 000-04		СПБ8
				Детали		
БЧ		7	3.501.2-139.2-5-609.003	Лист 16 ГОСТ 19903-74* (см. таблицу)		
				600×2800	1	192,2 кг
БЧ		8	3.501.2-139.2-5-608.003	Лист 610 ГОСТ 19903-74* (см. таблицу)		
				270×450	2	9,5 кг
БЧ		9	3.501.2-139.2-5-609.005	Лист 20 ГОСТ 19903-74* (см. таблицу)		
				120×360	2	6,8 кг
				Стандартные изделия		
		3		Болт М22-6g×70.110		
				ГОСТ 22353-77*	6	0,312 кг
		4		Болт М22-6g×85.110		
				ГОСТ 22353-77*	6	0,355 кг
		10		Болт М22-6g×100.110		
				ГОСТ 22353-77*	6	0,399 кг
		5		Гайка М22-6Н.110		
				ГОСТ 22354-77*	14	0,108 кг
		6		Шайба 22 ГОСТ 22355-77*	28	0,059 кг
				3.501.2-1392-5-6 09 000-05		СПБ9
				Детали		
БЧ		7	3.501.2-139.2-5-609.003-01	Лист 16 ГОСТ 19903-74* (см. таблицу)		
				600×2800	1	192,2 кг
БЧ		8	3501.2-139 2-5-608.003	Лист 610 ГОСТ 19903-74* (см. таблицу)		
				270×450	1	9,5 кг

Формат	Зона	Поз.	Обозначение	Наименование	Кол.	Примечание
БЧ		11	3.501.2-139.2-5-609.004	Лист 610 ГОСТ 19903-74* (см. таблицу)		
				315×510	1	12,6 кг
БЧ		9	3.501.2-139.2-5-609.005	Лист 20 ГОСТ 19903-74* (см. таблицу)		
				120×360	2	6,8 кг
				Стандартные изделия		
		3		Болт М22-6g×70.110		
				ГОСТ 22353-77*	6	0,312 кг
		4		Болт М22-6g×85.110		
				ГОСТ 22353-77*	6	0,355 кг
		10		Болт М22-6g×100.110		
				ГОСТ 22353-77*	6	0,399 кг
		5		Гайка М22-6Н.110		
				ГОСТ 22354-77*	14	0,108 кг
		6		Шайба 22 ГОСТ 22355-77*	28	0,059 кг
				3.501.2-139.2-5.609 000-06		СПБ9н
			(то же, как для	3.501.2-139.2-5-609.000-05)		
				3.501.2-139.2-5-609.000-07		СПБ10
				Детали		
БЧ		7	3.501.2-139.2-5-609.003-02	Лист 16 ГОСТ 19403-74* (см таблицу)		
				600×2800	1	192,2 кг
БЧ		11	3.501.2-139.2-5-609.004	Лист 610 ГОСТ 19903-74* (см. таблицу)		
				315×510	2	12,6 кг

Нач. отд.	Корноухов		
ГИП	Бялик		
Рук. гр.	Козлова		
Техник	Конобеева		
Корректировка		1998	

12 93К/15 — 86

3.501.2-139.2-5-609.000 — Лист 2

Инв.№ подл. | Подпись и дата | Взам.инв.№

Формат А3

Формат	Зона	Поз.	Обозначение	Наименование	Кол.	Примечание
				3.501.2-139.2-5-609.000-09		СПБ12
				Детали		
БЧ		7	3.501.2-139.2-5-609.003-01	Лист 16 ГОСТ 19903-74* (см. таблицу)		
				600×2300	1	192,2 кг
БЧ		12	3.501.2-139.2-5-609.006	Уголок Б-160×100×14 ГОСТ 8509-86 (см. таблицу)		
				ℓ=300	2	8,2 кг
				Стандартные изделия		
		13		Болт М20-8g×260.46		
				ГОСТ 7798-70*	2	0,713 кг
		10		Болт М22-6g×100.110		
				ГОСТ 22353-77*	4	0,399 кг
		14		Гайка М20-6Н.5		
				ГОСТ 5915-70*	2	0,063 кг
		15		Шайба 20.02 Ст3 ГОСТ 11371-78*	2	0,017 кг
				3.501.2-139.2-5-609.000-10		СПБ12*
			(то же, как для	3.501.2-139.2-5-609.000-09)		
				3.501.2-139.2-5-609.000-11)		СПБ13
				Детали		
БЧ		7	3.501.2-139.2-5-609.003-02	Лист 16 ГОСТ 19903-74* (см. таблицу)		
				600×2800	1	192,2 кг
БЧ		12	3.501.2-139.2-5-609.006	Уголок Б-160×100×14 ГОСТ 8509-86 (см. таблицу)		
				ℓ=300	2	8,2 кг

Формат	Зона	Поз.	Обозначение	Наименование	Кол.	Примечание
				Стандартные изделия		
		13		Болт М20-8g×260.46		
				ГОСТ 7798-70*	2	0,713 кг
		10		Болт М22-6g×100.110		
				ГОСТ 22353-77*	4	0,399 кг
		14		Гайка М20-6Н.5		
				ГОСТ 5915-70*	2	0,063 кг
		16		Шайба 20.02Ст3 ГОСТ 11371-78*	2	0,017 кг
			3.501.2-139.2-5-609.000-12			СПБ 14
				Детали		
Б4		7	3.501.2-139.2-5-609.003	Лист 16 ГОСТ 19903-74* (см. таблицу)		
				600×2800	1	192,2 кг
Б4		8	3.501.2-139.2-5-608.003	Лист 610 ГОСТ 19903-74* (см. таблицу)		
				270×450	2	9,5 кг
Б4		9	3.501.2-139.2-5-609.005	Лист 20 ГОСТ 19903-74* (см. таблицу)		
				120×360	2	6,8 кг
Б4		12	3.501.2-139.2-5-609.006	Уголок Б-160×100×14 ГОСТ 8509-86 (см. таблицу)		
				ℓ=300	2	8,2 кг
				Стандартные изделия		
		13		Болт М20-8g×260.46		
				ГОСТ 7798-70*	2	0,113 кг
		3		Болт М22-6g×70.110		
				ГОСТ 22353-77*	6	0,312 кг
		4		Болт М22-6g×85.110		
				ГОСТ 22353-77*	2	0,355 кг

Формат	Зона	Поз.	Обозначение	Наименование	Кол.	Примечание
		10		Болт М22-6g×100.110		
				ГОСТ 22353-77*	10	0,399 кг
		14		Гайка М20-6Н.5		
				ГОСТ 5915-70*	2	0,063 кг
		5		Гайка М22-6Н.110		
				ГОСТ 22354-77*	14	0,108 кг
		15		Шайба 20.02Ст3 ГОСТ 11371-78*	2	0,017 кг
		6		Шайба 22 ГОСТ 22355-77*	28	0,059 кг
			3.501.2-139.2-5-609.000-13			СПБ 15
				Детали		
Б4		7	3.501.2-139.2-5-609.003-01	Лист 16 ГОСТ 19903-74* (см. таблицу)		
				600×2600	1	192,2 кг
Б4		8	3.501.2-139.2-5-608.003	Лист 610 ГОСТ 19903-74* (см. таблицу)		
				270×450	1	9,5 кг
Б4		11	3.501.2-139.2-5-609.004	Лист 610 ГОСТ 19903-74* (см. таблицу)		
				315×510	1	12,6 кг
Б4		9	3.501.2-139.2-5-609.005	Лист 20 ГОСТ 19903-74* (см. таблицу)		
				120×360	2	6,8 кг
Б4		12	3.501.2-139.2-5-609.006	Уголок Б-160×100×14 ГОСТ 8509-86 (см. таблицу)		
				ℓ=300	2	8,2 кг
				Стандартные изделия		
		13		Болт М26-8g×260.46		
				ГОСТ 7798-70*	2	0,713 кг

Инв. № подл. | Подпись и дата | Взам. инв. №

Нач. отд.	Корноухов		
ГИП	Бядик		
Рук. гр.	Козлова		
Техник	Конобеева		
Корректировка		1998	

1293К/15 | 88

3.501.2-139.2-5-609.000 | Лист 4

Формат А3

Формат	Зона	Поз.	Обозначение	Наименование	Кол.	Примечание
		3		Болт М22-6g×70.110		
				ГОСТ 22353-77*	6	0,312кг
		4		Болт М22-6g×85.110		
				ГОСТ 22353-77*	2	0,355кг
		10		Болт М22-6g×100.110		
				ГОСТ 22353-77*	10	0,399кг
		14		Гайка М20-6Н.5		
				ГОСТ 5915-70*	2	0,063кг
		5		Гайка М22-6Н.110		
				ГОСТ 22354-77*	14	0,108кг
		15		Шайба 20.02Сп3 ГОСТ 11371-78*	2	0,017кг
		6		Шайба 22 ГОСТ 22355-77*	28	0,059кг
				3.501.2-139.2-5-609.000-14		СПБ15н
			(то же, как для	3.501.2-139.2-5-609.000-13)		
				3.501.2-139.2-5-609.000-15		СПБ16
				Детали		
БЧ		7	3.501.2-139.2-5-609.003-02	Лист 16 ГОСТ 19903-74* (см. таблицу)		
				600×2800	1	192,2кг
БЧ		11	3.501.2-139.2-5-609.004	Лист 610 ГОСТ 19903-74* (см. таблицу)		
				315×510	2	12,6кг
БЧ		9	3.501.2-139.2-5-609.005	Лист 20 ГОСТ 19903-74* (см. таблицу)		
				120×360	2	6,8кг
БЧ		12	3.501.2-139.2-5-609.006	Уголок Б-160×100×14 ГОСТ 13589-82 (см. таблицу)		
				ℓ=300	2	9,2кг
				Стандартные изделия		
		13		Болт М20-8g×260.46		
				ГОСТ 7798-70*	2	0,713кг

Формат	Зона	Поз.	Обозначение	Наименование	Кол.	Примечание
		3		Болт М22-6g×70.110		
				ГОСТ 22353-77*	6	0,312кг
		4		Болт М22-6g×85.110		
				ГОСТ 22353-77*	2	0,355кг
		10		Болт М22-6g×100.110		
				ГОСТ 22353-77*	10	0,399кг
		14		Гайка М20-6Н.5		
				ГОСТ 5915-70*	2	0,063кг
		5		Гайка М22-6Н.110		
				ГОСТ 22354-77*	14	0,108кг
		15		Шайба 20.02Сп3 ГОСТ 11371-78*	2	0,017кг
		6		Шайба 22 ГОСТ 22355-77*	28	0,059кг
			Дополнительный номер исполнения узла СПБ			
			должен соответствовать дополнительному			
			номеру исполнения пролетного строения			

Нач. отд.	Корноухов	
ГИП	Бялик	
Рук. гр.	Козлова	
Техник	Конобеева	
Корректировка		1998

12 93К/15 | 89

3.501.2-139.2-5-609.000 | Лист 5

Рис. 1

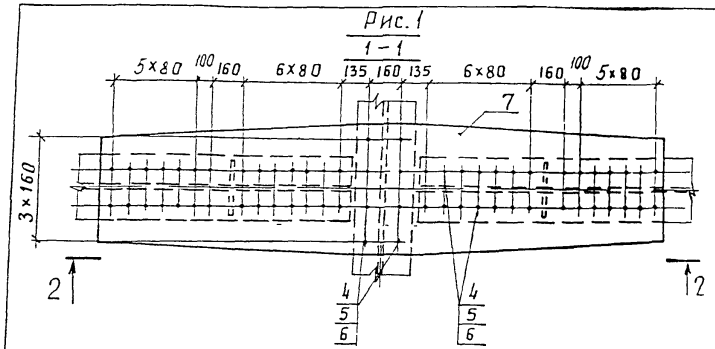

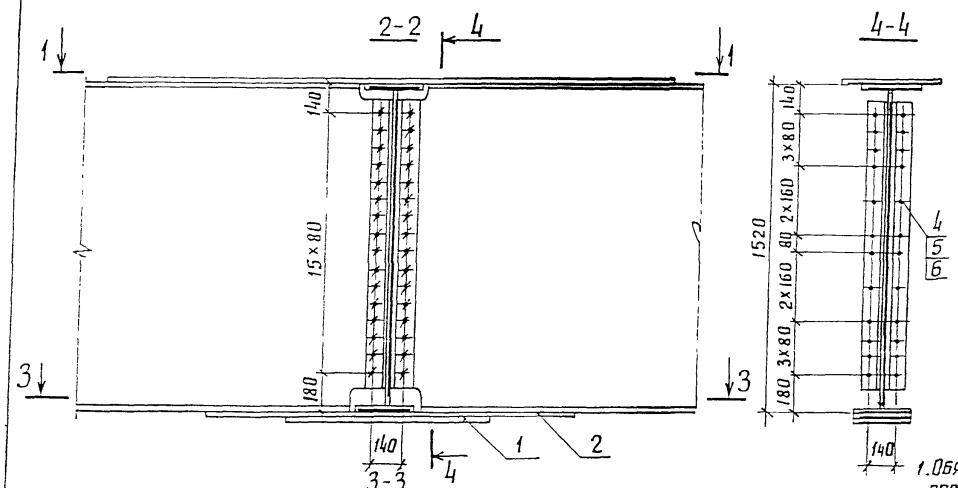

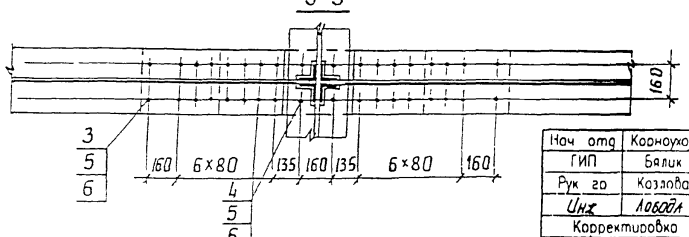

Изображено	Рис.		Зеркальное отражение	Масса, кг
3.501.2-139.2-5-609.000	1		———	329,8
-01	1		3.501.2-139.2-5-609.000-02	329,8
-03	1			329,8
-04	4			370,5
-05	5		-06	373,6
-07	6			376,7
-08	1	7		347,9
-09	1	7	-10	347,9
-11	1	7		347,9
-12	4	7		387,5
-13	5	7	-14	391,7
-15	6	7		394,9

1. Обязательными испытаниями для болтов являются испытания на разрыв и определение ударной вязкости в соответствии с ГОСТ 1759.4 – 87*
2. Болты поз. 3,4,10 расположенные в уровне верхнего пояса, устанавливать головками кверху.

Нач. отд	Коноухов	
ГИП	Бялик	
Рук. гр	Козлова	
Инж	Лобода	
Корректировка		1998

Нач. отд.	Монов	
Н. контр.	Мирлюбская	
Гл. спец.	Гитман	
ГИП	Френкель	
Рук. гр.	Астахова	
Вед. инж.	Ярлыкова	
Инж.	Акулова	

3.501.2-139.2-5-609.000 СБ

Узел СПБ (СПБ-5... СПБ 16) Сборочный чертеж

Стадия	Масса	Масштаб
Р	см. таблицу	1:20
Лист 1	Листов 2	

Гипротрансмост

1293К/15 | 90

Рис.4
Остальное - см. рис.1
1-1

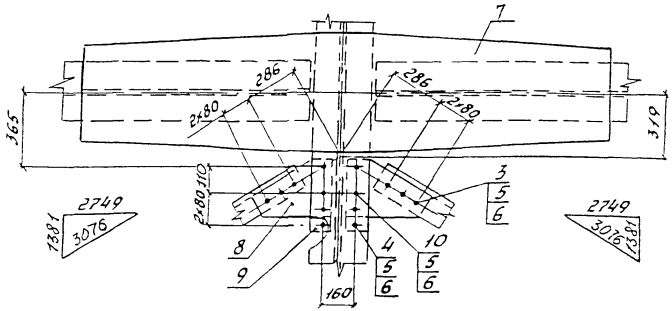

Рис.5
Остальное - см. рис.1
1-1

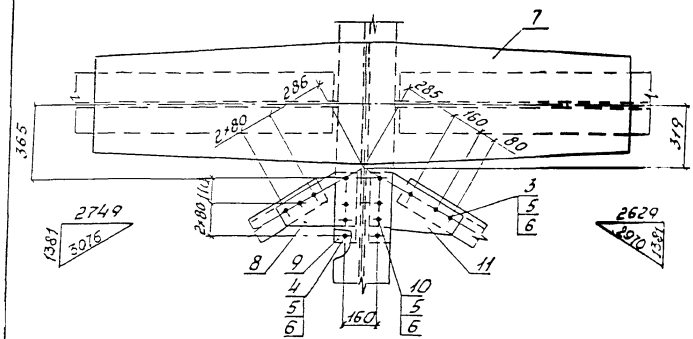

Рис.6
Остальное - см. рис.1
1-1

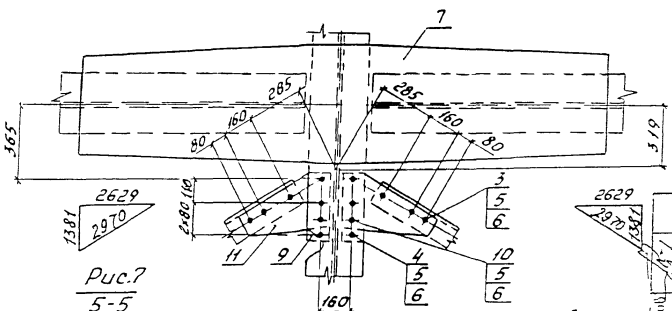

Позиция 7
М1:25

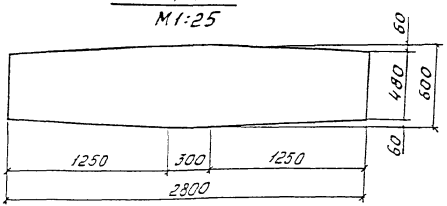

Позиция 11

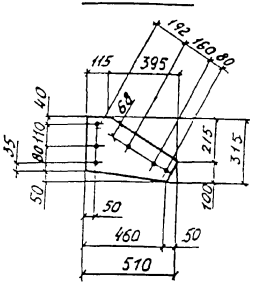

Рис.7
5-5

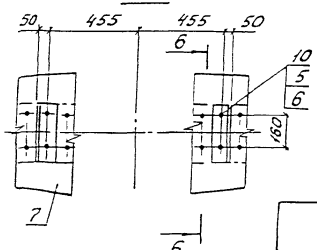

6-6 повернуто

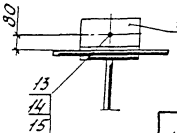

Нач. отд. ГИП	Корнухов	1998
Рук. гр.	Бялик	
Техник	Котлова	
Корректировка	Коновеева	

1293К/15	91
3.501.2-139.2-5-609.000СБ	Лист 2

Формат А3

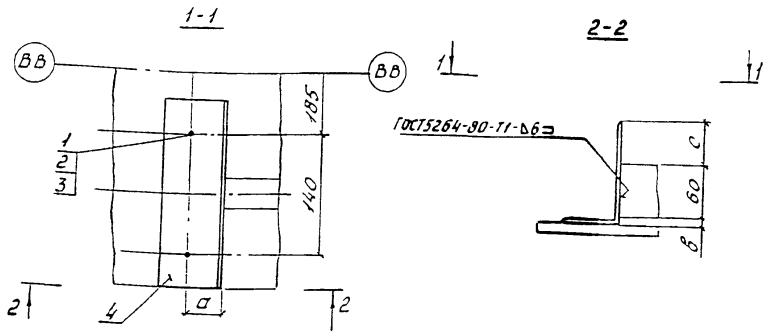

Формат	Зона	Поз.	Обозначение	Наименование	Кол.	Примечание
				Стандартные изделия		
		1		Болт М22-6g×85.110 ГОСТ22353-77*	2	0,355 кг
		2		Гайка М22-6Н.110 ГОСТ22354-77*	4	0,108 кг
		3		Шайба 22 ГОСТ22355-77*	4	0,059 кг
			Переменные данные	для исполнений:		
				3.501.2-139.2-5-720.100		УПК1
				Детали		
Б4		4	3.501.2-139.2-5-720.101	Уголок Б-125×80×10 ГОСТ8510-86* 15ХСНД ГОСТ 6713-91		
				с=220	1	3,4 кг
				3.501.2-139.2-5-720.100-01		УПК1н
			(то же, как для	3.501.2-139.2-5-720.100)		
				3.501.2-139.2-5-720.100-02		УПК2
				Детали		
Б4		4	3.501.2-139.2-5-720.101	Уголок Б-160×100×10 ГОСТ8510-86* 15ХСНД ГОСТ 6713-91		
				с=220	1	4,4 кг
				3.501.2-139.2-5-720.100-03		УПК2н
			(то же, как для	3.501.2-139.2-5-720.100-02)		
			Дополнительный номер	исполнения узла УПК		
			должен соответствовать дополнительному номеру исполнения пролетного строения			

Таблица 2

Изображено	Зеркальное отражение	а, мм	в, мм	с, мм	Масса, кг
3.501.2-139.2-5-720.100	3.501.2-139.2-5-720.100-01	45	8	57	4,8
-02	-03	60	25	75	5,8

Таблица 1

Поз.	Материалы для дополнительного номера исполнения		
	01	02	03
2	Болт М22-6g×85.110 ГОСТ22353-77*	Болт М22-6g×85.110.ХЛ1 ГОСТ22353-77*	
3	Гайка М22-6Н.110 ГОСТ22354-77*	Гайка М22-6Н.110.ХЛ1 ГОСТ22354-77*	

Инв.№ подл. | Подпись и дата | Взам. инв.№

Нач.отд.	Монов	
Н.контр.	Миролюбская	
Гл.спец.	Гитман	
ГИП	Френкель	
Рук.гр.	Астахова	
Вед.инж.	Ярлыкова	
Инж.	Перетрухина	

1293К/15 | 92

3.501.2-139.2-5-720.100

Узел УПК (УПК1, УПК2)

Стадия	Масса	Масштаб
Р	см. табл.2	1:5
Лист	Листов 1	

Гипротрансмост

Формат А3

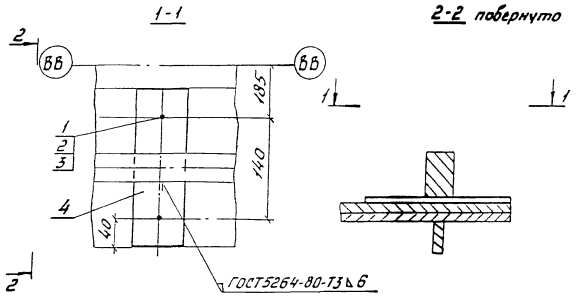

Формат	Зона	Поз.	Обозначение	Наименование	Кол.	Примечание
				Стандартные изделия		
			Болт поз.1, гайка поз.2, шайба поз.3 учтены в спецификациях узлов ГФ12 ГФ19, ГФ28...ГФ31			
				Переменные данные для исполнений:		
				3.501.2-139.2-5-720.200		УПК3
Б4		4	3.501.2-139.2-5-720.201	Лист Б8 ГОСТ 19903-74* 16Д ГОСТ 6713-91		
				80×220	1	1,1 кг
				3.501.2-139.2-5-720.200-01		УПК4
Б4		4	3.501.2-139.2-5-720.201-01	Лист Б12 ГОСТ 19903-74* 16Д ГОСТ 6713-91		
				80×220	1	1,7 кг

Болт поз.1 установить головкой кверху

Обозначение	Масса, кг
3.501.2-139.2-5-720.200	1,1
-01	1,7

Нач.отд	Монов		
Н.контр.	Мирошниковский		
Гл.спец.	Гитман		
ГИП	Френкель		
Рук.гр.	Астахова		
Вед.инж.	Ярлыкова		
Инж.	Перетрухина		

3.501.2-139.2-5-720.200

Узел УПК (УПК3, УПК4)

Стадия	Масса	Масштаб
Р	см. табл.	1:5
Лист	Листов 1	

Гипротрансмост

1293К/15 | 93

Инв.№ подл. | Подпись и дата | Взам.инв.№

Формат А3

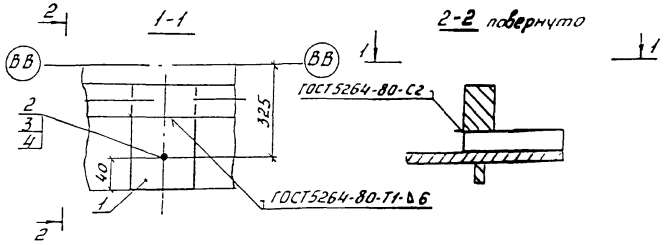

Формат	Зона	Поз.	Обозначение	Наименование	Кол.	Примечание
				Детали		
Б4		1	3.501.2-139.2-5-720.301	Лист 25 ГОСТ 19903-74* / 16Д ГОСТ 6713-91 80×130	1	2,0 кг
				Стандартные изделия		
		2		Болт М22-6g×85.110 ГОСТ 22353-77*	1	0,355 кг
		3		Гайка М22-6Н.110 ГОСТ 22354-77*	2	0,108 кг
		4		Шайба 22 ГОСТ 22355-77*	2	0,059 кг
			Дополнительный номер исполнения узла УПК должен соответствовать дополнительному номеру исполнения пролетного строения			

Поз.	Материалы для дополнительного номера исполнения		
	01	02	03
2	Болт М22-6g×85.110 ГОСТ 22353-77*	Болт М22-6g×85.110 ХЛ1 ГОСТ 22353-77*	
3	Гайка М22-6Н.110 ГОСТ 22354-77*	Гайка М22-6Н.110.ХЛ1 ГОСТ 22354-77*	

Болт поз.2 устанавливать головкой кверху

1293К/15	94

Нач.отд.	Монов	
Н.контр.	Мирошниченская	
Гл.спец.	Гитман	
ГИП	Френкель	
Рук.гр.	Астахова	
Вед.инж.	Ярлыкова	
Инж.	Перегрузина	

3.501.2-139.2-5-720.300

Узел УПК5

Стадия	Масса	Масштаб
Р	2,7	1:5
Лист	Листов 1	

гипротрансмост

Инв.№ подл. | Подпись и дата | Взам.инв.№

Формат А3

Формат	Зона	Поз.	Обозначение	Наименование	Кол.	Примечание
				Документация		
А3			3.501.2-139.2-5-770.100СБ	Сборочный чертеж		
				Детали		
Б4		1	3.501.2-139.2-5-770.101	Лист 16 ГОСТ 19903-74* / 16Д ГОСТ 6713-91		
				80×80	2	0,8 кг
				Стандартные изделия		
		2		Болт М22-6g×70.110		
				ГОСТ 22353-77*	2	0,312 кг
		3		Болт М22-6g×85.110		
				ГОСТ 22353-77*	2	0,355 кг
		4		Гайка М22-6Н.110		
				ГОСТ 22354-77*	4	0,108 кг
		5		Шайба 22 ГОСТ 22355-77*	8	0,059 кг
			Переменные данные для исполнений:			
				3.501.2-139.2-5-770.100		УКТ1
				(отсутствуют)		
				3.501.2-139.2-5-770.100-01		УКТ2
				Детали		
Б4		6	3.501.2-139.2-5-770.102	Уголок Б-100×100×10 ГОСТ 8509-88 / 15ХСНД ГОСТ 6713-91		
				ℓ = 80	1	1,2 кг
				3.501.2-139.2-5-770.100-02		УКТ3
			(то же, как для	3.501.2-139.2-5-770.100-01)		
			Дополнительный номер исполнения узла УКТ			
			должен соответствовать дополнительно-			
			му номеру исполнения пролетного строения			

Поз.	Материалы для дополнительного номера исполнения		
	01	02	03
2, 3	Болт М22-6g×ℓ.110 ГОСТ 22353-77*	Болт М22-6g×ℓ.110.хл1 ГОСТ 22353-77*	
4	Гайка М22-6Н.110 ГОСТ 22354-77*	Гайка М22-6Н.110.хл1 ГОСТ 22354-77*	

Нач.отд.	Монов	
Н.контр.	Мирлюбская	
Гл.спец.	Гитман	
ГИП	Френкель	
Рук.гр.	Истахова	
Вед.инж.	Ярлыкова	
Инж.	Перепрухина	

1293К/15 | 95

3.501.2-139.2-5-770.100

Узел УКТ (УКТ1...УКТ3)

Стадия	Лист	Листов
Р		1

Гипротрансмост

Формат А3

Рис.1

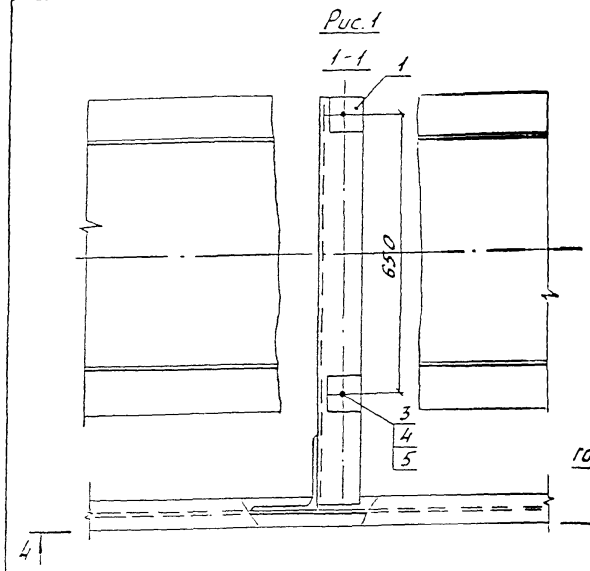

Рис.2

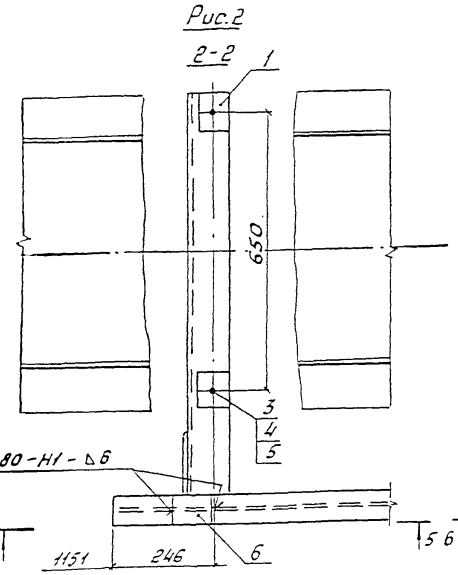

Рис.3

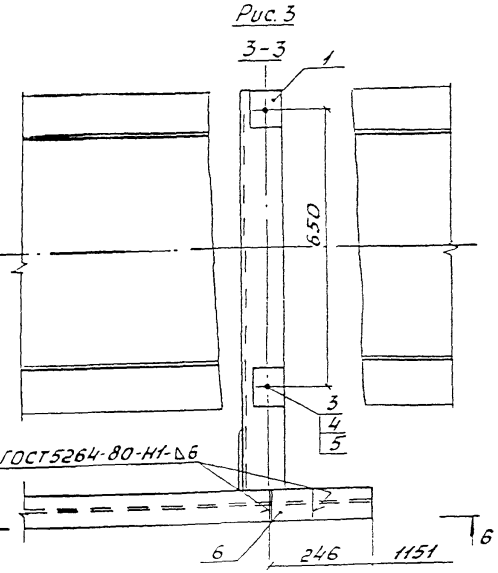

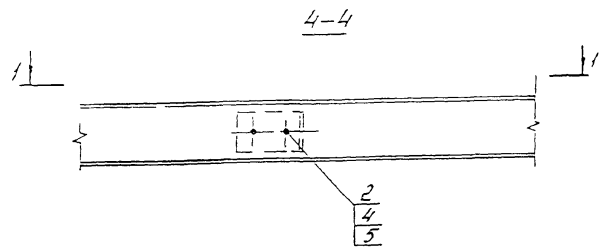

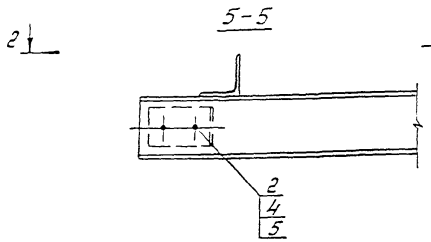

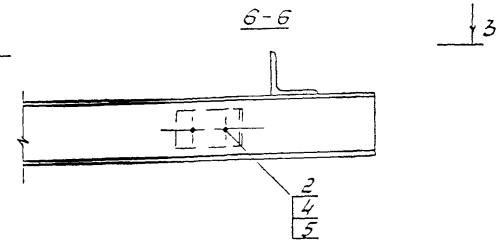

Обозначение	Рис.	Масса, кг
3.501.2-139.2-5-770.100	1	3,8
-01	2	5,0
-02	3	5,0

Нач.отд.	Монов	
Н.контр.	Миролюбская	
Гл.спец.	Гитман	
ГИП	Френкель	
Рук.гр.	Астахова	
Вед.инж.	Ярлыкова	
Инж.	Перетрухина	

1293К/15 | 96

3.501.2-139.2-5-770.100СБ

Узел УКТ (УКТ1...УКТ3)

Сборочный чертеж

Стадия	Масса	Масштаб
Р	см. таблицу	1:10
Лист	Листов 1	

ГИПРОТРАНСМОСТ

Формат А3

Формат	Зона	Поз.	Обозначение	Наименование	Кол.	Примечание
				Документация		
А3			3.501.2-139.2-5-802.000СБ	Сборочный чертеж		
				Детали		
БЧ		1	3.501.2-139.2-5-802.001	Лист Б10 ГОСТ19903-74* (см. таблицу)		
				580×930	2	42,3 кг
БЧ		2	3.501.2-139.2-5-802.002	Лист Б12 ГОСТ19903-74* (см. таблицу)		
				635×1850	2	110,7 кг
БЧ		3	3.501.2-139.2-5-802.003	Лист Б10 ГОСТ19903-74* (см. таблицу)		
				580×610	2	27.8 кг
БЧ		4	3.501.2-139.2-5-802.004	Лист Б12 ГОСТ19903-74* (см. таблицу)		
				220×1000	4	20,8 кг
БЧ		5	3.501.2-139.2-5-802.005	Лист 16 ГОСТ19903-74* (см. таблицу)		
				220×580	2	16,0 кг
БЧ		6	3.501.2-139.2-5-802.006	Уголок Б-100×100×12 ГОСТ8509-86 (см. таблицу)		
				ℓ = 760	4	13,6 кг
				Стандартные изделия		
		7		Болт М22-6д×70.110 ГОСТ22353-77*	16	0,312 кг
		8		Болт М22-6д×100.110 ГОСТ22353-77*	136	0,399 кг
		9		Болт М22-6д×130.110 ГОСТ22353-77*	88	0,487 кг
		10		Гайка М22-6н.110 ГОСТ22354-77*	240	0,108 кг
		11		Шайба 22 ГОСТ22355-77*	480	0,059 кг

Формат	Зона	Поз.	Обозначение	Наименование	Кол	Примечание
			Дополнительный номер исполнения узла НС должен соответствовать дополнительному номеру исполнения пролетного строения			

Поз.	Материалы для дополнительного номера исполнения		
	01	02	03
1, 2, 3, 4	15ХСНД ГОСТ6713-91	15ХСНД-2 ГОСТ6713-91	10ХСНД-3 ГОСТ6713-91
5	16Д ГОСТ6713-91	15ХСНД ГОСТ6713-91	
6	15ХСНД ГОСТ6713-91		10ХСНД ГОСТ6713-91
7, 8, 9	Болт М22-6д×ℓ 110 ГОСТ22353-77*	Болт М22-6д×ℓ.110ХЛ1 ГОСТ22353-77*	
10	Гайка М22-6н 110 ГОСТ22354-77*	Гайка М22-6н.110ХЛ1 ГОСТ22354-77*	

1293К/15	97

Нач.отд	Манов	
Н.контр.	Миролюбская	
Гл.спец.	Гитман	
ГИП	Френкель	
Рук.гр.	Астахова	
Вед.инж.	Ярлыкова	
Вед.инж.	Владовский	

3.501.2-139.2-5-802.000

Узел НС 1

Стадия	Лист	Листов
Р		1

Гипротрансмост

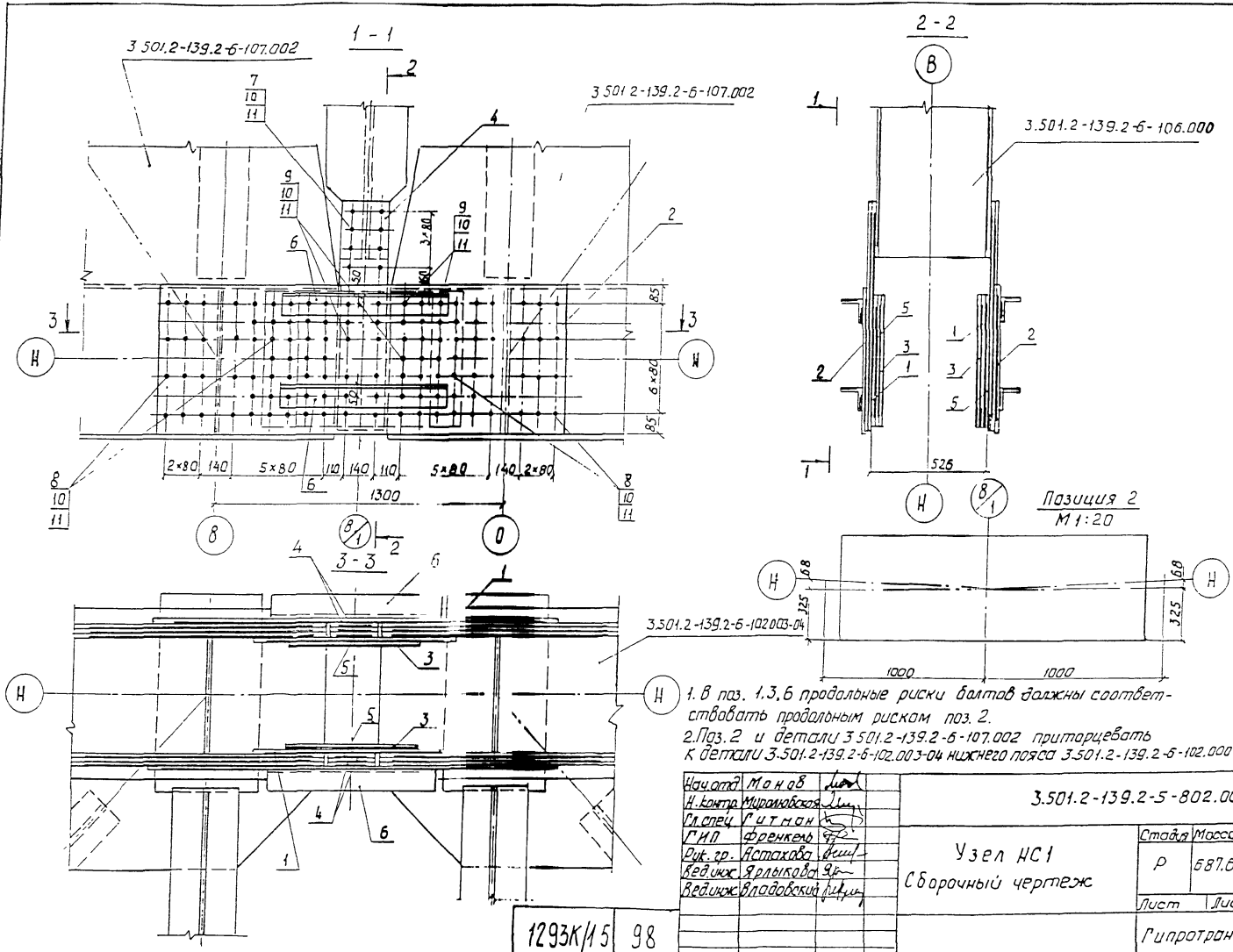

1. В поз. 1,3,6 продольные риски болтов должны соответствовать продольным рискам поз. 2.
2. Поз. 2 и детали 3 501.2-139.2-6-107.002 приторцевать к детали 3.501.2-139.2-6-102.003-04 нижнего пояса 3.501.2-139.2-6-102.000-08

Нач.отд.	Манов		3.501.2-139.2-5-802.000 СБ
Н.контр.	Миролюбская		
Гл.спец.	Гитман		
ГИП	Френкель		Узел НС1 Сборочный чертеж
Рук.гр.	Астахова		
Вед.инж.	Ярлыкова		
Вед.инж.	Владовский		

Стадия	Масса	Масштаб
Р	687.6	1:15
Лист	Листов 1	

Гипротрансмост

Формат	Зона	Поз.	Обозначение	Наименование	Кол.	Примечание
				Документация		
А3			3.501.2-139.2-5-803.000СБ	Сборочный чертеж		
				3.501.2-139.2-5-803.000		ВС1
				Сборочные единицы		
А3		1	3.501.2-139.2-5-803.100	Фасонка ФВ8	1	10,2 кг
				Детали		
Б4		2	3.501.2-139.2-5-803.001	Лист $\frac{\text{Б10 ГОСТ 19903-74*}}{\text{(см. таблицу)}}$		
				375×590	1	11,5 кг
Б4		3	3.501.2-139.2-5-803.002	Лист $\frac{\text{Б10 ГОСТ 19903-74*}}{\text{(см. таблицу)}}$		
				90×390	1	2,8 кг
Б4		4	3.501.2-139.2-5-803.003	Лист $\frac{\text{Б12 ГОСТ 19903-74*}}{\text{(см. таблицу)}}$		
				90×150	1	1,3 кг
				Стандартные изделия		
	5			Болт М22-6g×70.110 ГОСТ 22353-77*	59	0,312 кг
	6			Болт М22-6g×100.110 ГОСТ 22353-77*	41	0,399 кг
	7			Гайка М22-6Н.110 ГОСТ 22354-77*	100	0,108 кг
	8			Шайба 22 ГОСТ 22355-77*		0,059 кг
				3.501.2-139.2-5-803.000-01		ВС1н
			(тоже, как для	3.501.2-139.2-5-803.000		

Формат	Зона	Поз.	Обозначение	Наименование	Кол.	Примечание
			Дополнительный номер исполнения должен соответствовать исполнения пролетного	исполнения узла ВС дополнительному номеру строения		

Поз.	Материалы для дополнительного номера исполнения		
	01	02	03
2	15ХСНД ГОСТ 6713-91	15ХСНД-2 ГОСТ 6713-91	10ХСНД-3 ГОСТ 6713-91
3, 4	16Д ГОСТ 6713-91	15ХСНД ГОСТ 6713-91	
5, 6	Болт М22-6g×2.110 ГОСТ 22353-77*	Болт М22-6g×2.110.ХЛ1 ГОСТ 22353-77*	
7	Гайка М22-6Н.110 ГОСТ 22354-77*	Гайка М22-6Н.110.ХЛ1 ГОСТ 22354-77*	

Инв.№ подл. | Подпись и дата | Взам. инв.№

		1293К/15	99
Нач. отд.	Манов	3.501.2-139.2-5-803.000	
Н. контр.	Миронаткая		
Гл. спец.	Гитман		
ГИП	Френкель	Узел ВС1	Стадия: Р; Лист: —; Листов: 1
Рук. гр.	Астахова		
Ведущ.	Ярлыкова		Гипротрансмост
Ведущ.	Владовский		

3.501.2-139.2-5-803.000 - изображено, 3.501.2-139.2-5-803.000-01 зеркальное отражение

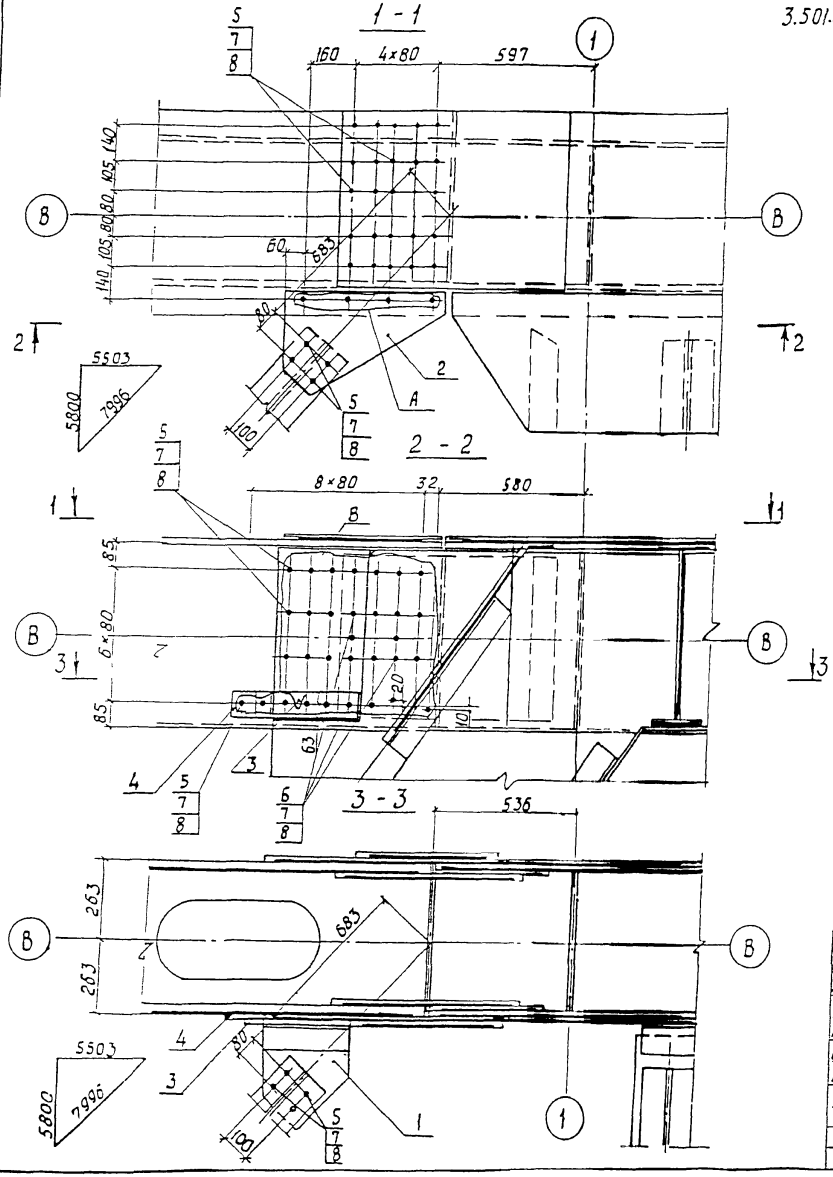

Позиция 2
М1:10

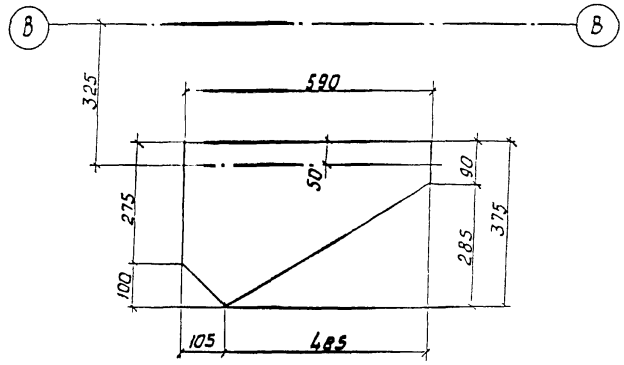

			12 93К/15	100
Нач. отд	Манов		3.501.2-139.2-5-803.000 СБ	
Н. контр.	Миронобская			
Гл. спец.	Гитман			
ГИП	Френкель		Узел ВС1 Сборочный чертеж	Стадия: Р; Масса: 83,2; Масштаб: 1:15
Рук. гр.	Ястакова			Лист; Листов 1
Вед. инж.	Ярлыкова			Гипротрансмост
Вед. инж.	Владовский			

Формат	Зона	Поз.	Обозначение	Наименование		Примечание
				Документация		
А3			3.501.2-139.2-5-804.000СБ	Сборочный чертеж		
				Сборочные единицы		
А3		1	3.501.2-139.2-6-804.000	Фасонка ФВ8	1	44,1 кг
А3		2	3.501.2-139.2-6-113.100	Столик СТ1	1	17,9 кг
				Детали		
БЧ		3	3.501.2-139.2-5-804.001	Лист Б12 ГОСТ 19903-74* (см. таблицу)		
				1040×1080	2	91,6 кг
БЧ		4	3.501.2-139.2-5-117.001	Лист Б10 ГОСТ 19903-74* (см. таблицу)		
				375×1200	1	34,5 кг
БЧ		5	3.501.2-139.2-5-804.002	Лист 16 ГОСТ 19903-74* (см. таблицу)		
				630×850	1	67,3 кг
БЧ		6	3.501.2-139.2-5-804.003	Лист Б10 ГОСТ 19903-74* (см. таблицу)		
				580×720		32,8 кг
БЧ		7	3.501.2-139.2-5-804.004	Лист Б10 ГОСТ 19903-74* (см. таблицу)		
				560×620		27,3 кг
БЧ		8	3.501.2-139.2-5-804.005	Лист Б10 ГОСТ 19903-74* (см. таблицу)		
				90×400		2,8 кг
БЧ		9	3.501.2-139.2-5-804.006	Лист Б12 ГОСТ 19903-74* (см. таблицу)		
				90×160		1,4 кг

Инв. № подл. | Подпись и дата | Взам. инв. №

Формат	Зона	Поз.	Обозначение	Наименование	Кол.	Примечание
				Стандартные изделия		
		10		Болт М22-6g×70.110 ГОСТ 22353-77*	144	0,312 кг
		11		Болт М22-6g×100.110 ГОСТ 22353-77*	88	0,399 кг
		12		Гайка М22-6Н.110 ГОСТ 22354-77*	232	0,108 кг
		13		Шайба М22 ГОСТ 22355-77*	464	0,059 кг
			Дополнительный номер исполнения узла ВС должен соответствовать дополнительному номеру исполнения проектного строения			

Поз.	Материалы для дополнительного номера исполнения		
	01	02	03
3, 4, 5, 6, 7	15ХСНД ГОСТ 6713-91	15ХСНД-2 ГОСТ 6713-91	10ХСНД-3 ГОСТ 6713-91
8, 9	16Д ГОСТ 6713-91	15ХСНД ГОСТ 6713-91	
10, 11	Болт М22-6g×2.110 ГОСТ 22353-77*	Болт М22-6g×2.110.хл1 ГОСТ 22353-77*	
12	Гайка М22-6Н.110 ГОСТ 22354-77*	Гайка М22-6Н.110.хл1 ГОСТ 22354-77*	

Нач. отд.	Монов	
Н. контр.	Миронович	
Гл. спец.	Гитман	
ГИП	Френкель	
Рук. гр.	Астахова	
Ведущ.	Ярлыкова	
Ведущ.	Владовский	

12 93К/15 | 101

3.501.2-139.2-5-804.000

Узел ВС2

Стадия	Лист	Листов
Р		1

Гипротрансмост

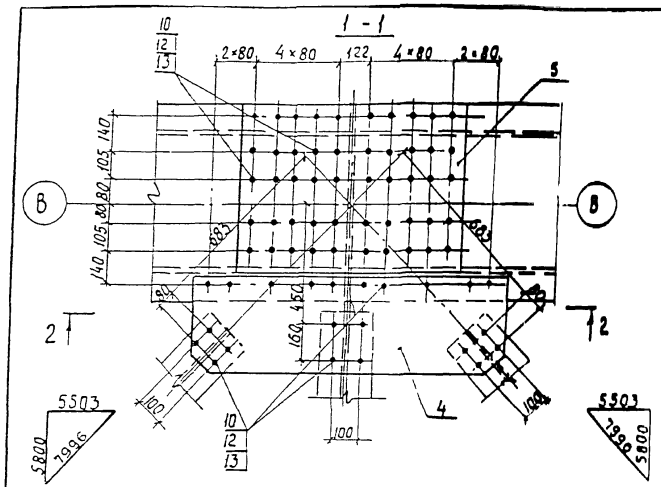

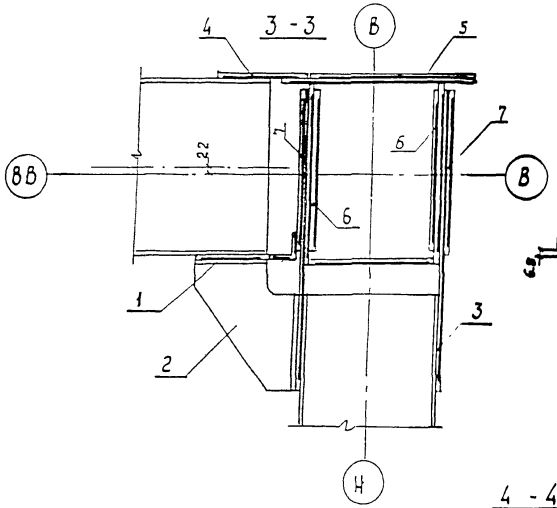

Позиция 3

М 1:25

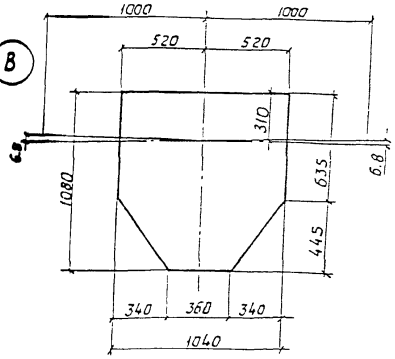

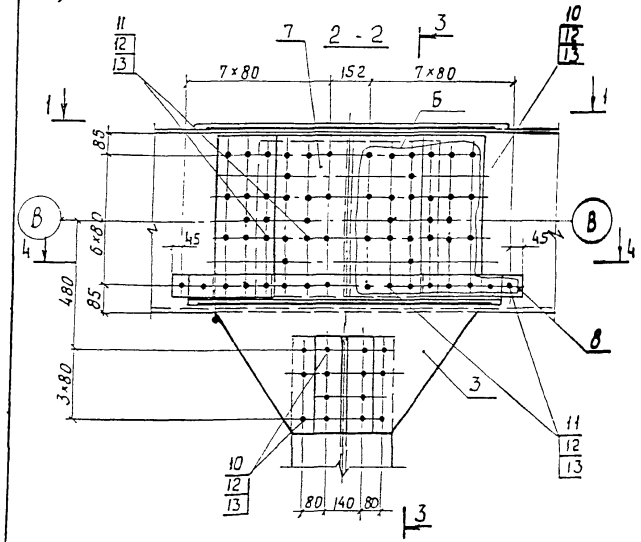

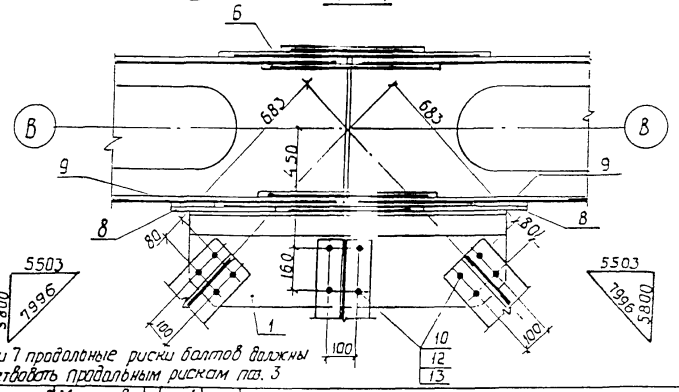

В пазах 7 продольные риски болтов должны соответствовать продольным рискам паз. 3

Нач. отд.	Манов		
Н. контр.	Мирлиовская		
Гл. спец.	Гитман		
ГИП	Френкель		
Рук. гр.	Астахова		
Вед. инж.	Ярлыкова		
Вед. инж.	Владовский		

3.501.2-139.2-5-804.000 СБ

Узел ВС2

Сборочный чертеж

Стадия	Масса	Масштаб
Р	608.1	1:15
Лист	Листов 1	

Гипротрансмост

1293К/15 | 102

Формат	Зона	Поз	Обозначение	Наименование	Кол.	Примечание
				Документация		
А3			3.501.2-139.2-5-805.000 СБ	Сборочный чертеж		
				Сборочные единицы		
А3		1	3.501.2-139.2-6-805.100	Балансир Б1	1	6,4 кг
				Детали		
Б4		2	3.501.2-139.2-5-805.001	Лист 20 ГОСТ 19903-74* (см. таблицу)		
				120×350	1	6,6 кг
Б4		3	3.501.2-139.2-5-805.002	Лист 20 ГОСТ 19903-74* (см. таблицу)		
				100×520	2	8,2 кг
Б4		4	3.501.2-139.2-5-805.003	Лист 612 ГОСТ 19903-74 (см. таблицу)		
				110×580	2	6,1 кг
				Стандартные изделия		
		5		Болт М22-6g×85.110 ГОСТ 22353-77	110	0,355 кг
		6		Болт М22-6g×100.110 ГОСТ 22353-77	40	0,399 кг
		7		Винт М20-6g×65.36 ГОСТ 17475-80	10	0,159 кг
		8		Гайка М20-6Н ГОСТ 5915-70*	10	0,083 кг
		9		Гайка М22-6Н.110 ГОСТ 22354-77*	150	0,108 кг
		10		Шайба 20.02 Ст3 ГОСТ 11371-78*	10	0,017 кг
		11		Шайба 22 ГОСТ 22355-77*	300	0,059 кг
			Переменные данные для исполнений:			
			3.501.2-139.2-5-805.000			СМБ1
				Сборочные единицы		
А3			3.501.2-139.2-6-805.200	Накладка НВ1		40,9 кг
		13	-01	Накладка НВ2		40,9 кг

Форм.	Зона	поз.	Обозначение	Наименование	Кол.	Примечание
				Детали		
Б4		14	3.501.2-139.2-5-805.004	Лист 610 ГОСТ 19903-74* (см. таблицу)		
				300×2780	1	65,5 кг
		15	-01	Лист 610 ГОСТ 19903-74* (см. таблицу)		
				300×2300	1	54,2 кг
		16	-02	Лист 610 ГОСТ 19903-74* (см. таблицу)		
				300×2760	1	65,0 кг

Поз	Материалы для дополнительного номера исполнения		
	01	02	03
2, 3, 14, 15, 16, 17	15ХСНД ГОСТ 6713-91	15ХСНД-2 ГОСТ 6713-91	10ХСНД-3 ГОСТ 6713-91
18, 19	15ХСНД ГОСТ 6713-91		10ХСНД ГОСТ 6713-91
4	16Д ГОСТ 6713-91	15ХСНД ГОСТ 6713-91	
5, 6	Болт М22-6g×2.110 ГОСТ 22353-77*	Болт М22-6g×2.110.ХЛ1 ГОСТ 22353-77*	
9	Гайка М22-6Н.110 ГОСТ 22354-77*	Гайка М22-6Н.110.ХЛ1 ГОСТ 22354-77*	

Нач. отд.	Манов		3.501.2-139.2-5-805.000
Н. контр.	Жоголевская		
Гл. спец.	Гитман		Узел СМБ (СМБ1, СМБ2)
ГИП	Френкель		Стадия Р; Лист 1; Листов 2
Рук. гр.	Астахова		Гипротрансмост
Вед. инж.	Брлыкова		
Вед. инж.	Владавский		

1293К/15 | 103

Формат	Зона	Поз.	Обозначение	Наименование	Кол.	Примечание
БЧ		17	3.501.2-139.2-5-805.004-03	Лист Б10 ГОСТ 19903-74* (см. таблицу)		
				300×2280	1	53.7 кг
БЧ		18	3.501.2-139.2-5-805.005	Уголок 5100×100×12 ГОСТ 8509-86 (см. таблицу)		
				ℓ = 1240	2	22.2 кг
		19	-01	Уголок 5-100×100×12 ГОСТ 8509-86 (см. таблицу)		
				ℓ = 1220	2	21,8 кг
				3.501.2-139.2-5-805.000-01		СМБ2
				сборочные единицы		
А3		12	3.501.2-139.2-5-805.200-02	Накладка НВ3	2	40.9 кг
		13	-03	Накладка НВ4	2	40.9 кг
				Детали		
БЧ		14	3.501.2-139.2-5-805.004-04	Лист Б10 ГОСТ 19903-74* (см. таблицу)		
				300×2780	1	65.5 кг
		15	-05	Лист Б10 ГОСТ 19903-74* (см. таблицу)		
				300×2300	1	54,2 кг
		16	-06	Лист Б10 ГОСТ 19903-74* (см. таблицу)		
				300×2750	1	64.8 кг
		17	-07	Лист Б10 ГОСТ 19903-74* (см. таблицу)		
				300×2270	1	53.5 кг
БЧ		18	3.501.2-139.2-5-805.005-02	Уголок 5-100×100×12 ГОСТ 8509-86 (см. таблицу)		
				ℓ = 1240	2	22.2 кг

Формат	Зона	Поз.	Обозначение	Наименование	Кол.	Примечание
БЧ		19	3.501.2-139.2-5-805.000-03	Уголок 5-100×100×12 ГОСТ 8509-86 (см. таблицу)		
				ℓ = 1210	2	21.6 кг
			Дополнительный номер	исполнения узла СПБ		
			должен соответствовать дополнительному номеру			
			исполнения пролетного	строения.		

Инв.№ подл. | Подпись и дата | Взам. инв.№

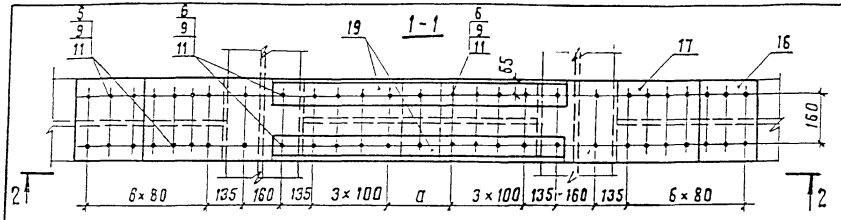

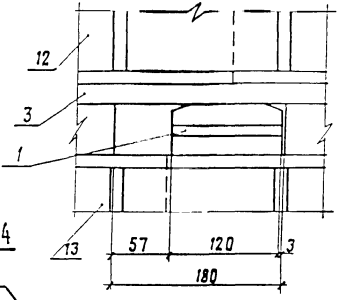

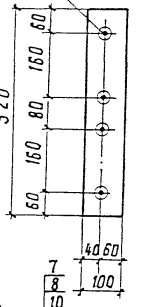

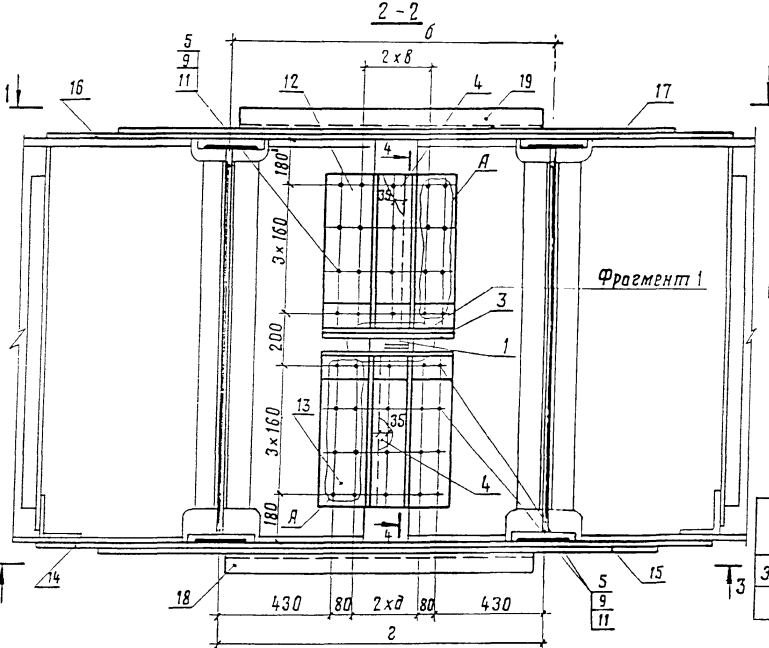

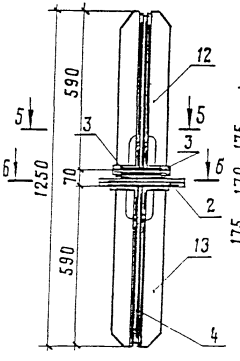

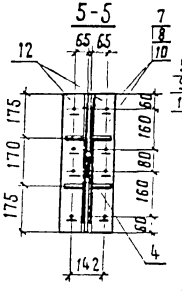

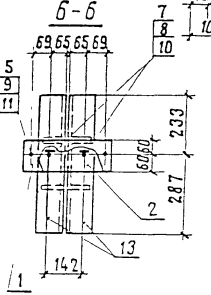

Обозначение	Размеры, мм						Масса
	а	б	в	г	д	е	кг
3.501.2-139.2-5-805.000	254	1284	133	1304	141	274	620,6
-01	250	1280	132	1306	142	276	619,8

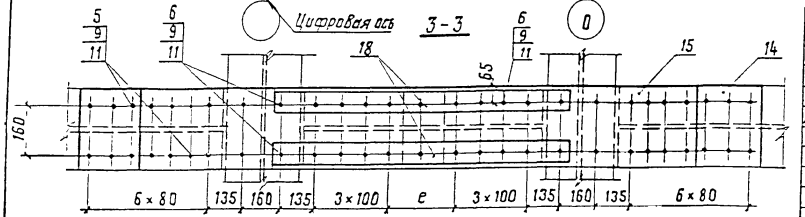

Нач. отд.	Манов	
Н. контр.	Миролюбская	
Гл. спец.	Гитман	
ГИП	Френкель	
Рук. гр.	Астахова	
Вед. инж.	Ярлыкова	
Вед. инж.	Владавский	

3.501.2-139.2-5-805.000 СБ

Узел СМБ (СМБ1, СМБ2) Сборочный чертеж.

Стадия	Масса	Масштаб
Р	См. таблицу	1:15
Лист	Листов 1	

Гипротрансмост

12 93К/15 | 105

Формат А3

Формат	Зона	Поз.	Обозначение	Наименование	Кол.	Примечание
				Документация		
А3			3.501.2-139.2-5-806.000СБ	Сборочный чертеж		
				Детали		
Б4		1	3.501.2-139.2-5-806.001	Лист 16 ГОСТ 19903-74* (см. таблицу)		
				580×1250	2	91,1 кг
Б4		2	3.501.2-139.2-5-806.002	Лист Б12 ГОСТ 19903-74* (см. таблицу)		
				635×1850	2	110,7 кг
Б4		3	3.501.2-139.2-5-806.003	Лист 16 ГОСТ 19903-74* (см. таблицу)		
				490×1090	2	67,1 кг
Б4		4	3.501.2-139.2-5-806.004	Лист 12 ГОСТ 19903-74* (см. таблицу)		
				580×770	2	42,1 кг
Б4		5	3.501.2-139.2-5-806.005	Лист Б12 ГОСТ 19903-74* (см. таблицу)		
				220×1000	4	20,8 кг
Б4		6	3.501.2-139.2-5-806.006	Лист 16 ГОСТ 19903-74* (см. таблицу)		
				220×580	4	16,0 кг
Б4		7	3.501.2-139.2-5-806.007	Уголок Б 100×100×12 ГОСТ 8509-86* (см. таблицу)		
				ℓ = 760	4	13,6 кг
				Стандартные изделия		
		8		Болт М22-6g×70.110 ГОСТ 22353-77*	16	0,312 кг
		9		Болт М22-6g×100.110 ГОСТ 22353-77*	48	0,428 кг
		10		Болт М22-6g×130.110 ГОСТ 22353-77*	24	0,487 кг
		11		Болт М22-6g×150.110 ГОСТ 22353-77*	120	0,545 кг
		12		Болт М22-6g×170.110 ГОСТ 22353-77*	32	0,601 кг
		13		Гайка М22-6Н.110 ГОСТ 22354-77*	240	0,108 кг
		14		Шайба 22 ГОСТ 22355-77*	480	0,059 кг
			Дополнительный номер исполнения узла ЧС должен соответствовать дополнительному номеру исполнения пролетного строения.			

Поз.	Материалы для дополнительного номера исполнения		
	01	02	03
1,2,3,4,5	15ХСНД ГОСТ 6713-91	15ХСНД-2 ГОСТ 6713-91	10ХСНД-3 ГОСТ 6713-91
6	16Д ГОСТ 6713-91	15ХСНД ГОСТ 6713-91	
7	15ХСНД ГОСТ 6713-91		10ХСНД ГОСТ 6713-91
8,9,10,11,12	Болт М22-6g×ℓ.110 ГОСТ 22353-77*	Болт М22-6g×ℓ.110хл1 ГОСТ 22353-77*	
13	Гайка М22-6Н.110 ГОСТ 22354-77*	Гайка М22-6Н.110хл1 ГОСТ 22354-77*	

Инв. № подл. | Подпись и дата | Взам. инв. №

Нач. отд.	Манов	
Н. контр.	Миролюбская	
Гл. спец.	Гитман	
ГИП	Френкель	
Рук. гр.	Астахова	
Вед. инж.	Ярлыкова	
Вед. инж.	Владовская	

1293К/15 | 106

3.501.2-139.2-5-806.000

Узел НС2

Стадия	Лист	Листов
Р		1

Гипротранстост

Формат А3

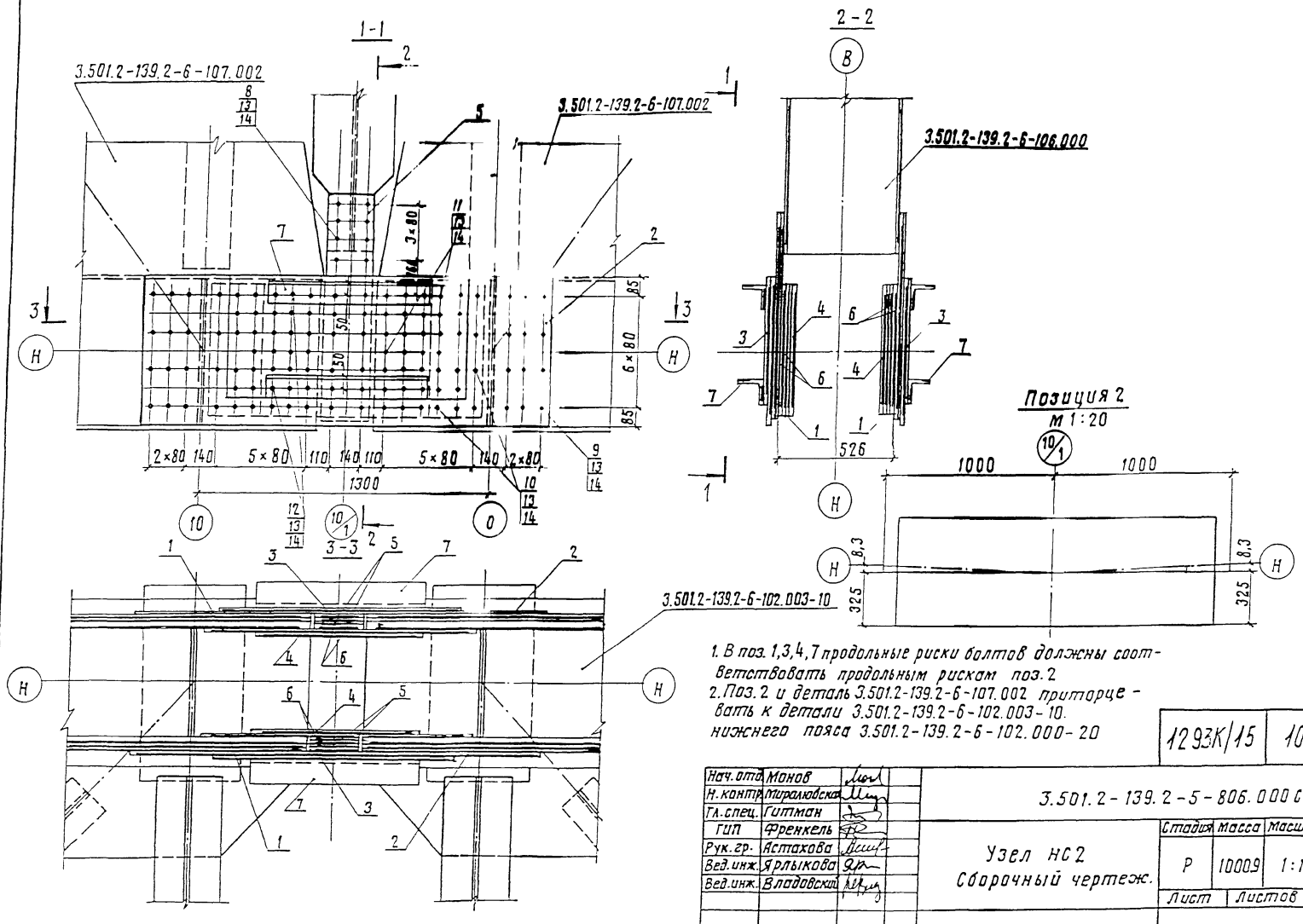

1. В поз. 1,3,4,7 продольные риски болтов должны соответствовать продольным рискам поз. 2
2. Поз. 2 и деталь 3.501.2-139.2-6-107.002 притрочетать к детали 3.501.2-139.2-6-102.003-10. нижнего пояса 3.501.2-139.2-6-102.000-20

1293К/15	107	

Нач. отд.	Монов	
Н. контр.	Мирлюбская	
Гл. спец.	Гитман	
ГИП	Френкель	
Рук. гр.	Астахова	
Вед. инж.	Ярлыкова	
Вед. инж.	Владовская	

3.501.2-139.2-5-806.000 СБ

Узел НС2
Сборочный чертеж.

Стадия	Масса	Масштаб
Р	10009	1:15
Лист	Листов 1	

Гипротрансмост

Инв. № подл. | Подпись и дата | Взам. инв. №

Формат А3

Формат	Зона	Поз.	Обозначение	Наименование	Кол.	Примечание
				Документация		
А3			3.501.2-139.2-5-807.000 СБ	Сборочный чертеж		
				3.501.2-139.2-5-807.000		ВС3
				Сборочные единицы		
А3		1	3.501.2-139.2-6-803.100	Фасонка ФВ8	1	10,2 кг
				Детали		
Б4		2	3.501.2-139.2-5-807.001	Лист Б10 ГОСТ 19903-74* (см. таблицу)		
				355×405	1	8,6 кг
Б4		3	3.501.2-139.2-5-807.002	Лист Б10 ГОСТ 19903-74* (см. таблицу)		
				90×150	1	1,1 кг
				Стандартные изделия		
		4		Болт М22-6g×70.110		
				ГОСТ 22353-77*	36	0,312 кг
		5		Болт М22-6g×110.110		
				ГОСТ 22353-77*	51	0,428 кг
		6		Болт М22-6g×130.110		
				ГОСТ 22353-77*	14	0,487 кг
		7		Болт М22-6g×150.110		
				ГОСТ 22353-77*	31	0,545 кг
		8		Гайка М22-6Н.110		
				ГОСТ 22354-77*	132	0,108 кг
		9		Шайба 22 ГОСТ 22355-77	264	0,059 кг
				3.501.2-139.2-5-807.000-01		ВС3н
			(То же, как для	3.501.2-139.2-5-807.000		

Формат	Зона	Поз.	Обозначение	Наименование	Кол.	Примечание
			Дополнительный номер исполнения узла ВС			
			должен соответствовать дополнительному			
			номеру исполнения пролетного строения.			

Поз.	Материалы для дополнительного номера исполнения.		
	01	02	03
2	15ХСНД ГОСТ 6713-91	15ХСНД-2 ГОСТ 6713-91	10ХСНД-3 ГОСТ 6713-91
3	16Д ГОСТ 6713-91	15ХСНД ГОСТ 6713-91	
4,5,6,7	Болт М22-6g×ℓ.110 ГОСТ 22353-77*	Болт М22-6g×ℓ.110×л1 ГОСТ 22353-77*	
8	Гайка М22-6Н.110 ГОСТ 22354-77*	Гайка М22-6Н.110.хл1 ГОСТ 22354-77*	

Нач. отд.	Манов		1293К/15 | 108
Н. контр.	Миролюбова		3.501.2-139.2-5-807.000
Гл. спец.	Гиттан		
ГИП	Френкель		Узел ВС3 — Стадия: Р; Лист: 1; Листов: —
Рук. гр.	Астахова		
Вед. инж	Ярлыкова		Гипротранстмост
Вед. инж	Владавский		

Формат А3

3.501.2-139.2-5-807.000-изображено, 3.501.2-139.2-5-807.000-01 Зеркальное отражение

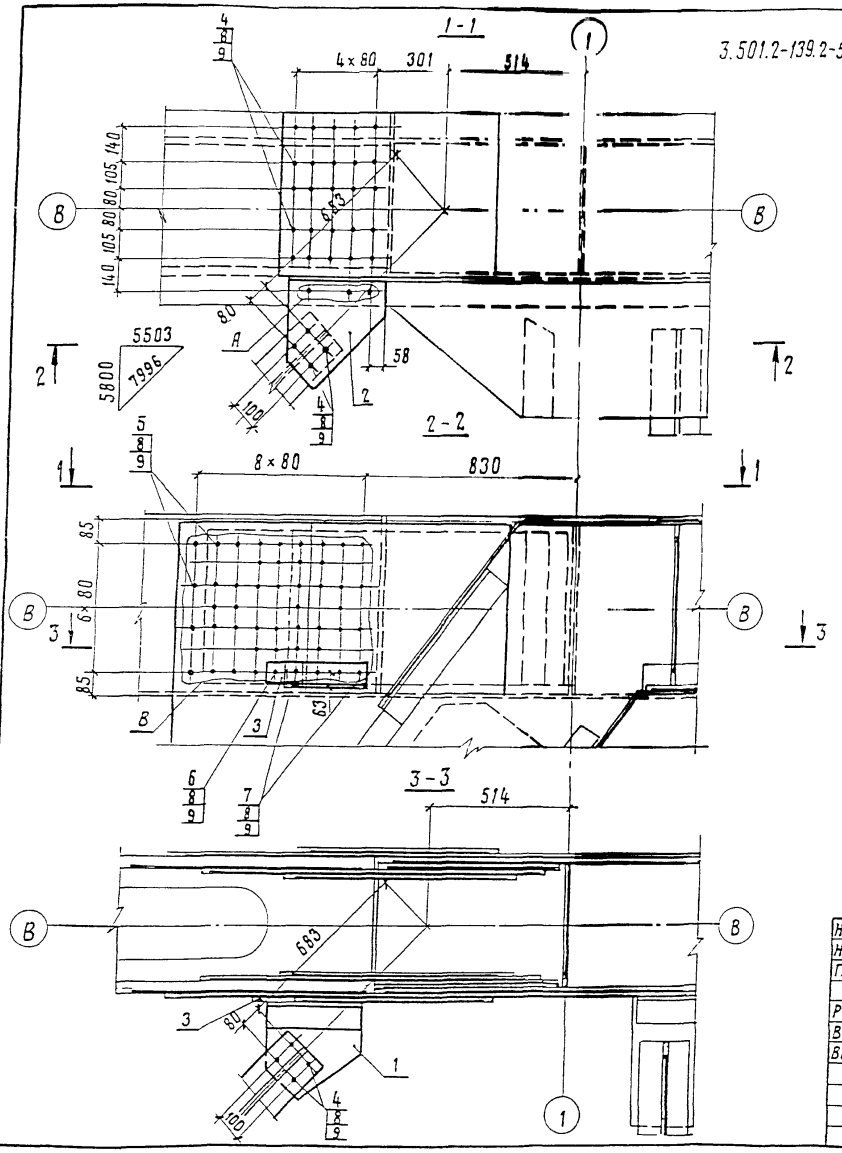

Позиция 2
м 1:10

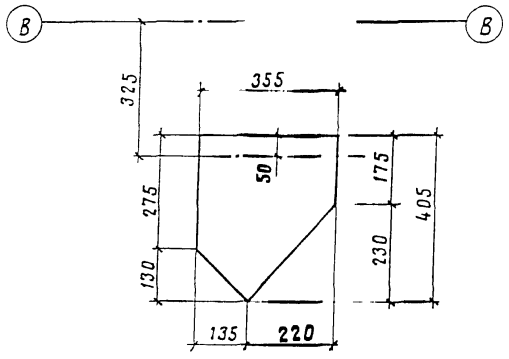

Нач. отд.	Монов		1293К/15		109
Н. контр.	Миролюбская		3.501.2-139.2-5-807.000СБ		
Гл. спец.	Гитман				
ГИП	Френкель		Узел ВС3 сборочный чертеж	Стадия	Масса	Масштаб
Рук. гр.	Астахова			Р	106.5	1:15
Вед. инж.	Ярлыкова			Лист	Листов 1	
Вед. инж.	Владовский			Гипротрансмост		

Формат А3

Формат	Зона	Поз.	Обозначение	Наименование	Кол.	Примечание
				Документация		
А3			3.501.2-139.2-5-808.000 СБ	Сборочный чертеж		
				Сборочные единицы		
А3		1	3.501.2-139.2-6-804.100-01	Фасонка Ф87	1	44,1 кг
А3		2	3.501.2-139.2-6-113.100	Столик СТ1	1	17,6 кг
				Детали		
Б4		3	3.501.2-139.2-5-808.001	Лист 612 ГОСТ 19903-74* (См. таблицу)		
				1080×1200	2	104,5 кг
Б4		4	3.501.2-139.2-5-117.001	Лист 610 ГОСТ 19903-74* (см. таблицу)		
				375×1200	1	34,5 кг
Б4		5	3.501.2-139.2-5-808.002	Лист 16 ГОСТ 19903-74* (См. таблицу)		
				630×850	1	67,3 кг
Б4		6	3.501.2-139.2-5-808.003	Лист 16 ГОСТ 19903-74* (См. таблицу)		
				580×1360	2	99,1 кг
Б4		7	3.501.2-139.2-5-808.004	Лист 16 ГОСТ 19903-74* (См. таблицу)		
				580×720	2	52,5 кг
Б4		8	3.501.2-139.2-5-808.005	Лист 610 ГОСТ 19903-74* (См. таблицу)		
				560×620	2	27,3 кг
Б4		9	3.501.2-139.2-5-808.006	Лист 612 ГОСТ 19903-74* (См. таблицу)		
				90×160	2	1,4 кг

Формат	Зона	Поз.	Обозначение	Наименование	Кол.	Примечание
Б4		10	3.501.2-139.2-5-808.007	Лист 610 ГОСТ 19903-74* (См. таблицу)		
				90×480	2	3,4 кг
				Стандартные изделия		
		11		Болт М22-6g×70.110 ГОСТ 22353-77*	112	0,312 кг
		12		Болт М22-6g×110.110 ГОСТ 22353-77*	82	0,428 кг
		13		Болт М22-6g×130.110 ГОСТ 22353-77*	34	0,487 кг
		14		Болт М22-6g×150.110 ГОСТ 22353-77*	62	0,545 кг
		15		Гайка М22-6Н.110 ГОСТ 22354-77*	290	0,108 кг
		16		Шайба 22 ГОСТ 22355-77*	580	0,059 кг
			Дополнительный номер	исполнения узла ВС		
			должен соответствовать	дополнительному номеру		
			исполнения пролетного	строения		

Поз.	Материалы для дополнительного номера исполнения		
	01	02	03
3,4,5,6,7,8,	15ХСНД ГОСТ 6713-91	15ХСНД-2 ГОСТ 6713-91	10ХСНД-3 ГОСТ 6713-91
9,10	16Д ГОСТ 6713-91	15ХСНД ГОСТ 6713-91	
11,12,13,14	Болт М22-6g×L.110 ГОСТ 22353-77*	Болт М22-6g×L.110×Л1 ГОСТ 22353-77*	
15	Гайка М22-6Н.110 ГОСТ 22354-77*	Гайка М22-6Н.110×Л1 ГОСТ 22354-77*	

Нач.отд.	Манов		1293К/15 — 110
Н.контр.	Мирлюбский		3.501.2-139.2-5-808.000
Гл.спец.	Гитман		
ГИП	Френкель		Узел ВС4
Рук.гр.	Астахова		Стадия: Р; Лист: ; Листов: 1
Вед.инж.	Ярлыкова		Гипротрансмост
Вед.инж.	Владовский		

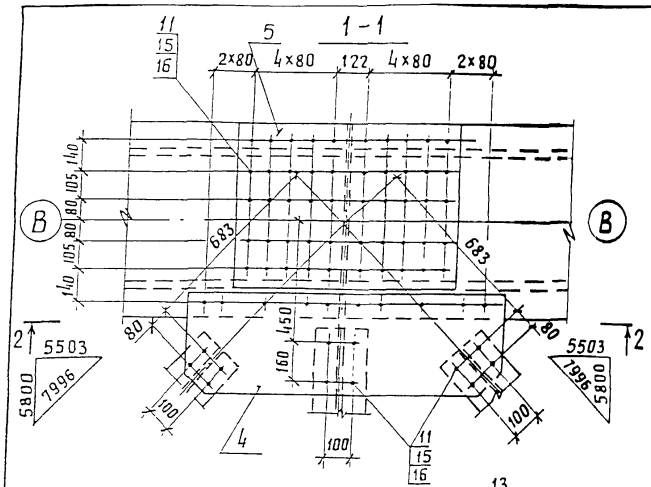

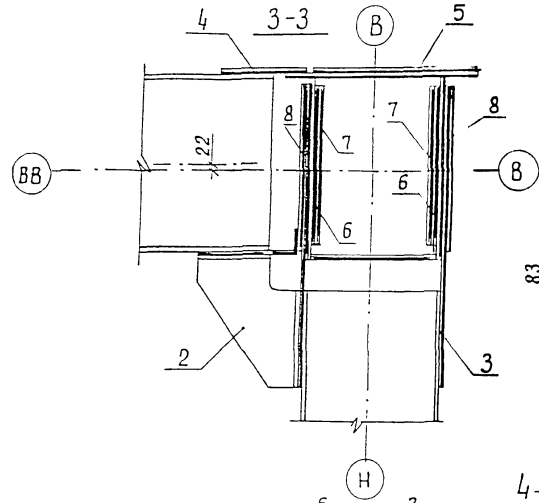

Позиция 3
М 1:25

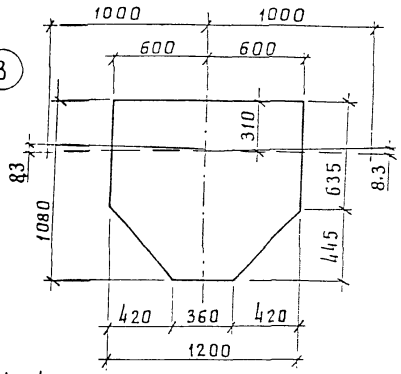

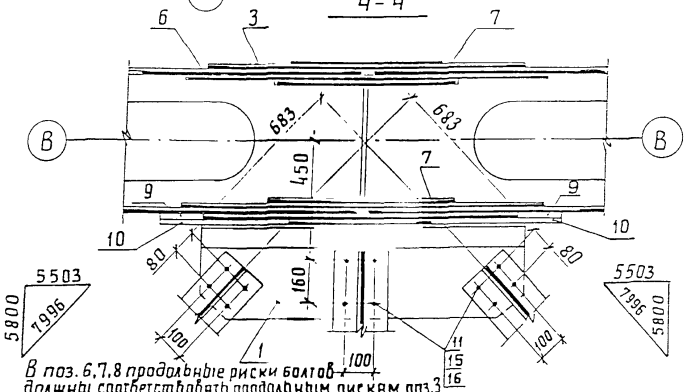

В поз. 6,7,8 продольные риски болтов должны соответствовать продольным рискам поз.3

Нач.отд.	Манов		3.501.2-139.2-5-808.000 СБ
Н. контр.	Миролюбская		
Гл.спец.	Гитман		
ГИП	Френкель		Стадия: Р; Масса: 925,8; Масштаб: 1:15
Рук. гр.	Астахова		Узел ВС4. Сборочный чертеж
Вед. инж.	Яблыкова		Лист; Листов 1
Вед. инж.	Владавский		Гипротрансмост

12 93К/15 | 111

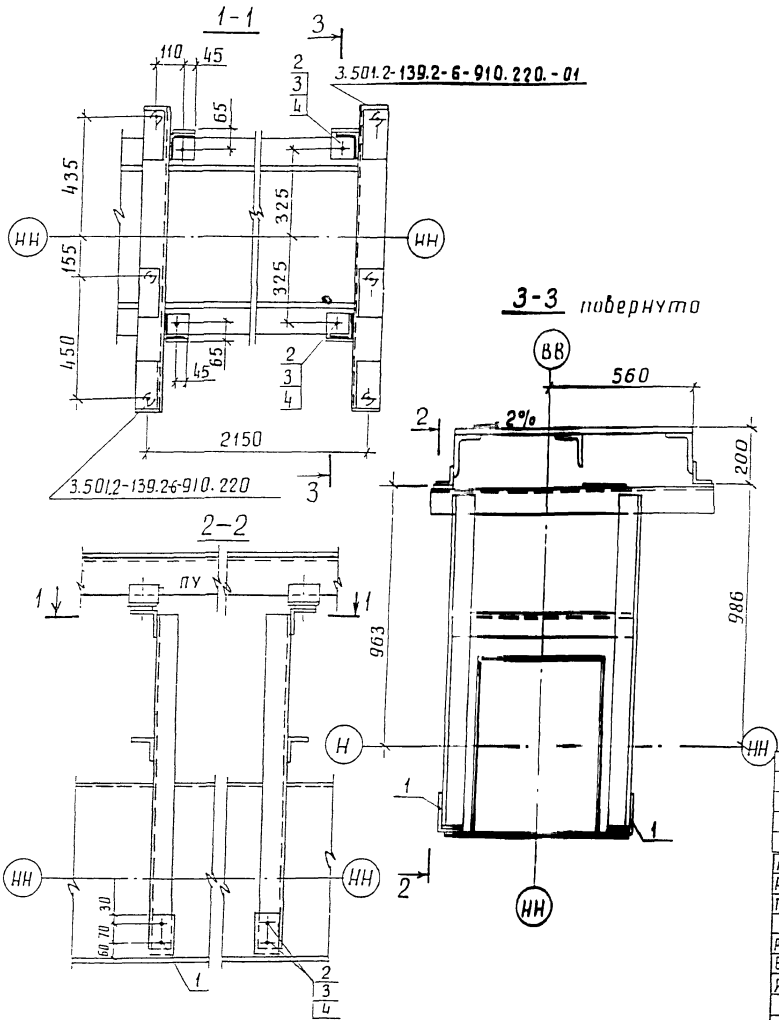

Формат	Зона	Поз.	Обозначение	Наименование	Кол.	Примечание
				Детали		
Б4		1	3.501.2-139.2.5-910.501	Уголок Б160×100×10 ГОСТ 8510-86* (см. таблицу)		
				ℓ=90	4	1,8 кг
				Стандартные изделия		
		2		Болт М22-6g×70.110 ГОСТ 22353-77*	12	0,312 кг
		3		Гайка М22-6Н.110 ГОСТ 22354-77*	12	0,108 кг
		4		Шайба 22 ГОСТ 22355-77*	24	0,059 кг
			Дополнительный номер	исполнения узла УК		
			должен соответствовать	дополнительному номеру		
			исполнения пролетного	строения		

Поз.	Материалы для дополнительного номера исполнения		
	01	02	03
1	16Д ГОСТ 6713-91	15ХСНД ГОСТ 6713-91	
2	Болт М22-6g×70.110 ГОСТ 22353-77*	Болт М22-6g×70.110×ХЛ1 ГОСТ 22353-77*	
3	Гайка М22-6Н.110 ГОСТ 22354-77*	Гайки М22-6Н.110.ХЛ1 ГОСТ 22354-77*	

Нач. отд.	Корноухов		
ГИП	Бялик		
Рук. гр.	Козлова		
Инж.	Лободя		
Корректировка			1998
Нач. отд.	Манов		
Н. контр.	Мирошевская		
Гл. спец.	Гитман		
ГИП	Френкель		
Рук. гр.	Астахова		
Вед. инж.	Ярдыкова		
Инж.	Улупова		

1293К/15 | 112

3.501.2-139.2-5-910.500

Узел УК1

Стадия	Масса	Масштаб
Р	13,7	1:15
Лист	Листов 1	

Гипротрансмост

Формат	Зона	Поз.	Обозначение	Наименование	Кол.	Примечание
				Документация		
А3			3.501.2-139.2-5-910.600СБ	Сборочный чертеж		
				Стандартные изделия		
		1		Болт М22-6g х 85.110		
				ГОСТ 22353-77*	6	0,355кг
		2		Гайка М22-6Н.110		
				ГОСТ 22354-77*	6	0,108кг
		3		Шайба 22 ГОСТ 22355-77*	12	0,059кг
			Переменные данные	для исполнений:		
				3.501.2-139.2-5-910.600		УК2
				отсутствуют		
				3.501.2-139.2-5-910.600 И1		УК3
				Детали		
Б4		4	3.501.2-139.2-5-910.601	Уголок Б-160х100х10 ГОСТ 8510-86*		
				(см. таблицу)		
				ℓ = 90	1	1,8кг
				3.501.2-139.2-5-910.600-02		УК3н
			(то же как для	3.501.2-139.2-5-910.600-01)		
			Дополнительный номер	исполнения узла УК		
			должен соответствовать	дополнительному номеру		
			исполнения пролетного	строения		

Поз.	Материалы для дополнительного номера исполнения		
	01	02	03
4	16Д ГОСТ 6713-91	15ХСНД ГОСТ 6713-91	
1	Болт М22-6g х 85.110 ГОСТ 22353-77	Болт М22-6g х 85.110ХЛ.1 ГОСТ 22353-77*	
2	Гайка М22-6Н.110 ГОСТ 22354-77	Гайка М22-6Н.110 ХЛ.1 ГОСТ 22354-77*	

Нач.отд.	Монов		
Н.контр.	Мирошобская		
Гл.спец.	Гитман		
ГИП	Френкель		
Рук.гр.	Астахова		
Инж.	Степнова		

1293К/15 | 113

3.501.2-139.2-5-910.600

Узел УК (УК2, УК3)

Стадия	Лист	Листов
Р		1

Гипротрансмост

Формат А3

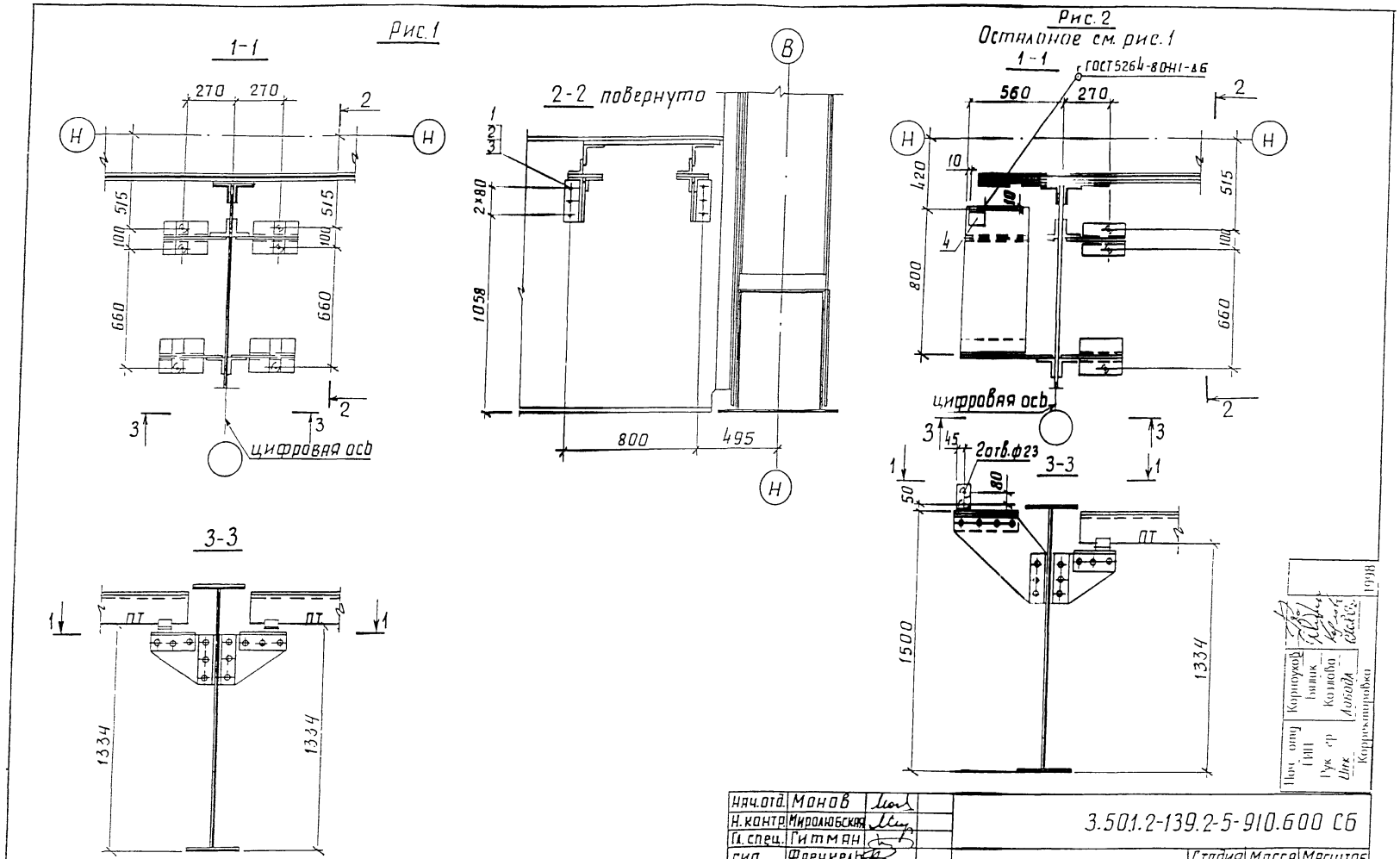

Изображено	Рис.	Зеркальное отражение	Масса, кг
3.501.2-139.2-5.910.600	1	—	3.5
-01	2	3.501.2-139.2-5-910.600-02	5.3

Нач.отд.	Монов	
Н.контр.	Миролюбская	
Гл.спец.	Гитман	
Гип	Френкель	
Рук.гр.	Астахова	
Инж.	Степнова	

1293К/15 | 114

3.501.2-139.2-5-910.600 СБ

Узел УК (УК2, УК3) Сборочный чертеж

Стадия	Масса	Масштаб
Р	см. таблицу	1:20
Лист	Листов 1	

Гипротрансмост

Формат	Зона	Поз.	Обозначение	Наименование	Кол	Примечание
				Документация		
А3			3.501.2-139.2-5-910.700 СБ	Сборочный чертеж		
				Стандартные изделия		
		1		Болт М22-6g×70.110 ГОСТ 22353-77*	4	0,312 кг
		2		Гайка М22-6Н.110 ГОСТ 22354-77*	4	0,108 кг
		3		Шайба М22 ГОСТ 22355-77*	8	0,059 кг
			Переменные данные для	исполнений:		
				3.501.2-139.2-5-910.700		УК4
				Отсутствуют		
				3.501.2-139.2-5-910.700-01		УК4н
			(то же как для	3.501.2-139.2-5-910.700)		
				3.501.2-139.2-5-910.700-02		УК5
				Детали		
Б4	4		3.501.2-139.2-5-910.701	Лист Б12 ГОСТ 19903-74* (см. таблицу)		
				80×320	1	2,4 кг
				Стандартные изделия		
	1			Болт М22-6g×70.110 ГОСТ 22353-77*	4	0,312 кг
	2			Гайка М22-6Н.110 ГОСТ 22354-77*	4	0,108 кг
	3			Шайба М22 ГОСТ 22355-77*	8	0,059 кг
				3.501.2-139.2-5-910.600-03		УК6
				Отсутствуют		
			Дополнительный номер исполнения узла УК			
			должен соответствовать дополнительному			
			номеру исполнения пролетного строения			

Поз.	Материалы для дополнительного номера исполнения		
	01	02	03
1	Болт М22-6g×70.110 ГОСТ 22353-77*	Болт М22-6g×70.110 ХЛ1 ГОСТ 22353-77*	
2	Гайка М22-6Н.110 ГОСТ 22354-77*	Гайка М22-6Н.110 ХЛ1 ГОСТ 22354-77*	
4	16Д ГОСТ 6713-91	15ХСНД ГОСТ 6713-91	

		1293К/15	115
Нач. отд	Манов	3.501.2-139.2-5-910.700	
Н. контр	Мировлюбская		
Гл. спец.	Гиттман		
ГИП	Френкель	Стадия: Р; Лист: ; Листов: 1	
Рук. гр	Астахова	Узел УК (УК4 ... УК6)	
Вед. инж.	Ярославкова	Гипротрансмост	
Инж.	Степнова		

Рис.1

1-1

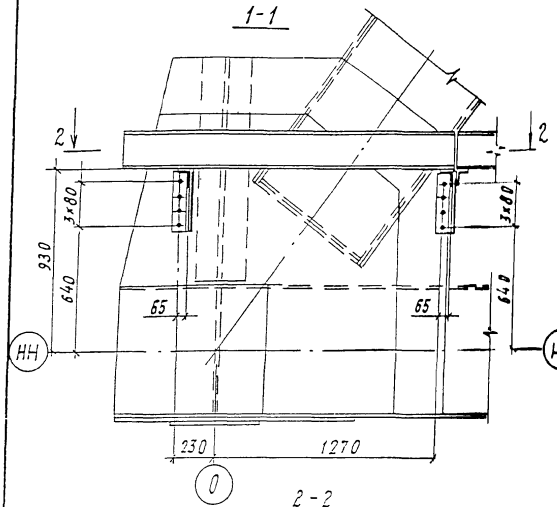

Рис.2

3-3

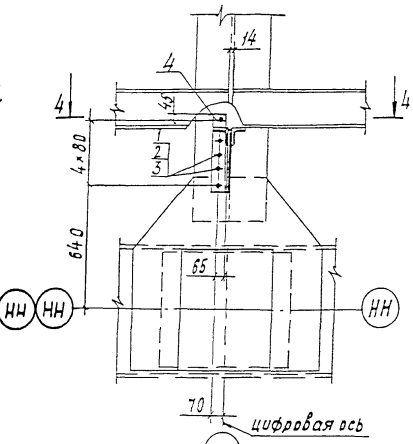

Рис.3

5-5

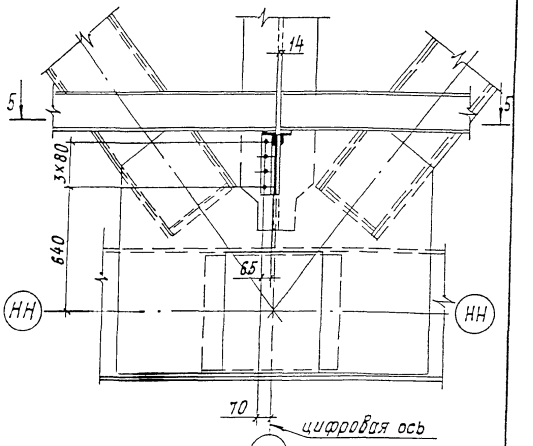

2-2

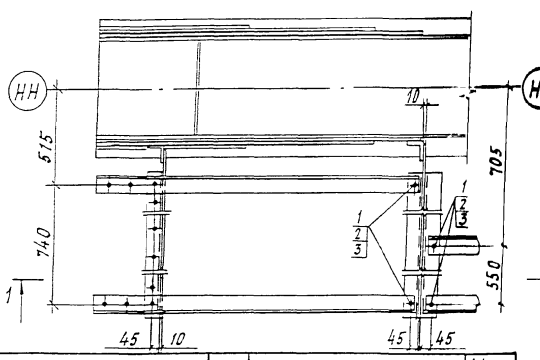

4-4

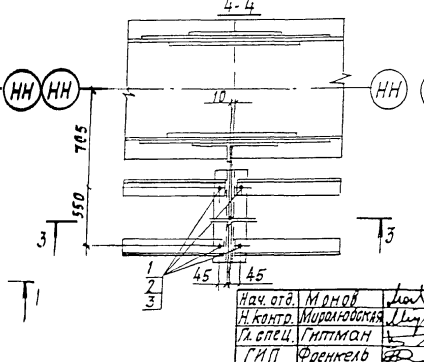

6-6

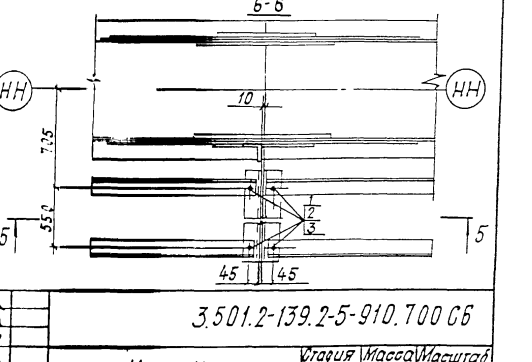

Изображено	Рис	Зеркальное отражение	Масса кг
3.501.2-139.2-5-910.700	1	3.501.2-139.2-5-910.700-01	2,2
-02	2	—	6,7
-03	3	—	2,2

Нач. отд.	Миронов		
Н.контр.	Мирлюбовская		
Гл.спец.	Гитман		
ГИП	Френкель		
Рук.гр.	Астахова		
Вед.инж.	Ярлыкова		
Инж.	Степнова		

1293К/15 116

3.501.2-139.2-5-910.700 СБ

Узел УК (УК4...УК6)

Сборочный чертеж

Стадия	Масса	Масштаб
Р	см. таблицу	1:20
Лист	Листов 1	

Гипротрансмост

Формат А3

3.501.2-139.2-5-910.800-изображено 1-1 3.501.2-139.2-5-910.800-01 зеркальное отражение

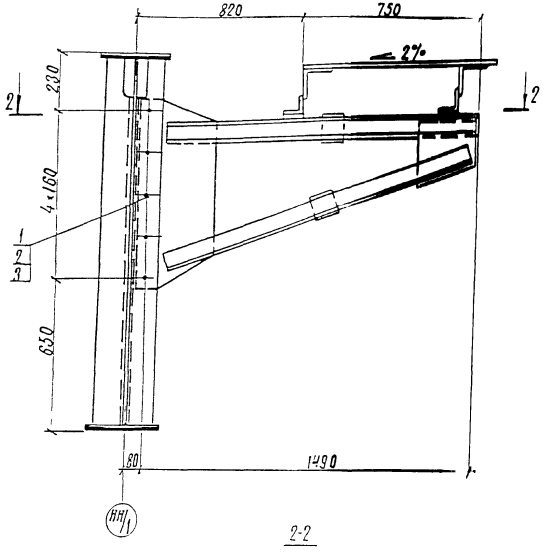

2-2

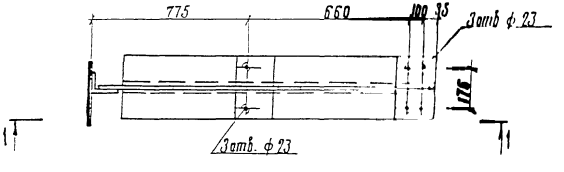

Формат	Зона	Поз.	Обозначение	Наименование	Кол.	Примечание
				Стандартные изделия		
		1		Болт м22-6g×70.110 ГОСТ 22353-77*	5	0,312 кг
		2		Гайка м22-6н.110 ГОСТ 22354-77*	5	0,108 кг
		3		Шайба 22 ГОСТ 22355-77*	10	0,059 кг
			Дополнительный номер исполнения узла УК должен соответствовать дополнительному номеру исполнения пролетного строения			

Поз.	Материалы для дополнительного номера исполнения		
	01	02	03
1	Болт м22-6g×70. 110 ГОСТ 22353-77	Болт м22-6g×70 110 ХЛ1 ГОСТ 22353-77*	
2	Гайка м22-6н 110 ГОСТ 22354-77*	Гайка м22-6н.110.ХЛ1 ГОСТ 22354-77*	

Нач отд	Корноухов		
ГИП	Бялик		
Рук гр	Козлова		
Инж.	Лобода		
Корректировка			1998
Нач отд	Монов		
Н.контр.	Миролюбская		
Гл.спец.	Гутман		
ГИП	Френкель		
Рук гр	Ястахова		
Инж.	Степанова		

1293К/15	117

3.501.2-139.2-5-910.800

Узел УК7	Стадия	Масса	Масштаб
	Р	2,7	1:15
	Лист	Листов 1	

Гипротрансмост

Формат А3

Формат	Зона	Поз	Обозначение	Наименование	Кол на исполнение 3.501.2-139.2-5-920.100 — 01 02 03 04 05 06 07 08 09 10 11 12	Примечание
				Документация		
А3			3.501.2-139.2-5-920.100 СБ	Сборочный чертеж		
А3			-04 СБ	Сборочный чертеж		
А3			-08 СБ	Сборочный чертеж		
А3			-09 СБ	Сборочный чертеж		
				Сборочные единицы		
				Стойки		
А3		1	3.501.2-139.1-7-910.610	СП 4	1 2 2 2 1 2 2 2	12,2 кг
		2	-01	СП 5	1 1	10,9 кг
		3	-03	СП 6	1 1 2	14,0 кг
		4	-04	СП 7	1 1	12,7 кг
		5	-05	СП 8	4	12,3 кг
				Детали		
				Поручни		
А3		6	3.501.2-139.2-6-920.101	ПП 1	1	19,1 кг
		7	-01	ПП 2	1 1 1 1 1 1	26,3 кг
		8	-01	ПП 2	1 1 1	26,3 кг
			-02	ПП 3	1 1	25,1 кг
			-03	ПП 4	1 1	23,9 кг
			-04	ПП 5	1	21,7 кг

1293К/15 | 118

Нач. отд.	Монов	
Н. контр.	Муравьевская	
Гл. спец.	Гаттман	
ГИП	Френкель	
Рук. гр.	Истомина	
Ведущ. инж.	Ярлыкова	
Инж.	Якупова	

3.501.2-139.2-5-920.100

Ограждение перильное.

Стадия	Лист	Листов
Р	1	2

Гипротрансмост

Формат А3

Формат	Зона	Поз.	Обозначение	Наименование	Кол. на исполнение 3.501.2-139.2-5-920.100-												Примечание
					—	01	02	03	04	05	06	07	08	09	10	11	12	
				Поручни														
А3		9	3.501.2-139.2-5-920.101-05	ПП 6					1									17,9 кг
		10	-06	ПП 7									1					31,2 кг
		11	-07	ПП 8									2					9,1 кг
		12	-08	ПП 9									1					26,1 кг
		13	-09	ПП 10									1					24,4 кг
		14	-10	ПП 11										1				8,6 кг
		15	-11	ПП 12											1			18,2 кг
				А-I-20-ГОСТ 5781-82*														
				Ст 3кп 3 ГОСТ 380-88*														
БЧ		16	3.501.2-139.2-5- 920.102	ℓ=3380	2													8,3 кг
		17	-01	ℓ=5600		2	2	2		2	2	2				2		13,8 кг
			-02	ℓ=5120													2	12,6 кг
		18	-03	ℓ=3300					2						2			8,2 кг
		19	-04	ℓ=3050									2					7,5 кг
		20	-05	ℓ=1310									4					3,2 кг
		21	-06	ℓ=1050									4					2,6 кг
		22	-07	ℓ=2310										2				5,7 кг
				Стандартные изделия														
		23		Болт М20-8g×45.46 ГОСТ 7798-70*	7	8	8	8	7	8	8	8	16	7	7	8	8	0,183 кг
		24		Гайка М20-6Н.5 ГОСТ 5915-70*	9	8	8	8	9	8	8	8	32	9	9	8	8	0,063 кг
		25		Шайба 20.02 Ст3 ГОСТ 11371-78*	9	8	8	8	9	8	8	8	32	9	9	8	8	0,017 кг

Рис. 1

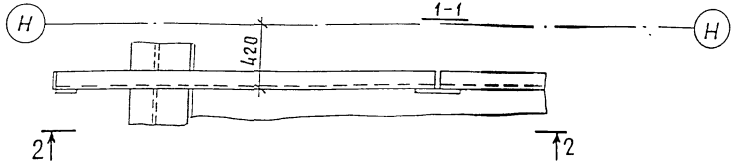

Рис. 2

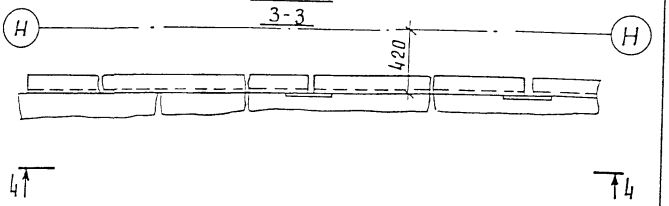

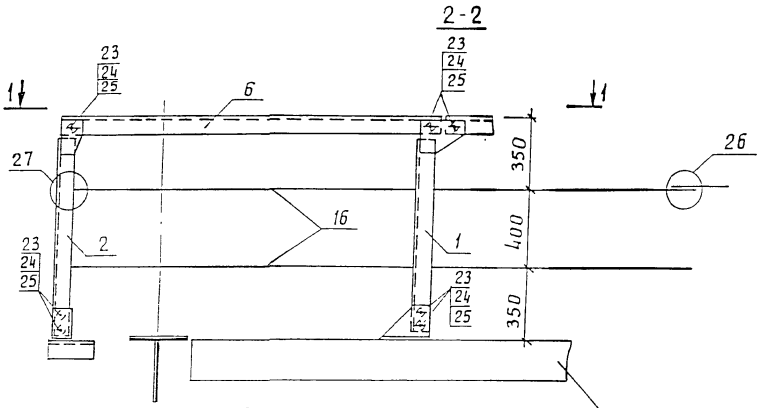

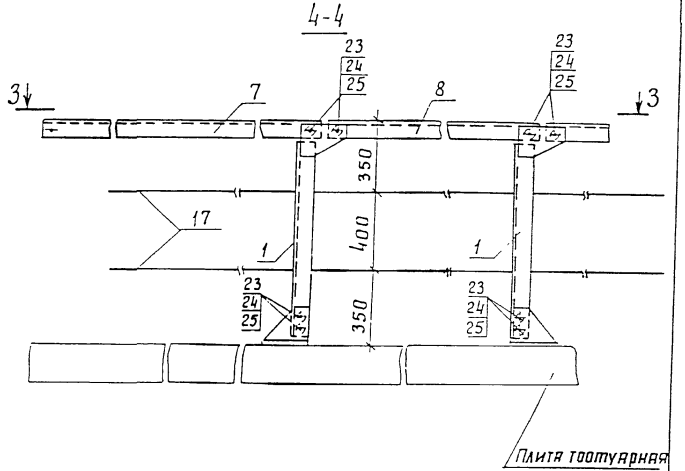

26
М 1:5

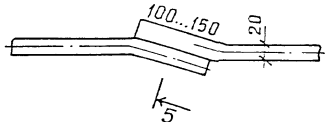

5-5



27
М 1:5

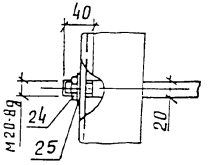

1. Обязательными испытаниями для болтов являются испытания на разрыв и определение ударной вязкости в соответствии с ГОСТ 1759.4-87*
2. Сварка ручная дуговая

Обозначение	Рис.	Масса кг
3.501.2-139.2-5-920.100	1	60.8
-01	2	106.7
-02	2	105.5
-03	2	104.3

Нач.отд	Манов	
Н.контр	Миронюбская	
Гл.спец.	Гитман	
ГИП	Френкель	
Рук. гр.	Астахова	
Вед.инж.	Ярлыкова	
Инж.	Улупова	

1293К/15 | 120

3.501.2-139.2-5-920.100 СБ

Ограждение перильное ОП (ОП1... ОП4). Сборочный чертеж.

Стадия	Масса	Масштаб
Р	см. таблицу	1:20
Лист	Листов 1	

Гипротрансмост

Рис. 1

1 - 1

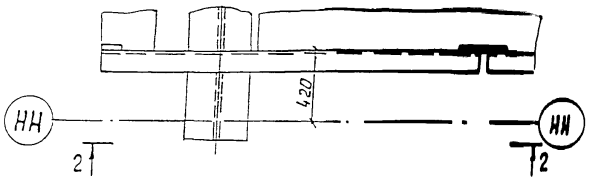

Рис. 2

3 - 3

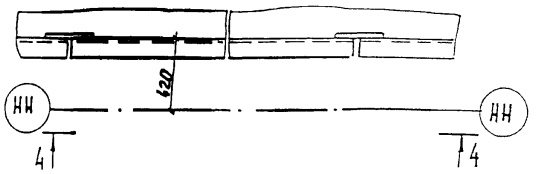

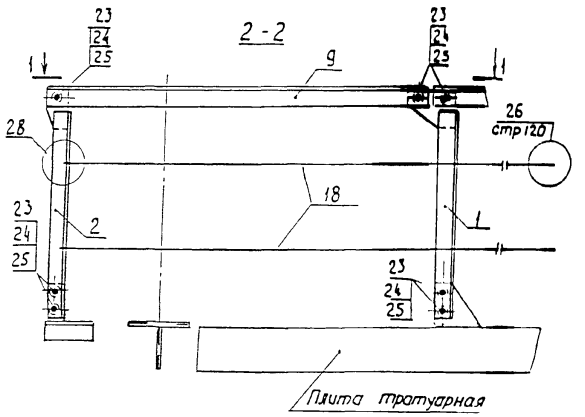

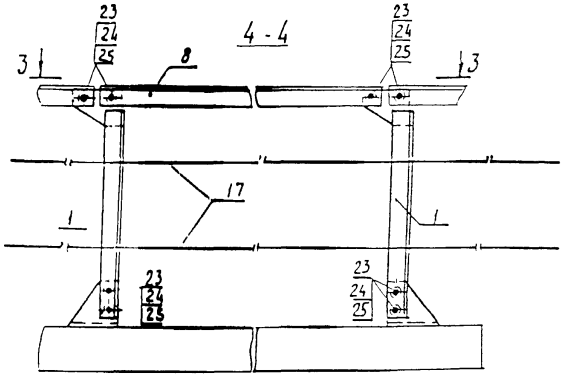

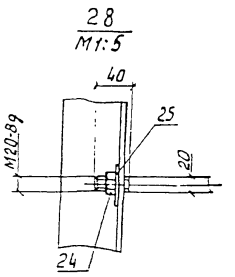

Обозначение	Рис.	Масса кг
3.501.2-139.2-5-920.100-04	1	59,4
-05	2	80,4
-06	2	78,0
-07	2	79,2

Обязательными испытаниями для болтов являются испытания на разрыв и определение ударной вязкости в соответствии с ГОСТ 59.4-87*.

Нач.отд.	Манов		
Н.контр.	Мирлюбская		
Гл.спец.	Гитман		
ГИП	Френкель		
Рук.гр.	Астахова		
Вед.инж.	Ярлыкова		
Инж.	Улупова		

1293К/15 | 121

3.501.2-139.2-5-920.100-04 СБ

Ограждение перильное ОП (ОП5 ... ОП8) Сборочный чертеж

Стадия	Масса	Масштаб
Р	см. таблицу	1:20
Лист	Листов 1	

Гипротрансмост

Рис. 1

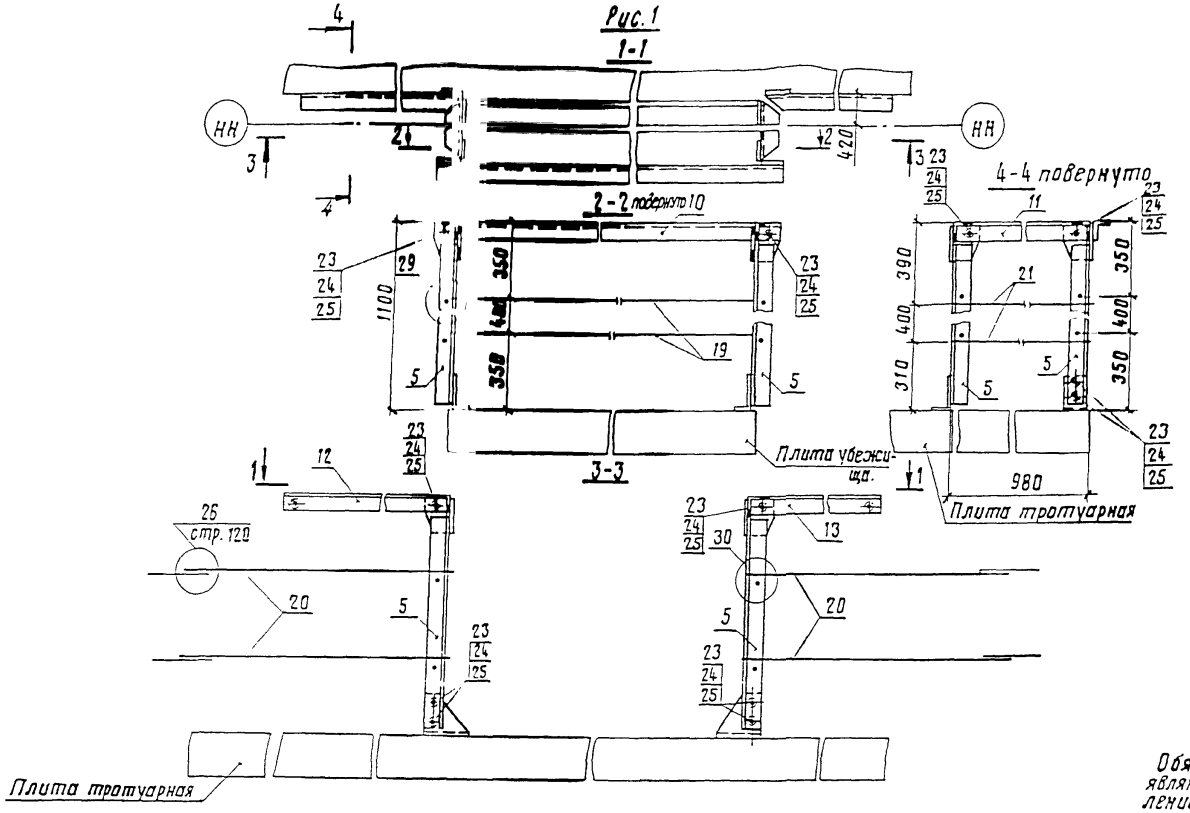

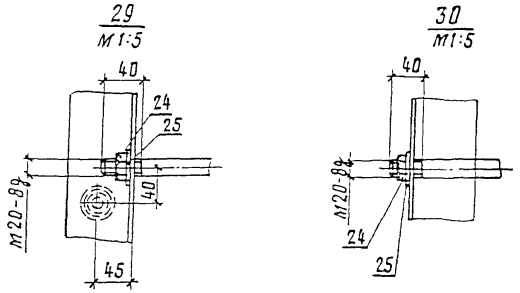

Обязательными испытаниями для болтов являются испытания на разрыв и определение ударной вязкости в соответствии с ГОСТ 1759.4-87.

				1293К/15	122
Нач.отд.	Монов				
Н.контр.	Миролюбова			3.501.2-139.2-5-920.100-08 СБ	
Гл.спец.	Гитман				
ГИП	Френкель				
Рук.гр.	Астахова		Ограждение перильное ОП9. Сборочный чертеж	стадия: Р	масса: 192.8
Вед.инж.	Ярлыкова				масштаб: 1:20
Инж.	Улупова			лист	листов 1
				Гипротрансмост	

Формат А3

Рис. 1

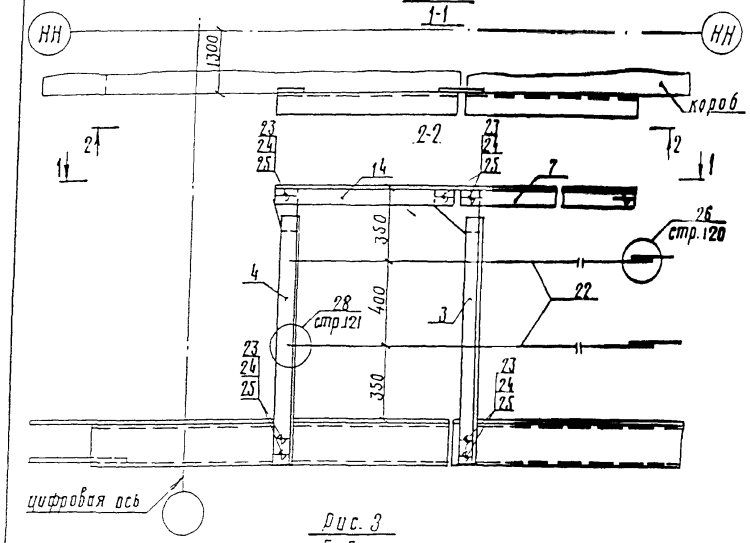

Рис. 2

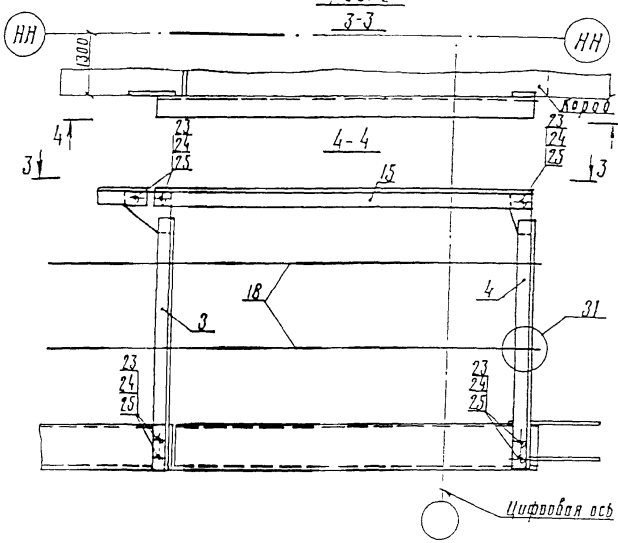

Рис. 3

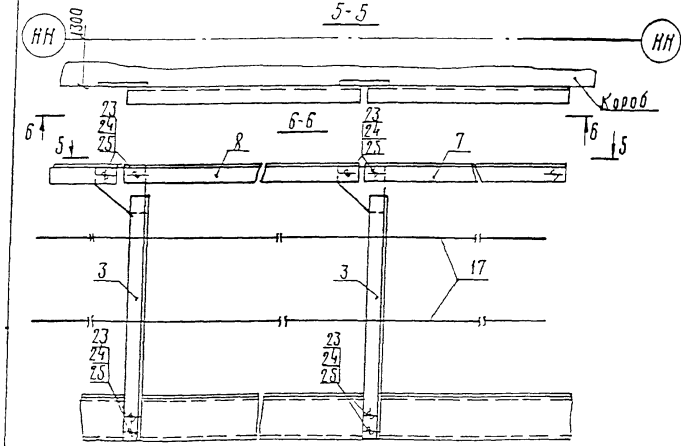

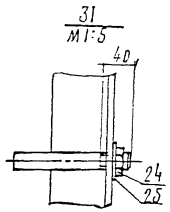

Обозначение	Рис.	Масса, кг
3.501.2-139.2-5-920.100-09	1	75,0
-10	2	63;3
-11	3	110,3
-12	3	102,5

Обязательными испытаниями для болтов являются испытания на разрыв и определение ударной вязкости в соответствии с ГОСТ 1759.4-87*

Нач.отд.	Манов		
Н.контр.	Мирлюбская		
Гл.спец.	Гитман		
ГИП	Френкель		
Рук.гр.	Астахова		
Вед.инж.	Ярлыкова		
Инж.	Чупова		

1293К/15 | 123

3.501.2-139.2-5-920.100-09 СБ

Ограждение перильное ОП (ОП10... ОП13) Сборочный чертеж

Стадия	Масса	Масштаб
Р	см. таблицу	1:20
Лист	Листов 1	

Гипротрансмост

Формат А3

3.501.2-139.2-5-940.100-изображено 3.501.2-139.2-5-940.100-01-зеркальное отражение

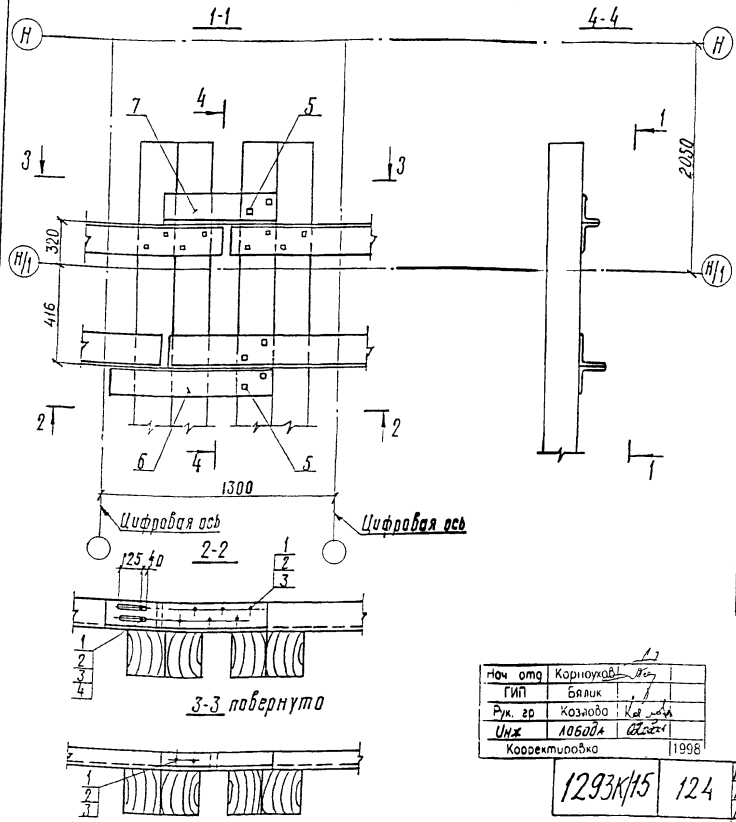

Формат	Зона	Поз.	Обозначение	Наименование	Кол.	Примечание
				Стандартные изделия		
		1		Болт М22-8g×80.46 ГОСТ 7798-70*	10	0,325 кг
		2		Гайка М22-6Н.5 ГОСТ 5915-70*	10	0,077 кг
		3		Шайба 22.02 Ст3 ГОСТ 11371-78*	20	0,018 кг
		4		Шайба 22.65Г ГОСТ 19115-73*	2	0,049 кг
		5		Шуруп путевой 1,24×170 ГОСТ 809-71*	4	0,560 кг
				Переменные данные для исполнений:		
				3.501.2-139.2-5-940.100		УОП2
				Детали		
А3		6	3.501.2-139.2-6-940.101	Накладка НС1	1	34,3 кг
		7	-02	Накладка НС2	1	14,4 кг
				3.501.2-139.2-5-940.100-01		УОП2н
				Детали		
А3		6	3.501.2-139.2-6-940.101 01	Накладка НС1н	1	34,3 кг
		7	03	Накладка НС2н	1	14,4 кг
			Дополнительный номер	исполнения узла УОП		
			должен соответствовать	дополнительному номеру		
			исполнения пролетного	строения		

Нач. отд	Карпоухов	
ГИП	Балык	
Рук. гр	Козлова	
Инж	Лобода	
Корректировка		1998

Обязательными испытаниями для болтов являются испытания на разрыв и определение ударной вязкости в соответствии с ГОСТ 1759.4-87*

Поз.	Материалы для дополнительного номера исполнения		
	01	02	03
1.2	Вст3сп4 ГОСТ 14637-89*	09Г2 ГОСТ 19281-89	

1293К/15 | 124

Нач. отд.	Манов	
К.контр	Мирошниковская	
Гл. спец.	Гитман	
ГИП	Френкель	
Рук. гр	Остахова	
Вед. инж.	Ярлыкова	
Инж.	Якупова	

3.501.2-139.2-5-940.100

Узел УОП 2

Стадия	Масса	Масштаб
Р	55,4	1:20
Лист	Листов 1	

Гипротрансмост

Формат А3

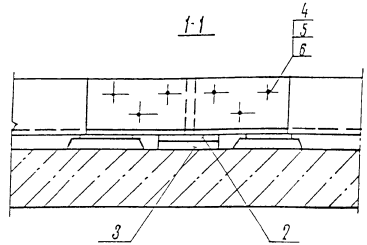

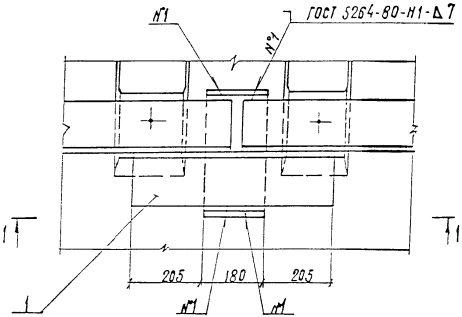

Формат	Зона	Поз.	Обозначение	Наименование	Кол.	Примечание
				Детали		
А4		1	3.501.2-139.1-7-950.301-02	Накладка УСБ	1	22,7 кг
Б4		2	3.501.2-139.2-5-960.201	Лист 20 ГОСТ 19903-74* (см. таблицу)		
				180×340	1	9,6 кг
		3	-01	Лист 20 ГОСТ 19903-74* (см. таблицу)		
				180×360	1	10,2 кг
				Стандартные изделия		
		4		Болт М22-8g×80.46		
				ГОСТ 7798-70*	6	0,326 кг
		5		Гайка М22-6Н.5		
				ГОСТ 5915-70*	6	0,077 кг
		6		Шайба 22.02 Ст.3 ГОСТ 11371-78* 12		0,018 кг
			Дополнительный номер исполнения узла УОП должен соответствовать дополнительному номеру исполнения пролётного строения			

Обязательными испытаниями для болтов являются испытания на разрыв и определение ударной вязкости в соответствии с ГОСТ 1759.4-87*

Поз	Материалы для дополнительного номера исполнения		
	01	02	03
2, 3	16Д ГОСТ 6713-91	15ХСНД ГОСТ 6713-91	
4, 5	ВСт3сп4 ГОСТ 14637-89*	09Г2 ГОСТ 19281-89	

1293К/15	125	Нач. отд.	Манов		3.501.2-139.2-5-960.200
		Н. контр.	Миротворская		
		Гл. спец.	Гитман		
		ГИП	Френкель		Узел УОП 4
		Рук. гр.	Астахова		
		Вед. инж.	Ярыкова		
		Инж.	Акулова		

Стадия	Масса	Масштаб
Р	45,2	1:10
Лист	Листов 1	

Гипротрансмост

Формат А3

3.501.2-139.2-5-960.300 изображена, 3.501.2-139.2-5-960.300-01 зеркальное отражение

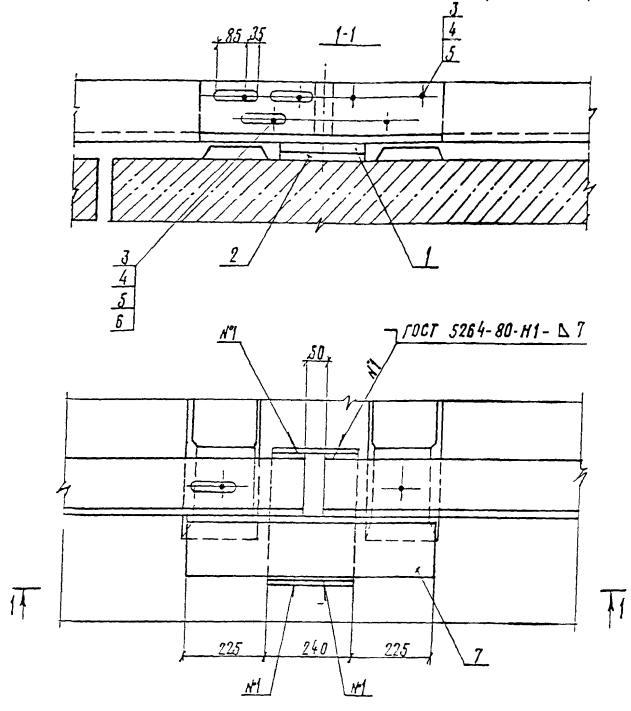

Формат	Зона	Поз.	Обозначение	Наименование	Кол.	Примечание
				Детали		
БЧ		1	3.501.2-139.2-5-960.301	Лист 20 ГОСТ 19903-74* (см. таблицу)		
				240 х 340	1	12,8 кг
		2	-01	Лист 20 ГОСТ 19903-74* (см. таблицу)		
				240 х 360	1	13,6 кг
				Стандартные изделия		
		3		Болт М22-8g х 80.46 ГОСТ 7798-70*	6	0,326 кг
		4		Гайка М22-6Н.5 ГОСТ 5915-70*	6	0,077 кг
		5		Шайба 22.02 Ст.3 ГОСТ 11371-78*	12	0,018 кг
		6		Шайба 22.65Г ГОСТ 19115-73*	3	0,049 кг
			Переменные данные для исполнений:			
				3.501.2-139.2-5-960.300		УОП5
				Детали		
ДЧ		7	3.501.2-139.2-5-960.302	Накладка НС3	1	26,6 кг
				3.501.2-139.2-5-960.300-01		УОП5н
				Детали		
ДЧ		7	3.501.2-139.2-5-960.302-01	Накладка НС3н	1	26,6 кг
			Дополнительный номер исполнения узла УОП должен соответст-			
			вовать дополнительному номеру исполнения пролетного строения			

Обязательными испытаниями для болтов являются испытания на разрыв и определение ударной вязкости в соответствии с ГОСТ 1759.4-87*

Поз.	Материалы для дополнительного номера исполнения		
	01	02	03
	СТ 6713-91	15ХСНД ГОСТ 6713-91	
3,4	ВСт3сп4 ГОСТ [illegible]	[illegible] ГОСТ 19281-89	

1293К/15	126	Нач.отд.	Монов	
		Н.контр.	Жиротовская	
		Гл.спец.	Гитман	
		ГИП	Френкель	
		Рук.гр.	Астахова	
		Ред.инж.	Ярлыкова	
		Инж.	Якунова	

3.501.2-139.2-5-960.300

Узел УОП5

Стадия	Масса	Масштаб
Р	55,8	1:10
Лист	Листов 1	

Гипротрансмост

Копир. Грихачева

Формат А3

gost.e-ecolog.ru