ГОСУДАРСТВЕННЫЙ
СТРОИТЕЛЬНЫЙ КОМИТЕТ СССР

ГОССТРОЙ СССР

# СНиП IV-15-84

# СТРОИТЕЛЬНЫЕ НОРМЫ И ПРАВИЛА

## Часть IV

## СМЕТНЫЕ НОРМЫ И ПРАВИЛА

## Глава 15

**Правила разработки и применения Прейскурантов на строительство зданий и сооружений**

## Приложение

**Прейскуранты на строительство зданий и сооружений общесоюзного применения**

**Прейскурант на строительство зданий и сооружений автодорожного транспорта**

ВЫПУСК 4

Москва 1988

gost.e-ecolog.ru

*Издание официальное*

ГОСУДАРСТВЕННЫЙ
СТРОИТЕЛЬНЫЙ КОМИТЕТ СССР
(ГОССТРОЙ СССР)

| | |
|---|---|
| СНиП IV-15-84 | СТРОИТЕЛЬНЫЕ НОРМЫ И ПРАВИЛА |
| Часть IV | СМЕТНЫЕ НОРМЫ И ПРАВИЛА |
| Глава 15 | Правила разработки и применения Прейскурантов на строительство зданий и сооружений |
| Приложение | Прейскуранты на строительство зданий и сооружений общесоюзного применения<br><br>Прейскурант на строительство зданий и сооружений автодорожного транспорта<br><br>Выпуск 4 |

*Утвержден*
*постановлением*
*Государственного*
*строительного комитета СССР*
*от 9 апреля 1987 г. № 75*

Москва Стройиздат 1988

УДК [656.13 : 658.2]. 003.12(085) (083.74)

**СНиП IV-15-84.** Приложение. Прейскуранты на строительство зданий и сооружений общесоюзного применения. Прейскурант на строительство зданий и сооружений автодорожного транспорта. Вып. 4/Госстрой СССР. — М.: Стройиздат, 1988. — 639 с.

Разработан проектным институтом «Гипропромтрансстрой» и рассмотрен Главным управлением экономики и совершенствования хозяйственного механизма Госстроя СССР.

Редакторы — инженеры *А. Д. Бобров, В. В. Мазуровская* (Госстрой СССР), инженеры *В. Г. Еремеев, Б. А. Рыбаков* (Гипропромтрансстрой)

С $\frac{3201010000-599}{047(01)-88}$ Инструкт.-нормат., I вып. — 7—88

© Стройиздат, 1988

| | | |
|---|---|---|
| Государственный строительный комитет СССР (Госстрой СССР) | Строительные нормы и правила | СНиП IV-15-84 |
| | Прейскурант на строительство зданий и сооружений автодорожного транспорта Выпуск 4 | — |

## Техническая часть

### 1. Основные положения

1.1. Прейскурант на строительство зданий и сооружений автодорожного транспорта, вып. 4 предназначен для определения сметной стоимости при проектировании зданий и сооружений на стадиях проекта, рабочего проекта и рабочей документации и является обязательным для применения всеми организациями независимо от их ведомственной принадлежности, при проектировании строительства в территориальных районах, подрайонах и местностях, указанных в прил. 1 (кроме строительства объектов Байкало-Амурской железнодорожной магистрали).

1.2. Цены Прейскуранта составлены на основе:

методических указаний по разработке прейскурантов на строительство зданий и сооружений;

смет к действующим типовым проектам на здания и сооружения;

сметных норм, цен, тарифов, единых районных единичных расценок на строительные конструкции и работы и расценок на монтаж оборудования, введенных в действие с 1 января 1984 г. и дополнений к ним, действующих по состоянию на 1 января 1987 г.;

| | | |
|---|---|---|
| Внесен Главным управлением экономики и совершенствования хозяйственного механизма Госстроя СССР | Утвержден постановлением Государственного строительного комитета СССР от 9 апреля 1987 г. № 75 | Срок введения в действие 1 августа 1987 г. |

сметных цен на местные строительные материалы и конструкции из сборного бетона и железобетона франко-приобъектный склад, утвержденных в установленном порядке.

**1.3.** Цены Прейскуранта не применяются при составлении смет на здания и сооружения, строящиеся в условиях вечной мерзлоты, на просадочных грунтах, горных выработках и в местностях, в которых проектами предусмотрены специальные антисейсмические мероприятия (кроме цен № 445—499, которые применяются для строительства в местностях с сейсмичностью до 9 баллов и цен № 409—411, которые применяются для строительства в местностях с сейсмичностью 7-8 баллов).

**1.4.** Цены Прейскуранта учитывают сметные прямые затраты полного комплекса строительно-монтажных работ, предусмотренных типовыми проектами и необходимых для осуществления строительства зданий и сооружений с учетом местных условий, а именно:

общестроительные и специально-строительные работы по зданиям и сооружениям, включая устройство отмосток вокруг здания, разработку, погрузку и перемещение на 1 км излишнего грунта.

Примечания: 1. При перемещении излишнего грунта на расстояние более 1 км, разница в стоимости транспортирования учитывается дополнительно к тарифам Сборника сметных цен на перевозки грузов для строительства (объемы транспортируемого грунта приводятся в прил. 18).

2. При строительстве зданий и сооружений в стесненных условиях затраты, связанные с работами по отвозке грунта во временный отвал и последующей его подвозке для засыпки котлованов и траншей (если эти работы предусмотрены проектом организации строительства), учитываются в сметах дополнительно.

3. Стоимость разработки, погрузки, доставки и разгрузки недостающего грунта определяется отдельным расчетом и учитывается дополнительно при составлении смет (объем недостающего грунта приведен в прил. 18).

4. При составлении баланса земляных работ по площадке в целом объемы излишнего или недостающего грунта принимаются по данным прил. 18;

работы по внутренним санитарно-техническим устройствам в зданиях (отоплению, вентиляции, водопроводу, горячему водоснабжению, канализации и водостокам),

силовым и осветительным сетям и другим аналогичным работам, предусмотренным типовыми проектами.

Примечания: 1. Точками раздела внешних и внутренних трубопроводов и кабелей, учтенных в Прейскуранте, являются:

для канализации, водопровода, теплоснабжения и водостоков с закрытым выпуском — внешняя поверхность наружной стены здания;

для внешних и внутренних водостоков с открытым выпуском — места слива в лоток отмостки;

для силовых, осветительных и других устройств — кабельные концевые вводы и проходные изоляторы (муфты относятся к наружным сетям, а проходные изоляторы — к внутренним).

В случае, когда кабельная линия непосредственно у здания переходит в воздушную линию, точкой раздела является столбовая концевая муфта, которая в этом случае относится к внутренним сетям.

2. Ценами Прейскуранта учтены затраты на индивидуальное испытание систем вентиляции и на сдачу в эксплуатацию систем отопления;

стоимость санитарно-технического оборудования, включаемого в объем строительно-монтажных работ, которая учитывается в разделах «Внутренние санитарно-технические устройства»;

работы по монтажу технологического, энергетического оборудования, систем автоматики и др.

1.5. Ценами Прейскуранта не учтено следующее:

подготовка и освоение территории строительства (снос и перенос существующих зданий и сооружений, осушение участка застройки, вертикальная планировка и др.);

прокладка наружных инженерных сетей;

благоустройство участка застройки (устройство дорог, тротуаров, озеленение и др.);

затраты на приобретение оборудования, не учитываемые в объемах строительно-монтажных работ;

косвенные расходы, предусмотренные в п. 2.7 «Указаний по применению расценок на монтаж оборудования»;

накладные расходы и плановые накопления;

другие работы и затраты, включаемые в объектные сметы и сводные сметные расчеты стоимости строительства.

Примечание. В разд. 2 настоящей Техн. ч., кроме перечисленных, приводятся неучтенные работы, характерные для отдельных зданий и сооружений.

**1.6.** Заработная плата рабочих исчислена в Прейскуранте на основе элементных сметных норм и расценок на монтаж оборудования, введенных в действие с 1 января 1984 г. и тарифных ставок по оплате труда рабочих в строительстве по состоянию на 1 января 1980 г., с применением коэффициентов по территориальным районам, приведенным в табл. 1.

Таблица 1

| Территориальные районы | Коэффициент |
|---|---|
| 1, 3—6 | 1 |
| 2а, 2в, 8в, 8д, 8е, 9, 12г—12е | 1,2 |
| 2б, 7, 8а, 8б, 8г, 11, 12а—12в | 1,15 |
| 2г | 1,4 |
| 10 | 1,3 |

По стройкам, расположенным в отдельных районах, областях, краях и республиках, для которых установлены районные коэффициенты, отличающиеся от принятых в Прейскуранте, а также при применении льготных и других коэффициентов, установленных соответствующими решениями директивных органов и коэффициентов, приведенных в прил. 3 «Указаний по применению единых районных единичных расценок на строительные конструкции и работы» (ЕРЕР-84) и табл. 1 «Указаний по применению расценок на монтаж оборудования», к заработной плате и эксплуатации машин, предусмотренной в ценах и поправках Прейскуранта, должны применяться соответствующие коэффициенты (порядок применения коэффициентов приводится в пп. 2.2б и 2.2в настоящей Техн. ч.).

**1.7.** Стоимость эксплуатации строительных машин начислена в Прейскуранте в соответствии с пунктом 1.7 «Указаний по применению единых районных единичных расценок на строительные конструкции и работы» (ЕРЕР-84), причем заработная плата рабочих, обслуживающих машины, во всех территориальных районах, учтена с коэффициентами, приведенными в табл. 1 Техн. ч.

**1.8.** Стоимость привозных материалов, изделий и конструкций принята в Прейскуранте по Сборнику средних

районных сметных цен на материалы, изделия и конструкции.

В отдельных случаях, при отклонении местных цен на привозные материалы, изделия и конструкции от принятых в Прейскуранте, в сметах следует учитывать дополнительно разницу цен в порядке, установленном пп. 2.15 и 2.16 «Указаний по применению единых районных единичных расценок на строительные конструкции и работы» (ЕРЕР-84).

1.9. Стоимость местных строительных материалов и сборных бетонных и железобетонных конструкций учтена по усредненным ценам франко-приобъектный склад.

Цены Прейскуранта могут корректироваться по затратам на транспортирование кирпича строительного и сборных бетонных и железобетонных конструкций (порядок корректировки приведен в п. 2.2д настоящей Техн. ч.). При этом транспортные расходы на 1 т кирпича строительного и сборных бетонных и железобетонных конструкций, учтенные в Прейскуранте, должны приниматься по табл. 2, а их масса по табл. 3.

Таблица 2

| Районы | Усредненные транспортные расходы, учтенные в Прейскуранте, руб. за 1 т | | | | | | |
|---|---|---|---|---|---|---|---|
| | Кирпич строительный | Блоки фундаментные, балки, плиты, перемычки и другие конструкции длиной до 3 м, шириной до 2,3 м | Плиты покрытий, перекрытий и другие конструкции длиной 3—6,5 м, шириной до 2,3 м, кольца диаметром 600—2500 мм | Плиты покрытий и перекрытий, колонны, фермы и другие конструкции длиной от 6,5 до 12 м или шириной от 2,3 до 3 м | Балки, фермы длиной св. 12 м | Элементы дренажных устройств и водоотводных сооружений | Элементы дорожных знаков (фундаменты) |
| 1 | 2 | 3 | 4 | 5 | 6 | 7 | 8 |
| 1а | 4,3 | 7,3 | 7,7 | 10,3 | 15,9 | 7,2 | 6,6 |
| 1б | 4,28 | 8,2 | 8,33 | 11,4 | 16 | 7,64 | 8,8 |
| 1в | 4,3 | 8 | 8,88 | 12,1 | 18,2 | 8,12 | 7,56 |
| 1г | 4,83 | 8,7 | 9,52 | 13,1 | 17,6 | 7,88 | 7,32 |
| 1д | 5,61 | 8,4 | 8,64 | 11,2 | 16,7 | 7,52 | 6,94 |
| 1е | 12,2 | 8,8 | 10 | 14,2 | 19,7 | 8,2 | 8 |
| 1ж | 3,15 | 7,8 | 8 | 11,2 | 14,2 | 7,8 | 6,64 |
| 2а | 6,81 | 10,7 | 10,8 | 15,1 | 20,4 | 9,04 | 8,72 |
| 2б | 6,46 | 9,4 | 10,8 | 15,1 | 24 | 7,64 | 7,72 |
| 2в | 6,9 | 12 | 12,3 | 6,2 | 24,3 | 9,92 | 9,64 |
| 2г | 8,1 | 11,7 | 11,9 | 15,9 | 21,5 | 10,1 | 10,4 |

*Продолжение табл. 2*

| Районы | Усредненные транспортные расходы, учтенные в Прейскуранте, руб, за 1 т | | | | | | |
|---|---|---|---|---|---|---|---|
| | Кирпич строительный | Блоки фундаментные, балки, плиты, перемычки и другие конструкции длиной до 3 м, шириной до 2,3 м | Плиты покрытий, перекрытий и другие конструкции длиной 3—6,5 м, шириной до 2,3 м, кольца диаметром 600—2500 мм | Плиты покрытий и перекрытий, колонны, фермы и другие конструкции длиной от 6,5 до 12 м или шириной от 2,3 до 3 м | Балки, фермы длиной св. 12 м | Элементы дренажных устройств и водоотводных сооружений | Элементы дорожных знаков (фундаменты) |
| 1 | 2 | 3 | 4 | 5 | 6 | 7 | 8 |
| 3а—3в | 4,27 | 7,4 | 7,45 | 10,4 | 13,3 | 7,6 | 7,32 |
| 3г | 11 | 7,4 | 7,45 | 10,4 | 13,3 | 7,6 | 7,32 |
| 4а | 4,01 | 7,9 | 8 | 11,2 | 14,1 | 8,08 | 6,64 |
| 4б | 5,88 | 7,9 | 8 | 11,2 | 14,1 | 8,08 | 6,64 |
| 5а | 5,14 | 7,6 | 8,88 | 12,1 | 14,8 | 7,72 | 6,72 |
| 5б | 6,51 | 8,8 | 8,91 | 12,1 | 16,2 | 7,68 | 7,4 |
| 6а | 4,64 | 7,2 | 7,79 | 10,7 | 19,3 | 8,52 | 6,52 |
| 6б | 4,97 | 7,2 | 7,79 | 10,7 | 19,3 | 8,52 | 6,52 |
| 6в | 3,07 | 11,8 | 15,1 | 18,9 | 32,6 | 8,08 | 7,88 |
| 7а | 5,16 | 9,1 | 9,79 | 13,7 | 25,4 | 8,92 | 7,44 |
| 7б | 5,13 | 8,6 | 8,88 | 12,1 | 21,9 | 7,64 | 7 |
| 7в | 5,31 | 8,7 | 8,91 | 12,1 | 15,8 | 8 | 7,4 |
| 7г | 3,66 | 8,3 | 9,12 | 12,2 | 14,7 | 8,12 | 7,64 |
| 8а | 5 | 8,5 | 9,64 | 13,5 | 21,8 | 8,44 | 7,16 |
| 8б | 6,14 | 5 | 4,73 | 6,62 | 17,1 | 7,8 | 7,56 |
| 8в | 4,07 | 10,4 | 10,7 | 14,8 | 22,3 | 8,08 | 7,76 |
| 8г | 5,44 | 9,3 | 9,52 | 13 | 18,9 | 8,36 | 7,52 |
| 8д | 2,84 | 8,9 | 9,09 | 12,1 | 29 | 11,8 | 9,6 |
| 8е | 6,81 | 8,9 | 9,09 | 12,1 | 29 | 11,8 | 9,6 |
| 9а | 6,81 | 10,7 | 10,8 | 14,9 | 20,5 | 9,08 | 8,76 |
| 9б | 4,48 | 4,9 | 6 | 8,4 | 14,4 | 9,52 | 8,6 |
| 9в | 3,46 | 5,8 | 6,7 | 9,2 | 15,8 | 7,8 | 7,63 |
| 10а | 3,85 | 7,2 | 8,52 | 12,1 | 14,8 | 9,48 | 7,89 |
| 10б | 5,34 | 8 | 14,2 | 18,3 | 25,9 | 8,76 | 8,8 |
| 10в | 5,64 | 8,5 | 8,82 | 12 | 14,2 | 8,08 | 7,8 |
| 11а | 7,14 | 8,5 | 9,55 | 13,2 | 16,8 | 8,32 | 7,96 |
| 11б | 4,71 | 9,6 | 8,76 | 12,2 | 17,8 | 9,2 | 7,36 |
| 11в | 7,07 | 8,7 | 9,4 | 11,3 | 18,8 | 7,48 | 8,96 |
| 11г | 5,01 | 8,8 | 8,88 | 12,1 | 15,7 | 9,12 | 8,28 |
| 11д | 5,49 | 7,8 | 8,03 | 11,4 | 15,5 | 7,88 | 7,56 |
| 11е | 5,54 | 9 | 9,03 | 12,2 | 19,5 | 7,88 | 7,16 |
| 12а | 4,68 | 7 | 7,94 | 10,5 | 21,6 | 7,2 | 7,04 |
| 12б | 5,26 | 10 | 10,2 | 13,9 | 19,7 | 8,92 | 8,2 |
| 12в | 7,15 | 9,8 | 10,2 | 13,9 | 21,4 | 8,84 | 8,28 |
| 12г | 4,93 | 9 | 8,79 | 12 | 21,9 | 7,52 | 7,96 |
| 12д | 5,62 | 10,1 | 11,2 | 15,1 | 18,7 | 8,28 | 8,04 |
| 12е | 7,96 | 9,8 | 10,2 | 13,1 | 21,4 | 8,84 | 8,28 |

Таблица 3

| Конструктивные элементы зданий и сооружений | Материалы и конструкции | Масса сборных бетонных и железобетонных конструкций и кирпича строительного, т, по ценам Прейскуранта (на измеритель цен) | | | | | | | |
|---|---|---|---|---|---|---|---|---|---|
| | | 402 | 403 | 404 | 405 | 406 | 407 | 408 | 409 |
| 1 | 2 | 3 | 4 | 5 | 6 | 7 | 8 | 9 | 10 |
| Фундаменты | Фундаментные блоки и плиты при температуре, °С: | | | | | | | | |
| | минус 20 | 117 | — | — | 29 | — | 87 | 95 | 44 |
| | » 30 | 129 | — | — | 29 | — | 87 | 95 | 44 |
| | » 40 | 160 | — | — | 29 | — | 87 | 95 | 44 |
| | Фундаментные балки, цокольные панели длиной 3—6,5 м при температуре, °С: | | | | | | | | |
| | минус 20 | — | 9 | — | 3,9 | — | — | — | 2,6 |
| | » 30 | — | 11 | — | 4,3 | — | — | — | 2,6 |
| | » 40 | — | 17 | — | 4,3 | — | — | — | 2,6 |
| Стены наружные | Кирпич строительный при температуре, °С: | | | | | | | | |
| | минус 20 | 145 | 294 | 37 | 22 | 53 | — | — | 56 |
| | » 30 | 145 | 394 | 37 | 22 | 53 | — | — | 56 |
| | » 40 | 183 | 495 | 50 | 25 | 68 | — | — | 56 |
| | Перемычки, панели стеновые длиной до 3 м, шириной до 2,3 м при температуре, °С: | | | | | | | | |
| | минус 20 | 2,7 | 3 | 0,6 | 5,7 | 1,6 | — | — | 3,3 |
| | » 30 | 2,7 | 4 | 0,6 | 6,6 | 1,6 | — | — | 3,3 |
| | » 40 | 3,3 | 4 | 0,8 | 7,7 | 1,9 | — | — | 3,3 |

*Продолжение табл. 3*

| 1 | 2 | 3 | 4 | 5 | 6 | 7 | 8 | 9 | 10 |
|---|---|---|---|---|---|---|---|---|---|
| | Перемычки, панели стеновые длиной 3—6,5 м, шириной до 2,3 м при температуре, °С: | | | | | | | | |
| | минус 20 | — | 10 | — | 11 | — | — | — | 40 |
| | » 30 | — | 14 | — | 13 | — | — | — | 40 |
| | » 40 | — | 18 | — | 15 | — | — | — | 40 |
| Остальные конструктивные элементы | Кирпич строительный при температуре, °С: | | | | | | | | |
| | минус 20 | 138 | 262 | — | 4 | 5 | 65 | 72 | 42 |
| | » 30 | 138 | 269 | — | 4 | 5 | 65 | 72 | 42 |
| | » 40 | 138 | 277 | — | 4 | 5 | 65 | 72 | 42 |
| | Перемычки, плиты покрытия, колонны, лотки и другие конструкции длиной до 3 м, шириной до 2,3 м | 27 | 38 | 4,3 | 1,8 | 4,2 | 3,6 | 3,6 | 38 |
| | Балки, плиты, лестничные марши, колонны, ригели, фермы и другие конструкции длиной 3—6,5 м, шириной до 2,3 м при температуре, °С: | | | | | | | | |
| | минус 20 | 150 | 68 | 18 | 77 | 29 | — | — | 52 |
| | » 30 | 155 | 68 | 18 | 77 | 29 | — | — | 52 |
| | » 40 | 158 | 68 | 18 | 78 | 29 | — | — | 52 |
| | Плиты покрытия длиной 3—6,5 м, шириной 2,3—3 м | — | 65 | — | — | 32 | — | — | 16 |
| | Балки, фермы, колонны длиной 6,5—12 м | — | 19 | 16 | — | — | — | — | — |

*Продолжение табл. 3*

| Конструктивные элементы зданий и сооружений | Материалы и конструкции | Масса сборных бетонных и железобетонных конструкций и кирпича строительного, т, по ценам Прейскуранта (на измеритель цен) | | | | | |
|---|---|---|---|---|---|---|---|
| | | 410 | 411 | 412 | 413 | 415—420 | 421—424 |
| 1 | 2 | 11 | 12 | 13 | 14 | 15 | 16 |
| Фундаменты | Фундаментные блоки и плиты при температуре, °С: | | | | | | |
| | минус 20 | 42 | 10 | 17 | 458 | 4,6 | 7,5 |
| | » 30 | 42 | 10 | 17 | 458 | 4,6 | 7,5 |
| | » 40 | 42 | 10 | 17 | 458 | 4,6 | 7,5 |
| | Фундаментные балки, цокольные панели длиной 3—6,5 м при температуре, °С: | | | | | | |
| | минус 20 | — | — | 2,7 | — | — | — |
| | » 30 | — | — | 2,7 | — | — | — |
| | » 40 | — | — | 3,9 | — | — | — |
| Стены наружные | Кирпич строительный при температуре, °С: | | | | | | |
| | минус 20 | 160 | — | 10 | 229 | — | — |
| | » 30 | 160 | — | 10 | 229 | — | — |
| | » 40 | 160 | — | 13 | 315 | — | — |
| | Перемычки, панели стеновые длиной до 3 м, шириной до 2,3 м при температуре, °С: | | | | | | |
| | минус 20 | 0,6 | — | 17 | 14 | — | — |
| | » 30 | 0,6 | — | 20 | 14 | — | — |
| | » 40 | 0,6 | — | 23 | 16 | — | — |

*Продолжение табл. 3*

| 1 | 2 | 11 | 12 | 13 | 14 | 15 | 16 |
|---|---|---|---|---|---|---|---|
| | Перемычки, панели стеновые длиной 3—6,5 м, шириной до 2,3 м при температуре, °С: | | | | | | |
| | минус 20 | — | — | 24 | — | — | — |
| | » 30 | — | — | 29 | — | — | — |
| | » 40 | — | — | 34 | — | — | — |
| Остальные конструктивные элементы | Кирпич строительный при температуре, °С: | | | | | | |
| | минус 20 | 2 | 45 | — | 295 | — | — |
| | » 30 | 2 | 45 | — | 295 | — | — |
| | » 40 | 2 | 45 | — | 295 | — | — |
| | Перемычки, плиты покрытия, колонны, лотки и другие конструкции длиной до 3 м, шириной до 2,3 м | 1,1 | 3,8 | 3,8 | 44 | — | — |
| | Балки, плиты, лестничные марши, колонны, ригели, фермы и другие конструкции длиной 3—6,5 м, шириной до 2,3 м при температуре, °С: | | | | | | |
| | минус 20 | 34 | 7,7 | 17 | 115 | — | — |
| | » 30 | 34 | 7,7 | 18 | 115 | — | — |
| | » 40 | 34 | 7,7 | 19 | 115 | — | — |
| | Плиты покрытия длиной 3—6,5 м, шириной 2,3—3 м | — | — | — | — | — | — |
| | Балки, фермы, колонны длиной 6,5—12 м | — | — | 12 | — | — | — |

*Продолжение табл. 3*

| Конструктивные элементы зданий и сооружений | Материалы и конструкции | Масса сборных бетонных и железобетонных конструкций и кирпича строительного, т, по ценам Прейскуранта (на измеритель цен) | | | | | | | |
|---|---|---|---|---|---|---|---|---|---|
| | | 430 | 431 | 432 | 433 | 434 | 435 | 436 | 437 |
| 1 | 2 | 3 | 4 | 5 | 6 | 7 | 8 | 9 | 10 |
| Фундаменты | Фундаментные блоки и плиты | 87 | 51 | 95 | 51 | 47 | 94 | 67 | 102 |
| | Фундаментные балки длиной 3—6,5 м | 20 | 22 | 9 | 6 | 6 | 19 | 20 | 9 |
| Стены наружные | Кирпич строительный | 383 | 397 | 99 | 202 | 99 | 389 | 397 | 99 |
| | Перемычки и другие конструкции длиной до 3 м, шириной до 2,3 м | 4,2 | 2,2 | 2 | 3,8 | 3,8 | 4,2 | 2 | 2 |
| | Перемычки длиной 3—6,5 м | 19 | 18 | 3,3 | 6,6 | 0,8 | 16 | 16 | 3,3 |
| | Панели стеновые длиной 3—6,5 м, шириной до 2,3 м | — | — | 83 | — | 39 | — | — | 87 |
| Остальные конструктивные элементы | Кирпич строительный | 61 | 62 | 60 | 49 | 52 | 78 | 78 | 83 |
| | Перемычки, блоки стен подвалов и другие конструкции длиной до 3 м, шириной до 2,3 м | 46 | 23 | 46 | 2 | 1 | 53 | 40 | 53 |
| | Плиты покрытий и другие конструкции длиной 3—6,5 м, шириной до 2,3 м | 30 | 30 | 29 | 30 | 30 | 29 | 29 | 29 |
| | Колонны, плиты покрытий, блоки галерей и другие конструкции длиной 6,5—12 м или шириной 2,3—3 м | 223 | 140 | 230 | 32 | 32 | 223 | 140 | 230 |
| | Балки длиной св. 12 м | 83 | 83 | 83 | — | — | 83 | 83 | 83 |

*Продолжение табл. 3*

| Конструктивные элементы зданий и сооружений | Материалы и конструкции | Масса сборных бетоных и железобетонных конструкций и кирпича строительного, т, по ценам Прейскуранта (на измеритель цен) | | | | | |
|---|---|---|---|---|---|---|---|
| | | 438 | 439 | 440 | 441 | 442 | 444 |
| 1 | 2 | 11 | 12 | 13 | 14 | 15 | 16 |
| Фундаменты | Фундаментные блоки и плиты | 16 | 5 | 9 | 21 | 8,4 | — |
| | Фундаментные балки длиной 3—6,5 м | 12 | 13 | 6 | — | — | — |
| Стены наружные | Кирпич строительный | 204 | 204 | 10 | — | — | — |
| | Перемычки и другие конструкции длиной до 3 м, шириной до 2,3 м | 1,8 | 0,3 | — | — | — | — |
| | Перемычки длиной 3—6,5 м | 7,9 | 7,9 | 1,1 | — | — | — |
| | Панели стеновые длиной 3—6,5 м, шириной до 2,3 м | — | — | 59 | — | — | — |
| Остальные конструктивные элементы | Кирпич строительный | — | — | — | — | — | — |
| | Перемычки, блоки стен подвалов и другие конструкции длиной до 3 м, шириной до 2,3 м | 8 | 16 | 8 | 9,5 | 3,8 | — |
| | Плиты покрытий и другие конструкции длиной 3—6,5 м, шириной до 2,3 м | — | — | — | — | — | 12 |
| | Колонны, плиты покрытий, блоки галерей и другие конструкции длиной 6,5—12 м или шириной 2,3—3 м | 127 | 83 | 115 | — | — | — |
| | Балки длиной св. 12 м | — | — | — | — | — | — |

*Продолжение табл. 3*

| Номера цен | Масса сборных бетонных и железобетонных конструкций, т (на измеритель цен) | | Усредненный коэффициент к тарифам на автоперевозки, учитывающий затраты, предусмотренные общими указаниями Сборника сметных цен на перевозки грузов для строительства, часть 1, по районам | |
|---|---|---|---|---|
| | Элементы дренажных устройств и водоотводных сооружений | Элементы дорожных знаков (фундаменты) | 1, 3—6 | 2,7—12 |
| 1 | 2 | 3 | 4 | 5 |
| 445 | — | 8,6 | 1,02 | 1,04 |
| 446 | — | 9,9 | 1,02 | 1,04 |
| 447, 450—453, 455—458 | — | 6,1 | 1,02 | 1,04 |
| 448 | — | 7 | 1,02 | 1,04 |
| 449, 454 | — | 5,1 | 1,02 | 1,04 |
| 459, 465 | — | 51,6 | 1,02 | 1,04 |
| 460, 462 | — | 48,2 | 1,02 | 1,04 |
| 461 | — | 43,2 | 1,02 | 1,04 |
| 463 | — | 35,5 | 1,02 | 1,04 |
| 464 | — | 39,8 | 1,02 | 1,04 |
| 466 | — | 62,8 | 1,02 | 1,04 |
| 467 | — | 7,6 | 1,02 | 1,04 |
| 468—471 | — | 24 | 1,02 | 1,04 |
| 472 | — | 13,5 | 1,02 | 1,04 |
| 473—476 | — | 16,5 | 1,02 | 1,04 |
| 497 | 1,23 | — | 1,02 | 1,04 |
| 499 | 2,5 | — | 1,02 | 1,04 |

Кроме того, при составлении смет с применением цен Прейскуранта применяются поправки (прил. 14), учитывающие разницу в оптовых ценах на кирпич строительный и сборные бетонные и железобетонные конструкции, а также разницу в сметных ценах на остальные местные строительные материалы, при поступлении их на строительство из отдельных областей, краев и республик, в которых эти цены отличаются от принятых в Прейскуранте.

**1.10.** Цены Прейскуранта разработаны исходя из следующих условий строительства:

а) разработка грунтов I—III групп (усредненно) при плотности 1,75 т/м$^3$ по ценам № 445—499;

б) разработка грунтов II группы при естественной влажности и плотности 1,75 т/м$^3$ по ценам № 402—424, 428—444;

в) устройство фундаментов под здания и подземных частей зданий и сооружений в открытых котлованах без шпунтового ограждения во всех территориальных районах при нормативном давлении на грунт основания, предусмотренном в типовых проектах, и глубине заложения фундаментов и днищ подземных частей зданий и сооружений в соответствии с данными табл. 4.

Таблица 4

| Номера цен | Глубина заложения фундаментов, м, по территориальным районам | | |
|---|---|---|---|
| | 1ж, 3а, 3б, 3г—5а, 6, 11а, 12 | 1а—1в, 1д, 1е, 2б, 2г, 3в, 5б, 10а, 11б—11г | 1г, 2а, 2в, 7—9, 10б, 10в, 11д, 11е |
| 1 | 2 | 3 | 4 |
| 402 | 1,35 | 1,65 | 2,25 |
| 403, 407—411, 413—424, 430—499 | По типовому проекту | | |
| 404, 406, 412 | 1,5 | 1,5 | 2,1 |
| 405, 428, 429 | 1,2 | 1,5 | 2,1 |

Примечания: 1. При разработке цен Прейскуранта глубина заложения фундаментов принята от планировочной отметки земли у здания или сооружения, указанной в типовых проектах.

2. В ценах Прейскуранта на отапливаемые здания глубина заложения фундаментов, указанная в табл. 4, принята только под наружными стенами, а под внутренними — принята в соответствии с типовыми проектами.

3. При устройстве фундаментов в водонасыщенных грунтах, затраты по устройству оклеечной гидроизоляции конструкций фундаментов, прижимных стенок, железобетонных плит против напора грунтовых вод, искусственного понижения уровня грунтовых вод, шпунтового ограждения и других подобных работ, учитываются в сметах дополнительно.

4. При изменении глубины дренажных траншей ниже уровня грунтовых вод следует применять поправки по прил. 7, а по разработке грунта в дренажных траншеях, выше уровня грунтовых вод — поправки по прил. 8.

г) толщина ограждающих конструкций и другие проектные решения в отдельных территориальных районах и подрайонах учтены по типовым проектам, исходя из расчетных зимних температур наружного воздуха, приведенных в табл. 5;

Таблица 5

| Территориальные районы | Зимняя расчетная температура наружного воздуха, °С |
|---|---|
| 1 | 2 |
| 1ж, 3а, 3б, 3г—5а, 6, 11а, 12 | —20 |
| 1а—1в, 1д, 1е, 2б, 2г, 3в, 5б, 10а, 11б—11г | —30 |
| 1г, 2а, 2в, 7—9, 10б, 10в, 11д, 11е | —40 |

д) Цены Прейскуранта учитывают материалы, конструкции и виды работ, предусмотренные основными вариантами типовых проектов. Краткая характеристика сооружений, конструктивных элементов и видов работ зданий и сооружений приведена в табл. 6;

Таблица 6

| Номера цен | Конструктивные элементы и виды работ зданий и сооружений | Краткая характеристика элементов и видов работ |
|---|---|---|
| 402, 413 | Фундаменты | Сборные бетонные и железобетонные |
| 403, 404 | | Бутобетонные под стены, монолитные железобетонные под колонны |
| 405, 412 | | Сборные железобетонные |
| 406 | | Монолитные бетонные под стены и монолитные железобетонные под колонны |
| 407, 408, 415—424 | | Сборные бетонные |
| 409 | | Сборные бетонные под стены и монолитные железобетонные под колонны |

*Продолжение табл. 6*

| Номера цен | Конструктивные элементы и виды работ зданий и сооружений | Краткая характеристика элементов и видов работ |
|---|---|---|
| 410 | | Монолитные бетонные под стены склада и сборные железобетонные и бетонные под стоянку |
| 411 | | Сборные и монолитные бетонные |
| 414 | | Монолитные железобетонные |
| 428, 429 | | Бутобетонные |
| 430—440 | | Сборные бетонные под стены служебно-бытовой части и монолитные железобетонные под колонны |
| 404—406, 409, 410, 412 | Каркас зданий | Сборный железобетонный |
| 402, 404 | Стены наружные надземной части | Кирпичные толщиной: 38 см при температуре минус 20 и 30 °С, 51 см при температуре минус 40 °С |
| 403 | | Кирпичные толщиной: 38 см при температуре минус 20 °С, 51 см при температуре минус 30 °С, 64 см при температуре минус 40 °С |
| 405 | | Сборные железобетонные панели толщиной: 25 см при температуре минус 20 °С, 30 см при температуре минус 30 °С 35, см при температуре минус 40 °С. Кирпичные толщиной: 51 см при температуре минус 20 и 30 °С, 64 см при температуре минус 40 °С |

*Продолжение табл. 6*

| Номера цен | Конструктивные элементы и виды работ зданий и сооружений | Краткая характеристика элементов и видов работ |
|---|---|---|
| 406, 413 | | Кирпичные толщиной: 51 см при температуре минус 20 и 30 °С, 64 см при температуре минус 40 °С |
| 407, 408, 410, 411, 430, 431, 433, 435, 436, 438, 439 | | Кирпичные с толщиной по проекту |
| 409, 432, 434, 437, 440 | | Сборные железобетонные панели и кирпичные с толщиной по проекту |
| 412 | | Сборные железобетонные панели толщиной: 25 см при температуре минус 20 °С, 30 см при температуре минус 30 °С, 35 см при температуре минус 40 °С, кирпичные вставки с толщиной по проекту |
| 415—424, 428, 429 | | Деревянные, каркасно-щитовые |
| 402—406, 409—413, 430—440 | Покрытия и перекрытия | Сборные железобетонные (в цене № 404 только над калориферной) |
| 414 | | Легкие металлические конструкции |
| 415—424, 428, 429 | | Деревянные |

*Продолжение табл. 6*

| Номера цен | Конструктивные элементы и виды работ зданий и сооружений | Краткая характеристика элементов и видов работ |
|---|---|---|
| 404, 410 | Покрытие навесов-стоянок | Асбестоцементные волнистые листы по металлическим прогонам на железобетонных фермах |
| 407, 408 | | Асбестоцементные волнистые листы по металлическим балкам |
| 402—406, 409—413, 415—424, 428—440 | Кровля | Совмещенная рулонная невентилируемая (в цене № 404 только над калориферной, а в цене № 410 — над складом) |
| 402—424, 428—440 | Остальные конструктивные части зданий и инженерное обустройство | Предусмотренные основными вариантами типовых проектов |
| 425—427 | Стеновые щиты для автопавильонов | Деревянные, каркасно-щитовые |
| 441, 442 | Отделения приготовления и выдачи жидких противогололедных материалов | Сборные железобетонные колонны на сборных железобетонных фундаментах, баки металлические |
| 443 | Эстакады с бункером выдачи готовых смесей | Эстакада металлическая на монолитном бетонном фундаменте |
| 444 | Выгреб | Сборные железобетонные конструкции на бетонном основании |

*Продолжение табл. 6*

| Номера цен | Конструктивные элементы и виды работ зданий и сооружений | Краткая характеристика элементов и видов работ |
|---|---|---|
| 445, 447, 449, 454, 459, 461, 463, 465, 467, 472 | Дорожные знаки на автомобильных дорогах | Металлические стойки на сборных бетонных фундаментах<br>Знаки индивидуального проектирования на металлических стойках и монолитных бетонных фундаментах |
| 446, 448, 450, 455, 460, 462, 464, 466, 468, 473 | | Железобетонные стойки на сборных железобетонных фундаментах<br>Знаки индивидуального проектирования на металлических стойках и монолитных бетонных фундаментах |
| 451, 452, 456, 457, 469, 470, 474, 475 | | Деревянные стойки на сборных железобетонных фундаментах.<br>Знаки индивидуального проектирования на металлических стойках и монолитных бетонных фундаментах |
| 453, 458, 471, 476 | | Асбестоцементные стойки на сборных железобетонных фундаментах.<br>Знаки индивидуального проектирования на металлических стойках и монолитных бетонных фундаментах |
| 477 | Ограждения автомобильных дорог | Ограждение стальное, столбы металлические |
| 478 | | Ограждение стальное, столбы деревянные |

*Продолжение табл. 6*

| Номера цен | Конструктивные элементы и виды работ зданий и сооружений | Краткая характеристика элементов и видов работ |
|---|---|---|
| 479—483 | Горизонтальные траншейные дренажи с использованием нетканого синтетического материала дорнит, тип А, глубиной 2 м ниже уровня грунтовых вод | Асбестоцементная труба обмотанная нетканым синтетическим материалом дорнит. Фильтрующее заполнение из дренирующего материала, разрабатываемого на месте. Утрамбованный глинистый грунт толщиной 0,6 м |
| 484—488 | То же, тип Б | Асбестоцементная труба на щебеночном основании толщиной 0,15 м. Обсыпка труб щебнем толщиной 0,15 м. Щебеночная подготовка и обсыпка обматывается нетканым синтетическим материалом дорнит. Фильтрующее заполнение из дренирующего материала, разрабатываемого на месте. Утрамбованный глинистый грунт толщиной 0,6 м |
| 489 | Откосные присыпные многослойные дренажи | Присыпка отсыпается из среднезернистого песка толщиной 0,5 м, мелкозернистого песка толщиной 0,25 м и глинистого грунта толщиной 0,4 м |
| 490, 491 | Поперечные дренажи мелкого заложения | Асбестоцементная труба на щебеночном основании |
| 492 | Дренажные трубчатые воронки | Асбестоцементная труба со щебеночной воронкой |
| 493, 494 | Укрепление водоотводных сооружений | Укрепление засевом многолетних трав |
| 495, 496 | | Монолитные бетонные плиты на песчаном основании толщиной 0,1 м |

*Продолжение табл. 6*

| Номера цен | Конструктивные элементы и виды работ зданий и сооружений | Краткая характеристика элементов и видов работ |
|---|---|---|
| 497 | Сборный быстроток из железобетонных телескопических лотков | Сборные железобетонные телескопические лотки на щебеночном основании толщиной 0,1 м с устройством монолитных бетонных зубьев и упоров, гасителей |
| 498 | Монолитный бетонный быстроток | Монолитные бетонные лотки на щебеночном основании толщиной 0,1 м с устройством монолитных бетонных зубьев и упоров, гасителей |
| 499 | Водосбросные сооружения с разделительной полосы | Сборный железобетонный колодец, на песчаном основании толщиной 0,15 м с асбестоцементной трубой |

**1.11.** В таблицах цен Прейскуранта содержатся следующие показатели, приведенные на принятый измеритель:

прямые затраты — в рублях (гр. 2) по всем территориальным районам и подрайонам, включающие стоимость работ и затрат, перечисленных в п. 1.4 Техн. ч.;

основная заработная плата и стоимость эксплуатации машин — в рублях (гр. 3—5) по всем территориальным районам и подрайонам, определенная с учетом коэффициентов на заработную плату (включая заработную плату рабочих, обслуживающих машины), приведенных в табл. 1 Техн. ч.;

затраты труда рабочих в чел.-ч (гр. 6, 7) по работам и затратам, перечисленным в п. 1.4 Техн. ч.

## 2. Порядок составления смет на строительство зданий и сооружений с применением цен Прейскуранта

**2.1.** Составление смет на строительство зданий и сооружений по показателям, приведенным в основных ценах и поправках Прейскуранта, производится по формам, установленным «Инструкцией о составе, порядке разработки, согласования и утверждения проектно-сметной документации на строительство предприятий, зданий и сооружений» СНиП 1.02.01—85.

Нормативная трудоемкость и сметная заработная плата выделяются в сметах в порядке, предусмотренном Методическими указаниями, утвержденными постановлением Госстроя СССР от 30 декабря 1985 г. № 273.

Накладные расходы и плановые накопления начисляются непосредственно в сметах по нормам, установленным для конкретного строительства.

Пример составления локальных смет на строительство зданий и сооружений, с применением цен Прейскуранта, приводится в прил. 22.

Составление объектных смет и сводных сметных расчетов производится в порядке, установленном Госстроем СССР.

**2.2.** При составлении локальных смет на строительство зданий и сооружений по конкретной стройке, необходимо учитывать следующие поправки и коэффициенты, отражающие местные условия строительства:

а) поправки и коэффициенты, учитывающие возможные отклонения гидрогеологических и климатических условий строительства от принятых при разработке цен Прейскуранта, а также поправки, учитывающие применение вариантов проектных решений (табл. 7);

Таблица 7

| № п. п. | Поправки и коэффициенты к ценам Прейскуранта | Номера цен, для которых разработаны поправки и коэффициенты | Номер приложения |
|---|---|---|---|
| 1 | 2 | 3 | 4 |
| 1 | При производстве земляных работ в грунтах, отличающихся от принятых в Прейскуранте | 402—424, 428—444 | 2 |
| 2 | При устройстве сборных железобетонных плитных фундаментов взамен сборных бетонных столбовых | 415—424 | 3 |

*Продолжение табл. 7*

| № п. п. | Поправки и коэффициенты к ценам Прейскуранта | Номера цен, для которых разработаны поправки и коэффициенты | Номер приложения |
|---|---|---|---|
| 1 | 2 | 3 | 4 |
| 3 | При заложении фундаментов на глубину, отличающуюся от принятой в Прейскуранте | 402, 404—406, 412, 428, 429 | 4 |
| 4 | При строительстве отапливаемых зданий в местностях с зимней расчетной температурой наружного воздуха, отличающейся от принятой в Прейскуранте | 402—406, 412—414, 428—437 | 5 |
| 5 | На замену знаков из тонколистовой стали на знаки из алюминиевого сплава | 445—476 | 6 |
| 6 | При изменении глубины заложения дренажных траншей ниже уровня грунтовых вод на каждые ±0,1 м | 479—489 | 7 |
| 7 | На дренажные устройства, учитывающие работы по разработке грунта в траншеях выше уровня грунтовых вод на каждые 0,25 м | 479—488 | 8 |
| 8 | На устройство обсыпки дренажных труб из щебня или гравия | 479—483 | 9 |
| 9 | На устройство обсыпки дренажных труб из гравия вместо учтенной в Прейскуранте щебеночной | 484—488 | 10 |
| 10 | На устройство фильтрующего заполнения из привозного дренирующего материала | 484—488 | 11 |
| 11 | На устройство основания, отличающегося от принятого в Прейскуранте | 495 | 12 |
| 12 | При изменении длины дренажной асбестоцементной трубы на каждый 1 м | 499 | 13 |

б) поправки к основной заработной плате и заработной плате рабочих, обслуживающих машины, Пз, учитывающие районный коэффициент к заработной плате рабочих, отличающийся от принятого в Прейскуранте или коэффициент, установленный решением директивных органов для отдельных строек (или районов), для высокогорных, безводных, пустынных местностей и других сложных условий определяются по формуле

$$П_з = З\,(K_с/K_п - 1),$$

где $З$ — основная заработная плата рабочих или заработная плата рабочих, обслуживающих машины, принятая для района строительства, приведенная в гр. 3 и 5 таблиц основных цен Прейскуранта, откоррек-

тированная с учетом поправок, указанных в п. 2.2а Техн. ч.; $К_с$ — районный коэффициент к заработной плате рабочих по отдельным районам, областям, краям и республикам, отличающийся от принятого в Прейскуранте, или коэффициент, установленный решением директивных органов для отдельных строек (или районов), для высокогорных, безводных, пустынных местностей и других сложных условий, или коэффициент, учитывающий строительство зданий и сооружений в особых условиях (стесненные и вредные условия и др.), в соответствии с «Указаниями по применению единых районных единичных расценок на строительные конструкции и работы» (ЕРЕР-84) и «Указаниями по применению расценок на монтаж оборудования»; $К_п$ — коэффициент к заработной плате рабочих, учтенный в Прейскуранте (приведен в табл. 1 Техн. ч.);

в) поправки $П_{эс}$ к затратам на эксплуатацию машин по строительным, внутренним санитарно-техническим работам и монтажу металлоконструкций при строительстве зданий и сооружений в районах Крайнего Севера и местностях приравненных к ним, расположенных в границах действия ЕРЕР-84, определяются в соответствии с п. 2.25 Общих положений «Указаний по применению единых районных единичных расценок на строительные конструкции и работы» (ЕРЕР-84).

Величина поправки $П_{эс}$ определяется по формуле

$$П_{эс} = [Э_п - З_п (К_п - 1)] (К_э - 1),$$

где $Э_п$ — суммарная величина затрат по эксплуатации машин, приведенная в соответствующих ценах Прейскуранта и поправках; $З_п$ — суммарная величина затрат по заработной плате рабочих, обслуживающих машины, приведенная в соответствующих ценах и поправках; $К_п$ — коэффициент к заработной плате рабочих, учтенный в Прейскуранте; $К_э$ — коэффициент к затратам на эксплуатацию машин, приведенный в п. 2.25 Общих положений «Указаний по применению единых районных единичных расценок на строительные конструкции и работы» (ЕРЕР-84).

г) поправку к затратам на транспортирование грунта $П$ при строительстве зданий и сооружений в городах, районах, областях, краях и республиках, в которых тарифы на автомобильные перевозки отличаются от принятых в Прейскуранте, определяемую по формуле

$$П = Т_г (К_а - 1),$$

где $Т_г$ — затраты по транспортированию грунта (прямые затраты и эксплуатация машин), приведенные в прил. 16, а для цен № 402—424, 428—444 в подразделе «Транспортирование грунта» соответствующей цены Прейскуранта; $К_а$ — коэффициент, учитывающий разницу в тарифе на автоперевозки между действующими в отдельных городах, районах, областях, краях и республиках и принятыми в Прейскуранте (приведены в примеч. к прил. 16).

д) поправку, учитывающую изменение стоимости перевозки кирпича строительного и сборных бетонных и железобетонных конструкций ($П_т$) в связи с отклонением условий их транспортирования от принятых в Прейскуранте, определяемую в следующем порядке:

при определении сметной стоимости строительства зданий и сооружений с применением зональных или ведомственных сметных цен на кирпич строительный и сборные бетонные и железобетонные конструкции, транспортные расходы по доставке этих материалов и конструкций на приобъектный склад, корректируются путем применения поправки ($П_т$), определяемой по формуле

$$П_т = Q\,(Т_м - Т_п),$$

где $Т_м$ — транспортные расходы, руб. за 1 т кирпича строительного или сборных бетонных и железобетонных конструкций, приведенные в зональных или ведомственных ценниках на местные строительные материалы; $Т_п$ — транспортные расходы, руб. за 1 т кирпича строительного или сборных бетонных и железобетонных конструкций, учтенные в настоящем Прейскуранте (приведены в табл. 2 Техн. ч.); $Q$ — масса кирпича строительного или сборных бетонных и железобетонных конструкций, предусмотренная в ценах Прейскуранта (приведена в табл. 3 Техн. ч.).

При определении сметной стоимости строительства сооружений с применением сметных цен на кирпич строительный и сборные бетонные и железобетонные конструкции, установленных для отдельных строек (в построечных условиях), транспортные расходы по доставке этих материалов и конструкций корректируются путем применения поправок ($П_т$), определяемых:

в случае доставки сборных бетонных и железобетонных конструкций автомашинами непосредственно от завода-изготовителя по формуле

$$П_т = 1{,}02\,Q\,[K_к\,(Т_а - Т_{ап}) - Т_{жп}];$$

в случае доставки сборных бетонных и железобетонных конструкций от станции назначения железной дороги МПС на расстояние до 400 км и от станции назначения автомашинами на расстояние, предусмотренное проектом по формуле

$$П_т = 1{,}02\,Q\,[K_к\,(Т_а - Т_{ап}) - Т_{жп}\,K_ж];$$

в случае доставки сборных бетонных и железобетонных конструкций от станции отправления до станции назначения железной дороги МПС на расстояние св. 400 км

и от станции назначения автомашинами на расстояние, предусмотренное проектом по формуле

$$П_т = 1{,}02\,Q\,[K_к\,(T_а - T_{ап})],$$

где $T_а$ — затраты на доставку автомашинами 1 т сборных бетонных и железобетонных конструкций от железнодорожной станции назначения МПС на расстояние, предусмотренное проектом, определяемые по тарифам сборника сметных цен на перевозку грузов для строительства; $T_{ап}$ — затраты на доставку автомашинами 1 т сборных бетонных и железобетонных конструкций на расстояние 10 км, определяемые по тарифам сборника сметных цен на перевозку грузов для строительства; $K_к$ — усредненный коэффициент к тарифам на автоперевозки, учитывающий затраты, предусмотренные общими указаниями сборника сметных цен на автомобильные перевозки (приведен в табл. 3 Техн. ч.); $T_{жп}$ — затраты на доставку 1 т сборных и железобетонных конструкций железнодорожным транспортом, учтенные в настоящем Прейскуранте (приведены в прил. 15); $K_ж$ — коэффициент изменения затрат на железнодорожные перевозки, учтенные в Прейскуранте (приведены в примеч. к прил. 15); значение $Q$ — аналогично приведенному выше.

е) поправку, учитывающую разницу в оптовых ценах на кирпич строительный и сборные бетонные и железобетонные конструкции, а также разницу сметных цен на остальные местные строительные материалы между действующими в отдельных областях, краях и республиках и принятыми в ценах Прейскуранта (поправка приведена в прил. 14).

Примечание. Все поправки разработаны в сметных прямых затратах, поэтому накладные расходы, плановые накопления и другие лимитированные затраты начисляются непосредственно в сметах.

Последовательность внесения поправок в смету и применения коэффициентов аналогична порядку их записи в настоящем пункте.

**2.3.** Сметная стоимость зданий и сооружений, строящихся в особо сложных гидрогеологических условиях, не нашедших отражения в Прейскуранте, определяется в следующем порядке:

при строительстве в особо сложных условиях, не вызывающих необходимости пересмотра основных решений по устройству фундаментов, учтенных Прейскурантом, — по Прейскуранту с добавлением стоимости дополнительных работ, определенной по смете, составленной по данным привязки проекта к местным условиям;

при выполнении работ в особых условиях, вызывающих необходимость пересмотра основных проектных решений по устройству фундаментов, учтенных Прейску-

рантом, — по Прейскуранту на работы, выполняемые выше нулевой отметки и по отдельной смете на работы, выполняемые ниже нулевой отметки.

**2.4.** В том случае, когда типовым проектом, привязанным к местным условиям, предусматривается глубина заложения фундамента, толщина или материал наружных стен, отличающиеся от принятых в Прейскуранте, сметная стоимость строительства здания или сооружения определяется с учетом корректировки стоимости фундамента или наружных стен, руководствуясь при этом объемами и ценами, установленными для конкретных местных условий (стоимость фундаментов по ценам № 402, 404—406, 412, 428, 429 при изменении глубины заложения определяется путем применения поправок, приведенных в прил. 4).

**2.5.** В тех случаях, когда для строительства, осуществляемого силами межколхозных строительных организаций, материалы, изделия и конструкции поставляются по ценам, отличающимся от установленных для государственного строительства, сметная стоимость определяется по Прейскурантам, а разница в ценах (между учтенной в Прейскуранте и заготовительной стоимостью) учитывается в сметах в порядке, установленном Госстроем СССР.

Стоимость материалов, учтенных Прейскурантом, определяется как разность между прямыми затратами и нормативной условно-чистой продукцией основных цен Прейскуранта и поправок.

При этом, потребность материалов, изделий и конструкций, необходимых для строительства здания или сооружения, приводится в составе рабочей документации.

**2.6.** При составлении смет с применением цен Прейскуранта следует иметь в виду, что:

а) затраты на транспортирование излишнего грунта учтены в ценах Прейскуранта и полностью отнесены к эксплуатации машин. Эти затраты приведены для цен № 479—488 в прил. 16, а для цен № 402—424, 428—444 в составе таблиц цен Прейскуранта;

б) в цене № 414 не учтено покрытие площадки перрона;

в) в ценах № 415—424 не учтено устройство посадочной площадки с расположенными на ней уборной, скамейками, урнами;

г) в цене № 429 не учтено устройство связи телевизионного наблюдения;

д) ценами № 445—476 учтено устройство присыпных берм с подсыпкой растительной земли;

е) в ценах № 479—488 не учтена разработка грунтов в дренажных траншеях выше уровня грунтовых вод;

ж) в цене № 499 не учтены земляные работы;

з) в составе строительных работ подземной и надземной частей здания или сооружения выделяются затраты только по конструктивным элементам, имеющим значительный удельный вес или являющимся необходимыми по технологии составления смет (земляные работы, фундаменты), поэтому в отдельных случаях сумма затрат по приведенным в Прейскуранте конструктивным элементам не будет равна суммарной их величине по подземной и надземной частям здания или сооружения.

2.7. Вносить в цены Прейскуранта изменения, не предусмотренные Техн. ч., не разрешается.

2.8. Настоящий выпуск является продолжением вып.3 Прейскуранта на строительство зданий и сооружений автодорожного транспорта.

Нумерация районных цен во всех выпусках сквозная.

2.9. При составлении смет следует применять сокращенное название настоящего Прейскуранта — ПРЗС а. д.

## I. УСТРОЙСТВА ДЛЯ ХРАНЕНИЯ И ОСМОТРА АВТОМАШИН

### 1. Гараж

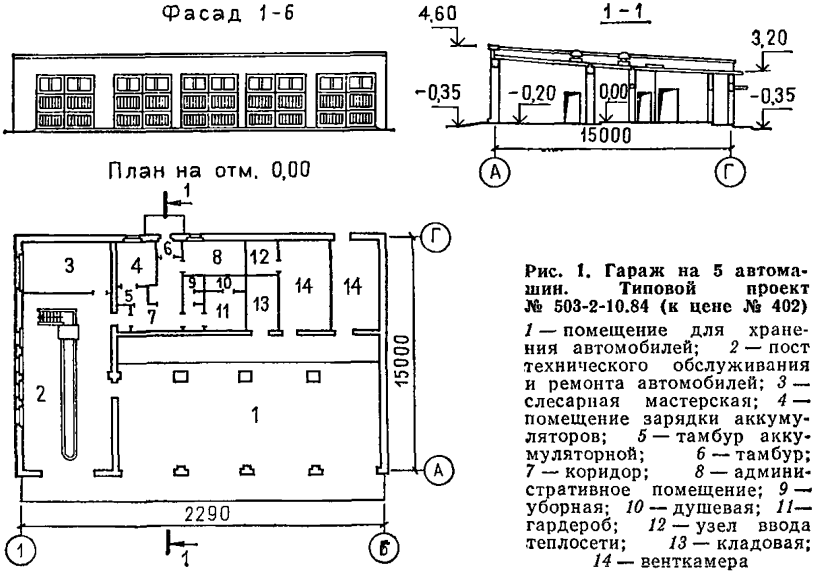


**Рис. 1. Гараж на 5 автомашин. Типовой проект № 503-2-10.84 (к цене № 402)**

*1* — помещение для хранения автомобилей; *2* — пост технического обслуживания и ремонта автомобилей; *3* — слесарная мастерская; *4* — помещение зарядки аккумуляторов; *5* — тамбур аккумуляторной; *6* — тамбур; *7* — коридор; *8* — административное помещение; *9* — уборная; *10* — душевая; *11* — гардероб; *12* — узел ввода теплосети; *13* — кладовая; *14* — венткамера

## Районная цена № 402

**Гараж на 5 автомашин, стены кирпичные, отопление центральное от теплосети (типовой проект № 503-2-10.84)**

*Измеритель — 1 здание*

| Районы | Прямые затраты, руб. | В том числе, руб. | | | Затраты труда рабочих, чел.-ч | |
|---|---|---|---|---|---|---|
| | | основная заработная плата рабочих | эксплуатация машин | | | |
| | | | всего | в том числе заработная плата рабочих, обслуживающих машины | не занятых обслуживанием машин | обслуживающих машины |
| 1 | 2 | 3 | 4 | 5 | 6 | 7 |

### РАЗДЕЛ I. СТРОИТЕЛЬНЫЕ РАБОТЫ

#### 1. Подземная часть

| | | | | | | |
|---|---|---|---|---|---|---|
| 1а, 3в | 5320 | 270 | 476 | 167 | 489 | 225 |
| 1б, 1д | 5900 | 270 | 476 | 167 | 489 | 225 |
| 1в | 5620 | 270 | 476 | 167 | 489 | 225 |
| 1г | 6560 | 288 | 534 | 187 | 522 | 252 |
| 1е, 5б | 6530 | 270 | 483 | 167 | 489 | 225 |
| 1ж | 4630 | 257 | 426 | 151 | 465 | 205 |
| 2а, 9а | 7720 | 346 | 587 | 225 | 522 | 252 |
| 2б | 6960 | 311 | 514 | 192 | 489 | 225 |
| 2в | 9000 | 346 | 587 | 225 | 522 | 252 |
| 2г | 7460 | 378 | 565 | 233 | 489 | 225 |
| 3а, 3б | 4920 | 257 | 424 | 151 | 465 | 205 |
| 3г, 4а, 5а, 6б, 6в | 5190 | 257 | 430 | 151 | 465 | 205 |
| 4б, 6а | 5400 | 257 | 433 | 151 | 465 | 205 |
| 7а, 11д, 11е | 7000 | 332 | 564 | 215 | 522 | 252 |
| 7б | 6540 | 332 | 566 | 215 | 522 | 252 |
| 7в | 7720 | 332 | 573 | 215 | 522 | 252 |
| 7г | 6330 | 332 | 566 | 215 | 522 | 252 |
| 8а | 6770 | 332 | 566 | 215 | 522 | 252 |
| 8б | 7540 | 332 | 566 | 215 | 522 | 252 |
| 8в, 8д | 6930 | 346 | 581 | 225 | 522 | 252 |
| 8г | 8650 | 332 | 571 | 215 | 522 | 252 |
| 8е, 9в | 8440 | 346 | 587 | 225 | 522 | 252 |
| 9б | 7260 | 346 | 580 | 225 | 522 | 252 |
| 10а | 7160 | 351 | 533 | 217 | 489 | 225 |
| 10б | 7900 | 375 | 600 | 243 | 522 | 252 |
| 10в | 8830 | 375 | 600 | 243 | 522 | 252 |
| 11а | 7110 | 296 | 467 | 174 | 465 | 205 |
| 11б, 11г | 6260 | 311 | 500 | 192 | 489 | 225 |
| 11в | 6500 | 311 | 500 | 192 | 489 | 225 |
| 12а | 4660 | 296 | 448 | 174 | 465 | 205 |
| 12б, 12в | 5360 | 296 | 451 | 174 | 465 | 205 |
| 12г | 5310 | 308 | 457 | 181 | 465 | 205 |
| 12д, 12е | 5700 | 308 | 467 | 181 | 465 | 205 |

*Продолжение*

| Районы | Прямые затраты, руб. | В том числе, руб. | | | Затраты труда, рабочих, чел.-ч | |
|---|---|---|---|---|---|---|
| | | основная заработная плата рабочих | эксплуатация машин | | | |
| | | | всего | в том числе заработная плата рабочих, обслуживающих машины | не занятых обслуживанием машин | обслуживающих машины |
| 1 | 2 | 3 | 4 | 5 | 6 | 7 |
| В том числе: | | | | | | |
| *а) земляные работы* | | | | | | |
| 1а—1в, 1д—1ж, 3—6 | 187 | 46 | 141 | 54 | 94,5 | 77,7 |
| 1г | 197 | 52 | 145 | 55,7 | 105 | 79,9 |
| 2а, 2в, 8в, 8д—9в | 218 | 62 | 156 | 66,8 | 105 | 79,9 |
| 2б, 11а—11г, 12а—12в | 202 | 52 | 150 | 62,1 | 94,5 | 77,7 |
| 2г | 230 | 66 | 164 | 76 | 96,3 | 78 |
| 7а—8б, 8г, 11д, 11е | 213 | 59 | 154 | 64,1 | 105 | 79,9 |
| 10а | 220 | 62 | 158 | 70,5 | 96,3 | 78 |
| 10б, 10в | 229 | 67 | 162 | 72,4 | 105 | 79,9 |
| 12г—12е | 206 | 54 | 152 | 64,4 | 92,8 | 77,3 |
| *б) транспортирование грунта* | | | | | | |
| 1а—1в, 1д, 1е, 3в | 44 | — | 44 | 8,9 | — | 13,3 |
| 1г | 51 | — | 51 | 10,2 | — | 15,3 |
| 1ж, 3а, 6б | 35 | — | 35 | 8,4 | — | 12,5 |
| 2а, 2в, 8е, 9а, 9в | 69 | — | 69 | 12,3 | — | 15,3 |
| 2б | 58 | — | 58 | 10,3 | — | 13,3 |
| 2г | 70 | — | 70 | 12,4 | — | 13,3 |
| 3б | 30 | — | 30 | 8,4 | — | 12,5 |
| 3г, 4б, 5а, 6а, 6в | 42 | — | 42 | 8,4 | — | 12,5 |
| 4а | 39 | — | 39 | 8,4 | — | 12,5 |
| 5б | 58 | — | 58 | 8,9 | — | 13,3 |
| 7а, 7б, 7г—8б, 11а | 55 | — | 55 | 10,7 | — | 13,9 |
| 7в, 8г | 62 | — | 62 | 11,8 | — | 15,3 |
| 8в, 8д, 9б | 62 | — | 62 | 12,3 | — | 15,3 |
| 10а | 54 | — | 54 | 11,5 | — | 13,3 |
| 10б, 10в | 63 | — | 63 | 13,2 | — | 15,3 |
| 11б—11г | 44 | — | 44 | 10,3 | — | 13,3 |
| 11д, 11е | 51 | — | 51 | 11,8 | — | 15,3 |
| 12а—12в | 38 | — | 38 | 9,8 | — | 12,5 |
| 12г | 37 | — | 37 | 10,1 | — | 12,5 |
| 12д | 40 | — | 40 | 10,1 | — | 12,5 |
| 12е | 55 | — | 55 | 10,1 | — | 12,5 |

*Продолжение*

| Районы | Прямые затраты, руб. | В том числе, руб. | | | Затраты труда рабочих, чел.-ч | |
|---|---|---|---|---|---|---|
| | | основная заработная плата рабочих | эксплуатация машин | | | |
| | | | всего | в том числе заработная плата рабочих, обслуживающих машины | не занятых обслуживанием машин | обслуживающих машины |
| 1 | 2 | 3 | 4 | 5 | 6 | 7 |
| *в) фундаменты* | | | | | | |
| 1а, 3в | 3160 | 65,8 | 209 | 76,4 | 116 | 98,6 |
| 1б, 1д | 3620 | 65,8 | 209 | 76,4 | 116 | 98,6 |
| 1в | 3350 | 65,8 | 209 | 76,4 | 116 | 98,6 |
| 1г | 4280 | 79,5 | 257 | 94,1 | 140 | 121 |
| 1е, 5б | 3900 | 65,8 | 209 | 76,4 | 116 | 98,6 |
| 1ж | 2530 | 54,4 | 169 | 61,9 | 95,6 | 79,9 |
| 2а, 9а, 9б | 4930 | 95,3 | 276 | 113 | 140 | 121 |
| 2б | 4140 | 75,7 | 220 | 87,9 | 116 | 98,6 |
| 2в, 8е, 9в | 5840 | 95,3 | 276 | 113 | 140 | 121 |
| 2г | 4800 | 92,1 | 240 | 107 | 116 | 98,6 |
| 3а, 3б, 3г, 6б, 6в | 2860 | 54,4 | 169 | 61,9 | 95,6 | 79,9 |
| 4а—5а | 3020 | 54,4 | 169 | 61,9 | 95,6 | 79,9 |
| 6а | 3140 | 54,4 | 169 | 61,9 | 95,6 | 79,9 |
| 7а, 11д | 4520 | 91,4 | 271 | 108 | 140 | 121 |
| 7б, 8а | 4270 | 91,4 | 271 | 108 | 140 | 121 |
| 7в, 8б | 5090 | 91,4 | 271 | 108 | 140 | 121 |
| 7г | 4050 | 91,4 | 271 | 108 | 140 | 121 |
| 8в | 4410 | 95,3 | 276 | 113 | 140 | 121 |
| 8г | 5800 | 91,4 | 271 | 108 | 140 | 121 |
| 8д | 4640 | 95,3 | 276 | 113 | 140 | 121 |
| 10а | 4290 | 85,6 | 232 | 99,3 | 116 | 98,6 |
| 10б | 5050 | 103 | 285 | 122 | 140 | 121 |
| 10в | 5850 | 103 | 285 | 122 | 140 | 121 |
| 11а | 4130 | 62,5 | 179 | 71,2 | 95,6 | 79,9 |
| 11б, 11г | 3780 | 75,7 | 220 | 87,9 | 116 | 98,6 |
| 11в | 3900 | 75,7 | 220 | 87,9 | 116 | 98,6 |
| 11е | 4420 | 91,4 | 271 | 108 | 140 | 121 |
| 12а | 2440 | 62,5 | 179 | 71,2 | 95,6 | 79,9 |
| 12б, 12в | 2960 | 62,5 | 179 | 71,2 | 95,6 | 79,9 |
| 12г | 2950 | 65,2 | 182 | 74,3 | 95,6 | 79,9 |
| 12д, 12е | 3060 | 65,2 | 182 | 74,3 | 95,6 | 79,9 |
| **2. Надземная часть** | | | | | | |
| 1а, 4б | 23 100 | 1960 | 452 | 155 | 3420 | 200 |
| 1б, 1в, 3г, 5а, 6а, 6б | 24 100 | 1960 | 452 | 155 | 3420 | 200 |
| 1г, 6в | 25 400 | 1990 | 460 | 157 | 3460 | 203 |
| 1д | 24 700 | 1970 | 452 | 155 | 3430 | 200 |
| 1е | 27 200 | 1970 | 452 | 155 | 3430 | 200 |
| 1ж, 3б | 21 600 | 1960 | 451 | 155 | 3410 | 199 |

*Продолжение*

| Районы | Прямые затраты, руб. | В том числе, руб. | | | Затраты труда рабочих, чел.-ч | |
|---|---|---|---|---|---|---|
| | | основная заработная плата рабочих | эксплуатация машин | | не занятых обслуживанием машин | обслуживающих машины |
| | | | всего | в том числе заработная плата рабочих, обслуживающих машины | | |
| 1 | 2 | 3 | 4 | 5 | 6 | 7 |
| 2а, 9а | 30 200 | 2420 | 501 | 192 | 3510 | 207 |
| 2б, 7в, 8а, 8б, 11б, 11в | 27 200 | 2300 | 484 | 181 | 3470 | 203 |
| 2в | 33 400 | 2420 | 501 | 192 | 3510 | 207 |
| 2г | 29 200 | 2760 | 514 | 217 | 3430 | 200 |
| 3а | 20 800 | 1960 | 451 | 155 | 3410 | 199 |
| 3в, 4а | 22 500 | 1960 | 452 | 155 | 3420 | 200 |
| 5б | 28 000 | 1970 | 452 | 155 | 3430 | 200 |
| 7а, 7г, 11г | 26 100 | 2300 | 484 | 181 | 3470 | 203 |
| 7б, 12б, 12в | 25 200 | 2280 | 484 | 181 | 3460 | 203 |
| 8в, 9б | 28 200 | 2420 | 501 | 192 | 3510 | 207 |
| 8г | 30 700 | 2320 | 493 | 184 | 3510 | 207 |
| 8д, 12д | 26 500 | 2380 | 492 | 189 | 3460 | 203 |
| 8е | 31 000 | 2420 | 501 | 192 | 3510 | 207 |
| 9в | 32 300 | 2420 | 501 | 192 | 3510 | 207 |
| 10а | 30 000 | 2560 | 499 | 201 | 3430 | 200 |
| 10б | 32 400 | 2620 | 517 | 208 | 3510 | 207 |
| 10в | 33 500 | 2620 | 517 | 208 | 3510 | 207 |
| 11а | 31 500 | 2250 | 474 | 178 | 3410 | 199 |
| 11д, 11е | 28 600 | 2320 | 493 | 184 | 3510 | 207 |
| 12а | 23 900 | 2250 | 474 | 178 | 3410 | 199 |
| 12г | 24 700 | 2350 | 482 | 186 | 3410 | 199 |
| 12е | 27 500 | 2350 | 482 | 186 | 3410 | 199 |
| В том числе: | | | | | | |
| *а) стены наружные* | | | | | | |
| 1а, 3в, 4а | 4560 | 402 | 97,2 | 29,5 | 682 | 38 |
| 1б, 1ж, 6в | 4780 | 402 | 97,2 | 29,5 | 682 | 38 |
| 1в, 1д, 6б | 5020 | 402 | 97,2 | 29,5 | 682 | 38 |
| 1г | 5880 | 447 | 115 | 34,9 | 765 | 45 |
| 1е | 6170 | 404 | 97,5 | 29,6 | 686 | 38,1 |
| 2а | 7190 | 537 | 122 | 41,9 | 765 | 45 |
| 2б | 6110 | 464 | 102 | 34 | 686 | 38,1 |
| 2в, 9а | 7800 | 537 | 122 | 41,9 | 765 | 45 |
| 2г | 5690 | 565 | 109 | 41,4 | 686 | 38,1 |
| 3а | 4340 | 399 | 96,8 | 29,4 | 678 | 37,9 |
| 3б | 4440 | 399 | 96,8 | 29,4 | 678 | 37,9 |
| 3г | 5670 | 399 | 96,8 | 29,4 | 678 | 37,9 |
| 4б | 5170 | 399 | 96,8 | 29,4 | 678 | 37,9 |
| 5а, 6а | 4880 | 399 | 96,8 | 29,4 | 678 | 37,9 |
| 5б | 5520 | 404 | 97,5 | 29,6 | 686 | 38,1 |
| 7а, 8а, 8б | 6140 | 514 | 120 | 40,2 | 765 | 45 |

*Продолжение*

| Районы | Прямые затраты, руб. | В том числе, руб. | | | Затраты труда рабочих, чел.-ч | |
|---|---|---|---|---|---|---|
| | | основная заработная плата рабочих | эксплуатация машин | | не занятых обслуживанием машин | обслуживающих машины |
| | | | всего | в том числе заработная плата рабочих, обслуживающих машины | | |
| 1 | 2 | 3 | 4 | 5 | 6 | 7 |
| 7б | 5470 | 514 | 120 | 40,2 | 765 | 45 |
| 7в, 11е | 6580 | 514 | 120 | 40,2 | 765 | 45 |
| 7г | 5630 | 514 | 120 | 40,2 | 765 | 45 |
| 8в, 9б | 6440 | 537 | 122 | 41,9 | 765 | 45 |
| 8г | 7140 | 514 | 120 | 40,2 | 765 | 45 |
| 8д | 5840 | 537 | 122 | 41,9 | 765 | 45 |
| 8е | 6160 | 537 | 122 | 41,9 | 765 | 45 |
| 9в | 6790 | 537 | 122 | 41,9 | 765 | 45 |
| 10а | 5890 | 524 | 106 | 38,4 | 686 | 38,1 |
| 10б | 6720 | 582 | 125 | 45,4 | 765 | 45 |
| 10в | 6960 | 582 | 125 | 45,4 | 765 | 45 |
| 11а | 5590 | 459 | 101 | 33,8 | 678 | 37,9 |
| 11б, 11г | 5080 | 464 | 102 | 34 | 686 | 38,1 |
| 11в, 12в | 5340 | 462 | 102 | 33,9 | 682 | 38 |
| 11д | 6320 | 514 | 120 | 40,2 | 765 | 45 |
| 12а, 12б | 4780 | 459 | 101 | 33,8 | 678 | 37,9 |
| 12г | 5030 | 479 | 103 | 35,2 | 678 | 37,9 |
| 12д | 5560 | 479 | 103 | 35,2 | 678 | 37,9 |
| 12е | 5360 | 479 | 103 | 35,2 | 678 | 37,9 |
| *б) стены внутренние и перегородки* | | | | | | |
| 1а, 1ж, 3б | 2300 | 246 | 45,8 | 14,2 | 454 | 18,3 |
| 1б, 1г, 3в, 5а, 6в | 2440 | 246 | 45,8 | 14,2 | 454 | 18,3 |
| 1в, 1д, 6а | 2540 | 246 | 45,8 | 14,2 | 454 | 18,3 |
| 1е | 3220 | 249 | 46 | 14,2 | 460 | 18,3 |
| 2а | 3070 | 299 | 48,8 | 17 | 460 | 18,3 |
| 2б | 3540 | 287 | 48,1 | 16,3 | 460 | 18,3 |
| 2в | 3370 | 299 | 48,8 | 17 | 460 | 18,3 |
| 2г | 2880 | 349 | 51,6 | 19,8 | 460 | 18,3 |
| 3а, 4а | 2240 | 242 | 45,6 | 14,2 | 447 | 18,3 |
| 3г, 5б | 2920 | 246 | 45,8 | 14,2 | 454 | 18,3 |
| 4б | 2700 | 242 | 45,6 | 14,2 | 447 | 18,3 |
| 6б | 2600 | 242 | 45,6 | 14,2 | 447 | 18,3 |
| 7а, 11б, 11г | 2660 | 287 | 48,1 | 16,3 | 460 | 18,3 |
| 7б, 7г, 12а | 2440 | 283 | 47,9 | 16,3 | 454 | 18,3 |
| 7в, 11а | 2980 | 283 | 47,9 | 16,3 | 454 | 18,3 |
| 8а, 11д, 12в | 2750 | 283 | 47,9 | 16,3 | 454 | 18,3 |
| 8б, 11в, 11е | 2820 | 287 | 48,1 | 16,3 | 460 | 18,3 |
| 8в, 12е | 2740 | 295 | 48,6 | 17 | 454 | 18,3 |
| 8г | 3160 | 287 | 48,1 | 16,3 | 460 | 18,3 |
| 8д | 2200 | 299 | 48,8 | 17 | 460 | 18,3 |

*Продолжение*

| Районы | Прямые затраты, руб. | В том числе, руб. | | | Затраты труда рабочих, чел.-ч | |
|---|---|---|---|---|---|---|
| | | основная заработная плата рабочих | эксплуатация машин | | не занятых обслуживанием машин | обслуживающих машины |
| | | | всего | в том числе заработная плата рабочих, обслуживающих машины | | |
| 1 | 2 | 3 | 4 | 5 | 6 | 7 |
| 8е | 2650 | 299 | 48,8 | 17 | 460 | 18,3 |
| 9а | 3140 | 299 | 48,8 | 17 | 460 | 18,3 |
| 9б | 2410 | 299 | 48,8 | 17 | 460 | 18,3 |
| 9в, 12г | 2560 | 295 | 48,6 | 17 | 454 | 18,3 |
| 10а, 10в | 3100 | 324 | 50,2 | 18,4 | 460 | 18,3 |
| 10б | 2950 | 324 | 50,2 | 18,4 | 460 | 18,3 |
| 12б | 2380 | 279 | 47,7 | 16,3 | 447 | 18,3 |
| 12д | 2920 | 291 | 48,4 | 17 | 447 | 18,3 |
| *в) перекрытие и покрытие* | | | | | | |
| 1а, 6а, 6б | 5100 | 87,9 | 126 | 45,8 | 147 | 59 |
| 1б, 1в, 1д, 5а | 5360 | 87,9 | 126 | 45,8 | 147 | 59 |
| 1г | 5570 | 87,9 | 126 | 45,8 | 147 | 59 |
| 1е | 5760 | 87,9 | 126 | 45,8 | 147 | 59 |
| 1ж | 4800 | 87,9 | 126 | 45,8 | 147 | 59 |
| 2а | 6570 | 106 | 135 | 54,9 | 147 | 59 |
| 2б, 7а, 7г, 8б, 11г, 12в | 5680 | 101 | 132 | 52,6 | 147 | 59 |
| 2в, 9в | 7940 | 106 | 135 | 54,9 | 147 | 59 |
| 2г | 5970 | 123 | 144 | 64,1 | 147 | 59 |
| 3 | 4700 | 87,9 | 126 | 45,8 | 147 | 59 |
| 4 | 5030 | 87,9 | 126 | 45,8 | 147 | 59 |
| 5б | 6720 | 87,9 | 126 | 45,8 | 147 | 59 |
| 6в | 5960 | 87,9 | 126 | 45,8 | 147 | 59 |
| 7б | 5530 | 101 | 132 | 52,6 | 147 | 59 |
| 7в, 12а | 5400 | 101 | 132 | 52,6 | 147 | 59 |
| 8а, 8г, 11в, 11д, 11е, 12б | 6040 | 101 | 132 | 52,6 | 147 | 59 |
| 8в, 12д | 6210 | 106 | 135 | 54,9 | 147 | 59 |
| 8д—9а, 12е | 5810 | 106 | 135 | 54,9 | 147 | 59 |
| 9б | 5960 | 106 | 135 | 54,9 | 147 | 59 |
| 10а | 6460 | 114 | 139 | 59,5 | 147 | 59 |
| 10б | 7440 | 114 | 139 | 59,5 | 147 | 59 |
| 10в | 8120 | 114 | 139 | 59,5 | 147 | 59 |
| 11а | 8780 | 101 | 132 | 52,6 | 147 | 59 |
| 11б | 6220 | 101 | 132 | 52,6 | 147 | 59 |
| 12г | 5590 | 106 | 135 | 54,9 | 147 | 59 |
| *г) кровля* | | | | | | |
| 1а, 1б | 4060 | 372 | 75,8 | 23,3 | 658 | 30,1 |
| 1в, 1д | 4130 | 372 | 75,8 | 23,3 | 658 | 30,1 |

*Продолжение*

| Районы | Прямые затраты, руб. | В том числе, руб. | | | Затраты труда рабочих, чел.-ч | |
|---|---|---|---|---|---|---|
| | | основная заработная плата рабочих | эксплуатация машин | | | |
| | | | всего | в том числе заработная плата рабочих, обслуживающих машины | не занятых обслуживанием машин | обслуживающих машины |
| 1 | 2 | 3 | 4 | 5 | 6 | 7 |
| 1г | 4550 | 372 | 75,8 | 23,3 | 658 | 30,1 |
| 1е | 4300 | 372 | 75,8 | 23,3 | 658 | 30,1 |
| 1ж, 3а, 3б, 3г | 3280 | 372 | 75,8 | 23,3 | 658 | 30,1 |
| 2а, 8е | 5070 | 446 | 80,5 | 28 | 658 | 30,1 |
| 2б, 11в, 11г | 4420 | 428 | 79,3 | 26,8 | 658 | 30,1 |
| 2в | 6000 | 446 | 80,5 | 28 | 658 | 30,1 |
| 2г | 4660 | 520 | 85,1 | 32,7 | 658 | 30,1 |
| 3в, 6в | 3740 | 372 | 75,8 | 23,3 | 658 | 30,1 |
| 4 | 3420 | 372 | 75,8 | 23,3 | 658 | 30,1 |
| 5а | 3610 | 372 | 75,8 | 23,3 | 658 | 30,1 |
| 5б | 4810 | 372 | 75,8 | 23,3 | 658 | 30,1 |
| 6а, 6б | 3520 | 372 | 75,8 | 23,3 | 658 | 30,1 |
| 7, 8б | 4540 | 428 | 79,3 | 26,8 | 658 | 30,1 |
| 8а, 11б, 11д, 11е | 4850 | 428 | 79,3 | 26,8 | 658 | 30,1 |
| 8в, 9б | 5000 | 446 | 80,5 | 28 | 658 | 30,1 |
| 8г, 11а | 4960 | 428 | 79,3 | 26,8 | 658 | 30,1 |
| 8д | 4710 | 446 | 80,5 | 28 | 658 | 30,1 |
| 9а | 4850 | 446 | 80,5 | 28 | 658 | 30,1 |
| 9в | 6180 | 446 | 80,5 | 28 | 658 | 30,1 |
| 10а | 5420 | 483 | 82,8 | 30,3 | 658 | 30,1 |
| 10б | 5790 | 483 | 82,8 | 30,3 | 658 | 30,1 |
| 10в | 6330 | 483 | 82,8 | 30,3 | 658 | 30,1 |
| 12а, 12в | 3720 | 428 | 79,3 | 26,8 | 658 | 30,1 |
| 12б | 4000 | 428 | 79,3 | 26,8 | 658 | 30,1 |
| 12г, 12д | 3730 | 446 | 80,5 | 28 | 658 | 30,1 |
| 12е | 4060 | 446 | 80,5 | 28 | 658 | 30,1 |
| *д) полы* | | | | | | |
| 1а, 1в, 4, 5б—6б | 1800 | 176 | 13,6 | 4 | 310 | 5,2 |
| 1б | 2090 | 176 | 13,6 | 4 | 310 | 5,2 |
| 1г, 6в | 1870 | 176 | 13,6 | 4 | 310 | 5,2 |
| 1д | 1920 | 176 | 13,6 | 4 | 310 | 5,2 |
| 1е | 2030 | 176 | 13,6 | 4 | 310 | 5,2 |
| 1ж | 1570 | 176 | 13,6 | 4 | 310 | 5,2 |
| 2а, 8в, 9а | 2240 | 211 | 14,5 | 4,9 | 310 | 5,2 |
| 2б | 2020 | 202 | 14,3 | 4,7 | 310 | 5,2 |
| 2в, 8е | 2540 | 211 | 14,5 | 4,9 | 310 | 5,2 |
| 2г | 2470 | 246 | 15,3 | 5,7 | 310 | 5,2 |
| 3 | 1710 | 176 | 13,6 | 4 | 310 | 5,2 |
| 5а | 1830 | 176 | 13,6 | 4 | 310 | 5,2 |
| 7а, 7б, 8а, 12в | 1860 | 202 | 14,3 | 4,7 | 310 | 5,2 |

*Продолжение*

| Районы | Прямые затраты, руб. | В том числе, руб. | | | Затраты труда рабочих, чел.-ч | |
|---|---|---|---|---|---|---|
| | | основная заработная плата рабочих | эксплуатация машин | | | |
| | | | всего | в том числе заработная плата рабочих, обслуживающих машины | не занятых обслуживанием машин | обслуживающих машины |
| 1 | 2 | 3 | 4 | 5 | 6 | 7 |
| 7в | 2260 | 202 | 14,3 | 4,7 | 310 | 5,2 |
| 7г | 1690 | 202 | 14,3 | 4,7 | 310 | 5,2 |
| 8б, 11б—11е | 2140 | 202 | 14,3 | 4,7 | 310 | 5,2 |
| 8г, 11а | 2680 | 202 | 14,3 | 4,7 | 310 | 5,2 |
| 8д, 12д | 2000 | 211 | 14,5 | 4,9 | 310 | 5,2 |
| 9б, 9в | 2110 | 211 | 14,5 | 4,9 | 310 | 5,2 |
| 10а | 2400 | 228 | 14,9 | 5,3 | 310 | 5,2 |
| 10б | 2280 | 228 | 14,9 | 5,3 | 310 | 5,2 |
| 10в | 2220 | 228 | 14,9 | 5,3 | 310 | 5,2 |
| 12а, 12б | 1740 | 202 | 14,3 | 4,7 | 310 | 5,2 |
| 12г | 1860 | 211 | 14,5 | 4,9 | 310 | 5,2 |
| 12е | 2420 | 211 | 14,5 | 4,9 | 310 | 5,2 |
| *е) проемы* | | | | | | |
| 1а, 1б | 3570 | 140 | 47,3 | 14,6 | 237 | 18,8 |
| 1в, 1д, 1е, 5а | 3860 | 140 | 47,3 | 14,6 | 237 | 18,8 |
| 1г, 1ж, 3б | 3410 | 140 | 47,3 | 14,6 | 237 | 18,8 |
| 2а, 8д, 9б, 12г | 4050 | 168 | 50,2 | 17,5 | 237 | 18,8 |
| 2б, 7в | 3600 | 161 | 49,5 | 16,7 | 237 | 18,8 |
| 2в, 8в | 3640 | 168 | 50,2 | 17,5 | 237 | 18,8 |
| 2г | 5280 | 196 | 53,1 | 20,4 | 237 | 18,8 |
| 3а | 2980 | 140 | 47,3 | 14,6 | 237 | 18,8 |
| 3в, 4а | 3700 | 140 | 47,3 | 14,6 | 237 | 18,8 |
| 3г, 6а, 6б | 4000 | 140 | 47,3 | 14,6 | 237 | 18,8 |
| 4б | 3270 | 140 | 47,3 | 14,6 | 237 | 18,8 |
| 5б | 4460 | 140 | 47,3 | 14,6 | 237 | 18,8 |
| 6в | 4660 | 140 | 47,3 | 14,6 | 237 | 18,8 |
| 7а, 7б | 3450 | 161 | 49,5 | 16,7 | 237 | 18,8 |
| 7г, 8а, 12а, 12в | 4040 | 161 | 49,5 | 16,7 | 237 | 18,8 |
| 8б, 12б | 3780 | 161 | 49,5 | 16,7 | 237 | 18,8 |
| 8г | 4470 | 161 | 49,5 | 16,7 | 237 | 18,8 |
| 8е | 6620 | 168 | 50,2 | 17,5 | 237 | 18,8 |
| 9а, 12д | 4140 | 168 | 50,2 | 17,5 | 237 | 18,8 |
| 9в | 4710 | 168 | 50,2 | 17,5 | 237 | 18,8 |
| 10а | 4170 | 182 | 51,7 | 18,9 | 237 | 18,8 |
| 10б | 5060 | 182 | 51,7 | 18,9 | 237 | 18,8 |
| 10в | 4740 | 182 | 51,7 | 18,9 | 237 | 18,8 |
| 11 | 4280 | 161 | 49,5 | 16,7 | 237 | 18,8 |
| 12е | 4330 | 168 | 50,2 | 17,5 | 237 | 18,8 |

*Продолжение*

| Районы | Прямые затраты, руб. | В том числе, руб. | | | Затраты труда рабочих, чел.-ч | |
|---|---|---|---|---|---|---|
| | | основная заработная плата рабочих | эксплуатация машин | | | |
| | | | всего | в том числе заработная плата рабочих, обслуживающих машины | не занятых обслуживанием машин | обслуживающих машины |
| 1 | 2 | 3 | 4 | 5 | 6 | 7 |
| *ж) отделочные работы* | | | | | | |
| 1а—1в, 1д, 1ж, 3, 5б | 1180 | 480 | 42 | 22,1 | 817 | 28,6 |
| 1г, 1е, 4а—5а | 1240 | 480 | 42 | 22,1 | 817 | 28,6 |
| 2а | 1310 | 575 | 46,4 | 26,6 | 817 | 28,6 |
| 2б, 7в | 1350 | 551 | 45,3 | 25,5 | 817 | 28,6 |
| 2в, 8в, 9а, 9в, 12д | 1410 | 575 | 46,4 | 26,6 | 817 | 28,6 |
| 2г | 1550 | 671 | 50,8 | 31 | 817 | 28,6 |
| 6а, 6б | 1270 | 480 | 42 | 22,1 | 817 | 28,6 |
| 6в | 1310 | 480 | 42 | 22,1 | 817 | 28,6 |
| 7а, 7б, 7г, 8б | 1280 | 551 | 45,3 | 25,5 | 817 | 28,6 |
| 8а, 12а | 1310 | 551 | 45,3 | 25,5 | 817 | 28,6 |
| 8г | 1400 | 551 | 45,3 | 25,5 | 817 | 28,6 |
| 8д, 9б, 12г | 1370 | 575 | 46,4 | 26,6 | 817 | 28,6 |
| 8е | 1560 | 575 | 46,4 | 26,6 | 817 | 28,6 |
| 10а | 1660 | 623 | 48,6 | 28,8 | 817 | 28,6 |
| 10б | 1490 | 623 | 48,6 | 28,8 | 817 | 28,6 |
| 10в | 1420 | 623 | 48,6 | 28,8 | 817 | 28,6 |
| 11, 12б | 1560 | 551 | 45,3 | 25,5 | 817 | 28,6 |
| 12в | 1450 | 551 | 45,3 | 25,5 | 817 | 28,6 |
| 12е | 1870 | 575 | 46,4 | 26,6 | 817 | 28,6 |
| **3. Смотровая яма** | | | | | | |
| 1а, 3б, 4а | 984 | 137 | 11,4 | 3,6 | 242 | 4,6 |
| 1б—1д, 3в, 5а | 1040 | 137 | 11,4 | 3,6 | 242 | 4,6 |
| 1е | 1230 | 137 | 11,4 | 3,6 | 242 | 4,6 |
| 1ж, 3а | 960 | 137 | 11,4 | 3,6 | 242 | 4,6 |
| 2а, 8е, 9а | 1240 | 164 | 12,1 | 4,3 | 242 | 4,6 |
| 2б, 8г | 1320 | 157 | 12 | 4,1 | 242 | 4,6 |
| 2в | 1350 | 164 | 12,1 | 4,3 | 242 | 4,6 |
| 2г | 1270 | 191 | 12,9 | 5 | 242 | 4,6 |
| 3г, 5б | 1140 | 137 | 11,4 | 3,6 | 242 | 4,6 |
| 4б, 6а, 6б | 1090 | 137 | 11,4 | 3,6 | 242 | 4,6 |
| 6в | 1070 | 137 | 11,4 | 3,6 | 242 | 4,6 |
| 7а | 1080 | 157 | 12 | 4,1 | 242 | 4,6 |
| 7б, 7г | 1040 | 157 | 12 | 4,1 | 242 | 4,6 |
| 7в | 1210 | 157 | 12 | 4,1 | 242 | 4,6 |
| 8а, 11б, 11г, 11д, 12а | 1130 | 157 | 12 | 4,1 | 242 | 4,6 |
| 8б, 11в, 11е, 12б | 1160 | 157 | 12 | 4,1 | 242 | 4,6 |

*Продолжение*

| Районы | Прямые затраты, руб. | В том числе, руб. | | | Затраты труда рабочих, чел.-ч | |
|---|---|---|---|---|---|---|
| | | основная заработная плата рабочих | эксплуатация машин | | | |
| | | | всего | в том числе заработная плата рабочих, обслуживающих машины | не занятых обслуживанием машин | обслуживающих машины |
| 1 | 2 | 3 | 4 | 5 | 6 | 7 |
| 8в | 1150 | 164 | 12,1 | 4,3 | 242 | 4,6 |
| 8д | 995 | 164 | 12,1 | 4,3 | 242 | 4,6 |
| 9б | 1050 | 164 | 12,1 | 4,3 | 242 | 4,6 |
| 9в | 1110 | 164 | 12,1 | 4,3 | 242 | 4,6 |
| 10а, 10в | 1280 | 178 | 12,5 | 4,6 | 242 | 4,6 |
| 10б | 1240 | 178 | 12,5 | 4,6 | 242 | 4,6 |
| 11а, 12в | 1250 | 157 | 12 | 4,1 | 242 | 4,6 |
| 12г | 1190 | 164 | 12,1 | 4,3 | 242 | 4,6 |
| 12д | 1260 | 164 | 12,1 | 4,3 | 242 | 4,6 |
| 12е | 1300 | 164 | 12,1 | 4,3 | 242 | 4,6 |
| **РАЗДЕЛ II. МОНТАЖ МЕТАЛЛОКОНСТРУКЦИЙ** | | | | | | |
| 1, 3, 5 | 1230 | 14,8 | 21,8 | 8 | 23,6 | 10,3 |
| 2а, 2в, 8е, 12д | 1280 | 17,8 | 23,4 | 9,6 | 23,6 | 10,3 |
| 2б | 1270 | 17 | 23 | 9,2 | 23,6 | 10,3 |
| 2г | 1290 | 20,8 | 25 | 11,2 | 23,6 | 10,3 |
| 4 | 1180 | 14,8 | 21,8 | 8 | 23,6 | 10,3 |
| 6 | 1280 | 14,8 | 21,8 | 8 | 23,6 | 10,3 |
| 7а—8б, 8г, 11а—12в | 1230 | 17 | 23 | 9,2 | 23,6 | 10,3 |
| 8в, 8д, 12г, 12е | 1240 | 17,8 | 23,4 | 9,6 | 23,6 | 10,3 |
| 9 | 1350 | 17,8 | 23,4 | 9,6 | 23,6 | 10,3 |
| 10 | 1620 | 19,3 | 24,2 | 10,4 | 23,6 | 10,3 |
| **РАЗДЕЛ III. ВНУТРЕННИЕ САНИТАРНО-ТЕХНИЧЕСКИЕ УСТРОЙСТВА** | | | | | | |
| **1. Санитарно-технические работы** | | | | | | |
| 1а—1в, 1д, 1е, 3в | 3760 | 343 | 29,9 | 8,3 | 579 | 10,7 |
| 1г | 4030 | 360 | 32,2 | 9,1 | 606 | 11,7 |
| 1ж, 3а, 3б, 3г—5а | 3540 | 332 | 27,6 | 7,5 | 561 | 9,7 |
| 2а, 2в, 8в, 8д, 9 | 4240 | 432 | 34 | 10,9 | 606 | 11,7 |
| 2б, 11б—11г | 3920 | 394 | 31,1 | 9,5 | 579 | 10,7 |
| 2г | 4130 | 480 | 33,2 | 11,6 | 579 | 10,7 |
| 5б | 3830 | 343 | 29,9 | 8,3 | 579 | 10,7 |
| 6 | 3590 | 332 | 27,6 | 7,5 | 561 | 9,7 |
| 7а—8б, 8г | 4180 | 414 | 33,6 | 10,4 | 606 | 11,7 |
| 8е | 4570 | 432 | 34 | 10,9 | 606 | 11,7 |
| 10а | 4450 | 446 | 32,4 | 10,7 | 579 | 10,7 |

*Продолжение*

| Районы | Прямые затраты, руб. | В том числе, руб. | | | Затраты труда рабочих, чел.-ч | |
|---|---|---|---|---|---|---|
| | | основная заработная плата рабочих | эксплуатация машин | | | |
| | | | всего | в том числе заработная плата рабочих, обслуживающих машины | не занятых обслуживанием машин | обслуживающих машины |
| 1 | 2 | 3 | 4 | 5 | 6 | 7 |
| 10б, 10в | 4830 | 468 | 34,9 | 11,8 | 606 | 11,7 |
| 11а, 12а—12в | 3680 | 382 | 28,7 | 8,6 | 561 | 9,7 |
| 11д, 11е | 4230 | 414 | 33,6 | 10,4 | 606 | 11,7 |
| 12г, 12д | 3690 | 399 | 29,1 | 9 | 561 | 9,7 |
| 12е | 3790 | 399 | 29,1 | 9 | 561 | 9,7 |
| В том числе: | | | | | | |
| *а) холодное и горячее водоснабжение, канализация* | | | | | | |
| 1, 3—6 | 571 | 44,3 | 2,9 | 0,9 | 71,8 | 1,1 |
| 2а, 2в, 8в, 8д, 9, 12г, 12д | 590 | 53,2 | 3,1 | 1 | 71,8 | 1,1 |
| 2б, 8а, 8б, 8г, 11а—12в | 588 | 51 | 3,1 | 1 | 71,8 | 1,1 |
| 2г | 609 | 62 | 3,3 | 1,2 | 71,8 | 1,1 |
| 7 | 570 | 51 | 3,1 | 1 | 71,8 | 1,1 |
| 8е | 628 | 53,2 | 3,1 | 1 | 71,8 | 1,1 |
| 10 | 606 | 57,6 | 3,2 | 1,1 | 71,8 | 1,1 |
| 12е | 612 | 53,2 | 3,1 | 1 | 71,8 | 1,1 |
| *б) центральное отопление* | | | | | | |
| 1а—1в, 1д, 1е | 1400 | 118 | 11,8 | 3 | 196 | 3,8 |
| 1г | 1600 | 127 | 13,6 | 3,6 | 211 | 4,6 |
| 1ж | 1170 | 108 | 9,5 | 2,2 | 178 | 2,8 |
| 2а, 2в, 8в, 8д, 9 | 1720 | 152 | 14,3 | 4,3 | 211 | 4,6 |
| 2б, 11б—11г | 1500 | 136 | 12,2 | 3,4 | 196 | 3,8 |
| 2г | 1580 | 165 | 13 | 4,1 | 196 | 3,8 |
| 3а, 3б, 3г—5а, 6 | 1210 | 108 | 9,5 | 2,2 | 178 | 2,8 |
| 3в, 5б | 1460 | 118 | 11,8 | 3 | 196 | 3,8 |
| 7а—8б, 8г | 1680 | 146 | 14,1 | 4,1 | 211 | 4,6 |
| 8е | 1810 | 152 | 14,3 | 4,3 | 211 | 4,6 |
| 10а | 1930 | 154 | 12,7 | 3,8 | 196 | 3,8 |
| 10б, 10в | 2220 | 165 | 14,6 | 4,6 | 211 | 4,6 |
| 11а, 12а—12в | 1240 | 124 | 9,8 | 2,5 | 178 | 2,8 |
| 11д, 11е | 1710 | 146 | 14,1 | 4,1 | 211 | 4,6 |
| 12г, 12д | 1260 | 129 | 9,9 | 2,6 | 178 | 2,8 |
| 12е | 1300 | 129 | 9,9 | 2,6 | 178 | 2,8 |
| *в) вентиляция* | | | | | | |
| 1а—1в, 1д—1ж, 3—6 | 1780 | 181 | 15,2 | 4,5 | 311 | 5,7 |
| 1г | 1860 | 188 | 15,7 | 4,6 | 324 | 6 |

*Продолжение*

| Районы | Прямые затраты, руб. | В том числе, руб. | | | Затраты труда рабочих, чел.-ч | |
|---|---|---|---|---|---|---|
| | | основная заработная плата рабочих | эксплуатация машин | | | |
| | | | всего | в том числе заработная плата рабочих, обслуживающих машины | не занятых обслуживанием машин | обслуживающих машины |
| 1 | 2 | 3 | 4 | 5 | 6 | 7 |
| 2а, 2в, 8в, 8д, 9 | 1940 | 226 | 16,6 | 5,6 | 324 | 6 |
| 2б, 11а—11г, 12а—12в | 1830 | 208 | 15,8 | 5,1 | 311 | 5,7 |
| 2г | 1940 | 253 | 16,9 | 6,2 | 311 | 5,7 |
| 7а—8б, 8г, 11д, 11е | 1920 | 217 | 16,4 | 5,3 | 324 | 6 |
| 8е | 2130 | 226 | 16,6 | 5,6 | 324 | 6 |
| 10а | 1920 | 235 | 16,5 | 5,8 | 311 | 5,7 |
| 10б, 10в | 2010 | 245 | 17,1 | 6 | 324 | 6 |
| 12г, 12д | 1840 | 217 | 16 | 5,3 | 311 | 5,7 |
| 12е | 1870 | 217 | 16 | 5,3 | 311 | 5,7 |
| **2. Монтаж санитарно-технического оборудования изделий и конструкций, стоимость которых включается в объем строительно-монтажных работ** | | | | | | |
| 1, 3, 4 | 1220 | 22,8 | 2,5 | 0,8 | 40 | 1 |
| 2а, 2в, 8в, 8д, 9, 12г, 12д | 1260 | 27,4 | 2,7 | 0,9 | 40 | 1 |
| 2б, 8а, 8б, 8г, 11а—12в | 1250 | 26,2 | 2,7 | 0,9 | 40 | 1 |
| 2г | 1320 | 31,9 | 2,8 | 1,1 | 40 | 1 |
| 5, 6 | 1240 | 22,8 | 2,5 | 0,8 | 40 | 1 |
| 7 | 1220 | 26,2 | 2,7 | 0,9 | 40 | 1 |
| 8е | 1430 | 27,4 | 2,7 | 0,9 | 40 | 1 |
| 10 | 1340 | 29,7 | 2,8 | 1 | 40 | 1 |
| 12е | 1340 | 27,4 | 2,7 | 0,9 | 40 | 1 |
| **3. Монтаж санитарно-технического оборудования изделий и конструкций, стоимость которых не включается в объем строительно-монтажных работ** | | | | | | |
| 1, 3—6 | 42 | 28,2 | 0,7 | 0,2 | 30,7 | 0,3 |
| 2а, 2в, 8в, 8д—9в | 48 | 34 | 0,7 | 0,3 | 30,7 | 0,3 |
| 2б, 7а—8б, 8г, 11а—12в | 46 | 32,5 | 0,7 | 0,2 | 30,7 | 0,3 |
| 2г | 53 | 39,3 | 0,8 | 0,3 | 30,7 | 0,3 |
| 10 | 50 | 36,7 | 0,8 | 0,3 | 30,7 | 0,3 |
| 12г—12е | 47 | 33,7 | 0,7 | 0,3 | 30,7 | 0,3 |
| **4. Сопутствующие строительные работы** | | | | | | |
| 1а—1в, 1д, 1е, 3в, 5б | 367 | 114 | 2,2 | 0,6 | 200 | 0,8 |
| 1г | 383 | 121 | 2,4 | 0,7 | 211 | 0,9 |

*Продолжение*

| Районы | Прямые затраты, руб. | В том числе, руб. | | | Затраты труда рабочих, чел.-ч | |
|---|---|---|---|---|---|---|
| | | основная заработная плата рабочих | эксплуатация машин | | | |
| | | | всего | в том числе заработная плата рабочих, обслуживающих машины | не занятых обслуживанием машин | обслуживающих машины |
| 1 | 2 | 3 | 4 | 5 | 6 | 7 |
| 1ж, 3а, 3б, 3г—5а, 6 | 357 | 108 | 2,2 | 0,6 | 190 | 0,8 |
| 2а, 2в, 8в, 8д, 9 | 410 | 145 | 2,5 | 0,8 | 211 | 0,9 |
| 2б, 11б—11г | 389 | 131 | 2,3 | 0,7 | 200 | 0,8 |
| 2г | 428 | 159 | 2,4 | 0,9 | 200 | 0,8 |
| 7а—8б, 8г, 11д, 11е | 402 | 139 | 2,5 | 0,8 | 211 | 0,9 |
| 8е | 452 | 145 | 2,5 | 0,8 | 211 | 0,9 |
| 10а | 421 | 148 | 2,4 | 0,8 | 200 | 0,8 |
| 10б, 10в | 440 | 157 | 2,6 | 0,9 | 211 | 0,9 |
| 11а, 12а—12в | 380 | 124 | 2,3 | 0,7 | 190 | 0,8 |
| 12г—12е | 386 | 130 | 2,3 | 0,8 | 190 | 0,8 |
| **РАЗДЕЛ IV. ЭЛЕКТРОМОНТАЖНЫЕ РАБОТЫ** | | | | | | |
| 1, 3—6 | 3020 | 640 | 304 | 98,6 | 1080 | 127 |
| 2а, 2в, 8в, 8д, 9, 12г, 12д | 3190 | 768 | 324 | 118 | 1080 | 127 |
| 2б, 7а—8б, 8г, 11а—12в | 3140 | 736 | 319 | 113 | 1080 | 127 |
| 2г | 3400 | 896 | 344 | 138 | 1080 | 127 |
| 8е | 3350 | 768 | 324 | 118 | 1080 | 127 |
| 10 | 3350 | 832 | 334 | 128 | 1080 | 127 |
| 12е | 3280 | 768 | 324 | 118 | 1080 | 127 |
| В том числе: | | | | | | |
| *а) электроосвещение* | | | | | | |
| 1, 3—6 | 1640 | 230 | 155 | 50,7 | 375 | 65,5 |
| 2а, 2в, 8в, 8д, 9, 12г, 12д | 1710 | 276 | 165 | 60,9 | 375 | 65,5 |
| 2б, 7а—8б, 8г, 11а—12в | 1680 | 265 | 162 | 58,4 | 375 | 65,5 |
| 2г | 1810 | 322 | 175 | 71 | 375 | 65,5 |
| 8е | 1820 | 276 | 165 | 60,9 | 375 | 65,5 |
| 10 | 1800 | 299 | 170 | 66 | 375 | 65,5 |
| 12е | 1780 | 276 | 165 | 60,9 | 375 | 65,5 |
| *б) монтаж электросилового оборудования* | | | | | | |
| 1, 3—6 | 871 | 228 | 99 | 32 | 386 | 41,3 |
| 2а, 2в, 8в, 8д, 9, 12г—12е | 934 | 273 | 105 | 38,4 | 386 | 41,3 |

*Продолжение*

| Районы | Прямые затраты, руб. | В том числе, руб. | | | Затраты труда рабочих, чел.-ч | |
|---|---|---|---|---|---|---|
| | | основная заработная плата рабочих | эксплуатация машин | | не занятых обслуживанием машин | обслуживающих машины |
| | | | всего | в том числе заработная плата рабочих, обслуживающих машины | | |
| 2б, 7а—8б, 8г, 11а—12в | 911 | 262 | 104 | 36,8 | 386 | 41,3 |
| 2г | 990 | 318 | 112 | 44,8 | 386 | 41,3 |
| 8е | 955 | 273 | 105 | 38,4 | 386 | 41,3 |
| 10 | 968 | 296 | 109 | 41,6 | 386 | 41,3 |
| *в) монтаж оборудования автоматики* | | | | | | |
| 1, 3—6 | 514 | 182 | 50,7 | 15,9 | 320 | 20,5 |
| 2а, 2в, 8в, 8д, 9, 12г—12е | 559 | 219 | 53,9 | 19 | 320 | 20,5 |
| 2б, 7а—8б, 8г, 11а—12в | 544 | 210 | 53,1 | 18,2 | 320 | 20,5 |
| 2г | 600 | 255 | 57 | 22,2 | 320 | 20,5 |
| 8е | 569 | 219 | 53,9 | 19 | 320 | 20,5 |
| 10 | 582 | 237 | 55,5 | 20,6 | 320 | 20,5 |

## РАЗДЕЛ VI. ТЕЛЕФОНИЗАЦИЯ, ЧАСИФИКАЦИЯ, СИГНАЛИЗАЦИЯ

### 1. Монтажные работы

| | | | | | | |
|---|---|---|---|---|---|---|
| 1, 3—6 | 222 | 154 | 8,4 | 2,7 | 244 | 3,5 |
| 2а, 2в, 8в, 8д—9в, 12г—12е | 254 | 185 | 8,9 | 3,3 | 244 | 3,5 |
| 2б, 7а—8б, 8г, 11а—12в | 245 | 177 | 8,8 | 3,2 | 244 | 3,5 |
| 2г | 285 | 216 | 9,5 | 3,8 | 244 | 3,5 |
| 10 | 271 | 200 | 9,2 | 3,6 | 244 | 3,5 |

### 2. Сопутствующие строительные работы

| | | | | | | |
|---|---|---|---|---|---|---|
| 1, 3—6 | 3 | 2 | 0,2 | 0,1 | 3,5 | 0,1 |
| 2а, 2в, 8в, 8д—9в, 12г—12е | 3 | 2,4 | 0,2 | 0,1 | 3,5 | 0,1 |
| 2б, 7а—8б, 8г, 11а—12в | 3 | 2,3 | 0,2 | 0,1 | 3,5 | 0,1 |
| 2г | 4 | 2,8 | 0,2 | 0,1 | 3,5 | 0,1 |
| 10 | 3 | 2,6 | 0,2 | 0,1 | 3,5 | 0,1 |

*Продолжение*

| Районы | Прямые затраты, руб. | В том числе, руб. | | | Затраты труда рабочих, чел.-ч | |
|---|---|---|---|---|---|---|
| | | основная заработная плата рабочих | эксплуатация машин | | | |
| | | | всего | в том числе заработная плата рабочих, обслуживающих машины | не занятых обслуживанием машин | обслуживающих машины |
| 1 | 2 | 3 | 4 | 5 | 6 | 7 |
| **РАЗДЕЛ VII. МОНТАЖ ОБОРУДОВАНИЯ** | | | | | | |
| 1, 3—6 | 38 | 24,4 | 11,4 | 5 | 44 | 6,4 |
| 2а, 2в, 8в, 8д—9в, 12г—12е | 44 | 29,3 | 12,4 | 6 | 44 | 6,4 |
| 2б, 7а—8б, 8г, 11а—12в | 43 | 28,1 | 12,1 | 5,7 | 44 | 6,4 |
| 2г | 50 | 34,2 | 13,4 | 7 | 44 | 6,4 |
| 10 | 47 | 31,8 | 12,9 | 6,5 | 44 | 6,4 |

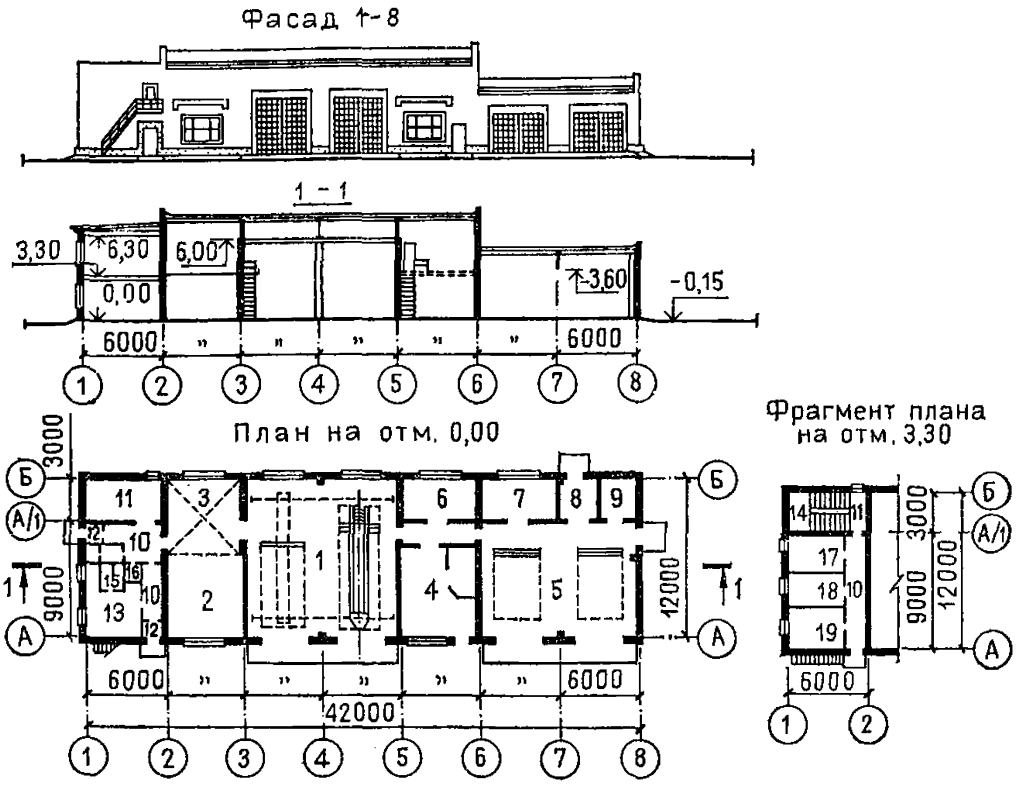


**Рис. 2. Производственный корпус гаража на 6 автомашин и 6 тракторов. Типовой проект № 503-4-33.85 (к цене № 403)**

*1* — разборочно-сборочный участок и техническое обслуживание; *2* — слесарно-механический участок; *3* — венткамеры; *4* — кузнечно-сварочный участок; *5* — тепловая стоянка машин; *6* — участок ремонта электрооборудования; *7* — участок подзарядки аккумуляторов; *8* — тепловой узел; *9* — кладовая запчастей; *10* — коридоры; *11* — вестибюль; *12* — тамбуры; *13* — гардеробная; *14* — лестничная клетка; *15* — санузел; *16* — комната младшего обслуживающего персонала; *17* — комната приема пищи; *18* — служебное помещение; *19* — кабинет по технике безопасности

## Районная цена № 403

**Производственный корпус гаража на 6 автомашин и 6 тракторов. Стены кирпичные, отопление центральное от теплосети (типовой проект № 503-4-33.85)**

*Измеритель — 1 здание*

| Районы | Прямые затраты, руб. | В том числе, руб. | | | Затраты труда рабочих, чел.-ч | |
|---|---|---|---|---|---|---|
| | | основная заработная плата рабочих | эксплуатация машин | | | |
| | | | всего | в том числе заработная плата рабочих, обслуживающих машины | не занятых обслуживанием машин | обслуживающих машины |
| 1 | 2 | 3 | 4 | 5 | 6 | 7 |
| **РАЗДЕЛ I. СТРОИТЕЛЬНЫЕ РАБОТЫ** | | | | | | |
| **1. Подземная часть** | | | | | | |
| 1а, 3в, 3г, 4б, 5а, 6а | 8 060 | 676 | 630 | 182 | 1250 | 254 |
| 1б | 9 220 | 690 | 633 | 183 | 1270 | 255 |
| 1в, 6в | 8 440 | 676 | 630 | 182 | 1250 | 254 |
| 1г | 9 330 | 741 | 658 | 192 | 1360 | 266 |
| 1д | 8 900 | 690 | 633 | 183 | 1270 | 255 |
| 1е | 9 830 | 690 | 633 | 183 | 1270 | 255 |
| 1ж | 7 140 | 662 | 585 | 181 | 1220 | 252 |
| 2а, 9а | 11 200 | 890 | 779 | 230 | 1360 | 266 |
| 2б | 9 880 | 794 | 737 | 211 | 1270 | 255 |
| 2в | 13 200 | 890 | 779 | 230 | 1360 | 266 |
| 2г | 10 700 | 966 | 844 | 256 | 1270 | 255 |
| 3а, 3б | 7 480 | 662 | 568 | 181 | 1220 | 252 |
| 4а | 7 640 | 662 | 608 | 181 | 1220 | 252 |
| 5б | 8 920 | 690 | 717 | 183 | 1270 | 255 |
| 6б | 8 100 | 662 | 585 | 181 | 1220 | 252 |
| 7а, 8а | 9 450 | 852 | 707 | 221 | 1360 | 266 |
| 7б | 9 050 | 852 | 707 | 221 | 1360 | 266 |
| 7в | 11 100 | 852 | 745 | 221 | 1360 | 266 |
| 7г | 8 810 | 852 | 707 | 221 | 1360 | 266 |
| 8б | 10 500 | 852 | 707 | 221 | 1360 | 266 |
| 8в, 9в | 10 800 | 890 | 779 | 230 | 1360 | 266 |
| 8г | 13 800 | 852 | 735 | 221 | 1360 | 266 |
| 8д | 9 600 | 890 | 739 | 230 | 1360 | 266 |
| 8е | 12 800 | 890 | 779 | 230 | 1360 | 266 |
| 9б | 10 000 | 890 | 739 | 230 | 1360 | 266 |
| 10а | 10 700 | 897 | 728 | 238 | 1270 | 255 |
| 10б, 10в | 11 600 | 965 | 754 | 250 | 1360 | 266 |
| 11а | 10 700 | 761 | 730 | 209 | 1220 | 252 |
| 11б—11г | 9 300 | 794 | 652 | 211 | 1270 | 255 |
| 11д, 11е | 10 100 | 852 | 678 | 221 | 1360 | 266 |
| 12а | 7 540 | 761 | 608 | 209 | 1220 | 252 |

*Продолжение*

| Районы | Прямые затраты, руб. | В том числе, руб. | | | Затраты труда рабочих, чел.-ч | |
|---|---|---|---|---|---|---|
| | | основная заработная плата рабочих | эксплуатация машин | | | |
| | | | всего | в том числе заработная плата рабочих, обслуживающих машины | не занятых обслуживанием машин | обслуживающих машины |
| 1 | 2 | 3 | 4 | 5 | 6 | 7 |
| 12б | 7 810 | 761 | 618 | 209 | 1220 | 252 |
| 12в | 8 180 | 761 | 627 | 209 | 1220 | 252 |
| 12г | 8 160 | 794 | 624 | 218 | 1220 | 252 |
| 12д | 8 840 | 794 | 643 | 218 | 1220 | 252 |
| 12е | 10 400 | 794 | 736 | 218 | 1220 | 252 |
| В том числе: | | | | | | |
| *а) земляные работы* | | | | | | |
| 1, 3—6 | 250 | 138 | 112 | 47,3 | 284 | 68,1 |
| 2а, 2в, 8в, 8д—9в, 12г—12е | 288 | 166 | 122 | 56,8 | 284 | 68,1 |
| 2б, 7а—8б, 8г, 11—12в | 278 | 159 | 119 | 54,4 | 284 | 68,1 |
| 2г | 325 | 194 | 131 | 66,2 | 284 | 68,1 |
| 10 | 306 | 180 | 126 | 65,1 | 284 | 68,1 |
| *б) транспортирование грунта* | | | | | | |
| 1а—1е, 3в, 3г, 4б, 5а, 6а, 6в | 271 | — | 271 | 54,3 | — | 81,4 |
| 1ж, 3а, 6б | 229 | — | 229 | 54,3 | — | 81,4 |
| 2а, 2в, 8е, 9а, 9в | 365 | — | 365 | 65,5 | — | 81,4 |
| 2б, 7в, 8г, 11а | 358 | — | 358 | 62,7 | — | 81,4 |
| 2г | 431 | — | 431 | 75,8 | — | 81,4 |
| 3б | 197 | — | 197 | 54,3 | — | 81,4 |
| 4а | 253 | — | 253 | 54,3 | — | 81,4 |
| 5б | 356 | — | 356 | 54,3 | — | 81,4 |
| 7а, 7б, 7г—8б | 300 | — | 300 | 62,7 | — | 81,4 |
| 7в, 8г | 332 | — | 332 | 62,7 | — | 81,4 |
| 8в, 12е | 333 | — | 359 | 65,5 | — | 81,4 |
| 8д, 9б | 327 | — | 327 | 65,5 | — | 81,4 |
| 10а | 328 | — | 328 | 70,2 | — | 81,4 |
| 10б, 10в | 337 | — | 337 | 70,2 | — | 81,4 |
| 11б—11е | 271 | — | 271 | 62,7 | — | 81,4 |
| 12а | 234 | — | 234 | 62,7 | — | 81,4 |
| 12б | 243 | — | 243 | 62,7 | — | 81,4 |
| 12в | 253 | — | 253 | 62,7 | — | 81,4 |
| 12г | 243 | — | 243 | 65,5 | — | 81,4 |
| 12д | 262 | — | 262 | 65,5 | — | 81,4 |

*Продолжение*

| Районы | Прямые затраты, руб. | В том числе, руб. | | | Затраты труда рабочих, чел.-ч | |
|---|---|---|---|---|---|---|
| | | основная заработная плата рабочих | эксплуатация машин | | | |
| | | | всего | в том числе заработная плата рабочих, обслуживающих машины | не занятых обслуживанием машин | обслуживающих машины |
| 1 | 2 | 3 | 4 | 5 | 6 | 7 |
| *в) фундаменты* | | | | | | |
| 1а, 3в, 5а, 6а, 6б | 4330 | 266 | 116 | 36,3 | 480 | 46,8 |
| 1б, 1е | 5220 | 271 | 118 | 36,8 | 489 | 47,4 |
| 1в, 5б, 6в | 4600 | 266 | 116 | 36,3 | 480 | 46,8 |
| 1г | 5240 | 304 | 140 | 44,3 | 546 | 57,1 |
| 1д | 4920 | 271 | 118 | 36,8 | 489 | 47,4 |
| 1ж | 3820 | 261 | 115 | 35,8 | 472 | 46,1 |
| 2а, 8в, 9а, 9в | 6100 | 364 | 149 | 53,1 | 546 | 57,1 |
| 2б, 11б, 11г | 4980 | 312 | 124 | 42,3 | 489 | 47,4 |
| 2в | 7470 | 364 | 149 | 53,1 | 546 | 57,1 |
| 2г | 5920 | 380 | 133 | 51,5 | 489 | 47,4 |
| 3а, 3б, 3г—4б | 4140 | 261 | 115 | 35,8 | 472 | 46,1 |
| 7а, 8а | 5100 | 349 | 147 | 50,9 | 546 | 57,1 |
| 7б | 4960 | 349 | 147 | 50,9 | 546 | 57,1 |
| 7в | 6100 | 349 | 147 | 50,9 | 546 | 57,1 |
| 7г | 4720 | 349 | 147 | 50,9 | 546 | 57,1 |
| 8б | 5840 | 349 | 147 | 50,9 | 546 | 57,1 |
| 8г | 8100 | 349 | 147 | 50,9 | 546 | 57,1 |
| 8д | 5550 | 364 | 149 | 53,1 | 546 | 57,1 |
| 8е | 7760 | 364 | 149 | 53,1 | 546 | 57,1 |
| 9б | 5690 | 364 | 149 | 53,1 | 546 | 57,1 |
| 10а | 5790 | 352 | 129 | 47,8 | 489 | 47,4 |
| 10б, 10в | 6460 | 395 | 153 | 57,6 | 546 | 57,1 |
| 11а | 5920 | 301 | 120 | 41,1 | 472 | 46,1 |
| 11в | 5120 | 312 | 124 | 42,3 | 489 | 47,4 |
| 11д, 11е | 5500 | 349 | 147 | 50,9 | 546 | 57,1 |
| 12а | 3990 | 301 | 120 | 41,1 | 472 | 46,1 |
| 12б | 4120 | 301 | 120 | 41,1 | 472 | 46,1 |
| 12в | 4250 | 301 | 120 | 41,1 | 472 | 46,1 |
| 12г | 4360 | 314 | 122 | 42,9 | 472 | 46,1 |
| 12д | 4760 | 314 | 122 | 42,9 | 472 | 46,1 |
| 12е | 5840 | 314 | 122 | 42,9 | 472 | 46,1 |
| **2. Надземная часть** | | | | | | |
| 1а, 3в | 40 800 | 2970 | 703 | 222 | 5340 | 286 |
| 1б, 1в | 44 000 | 2970 | 703 | 222 | 5340 | 286 |
| 1г | 46 800 | 3170 | 781 | 246 | 5710 | 318 |
| 1д | 43 700 | 2970 | 703 | 222 | 5340 | 286 |
| 1е | 49 900 | 2970 | 703 | 222 | 5340 | 286 |
| 1ж, 3а | 36 200 | 2810 | 642 | 203 | 5040 | 262 |
| 2а, 8е, 9а, 9в | 56 200 | 3810 | 830 | 295 | 5710 | 318 |

*Продолжение*

| Районы | Прямые затраты, руб. | В том числе, руб. | | | Затраты труда рабочих, чел.-ч | |
|---|---|---|---|---|---|---|
| | | основная заработная плата рабочих | эксплуатация машин | | | |
| | | | всего | в том числе заработная плата рабочих, обслуживающих машины | не занятых обслуживанием машин | обслуживающих машины |
| 1 | 2 | 3 | 4 | 5 | 6 | 7 |
| 2б | 51 800 | 3410 | 737 | 255 | 5340 | 286 |
| 2в | 62 200 | 3810 | 830 | 295 | 5710 | 318 |
| 2г | 53 400 | 4160 | 792 | 310 | 5340 | 286 |
| 3б | 37 100 | 2810 | 642 | 203 | 5040 | 262 |
| 3г, 4б, 6в | 41 200 | 2810 | 642 | 203 | 5040 | 262 |
| 4а | 38 200 | 2810 | 642 | 203 | 5040 | 262 |
| 5а | 39 400 | 2810 | 642 | 203 | 5040 | 262 |
| 5б | 48 800 | 2970 | 703 | 222 | 5340 | 286 |
| 6а, 6б | 40 300 | 2810 | 642 | 203 | 5040 | 262 |
| 7а | 48 300 | 3650 | 818 | 283 | 5710 | 318 |
| 7б | 46 000 | 3650 | 818 | 283 | 5710 | 318 |
| 7в, 11д | 52 800 | 3650 | 818 | 283 | 5710 | 318 |
| 7г | 47 000 | 3650 | 818 | 283 | 5710 | 318 |
| 8а, 8б | 50 000 | 3650 | 818 | 283 | 5710 | 318 |
| 8в | 52 700 | 3810 | 830 | 295 | 5710 | 318 |
| 8г | 59 500 | 3650 | 818 | 283 | 5710 | 318 |
| 8д | 46 000 | 3810 | 830 | 295 | 5710 | 318 |
| 9б | 48 400 | 3810 | 830 | 295 | 5710 | 318 |
| 10а | 53 200 | 3860 | 770 | 288 | 5340 | 286 |
| 10б | 59 100 | 4120 | 855 | 320 | 5710 | 318 |
| 10в | 61 100 | 4120 | 855 | 320 | 5710 | 318 |
| 11а | 53 200 | 3230 | 672 | 234 | 5040 | 262 |
| 11б, 11в | 49 200 | 3410 | 737 | 255 | 5340 | 286 |
| 11г | 47 200 | 3410 | 737 | 255 | 5340 | 286 |
| 11е | 53 900 | 3650 | 818 | 283 | 5710 | 318 |
| 12а | 40 000 | 3230 | 672 | 234 | 5040 | 262 |
| 12б, 12в | 43 200 | 3230 | 672 | 234 | 5040 | 262 |
| 12г | 42 100 | 3370 | 682 | 244 | 5040 | 262 |
| 12д | 45 100 | 3370 | 682 | 244 | 5040 | 262 |
| 12е | 47 600 | 3370 | 682 | 244 | 5040 | 262 |
| В том числе: | | | | | | |
| *а) стены наружные* | | | | | | |
| 1а | 10 300 | 806 | 214 | 64,8 | 1430 | 83,6 |
| 1б | 10 900 | 806 | 214 | 64,8 | 1430 | 83,6 |
| 1в, 3в | 11 200 | 806 | 214 | 64,8 | 1430 | 83,6 |
| 1г | 14 000 | 964 | 283 | 86,5 | 1720 | 112 |
| 1д | 11 600 | 806 | 214 | 64,8 | 1430 | 83,6 |
| 1е | 14 800 | 806 | 214 | 64,8 | 1430 | 83,6 |
| 1ж, 3б, 4а | 7 820 | 655 | 162 | 49,3 | 1150 | 63,6 |

*Продолжение*

| Районы | Прямые затраты, руб. | В том числе, руб | | | Затраты труда рабочих, чел.-ч | |
|---|---|---|---|---|---|---|
| | | основная заработная плата рабочих | эксплуатация машин | | | |
| | | | всего | в том числе заработная плата рабочих, обслуживающих машины | не занятых обслуживанием машины | обслуживающих машины |
| 1 | 2 | 3 | 4 | 5 | 6 | 7 |
| 2а | 17 900 | 1160 | 300 | 104 | 1720 | 112 |
| 2б | 16 300 | 927 | 224 | 74,5 | 1430 | 83,6 |
| 2в | 20 000 | 1160 | 300 | 104 | 1720 | 112 |
| 2г | 13 000 | 1130 | 240 | 90,7 | 1430 | 83,6 |
| 3а | 7 600 | 655 | 162 | 49,3 | 1150 | 63,6 |
| 3г | 10 100 | 655 | 162 | 49,3 | 1150 | 63,6 |
| 4б | 9 330 | 655 | 162 | 49,3 | 1150 | 63,6 |
| 5а | 8 270 | 655 | 162 | 49,3 | 1150 | 63,6 |
| 5б | 13 300 | 806 | 214 | 64,8 | 1430 | 83,6 |
| 6а, 6б | 8 890 | 655 | 162 | 49,3 | 1150 | 63,6 |
| 6в | 8 450 | 655 | 162 | 49,3 | 1150 | 63,6 |
| 7а | 15 400 | 1110 | 296 | 99,5 | 1720 | 112 |
| 7б, 7г | 14 000 | 1110 | 296 | 99,5 | 1720 | 112 |
| 7в | 17 200 | 1110 | 296 | 99,5 | 1720 | 112 |
| 8а, 8б, 11д | 16 000 | 1110 | 296 | 99,5 | 1720 | 112 |
| 8в | 15 900 | 1160 | 300 | 104 | 1720 | 112 |
| 8г | 18 500 | 1110 | 296 | 99,5 | 1720 | 112 |
| 8д | 12 500 | 1160 | 300 | 104 | 1720 | 112 |
| 8е, 9в | 15 000 | 1160 | 300 | 104 | 1720 | 112 |
| 9а | 18 300 | 1160 | 300 | 104 | 1720 | 112 |
| 9б | 13 700 | 1160 | 300 | 104 | 1720 | 112 |
| 10а | 14 200 | 1050 | 234 | 84,2 | 1430 | 83,6 |
| 10б | 17 200 | 1250 | 309 | 112 | 1720 | 112 |
| 10в | 18 200 | 1250 | 309 | 112 | 1720 | 112 |
| 11а | 10 600 | 753 | 170 | 56,7 | 1150 | 63,6 |
| 11б | 12 200 | 927 | 224 | 74,5 | 1430 | 83,6 |
| 11в | 12 900 | 927 | 224 | 74,5 | 1430 | 83,6 |
| 11г | 11 900 | 927 | 224 | 74,5 | 1430 | 83,6 |
| 11е | 16 600 | 1110 | 296 | 99,5 | 1720 | 112 |
| 12а, 12б | 8 140 | 753 | 170 | 56,7 | 1150 | 63,6 |
| 12в | 9 500 | 753 | 170 | 56,7 | 1150 | 63,6 |
| 12г | 8 800 | 786 | 172 | 59,1 | 1150 | 63,6 |
| 12д | 10 200 | 786 | 172 | 59,1 | 1150 | 63,6 |
| 12е | 9 470 | 786 | 172 | 59,1 | 1150 | 63,6 |
| *б) стены внутренние и перегородки* | | | | | | |
| 1а, 1ж, 3а | 5780 | 390 | 119 | 35,8 | 722 | 46,1 |
| 1б, 5а, 6в | 6280 | 390 | 119 | 35,8 | 722 | 46,1 |
| 1в, 1д, 3в, 6а | 6510 | 390 | 119 | 35,8 | 722 | 46,1 |
| 1г, 4б, 6б | 6740 | 390 | 119 | 35,8 | 724 | 46,2 |

*Продолжение*

| Районы | Прямые затраты, руб. | В том числе, руб. | | | Затраты труда рабочих, чел.-ч | |
|---|---|---|---|---|---|---|
| | | основная заработная плата рабочих | эксплуатация машин | | | |
| | | | всего | в том числе заработная плата рабочих, обслуживающих машины | не занятых обслуживанием машин | обслуживающих машины |
| 1 | 2 | 3 | 4 | 5 | 6 | 7 |
| 1е | 8200 | 390 | 119 | 35,8 | 722 | 46,1 |
| 2а | 8230 | 469 | 126 | 43 | 724 | 46,2 |
| 2б | 9060 | 449 | 124 | 41,1 | 722 | 46,1 |
| 2в | 9020 | 469 | 126 | 43 | 724 | 46,2 |
| 2г | 9750 | 546 | 133 | 50,1 | 722 | 46,1 |
| 3б | 6060 | 390 | 119 | 35,8 | 722 | 46,1 |
| 3г | 7590 | 390 | 119 | 35,8 | 722 | 46,1 |
| 4а | 5660 | 390 | 119 | 35,8 | 722 | 46,1 |
| 5б | 7380 | 390 | 119 | 35,8 | 722 | 46,1 |
| 7а, 12б | 6600 | 450 | 124 | 41,2 | 724 | 46,2 |
| 7б, 12а | 6230 | 450 | 124 | 41,2 | 724 | 46,2 |
| 7в, 11а | 8040 | 450 | 124 | 41,2 | 724 | 46,2 |
| 7г | 6410 | 450 | 125 | 41,2 | 724 | 46,2 |
| 8а, 11в, 11д | 7300 | 450 | 124 | 41,2 | 724 | 46,2 |
| 8б, 11б | 7100 | 450 | 124 | 41,2 | 724 | 46,2 |
| 8в, 12е | 7600 | 468 | 126 | 42,9 | 724 | 46,2 |
| 8г | 8540 | 450 | 125 | 41,2 | 724 | 46,2 |
| 8д | 5620 | 469 | 126 | 43 | 724 | 46,2 |
| 8е | 6690 | 469 | 126 | 43 | 724 | 46,2 |
| 9а | 8460 | 469 | 126 | 43 | 724 | 46,2 |
| 9б | 5980 | 469 | 126 | 43 | 724 | 46,2 |
| 9в, 12г | 6970 | 468 | 126 | 42,9 | 724 | 46,2 |
| 10а, 10в | 8400 | 508 | 130 | 46,5 | 724 | 46,2 |
| 10б | 8020 | 509 | 130 | 46,6 | 724 | 46,2 |
| 11г | 6950 | 449 | 124 | 41,1 | 722 | 46,1 |
| 11е, 12в | 7530 | 450 | 124 | 41,2 | 724 | 46,2 |
| 12д | 7930 | 468 | 126 | 42,9 | 722 | 46,1 |
| *в) перекрытие и покрытие* | | | | | | |
| 1а, 6а | 8 040 | 108 | 116 | 42,1 | 177 | 54,3 |
| 1б, 1в, 5а | 8 360 | 108 | 116 | 42,1 | 177 | 54,3 |
| 1г | 8 710 | 108 | 116 | 42,1 | 177 | 54,3 |
| 1д | 8 480 | 108 | 116 | 42,1 | 177 | 54,3 |
| 1е | 9 000 | 108 | 116 | 42,1 | 177 | 54,3 |
| 1ж, | 7 460 | 108 | 116 | 42,1 | 177 | 54,3 |
| 2а | 10 200 | 129 | 125 | 50,5 | 177 | 54,3 |
| 2б, 7а, 7г, 8б, 11г, 12в | 8 800 | 124 | 122 | 48,4 | 177 | 54,3 |
| 2в, 9в | 12 400 | 129 | 125 | 50,5 | 177 | 54,3 |
| 2г | 9 210 | 150 | 133 | 58,9 | 177 | 54,3 |

*Продолжение*

| Районы | Прямые затраты, руб. | В том числе, руб. | | | Затраты труда рабочих, чел.-ч | |
|---|---|---|---|---|---|---|
| | | основная заработная плата рабочих | эксплуатация машин | | | |
| | | | всего | в том числе заработная плата рабочих, обслуживающих машины | не занятых обслуживанием машин | обслуживающих машины |
| 1 | 2 | 3 | 4 | 5 | 6 | 7 |
| 4, 6б | 7 900 | 108 | 116 | 42,1 | 177 | 54,3 |
| 5б | 10 600 | 108 | 116 | 42,1 | 177 | 54,3 |
| 6в | 9 280 | 108 | 116 | 42,1 | 177 | 54,3 |
| 7б, 12а | 8 500 | 124 | 122 | 48,4 | 177 | 54,3 |
| 7в | 8 290 | 124 | 122 | 48,4 | 177 | 54,3 |
| 8а, 8г, 11в, 11д, 11е | 9 280 | 124 | 122 | 48,4 | 177 | 54,3 |
| 8в, 9б | 9 490 | 129 | 125 | 50,5 | 177 | 54,3 |
| 8д—9а, 12г, 12е | 8 860 | 129 | 125 | 50,5 | 177 | 54,3 |
| 10а | 10 100 | 140 | 129 | 54,7 | 177 | 54,3 |
| 10б | 11 500 | 140 | 129 | 54,7 | 177 | 54,3 |
| 10в | 12 800 | 140 | 129 | 54,7 | 177 | 54,3 |
| 11а | 13 900 | 124 | 122 | 48,4 | 177 | 54,3 |
| 11б | 9 880 | 124 | 122 | 48,4 | 177 | 54,3 |
| 12б | 9 600 | 124 | 122 | 48,4 | 177 | 54,3 |
| 12д | 9 240 | 129 | 125 | 50,5 | 177 | 54,3 |
| *г) кровля* | | | | | | |
| 1а, 1в | 4040 | 369 | 107 | 32,2 | 658 | 41,5 |
| 1б, 1г, 1е | 4650 | 376 | 110 | 33,1 | 671 | 42,6 |
| 1д | 4230 | 369 | 107 | 32,2 | 658 | 41,5 |
| 1ж | 3280 | 344 | 96 | 28,9 | 609 | 37,2 |
| 2а, 9а, 9в | 5420 | 459 | 120 | 40,7 | 685 | 43,8 |
| 2б, 11в | 4560 | 424 | 112 | 37 | 658 | 41,5 |
| 2в | 6290 | 459 | 120 | 40,7 | 685 | 43,8 |
| 2г | 5200 | 516 | 120 | 45 | 658 | 41,5 |
| 3а, 3б, 3г, 6в | 3140 | 344 | 96 | 28,9 | 609 | 37,2 |
| 3в | 3640 | 369 | 107 | 32,2 | 658 | 41,5 |
| 4 | 4110 | 344 | 96 | 28,9 | 609 | 37,2 |
| 5а | 3560 | 344 | 96 | 28,9 | 609 | 37,2 |
| 5б | 3820 | 369 | 107 | 32,2 | 658 | 41,5 |
| 6а, 6б | 3470 | 344 | 96 | 28,9 | 609 | 37,2 |
| 7а, 7б, 7г, 8а | 4410 | 440 | 118 | 39 | 685 | 43,8 |
| 7в, 8б, 11е | 5260 | 440 | 118 | 39 | 685 | 43,8 |
| 8в | 5670 | 459 | 120 | 40,7 | 685 | 43,8 |
| 8г | 7420 | 440 | 118 | 39 | 685 | 43,8 |
| 8д, 9б | 4980 | 459 | 120 | 40,7 | 685 | 43,8 |
| 8е | 7180 | 459 | 120 | 40,7 | 685 | 43,8 |
| 10а | 5530 | 479 | 116 | 41,8 | 658 | 41,5 |
| 10б | 5850 | 497 | 123 | 44,1 | 685 | 43,8 |
| 10в | 5670 | 497 | 123 | 44,1 | 685 | 43,8 |

*Продолжение*

| Районы | Прямые затраты, руб. | В том числе, руб. | | | Затраты труда рабочих, чел.-ч | |
|---|---|---|---|---|---|---|
| | | основная заработная плата рабочих | эксплуатация машин | | | |
| | | | всего | в том числе заработная плата рабочих, обслуживающих машины | не занятых обслуживанием машин | обслуживающих машины |
| 1 | 2 | 3 | 4 | 5 | 6 | 7 |
| 11а | 5070 | 396 | 100 | 33,2 | 609 | 37,2 |
| 11б, 11д | 5520 | 432 | 115 | 38 | 671 | 42,6 |
| 11г | 4810 | 424 | 112 | 37 | 658 | 41,5 |
| 12а | 3430 | 396 | 100 | 33,2 | 609 | 37,2 |
| 12б | 4220 | 396 | 100 | 33,2 | 609 | 37,2 |
| 12в | 3570 | 396 | 100 | 33,2 | 609 | 37,2 |
| 12г | 3800 | 413 | 102 | 34,6 | 609 | 37,2 |
| 12д | 3460 | 413 | 102 | 34,6 | 609 | 37,2 |
| 12е | 5530 | 413 | 102 | 34,6 | 609 | 37,2 |
| | | *д) проемы* | | | | |
| 1а, 1б, 3а | 6 210 | 224 | 69,5 | 20,7 | 426 | 26,7 |
| 1в, 1д, 1е, 3б, 3в, 4б, 5а | 6 670 | 224 | 69,5 | 20,7 | 426 | 26,7 |
| 1г | 6 500 | 249 | 71,8 | 21,4 | 473 | 27,6 |
| 1ж | 6 070 | 230 | 70 | 20,8 | 438 | 26,9 |
| 2а, 8д, 9б | 7 340 | 299 | 76,1 | 25,6 | 473 | 27,6 |
| 2б | 6 390 | 250 | 72 | 23,7 | 413 | 26,6 |
| 2в, 8в | 6 820 | 299 | 76,1 | 25,6 | 473 | 27,6 |
| 2г | 8 570 | 304 | 77,2 | 28,9 | 413 | 26,6 |
| 3г, 4а, 6а, 6б | 6 920 | 230 | 70 | 20,8 | 438 | 26,9 |
| 5б | 7 240 | 217 | 68,9 | 20,6 | 413 | 26,6 |
| 6в | 7 790 | 230 | 70 | 20,8 | 438 | 26,9 |
| 7а, 7б | 6 550 | 287 | 75 | 24,6 | 473 | 27,6 |
| 7в | 6 710 | 287 | 75 | 24,6 | 473 | 27,6 |
| 7г—8б | 7 260 | 287 | 75 | 24,6 | 473 | 27,6 |
| 8г | 7 740 | 287 | 75 | 24,6 | 473 | 27,6 |
| 8е | 11 100 | 299 | 76,1 | 25,6 | 473 | 27,6 |
| 9а | 7 460 | 299 | 76,1 | 25,6 | 473 | 27,6 |
| 9в | 8 240 | 299 | 76,1 | 25,6 | 473 | 27,6 |
| 10а | 7 220 | 282 | 75,1 | 26,8 | 413 | 26,6 |
| 10б | 8 820 | 324 | 78,2 | 27,8 | 473 | 27,6 |
| 10в | 8 440 | 324 | 78,2 | 27,8 | 473 | 27,6 |
| 11а—11г | 7 560 | 258 | 72,6 | 23,8 | 426 | 26,7 |
| 11д, 11е | 7 990 | 287 | 75 | 24,6 | 473 | 27,6 |
| 12а, 12в | 7 360 | 265 | 73,1 | 24 | 438 | 26,9 |
| 12б | 7 780 | 265 | 73,1 | 24 | 438 | 26,9 |
| 12г | 7 180 | 277 | 74,2 | 25 | 438 | 26,9 |
| 12д | 7 480 | 277 | 74,2 | 25 | 438 | 26,9 |
| 12е | 8 120 | 277 | 74,2 | 25 | 438 | 26,9 |

*Продолжение*

| Районы | Прямые затраты, руб. | В том числе, руб. | | | Затраты труда рабочих, чел.-ч | |
|---|---|---|---|---|---|---|
| | | основная заработная плата рабочих | эксплуатация машин | | | |
| | | | всего | в том числе заработная плата рабочих, обслуживающих машины | не занятых обслуживанием машин | обслуживающих машины |
| 1 | 2 | 3 | 4 | 5 | 6 | 7 |
| *е) полы* | | | | | | |
| 1а, 1в, 5б | 2780 | 272 | 21,2 | 6,5 | 488 | 8,3 |
| 1б | 3040 | 272 | 21,2 | 6,5 | 488 | 8,3 |
| 1г, 1д, 6 | 2920 | 272 | 21,2 | 6,5 | 488 | 8,3 |
| 1е | 3120 | 272 | 21,2 | 6,5 | 488 | 8,3 |
| 1ж | 2610 | 272 | 21,2 | 6,5 | 488 | 8,3 |
| 2а, 8в, 9а | 3280 | 327 | 22,5 | 7,7 | 488 | 8,3 |
| 2б | 3040 | 313 | 22,2 | 7,4 | 488 | 8,3 |
| 2в | 3680 | 327 | 22,5 | 7,7 | 488 | 8,3 |
| 2г | 3410 | 381 | 23,8 | 9 | 488 | 8,3 |
| 3, 4 | 2700 | 272 | 21,2 | 6,5 | 488 | 8,3 |
| 5а | 2850 | 272 | 21,2 | 6,5 | 488 | 8,3 |
| 7а, 7б, 8а, 12а | 2800 | 313 | 22,2 | 7,4 | 488 | 8,3 |
| 7в | 3290 | 313 | 22,2 | 7,4 | 488 | 8,3 |
| 7г | 2720 | 313 | 22,2 | 7,4 | 488 | 8,3 |
| 8б | 3150 | 313 | 22,2 | 7,4 | 488 | 8,3 |
| 8г | 3930 | 313 | 22,2 | 7,4 | 488 | 8,3 |
| 8д, 12д | 4000 | 327 | 22,5 | 7,7 | 488 | 8,3 |
| 8е | 4040 | 327 | 22,5 | 7,7 | 488 | 8,3 |
| 9б, 9в | 3130 | 327 | 22,5 | 7,7 | 488 | 8,3 |
| 10а | 3500 | 354 | 23,2 | 8,4 | 488 | 8,3 |
| 10б | 3400 | 354 | 23,2 | 8,4 | 488 | 8,3 |
| 10в | 3310 | 354 | 23,2 | 8,4 | 488 | 8,3 |
| 11а | 3780 | 313 | 22,2 | 7,4 | 488 | 8,3 |
| 11б, 11в, 11д, 11е | 3480 | 313 | 22,2 | 7,4 | 488 | 8,3 |
| 11г | 3410 | 313 | 22,2 | 7,4 | 488 | 8,3 |
| 12б, 12в | 2880 | 313 | 22,2 | 7,4 | 488 | 8,3 |
| 12г | 2910 | 327 | 22,5 | 7,7 | 488 | 8,3 |
| 12е | 3800 | 327 | 22,5 | 7,7 | 488 | 8,3 |
| *ж) отделочные работы* | | | | | | |
| 1, 3 | 1390 | 568 | 19,9 | 8 | 1030 | 10,4 |
| 2а, 2в, 12г, 12д | 1560 | 682 | 21,5 | 9,6 | 1030 | 10,4 |
| 2б, 7а—8б, 12а, 12в | 1540 | 654 | 21,1 | 9,2 | 1030 | 10,4 |
| 2г | 1780 | 796 | 23,1 | 11,2 | 1030 | 10,4 |
| 4—6 | 1440 | 568 | 19,9 | 8 | 1030 | 10,4 |
| 8в, 8д, 9 | 1610 | 682 | 21,5 | 9,6 | 1030 | 10,4 |
| 8г, 11, 12б | 1580 | 654 | 21,1 | 9,2 | 1030 | 10,4 |
| 8е | 1880 | 682 | 21,5 | 9,6 | 1030 | 10,4 |
| 10а | 1800 | 739 | 22,3 | 10,4 | 1030 | 10,4 |
| 10б, 10в | 1740 | 739 | 22,3 | 10,4 | 1030 | 10,4 |
| 12е | 1660 | 682 | 21,5 | 9,6 | 1030 | 10,4 |

*Продолжение*

| Районы | Прямые затраты, руб. | В том числе, руб. | | | Затраты труда рабочих, чел.-ч | |
|---|---|---|---|---|---|---|
| | | основная заработная плата рабочих | эксплуатация машин | | | |
| | | | всего | в том числе заработная плата рабочих, обслуживающих машины | не занятых обслуживанием машин | обслуживающих машины |
| 1 | 2 | 3 | 4 | 5 | 6 | 7 |
| **РАЗДЕЛ II. МОНТАЖ МЕТАЛЛОКОНСТРУКЦИЙ** | | | | | | |
| 1, 3, 5 | 2570 | 45,4 | 95,2 | 34,4 | 73,2 | 44,3 |
| 2а, 2в, 8в, 8д, 8е, 12г—12е | 2620 | 54,5 | 102 | 41,3 | 73,2 | 44,3 |
| 2б, 8а, 8б, 8г, 12а—12в | 2620 | 52,3 | 100 | 39,5 | 73,2 | 44,3 |
| 2г | 2690 | 63,6 | 109 | 48,1 | 73,2 | 44,3 |
| 4 | 2490 | 45,4 | 95,2 | 34,4 | 73,2 | 44,3 |
| 6 | 2650 | 45,4 | 95,2 | 34,4 | 73,2 | 44,3 |
| 7а, 11 | 2560 | 52,3 | 100 | 39,5 | 73,2 | 44,3 |
| 9 | 2770 | 54,5 | 102 | 41,3 | 73,2 | 44,3 |
| 10 | 3240 | 59,1 | 106 | 44,7 | 73,2 | 44,3 |
| **РАЗДЕЛ III. ВНУТРЕННИЕ САНИТАРНО-ТЕХНИЧЕСКИЕ УСТРОЙСТВА** | | | | | | |
| **1. Санитарно-технические работы** | | | | | | |
| 1а—1е, 3в, 5б | 6190 | 630 | 42 | 10,4 | 1030 | 13,4 |
| 1ж, 3а, 3б, 3г—5а, 6 | 5960 | 622 | 40,1 | 9,8 | 1010 | 12,7 |
| 2а, 2в, 8в, 8д, 9 | 6500 | 758 | 44,5 | 12,6 | 1030 | 13,6 |
| 2б, 7а—8б, 8г, 11б—11е | 6400 | 723 | 43,5 | 12 | 1030 | 13,4 |
| 2г | 6700 | 880 | 45,8 | 14,4 | 1030 | 13,3 |
| 8е | 7030 | 758 | 44,5 | 12,7 | 1030 | 13,6 |
| 10 | 6780 | 819 | 45,1 | 13,5 | 1030 | 13,4 |
| 11а, 12а—12в | 6140 | 715 | 41,6 | 11,3 | 1010 | 12,7 |
| 12г—12е | 6240 | 747 | 42,2 | 11,8 | 1010 | 12,7 |
| В том числе: | | | | | | |
| *а) холодное и горячее водоснабжение, канализация* | | | | | | |
| 1, 3—5 | 1130 | 93,7 | 5,5 | 1,4 | 152 | 1,8 |
| 2а, 2в, 8в, 8д, 9, 12г, 12д | 1170 | 112 | 5,8 | 1,7 | 152 | 1,8 |

*Продолжение*

| Районы | Прямые затраты, руб. | В том числе, руб. | | | Затраты труда рабочих, чел.-ч | |
|---|---|---|---|---|---|---|
| | | основная заработная плата рабочих | эксплуатация машин | | | |
| | | | всего | в том числе заработная плата рабочих, обслуживающих машины | не занятых обслуживанием машин | обслуживающих машины |
| 1 | 2 | 3 | 4 | 5 | 6 | 7 |
| 2б, 8а, 8б, 8г, 11а—12в | 1160 | 108 | 5,7 | 1,6 | 152 | 1,8 |
| 2г | 1210 | 131 | 6,1 | 2 | 152 | 1,8 |
| 6 | 1150 | 93,7 | 5,5 | 1,4 | 152 | 1,8 |
| 7 | 1140 | 108 | 5,7 | 1,6 | 152 | 1,8 |
| 8е | 1240 | 112 | 5,8 | 1,7 | 152 | 1,8 |
| 10 | 1210 | 122 | 5,9 | 1,8 | 152 | 1,8 |
| 12е | 1210 | 112 | 5,8 | 1,7 | 152 | 1,8 |
| *б) центральное отопление* | | | | | | |
| 1а—1в, 1д, 1е, 3в, 5б | 2420 | 244 | 19,4 | 4,1 | 395 | 5,3 |
| 1г | 2510 | 246 | 20,1 | 4,3 | 399 | 5,6 |
| 1ж, 3а ,3б, 3г—5а, 6 | 2220 | 238 | 18 | 3,6 | 384 | 4,6 |
| 2а, 2в, 8в, 8д, 9 | 2620 | 296 | 21 | 5,2 | 399 | 5,6 |
| 2б, 7, 11б—11г | 2520 | 282 | 20,4 | 4,8 | 397 | 5,4 |
| 2г | 2640 | 341 | 21,1 | 5,7 | 395 | 5,3 |
| 8а, 8б, 8г, 11д, 11е | 2600 | 283 | 20,8 | 4,9 | 399 | 5,6 |
| 8е | 2860 | 296 | 21 | 5,2 | 399 | 5,6 |
| 10а | 2720 | 317 | 20,7 | 5,3 | 395 | 5,3 |
| 10б, 10в | 2840 | 320 | 21,4 | 5,6 | 399 | 5,6 |
| 11а, 12а—12в | 2290 | 274 | 18,5 | 4,1 | 384 | 4,6 |
| 12г—12е | 2320 | 285 | 18,7 | 4,3 | 384 | 4,6 |
| *в) вентиляция* | | | | | | |
| 1, 3—6 | 2610 | 290 | 18,9 | 4,8 | 477 | 6,2 |
| 2а, 2в, 8в, 8д, 9, 12г—12е | 2720 | 349 | 17,7 | 5,8 | 477 | 6,2 |
| 2б, 7а—8б, 8г, 11а—12в | 2680 | 334 | 17,4 | 5,5 | 477 | 6,2 |
| 2г | 2850 | 408 | 18,6 | 6,7 | 477 | 6,2 |
| 8е | 3030 | 349 | 17,7 | 5,8 | 477 | 6,2 |
| 10 | 2790 | 378 | 18,2 | 6,3 | 477 | 6,2 |

*Продолжение*

| Районы | Прямые затраты, руб. | В том числе, руб. | | | Затраты труда рабочих, чел.-ч | |
|---|---|---|---|---|---|---|
| | | основная заработная плата рабочих | эксплуатация машин | | | |
| | | | всего | в том числе заработная плата рабочих, обслуживающих машины | не занятых обслуживанием машин | обслуживающих машины |
| 1 | 2 | 3 | 4 | 5 | 6 | 7 |
| **2. Монтаж санитарно-технического оборудования изделий и конструкций, стоимость которых включается в объем строительно-монтажных работ** | | | | | | |
| 1, 3—6 | 171 | 32,4 | 4,2 | 1,2 | 51,5 | 1,5 |
| 2а, 2в, 8в, 8д, 9, 12г, 12д | 178 | 38,8 | 4,4 | 1,4 | 51,5 | 1,5 |
| 2б, 7а—8б, 8г, 11а—12в | 176 | 37,2 | 4,4 | 1,4 | 51,5 | 1,5 |
| 2г | 189 | 45,3 | 4,7 | 1,7 | 51,5 | 1,5 |
| 8е | 188 | 38,8 | 4,4 | 1,4 | 51,5 | 1,5 |
| 10 | 186 | 42,1 | 4,6 | 1,5 | 51,5 | 1,5 |
| 12е | 183 | 38,8 | 4,4 | 1,4 | 51,5 | 1,5 |
| **3. Сопутствующие строительные работы** | | | | | | |
| 1, 3—6 | 334 | 162 | 2,3 | 0,7 | 284 | 0,9 |
| 2а, 2в, 8в, 8д, 9, 12г, 12д | 371 | 195 | 2,4 | 0,8 | 284 | 0,9 |
| 2б, 7а—8б, 8г, 11а—12в | 362 | 186 | 2,4 | 0,8 | 284 | 0,9 |
| 2г | 413 | 227 | 2,6 | 0,9 | 284 | 0,9 |
| 8е | 397 | 195 | 2,4 | 0,8 | 284 | 0,9 |
| 10 | 399 | 211 | 2,5 | 0,9 | 284 | 0,9 |
| 12е | 380 | 195 | 2,4 | 0,8 | 284 | 0,9 |
| **РАЗДЕЛ IV. ЭЛЕКТРОМОНТАЖНЫЕ РАБОТЫ** | | | | | | |
| 1, 3—6 | 3420 | 448 | 295 | 98,2 | 791 | 127 |
| 2а, 2в, 8в, 8д, 9, 12г, 12д | 3570 | 538 | 315 | 118 | 791 | 127 |
| 2б, 7а—8б, 8г, 11а—12в | 3520 | 516 | 310 | 113 | 791 | 127 |
| 2г | 3760 | 628 | 334 | 138 | 791 | 127 |
| 8е | 3790 | 538 | 315 | 118 | 791 | 127 |
| 10 | 3750 | 583 | 324 | 128 | 791 | 127 |
| 12е | 3710 | 538 | 315 | 118 | 791 | 127 |

*Продолжение*

| Районы | Прямые затраты, руб. | В том числе, руб. | | | Затраты труда рабочих, чел.-ч | |
|---|---|---|---|---|---|---|
| | | основная заработная плата рабочих | эксплуатация машин | | не занятых обслуживанием машин | обслуживающих машины |
| | | | всего | в том числе заработная плата рабочих, обслуживающих машины | | |
| 1 | 2 | 3 | 4 | 5 | 6 | 7 |
| В том числе: | | | | | | |
| *а) электроосвещение* | | | | | | |
| 1, 3—6 | 2310 | 206 | 160 | 55,1 | 367 | 71 |
| 2а, 2в, 8в, 8д, 9, 12г, 12д | 2390 | 248 | 171 | 66,1 | 367 | 71 |
| 2б, 8а, 8б, 8г, 11а—12в | 2380 | 237 | 168 | 63,3 | 367 | 71 |
| 2г | 2510 | 289 | 182 | 77,1 | 367 | 71 |
| 7 | 2330 | 237 | 168 | 63,3 | 367 | 71 |
| 8е | 2580 | 248 | 171 | 66,1 | 367 | 71 |
| 10 | 2510 | 268 | 177 | 71,6 | 367 | 71 |
| 12е | 2500 | 248 | 171 | 66,1 | 367 | 71 |
| *б) монтаж электросилового оборудования* | | | | | | |
| 1, 3—6 | 758 | 138 | 105 | 33 | 238 | 42,6 |
| 2а, 2в, 8в, 8д, 9, 12г, 12д | 800 | 166 | 111 | 39,6 | 238 | 42,6 |
| 2б, 7а—8б, 8г, 11а—12в | 787 | 159 | 110 | 38 | 238 | 42,6 |
| 2г | 837 | 193 | 118 | 46,2 | 238 | 42,6 |
| 8е, 12е | 822 | 166 | 111 | 39,6 | 238 | 42,6 |
| 10 | 839 | 179 | 115 | 42,9 | 238 | 42,6 |
| *в) монтаж оборудования автоматики и КИП* | | | | | | |
| 1, 3—6 | 358 | 104 | 30,2 | 10,1 | 185 | 13 |
| 2а, 2в, 8в, 8д—9в, 12г—12е | 385 | 125 | 32,2 | 12,1 | 185 | 13 |
| 2б, 7а—8б, 8г, 11а—12в | 375 | 120 | 31,7 | 11,6 | 185 | 13 |
| 2г | 408 | 145 | 34,2 | 14,1 | 185 | 13 |
| 10 | 398 | 135 | 33,2 | 13,1 | 185 | 13 |

*Продолжение*

| Районы | Прямые затраты, руб. | В том числе, руб. | | | Затраты труда рабочих, чел.-ч | |
|---|---|---|---|---|---|---|
| | | основная заработная плата рабочих | эксплуатация машин | | | |
| | | | всего | в том числе заработная плата рабочих, обслуживающих машины | не занятых обслуживанием машин | обслуживающих машины |
| 1 | 2 | 3 | 4 | 5 | 6 | 7 |
| **РАЗДЕЛ V. ТЕЛЕФОНИЗАЦИЯ** | | | | | | |
| 1, 3—6 | 21 | 8,1 | 0,7 | 0,2 | 14,1 | 0,3 |
| 2а, 2в, 8в, 8д, 9, 12г—12е | 23 | 9,7 | 0,8 | 0,3 | 14,1 | 0,3 |
| 2б, 7а—8б, 8г, 11а—12в | 22 | 9,3 | 0,8 | 0,3 | 14,1 | 0,3 |
| 2г | 25 | 11,3 | 0,8 | 0,3 | 14,1 | 0,3 |
| 8е | 22 | 9,7 | 0,8 | 0,3 | 14,1 | 0,3 |
| 10 | 24 | 10,5 | 0,8 | 0,3 | 14,1 | 0,3 |
| **РАЗДЕЛ VI. РАДИОФИКАЦИЯ** | | | | | | |
| 1, 3—6 | 133 | 66,8 | 3,5 | 1 | 111 | 1,3 |
| 2а, 2в, 8в, 8д—9в, 12г—12е | 148 | 80,2 | 3,7 | 1,2 | 111 | 1,3 |
| 2б, 7а—8б, 8г, 11а—12в | 144 | 76,8 | 3,7 | 1,1 | 111 | 1,3 |
| 2г | 162 | 93,6 | 3,9 | 1,4 | 111 | 1,3 |
| 10 | 157 | 86,9 | 3,8 | 1,3 | 111 | 1,3 |
| **РАЗДЕЛ VII. МОНТАЖ ТЕХНОЛОГИЧЕСКОГО ОБОРУДОВАНИЯ** | | | | | | |
| 1, 3—6 | 634 | 174 | 21,2 | 9,1 | 283 | 11,7 |
| 2а, 2в, 8в, 8д—9в, 12г—12е | 671 | 208 | 23 | 10,9 | 283 | 11,7 |
| 2б, 7а—8б, 8г, 11а—12в | 662 | 200 | 22,6 | 10,5 | 283 | 11,7 |
| 2г | 707 | 243 | 24,8 | 12,7 | 283 | 11,7 |
| 10 | 689 | 226 | 23,9 | 11,8 | 283 | 11,7 |

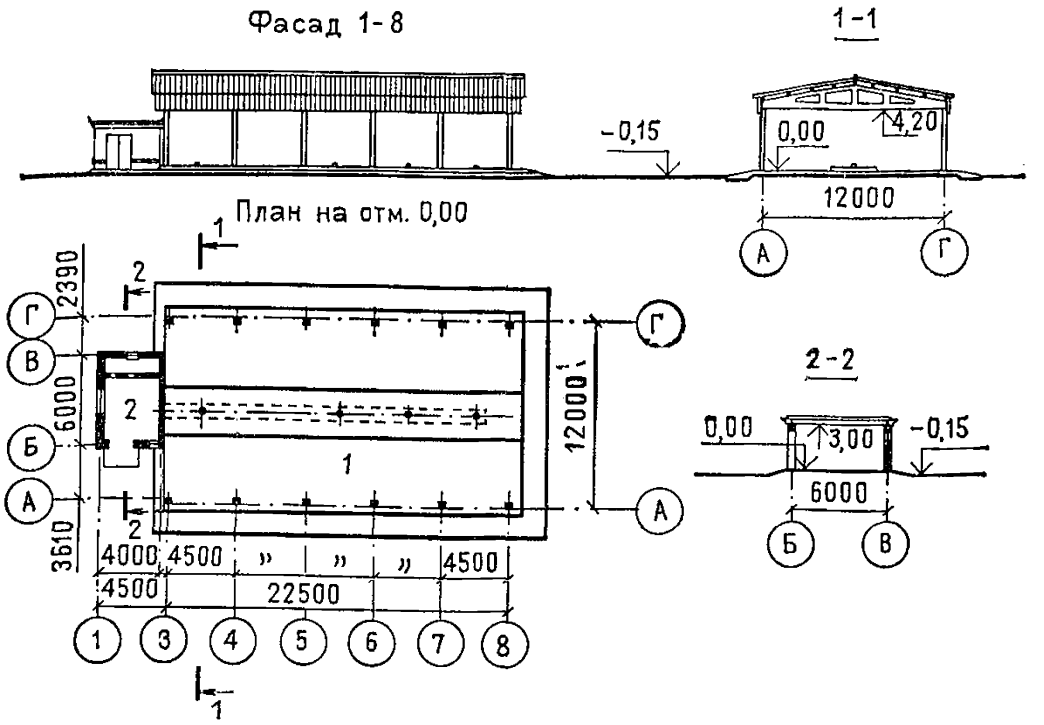


**Рис. 3. Навес-стоянка гаража на 6 автомашин и 6 тракторов. Типовой проект № 503-1-29.85 (к цене № 404)**

*1* — стоянка для машин; *2* — калориферная

## Районная цена № 404

### Навес-стоянка гаража на 6 автомашин и 6 тракторов. Стены калориферной кирпичные, отопление центральное от теплосети (типовой проект № 503-1-29.85)

*Измеритель — 1 здание*

| Районы | Прямые затраты, руб. | В том числе, руб. | | | Затраты труда рабочих, чел.-ч | |
|---|---|---|---|---|---|---|
| | | основная заработная плата рабочих | эксплуатация машин | | | |
| | | | всего | в том числе заработная плата рабочих, обслуживающих машины | не занятых обслуживанием машин | обслуживающих машины |
| 1 | 2 | 3 | 4 | 5 | 6 | 7 |

## РАЗДЕЛ I. СТРОИТЕЛЬНЫЕ РАБОТЫ

### А. КАЛОРИФЕРНАЯ

#### 1. Подземная часть

| | | | | | | |
|---|---|---|---|---|---|---|
| 1а, 4 | 345 | 27,8 | 22,7 | 7 | 51,8 | 9,7 |
| 1б, 1д, 1е | 426 | 27,8 | 22,9 | 7 | 51,8 | 9,7 |
| 1в, 3г, 5 | 370 | 27,8 | 23,8 | 7 | 51,8 | 9,7 |

*Продолжение*

| Районы | Прямые затраты, руб. | В том числе, руб. | | | Затраты труда рабочих, чел.-ч | |
|---|---|---|---|---|---|---|
| | | основная заработная плата рабочих | эксплуатация машин | | не занятых обслуживанием машин | обслуживающих машины |
| | | | всего | в том числе заработная плата рабочих, обслуживающих машины | | |
| 1 | 2 | 3 | 4 | 5 | 6 | 7 |
| 1г | 535 | 38,1 | 29,9 | 9,1 | 70,8 | 12,5 |
| 1ж | 323 | 27,8 | 21,9 | 7 | 51,8 | 9,7 |
| 2а, 8в, 9а | 628 | 45,7 | 33,9 | 10,9 | 70,8 | 12,5 |
| 2б | 400 | 32 | 25,6 | 8 | 51,8 | 9,7 |
| 2в | 744 | 45,7 | 34,3 | 10,9 | 70,8 | 12,5 |
| 2г | 475 | 38,9 | 28,7 | 9,7 | 51,8 | 9,7 |
| 3а—3в, 6а, 6б | 362 | 27,8 | 22 | 7 | 51,8 | 9,7 |
| 6в | 388 | 27,8 | 22,9 | 7 | 51,8 | 9,7 |
| 7а, 8а | 503 | 43,8 | 31,9 | 10,4 | 70,8 | 12,5 |
| 7б | 493 | 43,8 | 31,9 | 10,4 | 70,8 | 12,5 |
| 7в | 611 | 43,8 | 33,1 | 10,4 | 70,8 | 12,5 |
| 7г | 467 | 43,8 | 31,9 | 10,4 | 70,8 | 12,5 |
| 8б | 587 | 43,8 | 31,9 | 10,4 | 70,8 | 12,5 |
| 8г | 821 | 43,8 | 32,8 | 10,4 | 70,8 | 12,5 |
| 8д | 564 | 45,7 | 33,1 | 10,9 | 70,8 | 12,5 |
| 8е | 806 | 45,7 | 34,3 | 10,9 | 70,8 | 12,5 |
| 9б, 9в | 585 | 45,7 | 33,7 | 10,9 | 70,8 | 12,5 |
| 10а | 468 | 36,2 | 25,9 | 9 | 51,8 | 9,7 |
| 10б | 641 | 49,5 | 34,2 | 11,8 | 70,8 | 12,5 |
| 10в | 622 | 49,5 | 34,2 | 11,8 | 70,8 | 12,5 |
| 11а | 483 | 32 | 25,6 | 8 | 51,8 | 9,7 |
| 11б, 11в | 385 | 32 | 23,7 | 8 | 51,8 | 9,7 |
| 11г | 374 | 32 | 23,7 | 8 | 51,8 | 9,7 |
| 11д | 534 | 43,8 | 31 | 10,4 | 70,8 | 12,5 |
| 11е | 523 | 43,8 | 31 | 10,4 | 70,8 | 12,5 |
| 12а | 331 | 32 | 22,9 | 8 | 51,8 | 9,7 |
| 12б | 342 | 32 | 23,1 | 8 | 51,8 | 9,7 |
| 12в | 360 | 32 | 23,3 | 8 | 51,8 | 9,7 |
| 12г | 360 | 33,4 | 23,4 | 8,4 | 51,8 | 9,7 |
| 12д | 395 | 33,4 | 23,8 | 8,4 | 51,8 | 9,7 |
| 12е | 474 | 33,4 | 25,9 | 8,4 | 51,8 | 9,7 |
| В том числе: | | | | | | |
| *а) земляные работы* | | | | | | |
| 1а—1в, 1д—1ж, 3—6 | 13 | 4,3 | 8,7 | 3,2 | 8,9 | 4,6 |
| 1г | 16 | 6,2 | 9,8 | 3,9 | 12,8 | 5,5 |
| 2а, 2в, 8в, 8д—9в | 18 | 7,5 | 10,5 | 4,6 | 12,8 | 5,5 |
| 2б, 11а—11г, 12а—12в | 14 | 4,9 | 9,1 | 3,7 | 8,9 | 4,6 |
| 2г | 16 | 6 | 10 | 4,5 | 8,9 | 4,6 |

*Продолжение*

| Районы | Прямые затраты, руб. | В том числе, руб. | | | Затраты труда рабочих, чел.-ч | |
|---|---|---|---|---|---|---|
| | | основная заработная плата рабочих | эксплуатация машин | | не занятых обслуживанием машин | обслуживающих машины |
| | | | всего | в том числе заработная плата рабочих, обслуживающих машины | | |
| 1 | 2 | 3 | 4 | 5 | 6 | 7 |
| 7а—8б, 8г, 11д, 11е | 18 | 7,2 | 10,8 | 4,4 | 12,8 | 5,5 |
| 10а | 15 | 5,6 | 9,4 | 4,2 | 8,9 | 4,6 |
| 10б, 10в | 19 | 8,1 | 10,9 | 5 | 12,8 | 5,5 |
| 12г—12е | 14 | 5,2 | 8,8 | 3,9 | 8,9 | 4,6 |
| *б) транспортирование грунта* | | | | | | |
| 1а—1в, 1д, 1е, 3в—5а, 6а, 6в | 6 | — | 6 | 1,2 | — | 1,8 |
| 1г | 8 | — | 8 | 1,7 | — | 2,5 |
| 1ж, 3а, 6б | 5 | — | 5 | 1,2 | — | 1,8 |
| 2а, 2в, 8е, 9а, 9в | 11 | — | 11 | 2 | — | 2,5 |
| 2б, 11а, 12е | 8 | — | 8 | 1,5 | — | 1,8 |
| 2г | 10 | — | 10 | 1,7 | — | 1,8 |
| 3б | 4 | — | 4 | 1,2 | — | 1,8 |
| 5б | 8 | — | 8 | 1,2 | — | 1,8 |
| 7а, 7б, 7г—8б | 9 | — | 9 | 1,9 | — | 2,5 |
| 7в, 8в—8д, 9б | 10 | — | 10 | 1,9 | — | 2,5 |
| 10а | 7 | — | 7 | 1,6 | — | 1,8 |
| 10б, 10в | 10 | — | 10 | 2,2 | — | 2,5 |
| 11б—11г, 12в, 12д | 6 | — | 6 | 1,5 | — | 1,8 |
| 11д, 11е | 8 | — | 8 | 1,9 | — | 2,5 |
| 12а, 12б, 12г | 5 | — | 5 | 1,5 | — | 1,8 |
| *в) фундаменты* | | | | | | |
| 1а | 323 | 23,5 | 8,3 | 2,5 | 42,9 | 3,2 |
| 1б, 1д, 1е | 407 | 23,5 | 8,3 | 2,5 | 42,9 | 3,2 |
| 1в, 3г, 5 | 350 | 23,5 | 8,3 | 2,5 | 42,9 | 3,2 |
| 1г | 510 | 31,9 | 11,6 | 3,5 | 58 | 4,5 |
| 1ж | 305 | 23,5 | 8,3 | 2,5 | 42,9 | 3,2 |
| 2а, 8в, 9а | 598 | 38,2 | 12,3 | 4,2 | 58 | 4,5 |
| 2б | 378 | 27 | 8,6 | 2,9 | 42,9 | 3,2 |
| 2в | 714 | 38,2 | 12,3 | 4,2 | 58 | 4,5 |
| 2г | 450 | 32,9 | 9,3 | 3,5 | 42,9 | 3,2 |
| 3а—3в, 6а, 6б | 344 | 23,5 | 8,3 | 2,5 | 42,9 | 3,2 |
| 4 | 330 | 23,5 | 8,3 | 2,5 | 42,9 | 3,2 |
| 6в | 369 | 23,5 | 8,3 | 2,5 | 42,9 | 3,2 |
| 7а, 8а | 476 | 36,6 | 12,1 | 4 | 58 | 4,5 |
| 7б | 466 | 36,6 | 12,1 | 4 | 58 | 4,5 |
| 7в | 583 | 36,6 | 12,1 | 4 | 58 | 4,5 |
| 7г | 440 | 36,6 | 12,1 | 4 | 58 | 4,5 |

*Продолжение*

| Районы | Прямые затраты, руб. | В том числе, руб. | | | Затраты труда рабочих, чел.-ч | |
|---|---|---|---|---|---|---|
| | | основная заработная плата рабочих | эксплуатация машин | | не занятых обслуживанием машин | обслуживающих машины |
| | | | всего | в том числе заработная плата рабочих, обслуживающих машины | | |
| 1 | 2 | 3 | 4 | 5 | 6 | 7 |
| 8б | 560 | 36,6 | 12,1 | 4 | 58 | 4,5 |
| 8г | 793 | 36,6 | 12,1 | 4 | 58 | 4,5 |
| 8д | 536 | 38,2 | 12,3 | 4,2 | 58 | 4,5 |
| 8е | 777 | 38,2 | 12,3 | 4,2 | 58 | 4,5 |
| 9б, 9в | 556 | 38,2 | 12,3 | 4,2 | 58 | 4,5 |
| 10а | 445 | 30,6 | 9 | 3,3 | 42,9 | 3,2 |
| 10б | 611 | 41,4 | 12,6 | 4,6 | 58 | 4,5 |
| 10в | 593 | 41,4 | 12,6 | 4,6 | 58 | 4,5 |
| 11а | 461 | 27 | 8,6 | 2,9 | 42,9 | 3,2 |
| 11б, 11в | 365 | 27 | 8,6 | 2,9 | 42,9 | 3,2 |
| 11г | 354 | 27 | 8,6 | 2,9 | 42,9 | 3,2 |
| 11д | 508 | 36,6 | 12,1 | 4 | 58 | 4,5 |
| 11е | 497 | 36,6 | 12,1 | 4 | 58 | 4,5 |
| 12а | 312 | 27 | 8,6 | 2,9 | 42,9 | 3,2 |
| 12б | 322 | 27 | 8,6 | 2,9 | 42,9 | 3,2 |
| 12в | 340 | 27 | 8,6 | 2,9 | 42,9 | 3,2 |
| 12г | 340 | 28,2 | 8,8 | 3 | 42,9 | 3,2 |
| 12д | 375 | 28,2 | 8,8 | 3 | 42,9 | 3,2 |
| 12е | 451 | 28,2 | 8,8 | 3 | 42,9 | 3,2 |
| **2. Надземная часть** | | | | | | |
| 1а, 3б, 3в, 4а | 2160 | 196 | 51,1 | 17,1 | 351 | 22 |
| 1б, 1в, 1д, 5а, 6а | 2300 | 196 | 51,1 | 17,1 | 351 | 22 |
| 1г | 2610 | 216 | 58,9 | 19,4 | 388 | 25 |
| 1е | 2700 | 197 | 51,2 | 17,1 | 352 | 22,1 |
| 1ж | 2100 | 196 | 51 | 17 | 350 | 22 |
| 2а, 8е, 9а | 3180 | 260 | 62,8 | 23,3 | 388 | 25 |
| 2б | 2830 | 226 | 53,8 | 19,7 | 352 | 22,1 |
| 2в | 3520 | 260 | 62,8 | 23,3 | 388 | 25 |
| 2г | 2770 | 275 | 58,1 | 23,9 | 352 | 22,1 |
| 3а | 2040 | 196 | 51 | 17 | 350 | 22 |
| 3г, 6в | 2400 | 196 | 51 | 17 | 350 | 22 |
| 4б, 6б | 2350 | 196 | 51 | 17 | 350 | 22 |
| 5б | 2570 | 197 | 51,2 | 17,1 | 352 | 22,1 |
| 7а | 2720 | 249 | 61,8 | 22,3 | 388 | 25 |
| 7б, 7г | 2600 | 249 | 61,8 | 22,3 | 388 | 25 |
| 7в, 11е | 3010 | 249 | 61,8 | 22,3 | 388 | 25 |
| 8а | 2840 | 249 | 61,8 | 22,3 | 388 | 25 |
| 8б, 11д | 2920 | 249 | 61,8 | 22,3 | 388 | 25 |
| 8в, 9в | 2950 | 260 | 62,8 | 23,3 | 388 | 25 |

*Продолжение*

| Районы | Прямые затраты, руб. | В том числе, руб. | | | Затраты труда рабочих, чел.-ч | |
|---|---|---|---|---|---|---|
| | | основная заработная плата рабочих | эксплуатация машин | | не занятых обслуживанием машин | обслуживающих машины |
| | | | всего | в том числе заработная плата рабочих, обслуживающих машины | | |
| 1 | 2 | 3 | 4 | 5 | 6 | 7 |
| 8г | 3410 | 249 | 61,8 | 22,3 | 388 | 25 |
| 8д | 2540 | 260 | 62,8 | 23,3 | 388 | 25 |
| 9б | 2690 | 260 | 62,8 | 23,3 | 388 | 25 |
| 10а | 2840 | 256 | 56,4 | 22,2 | 352 | 22,1 |
| 10б | 3250 | 282 | 64,7 | 25,2 | 388 | 25 |
| 10в | 3330 | 282 | 64,7 | 25,2 | 388 | 25 |
| 11а | 2910 | 226 | 53,5 | 19,6 | 350 | 22 |
| 11б, 11в | 2560 | 226 | 53,8 | 19,7 | 352 | 22,1 |
| 11г, 12в | 2480 | 226 | 53,7 | 19,6 | 351 | 22 |
| 12а | 2250 | 226 | 53,5 | 19,6 | 350 | 22 |
| 12б | 2370 | 226 | 53,5 | 19,6 | 350 | 22 |
| 12г | 2370 | 235 | 54,4 | 20,4 | 350 | 22 |
| 12д | 2570 | 235 | 54,4 | 20,4 | 350 | 22 |
| 12е | 2740 | 235 | 54,4 | 20,4 | 350 | 22 |
| В том числе: | | | | | | |
| *а) стены наружные* | | | | | | |
| 1а, 1ж, 4а | 909 | 65,1 | 21,8 | 6,6 | 117 | 8,5 |
| 1б, 5а | 968 | 65,1 | 21,8 | 6,6 | 117 | 8,5 |
| 1в, 3в, 6в | 997 | 65,1 | 21,8 | 6,6 | 117 | 8,5 |
| 1г | 1290 | 84,3 | 29,2 | 8,8 | 152 | 11,4 |
| 1д, 6а | 1040 | 65,1 | 21,8 | 6,6 | 117 | 8,5 |
| 1е | 1320 | 65,1 | 21,8 | 6,6 | 117 | 8,5 |
| 2а | 1660 | 101 | 30,9 | 10,6 | 152 | 11,4 |
| 2б | 1460 | 74,8 | 22,8 | 7,6 | 117 | 8,5 |
| 2в | 1840 | 101 | 30,9 | 10,6 | 152 | 11,4 |
| 2г | 1150 | 91,1 | 24,4 | 9,2 | 117 | 8,5 |
| 3а | 892 | 65,1 | 21,8 | 6,6 | 117 | 8,5 |
| 3б | 934 | 65,1 | 21,8 | 6,6 | 117 | 8,5 |
| 3г | 1210 | 65,1 | 21,8 | 6,6 | 117 | 8,5 |
| 4б | 1100 | 65,1 | 21,8 | 6,6 | 117 | 8,5 |
| 5б | 1180 | 65,1 | 21,8 | 6,6 | 117 | 8,5 |
| 6б | 1060 | 65,1 | 21,8 | 6,6 | 117 | 8,5 |
| 7а | 1410 | 96,9 | 30,5 | 10,2 | 152 | 11,4 |
| 7б, 7г | 1300 | 96,9 | 30,5 | 10,2 | 152 | 11,4 |
| 7в | 1610 | 96,9 | 30,5 | 10,2 | 152 | 11,4 |
| 8а, 8б, 11д | 1480 | 96,9 | 30,5 | 10,2 | 152 | 11,4 |
| 8в | 1460 | 101 | 30,9 | 10,6 | 152 | 11,4 |
| 8г | 1730 | 96,9 | 30,5 | 10,2 | 152 | 11,4 |
| 8д | 1130 | 101 | 30,9 | 10,6 | 152 | 11,4 |
| 8е | 1380 | 101 | 30,9 | 10,6 | 152 | 11,4 |

*Продолжение*

| Районы | Прямые затраты, руб. | В том числе, руб. | | | Затраты труда рабочих, чел.-ч | |
|---|---|---|---|---|---|---|
| | | основная заработная плата рабочих | эксплуатация машин | | | |
| | | | всего | в том числе заработная плата рабочих, обслуживающих машины | не занятых обслуживанием машин | обслуживающих машины |
| 1 | 2 | 3 | 4 | 5 | 6 | 7 |
| 9а | 1710 | 101 | 30,9 | 10,6 | 152 | 11,4 |
| 9б | 1260 | 101 | 30,9 | 10,6 | 152 | 11,4 |
| 9в | 1340 | 101 | 30,9 | 10,6 | 152 | 11,4 |
| 10а | 1260 | 84,6 | 23,7 | 8,6 | 117 | 8,5 |
| 10б | 1580 | 110 | 31,8 | 11,5 | 152 | 11,4 |
| 10в | 1660 | 110 | 31,8 | 11,5 | 152 | 11,4 |
| 11а | 1230 | 74,8 | 22,8 | 7,6 | 117 | 8,5 |
| 11б, 11г | 1070 | 74,8 | 22,8 | 7,6 | 117 | 8,5 |
| 11в, 12в | 1130 | 74,8 | 22,8 | 7,6 | 117 | 8,5 |
| 11е | 1530 | 96,9 | 30,5 | 10,2 | 152 | 11,4 |
| 12а, 12б | 950 | 74,8 | 22,8 | 7,6 | 117 | 8,5 |
| 12г | 1030 | 78,1 | 23,1 | 7,9 | 117 | 8,5 |
| 12д | 1190 | 78,1 | 23,1 | 7,9 | 117 | 8,5 |
| 12е | 1120 | 78,1 | 23,1 | 7,9 | 117 | 8,5 |
| *б) кровля* | | | | | | |
| 1а, 1в | 205 | 25,3 | 5,6 | 1,7 | 45,3 | 2,2 |
| 1б, 1г, 1е | 227 | 25,6 | 5,8 | 1,7 | 45,9 | 2,2 |
| 1д | 211 | 25,3 | 5,6 | 1,7 | 45,3 | 2,2 |
| 1ж | 186 | 24,7 | 5,4 | 1,6 | 44,2 | 2,1 |
| 2а, 9а, 9в | 259 | 31 | 6,2 | 2,1 | 46,4 | 2,3 |
| 2б, 7а, 7б, 11в, 12б | 224 | 29,1 | 5,9 | 1,9 | 45,3 | 2,2 |
| 2в | 291 | 31 | 6,2 | 2,1 | 46,4 | 2,3 |
| 2г | 252 | 35,4 | 6,3 | 2,4 | 45,3 | 2,2 |
| 3а, 3б, 3г, 6в | 180 | 24,7 | 5,4 | 1,6 | 44,2 | 2,1 |
| 3в | 190 | 25,3 | 5,6 | 1,7 | 45,3 | 2,2 |
| 4 | 217 | 24,7 | 5,4 | 1,6 | 44,2 | 2,1 |
| 5а—6б | 195 | 25 | 5,5 | 1,7 | 44,8 | 2,1 |
| 7в, 8б, 11б, 11е | 254 | 29,4 | 6 | 2 | 45,9 | 2,2 |
| 7г, 8а | 220 | 29,7 | 6,1 | 2 | 46,4 | 2,3 |
| 8в | 268 | 31 | 6,2 | 2,1 | 46,4 | 2,3 |
| 8г | 329 | 29,7 | 6,1 | 2 | 46,4 | 2,3 |
| 8д, 9б | 245 | 31 | 6,2 | 2,1 | 46,4 | 2,3 |
| 8е | 322 | 31 | 6,2 | 2,1 | 46,4 | 2,3 |
| 10а, 10в | 270 | 33,3 | 6,3 | 2,2 | 45,9 | 2,2 |
| 10б | 279 | 33,6 | 6,4 | 2,3 | 46,4 | 2,3 |
| 11а | 257 | 28,4 | 5,6 | 1,9 | 44,2 | 2,1 |
| 11г | 235 | 29,1 | 5,9 | 1,9 | 45,3 | 2,2 |
| 11д | 263 | 29,7 | 6,1 | 2 | 46,4 | 2,3 |
| 12а | 193 | 28,4 | 5,6 | 1,9 | 44,2 | 2,1 |
| 12в | 199 | 28,4 | 5,6 | 1,9 | 44,2 | 2,1 |

*Продолжение*

| Районы | Прямые затраты, руб. | В том числе, руб. | | | Затраты труда рабочих, чел.-ч | |
|---|---|---|---|---|---|---|
| | | основная заработная плата рабочих | эксплуатация машин | | | |
| | | | всего | в том числе заработная плата рабочих, обслуживающих машины | не занятых обслуживанием машин | обслуживающих машины |
| 1 | 2 | 3 | 4 | 5 | 6 | 7 |
| 12г | 210 | 29,7 | 5,7 | 1,9 | 44,2 | 2,1 |
| 12д | 195 | 29,7 | 5,7 | 1,9 | 44,2 | 2,1 |
| 12е | 277 | 29,7 | 5,7 | 1,9 | 44,2 | 2,1 |
| *в) отделочные работы* | | | | | | |
| 1а—1в, 1д, 5б | 108 | 39,4 | 4,4 | 2,4 | 68,3 | 3,1 |
| 1г, 1е, 1ж, 4а—5а, 6а, 6б | 111 | 39,4 | 4,4 | 2,4 | 68,3 | 3,1 |
| 2а, 12г | 116 | 47,2 | 4,9 | 2,9 | 68,3 | 3,1 |
| 2б, 7в, 12в | 122 | 45,3 | 4,8 | 2,8 | 68,3 | 3,1 |
| 2в, 8в, 9а, 9в | 129 | 47,2 | 4,9 | 2,9 | 68,3 | 3,1 |
| 2г | 139 | 55,1 | 5,4 | 3,4 | 68,3 | 3,1 |
| 3 | 102 | 39,4 | 4,4 | 2,4 | 68,3 | 3,1 |
| 6в | 116 | 39,4 | 4,4 | 2,4 | 68,3 | 3,1 |
| 7а, 8б, 12а | 114 | 45,3 | 4,8 | 2,8 | 68,3 | 3,1 |
| 7б, 7г, 8а | 117 | 45,3 | 4,8 | 2,8 | 68,3 | 3,1 |
| 8г, 11а, 11в, 11г, 11е, 12б | 129 | 45,3 | 4,8 | 2,8 | 68,3 | 3,1 |
| 8д, 9б, 12д | 124 | 47,2 | 4,9 | 2,9 | 68,3 | 3,1 |
| 8е | 137 | 47,2 | 4,9 | 2,9 | 68,3 | 3,1 |
| 10а | 153 | 51,2 | 5,2 | 3,1 | 68,3 | 3,1 |
| 10б | 133 | 51,2 | 5,2 | 3,1 | 68,3 | 3,1 |
| 10в | 125 | 51,2 | 5,2 | 3,1 | 68,3 | 3,1 |
| 11б, 11д | 133 | 45,3 | 4,8 | 2,8 | 68,3 | 3,1 |
| 12е | 150 | 47,2 | 4,9 | 2,9 | 68,3 | 3,1 |
| Б. НАВЕС-СТОЯНКА | | | | | | |
| **1. Подземная часть** | | | | | | |
| 1а, 3г, 4а | 837 | 69,7 | 70,9 | 19,4 | 130 | 28 |
| 1б, 1е | 949 | 69,7 | 72,4 | 19,4 | 130 | 28 |
| 1в, 3в, 4б, 5а, 6б | 863 | 69,7 | 69,1 | 19,4 | 130 | 28 |
| 1г, 1д, 6а, 6в | 891 | 69,7 | 72,4 | 19,4 | 130 | 28 |
| 1ж | 787 | 69,7 | 65,7 | 19,4 | 130 | 28 |
| 2а, 8в, 9а, 9в | 1030 | 83,7 | 87,3 | 23,4 | 130 | 28 |
| 2б | 946 | 80,2 | 87,5 | 22,4 | 130 | 28 |
| 2в | 1200 | 83,7 | 89,5 | 23,4 | 130 | 28 |
| 2г | 1230 | 97,6 | 102 | 27,2 | 130 | 28 |
| 3а, 3б | 810 | 69,7 | 63,1 | 19,4 | 130 | 28 |
| 5б | 858 | 69,7 | 85,8 | 19,4 | 130 | 28 |

*Продолжение*

| Районы | Прямые затраты, руб. | В том числе, руб. | | | Затраты труда рабочих, чел.-ч | |
|---|---|---|---|---|---|---|
| | | основная заработная плата рабочих | эксплуатация машин | | | |
| | | | всего | в том числе заработная плата рабочих, обслуживающих машины | не занятых обслуживанием машин | обслуживающих машины |
| 1 | 2 | 3 | 4 | 5 | 6 | 7 |
| 7а, 7б, 8а | 877 | 80,2 | 78,5 | 22,4 | 130 | 28 |
| 7в | 1070 | 80,2 | 84,5 | 22,4 | 130 | 28 |
| 7г | 853 | 80,2 | 78,5 | 22,4 | 130 | 28 |
| 8б, 11в—11д | 983 | 80,2 | 76,3 | 22,4 | 130 | 28 |
| 8г | 1350 | 80,2 | 83 | 22,4 | 130 | 28 |
| 8д | 938 | 83,7 | 83,5 | 23,4 | 130 | 28 |
| 8е | 1320 | 83,7 | 89,5 | 23,4 | 130 | 28 |
| 9б | 961 | 83,7 | 83,5 | 23,4 | 130 | 28 |
| 10а, 10в | 1060 | 90,6 | 85,4 | 25,2 | 130 | 28 |
| 10б | 1100 | 90,6 | 86,1 | 25,2 | 130 | 28 |
| 11а | 1110 | 80,2 | 87,5 | 22,4 | 130 | 28 |
| 11б, 11е | 967 | 80,2 | 74,1 | 22,4 | 130 | 28 |
| 12а—12в | 834 | 80,2 | 69,6 | 22,4 | 130 | 28 |
| 12г | 893 | 83,7 | 70,1 | 23,4 | 130 | 28 |
| 12д | 923 | 83,7 | 73,1 | 23,4 | 130 | 28 |
| 12е | 1260 | 83,7 | 88 | 23,4 | 130 | 28 |
| В том числе: | | | | | | |
| *а) земляные работы* | | | | | | |
| 1, 3—6 | 30 | 10,1 | 19,9 | 7,6 | 20,6 | 11 |
| 2а, 2в, 8в, 8д—9в, 12г—12е | 33 | 12,1 | 20,9 | 9,2 | 20,6 | 11 |
| 2б, 7а—8б, 8г, 11а—12в | 32 | 11,6 | 20,4 | 8,8 | 20,6 | 11 |
| 2г | 37 | 14,1 | 22,9 | 10,7 | 20,6 | 11 |
| 10 | 35 | 13,1 | 21,9 | 9,9 | 20,6 | 11 |
| *б) транспортирование грунта* | | | | | | |
| 1а—1е, 3в, 3г, 4б, 5а, 6а, 6в | 43 | — | 43 | 8,6 | — | 13 |
| 1ж, 3а, 6б | 37 | — | 37 | 8,6 | — | 13 |
| 2а—2в, 8е, 9а, 9в, 11а, 12е | 57 | — | 57 | 10,2 | — | 13 |
| 2г | 69 | — | 69 | 12,1 | — | 13 |
| 3б | 31 | — | 31 | 8,6 | — | 13 |
| 4а | 40 | — | 40 | 8,6 | — | 13 |
| 5б | 57 | — | 57 | 8,6 | — | 13 |

*Продолжение*

| Районы | Прямые затраты, руб. | В том числе, руб. | | | Затраты труда рабочих, чел -ч | |
|---|---|---|---|---|---|---|
| | | основная заработная плата рабочих | эксплуатация машин | | | |
| | | | всего | в том числе заработная плата рабочих, обслуживающих машины | не занятых обслуживанием машин | обслуживающих машины |
| 1 | 2 | 3 | 4 | 5 | 6 | 7 |
| 7а, 7б, 7г—8б | 48 | — | 48 | 10 | — | 13 |
| 7в, 8в | 54 | — | 54 | 10,2 | — | 13 |
| 8г, 8д, 9б | 52 | — | 52 | 10,2 | — | 13 |
| 10а | 52 | — | 52 | 11,2 | — | 13 |
| 10б, 10в | 54 | — | 54 | 11,2 | — | 13 |
| 11б—11е, 12д | 43 | — | 43 | 10,2 | — | 13 |
| 12а | 37 | — | 37 | 10 | — | 13 |
| 12б, 12г | 39 | — | 39 | 10,2 | — | 13 |
| 12в | 40 | — | 40 | 10 | — | 13 |
| *в) фундаменты* | | | | | | |
| 1а, 3а, 3г, 4а, 5б | 762 | 59,7 | 9,9 | 3,1 | 110 | 4 |
| 1б, 1е | 876 | 59,7 | 9,9 | 3,1 | 110 | 4 |
| 1в, 3в, 4б, 5а | 789 | 59,7 | 9,9 | 3,1 | 110 | 4 |
| 1г, 1д, 6 | 819 | 59,7 | 9,9 | 3,1 | 110 | 4 |
| 1ж | 721 | 59,7 | 9,9 | 3,1 | 110 | 4 |
| 2а, 8в, 9а, 9в | 936 | 71,6 | 10,5 | 3,8 | 110 | 4 |
| 2б | 858 | 68,6 | 10,4 | 3,6 | 110 | 4 |
| 2в | 1110 | 71,6 | 10,5 | 3,8 | 110 | 4 |
| 2г | 1120 | 83,5 | 11,1 | 4,4 | 110 | 4 |
| 3б | 746 | 59,7 | 9,9 | 3,1 | 110 | 4 |
| 7а, 7б, 8а | 797 | 68,6 | 10,4 | 3,6 | 110 | 4 |
| 7в | 980 | 68,6 | 10,4 | 3,6 | 110 | 4 |
| 7г, 12а—12в | 766 | 68,6 | 10,4 | 3,6 | 110 | 4 |
| 8б, 11б—11д | 903 | 68,6 | 10,4 | 3,6 | 110 | 4 |
| 8г | 1270 | 68,6 | 10,4 | 3,6 | 110 | 4 |
| 8д, 12д | 850 | 71,6 | 10,5 | 3,8 | 110 | 4 |
| 8е | 1230 | 71,6 | 10,5 | 3,8 | 110 | 4 |
| 9б | 875 | 71,6 | 10,5 | 3,8 | 110 | 4 |
| 10а, 10в | 979 | 77,6 | 10,8 | 4,1 | 110 | 4 |
| 10б | 1010 | 77,6 | 10,8 | 4,1 | 110 | 4 |
| 11а | 1020 | 68,6 | 10,4 | 3,6 | 110 | 4 |
| 11е | 890 | 68,6 | 10,4 | 3,6 | 110 | 4 |
| 12г | 821 | 71,6 | 10,5 | 3,8 | 110 | 4 |
| 12е | 1170 | 71,6 | 10,5 | 3,8 | 110 | 4 |
| **2. Надземная часть** | | | | | | |
| 1а, 1в, 4 | 5480 | 463 | 182 | 64,9 | 823 | 83,7 |
| 1б, 1г, 1е | 5960 | 463 | 182 | 64,9 | 823 | 83,7 |
| 1д, 5а, 6а, 6б | 5740 | 463 | 182 | 64,9 | 823 | 83,7 |

*Продолжение*

| Районы | Прямые затраты, руб. | В том числе, руб. | | | Затраты труда рабочих, чел.-ч | |
|---|---|---|---|---|---|---|
| | | основная заработная плата рабочих | эксплуатация машин | | | |
| | | | всего | в том числе заработная плата рабочих, обслуживающих машины | не занятых обслуживанием машин | обслуживающих машины |
| 1 | 2 | 3 | 4 | 5 | 6 | 7 |
| 1ж, 3 | 5310 | 463 | 182 | 64,9 | 823 | 83,7 |
| 2а, 8в, 12д | 6720 | 555 | 195 | 77,8 | 823 | 83,7 |
| 2б, 8а, 11б, 11г, 12в | 6060 | 532 | 192 | 74,6 | 823 | 83,7 |
| 2в, 8е | 7800 | 555 | 195 | 77,8 | 823 | 83,7 |
| 2г | 6620 | 648 | 208 | 90,8 | 823 | 83,7 |
| 5б | 6180 | 463 | 182 | 64,9 | 823 | 83,7 |
| 6в | 5850 | 463 | 182 | 64,9 | 823 | 83,7 |
| 7а, 7б, 12б | 5860 | 532 | 192 | 74,6 | 823 | 83,7 |
| 7в, 8б, 11в, 11е | 6420 | 532 | 192 | 74,6 | 823 | 83,7 |
| 7г | 5600 | 532 | 192 | 74,6 | 823 | 83,7 |
| 8г | 7500 | 532 | 192 | 74,6 | 823 | 83,7 |
| 8д, 9а | 6390 | 555 | 195 | 77,8 | 823 | 83,7 |
| 9б | 6520 | 555 | 195 | 77,8 | 823 | 83,7 |
| 9в, 12е | 7000 | 555 | 195 | 77,8 | 823 | 83,7 |
| 10а, 10б | 7180 | 602 | 202 | 84,3 | 823 | 83,7 |
| 10в | 7600 | 602 | 202 | 84,3 | 823 | 83,7 |
| 11а | 7840 | 532 | 192 | 74,6 | 823 | 83,7 |
| 11д | 6150 | 532 | 192 | 74,6 | 823 | 83,7 |
| 12а | 5740 | 532 | 192 | 74,6 | 823 | 83,7 |
| 12г | 5880 | 555 | 195 | 77,8 | 823 | 83,7 |
| **РАЗДЕЛ II. МОНТАЖ МЕТАЛЛОКОНСТРУКЦИЙ** | | | | | | |
| 1, 3—6 | 1280 | 43,8 | 72,1 | 25,2 | 68 | 32,5 |
| 2а, 2в, 8в, 8д, 8е, 12г—12е | 1310 | 52,6 | 77,1 | 30,2 | 68 | 32,5 |
| 2б, 7а—8б, 8г, 11а—12в | 1300 | 50,4 | 75,9 | 29 | 68 | 32,5 |
| 2г | 1340 | 61,4 | 82,2 | 35,3 | 68 | 32,5 |
| 9 | 1340 | 52,6 | 77,1 | 30,2 | 68 | 32,5 |
| 10 | 1470 | 57 | 79,6 | 32,8 | 68 | 32,5 |
| **РАЗДЕЛ III. ВНУТРЕННИЕ САНИТАРНО-ТЕХНИЧЕСКИЕ УСТРОЙСТВА** | | | | | | |
| **1. Санитарно-технические работы (отопление)** | | | | | | |
| 1а—1е, 3в | 617 | 46,5 | 4,4 | 1,1 | 78,5 | 1,4 |
| 1ж, 3а, 3б, 3г—4б | 570 | 46,2 | 4,4 | 1,1 | 78 | 1,4 |
| 2а, 2в, 8в, 8д, 9 | 647 | 55,9 | 4,7 | 1,3 | 78,6 | 1,4 |

*Продолжение*

| Районы | Прямые затраты, руб. | В том числе, руб. | | | Затраты труда рабочих, чел.-ч | |
|---|---|---|---|---|---|---|
| | | основная заработная плата рабочих | эксплуатация машин | | | |
| | | | всего | в том числе заработная плата рабочих, обслуживающих машины | не занятых обслуживанием машин | обслуживающих машины |
| 1 | 2 | 3 | 4 | 5 | 6 | 7 |
| 2б, 7а—8б, 8г, 11б—11е | 638 | 53,5 | 4,6 | 1,3 | 78,5 | 1,4 |
| 2г | 674 | 65 | 4,8 | 1,5 | 78,3 | 1,4 |
| 5а, 6 | 582 | 46,2 | 4,4 | 1,1 | 78 | 1,4 |
| 5б | 628 | 46,4 | 4,4 | 1,1 | 78,3 | 1,4 |
| 8е | 719 | 55,9 | 4,7 | 1,3 | 78,6 | 1,4 |
| 10 | 698 | 60,5 | 4,8 | 1,4 | 78,5 | 1,4 |
| 11а, 12а—12в | 594 | 53,2 | 4,5 | 1,2 | 78 | 1,4 |
| 12г, 12д | 597 | 55,5 | 4,6 | 1,3 | 78 | 1,4 |
| 12е | 617 | 55,5 | 4,6 | 1,3 | 78 | 1,4 |
| **2. Сопутствующие строительные работы** | | | | | | |
| 1, 3—6 | 36 | 20,4 | 0,1 | — | 35,9 | — |
| 2а, 2в, 9, 12е | 41 | 24,5 | 0,1 | — | 35,9 | — |
| 2б, 11 | 40 | 23,5 | 0,1 | — | 35,9 | — |
| 2г | 46 | 28,6 | 0,1 | — | 35,9 | — |
| 7а—8б, 8г, 12а—12в | 39 | 23,5 | 0,1 | — | 35,9 | — |
| 8в, 8д, 12г, 12д | 40 | 24,5 | 0,1 | — | 35,9 | — |
| 8е | 43 | 24,5 | 0,1 | — | 35,9 | — |
| 10 | 44 | 26,6 | 0,1 | — | 35,9 | — |
| РАЗДЕЛ IV. ЭЛЕКТРОМОНТАЖНЫЕ РАБОТЫ | | | | | | |
| 1, 3—6 | 738 | 103 | 131 | 42,2 | 182 | 54,5 |
| 2а, 2в, 8в, 8д—9в, 12г—12е | 777 | 124 | 140 | 50,7 | 182 | 54,5 |
| 2б, 7а—8б, 8г, 11а—12в | 762 | 119 | 137 | 48,6 | 182 | 54,5 |
| 2г | 806 | 145 | 148 | 59,1 | 182 | 54,5 |
| 10 | 794 | 134 | 144 | 54,9 | 182 | 54,5 |
| В том числе монтаж электросилового оборудования | | | | | | |
| 1, 3—6 | 702 | 90,3 | 127 | 41 | 158 | 52,9 |
| 2а, 2в, 8в, 8д—9в, 12г—12е | 738 | 108 | 135 | 49,2 | 158 | 52,9 |
| 2б, 7а—8б, 8г, 11а—12в | 724 | 104 | 133 | 47,2 | 158 | 52,9 |
| 2г | 763 | 126 | 144 | 57,4 | 158 | 52,9 |
| 10 | 752 | 117 | 140 | 53,3 | 158 | 52,9 |

## 2. Контрольно-пропускные пункты

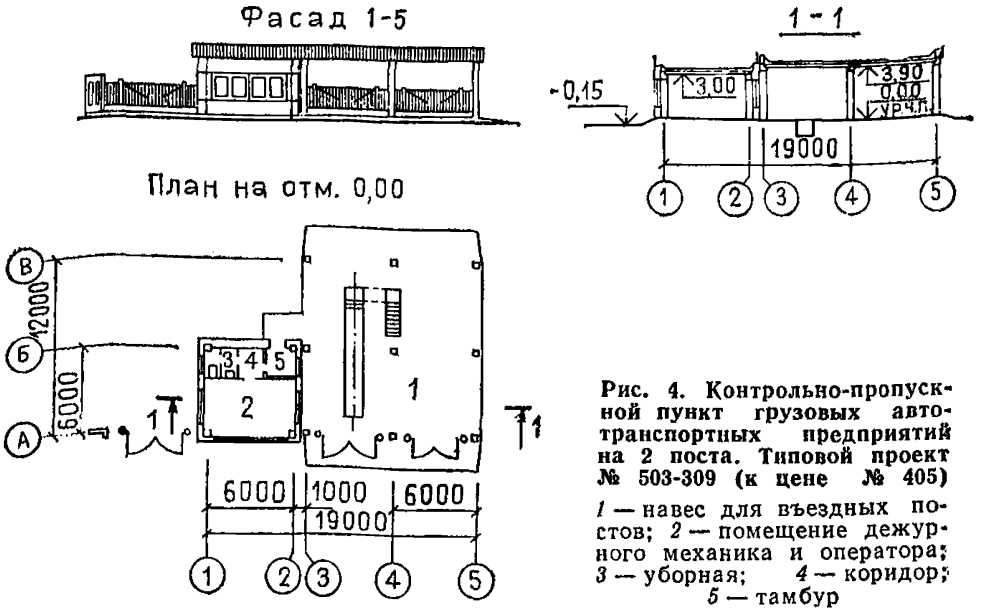


**Рис. 4. Контрольно-пропускной пункт грузовых автотранспортных предприятий на 2 поста. Типовой проект № 503-309 (к цене № 405)**

*1* — навес для въездных постов; *2* — помещение дежурного механика и оператора; *3* — уборная; *4* — коридор; *5* — тамбур

### Районная цена № 405

**Контрольно-пропускной пункт грузовых автотранспортных предприятий на 2 поста. Отопление центральное от теплосети (типовой проект № 503-309)**

*Измеритель — 1 здание*

| Районы | Прямые затраты, руб. | В том числе, руб. | | | Затраты труда рабочих, чел.-ч | |
|---|---|---|---|---|---|---|
| | | основная заработная плата рабочих | эксплуатация машин | | | |
| | | | всего | в том числе заработная плата рабочих, обслуживающих машины | не занятых обслуживанием машин | обслуживающих машины |
| 1 | 2 | 3 | 4 | 5 | 6 | 7 |

## РАЗДЕЛ 1. СТРОИТЕЛЬНЫЕ РАБОТЫ

### 1. Подземная часть

| | | | | | | |
|---|---|---|---|---|---|---|
| 1а, 3в, 5а, 6а, 6б | 3540 | 278 | 249 | 83,2 | 513 | 116 |
| 1б, 1д | 3860 | 283 | 255 | 83,9 | 523 | 117 |
| 1в, 3г, 4б, 6в | 3680 | 278 | 252 | 83,2 | 513 | 116 |
| 1г | 3990 | 301 | 262 | 86 | 557 | 120 |
| 1е | 4250 | 283 | 255 | 83,9 | 523 | 117 |
| 1ж, 3а, 3б | 3260 | 272 | 240 | 82,6 | 502 | 115 |
| 2а, 9а, 9в | 4760 | 362 | 295 | 103 | 557 | 120 |

*Продолжение*

| Районы | Прямые затраты, руб. | В том числе, руб. | | | Затраты труда рабочих, чел.-ч | |
|---|---|---|---|---|---|---|
| | | основная заработная плата рабочих | эксплуатация машин | | не занятых обслуживанием машин | обслуживающих машины |
| | | | всего | в том числе заработная плата рабочих, обслуживающих машины | | |
| 1 | 2 | 3 | 4 | 5 | 6 | 7 |
| 2б, 8б, 11е | 4400 | 336 | 277 | 97,7 | 540 | 118 |
| 2в | 5670 | 362 | 295 | 103 | 557 | 120 |
| 2г | 4610 | 397 | 313 | 117 | 523 | 117 |
| 4а | 3380 | 272 | 247 | 82,6 | 502 | 115 |
| 5б | 4140 | 283 | 270 | 83,9 | 523 | 117 |
| 7а | 4090 | 347 | 279 | 98,9 | 557 | 120 |
| 7б, 7г | 3920 | 347 | 279 | 98,9 | 557 | 120 |
| 7в | 4640 | 347 | 286 | 98,9 | 557 | 120 |
| 8а | 4190 | 347 | 279 | 98,9 | 557 | 120 |
| 8в | 4580 | 362 | 290 | 103 | 557 | 120 |
| 8г | 5410 | 347 | 284 | 98,9 | 557 | 120 |
| 8д, 9б | 4040 | 362 | 288 | 103 | 557 | 120 |
| 8е | 5000 | 362 | 295 | 103 | 557 | 120 |
| 10а | 4540 | 368 | 287 | 109 | 523 | 117 |
| 10б | 5060 | 392 | 297 | 112 | 557 | 120 |
| 10в | 5200 | 392 | 297 | 112 | 557 | 120 |
| 11а | 4830 | 313 | 275 | 95 | 502 | 115 |
| 11б, 11в | 4140 | 326 | 266 | 96,5 | 523 | 117 |
| 11г | 4010 | 326 | 266 | 96,5 | 523 | 117 |
| 11д | 4300 | 347 | 273 | 98,9 | 557 | 120 |
| 12а | 3420 | 313 | 254 | 95 | 502 | 115 |
| 12б | 3680 | 313 | 256 | 95 | 502 | 115 |
| 12в | 3810 | 313 | 258 | 95 | 502 | 115 |
| 12г | 3740 | 326 | 260 | 99,2 | 502 | 115 |
| 12д, 12е | 4280 | 326 | 271 | 99,2 | 502 | 115 |
| В том числе: | | | | | | |
| *а) земляные работы* | | | | | | |
| 1а—1в, 1д—1ж, 3—6 | 180 | 61 | 119 | 44,8 | 121 | 64,5 |
| 1г | 185 | 63 | 122 | 45,8 | 127 | 65,7 |
| 2а, 2в, 8в, 8д—9в | 207 | 76 | 131 | 54,9 | 127 | 65,7 |
| 2б, 11а—11г, 12а—12в | 196 | 70 | 126 | 51,5 | 121 | 64,5 |
| 2г | 224 | 86 | 138 | 63,1 | 122 | 64,8 |
| 7а—8б, 8г, 11д, 11е | 202 | 74 | 128 | 52,6 | 127 | 65,7 |
| 10а | 213 | 80 | 133 | 58,6 | 122 | 64,8 |
| 10б, 10в | 218 | 83 | 135 | 59,5 | 127 | 65,7 |
| 12г—12е | 200 | 72 | 128 | 53,5 | 119 | 64,2 |

*Продолжение*

| Районы | Прямые затраты, руб. | В том числе, руб. | | | Затраты труда рабочих, чел.-ч | |
|---|---|---|---|---|---|---|
| | | основная заработная плата рабочих | эксплуатация машин | | | |
| | | | всего | в том числе заработная плата рабочих, обслуживающих машины | не занятых обслуживанием машин | обслуживающих машины |
| 1 | 2 | 3 | 4 | 5 | 6 | 7 |
| *б) транспортирование грунта* | | | | | | |
| 1а—1в, 1д, 1е, 3в | 49 | — | 49 | 9,8 | — | 14,6 |
| 1г | 52 | — | 52 | 10,4 | — | 15,6 |
| 1ж, 3а, 6б | 39 | — | 39 | 9,3 | — | 14 |
| 2а, 2в, 8е, 9а, 9в | 70 | — | 70 | 12,6 | — | 15,6 |
| 2б, 7в, 8г | 64 | — | 64 | 11,7 | — | 15,1 |
| 2г | 77 | — | 77 | 13,6 | — | 14,6 |
| 3б | 34 | — | 34 | 9,3 | — | 14 |
| 3г, 4б, 5а, 6а, 6в | 47 | — | 47 | 9,3 | — | 14 |
| 4а | 43 | — | 43 | 9,3 | — | 14 |
| 5б | 64 | — | 64 | 9,8 | — | 14,6 |
| 7а, 7б, 7г—8б | 57 | — | 57 | 12 | — | 15,6 |
| 8в | 65 | — | 65 | 12,6 | — | 15,6 |
| 8д, 9б | 63 | — | 63 | 12,6 | — | 15,6 |
| 10а | 59 | — | 59 | 12,6 | — | 14,6 |
| 10б, 10в | 65 | — | 65 | 13,5 | — | 15,6 |
| 11а | 61 | — | 61 | 10,8 | — | 14 |
| 11б—11г | 49 | — | 49 | 11,3 | — | 14,6 |
| 11д, 11е | 52 | — | 52 | 12 | — | 15,6 |
| 12а | 40 | — | 40 | 10,8 | — | 14 |
| 12б | 42 | — | 42 | 10,8 | — | 14 |
| 12в | 43 | — | 43 | 10,8 | — | 14 |
| 12г | 42 | — | 42 | 11,3 | — | 14 |
| 12д | 45 | — | 45 | 11,3 | — | 14 |
| 12е | 61 | — | 61 | 11,3 | — | 14 |
| *в) фундаменты* | | | | | | |
| 1а, 3в | 1660 | 68,5 | 52,7 | 18,4 | 123 | 23,8 |
| 1б, 1е | 1910 | 68,5 | 52,7 | 18,4 | 123 | 23,8 |
| 1в | 1740 | 68,5 | 52,7 | 18,4 | 123 | 23,8 |
| 1г | 2070 | 84,4 | 55,1 | 19,2 | 152 | 24,7 |
| 1д | 1870 | 68,5 | 52,7 | 18,4 | 123 | 23,8 |
| 1ж, 3а, 3б, 3г | 1480 | 58,5 | 51,2 | 18 | 105 | 23,2 |
| 2а, 8в | 2420 | 101 | 59 | 23 | 152 | 24,7 |
| 2б | 1920 | 78,8 | 55,5 | 21,2 | 123 | 23,8 |
| 2в | 3060 | 101 | 59 | 23 | 152 | 24,7 |
| 2г | 2260 | 95,9 | 60,1 | 25,8 | 123 | 23,8 |
| 4а—5а, 6а, 6б | 1580 | 58,5 | 51,2 | 18 | 105 | 23,2 |
| 5б | 1990 | 68,5 | 52,7 | 18,4 | 123 | 23,8 |

*Продолжение*

| Районы | Прямые затраты, руб. | В том числе, руб. | | | Затраты труда рабочих, чел.-ч | |
|---|---|---|---|---|---|---|
| | | основная заработная плата рабочих | эксплуатация машин | | не занятых обслуживанием машин | обслуживающих машины |
| | | | всего | в том числе заработная плата рабочих, обслуживающих машины | | |
| 1 | 2 | 3 | 4 | 5 | 6 | 7 |
| 6в | 1780 | 58,5 | 51,2 | 18 | 105 | 23,2 |
| 7а, 7б, 8а | 2060 | 97,1 | 58 | 22 | 152 | 24,7 |
| 7в | 2310 | 97,1 | 58 | 22 | 152 | 24,7 |
| 7г | 1970 | 97,1 | 58 | 22 | 152 | 24,7 |
| 8б, 11д, 11е | 2200 | 97,1 | 58 | 22 | 152 | 24,7 |
| 8г | 2830 | 97,1 | 58 | 22 | 152 | 24,7 |
| 8д | 2170 | 101 | 59 | 23 | 152 | 24,7 |
| 8е | 2710 | 101 | 59 | 23 | 152 | 24,7 |
| 9а | 2330 | 101 | 59 | 23 | 152 | 24,7 |
| 9б | 2090 | 101 | 59 | 23 | 152 | 24,7 |
| 9в | 2650 | 101 | 59 | 23 | 152 | 24,7 |
| 10а | 2130 | 89,1 | 58,3 | 24 | 123 | 23,8 |
| 10б | 2720 | 110 | 60,9 | 24,9 | 152 | 24,7 |
| 10в | 2810 | 110 | 60,9 | 24,9 | 152 | 24,7 |
| 11а | 2500 | 67,2 | 53,9 | 20,7 | 105 | 23,2 |
| 11б | 2070 | 78,8 | 55,5 | 21,2 | 123 | 23,8 |
| 11в, 11г | 1990 | 78,8 | 55,5 | 21,2 | 123 | 23,8 |
| 12а | 1540 | 67,2 | 53,9 | 20,7 | 105 | 23,2 |
| 12б | 1790 | 67,2 | 53,9 | 20,7 | 105 | 23,2 |
| 12в | 1730 | 67,2 | 53,9 | 20,7 | 105 | 23,2 |
| 12г | 1740 | 70,1 | 54,8 | 21,6 | 105 | 23,2 |
| 12д | 2150 | 70,1 | 54,8 | 21,6 | 105 | 23,2 |
| 12е | 2010 | 70,1 | 54,8 | 21,6 | 105 | 23,2 |
| **2. Надземная часть** | | | | | | |
| 1а, 5а | 11 200 | 784 | 350 | 121 | 1340 | 157 |
| 1б, 1в, 1д, 6в | 11 700 | 784 | 350 | 121 | 1340 | 157 |
| 1г, 1е | 12 600 | 786 | 351 | 122 | 1340 | 157 |
| 1ж | 10 200 | 784 | 350 | 121 | 1340 | 157 |
| 2а | 14 500 | 947 | 377 | 147 | 1350 | 158 |
| 2б, 7а—7в, 11г | 12 500 | 904 | 370 | 140 | 1340 | 157 |
| 2в | 16 200 | 947 | 377 | 147 | 1350 | 158 |
| 2г | 13 500 | 1100 | 398 | 170 | 1340 | 157 |
| 3а, 3б, 4 | 10 600 | 784 | 350 | 121 | 1340 | 157 |
| 3в, 3г, 6а, 6б | 10 900 | 784 | 350 | 121 | 1340 | 157 |
| 5б | 13 500 | 784 | 350 | 121 | 1340 | 157 |
| 7г, 12б, 12в | 12 100 | 904 | 370 | 140 | 1340 | 157 |
| 8а, 8б, 11д, 11е | 13 300 | 907 | 371 | 141 | 1350 | 158 |
| 8в, 8е—9б | 13 800 | 947 | 377 | 147 | 1350 | 158 |
| 8г | 13 800 | 907 | 371 | 141 | 1350 | 158 |

*Продолжение*

| Районы | Прямые затраты, руб. | В том числе, руб. | | | Затраты труда рабочих, чел.-ч | |
|---|---|---|---|---|---|---|
| | | основная заработная плата рабочих | эксплуатация машин | | не занятых обслуживанием машин | обслуживающих машины |
| | | | всего | в том числе заработная плата рабочих, обслуживающих машины | | |
| 1 | 2 | 3 | 4 | 5 | 6 | 7 |
| 8д, 12д, 12е | 12 800 | 944 | 376 | 146 | 1340 | 157 |
| 9в | 15 800 | 947 | 377 | 147 | 1350 | 158 |
| 10а | 14 000 | 1020 | 386 | 158 | 1340 | 157 |
| 10б | 15 500 | 1020 | 389 | 159 | 1350 | 158 |
| 10в | 16 500 | 1020 | 389 | 159 | 1350 | 158 |
| 11а | 15 700 | 902 | 368 | 140 | 1340 | 157 |
| 11б, 11в | 12 800 | 902 | 368 | 140 | 1340 | 157 |
| 12а | 11 300 | 902 | 368 | 140 | 1340 | 157 |
| 12г | 11 500 | 941 | 374 | 146 | 1340 | 157 |
| В том числе: | | | | | | |
| *а) каркас здания* | | | | | | |
| 1а, 1д, 6б, 6в | 1830 | 48,2 | 71,3 | 25,9 | 80,1 | 33,4 |
| 1б—1г, 5а | 1880 | 48,2 | 71,3 | 25,9 | 80,1 | 33,4 |
| 1е | 2000 | 48,2 | 71,3 | 25,9 | 80,1 | 33,4 |
| 1ж, 3 | 1720 | 48,2 | 71,3 | 25,9 | 80,1 | 33,4 |
| 2а, 8в, 9б | 2160 | 57,8 | 76,5 | 31,1 | 80,1 | 33,4 |
| 2б, 7б | 1960 | 55,4 | 75,2 | 29,8 | 80,1 | 33,4 |
| 2в | 2550 | 57,8 | 76,5 | 31,1 | 80,1 | 33,4 |
| 2г | 2040 | 67,4 | 81,7 | 36,3 | 80,1 | 33,4 |
| 4 | 1780 | 48,2 | 71,3 | 25,9 | 80,1 | 33,4 |
| 5б | 2290 | 48,2 | 71,3 | 25,9 | 80,1 | 33,4 |
| 6а | 1860 | 48,2 | 71,3 | 25,9 | 80,1 | 33,4 |
| 7а, 11в—11е, 12в | 2030 | 55,4 | 75,2 | 29,8 | 80,1 | 33,4 |
| 7в, 7г, 12а | 1880 | 55,4 | 75,2 | 29,8 | 80,1 | 33,4 |
| 8а, 8б, 8г, 11б, 12б | 2100 | 55,4 | 75,2 | 29,8 | 80,1 | 33,4 |
| 8д, 8е | 2100 | 57,8 | 76,5 | 31,1 | 80,1 | 33,4 |
| 9а, 12г, 12е | 2000 | 57,8 | 76,5 | 31,1 | 80,1 | 33,4 |
| 9в | 2610 | 57,8 | 76,5 | 31,1 | 80,1 | 33,4 |
| 10а, 10б | 2420 | 62,6 | 79,1 | 33,7 | 80,1 | 33,4 |
| 10в | 2650 | 62,6 | 79,1 | 33,7 | 80,1 | 33,4 |
| 11а | 2900 | 55,4 | 75,2 | 29,8 | 80,1 | 33,4 |
| 12д | 2480 | 57,8 | 76,5 | 31,1 | 80,1 | 33,4 |
| *б) стены* | | | | | | |
| 1а | 2820 | 180 | 130 | 45,3 | 299 | 58,4 |
| 1б, 1в | 2910 | 180 | 130 | 45,3 | 299 | 58,4 |
| 1г, 5б | 3540 | 182 | 131 | 45,7 | 303 | 59 |
| 1д | 2970 | 180 | 130 | 45,3 | 299 | 58,4 |

*Продолжение*

| Районы | Прямые затраты, руб. | В том числе, руб. | | | Затраты труда рабочих, чел.-ч | |
|---|---|---|---|---|---|---|
| | | основная заработная плата рабочих | эксплуатация машин | | | |
| | | | всего | в том числе заработная плата рабочих, обслуживающих машины | не занятых обслуживанием машин | обслуживающих машины |
| 1 | 2 | 3 | 4 | 5 | 6 | 7 |
| 1е | 3270 | 180 | 130 | 45,3 | 299 | 58,4 |
| 1ж, 3а, 3б, 4а | 2440 | 180 | 130 | 45,3 | 299 | 58,4 |
| 2а | 4170 | 221 | 142 | 55,3 | 307 | 59,5 |
| 2б, 11б | 3340 | 207 | 136 | 52,1 | 299 | 58,4 |
| 2в | 4860 | 221 | 142 | 55,3 | 307 | 59,5 |
| 2г | 3240 | 252 | 148 | 63,4 | 299 | 58,4 |
| 3в, 6в | 2740 | 180 | 130 | 45,3 | 299 | 58,4 |
| 3г, 4б, 5а, 6а, 6б | 2620 | 180 | 130 | 45,3 | 299 | 58,4 |
| 7а, 7в, 7г, 8б | 3620 | 212 | 139 | 53 | 307 | 59,5 |
| 7б | 3500 | 212 | 139 | 53 | 307 | 59,5 |
| 8а, 11а, 11д, 11е | 3820 | 210 | 138 | 52,6 | 303 | 59 |
| 8в, 9а | 3880 | 221 | 142 | 55,3 | 307 | 59,5 |
| 8г | 3970 | 212 | 139 | 53 | 307 | 59,5 |
| 8д | 3490 | 221 | 142 | 55,3 | 307 | 59,5 |
| 8е | 3650 | 221 | 142 | 55,3 | 307 | 59,5 |
| 9б | 3750 | 221 | 142 | 55,3 | 307 | 59,5 |
| 9в | 4630 | 221 | 142 | 55,3 | 307 | 59,5 |
| 10а | 3520 | 234 | 143 | 58,9 | 299 | 58,4 |
| 10б | 4450 | 240 | 146 | 60 | 307 | 59,5 |
| 10в | 4940 | 240 | 146 | 60 | 307 | 59,5 |
| 11в | 3170 | 207 | 136 | 52,1 | 299 | 58,4 |
| 11г | 3090 | 207 | 136 | 52,1 | 299 | 58,4 |
| 12а | 2650 | 207 | 136 | 52,1 | 299 | 58,4 |
| 12б, 12в | 2820 | 207 | 136 | 52,1 | 299 | 58,4 |
| 12г | 2730 | 216 | 139 | 54,3 | 299 | 58,4 |
| 12д, 12е | 2840 | 216 | 139 | 54,3 | 299 | 58,4 |
| *в) покрытие* | | | | | | |
| 1а | 2270 | 32,7 | 42,5 | 15,4 | 55,3 | 19,8 |
| 1б, 1в | 2340 | 32,7 | 42,5 | 15,4 | 55,3 | 19,8 |
| 1г | 2460 | 32,7 | 42,5 | 15,4 | 55,3 | 19,8 |
| 1д, 5а | 2380 | 32,7 | 42,5 | 15,4 | 55,3 | 19,8 |
| 1е | 2540 | 32,7 | 42,5 | 15,4 | 55,3 | 19,8 |
| 1ж | 2120 | 32,7 | 42,5 | 15,4 | 55,3 | 19,8 |
| 2а | 2870 | 39,3 | 45,6 | 18,4 | 55,3 | 19,8 |
| 2б, 7а, 7г, 11в, 11г, 12в | 2500 | 37,6 | 44,8 | 17,7 | 55,3 | 19,8 |
| 2в | 3450 | 39,3 | 45,6 | 18,4 | 55,3 | 19,8 |
| 2г | 2640 | 45,8 | 48,7 | 21,5 | 55,3 | 19,8 |
| 3 | 2060 | 32,7 | 42,5 | 15,4 | 55,3 | 19,8 |
| 4, 6а, 6б | 2200 | 32,7 | 42,5 | 15,4 | 55,3 | 19,8 |

*Продолжение*

| Районы | Прямые затраты, руб. | В том числе, руб. | | | Затраты труда рабочих, чел.-ч | |
|---|---|---|---|---|---|---|
| | | основная заработная плата рабочих | эксплуатация машин | | не занятых обслуживанием машин | обслуживающих машины |
| | | | всего | в том числе заработная плата рабочих, обслуживающих машины | | |
| 1 | 2 | 3 | 4 | 5 | 6 | 7 |
| 5б | 2930 | 32,7 | 42,5 | 15,4 | 55,3 | 19,8 |
| 6в | 2700 | 32,7 | 42,5 | 15,4 | 55,3 | 19,8 |
| 7б, 7в, 8б, 12а | 2340 | 37,6 | 44,8 | 17,7 | 55,3 | 19,8 |
| 8а, 8г, 11д, 11е | 2610 | 37,6 | 44,8 | 17,7 | 55,3 | 19,8 |
| 8в | 2700 | 39,3 | 45,6 | 18,4 | 55,3 | 19,8 |
| 8д, 8е, 12г, 12д | 2450 | 39,3 | 45,6 | 18,4 | 55,3 | 19,8 |
| 9а, 9б, 12е | 2560 | 39,3 | 45,6 | 18,4 | 55,3 | 19,8 |
| 9в | 3340 | 39,3 | 45,6 | 18,4 | 55,3 | 19,8 |
| 10а | 2790 | 42,5 | 47,1 | 20 | 55,3 | 19,8 |
| 10б | 3240 | 42,5 | 47,1 | 20 | 55,3 | 19,8 |
| 10в | 3480 | 42,5 | 47,1 | 20 | 55,3 | 19,8 |
| 11а | 3770 | 37,6 | 44,8 | 17,7 | 55,3 | 19,8 |
| 11б | 2750 | 37,6 | 44,8 | 17,7 | 55,3 | 19,8 |
| 12б | 2690 | 37,6 | 44,8 | 17,7 | 55,3 | 19,8 |
| *г) кровля* | | | | | | |
| 1а—1в, 1д, 3в, 6в | 1120 | 159 | 33,7 | 10,2 | 276 | 13,1 |
| 1г, 5б | 1220 | 159 | 33,7 | 10,2 | 276 | 13,1 |
| 1е | 1150 | 159 | 33,7 | 10,2 | 276 | 13,1 |
| 1ж, 3а, 3б, 3г | 1040 | 159 | 33,7 | 10,2 | 276 | 13,1 |
| 2а, 8в, 9а, 9б | 1340 | 191 | 35,7 | 12,2 | 276 | 13,1 |
| 2б, 11в, 11г | 1220 | 183 | 35,2 | 11,7 | 276 | 13,1 |
| 2в, 8е | 1440 | 191 | 35,7 | 12,2 | 276 | 13,1 |
| 2г | 1310 | 223 | 37,7 | 14,2 | 276 | 13,1 |
| 4 | 1060 | 159 | 33,7 | 10,2 | 276 | 13,1 |
| 5а, 6а, 6б | 1090 | 159 | 33,7 | 10,2 | 276 | 13,1 |
| 7, 8б, 11а, 11б | 1250 | 183 | 35,2 | 11,7 | 276 | 13,1 |
| 8а, 8г, 11д, 11е | 1310 | 183 | 35,2 | 11,7 | 276 | 13,1 |
| 8д | 1290 | 191 | 35,7 | 12,2 | 276 | 13,1 |
| 9в | 1500 | 191 | 35,7 | 12,2 | 276 | 13,1 |
| 10а | 1470 | 207 | 36,7 | 13,2 | 276 | 13,1 |
| 10б | 1530 | 207 | 36,7 | 13,2 | 276 | 13,1 |
| 10в | 1580 | 207 | 36,7 | 13,2 | 276 | 13,1 |
| 12а, 12в | 1120 | 183 | 35,2 | 11,7 | 276 | 13,1 |
| 12б | 1170 | 183 | 35,2 | 11,7 | 276 | 13,1 |
| 12г, 12д | 1140 | 191 | 35,7 | 12,2 | 276 | 13,1 |
| 12е | 1230 | 191 | 35,7 | 12,2 | 276 | 13,1 |
| *д) проемы* | | | | | | |
| 1а, 1б, 3а, 4а | 618 | 27,4 | 9,8 | 3 | 49,9 | 3,9 |
| 1в, 1д, 1е, 5а, 6а, 6б | 670 | 27,4 | 9,8 | 3 | 49,9 | 3,9 |

*Продолжение*

| Районы | Прямые затраты, руб. | В том числе, руб. | | | Затраты труда рабочих, чел.-ч | |
|---|---|---|---|---|---|---|
| | | основная заработная плата рабочих | эксплуатация машин | | | |
| | | | всего | в том числе заработная плата рабочих, обслуживающих машины | не занятых обслуживанием машин | обслуживающих машины |
| 1 | 2 | 3 | 4 | 5 | 6 | 7 |
| 1г, 4б | 602 | 27,4 | 9,8 | 3 | 49,9 | 3,9 |
| 1ж | 578 | 27,4 | 9,8 | 3 | 49,9 | 3,9 |
| 2а, 8д, 9б, 12г | 707 | 32,8 | 10,4 | 3,6 | 49,9 | 3,9 |
| 2б, 7в | 627 | 31,5 | 10,2 | 3,4 | 49,9 | 3,9 |
| 2в, 8в | 642 | 32,8 | 10,4 | 3,6 | 49,9 | 3,9 |
| 2г | 853 | 38,3 | 11 | 4,2 | 49,9 | 3,9 |
| 3б, 6в | 802 | 27,4 | 9,8 | 3 | 49,9 | 3,9 |
| 3в, 3г | 698 | 27,4 | 9,8 | 3 | 49,9 | 3,9 |
| 5б | 761 | 27,4 | 9,8 | 3 | 49,9 | 3,9 |
| 7а, 7б, 12а | 609 | 31,5 | 10,2 | 3,4 | 49,9 | 3,9 |
| 7г—8б, 11 | 703 | 31,5 | 10,2 | 3,4 | 49,9 | 3,9 |
| 8г, 12б | 751 | 31,5 | 10,2 | 3,4 | 49,9 | 3,9 |
| 8е | 1170 | 32,8 | 10,4 | 3,6 | 49,9 | 3,9 |
| 9а | 721 | 32,8 | 10,4 | 3,6 | 49,9 | 3,9 |
| 9в, 12с | 822 | 32,8 | 10,4 | 3,6 | 49,9 | 3,9 |
| 10а | 739 | 35,6 | 10,7 | 3,9 | 49,9 | 3,9 |
| 10б | 885 | 35,6 | 10,7 | 3,9 | 49,9 | 3,9 |
| 10в | 837 | 35,6 | 10,7 | 3,9 | 49,9 | 3,9 |
| 12в | 738 | 31,5 | 10,2 | 3,4 | 49,9 | 3,9 |
| 12д | 612 | 32,8 | 10,4 | 3,6 | 49,9 | 3,9 |
| *е) полы* | | | | | | |
| 1а, 1в, 3 | 1720 | 45,9 | 49,9 | 16,5 | 83,8 | 21,2 |
| 1б | 1980 | 45,9 | 49,9 | 16,5 | 83,8 | 21,2 |
| 1г, 1д, 5б | 1860 | 45,9 | 49,9 | 16,5 | 83,8 | 21,2 |
| 1е | 2060 | 45,9 | 49,9 | 16,5 | 83,8 | 21,2 |
| 1ж | 1400 | 45,9 | 49,9 | 16,5 | 83,8 | 21,2 |
| 2а, 9а | 2240 | 55 | 53,2 | 19,8 | 83,8 | 21,2 |
| 2б, 11д, 11е | 1870 | 52,7 | 52,4 | 18,9 | 83,8 | 21,2 |
| 2в, 9б | 2170 | 55 | 53,2 | 19,8 | 83,8 | 21,2 |
| 2г | 2280 | 64,2 | 56,5 | 23 | 83,8 | 21,2 |
| 4 | 1430 | 45,9 | 49,9 | 16,5 | 83,8 | 21,2 |
| 5а | 1660 | 45,9 | 49,9 | 16,5 | 83,8 | 21,2 |
| 6а, 6б | 1620 | 45,9 | 49,9 | 16,5 | 83,8 | 21,2 |
| 6в | 1560 | 45,9 | 49,9 | 16,5 | 83,8 | 21,2 |
| 7а, 7б, 8а | 1680 | 52,7 | 52,4 | 18,9 | 83,8 | 21,2 |
| 7в, 8г | 2020 | 52,7 | 52,4 | 18,9 | 83,8 | 21,2 |
| 7г | 1390 | 52,7 | 52,4 | 18,9 | 83,8 | 21,2 |
| 8б | 2160 | 52,7 | 52,4 | 18,9 | 83,8 | 21,2 |
| 8в | 2140 | 55 | 53,2 | 19,8 | 83,8 | 21,2 |

*Продолжение*

| Районы | Прямые затраты, руб. | В том числе, руб. | | | Затраты труда рабочих, чел.-ч | |
|---|---|---|---|---|---|---|
| | | основная заработная плата рабочих | эксплуатация машин | | | |
| | | | всего | в том числе заработная плата рабочих, обслуживающих машины | не занятых обслуживанием машин | обслуживающих машины |
| 1 | 2 | 3 | 4 | 5 | 6 | 7 |
| 8д, 12д | 1790 | 55 | 53,2 | 19,8 | 83,8 | 21,2 |
| 8е | 1680 | 55 | 53,2 | 19,8 | 83,8 | 21,2 |
| 9в | 1900 | 55 | 53,2 | 19,8 | 83,8 | 21,2 |
| 10а | 2010 | 59,6 | 54,9 | 21,4 | 83,8 | 21,2 |
| 10б | 1860 | 59,6 | 54,9 | 21,4 | 83,8 | 21,2 |
| 10в | 1960 | 59,6 | 54,9 | 21,4 | 83,8 | 21,2 |
| 11а | 2260 | 52,7 | 52,4 | 18,9 | 83,8 | 21,2 |
| 11б, 11г | 1810 | 52,7 | 52,4 | 18,9 | 83,8 | 21,2 |
| 11в | 2090 | 52,7 | 52,4 | 18,9 | 83,8 | 21,2 |
| 12а | 1500 | 52,7 | 52,4 | 18,9 | 83,8 | 21,2 |
| 12б | 1190 | 52,7 | 52,4 | 18,9 | 83,8 | 21,2 |
| 12в | 1620 | 52,7 | 52,4 | 18,9 | 83,8 | 21,2 |
| 12г | 1280 | 55 | 53,2 | 19,8 | 83,8 | 21,2 |
| 12е | 2050 | 55 | 53,2 | 19,8 | 83,8 | 21,2 |
| *ж) отделочные работы* | | | | | | |
| 1, 3, 4, 5б | 795 | 283 | 11,3 | 4,7 | 481 | 6,1 |
| 2а, 2в, 8в, 8д, 9 | 881 | 339 | 12,3 | 5,7 | 481 | 6,1 |
| 2б, 8а, 8г, 11а, 11в, 11е | 869 | 325 | 12 | 5,4 | 481 | 6,1 |
| 2г | 978 | 396 | 13,2 | 6,6 | 481 | 6,1 |
| 5а, 6 | 816 | 283 | 11,3 | 4,7 | 481 | 6,1 |
| 7, 8б | 843 | 325 | 12 | 5,4 | 481 | 6,1 |
| 8е | 998 | 339 | 12,3 | 5,7 | 481 | 6,1 |
| 10а | 974 | 368 | 12,7 | 6,1 | 481 | 6,1 |
| 10б, 10в | 941 | 368 | 12,7 | 6,1 | 481 | 6,1 |
| 11б, 11г, 11д | 889 | 325 | 12 | 5,4 | 481 | 6,1 |
| 12а, 12в | 1120 | 325 | 12 | 5,4 | 481 | 6,1 |
| 12б | 1170 | 325 | 12 | 5,4 | 481 | 6,1 |
| 12г, 12д | 1140 | 339 | 12,3 | 5,7 | 481 | 6,1 |
| 12е | 1220 | 339 | 12,3 | 5,7 | 481 | 6,1 |
| РАЗДЕЛ II. МОНТАЖ МЕТАЛЛОКОНСТРУКЦИЙ | | | | | | |
| 1, 3—6 | 1130 | 59,6 | 45,4 | 15 | 94,2 | 19,4 |
| 2а, 2в, 8в, 8д, 8е, 12г—12е | 1160 | 71,5 | 48,4 | 18 | 94,2 | 19,4 |
| 2б, 7а—8б, 8г, 11а—12в | 1150 | 68,6 | 47,6 | 17,3 | 94,2 | 19,4 |

*Продолжение*

| Районы | Прямые затраты, руб. | В том числе, руб. | | | Затраты труда рабочих, чел.-ч | |
|---|---|---|---|---|---|---|
| | | основная заработная плата рабочих | эксплуатация машин | | | |
| | | | всего | в том числе заработная плата рабочих, обслуживающих машины | не занятых обслуживанием машин | обслуживающих машины |
| 1 | 2 | 3 | 4 | 5 | 6 | 7 |
| 2г | 1190 | 83,5 | 51,4 | 21 | 94,2 | 19,4 |
| 9 | 1200 | 71,5 | 48,4 | 18 | 94,2 | 19,4 |
| 10 | 1320 | 77,5 | 49,9 | 19,5 | 94,2 | 19,4 |

## РАЗДЕЛ III. ВНУТРЕННИЕ САНИТАРНО-ТЕХНИЧЕСКИЕ УСТРОЙСТВА

### 1. Санитарно-технические работы

| | | | | | | |
|---|---|---|---|---|---|---|
| 1 | 461 | 46,5 | 4 | 1,1 | 77,1 | 1,4 |
| 2а, 2в, 8в, 8д, 9, 12г—12е | 494 | 55,8 | 4,2 | 1,3 | 77,1 | 1,4 |
| 2б, 8а, 8б, 8г, 11а—12в | 488 | 53,4 | 4,2 | 1,3 | 77,1 | 1,4 |
| 2г | 513 | 65,1 | 4,5 | 1,6 | 77,1 | 1,4 |
| 3—6 | 475 | 46,5 | 4 | 1,1 | 77,1 | 1,4 |
| 7 | 477 | 53,4 | 4,2 | 1,3 | 77,1 | 1,4 |
| 8е | 514 | 55,8 | 4,2 | 1,3 | 77,1 | 1,4 |
| 10 | 575 | 60,4 | 4,4 | 1,5 | 77,1 | 1,4 |

В том числе:

*а) холодное водоснабжение и канализация*

| | | | | | | |
|---|---|---|---|---|---|---|
| 1, 3—6 | 276 | 28,3 | 2,4 | 0,7 | 47,2 | 0,9 |
| 2а, 2в, 9, 12г—12е | 287 | 33,9 | 2,5 | 0,8 | 47,2 | 0,9 |
| 2б, 11а—12в | 286 | 32,5 | 2,5 | 0,8 | 47,2 | 0,9 |
| 2г | 297 | 39,6 | 2,7 | 0,9 | 47,2 | 0,9 |
| 7а—8б, 8г | 280 | 32,5 | 2,5 | 0,8 | 47,2 | 0,9 |
| 8в, 8д | 283 | 33,9 | 2,5 | 0,8 | 47,2 | 0,9 |
| 8е | 297 | 33,9 | 2,5 | 0,8 | 47,2 | 0,9 |
| 10 | 295 | 36,8 | 2,6 | 0,9 | 47,2 | 0,9 |

*б) центральное отопление*

| | | | | | | |
|---|---|---|---|---|---|---|
| 1 | 162 | 11,9 | 1,4 | 0,4 | 19,8 | 0,5 |
| 2а, 2в, 8в, 8д, 9, 12г, 12д | 176 | 14,3 | 1,4 | 0,4 | 19,8 | 0,5 |
| 2б, 8а, 8б, 8г, 11а—12в | 175 | 13,7 | 1,4 | 0,4 | 19,8 | 0,5 |
| 2г | 186 | 16,7 | 1,5 | 0,5 | 19,8 | 0,5 |

*Продолжение*

| Районы | Прямые затраты, руб. | В том числе, руб. | | | Затраты труда рабочих, чел.-ч | |
|---|---|---|---|---|---|---|
| | | основная заработная плата рабочих | эксплуатация машин | | | |
| | | | всего | в том числе заработная плата рабочих, обслуживающих машины | не занятых обслуживанием машин | обслуживающих машины |
| 1 | 2 | 3 | 4 | 5 | 6 | 7 |
| 3, 4 | 170 | 11,9 | 1,4 | 0,4 | 19,8 | 0,5 |
| 5, 6 | 174 | 11,9 | 1,4 | 0,4 | 19,8 | 0,5 |
| 7 | 172 | 13,7 | 1,4 | 0,4 | 19,8 | 0,5 |
| 8е, 12е | 185 | 14,3 | 1,4 | 0,4 | 19,8 | 0,5 |
| 10 | 253 | 15,5 | 1,5 | 0,5 | 19,8 | 0,5 |
| *в) вентиляция* | | | | | | |
| 1, 3—6 | 26 | 6,3 | 0,3 | 0,1 | 10,1 | 0,1 |
| 2а, 2в, 8в, 8д, 9 | 28 | 7,5 | 0,3 | 0,1 | 10,1 | 0,1 |
| 2б, 8а, 8б, 8г | 28 | 7,2 | 0,3 | 0,1 | 10,1 | 0,1 |
| 2г | 30 | 8,8 | 0,3 | 0,1 | 10,1 | 0,1 |
| 7, 11а—12в | 27 | 7,2 | 0,3 | 0,1 | 10,1 | 0,1 |
| 8е | 33 | 7,5 | 0,3 | 0,1 | 10,1 | 0,1 |
| 10 | 28 | 8,2 | 0,3 | 0,1 | 10,1 | 0,1 |
| 12г—12е | 27 | 7,5 | 0,3 | 0,1 | 10,1 | 0,1 |
| **2. Сопутствующие строительные работы** | | | | | | |
| 1, 3—6 | 56 | 14 | 0,3 | 0,1 | 25 | 0,1 |
| 2а, 2в, 8в, 8д, 9, 12г—12е | 60 | 16,8 | 0,3 | 0,1 | 25 | 0,1 |
| 2б, 7а—7в, 8а, 8б, 8г, 11а—12в | 59 | 16,1 | 0,3 | 0,1 | 25 | 0,1 |
| 2г | 64 | 19,6 | 0,3 | 0,2 | 25 | 0,1 |
| 7г | 61 | 16,1 | 0,3 | 0,1 | 25 | 0,1 |
| 8е | 65 | 16,8 | 0,3 | 0,1 | 25 | 0,1 |
| 10 | 64 | 18,2 | 0,3 | 0,1 | 25 | 0,1 |
| **РАЗДЕЛ IV. ЭЛЕКТРОМОНТАЖНЫЕ РАБОТЫ** | | | | | | |
| 1, 3—6 | 782 | 140 | 76,5 | 25,3 | 240 | 32,6 |
| 2а, 2в, 8в, 8д, 9, 12г, 12д | 823 | 168 | 81,6 | 30,3 | 240 | 32,6 |
| 2б, 7а—8б, 8г, 11а—12в | 809 | 161 | 80,3 | 29,1 | 240 | 32,6 |
| 2г | 875 | 196 | 86,6 | 35,4 | 240 | 32,6 |
| 8е | 872 | 168 | 81,6 | 30,3 | 240 | 32,6 |
| 10 | 865 | 182 | 84,1 | 32,9 | 240 | 32,6 |
| 12е | 852 | 168 | 81,6 | 30,3 | 240 | 32,6 |

*Продолжение*

| Районы | Прямые затраты, руб. | В том числе, руб. | | | Затраты труда рабочих, чел.-ч | |
|---|---|---|---|---|---|---|
| | | основная заработная плата рабочих | эксплуатация машин | | | |
| | | | всего | в том числе заработная плата рабочих, обслуживающих машины | не занятых обслуживанием машин | обслуживающих машины |
| 1 | 2 | 3 | 4 | 5 | 6 | 7 |
| В том числе: | | | | | | |
| *в) электроосвещение* | | | | | | |
| 1, 3—6 | 448 | 47,5 | 38,8 | 12,1 | 83,9 | 15,5 |
| 2а, 2в, 8в, 8д, 9, 12г, 12д | 465 | 57 | 41,2 | 14,5 | 83,9 | 15,5 |
| 2б, 8а, 8б, 8г, 11а—12в | 462 | 54,7 | 40,6 | 13,9 | 83,9 | 15,5 |
| 2г | 490 | 66,5 | 43,6 | 16,9 | 83,9 | 15,5 |
| 7 | 453 | 54,7 | 40,6 | 13,9 | 83,9 | 15,5 |
| 8е | 500 | 57 | 41,2 | 14,5 | 83,9 | 15,5 |
| 10 | 489 | 61,8 | 42,4 | 15,7 | 83,9 | 15,5 |
| 12е | 486 | 57 | 41,2 | 14,5 | 83,9 | 15,5 |
| *б) монтаж электросилового оборудования* | | | | | | |
| 1, 3—6 | 334 | 92,1 | 37,7 | 13,2 | 156 | 17,1 |
| 2а, 2в, 8в, 8д, 9, 12г, 12д | 358 | 110 | 40,4 | 15,9 | 156 | 17,1 |
| 2б, 7а—8б, 8г, 11а—12в | 351 | 106 | 39,7 | 15,2 | 156 | 17,1 |
| 2г | 384 | 129 | 43 | 18,5 | 156 | 17,1 |
| 8е, 12е | 369 | 110 | 40,4 | 15,9 | 156 | 17,1 |
| 10 | 376 | 120 | 41,7 | 17,2 | 156 | 17,1 |
| РАЗДЕЛ V. ТЕЛЕФОНИЗАЦИЯ, ЧАСИФИКАЦИЯ, СИГНАЛИЗАЦИЯ | | | | | | |
| 1, 3—6 | 86 | 70,5 | 2,7 | 0,9 | 118 | 1,1 |
| 2а, 2в, 8в, 8д—9в, 12г—12е | 101 | 84,5 | 2,9 | 1,1 | 118 | 1,1 |
| 2б, 7а—8б, 8г, 11а—12в | 97 | 81 | 2,8 | 1 | 118 | 1,1 |
| 2г | 115 | 98,6 | 3 | 1,2 | 118 | 1,1 |
| 10 | 108 | 91,6 | 2,9 | 1,1 | 118 | 1,1 |
| РАЗДЕЛ VI. МОНТАЖ ТЕХНОЛОГИЧЕСКОГО ОБОРУДОВАНИЯ | | | | | | |
| 1, 3—6 | 26 | 11,6 | 0,5 | 0,1 | 18 | 0,1 |
| 2а, 2в, 8в, 8д—9в, 12г—12е | 29 | 13,9 | 0,6 | 0,1 | 18 | 0,1 |
| 2б, 7а—8б, 8г, 11а—12в | 28 | 13,3 | 0,5 | 0,1 | 18 | 0,1 |
| 2г | 31 | 16,2 | 0,6 | 0,1 | 18 | 0,1 |
| 10 | 30 | 15,1 | 0,6 | 0,1 | 18 | 0,1 |

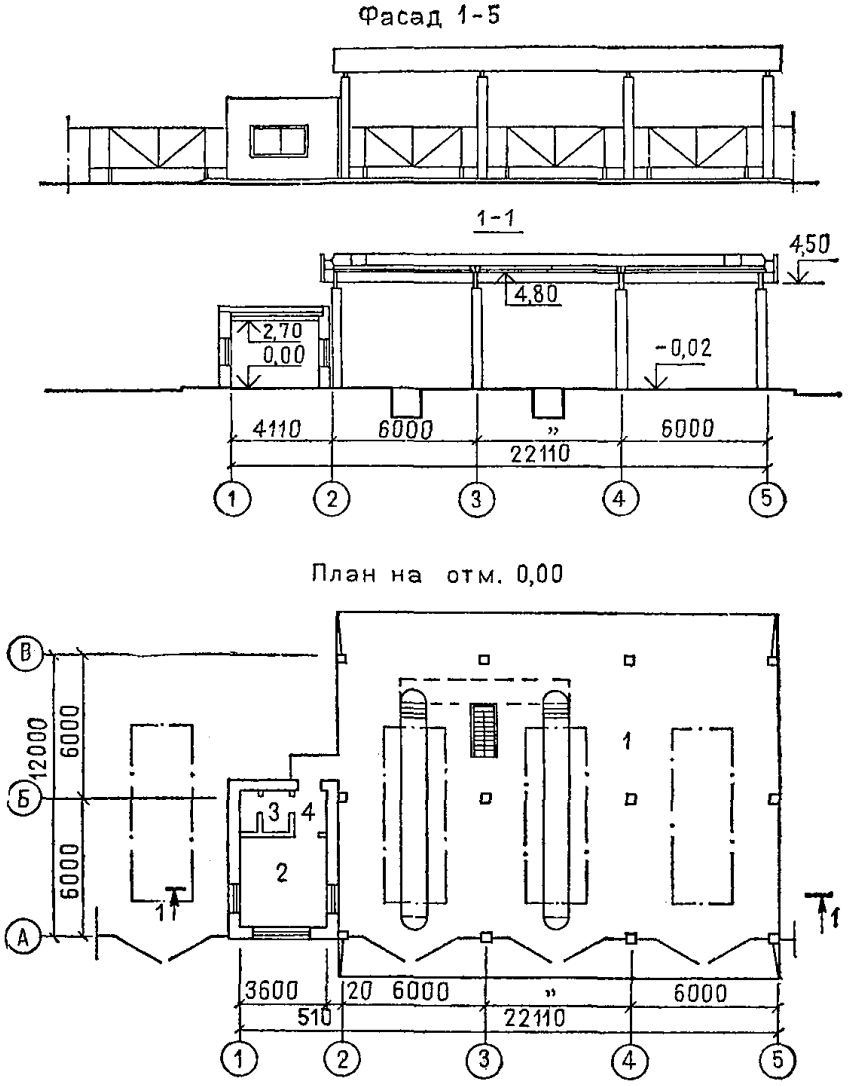


**Рис. 5. Контрольно-пропускной пункт грузовых автотранспортных предприятий на 4 поста. Типовой проект № 503-9-8.85 (к цене № 406)**

*1* — посты контроля; *2* — комната механиков и диспетчеров; *3* — уборная; *4* — тамбур

**Контрольно-пропускной пункт грузовых автотранспортных предприятий на 4 поста. Стены кирпичные, отопление центральное от теплосети (типовой проект № 503-9-8.85)**

*Измеритель — 1 здание*

| Районы | Прямые затраты, руб. | В том числе, руб. | | | Затраты труда рабочих, чел.-ч | |
|---|---|---|---|---|---|---|
| | | основная заработная плата рабочих | эксплуатация машин | | | |
| | | | всего | в том числе заработная плата рабочих, обслуживающих машины | не занятых обслуживанием машин | обслуживающих машины |
| 1 | 2 | 3 | 4 | 5 | 6 | 7 |
| **РАЗДЕЛ I. СТРОИТЕЛЬНЫЕ РАБОТЫ** | | | | | | |
| **1. Подземная часть** | | | | | | |
| 1а, 1в, 3, 5б | 4680 | 556 | 246 | 77,7 | 975 | 108 |
| 1б, 1г, 1е | 5260 | 565 | 252 | 79,8 | 992 | 111 |
| 1д, 4б, 5а, 6а, 6б | 4880 | 556 | 240 | 77,7 | 975 | 108 |
| 1ж | 4300 | 556 | 236 | 77,7 | 975 | 108 |
| 2а, 8в, 9а, 9в | 6060 | 688 | 292 | 98,3 | 1010 | 114 |
| 2б, 7а, 7б, 8а, 11б—11г | 5210 | 650 | 266 | 91,8 | 992 | 111 |
| 2в | 7160 | 688 | 296 | 98,3 | 1010 | 114 |
| 2г | 6580 | 778 | 307 | 109 | 975 | 108 |
| 4а | 4790 | 556 | 241 | 77,7 | 975 | 108 |
| 6в | 5140 | 556 | 245 | 77,7 | 975 | 108 |
| 7в | 6270 | 660 | 286 | 94,2 | 1010 | 114 |
| 7г | 5100 | 660 | 276 | 94,2 | 1010 | 114 |
| 8б | 5870 | 660 | 276 | 94,2 | 1010 | 114 |
| 8г | 8030 | 660 | 283 | 94,2 | 1010 | 114 |
| 8д, 9б | 5620 | 688 | 287 | 98,3 | 1010 | 114 |
| 8е | 7760 | 688 | 296 | 98,3 | 1010 | 114 |
| 10а | 6040 | 722 | 277 | 101 | 975 | 108 |
| 10б | 6560 | 746 | 296 | 106 | 1010 | 114 |
| 10в | 6350 | 746 | 296 | 106 | 1010 | 114 |
| 11а | 6090 | 639 | 274 | 89,4 | 975 | 108 |
| 11д, 11е | 5580 | 660 | 270 | 94,2 | 1010 | 114 |
| 12а, 12б | 4720 | 639 | 248 | 89,4 | 975 | 108 |
| 12в | 4870 | 639 | 251 | 89,4 | 975 | 108 |
| 12г | 5030 | 667 | 252 | 93,3 | 975 | 108 |
| 12д | 5150 | 667 | 256 | 93,3 | 975 | 108 |
| 12е | 6480 | 667 | 277 | 93,3 | 975 | 108 |
| В том числе: | | | | | | |
| *а) земляные работы* | | | | | | |
| 1а—1в, 1д—1ж, 3—6 | 120 | 35,3 | 84,7 | 34,6 | 69,4 | 49,8 |

*Продолжение*

| Районы | Прямые затраты, руб. | В том числе, руб. | | | Затраты труда рабочих, чел.-ч | |
|---|---|---|---|---|---|---|
| | | основная заработная плата рабочих | эксплуатация машин | | не занятых обслуживанием машин | обслуживающих машины |
| | | | всего | в том числе заработная плата рабочих, обслуживающих машины | | |
| 1 | 2 | 3 | 4 | 5 | 6 | 7 |
| 1г | 126 | 38,5 | 87,5 | 35,6 | 75,8 | 51,1 |
| 2а, 2в, 8в, 8д—9в | 141 | 46,2 | 94,8 | 42,7 | 75,8 | 51,1 |
| 2б, 11а—11г, 12а—12в | 131 | 40,6 | 90,4 | 39,8 | 69,4 | 49,8 |
| 2г | 148 | 49,4 | 98,6 | 48,4 | 69,4 | 49,8 |
| 7а—8б, 8г, 11д, 11е | 137 | 44,3 | 92,7 | 41 | 75,8 | 51,1 |
| 10а | 141 | 45,9 | 95,1 | 45 | 69,4 | 49,8 |
| 10б, 10в | 148 | 50 | 98 | 46,3 | 75,8 | 51,1 |
| 12г—12е | 134 | 42,3 | 91,7 | 41,5 | 69,4 | 49,8 |
| *б) транспортирование грунта* | | | | | | |
| 1а—1в, 1д, 1е, 3в, 3г, 4б, 5а, 6а, 6в | 61 | — | 61 | 12,2 | — | 18,3 |
| 1г | 66 | — | 66 | 13,1 | — | 19,7 |
| 1ж, 3а, 6б | 51 | — | 51 | 12,2 | — | 18,3 |
| 2а, 2в, 8е, 9а, 9в | 88 | — | 88 | 15,9 | — | 19,7 |
| 2б, 8г, 11а | 79 | — | 79 | 14,6 | — | 19 |
| 2г | 97 | — | 97 | 17 | — | 18,3 |
| 3б | 44 | — | 44 | 12,2 | — | 18,3 |
| 4а | 57 | — | 57 | 12,2 | — | 18,3 |
| 5б | 80 | — | 80 | 12,2 | — | 18,3 |
| 7а, 7б, 7г—8б | 72 | — | 72 | 15,2 | — | 19,7 |
| 7в | 82 | — | 82 | 15,2 | — | 19,7 |
| 8в | 82 | — | 82 | 15,9 | — | 19,7 |
| 8д, 9б, 12е | 79 | — | 79 | 15,3 | — | 19 |
| 10а | 73 | — | 73 | 15,7 | — | 18,3 |
| 10б, 10в | 82 | — | 82 | 17 | — | 19,7 |
| 11б—11г | 61 | — | 61 | 14,1 | — | 18,3 |
| 11д, 11е | 66 | — | 66 | 15,2 | — | 19,7 |
| 12а | 52 | — | 52 | 14,1 | — | 18,3 |
| 12б | 55 | — | 55 | 14,1 | — | 18,3 |
| 12в | 57 | — | 57 | 14,1 | — | 18,3 |
| 12г | 55 | — | 55 | 14,7 | — | 18,3 |
| 12д | 59 | — | 59 | 14,7 | — | 18,3 |
| *в) фундаменты* | | | | | | |
| 1а, 3, 5б | 1560 | 125 | 27 | 8,2 | 227 | 10,5 |
| 1б | 1840 | 125 | 27 | 8,2 | 227 | 10,5 |
| 1в, 4 | 1610 | 125 | 27 | 8,2 | 227 | 10,5 |

*Продолжение*

| Районы | Прямые затраты, руб. | В том числе, руб. | | | Затраты труда рабочих, чел.-ч | |
|---|---|---|---|---|---|---|
| | | основная заработная плата рабочих | эксплуатация машин | | не занятых обслуживанием машин | обслуживающих машины |
| | | | всего | в том числе заработная плата рабочих, обслуживающих машины | | |
| 1 | 2 | 3 | 4 | 5 | 6 | 7 |
| 1г | 2000 | 139 | 34,2 | 10,3 | 254 | 13,3 |
| 1д, 6а, 6б | 1670 | 125 | 27 | 8,2 | 227 | 10,5 |
| 1е | 1800 | 125 | 27 | 8,2 | 227 | 10,5 |
| 1ж | 1410 | 125 | 27 | 8,2 | 227 | 10,5 |
| 2а, 8в, 9в | 2310 | 167 | 36,3 | 12,4 | 254 | 13,3 |
| 2б, 11б—11г | 1760 | 143 | 28,3 | 9,4 | 227 | 10,5 |
| 2в | 2820 | 167 | 36,3 | 12,4 | 254 | 13,3 |
| 2г | 2230 | 175 | 30,3 | 11,4 | 227 | 10,5 |
| 5а | 1640 | 125 | 27 | 8,2 | 227 | 10,5 |
| 6в | 1740 | 125 | 27 | 8,2 | 227 | 10,5 |
| 7а, 7б, 8а | 1920 | 160 | 35,8 | 11,9 | 254 | 13,3 |
| 7в | 2440 | 160 | 35,8 | 11,9 | 254 | 13,3 |
| 7г | 1860 | 160 | 35,8 | 11,9 | 254 | 13,3 |
| 8б | 2230 | 160 | 35,8 | 11,9 | 254 | 13,3 |
| 8г | 3290 | 160 | 35,8 | 11,9 | 254 | 13,3 |
| 8д, 9б | 2100 | 167 | 36,3 | 12,4 | 254 | 13,3 |
| 8е | 3120 | 167 | 36,3 | 12,4 | 254 | 13,3 |
| 9а | 2270 | 167 | 36,3 | 12,4 | 254 | 13,3 |
| 10а | 2090 | 162 | 29,5 | 10,6 | 227 | 10,5 |
| 10б | 2510 | 181 | 37,3 | 13,4 | 254 | 13,3 |
| 10в | 2400 | 181 | 37,3 | 13,4 | 254 | 13,3 |
| 11а | 2080 | 143 | 28,3 | 9,4 | 227 | 10,5 |
| 11д, 11е | 2060 | 160 | 35,8 | 11,9 | 254 | 13,3 |
| 12а, 12б | 1540 | 143 | 28,3 | 9,4 | 227 | 10,5 |
| 12в | 1600 | 143 | 28,3 | 9,4 | 227 | 10,5 |
| 12г | 1680 | 150 | 28,7 | 9,8 | 227 | 10,5 |
| 12д | 1730 | 150 | 28,7 | 9,8 | 227 | 10,5 |
| 12е | 2320 | 150 | 28,7 | 9,8 | 227 | 10,5 |
| **2. Надземная часть** | | | | | | |
| 1а, 3в, 3г, 4б, 6а, 6б | 8 870 | 608 | 233 | 79,7 | 1070 | 103 |
| 1б, 1д, 6в | 9 440 | 608 | 233 | 79,7 | 1070 | 103 |
| 1в, 5а | 9 180 | 608 | 233 | 79,7 | 1070 | 103 |
| 1г | 9 770 | 626 | 240 | 81,8 | 1100 | 106 |
| 1е, 5б | 10 200 | 608 | 233 | 79,7 | 1070 | 103 |
| 1ж | 8 280 | 608 | 233 | 79,7 | 1070 | 103 |
| 2а, 8е, 9а | 11 400 | 751 | 256 | 98,1 | 1100 | 106 |
| 2б, 7в, 8а, 8б, 11д, 11е | 10 500 | 710 | 248 | 92,8 | 1090 | 104 |

*Продолжение*

| Районы | Прямые затраты, руб. | В том числе, руб. | | | Затраты труда рабочих, чел.-ч | |
|---|---|---|---|---|---|---|
| | | основная заработная плата рабочих | эксплуатация машин | | | |
| | | | всего | в том числе заработная плата рабочих, обслуживающих машины | не занятых обслуживанием машин | обслуживающих машины |
| 1 | 2 | 3 | 4 | 5 | 6 | 7 |
| 2в | 12 800 | 751 | 256 | 98,1 | 1100 | 106 |
| 2г | 11 200 | 851 | 264 | 112 | 1070 | 103 |
| 3а, 3б, 4а | 8 570 | 608 | 233 | 79,7 | 1070 | 103 |
| 7а, 11б—11г, 12в | 9 980 | 710 | 248 | 92,8 | 1090 | 104 |
| 7б, 12б | 9 720 | 710 | 248 | 92,8 | 1090 | 104 |
| 7г | 9 520 | 720 | 252 | 94 | 1100 | 106 |
| 8в, 12е | 11 000 | 740 | 252 | 96,9 | 1090 | 104 |
| 8г | 11 900 | 720 | 252 | 94 | 1100 | 106 |
| 8д | 10 100 | 751 | 256 | 98,1 | 1100 | 106 |
| 9б, 12д | 10 600 | 740 | 252 | 96,9 | 1090 | 104 |
| 9в | 11 900 | 751 | 256 | 98,1 | 1100 | 106 |
| 10а | 11 700 | 790 | 256 | 104 | 1070 | 103 |
| 10б | 12 200 | 814 | 264 | 106 | 1100 | 106 |
| 10в | 12 500 | 814 | 264 | 106 | 1100 | 106 |
| 11а | 12 400 | 699 | 245 | 91,6 | 1070 | 103 |
| 12а | 9 270 | 699 | 245 | 91,6 | 1070 | 103 |
| 12г | 9 460 | 730 | 249 | 95,6 | 1070 | 103 |
| В том числе: *а) каркас здания* | | | | | | |
| 1а, 1д, 6 | 1340 | 47,2 | 69,9 | 25,4 | 78,6 | 32,7 |
| 1б, 1в, 5а | 1390 | 47,2 | 69,9 | 25,4 | 78,6 | 32,7 |
| 1г | 1370 | 47,2 | 69,9 | 25,4 | 78,6 | 32,7 |
| 1е | 1490 | 47,2 | 69,9 | 25,4 | 78,6 | 32,7 |
| 1ж, 3 | 1250 | 47,2 | 69,9 | 25,4 | 78,6 | 32,7 |
| 2а, 8в, 9б | 1620 | 56,7 | 75 | 30,4 | 78,6 | 32,7 |
| 2б, 7б, 12в | 1460 | 54,3 | 73,7 | 29,2 | 78,6 | 32,7 |
| 2в, 9в | 1940 | 56,7 | 75 | 30,4 | 78,6 | 32,7 |
| 2г | 1520 | 66,1 | 80 | 35,5 | 78,6 | 32,7 |
| 4 | 1300 | 47,2 | 69,9 | 25,4 | 78,6 | 32,7 |
| 5б | 1680 | 47,2 | 69,9 | 25,4 | 78,6 | 32,7 |
| 7а, 11в, 11д, 11е | 1500 | 54,3 | 73,7 | 29,2 | 78,6 | 32,7 |
| 7в, 12а | 1390 | 54,3 | 73,7 | 29,2 | 78,6 | 32,7 |
| 7г | 1350 | 54,3 | 73,7 | 29,2 | 78,6 | 32,7 |
| 8а, 8б, 11б, 11г, 12б | 1540 | 54,3 | 73,7 | 29,2 | 78,6 | 32,7 |
| 8г | 1600 | 54,3 | 73,7 | 29,2 | 78,6 | 32,7 |
| 8д | 1550 | 56,7 | 75 | 30,4 | 78,6 | 32,7 |
| 8е | 1590 | 56,7 | 75 | 30,4 | 78,6 | 32,7 |
| 9а, 12г, 12е | 1500 | 56,7 | 75 | 30,4 | 78,6 | 32,7 |
| 10а, 10б | 1840 | 61,4 | 77,5 | 33 | 78,6 | 32,7 |

*Продолжение*

| Районы | Прямые затраты, руб. | В том числе, руб. | | | Затраты труда рабочих, чел.-ч | |
|---|---|---|---|---|---|---|
| | | основная заработная плата рабочих | эксплуатация машин | | | |
| | | | всего | в том числе заработная плата рабочих, обслуживающих машины | не занятых обслуживанием машин | обслуживающих машины |
| 1 | 2 | 3 | 4 | 5 | 6 | 7 |
| 10в | 1980 | 61,4 | 77,5 | 33 | 78,6 | 32,7 |
| 11а | 2170 | 54,3 | 73,7 | 29,2 | 78,6 | 32,7 |
| 12д | 1860 | 56,7 | 75 | 30,4 | 78,6 | 32,7 |
| | | *б) стены наружные* | | | | |
| 1а, 3б, 4а | 1380 | 89,3 | 32 | 9,8 | 160 | 12,7 |
| 1б, 3в, 5а | 1460 | 89,3 | 32 | 9,8 | 160 | 12,7 |
| 1в, 1д, 6в | 1520 | 89,3 | 32 | 9,8 | 160 | 12,7 |
| 1г | 1820 | 107 | 39,2 | 11,9 | 193 | 15,4 |
| 1е | 1960 | 89,3 | 32 | 9,8 | 160 | 12,7 |
| 1ж | 1420 | 89,3 | 32 | 9,8 | 160 | 12,7 |
| 2а | 2300 | 129 | 41,6 | 14,3 | 193 | 15,4 |
| 2б | 2080 | 103 | 33,5 | 11,3 | 160 | 12,7 |
| 2в | 2540 | 129 | 41,6 | 14,3 | 193 | 15,4 |
| 2г | 1730 | 125 | 36 | 13,8 | 160 | 12,7 |
| 3а | 1340 | 89,3 | 32 | 9,8 | 160 | 12,7 |
| 3г | 1800 | 89,3 | 32 | 9,8 | 160 | 12,7 |
| 4б | 1640 | 89,3 | 32 | 9,8 | 160 | 12,7 |
| 5б | 1750 | 89,3 | 32 | 9,8 | 160 | 12,7 |
| 6а, 6б | 1560 | 89,3 | 32 | 9,8 | 160 | 12,7 |
| 7а | 1940 | 123 | 41 | 13,7 | 193 | 15,4 |
| 7б, 7г | 1770 | 123 | 41 | 13,7 | 193 | 15,4 |
| 7в | 2180 | 123 | 41 | 13,7 | 193 | 15,4 |
| 8а, 8б, 11д | 2020 | 123 | 41 | 13,7 | 193 | 15,4 |
| 8в | 2030 | 129 | 41,6 | 14,3 | 193 | 15,4 |
| 8г | 2350 | 123 | 41 | 13,7 | 193 | 15,4 |
| 8д | 1670 | 129 | 41,6 | 14,3 | 193 | 15,4 |
| 8е | 1930 | 129 | 41,6 | 14,3 | 193 | 15,4 |
| 9а | 2420 | 129 | 41,6 | 14,3 | 193 | 15,4 |
| 9б | 1860 | 129 | 41,6 | 14,3 | 193 | 15,4 |
| 9в | 1980 | 129 | 41,6 | 14,3 | 193 | 15,4 |
| 10а | 1870 | 116 | 35 | 12,8 | 160 | 12,7 |
| 10б | 2170 | 139 | 42,7 | 15,5 | 193 | 15,4 |
| 10в | 2270 | 139 | 42,7 | 15,5 | 193 | 15,4 |
| 11а | 1810 | 103 | 33,5 | 11,3 | 160 | 12,7 |
| 11б, 11г | 1580 | 103 | 33,5 | 11,3 | 160 | 12,7 |
| 11в, 12в | 1680 | 103 | 33,5 | 11,3 | 160 | 12,7 |
| 11е | 2100 | 123 | 41 | 13,7 | 193 | 15,4 |
| 12а, 12б | 1450 | 103 | 33,5 | 11,3 | 160 | 12,7 |
| 12г | 1560 | 107 | 34 | 11,8 | 160 | 12,7 |

*Продолжение*

| Районы | Прямые затраты, руб. | В том числе, руб. | | | Затраты труда рабочих, чел.-ч | |
|---|---|---|---|---|---|---|
| | | основная заработная плата рабочих | эксплуатация машин | | | |
| | | | всего | в том числе заработная плата рабочих, обслуживающих машины | не занятых обслуживанием машин | обслуживающих машины |
| 1 | 2 | 3 | 4 | 5 | 6 | 7 |
| 12д | 1770 | 107 | 34 | 11,8 | 160 | 12,7 |
| 12е | 1680 | 107 | 34 | 11,8 | 160 | 12,7 |
| *в) стены внутренние и перегородки* | | | | | | |
| 1а, 1ж, 3б, 4а | 124 | 12,5 | 2,9 | 0,9 | 23,1 | 1,2 |
| 1б, 1г, 3в, 5а | 131 | 12,5 | 2,9 | 0,9 | 23,1 | 1,2 |
| 1в, 1д, 6в | 136 | 12,5 | 2,9 | 0,9 | 23,1 | 1,2 |
| 1е | 176 | 12,5 | 2,9 | 0,9 | 23,1 | 1,2 |
| 2а, 9а | 168 | 15 | 3,1 | 1,1 | 23,1 | 1,2 |
| 2б | 193 | 14,4 | 3,1 | 1,1 | 23,1 | 1,2 |
| 2в | 186 | 15 | 3,1 | 1,1 | 23,1 | 1,2 |
| 2г | 156 | 17,5 | 3,3 | 1,3 | 23,1 | 1,2 |
| 3а | 121 | 12,5 | 2,9 | 0,9 | 23,1 | 1,2 |
| 3г, 5б | 159 | 12,5 | 2,9 | 0,9 | 23,1 | 1,2 |
| 4б | 148 | 12,5 | 2,9 | 0,9 | 23,1 | 1,2 |
| 6а, 6б | 141 | 12,5 | 2,9 | 0,9 | 23,1 | 1,2 |
| 7а, 11б, 11г, 11д | 144 | 14,4 | 3,1 | 1,1 | 23,1 | 1,2 |
| 7б, 7г, 12а, 12б | 130 | 14,4 | 3,1 | 1,1 | 23,1 | 1,2 |
| 7в | 161 | 14,4 | 3,1 | 1,1 | 23,1 | 1,2 |
| 8а, 8б, 12в | 150 | 14,4 | 3,1 | 1,1 | 23,1 | 1,2 |
| 8в, 12е | 149 | 15 | 3,1 | 1,1 | 23,1 | 1,2 |
| 8г | 172 | 14,4 | 3,1 | 1,1 | 23,1 | 1,2 |
| 8д | 117 | 15 | 3,1 | 1,1 | 23,1 | 1,2 |
| 8е, 9в, 12г | 140 | 15 | 3,1 | 1,1 | 23,1 | 1,2 |
| 9б | 129 | 15 | 3,1 | 1,1 | 23,1 | 1,2 |
| 10а, 10в | 169 | 16,2 | 3,2 | 1,2 | 23,1 | 1,2 |
| 10б | 161 | 16,2 | 3,2 | 1,2 | 23,1 | 1,2 |
| 11а | 168 | 14,4 | 3,1 | 1,1 | 23,1 | 1,2 |
| 11в, 11е | 154 | 14,4 | 3,1 | 1,1 | 23,1 | 1,2 |
| 12д | 162 | 15 | 3,1 | 1,1 | 23,1 | 1,2 |
| *г) покрытие* | | | | | | |
| 1а | 1730 | 24,6 | 41,2 | 14,9 | 42 | 19,2 |
| 1б, 1в, 5а | 1780 | 24,6 | 41,2 | 14,9 | 42 | 19,2 |
| 1г | 1880 | 24,6 | 41,2 | 14,9 | 42 | 19,2 |
| 1д | 1810 | 24,6 | 41,2 | 14,9 | 42 | 19,2 |
| 1е | 1940 | 24,6 | 41,2 | 14,9 | 42 | 19,2 |
| 1ж | 1610 | 24,6 | 41,2 | 14,9 | 42 | 19,2 |
| 2а | 2190 | 29,6 | 44,2 | 17,9 | 42 | 19,2 |
| 2б, 7а, 7г, 11в, 12в | 1900 | 28,3 | 43,4 | 17,1 | 42 | 19,2 |
| 2в | 2650 | 29,6 | 44,2 | 17,9 | 42 | 19,2 |

*Продолжение*

| Районы | Прямые затраты, руб. | В том числе, руб. | | | Затраты труда рабочих, чел.-ч | |
|---|---|---|---|---|---|---|
| | | основная заработная плата рабочих | эксплуатация машин | | не занятых обслуживанием машин | обслуживающих машины |
| | | | всего | в том числе заработная плата рабочих, обслуживающих машины | | |
| 1 | 2 | 3 | 4 | 5 | 6 | 7 |
| 2г | 2010 | 34,5 | 47,2 | 20,9 | 42 | 19,2 |
| 3 | 1570 | 24,6 | 41,2 | 14,9 | 42 | 19,2 |
| 4, 6а, 6б | 1680 | 24,6 | 41,2 | 14,9 | 42 | 19,2 |
| 5б | 2240 | 24,6 | 41,2 | 14,9 | 42 | 19,2 |
| 6в | 2100 | 24,6 | 41,2 | 14,9 | 42 | 19,2 |
| 7б, 7в, 8б, 12а | 1780 | 28,3 | 43,4 | 17,1 | 42 | 19,2 |
| 8а, 8г, 11д, 11е | 2000 | 28,3 | 43,4 | 17,1 | 42 | 19,2 |
| 8в | 2060 | 29,6 | 44,2 | 17,9 | 42 | 19,2 |
| 8д, 8е, 12г | 1870 | 29,6 | 44,2 | 17,9 | 42 | 19,2 |
| 9а, 9б, 12д, 12с | 1940 | 29,6 | 44,2 | 17,9 | 42 | 19,2 |
| 9в | 2580 | 29,6 | 44,2 | 17,9 | 42 | 19,2 |
| 10а | 2120 | 32 | 45,7 | 19,4 | 42 | 19,2 |
| 10б | 2500 | 32 | 45,7 | 19,4 | 42 | 19,2 |
| 10в | 2670 | 32 | 45,7 | 19,4 | 42 | 19,2 |
| 11а | 2900 | 28,3 | 43,4 | 17,1 | 42 | 19,2 |
| 11б, 12б | 2080 | 28,3 | 43,4 | 17,1 | 42 | 19,2 |
| 11г | 1870 | 28,3 | 43,4 | 17,1 | 42 | 19,2 |
| *д) кровля* | | | | | | |
| 1а—1в, 1д, 3, 4, 5б | 1460 | 192 | 52,8 | 16,4 | 338 | 21,1 |
| 1г, 1е, 5а, 6 | 1540 | 192 | 52,8 | 16,4 | 338 | 21,1 |
| 1ж | 1410 | 192 | 52,8 | 16,4 | 338 | 21,1 |
| 2а, 12д | 1600 | 231 | 56,1 | 19,7 | 338 | 21,1 |
| 2б, 7в, 8а, 11б—11е, 12б | 1650 | 221 | 55,3 | 18,9 | 338 | 21,1 |
| 2в, 8в, 9б | 1740 | 231 | 56,1 | 19,7 | 338 | 21,1 |
| 2г | 1830 | 269 | 59,4 | 23 | 338 | 21,1 |
| 7а, 7б, 7г, 8б, 12а, 12в | 1560 | 221 | 55,3 | 18,9 | 338 | 21,1 |
| 8г | 1740 | 221 | 55,3 | 18,9 | 338 | 21,1 |
| 8д | 1690 | 231 | 56,1 | 19,7 | 338 | 21,1 |
| 8е | 2010 | 231 | 56,1 | 19,7 | 338 | 21,1 |
| 9а, 9в | 1790 | 231 | 56,1 | 19,7 | 338 | 21,1 |
| 10а | 2120 | 250 | 57,7 | 21,3 | 338 | 21,1 |
| 10б | 1950 | 250 | 57,7 | 21,3 | 338 | 21,1 |
| 10в | 1860 | 250 | 57,7 | 21,3 | 338 | 21,1 |
| 11а | 1600 | 221 | 55,3 | 18,9 | 338 | 21,1 |
| 12г | 1550 | 231 | 56,1 | 19,7 | 338 | 21,1 |
| 12е | 1840 | 231 | 56,1 | 19,7 | 338 | 21,1 |

*Продолжение*

| Районы | Прямые затраты, руб. | В том числе, руб. | | | Затраты труда рабочих, чел.-ч | |
|---|---|---|---|---|---|---|
| | | основная заработная плата рабочих | эксплуатация машин | | | |
| | | | всего | в том числе заработная плата рабочих, обслуживающих машины | не занятых обслуживанием машин | обслуживающих машины |
| 1 | 2 | 3 | 4 | 5 | 6 | 7 |
| *д) проемы* | | | | | | |
| 1а, 1б | 247 | 12,6 | 3,4 | 1,1 | 21,9 | 1,4 |
| 1в, 1д, 1е, 3в, 4а, 5а, 6б | 266 | 12,6 | 3,4 | 1,1 | 21,9 | 1,4 |
| 1г, 5б | 304 | 12,6 | 3,4 | 1,1 | 21,9 | 1,4 |
| 1ж, 4б | 240 | 12,6 | 3,4 | 1,1 | 21,9 | 1,4 |
| 2а, 9б | 356 | 15,2 | 3,6 | 1,3 | 21,9 | 1,4 |
| 2б | 253 | 14,5 | 3,5 | 1,2 | 21,9 | 1,4 |
| 2в, 8в | 325 | 15,2 | 3,6 | 1,3 | 21,9 | 1,4 |
| 2г | 349 | 17,7 | 3,8 | 1,5 | 21,9 | 1,4 |
| 3а | 235 | 12,6 | 3,4 | 1,1 | 21,9 | 1,4 |
| 3б | 292 | 12,6 | 3,4 | 1,1 | 21,9 | 1,4 |
| 3г, 6а | 274 | 12,6 | 3,4 | 1,1 | 21,9 | 1,4 |
| 6в | 322 | 12,6 | 3,4 | 1,1 | 21,9 | 1,4 |
| 7а—7в | 308 | 14,5 | 3,5 | 1,2 | 21,9 | 1,4 |
| 7г—8б | 353 | 14,5 | 3,5 | 1,2 | 21,9 | 1,4 |
| 8г | 377 | 14,5 | 3,5 | 1,2 | 21,9 | 1,4 |
| 8д, 9а | 364 | 15,2 | 3,6 | 1,3 | 21,9 | 1,4 |
| 8е | 600 | 15,2 | 3,6 | 1,3 | 21,9 | 1,4 |
| 9в | 422 | 15,2 | 3,6 | 1,3 | 21,9 | 1,4 |
| 10а | 298 | 16,4 | 3,7 | 1,4 | 21,9 | 1,4 |
| 10б | 452 | 16,4 | 3,7 | 1,4 | 21,9 | 1,4 |
| 10в | 427 | 16,4 | 3,7 | 1,4 | 21,9 | 1,4 |
| 11а—11г, 12в | 296 | 14,5 | 3,5 | 1,2 | 21,9 | 1,4 |
| 11д, 11е | 409 | 14,5 | 3,5 | 1,2 | 21,9 | 1,4 |
| 12а | 246 | 14,5 | 3,5 | 1,2 | 21,9 | 1,4 |
| 12б | 325 | 14,5 | 3,5 | 1,2 | 21,9 | 1,4 |
| 12г | 287 | 15,2 | 3,6 | 1,3 | 21,9 | 1,4 |
| 12д | 248 | 15,2 | 3,6 | 1,3 | 21,9 | 1,4 |
| 12е | 332 | 15,2 | 3,6 | 1,3 | 21,9 | 1,4 |
| *ж) полы* | | | | | | |
| 1а, 1в, 5а | 1880 | 74,3 | 20,3 | 7,4 | 134 | 9,6 |
| 1б | 2290 | 74,3 | 20,3 | 7,4 | 134 | 9,6 |
| 1г, 1е | 2010 | 74,3 | 20,3 | 7,4 | 134 | 9,6 |
| 1д | 2060 | 74,3 | 20,3 | 7,4 | 134 | 9,6 |
| 1ж | 1520 | 74,3 | 20,3 | 7,4 | 134 | 9,6 |
| 2а, 9а | 2400 | 89,2 | 21,8 | 8,9 | 134 | 9,6 |
| 2б, 11в, 11г | 2120 | 85,4 | 21,4 | 8,6 | 134 | 9,6 |
| 2в | 2640 | 89,2 | 21,8 | 8,9 | 134 | 9,6 |

*Продолжение*

| Районы | Прямые затраты, руб. | В том числе, руб. | | | Затраты труда рабочих, чел.-ч | |
|---|---|---|---|---|---|---|
| | | основная заработная плата рабочих | эксплуатация машин | | | |
| | | | всего | в том числе заработная плата рабочих, обслуживающих машины | не занятых обслуживанием машин | обслуживающих машины |
| 1 | 2 | 3 | 4 | 5 | 6 | 7 |
| 2г | 2800 | 104 | 23,3 | 10,4 | 134 | 9,6 |
| 3, 5б | 1820 | 74,3 | 20,3 | 7,4 | 134 | 9,6 |
| 4, 6а, 6б | 1730 | 74,3 | 20,3 | 7,4 | 134 | 9,6 |
| 6в | 1790 | 74,3 | 20,3 | 7,4 | 134 | 9,6 |
| 7а, 7б, 8а, 11б | 1970 | 85,4 | 21,4 | 8,6 | 134 | 9,6 |
| 7в, 8б | 2350 | 85,4 | 21,4 | 8,6 | 134 | 9,6 |
| 7г, 12в | 1740 | 85,4 | 21,4 | 8,6 | 134 | 9,6 |
| 8в, 9в, 12е | 2340 | 89,2 | 21,8 | 8,9 | 134 | 9,6 |
| 8г | 2880 | 85,4 | 21,4 | 8,6 | 134 | 9,6 |
| 8д | 2120 | 89,2 | 21,8 | 8,9 | 134 | 9,6 |
| 8е | 2490 | 89,2 | 21,8 | 8,9 | 134 | 9,6 |
| 9б | 2260 | 89,2 | 21,8 | 8,9 | 134 | 9,6 |
| 10а | 2480 | 96,6 | 22,6 | 9,7 | 134 | 9,6 |
| 10б, 10в | 2360 | 96,6 | 22,6 | 9,7 | 134 | 9,6 |
| 11а | 2680 | 85,4 | 21,4 | 8,6 | 134 | 9,6 |
| 11д | 2080 | 85,4 | 21,4 | 8,6 | 134 | 9,6 |
| 11е | 2010 | 85,4 | 21,4 | 8,6 | 134 | 9,6 |
| 12а | 1700 | 85,4 | 21,4 | 8,6 | 134 | 9,6 |
| 12б | 1550 | 85,4 | 21,4 | 8,6 | 134 | 9,6 |
| 12г | 1600 | 89,2 | 21,8 | 8,9 | 134 | 9,6 |
| 12д | 1940 | 89,2 | 21,8 | 8,9 | 134 | 9,6 |
| *з) отделочные работы* | | | | | | |
| 1, 3 | 519 | 141 | 5,6 | 2,6 | 247 | 3,4 |
| 2а, 2в, 8в, 8д, 9 | 568 | 169 | 6,2 | 3,1 | 247 | 3,4 |
| 2б, 8а, 8г, 11 | 560 | 162 | 6 | 3 | 247 | 3,4 |
| 2г | 627 | 197 | 6,7 | 3,6 | 247 | 3,4 |
| 4—6 | 532 | 141 | 5,6 | 2,6 | 247 | 3,4 |
| 7, 8б | 544 | 162 | 6 | 3 | 247 | 3,4 |
| 8е | 660 | 169 | 6,2 | 3,1 | 247 | 3,4 |
| 10а, 10б | 617 | 183 | 6,4 | 3,4 | 247 | 3,4 |
| 10в | 607 | 183 | 6,4 | 3,4 | 247 | 3,4 |
| 12а, 12в | 831 | 162 | 6 | 3 | 247 | 3,4 |
| 12б | 863 | 162 | 6 | 3 | 247 | 3,4 |
| 12г, 12д | 836 | 169 | 6,2 | 3,1 | 247 | 3,4 |
| 12е | 877 | 169 | 6,2 | 3,1 | 247 | 3,4 |

*Продолжение*

| Районы | Прямые затраты, руб. | В том числе, руб. | | | Затраты труда рабочих, чел.-ч | |
|---|---|---|---|---|---|---|
| | | основная заработная плата рабочих | эксплуатация машин | | | |
| | | | всего | в том числе заработная плата рабочих, обслуживающих машины | не занятых обслуживанием машин | обслуживающих машины |
| 1 | 2 | 3 | 4 | 5 | 6 | 7 |
| **РАЗДЕЛ II. МОНТАЖ МЕТАЛЛОКОНСТРУКЦИЙ** | | | | | | |
| 1, 3—5 | 2390 | 201 | 174 | 52,4 | 333 | 67,6 |
| 2а, 2в, 8в, 8д, 8е, 12г—12е | 2520 | 241 | 185 | 62,9 | 333 | 67,6 |
| 2б, 7а—8б, 8г, 11а—12в | 2480 | 231 | 182 | 60,3 | 333 | 67,6 |
| 2г | 2580 | 281 | 195 | 73,4 | 333 | 67,6 |
| 6 | 2470 | 201 | 174 | 52,4 | 333 | 67,6 |
| 9 | 2640 | 241 | 185 | 62,9 | 333 | 67,6 |
| 10 | 2980 | 261 | 190 | 68,1 | 333 | 67,6 |
| **РАЗДЕЛ III. ВНУТРЕННИЕ САНИТАРНО-ТЕХНИЧЕСКИЕ УСТРОЙСТВА** | | | | | | |
| **1. Санитарно-технические работы** | | | | | | |
| 1а—1е | 317 | 32,8 | 2,2 | 0,5 | 53 | 0,7 |
| 1ж | 293 | 32 | 2 | 0,5 | 51,6 | 0,6 |
| 2а, 2в, 8в, 8д, 9 | 338 | 39,4 | 2,3 | 0,6 | 53 | 0,7 |
| 2б, 8а, 8б, 8г, 11б—11е | 339 | 37,7 | 2,3 | 0,6 | 53 | 0,7 |
| 2г | 355 | 45,9 | 2,4 | 0,7 | 53 | 0,7 |
| 3а, 3б, 3г—5а, 6 | 303 | 32 | 2 | 0,5 | 51,6 | 0,6 |
| 3в, 5б | 328 | 32,8 | 2,2 | 0,5 | 53 | 0,7 |
| 7 | 329 | 37,7 | 2,3 | 0,6 | 53 | 0,7 |
| 8е | 356 | 39,4 | 2,3 | 0,6 | 53 | 0,7 |
| 10 | 408 | 42,6 | 2,3 | 0,7 | 53 | 0,7 |
| 11а, 12а—12в | 318 | 36,8 | 2 | 0,5 | 51,6 | 0,6 |
| 12г, 12д | 320 | 38,4 | 2,1 | 0,5 | 51,6 | 0,6 |
| 12е | 331 | 38,4 | 2,1 | 0,5 | 51,6 | 0,6 |
| В том числе: | | | | | | |
| *а) холодное и горячее водоснабжение, канализация* | | | | | | |
| 1, 3—5 | 150 | 14,2 | 0,7 | 0,1 | 22,6 | 0,2 |
| 2а, 2в, 8в, 8д, 9 | 155 | 17,1 | 0,7 | 0,2 | 22,6 | 0,2 |
| 2б, 7а—8б, 8г | 153 | 16,4 | 0,7 | 0,2 | 22,6 | 0,2 |
| 2г | 162 | 19,9 | 0,8 | 0,2 | 22,6 | 0,2 |
| 6 | 153 | 14,2 | 0,7 | 0,1 | 22,6 | 0,2 |
| 8е, 12г, 12д | 164 | 17,1 | 0,7 | 0,2 | 22,6 | 0,2 |
| 10 | 161 | 18,5 | 0,8 | 0,2 | 22,6 | 0,2 |
| 11а—12в | 162 | 16,4 | 0,7 | 0,2 | 22,6 | 0,2 |
| 12е | 169 | 17,1 | 0,7 | 0,2 | 22,6 | 0,2 |

*Продолжение*

| Районы | Прямые затраты, руб. | В том числе, руб. | | | Затраты труда рабочих, чел.-ч | |
|---|---|---|---|---|---|---|
| | | основная заработная плата рабочих | эксплуатация машин | | | |
| | | | всего | в том числе заработная плата рабочих, обслуживающих машины | не занятых обслуживанием машин | обслуживающих машины |
| 1 | 2 | 3 | 4 | 5 | 6 | 7 |
| *б) центральное отопление* | | | | | | |
| 1а—1е | 146 | 11,9 | 1,2 | 0,3 | 19,6 | 0,4 |
| 1ж | 121 | 11,1 | 1 | 0,2 | 18,1 | 0,3 |
| 2а, 2в, 8в, 8д, 9 | 158 | 14,3 | 1,3 | 0,4 | 19,6 | 0,4 |
| 2б, 8а, 8б, 8г, 11б—11е | 157 | 13,7 | 1,2 | 0,3 | 19,6 | 0,4 |
| 2г | 167 | 16,6 | 1,3 | 0,4 | 19,6 | 0,4 |
| 3а, 3б, 3г—4б | 126 | 11,1 | 1 | 0,2 | 18,1 | 0,3 |
| 3в, 5б | 153 | 11,9 | 1,2 | 0,3 | 19,6 | 0,4 |
| 5а, 6 | 129 | 11,1 | 1 | 0,2 | 18,1 | 0,3 |
| 7 | 154 | 13,7 | 1,2 | 0,3 | 19,6 | 0,4 |
| 8е | 165 | 14,3 | 1,3 | 0,4 | 19,6 | 0,4 |
| 10 | 221 | 15,5 | 1,3 | 0,4 | 19,6 | 0,4 |
| 11а, 12а—12в | 131 | 12,7 | 1 | 0,3 | 18,1 | 0,3 |
| 12г, 12д | 132 | 13,3 | 1 | 0,3 | 18,1 | 0,3 |
| 12е | 138 | 13,3 | 1 | 0,3 | 18,1 | 0,3 |
| *в) вентиляция* | | | | | | |
| 1а, 1б, 1г—1е, 3, 4б, 5а, 6 | 23 | 6,7 | 0,3 | 0,1 | 10,8 | 0,1 |
| 1в, 1ж, 4а, 5б | 22 | 6,7 | 0,3 | 0,1 | 10,8 | 0,1 |
| 2а, 2в, 12г—12е | 24 | 8 | 0,3 | 0,1 | 10,8 | 0,1 |
| 2б, 7а—8б, 8г, 11а—12в | 24 | 7,7 | 0,3 | 0,1 | 10,8 | 0,1 |
| 2г | 26 | 9,4 | 0,3 | 0,1 | 10,8 | 0,1 |
| 8в, 8д, 9 | 25 | 8 | 0,3 | 0,1 | 10,8 | 0,1 |
| 8е | 26 | 8 | 0,3 | 0,1 | 10,8 | 0,1 |
| 10 | 26 | 8,7 | 0,3 | 0,1 | 10,8 | 0,1 |
| **2. Сопутствующие строительные работы** | | | | | | |
| 1, 3—6 | 55 | 7,7 | 0,1 | — | 13,9 | — |
| 2а, 2в, 8в, 8д, 9, 12г—12е | 57 | 9,2 | 0,1 | — | 13,9 | — |
| 2б, 7а—8б, 8г, 11а—12в | 56 | 8,8 | 0,1 | — | 13,9 | — |
| 2г | 59 | 10,8 | 0,1 | — | 13,9 | — |
| 8е | 59 | 9,2 | 0,1 | — | 13,9 | — |
| 10 | 59 | 10 | 0,1 | — | 13,9 | — |

*Продолжение*

| Районы | Прямые затраты, руб. | В том числе, руб. | | | Затраты труда рабочих, чел.-ч | |
|---|---|---|---|---|---|---|
| | | основная заработная плата рабочих | эксплуатация машин | | | |
| | | | всего | в том числе заработная плата рабочих, обслуживающих машины | не занятых обслуживанием машин | обслуживающих машины |
| 1 | 2 | 3 | 4 | 5 | 6 | 7 |
| РАЗДЕЛ IV. ЭЛЕКТРОМОНТАЖНЫЕ РАБОТЫ | | | | | | |
| 1, 3—6 | 1140 | 192 | 162 | 55 | 344 | 70,9 |
| 2а, 2в, 8в, 8д, 9, 12г, 12д | 1200 | 231 | 172 | 66 | 344 | 70,9 |
| 2б, 7а—8б, 8г, 11а—12в | 1180 | 221 | 170 | 63,2 | 344 | 70,9 |
| 2г | 1280 | 269 | 184 | 76,9 | 344 | 70,9 |
| 8е | 1270 | 231 | 172 | 66 | 344 | 70,9 |
| 10 | 1260 | 250 | 178 | 71,4 | 344 | 70,9 |
| 12е | 1240 | 231 | 172 | 66 | 344 | 70,9 |
| В том числе: | | | | | | |
| *а) электроосвещение* | | | | | | |
| 1, 3—6 | 610 | 87,9 | 92,9 | 31,4 | 162 | 40,5 |
| 2а, 2в, 8в, 8д, 9, 12г, 12д | 639 | 106 | 99,2 | 37,7 | 162 | 40,5 |
| 2б, 7а—8б, 8г, 11а—12в | 630 | 101 | 97,6 | 36,1 | 162 | 40,5 |
| 2г | 679 | 123 | 105 | 44 | 162 | 40,5 |
| 8е | 679 | 106 | 99,2 | 37,7 | 162 | 40,5 |
| 10 | 672 | 114 | 102 | 40,8 | 162 | 40,5 |
| 12е | 663 | 106 | 99,2 | 37,7 | 162 | 40,5 |
| *б) монтаж электросилового оборудования* | | | | | | |
| 1, 3—6 | 534 | 104 | 68,6 | 23,6 | 182 | 30,4 |
| 2а, 2в, 8в, 8д, 9, 12г, 12д | 563 | 125 | 73,3 | 28,3 | 182 | 30,4 |
| 2б, 7а—8б, 8г, 11а—12в | 554 | 120 | 72,1 | 27,1 | 182 | 30,4 |
| 2г | 599 | 146 | 78 | 33 | 182 | 30,4 |
| 8е, 12е | 584 | 125 | 73,3 | 28,3 | 182 | 30,4 |
| 10 | 589 | 136 | 75,7 | 30,6 | 182 | 30,4 |
| РАЗДЕЛ V. ТЕЛЕФОНИЗАЦИЯ, ЧАСИФИКАЦИЯ, СИГНАЛИЗАЦИЯ | | | | | | |
| 1, 3—6 | 61 | 40,7 | 1,7 | 0,6 | 71,2 | 0,7 |
| 2а, 2в, 8в, 8д—9в, 12г—12е | 69 | 48,8 | 1,8 | 0,7 | 71,2 | 0,7 |
| 2б, 7а—8б, 8г, 11а—12в | 67 | 46,8 | 1,8 | 0,6 | 71,2 | 0,7 |
| 2г | 77 | 56,9 | 2 | 0,8 | 71,2 | 0,7 |
| 10 | 74 | 52,9 | 1,9 | 0,7 | 71,2 | 0,7 |

*Продолжение*

| Районы | Прямые затраты, руб. | В том числе, руб. | | | Затраты труда рабочих, чел.-ч | |
|---|---|---|---|---|---|---|
| | | основная заработная плата рабочих | эксплуатация машин | | | |
| | | | всего | в том числе заработная плата рабочих, обслуживающих машины | не занятых обслуживанием машин | обслуживающих машины |
| 1 | 2 | 3 | 4 | 5 | 6 | 7 |

## РАЗДЕЛ VI. МОНТАЖ ТЕХНОЛОГИЧЕСКОГО ОБОРУДОВАНИЯ

| | | | | | | |
|---|---|---|---|---|---|---|
| 1, 3—6 | 197 | 166 | 24,9 | 11 | 290 | 14,1 |
| 2а, 2в, 8в, 8д—9в, 12г—12е | 233 | 200 | 27,1 | 13,2 | 290 | 14,1 |
| 2б, 7а—8б, 8г, 11а—12в | 224 | 191 | 26,5 | 12,6 | 290 | 14,1 |
| 2г | 268 | 233 | 29,3 | 15,3 | 290 | 14,1 |
| 10 | 250 | 216 | 28,2 | 14,2 | 290 | 14,1 |

## 3. Навесы-стоянки

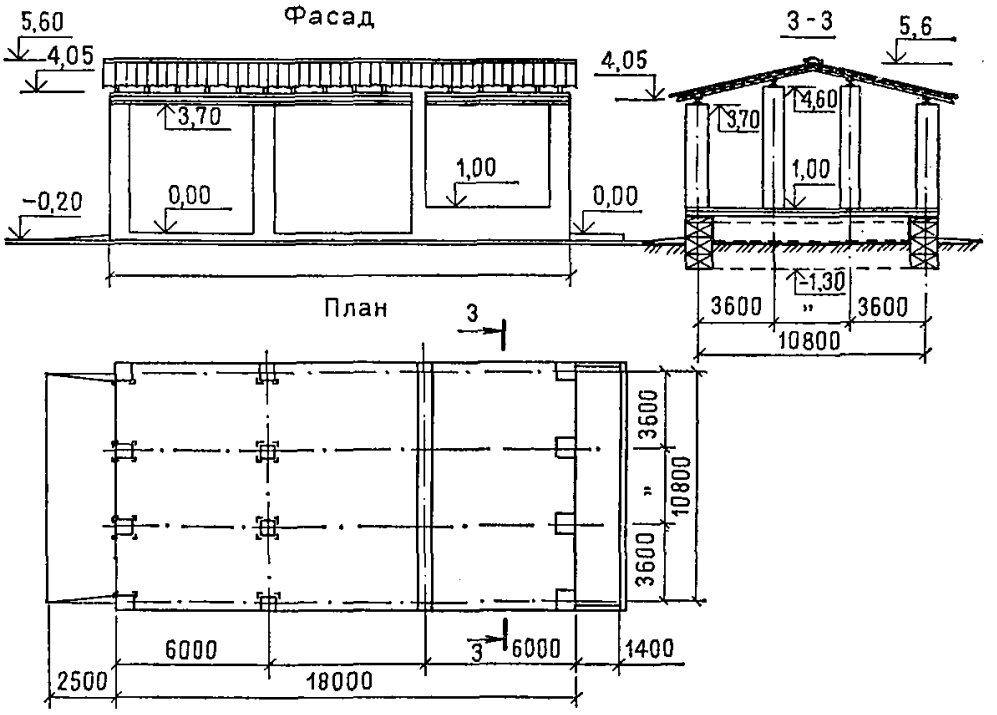


**Рис. 6. Навес для стоянки трех автомашин, механизмов и хранения кабеля. Типовой проект № 503-125 (к цене № 407)**

## Навес для стоянки трех автомашин, механизмов и хранения кабеля (типовой проект № 503-125)

*Измеритель — 1 сооружение*

| Районы | Прямые затраты, руб. | В том числе, руб. | | | Затраты труда рабочих, чел.-ч | |
|---|---|---|---|---|---|---|
| | | основная заработная плата рабочих | эксплуатация машин | | | |
| | | | всего | в том числе заработная плата рабочих, обслуживающих машины | не занятых обслуживанием машин | обслуживающих машины |
| 1 | 2 | 3 | 4 | 5 | 6 | 7 |
| **РАЗДЕЛ I. СТРОИТЕЛЬНЫЕ РАБОТЫ** | | | | | | |
| 1а, 3в, 4а | 6590 | 522 | 210 | 69,7 | 929 | 91,3 |
| 1б, 1д, 6а | 7280 | 522 | 210 | 69,7 | 929 | 91,3 |
| 1в, 1г, 3г, 4б, 5а, 6б, 6в | 6960 | 522 | 209 | 69,7 | 929 | 91,3 |
| 1е | 8180 | 522 | 210 | 69,7 | 929 | 91,3 |
| 1ж | 6100 | 522 | 208 | 69,7 | 929 | 91,3 |
| 2а, 9в, 12е | 8220 | 626 | 229 | 83,7 | 929 | 91,3 |
| 2б, 7в | 8420 | 600 | 224 | 80,2 | 929 | 91,3 |
| 2в | 9370 | 626 | 229 | 83,7 | 929 | 91,3 |
| 2г | 8840 | 731 | 246 | 97,6 | 929 | 91,3 |
| 3а, 3б | 6360 | 522 | 207 | 69,7 | 929 | 91,3 |
| 5б | 7600 | 522 | 215 | 69,7 | 929 | 91,3 |
| 7а, 8а, 12в | 7270 | 600 | 220 | 80,2 | 929 | 91,3 |
| 7б | 7030 | 600 | 222 | 80,2 | 929 | 91,3 |
| 7г, 12б | 6610 | 600 | 220 | 80,2 | 929 | 91,3 |
| 8б, 11в | 7900 | 600 | 221 | 80,2 | 929 | 91,3 |
| 8в, 9б | 7690 | 626 | 227 | 83,7 | 929 | 91,3 |
| 8г | 9690 | 600 | 223 | 80,2 | 929 | 91,3 |
| 8д | 7120 | 626 | 227 | 83,7 | 929 | 91,3 |
| 8е | 8980 | 626 | 229 | 83,7 | 929 | 91,3 |
| 9а | 8530 | 626 | 229 | 83,7 | 929 | 91,3 |
| 10а | 9080 | 678 | 233 | 90,6 | 929 | 91,3 |
| 10б | 8240 | 678 | 234 | 90,6 | 929 | 91,3 |
| 10в | 8790 | 678 | 234 | 90,6 | 929 | 91,3 |
| 11а | 8810 | 600 | 225 | 80,2 | 929 | 91,3 |
| 11б, 11г—11е | 7570 | 600 | 220 | 80,2 | 929 | 91,3 |
| 12а | 6240 | 600 | 218 | 80,2 | 929 | 91,3 |
| 12г | 6940 | 626 | 222 | 83,7 | 929 | 91,3 |
| 12д | 7390 | 626 | 223 | 83,7 | 929 | 91,3 |
| В том числе: | | | | | | |
| *а) земляные работы* | | | | | | |
| 1, 3—6 | 27 | 15,4 | 11,6 | 4,3 | 30,9 | 6,2 |
| 2а, 2в, 8в, 8д—9в, 12г—12е | 31 | 18,5 | 12,5 | 5,2 | 30,9 | 6,2 |

*Продолжение*

| Районы | Прямые затраты, руб. | В том числе, руб. | | | Затраты труда рабочих, чел.-ч | |
|---|---|---|---|---|---|---|
| | | основная заработная плата рабочих | эксплуатация машин | | | |
| | | | всего | в том числе заработная плата рабочих, обслуживающих машины | не занятых обслуживанием машин | обслуживающих машины |
| 1 | 2 | 3 | 4 | 5 | 6 | 7 |
| 2б, 7а—8б, 8г, 11а—12в | 30 | 17,8 | 12,2 | 5 | 30,9 | 6,2 |
| 2г | 35 | 21,6 | 13,4 | 6 | 30,9 | 6,2 |
| 10 | 33 | 20,1 | 12,9 | 5,6 | 30,9 | 6,2 |
| *б) транспортирование грунта* | | | | | | |
| 1а—1е, 3в, 3г, 4, 5а, 6а, 6в | 16 | — | 16 | 3,1 | — | 4,7 |
| 1ж, 3а, 6б | 13 | — | 13 | 3,1 | — | 4,7 |
| 2а—2в, 8е, 9а, 9в, 11а, 12е | 21 | — | 21 | 3,7 | — | 4,7 |
| 2г | 25 | — | 25 | 4,4 | — | 4,7 |
| 3б | 11 | — | 11 | 3,1 | — | 4,7 |
| 5б | 21 | — | 21 | 3,1 | — | 4,7 |
| 7а, 7б, 7г—8б | 17 | — | 17 | 3,6 | — | 4,7 |
| 7в, 8в—8д, 9б | 19 | — | 19 | 3,7 | — | 4,7 |
| 10 | 19 | — | 19 | 4 | — | 4,7 |
| 11б—11е | 16 | — | 16 | 3,6 | — | 4,7 |
| 12а | 13 | — | 13 | 3,6 | — | 4,7 |
| 12б, 12г | 14 | — | 14 | 3,7 | — | 4,7 |
| 12в, 12д | 15 | — | 15 | 3,7 | — | 4,7 |
| | | | | | — | 4,7 |
| *в) фундаменты* | | | | | | |
| 1а, 3, 6б, 6в | 2160 | 53,8 | 136 | 48,4 | 92,5 | 62,5 |
| 1б, 1д, 6а | 2450 | 53,8 | 136 | 48,4 | 92,5 | 62,5 |
| 1в, 4а—5а | 2300 | 53,8 | 136 | 48,4 | 92,5 | 62,5 |
| 1г | 2380 | 53,8 | 136 | 48,4 | 92,5 | 62,5 |
| 1е, 5б | 2680 | 53,8 | 136 | 48,4 | 92,5 | 62,5 |
| 1ж | 1920 | 53,8 | 136 | 48,4 | 92,5 | 62,5 |
| 2а, 9а, 9б | 2740 | 64,6 | 146 | 58,1 | 92,5 | 62,5 |
| 2б, 7в, 8б | 2840 | 61,9 | 144 | 55,7 | 92,5 | 62,5 |
| 2в, 8е, 9в | 3220 | 64,6 | 146 | 58,1 | 92,5 | 62,5 |
| 2г | 3300 | 75,4 | 156 | 67,8 | 92,5 | 62,5 |

*Продолжение*

| Районы | Прямые затраты, руб. | В том числе, руб. | | | Затраты труда рабочих, чел.-ч | |
|---|---|---|---|---|---|---|
| | | основная заработная плата рабочих | эксплуатация машин | | не занятых обслуживанием машин | обслуживающих машины |
| | | | всего | в том числе заработная плата рабочих, обслуживающих машины | | |
| 1 | 2 | 3 | 4 | 5 | 6 | 7 |
| 7а, 11б, 11г | 2560 | 61,9 | 144 | 55,7 | 92,5 | 62,5 |
| 7б, 8а | 2380 | 61,9 | 144 | 55,7 | 92,5 | 62,5 |
| 7г, 12б, 12в | 2240 | 61,9 | 144 | 55,7 | 92,5 | 62,5 |
| 8в | 2400 | 64,6 | 146 | 58,1 | 92,5 | 62,5 |
| 8г | 3190 | 61,9 | 144 | 55,7 | 92,5 | 62,5 |
| 8д | 2580 | 64,6 | 146 | 58,1 | 92,5 | 62,5 |
| 10а | 2900 | 70 | 151 | 63 | 92,5 | 62,5 |
| 10б | 2760 | 70 | 151 | 63 | 92,5 | 62,5 |
| 10в | 3230 | 70 | 151 | 63 | 92,5 | 62,5 |
| 11а | 3070 | 61,9 | 144 | 55,7 | 92,5 | 62,5 |
| 11в | 2660 | 61,9 | 144 | 55,7 | 92,5 | 62,5 |
| 11д, 11е | 2460 | 61,9 | 144 | 55,7 | 92,5 | 62,5 |
| 12а | 1850 | 61,9 | 144 | 55,7 | 92,5 | 62,5 |
| 12г—12е | 2240 | 64,6 | 146 | 58,1 | 92,5 | 62,5 |
| **РАЗДЕЛ II. МОНТАЖ МЕТАЛЛОКОНСТРУКЦИЙ** | | | | | | |
| 1, 3—6 | 1020 | 31,3 | 51,5 | 18 | 48,6 | 23,2 |
| 2а, 2в, 8в, 8д—9в, 12г—12е | 1060 | 37,6 | 55,1 | 21,6 | 48,6 | 23,2 |
| 2б, 7а—8б, 8г, 11а—12в | 1040 | 36 | 54,2 | 20,7 | 48,6 | 23,2 |
| 2г | 1070 | 43,8 | 58,7 | 25,2 | 48,6 | 23,2 |
| 10 | 1170 | 40,7 | 56,9 | 23,4 | 48,6 | 23,2 |
| **РАЗДЕЛ III. ЭЛЕКТРООСВЕЩЕНИЕ** | | | | | | |
| 1, 3—6 | 56 | 12,3 | 11,3 | 3,5 | 22,5 | 4,6 |
| 2а, 2в, 8в, 8д, 9, 12г—12е | 60 | 14,7 | 12 | 4,2 | 22,5 | 4,6 |
| 2б, 7а—8б, 8г, 11а—12в | 58 | 14,1 | 11,9 | 4,1 | 22,5 | 4,6 |
| 2г | 64 | 17,2 | 12,7 | 5 | 22,5 | 4,6 |
| 8е | 62 | 14,7 | 12 | 4,2 | 22,5 | 4,6 |
| 10 | 62 | 15,9 | 12,4 | 4,6 | 22,5 | 4,6 |

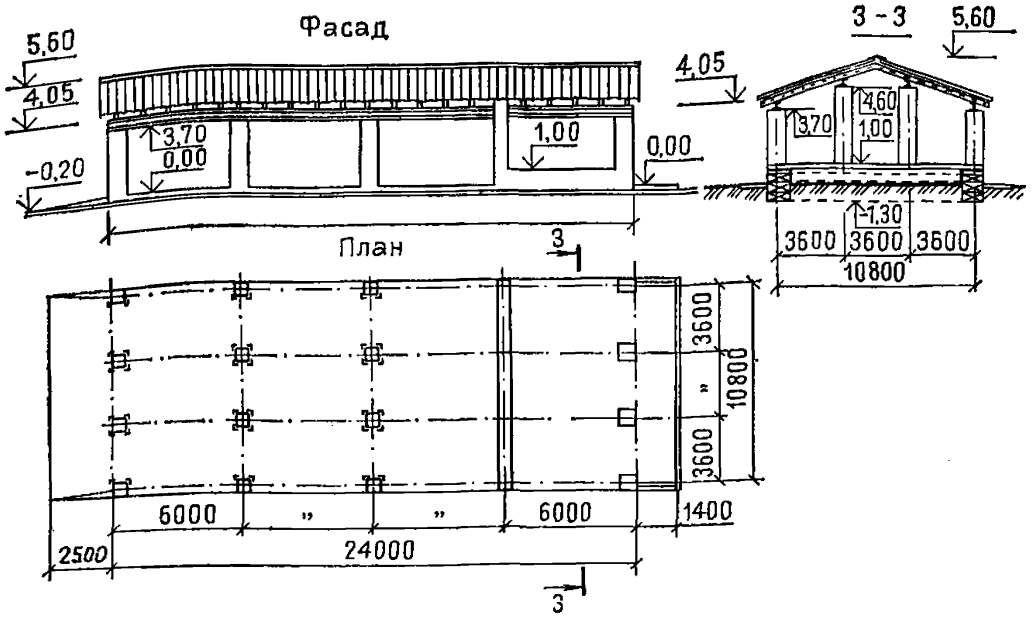


**Рис. 7. Навес для стоянки шести автомашин, механизмов и хранения кабеля. Типовой проект № 503-126 (к цене № 408)**

## Районная цена № 408

### Навес для стоянки шести автомашин, механизмов и хранения кабеля (типовой проект № 503-126)

*Измеритель — 1 сооружение*

| Районы | Прямые затраты, руб. | В том числе, руб. | | | Затраты труда рабочих, чел.-ч | |
|---|---|---|---|---|---|---|
| | | основная заработная плата рабочих | эксплуатация машин | | | |
| | | | всего | в том числе заработная плата рабочих, обслуживающих машины | не занятых обслуживанием машин | обслуживающих машины |
| 1 | 2 | 3 | 4 | 5 | 6 | 7 |
| **РАЗДЕЛ I. СТРОИТЕЛЬНЫЕ РАБОТЫ** | | | | | | |
| 1а, 3б, 3в, 4а | 7 500 | 625 | 238 | 79,7 | 1110 | 104 |
| 1б, 1д, 6а | 8 320 | 625 | 240 | 79,7 | 1110 | 104 |
| 1в, 1г, 3г, 4б, 5а, 6б, 6в | 7 960 | 625 | 239 | 79,7 | 1110 | 104 |
| 1е | 9 320 | 625 | 240 | 79,7 | 1110 | 104 |
| 1ж | 7 000 | 625 | 237 | 79,7 | 1110 | 104 |
| 2а, 9в, 12е | 9 400 | 750 | 261 | 95,6 | 1110 | 104 |
| 2б, 7в | 9 620 | 719 | 256 | 91,6 | 1110 | 104 |
| 2в | 10 700 | 750 | 262 | 95,6 | 1110 | 104 |
| 2г | 10 100 | 875 | 281 | 112 | 1110 | 104 |
| 3а | 7 270 | 625 | 237 | 79,7 | 1110 | 104 |

*Продолжение*

| Районы | Прямые затраты, руб. | В том числе, руб. | | | Затраты труда рабочих, чел.-ч | |
|---|---|---|---|---|---|---|
| | | основная заработная плата рабочих | эксплуатация машин | | не занятых обслуживанием машин | обслуживающих машины |
| | | | всего | в том числе заработная плата рабочих, обслуживающих машины | | |
| 1 | 2 | 3 | 4 | 5 | 6 | 7 |
| 5б | 8 650 | 625 | 246 | 79,7 | 1110 | 104 |
| 7а, 8а, 12в | 8 320 | 719 | 252 | 91,6 | 1110 | 104 |
| 7б | 8 040 | 719 | 253 | 91,6 | 1110 | 104 |
| 7г, 12б | 7 590 | 719 | 252 | 91,6 | 1110 | 104 |
| 8б, 11в | 9 040 | 719 | 252 | 91,6 | 1110 | 104 |
| 8в, 9б | 8 820 | 750 | 259 | 95,6 | 1110 | 104 |
| 8г | 11 100 | 719 | 255 | 91,6 | 1110 | 104 |
| 8д | 8 180 | 750 | 259 | 95,6 | 1110 | 104 |
| 8е | 10 400 | 750 | 262 | 95,6 | 1110 | 104 |
| 9а | 9 730 | 750 | 262 | 95,6 | 1110 | 104 |
| 10а | 10 400 | 813 | 267 | 104 | 1110 | 104 |
| 10б | 9 470 | 813 | 267 | 104 | 1110 | 104 |
| 10в | 10 000 | 813 | 267 | 104 | 1110 | 104 |
| 11а | 10 000 | 719 | 257 | 91,6 | 1110 | 104 |
| 11б, 11г—11е | 8 660 | 719 | 252 | 91,6 | 1110 | 104 |
| 12а | 7 180 | 719 | 249 | 91,6 | 1110 | 104 |
| 12г | 7 960 | 750 | 253 | 95,6 | 1110 | 104 |
| 12д | 8 460 | 750 | 255 | 95,6 | 1110 | 104 |
| В том числе: | | | | | | |
| *а) земляные работы* | | | | | | |
| 1, 3—6 | 33 | 20,3 | 12,7 | 4,7 | 40 | 6,7 |
| 2а, 2в, 8в, 8д—9в, 12г—12е | 38 | 24,3 | 13,7 | 5,6 | 40 | 6,7 |
| 2б, 7а—8б, 8г, 11а—12в | 37 | 23,3 | 13,7 | 5,4 | 40 | 6,7 |
| 2г | 43 | 28,4 | 14,6 | 6,5 | 40 | 6,7 |
| 10 | 41 | 26,3 | 14,7 | 6,1 | 40 | 6,7 |
| *б) транспортирование грунта* | | | | | | |
| 1а—1е, 3в, 3г, 4, 5а, 6а, 6в | 18 | — | 18 | 3,7 | — | 5,5 |
| 1ж, 3а, 6б | 15 | — | 15 | 3,7 | — | 5,5 |
| 2а, 2в, 8е, 9а, 9в | 25 | — | 25 | 4,4 | — | 5,5 |
| 2б, 11а, 12е | 24 | — | 24 | 4,3 | — | 5,5 |
| 2г | 29 | — | 29 | 5,1 | — | 5,5 |
| 3б | 13 | — | 13 | 3,7 | — | 5,5 |
| 5б | 24 | — | 24 | 3,7 | — | 5,5 |
| 7а, 7б, 7г—8б | 20 | — | 20 | 4,2 | — | 5,5 |
| 7в, 8в | 23 | — | 23 | 4,3 | — | 5,5 |

*Продолжение*

| Районы | Прямые затраты, руб. | В том числе, руб. | | | Затраты труда рабочих, чел.-ч | |
|---|---|---|---|---|---|---|
| | | основная заработная плата рабочих | эксплуатация машин | | | |
| | | | всего | в том числе заработная плата рабочих, обслуживающих машины | не занятых обслуживанием машин | обслуживающих машины |
| 1 | 2 | 3 | 4 | 5 | 6 | 7 |
| 8г, 8д, 9б | 22 | — | 22 | 4,3 | — | 5,5 |
| 10а | 22 | — | 22 | 4,7 | — | 5,5 |
| 10б, 10в | 23 | — | 23 | 4,7 | — | 5,5 |
| 11б—11е, 12д | 18 | — | 18 | 4,3 | — | 5,5 |
| 12а, 12б, 12г | 16 | — | 16 | 4,3 | — | 5,5 |
| 12в | 17 | — | 17 | 4,2 | — | 5,5 |
| *в) фундаменты* | | | | | | |
| 1а, 3, 6б, 6в | 2360 | 60 | 156 | 55,3 | 103 | 71,4 |
| 1б, 1д, 6а | 2660 | 60 | 156 | 55,3 | 103 | 71,4 |
| 1в, 4а—5а | 2520 | 60 | 156 | 55,3 | 103 | 71,4 |
| 1г | 2590 | 60 | 156 | 55,3 | 103 | 71,4 |
| 1е, 5б | 2920 | 60 | 156 | 55,3 | 103 | 71,4 |
| 1ж | 2100 | 60 | 156 | 55,3 | 103 | 71,4 |
| 2а, 9а, 9б | 2990 | 72 | 167 | 66,4 | 103 | 71,4 |
| 2б, 7в, 8б | 3100 | 69 | 164 | 63,6 | 103 | 71,4 |
| 2в, 8е, 9в | 3500 | 72 | 167 | 66,4 | 103 | 71,4 |
| 2г | 3600 | 84,1 | 178 | 77,4 | 103 | 71,4 |
| 7а, 11б, 11г | 2800 | 69 | 164 | 63,6 | 103 | 71,4 |
| 7б, 8а | 2590 | 69 | 164 | 63,6 | 103 | 71,4 |
| 7г, 12б, 12в | 2440 | 69 | 164 | 63,6 | 103 | 71,4 |
| 8в | 2620 | 72 | 167 | 66,4 | 103 | 71,4 |
| 8г | 3480 | 69 | 164 | 63,6 | 103 | 71,4 |
| 8д | 2810 | 72 | 167 | 66,4 | 103 | 71,4 |
| 10а | 3160 | 78 | 172 | 71,9 | 103 | 71,4 |
| 10б | 3010 | 78 | 172 | 71,9 | 103 | 71,4 |
| 10в | 3520 | 78 | 172 | 71,9 | 103 | 71,4 |
| 11а | 3350 | 69 | 164 | 63,6 | 103 | 71,4 |
| 11в | 2910 | 69 | 164 | 63,6 | 103 | 71,4 |
| 11д, 11е | 2680 | 69 | 164 | 63,6 | 103 | 71,4 |
| 12а | 2010 | 69 | 164 | 63,6 | 103 | 71,4 |
| 12г—12е | 2440 | 72 | 167 | 66,4 | 103 | 71,4 |
| РАЗДЕЛ II. МОНТАЖ МЕТАЛЛОКОНСТРУКЦИЙ | | | | | | |
| 1, 3—5 | 1390 | 42,6 | 70,1 | 24,5 | 66,1 | 31,6 |
| 2а, 2в, 8в, 8д—9в, 12г—12е | 1440 | 51,2 | 75 | 29,4 | 66,1 | 31,6 |
| 2б, 7а—8б, 8г, 12а—12в | 1420 | 49 | 73,7 | 28,2 | 66,1 | 31,6 |
| 2г | 1450 | 59,7 | 79,9 | 34,3 | 66,1 | 31,6 |
| 6 | 1420 | 42,6 | 70,1 | 24,5 | 66,1 | 31,6 |
| 10 | 1600 | 55,4 | 77,4 | 31,8 | 66,1 | 31,6 |
| 11 | 1400 | 49 | 73,7 | 28,2 | 66,1 | 31,6 |

*Продолжение*

| Районы | Прямые затраты, руб. | В том числе, руб. | | | Затраты труда рабочих, чел.-ч | |
|---|---|---|---|---|---|---|
| | | основная заработная плата рабочих | эксплуатация машин | | | |
| | | | всего | в том числе заработная плата рабочих, обслуживающих машины | не занятых обслуживанием машин | обслуживающих машины |
| 1 | 2 | 3 | 4 | 5 | 6 | 7 |

## РАЗДЕЛ III. ЭЛЕКТРООСВЕЩЕНИЕ

| | | | | | | |
|---|---|---|---|---|---|---|
| 1, 3—6 | 79 | 17,3 | 16,5 | 5,2 | 31,3 | 6,7 |
| 2а, 2в, 8в, 8д, 9, 12г, 12д | 84 | 20,8 | 17,5 | 6,2 | 31,3 | 6,7 |
| 2б, 7а—8б, 8г, 11а—12в | 82 | 19,9 | 17,3 | 5,9 | 31,3 | 6,7 |
| 2г | 90 | 24,3 | 18,6 | 7,2 | 31,3 | 6,7 |
| 8е, 12е | 86 | 20,8 | 17,5 | 6,2 | 31,3 | 6,7 |
| 10 | 88 | 22,5 | 18 | 6,7 | 31,3 | 6,7 |

## 4. Дорожно-ремонтный пункт

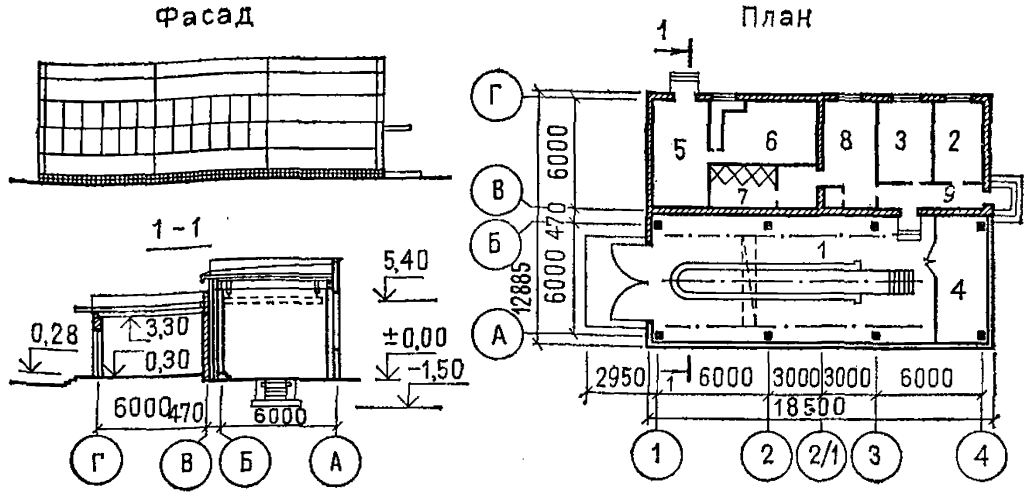


**Рис. 8. Ремонтная мастерская с конторой дорожно-ремонтного пункта. Типовой проект № 503-7-1сп (к цене № 409)**

*1* — мастерская; *2* — контора; *3* — комната многоцелевого назначения; *4* — склад; *5* — котельная; *6* — венткамера; *7* — душевая, санузел; *8* — гардеробная; *9* — коридор

**Ремонтная мастерская с конторой дорожно-ремонтного пункта при строительстве в районах с сейсмичностью 7—8 баллов. Отопление центральное от теплосети или от встроенной котельной (типовой проект № 503-7-1сп)**

*Измеритель — 1 здание*

| Районы | Прямые затраты, руб. | В том числе, руб. | | | Затраты труда рабочих, чел.-ч | |
|---|---|---|---|---|---|---|
| | | основная заработная плата рабочих | эксплуатация машин | | | |
| | | | всего | в том числе заработная плата рабочих, обслуживающих машины | не занятых обслуживанием машин | обслуживающих машины |
| 1 | 2 | 3 | 4 | 5 | 6 | 7 |
| **РАЗДЕЛ I. СТРОИТЕЛЬНЫЕ РАБОТЫ** | | | | | | |
| **1. Подземная часть** | | | | | | |
| 4а—5а, 6б | 5800 | 645 | 378 | 125 | 1230 | 171 |
| 6а, 6в | 5900 | 645 | 383 | 125 | 1230 | 171 |
| 11а | 7820 | 742 | 419 | 144 | 1230 | 171 |
| 11в | 6660 | 742 | 400 | 144 | 1230 | 171 |
| 12а | 5530 | 742 | 391 | 144 | 1230 | 171 |
| 12б | 6040 | 742 | 394 | 144 | 1230 | 171 |
| 12в | 5850 | 742 | 396 | 144 | 1230 | 171 |
| 12г | 6090 | 774 | 399 | 150 | 1230 | 171 |
| 12д | 6490 | 774 | 403 | 150 | 1230 | 171 |
| 12е | 7130 | 774 | 425 | 150 | 1230 | 171 |
| В том числе: | | | | | | |
| *а) земляные работы* | | | | | | |
| 4а—5а, 6 | 451 | 312 | 133 | 48,1 | 653 | 69,3 |
| 11а, 11в, 12а—12в | 506 | 359 | 140 | 55,3 | 653 | 69,3 |
| 12г—12е | 524 | 375 | 142 | 57,7 | 653 | 69,3 |
| *б) транспортирование грунта* | | | | | | |
| 4а | 57 | — | 57 | 12,3 | — | 18,4 |
| 4б, 5а, 6а, 6в | 61 | — | 61 | 12,3 | — | 18,4 |
| 6б | 52 | — | 52 | 12,3 | — | 18,4 |
| 11а | 80 | — | 80 | 14,2 | — | 18,4 |
| 11в | 61 | — | 61 | 14,2 | — | 18,4 |
| 12а | 53 | — | 53 | 14,2 | — | 18,4 |
| 12б | 55 | — | 55 | 14,2 | — | 18,4 |
| 12в | 57 | — | 57 | 14,2 | — | 18,4 |
| 12г | 55 | — | 55 | 14,8 | — | 18,4 |
| 12д | 59 | — | 59 | 14,8 | — | 18,4 |
| 12е | 80 | — | 80 | 14,8 | — | 18,4 |

*Продолжение*

| Районы | Прямые затраты, руб. | В том числе, руб. | | | Затраты труда рабочих, чел.-ч | |
|---|---|---|---|---|---|---|
| | | основная заработная плата рабочих | эксплуатация машин | | | |
| | | | всего | в том числе заработная плата рабочих, обслуживающих машины | не занятых обслуживанием машин | обслуживающих машины |
| 1 | 2 | 3 | 4 | 5 | 6 | 7 |
| | | | *в) фундаменты* | | | |
| 4а—5а, 6б, 6в | 2770 | 110 | 94,1 | 32,7 | 199 | 42,2 |
| 6а | 2850 | 110 | 94,1 | 32,7 | 199 | 42,2 |
| 11а | 3550 | 127 | 99 | 37,6 | 199 | 42,2 |
| 11в | 3080 | 127 | 99 | 37,6 | 199 | 42,2 |
| 12а | 2460 | 127 | 99 | 37,6 | 199 | 42,2 |
| 12б, 12в | 2670 | 127 | 99 | 37,6 | 199 | 42,2 |
| 12г, 12д | 2830 | 132 | 101 | 39,2 | 199 | 42,2 |
| 12е | 3580 | 132 | 101 | 39,2 | 199 | 42,2 |
| | | | **2. Надземная часть** | | | |
| 4а | 16 700 | 1480 | 407 | 141 | 2600 | 182 |
| 4б, 5а, 6б | 17 400 | 1480 | 407 | 141 | 2600 | 182 |
| 6а | 17 600 | 1480 | 407 | 141 | 2600 | 182 |
| 6в | 18 500 | 1480 | 407 | 141 | 2600 | 182 |
| 11а | 24 200 | 1710 | 429 | 162 | 2600 | 182 |
| 11в | 19 700 | 1710 | 429 | 162 | 2600 | 182 |
| 12а | 17 800 | 1710 | 429 | 162 | 2600 | 182 |
| 12б, 12в | 18 900 | 1710 | 429 | 162 | 2600 | 182 |
| 12г | 18 600 | 1780 | 436 | 169 | 2600 | 182 |
| 12д | 19 800 | 1780 | 436 | 169 | 2600 | 182 |
| 12е | 20 900 | 1780 | 436 | 169 | 2600 | 182 |
| | | | В том числе: | | | |
| | | | *а) каркас здания* | | | |
| 4 | 1370 | 38 | 56,1 | 20,4 | 63,2 | 26,3 |
| 5а | 1460 | 38 | 56,1 | 20,4 | 63,2 | 26,3 |
| 6 | 1410 | 38 | 56,1 | 20,4 | 63,2 | 26,3 |
| 11а | 1820 | 43,7 | 59,1 | 23,4 | 63,2 | 26,3 |
| 11в, 12в | 1550 | 43,7 | 59,1 | 23,4 | 63,2 | 26,3 |
| 12а | 1460 | 43,7 | 59,1 | 23,4 | 63,2 | 26,3 |
| 12б | 1630 | 43,7 | 59,1 | 23,4 | 63,2 | 26,3 |
| 12г, 12е | 1560 | 45,6 | 60,2 | 24,4 | 63,2 | 26,3 |
| 12д | 1940 | 45,6 | 60,2 | 24,4 | 63,2 | 26,3 |
| | | | *б) стены наружные* | | | |
| 4а | 3590 | 199 | 164 | 57,6 | 347 | 74,2 |
| 4б, 5а, 6б | 3860 | 199 | 164 | 57,6 | 347 | 74,2 |
| 6а | 3800 | 199 | 164 | 57,6 | 347 | 74,2 |

*Продолжение*

| Районы | Прямые затраты, руб. | В том числе, руб. | | | Затраты труда рабочих, чел.-ч | |
|---|---|---|---|---|---|---|
| | | основная заработная плата рабочих | эксплуатация машин | | не занятых обслуживанием машин | обслуживающих машины |
| | | | всего | в том числе заработная плата рабочих, обслуживающих машины | | |
| 1 | 2 | 3 | 4 | 5 | 6 | 7 |
| 6в | 4000 | 199 | 164 | 57,6 | 347 | 74,2 |
| 11а | 5620 | 229 | 173 | 66,2 | 347 | 74,2 |
| 11в, 12в | 4200 | 229 | 173 | 66,2 | 347 | 74,2 |
| 12а | 3820 | 229 | 173 | 66,2 | 347 | 74,2 |
| 12б | 4080 | 229 | 173 | 66,2 | 347 | 74,2 |
| 12г | 3980 | 238 | 176 | 69,1 | 347 | 74,2 |
| 12д, 12е | 4220 | 238 | 176 | 69,1 | 347 | 74,2 |
| *в) стены внутренние и перегородки* | | | | | | |
| 4а | 1330 | 111 | 35,3 | 10,9 | 206 | 14,1 |
| 4б, 6а, 6б | 1560 | 111 | 35,3 | 10,9 | 206 | 14,1 |
| 5а | 1430 | 111 | 35,3 | 10,9 | 206 | 14,1 |
| 6в | 1510 | 111 | 35,3 | 10,9 | 206 | 14,1 |
| 11а | 1970 | 128 | 36,9 | 12,5 | 206 | 14,1 |
| 11в | 1810 | 128 | 36,9 | 12,5 | 206 | 14,1 |
| 12а | 1460 | 128 | 36,9 | 12,5 | 206 | 14,1 |
| 12б | 1520 | 128 | 36,9 | 12,5 | 206 | 14,1 |
| 12в | 1740 | 128 | 36,9 | 12,5 | 206 | 14,1 |
| 12г | 1630 | 133 | 37,5 | 13,1 | 206 | 14,1 |
| 12д | 1800 | 133 | 37,5 | 13,1 | 206 | 14,1 |
| 12е | 1740 | 133 | 37,5 | 13,1 | 206 | 14,1 |
| *г) покрытие* | | | | | | |
| 4, 6а, 6б | 2400 | 83,8 | 35,8 | 12,5 | 140 | 16,1 |
| 5а | 2540 | 83,8 | 35,8 | 12,5 | 140 | 16,1 |
| 6в | 2820 | 83,8 | 35,8 | 12,5 | 140 | 16,1 |
| 11а | 3900 | 96,4 | 37,7 | 14,4 | 140 | 16,1 |
| 11в | 2740 | 96,4 | 37,7 | 14,4 | 140 | 16,1 |
| 12а | 2520 | 96,4 | 37,7 | 14,4 | 140 | 16,1 |
| 12б | 2820 | 96,4 | 37,7 | 14,4 | 140 | 16,1 |
| 12в | 2630 | 96,4 | 37,7 | 14,4 | 140 | 16,1 |
| 12г | 2610 | 101 | 38,3 | 15 | 140 | 16,1 |
| 12д | 2670 | 101 | 38,3 | 15 | 140 | 16,1 |
| 12е | 2930 | 101 | 38,3 | 15 | 140 | 16,1 |
| *д) кровля* | | | | | | |
| 4, 6а, 6б | 2260 | 194 | 35,3 | 10,7 | 337 | 13,8 |
| 5а | 2350 | 194 | 35,3 | 10,7 | 337 | 13,8 |
| 6в | 2420 | 194 | 35,3 | 10,7 | 337 | 13,8 |
| 11а | 3350 | 223 | 36,9 | 12,3 | 337 | 13,8 |

*Продолжение*

| Районы | Прямые затраты, руб. | В том числе, руб. | | | Затраты труда рабочих, чел.-ч | |
|---|---|---|---|---|---|---|
| | | основная заработная плата рабочих | эксплуатация машин | | | |
| | | | всего | в том числе заработная плата рабочих, обслуживающих машины | не занятых обслуживанием машин | обслуживающих машины |
| 1 | 2 | 3 | 4 | 5 | 6 | 7 |
| 11в, 12б, 12в | 2510 | 223 | 36,9 | 12,3 | 337 | 13,8 |
| 12а | 2420 | 223 | 36,9 | 12,3 | 337 | 13,8 |
| 12г, 12д | 2460 | 233 | 37,5 | 12,8 | 337 | 13,8 |
| 12е | 2600 | 233 | 37,5 | 12,8 | 337 | 13,8 |
| *е) проемы* | | | | | | |
| 4а | 955 | 57,8 | 11,5 | 3,5 | 102 | 4,5 |
| 4б | 902 | 57,8 | 11,5 | 3,5 | 102 | 4,5 |
| 5а, 6б | 1020 | 57,8 | 11,5 | 3,5 | 102 | 4,5 |
| 6а | 1120 | 57,8 | 11,5 | 3,5 | 102 | 4,5 |
| 6в | 1190 | 57,8 | 11,5 | 3,5 | 102 | 4,5 |
| 11а, 11в | 1140 | 66,5 | 12,1 | 4,1 | 102 | 4,5 |
| 12а | 1030 | 66,5 | 12,1 | 4,1 | 102 | 4,5 |
| 12б | 1080 | 66,5 | 12,1 | 4,1 | 102 | 4,5 |
| 12в | 1000 | 66,5 | 12,1 | 4,1 | 102 | 4,5 |
| 12г | 1020 | 69,4 | 12,2 | 4,2 | 102 | 4,5 |
| 12д | 1050 | 69,4 | 12,2 | 4,2 | 102 | 4,5 |
| 12е | 1090 | 69,4 | 12,2 | 4,2 | 102 | 4,5 |
| *ж) полы* | | | | | | |
| 4 | 1320 | 108 | 7,6 | 2,3 | 198 | 2,9 |
| 5а | 1360 | 108 | 7,6 | 2,3 | 198 | 2,9 |
| 6а, 6б | 1410 | 108 | 7,6 | 2,3 | 198 | 2,9 |
| 6в | 1480 | 108 | 7,6 | 2,3 | 198 | 2,9 |
| 11а | 1880 | 124 | 7,9 | 2,6 | 198 | 2,9 |
| 11в | 1680 | 124 | 7,9 | 2,6 | 198 | 2,9 |
| 12а | 1290 | 124 | 7,9 | 2,6 | 198 | 2,9 |
| 12б | 1320 | 124 | 7,9 | 2,6 | 198 | 2,9 |
| 12в | 1360 | 124 | 7,9 | 2,6 | 198 | 2,9 |
| 12г | 1390 | 129 | 8 | 2,7 | 198 | 2,9 |
| 12д | 1480 | 129 | 8 | 2,7 | 198 | 2,9 |
| 12е | 1980 | 129 | 8 | 2,7 | 198 | 2,9 |
| *з) отделочные работы* | | | | | | |
| 4 | 1120 | 451 | 27,1 | 12,8 | 777 | 16,5 |
| 5а, 6 | 1190 | 451 | 27,1 | 12,8 | 777 | 16,5 |
| 11а, 11в | 1360 | 518 | 29 | 14,7 | 777 | 16,5 |
| 12а, 12в | 1400 | 518 | 29 | 14,7 | 777 | 16,5 |
| 12б | 1510 | 518 | 29 | 14,7 | 777 | 16,5 |
| 12г | 1400 | 541 | 29,6 | 15,4 | 777 | 16,5 |
| 12д | 1470 | 541 | 29,6 | 15,4 | 777 | 16,5 |
| 12е | 1600 | 541 | 29,6 | 15,4 | 777 | 16,5 |

*Продолжение*

| Районы | Прямые затраты, руб. | В том числе, руб. | | | Затраты труда рабочих, чел.-ч | |
|---|---|---|---|---|---|---|
| | | основная заработная плата рабочих | эксплуатация машин | | | |
| | | | всего | в том числе заработная плата рабочих, обслуживающих машины | не занятых обслуживанием машин | обслуживающих машины |
| 1 | 2 | 3 | 4 | 5 | 6 | 7 |
| **РАЗДЕЛ II. МОНТАЖ МЕТАЛЛОКОНСТРУКЦИЙ** | | | | | | |
| 4а—5а | 990 | 22,8 | 32,9 | 11,7 | 36,1 | 15,1 |
| 6 | 1020 | 22,8 | 32,9 | 11,7 | 36,1 | 15,1 |
| 11а, 11в, 12а—12в | 1000 | 26,2 | 34,7 | 13,5 | 36,1 | 15,1 |
| 12г—12е | 1020 | 27,3 | 35,3 | 14 | 36,1 | 15,1 |
| **РАЗДЕЛ III. ВНУТРЕННИЕ САНИТАРНО-ТЕХНИЧЕСКИЕ УСТРОЙСТВА** | | | | | | |
| **А. ВАРИАНТ ЦЕНТРАЛЬНОГО ОТОПЛЕНИЯ ОТ ТЕПЛОСЕТИ** | | | | | | |
| **1. Санитарно-технические работы** | | | | | | |
| 4а—5а, 6 | 2400 | 255 | 21,4 | 5,7 | 414 | 7,3 |
| 11а, 11в, 12а—12в | 2480 | 293 | 22,2 | 6,5 | 414 | 7,3 |
| 12г—12е | 2520 | 306 | 22,5 | 6,8 | 414 | 7,3 |
| В том числе: | | | | | | |
| *а) холодное и горячее водоснабжение, канализация* | | | | | | |
| 4а—5а, 6 | 782 | 83,7 | 5,8 | 1,6 | 136 | 2,1 |
| 11а, 11в, 12а—12в | 819 | 96,3 | 6,1 | 1,8 | 136 | 2,1 |
| 12г—12е | 828 | 100 | 6,2 | 1,9 | 136 | 2,1 |
| *б) центральное отопление* | | | | | | |
| 4а—5а, 6 | 827 | 78 | 6,8 | 1,5 | 127 | 1,9 |
| 11а, 11в, 12а—12в | 853 | 89,7 | 7 | 1,7 | 127 | 1,9 |
| 12г, 12д | 861 | 93,7 | 7,1 | 1,8 | 127 | 1,9 |
| 12е | 887 | 93,7 | 7,1 | 1,8 | 127 | 1,9 |
| *в) вентиляция* | | | | | | |
| 4а—5а, 6 | 783 | 93 | 8,7 | 2,6 | 151 | 3,4 |
| 11а, 11в, 12а—12в | 805 | 107 | 9,1 | 3 | 151 | 3,4 |
| 12г—12е | 816 | 112 | 9,3 | 3,1 | 151 | 3,4 |

*Продолжение*

| Районы | Прямые затраты, руб. | В том числе, руб. | | | Затраты труда рабочих, чел.-ч | |
|---|---|---|---|---|---|---|
| | | основная заработная плата рабочих | эксплуатация машин | | | |
| | | | всего | в том числе заработная плата рабочих, обслуживающих машины | не занятых обслуживанием машин | обслуживающих машины |
| 1 | 2 | 3 | 4 | 5 | 6 | 7 |
| **2. Монтаж санитарно-технического оборудования, изделий и конструкций, стоимость которых включается в объем строительно-монтажных работ** | | | | | | |
| 4 | 1090 | 77,2 | 11,6 | 3,5 | 132 | 4,5 |
| 5а, 6 | 1120 | 77,2 | 11,6 | 3,5 | 132 | 4,5 |
| 11а, 11в, 12а—12в | 1140 | 88,8 | 12,1 | 4 | 132 | 4,5 |
| 12г, 12д | 1140 | 92,7 | 12,2 | 4,2 | 132 | 4,5 |
| 12е | 1210 | 92,7 | 12,2 | 4,2 | 132 | 4,5 |
| **3. Сопутствующие строительные работы** | | | | | | |
| 4а—5а, 6 | 108 | 49,9 | 0,9 | 0,2 | 87,4 | 0,3 |
| 11а, 11в, 12а—12в | 117 | 57,4 | 1 | 0,3 | 87,4 | 0,3 |
| 12г—12е | 121 | 59,9 | 1 | 0,3 | 87,4 | 0,3 |
| Б. ВАРИАНТ СО ВСТРОЕННОЙ КОТЕЛЬНОЙ | | | | | | |
| **1. Санитарно-технические работы** | | | | | | |
| 4, 5а | 569 | 76,4 | 6,8 | 1,9 | 126 | 2,4 |
| 12г—12е | 594 | 91,6 | 7,1 | 2,3 | 126 | 2,4 |
| 11а, 11в, 12а—12в | 590 | 87,8 | 7 | 2,2 | 126 | 2,4 |
| 10 | 611 | 99,3 | 7,3 | 2,5 | 126 | 2,4 |
| **2. Монтаж санитарно-технического оборудования, изделий и конструкций, стоимость которых включается в объем строительно-монтажных работ** | | | | | | |
| 4 | 1220 | 70,2 | 5 | 1,5 | 112 | 2 |
| 12г, 12д | 1280 | 84,2 | 5,3 | 1,8 | 112 | 2 |
| 2б, 8а, 8б, 8г, 11а, 11в, 12а—12в | 1270 | 80,7 | 5,3 | 1,7 | 112 | 2 |
| 5а, 6 | 1260 | 70,2 | 5 | 1,5 | 112 | 2 |
| 12е | 1360 | 84,2 | 5,3 | 1,8 | 112 | 2 |
| **3. Сопутствующие строительные работы** | | | | | | |
| 4, 5а | 181 | 81,3 | 2,8 | 0,8 | 150 | 1,1 |
| 12г—12е | 201 | 97,6 | 3 | 1 | 150 | 1,1 |
| 2б, 7а—8б, 8г, 11а, 11в, 12а—12в | 195 | 93,5 | 3 | 0,9 | 150 | 1,1 |

*Продолжение*

| Районы | Прямые затраты, руб. | В том числе, руб. | | | Затраты труда рабочих, чел.-ч | |
|---|---|---|---|---|---|---|
| | | основная заработная плата рабочих | эксплуатация машин | | | |
| | | | всего | в том числе заработная плата рабочих, обслуживающих машины | не занятых обслуживанием машин | обслуживающих машины |
| 1 | 2 | 3 | 4 | 5 | 6 | 7 |
| **РАЗДЕЛ III. ЭЛЕКТРОМОНТАЖНЫЕ РАБОТЫ** | | | | | | |
| 4а—5а, 6 | 4040 | 222 | 98,4 | 34,2 | 376 | 44,2 |
| 11а, 11в, 12а—12в | 4120 | 256 | 104 | 39,4 | 376 | 44,2 |
| 12г, 12д | 4120 | 267 | 105 | 41,1 | 376 | 44,2 |
| 12е | 4250 | 267 | 105 | 41,1 | 376 | 44,2 |
| В том числе: | | | | | | |
| *а) электроосвещение* | | | | | | |
| 4а—5а, 6 | 1900 | 112 | 86,1 | 30,1 | 202 | 38,9 |
| 11а, 11в, 12а—12в | 1950 | 129 | 90,7 | 34,6 | 202 | 38,9 |
| 12г, 12д | 1950 | 135 | 92,2 | 36,2 | 202 | 38,9 |
| 12е | 2060 | 135 | 92,2 | 36,2 | 202 | 38,9 |
| *б) монтаж электросилового оборудования* | | | | | | |
| 4а—5а, 6 | 218 | 57,8 | 9,4 | 3,2 | 86,4 | 4,1 |
| 11а, 11в, 12а—12в | 229 | 66,5 | 9,8 | 3,7 | 86,4 | 4,1 |
| 12г, 12д | 232 | 69,4 | 10 | 3,9 | 86,4 | 4,1 |
| 12е | 240 | 69,4 | 10 | 3,9 | 86,4 | 4,1 |
| *в) КИП и автоматика* | | | | | | |
| 4а—5а, 6 | 1930 | 52,3 | 2,9 | 0,9 | 87,5 | 1,1 |
| 11а, 11в, 12а—12в | 1940 | 60,2 | 3 | 1 | 87,5 | 1,1 |
| 12г—12е | 1940 | 62,8 | 3 | 1,1 | 87,5 | 1,1 |
| **РАЗДЕЛ IV. МОНТАЖ ТЕХНОЛОГИЧЕСКОГО ОБОРУДОВАНИЯ** | | | | | | |
| 4а—5а, 6 | 93 | 68,9 | 18,7 | 8,3 | 123 | 10,7 |
| 11а, 11в, 12а—12в | 104 | 79,2 | 19,9 | 9,6 | 123 | 10,7 |
| 12г—12е | 108 | 82,6 | 20,3 | 10 | 123 | 10,7 |
| **РАЗДЕЛ V. СЛАБОТОЧНЫЕ УСТРОЙСТВА (РАДИОФИКАЦИЯ И ТЕЛЕФОНИЗАЦИЯ)** | | | | | | |
| 4а—5а, 6 | 81 | 52,8 | 7,3 | 2,3 | 88,2 | 3 |
| 11а, 11в, 12а—12в | 90 | 60,7 | 7,6 | 2,7 | 88,2 | 3 |
| 12г—12е | 93 | 63,3 | 7,8 | 2,8 | 88,2 | 3 |

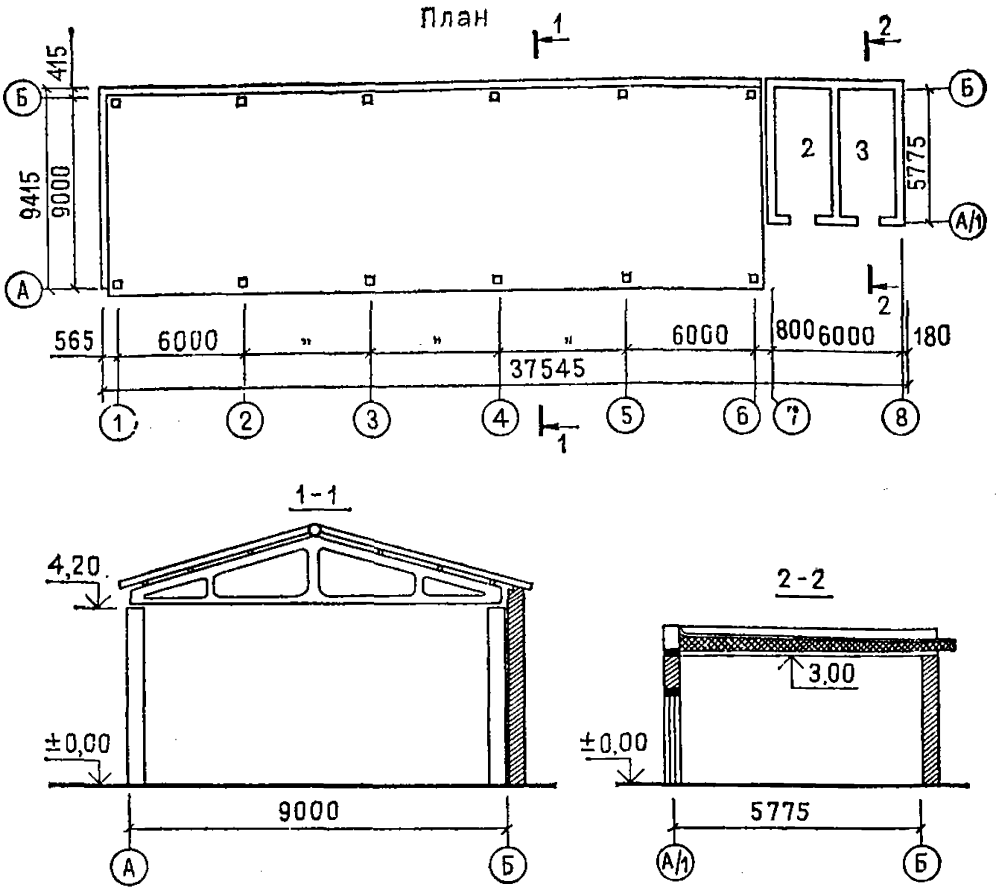


**Рис. 9. Крытая стоянка для механизмов со складом дорожно-ремонтного пункта. Типовой проект № 503-7-1сп (к цене № 410)**

*1* — крытая стоянка; *2* — склад горюче-смазочных материалов; *3* — инвентарная

## Районная цена № 410

### Крытая стоянка для механизмов со складом дорожно-ремонтного пункта при строительстве в районах с сейсмичностью 7—8 баллов (типовой проект № 503-7-1сп)

*Измеритель— 1 сооружение*

| Районы | Прямые затраты, руб. | В том числе, руб. | | | Затраты труда рабочих, чел.-ч | |
|---|---|---|---|---|---|---|
| | | основная заработная плата рабочих | эксплуатация машин | | | |
| | | | всего | в том числе заработная плата рабочих, обслуживающих машины | не занятых обслуживанием машин | обслуживающих машины |
| 1 | 2 | 3 | 4 | 5 | 6 | 7 |
| РАЗДЕЛ I. СТРОИТЕЛЬНЫЕ РАБОТЫ | | | | | | |
| **1. Подземная часть** | | | | | | |
| 4а—5а, 6а | 1860 | 109 | 176 | 58,4 | 215 | 80,7 |
| 6б | 1810 | 109 | 174 | 58,4 | 215 | 80,7 |
| 6в | 1950 | 109 | 177 | 58,4 | 215 | 80,7 |

*Продолжение*

| Районы | Прямые затраты, руб. | В том числе, руб. | | | Затраты труда рабочих, чел.-ч | |
|---|---|---|---|---|---|---|
| | | основная заработная плата рабочих | эксплуатация машин | | не занятых обслуживанием машин | обслуживающих машины |
| | | | всего | в том числе заработная плата рабочих, обслуживающих машины | | |
| 1 | 2 | 3 | 4 | 5 | 6 | 7 |
| 11а | 2690 | 125 | 191 | 67,2 | 215 | 80,7 |
| 11в | 2120 | 125 | 185 | 67,2 | 215 | 80,7 |
| 12а | 1690 | 125 | 182 | 67,2 | 215 | 80,7 |
| 12б, 12в | 1940 | 125 | 184 | 67,2 | 215 | 80,7 |
| 12г | 1940 | 130 | 186 | 70,1 | 215 | 80,7 |
| 12д. 12е | 2180 | 130 | 190 | 70,1 | 215 | 80,7 |
| В том числе: | | | | | | |
| *а) земляные работы* | | | | | | |
| 4а—5а, 6 | 154 | 57,7 | 88,9 | 30,2 | 123 | 43,5 |
| 11а, 11в | 169 | 66,4 | 93,4 | 34,7 | 123 | 43,5 |
| 12а—12в | 167 | 66,4 | 93,4 | 34,7 | 123 | 43,5 |
| 12г—12е | 173 | 69,3 | 94,9 | 36,3 | 123 | 43,5 |
| *б) транспортирование грунта* | | | | | | |
| 4а | 17 | — | 17 | 3,7 | — | 5,5 |
| 4б, 5а, 6а, 6в | 18 | — | 18 | 3,7 | — | 5,5 |
| 6б | 15 | — | 15 | 3,7 | — | 5,5 |
| 11а, 12е | 24 | — | 24 | 4,3 | — | 5,5 |
| 11в, 12в, 12д | 18 | — | 18 | 4,3 | — | 5,5 |
| 12а, 12б, 12г | 16 | — | 16 | 4,3 | — | 5,5 |
| *в) фундаменты* | | | | | | |
| 4а—5а, 6а | 1700 | 50,9 | 69,6 | 24,5 | 92,2 | 31,6 |
| 6б | 1640 | 50,9 | 69,6 | 24,5 | 92,2 | 31,6 |
| 6в | 1780 | 50,9 | 69,6 | 24,5 | 92,2 | 31,6 |
| 11а | 2500 | 58,6 | 73,3 | 28,2 | 92,2 | 31,6 |
| 11в | 1930 | 58,6 | 73,3 | 28,2 | 92,2 | 31,6 |
| 12а | 1510 | 58,6 | 73,3 | 28,2 | 92,2 | 31,6 |
| 12б, 12в | 1760 | 58,6 | 73,3 | 28,2 | 92,2 | 31,6 |
| 12г | 1750 | 61,1 | 74,5 | 29,4 | 92,2 | 31,6 |
| 12д, 12е | 1990 | 61,1 | 74,5 | 29,4 | 92,2 | 31,6 |
| **2. Надземная часть** | | | | | | |
| 4а | 11 100 | 1070 | 306 | 110 | 1880 | 141 |
| 4б, 5а, 6 | 12 000 | 1070 | 306 | 110 | 1880 | 141 |
| 11а | 15 500 | 1230 | 322 | 126 | 1880 | 141 |
| 11в | 13 400 | 1230 | 322 | 126 | 1880 | 141 |

*Продолжение*

| Районы | Прямые затраты, руб. | В том числе, руб. | | | Затраты труда рабочих, чел.-ч | |
|---|---|---|---|---|---|---|
| | | основная заработная плата рабочих | эксплуатация машин | | | |
| | | | всего | в том числе заработная плата рабочих, обслуживающих машины | не занятых обслуживанием машин | обслуживающих машины |
| 1 | 2 | 3 | 4 | 5 | 6 | 7 |
| 12а, 12б | 12 100 | 1230 | 322 | 126 | 1880 | 141 |
| 12в | 13 000 | 1230 | 322 | 126 | 1880 | 141 |
| 12г | 12 500 | 1280 | 328 | 132 | 1880 | 141 |
| 12д | 14 000 | 1280 | 328 | 132 | 1880 | 141 |
| 12е | 14 400 | 1280 | 328 | 132 | 1880 | 141 |
| В том числе: | | | | | | |
| *а) каркас здания* | | | | | | |
| 4 | 2360 | 153 | 139 | 50,7 | 264 | 65,4 |
| 5а, 6 | 2480 | 153 | 139 | 50,7 | 264 | 65,4 |
| 11а | 3630 | 176 | 147 | 58,3 | 264 | 65,4 |
| 11в | 2680 | 176 | 147 | 58,3 | 264 | 65,4 |
| 12а | 2610 | 176 | 147 | 58,3 | 264 | 65,4 |
| 12б, 12в | 2740 | 176 | 147 | 58,3 | 264 | 65,4 |
| 12г | 2600 | 184 | 150 | 60,8 | 264 | 65,4 |
| 12д | 3220 | 184 | 150 | 60,8 | 264 | 65,4 |
| 12е | 2770 | 184 | 150 | 60,8 | 264 | 65,4 |
| *б) стены* | | | | | | |
| 4а | 3900 | 272 | 95,3 | 28,7 | 496 | 37 |
| 4б | 4790 | 272 | 95,3 | 28,7 | 496 | 37 |
| 5а | 4200 | 272 | 95,3 | 28,7 | 496 | 37 |
| 6а, 6б | 4560 | 272 | 95,3 | 28,7 | 496 | 37 |
| 6в | 4330 | 272 | 95,3 | 28,7 | 496 | 37 |
| 11а | 5260 | 313 | 99,6 | 33 | 496 | 37 |
| 11в, 12в | 4880 | 313 | 99,6 | 33 | 496 | 37 |
| 12а, 12б | 4120 | 313 | 99,6 | 33 | 496 | 37 |
| 12г | 4480 | 326 | 101 | 34,4 | 496 | 37 |
| 12д | 5120 | 326 | 101 | 34,4 | 496 | 37 |
| 12е | 4850 | 326 | 101 | 34,4 | 496 | 37 |
| *в) покрытие* | | | | | | |
| 4 | 1080 | 91,9 | 16,1 | 5,2 | 158 | 6,7 |
| 5а, 6а, 6б | 1120 | 91,9 | 16,1 | 5,2 | 158 | 6,7 |
| 6в | 1200 | 91,9 | 16,1 | 5,2 | 158 | 6,7 |
| 11а | 1460 | 106 | 16,9 | 6 | 158 | 6,7 |
| 11в, 12б | 1230 | 106 | 16,9 | 6 | 158 | 6,7 |
| 12а, 12в | 1180 | 106 | 16,9 | 6 | 158 | 6,7 |
| 12г, 12д | 1190 | 110 | 17,2 | 6,3 | 158 | 6,7 |
| 12е | 1350 | 110 | 17,2 | 6,3 | 158 | 6,7 |

*Продолжение*

| Районы | Прямые затраты, руб. | В том числе, руб. | | | Затраты труда рабочих, чел.-ч | |
|---|---|---|---|---|---|---|
| | | основная заработная плата рабочих | эксплуатация машин | | не занятых обслуживанием машин | обслуживающих машины |
| | | | всего | в том числе заработная плата рабочих, обслуживающих машины | | |
| 1 | 2 | 3 | 4 | 5 | 6 | 7 |
| | | | *г) кровля* | | | |
| 4 | 965 | 100 | 13 | 3,9 | 174 | 5 |
| 5а, 6а, 6б | 993 | 100 | 13 | 3,9 | 174 | 5 |
| 6в | 1020 | 100 | 13 | 3,9 | 174 | 5 |
| 11а | 1230 | 116 | 13,6 | 4,5 | 174 | 5 |
| 11в, 12б | 1080 | 116 | 13,6 | 4,5 | 174 | 5 |
| 12а, 12в | 1060 | 116 | 13,6 | 4,5 | 174 | 5 |
| 12г, 12д | 1050 | 121 | 13,8 | 4,7 | 174 | 5 |
| 12е | 1160 | 121 | 13,8 | 4,7 | 174 | 5 |
| | | | *д) полы* | | | |
| 4 | 1560 | 96,9 | 3,8 | 1,1 | 176 | 1,5 |
| 5а, 6а, 6б | 1660 | 96,9 | 3,8 | 1,1 | 176 | 1,5 |
| 6в | 1750 | 96,9 | 3,8 | 1,1 | 176 | 1,5 |
| 11а | 2310 | 111 | 3,9 | 1,3 | 176 | 1,5 |
| 11в | 2000 | 111 | 3,9 | 1,3 | 176 | 1,5 |
| 12а, 12б | 1430 | 111 | 3,9 | 1,3 | 176 | 1,5 |
| 12в | 1560 | 111 | 3,9 | 1,3 | 176 | 1,5 |
| 12г | 1600 | 116 | 4 | 1,4 | 176 | 1,5 |
| 12д | 1740 | 116 | 4 | 1,4 | 176 | 1,5 |
| 12е | 2420 | 116 | 4 | 1,4 | 176 | 1,5 |
| | | | *е) перегородки* | | | |
| 4а | 53 | 11,2 | 0,7 | 0,2 | 20,6 | 0,3 |
| 4б | 63 | 11,2 | 0,7 | 0,2 | 20,6 | 0,3 |
| 5а, 6в | 56 | 11,2 | 0,7 | 0,2 | 20,6 | 0,3 |
| 6а, 6б | 60 | 11,2 | 0,7 | 0,2 | 20,6 | 0,3 |
| 11а | 69 | 12,9 | 0,8 | 0,3 | 20,6 | 0,3 |
| 11в, 12в | 64 | 12,9 | 0,8 | 0,3 | 20,6 | 0,3 |
| 12а | 57 | 12,9 | 0,8 | 0,3 | 20,6 | 0,3 |
| 12б | 55 | 12,9 | 0,8 | 0,3 | 20,6 | 0,3 |
| 12г | 61 | 13,5 | 0,8 | 0,3 | 20,6 | 0,3 |
| 12д | 68 | 13,5 | 0,8 | 0,3 | 20,6 | 0,3 |
| 12е | 63 | 13,5 | 0,8 | 0,3 | 20,6 | 0,3 |
| | | | *ж) двери* | | | |
| 4а | 101 | 2,2 | 1,4 | 0,4 | 3,6 | 0,6 |
| 4б, 6в | 111 | 2,2 | 1,4 | 0,4 | 3,6 | 0,6 |
| 5а, 6б | 96 | 2,2 | 1,4 | 0,4 | 3,6 | 0,6 |

*Продолжение*

| Районы | Прямые затраты, руб. | В том числе, руб. | | | Затраты труда рабочих, чел.-ч | |
|---|---|---|---|---|---|---|
| | | основная заработная плата рабочих | эксплуатация машин | | | |
| | | | всего | в том числе заработная плата рабочих, обслуживающих машины | не занятых обслуживанием машин | обслуживающих машины |
| *1* | 2 | 3 | 4 | 5 | 6 | 7 |
| 6а | 158 | 2,2 | 1,4 | 0,4 | 3,6 | 0,6 |
| 11а, 11в | 113 | 2,5 | 1,5 | 0,5 | 3,6 | 0,6 |
| 12а | 95 | 2,5 | 1,5 | 0,5 | 3,6 | 0,6 |
| 12б | 124 | 2,5 | 1,5 | 0,5 | 3,6 | 0,6 |
| 12в | 88 | 2,5 | 1,5 | 0,5 | 3,6 | 0,6 |
| 12г, 12д | 98 | 2,6 | 1,5 | 0,5 | 3,6 | 0,6 |
| 12е | 110 | 2,6 | 1,5 | 0,5 | 3,6 | 0,6 |
| *з) отделочные работы* | | | | | | |
| 4 | 804 | 312 | 35,2 | 19 | 543 | 24,5 |
| 5а, 6в | 847 | 312 | 35,2 | 19 | 543 | 24,5 |
| 6а, 6б | 822 | 312 | 35,2 | 19 | 543 | 24,5 |
| 11а, 11в | 940 | 359 | 38,1 | 21,9 | 543 | 24,5 |
| 12а, 12в | 1100 | 359 | 38,1 | 21,9 | 543 | 24,5 |
| 12б | 1190 | 359 | 38,1 | 21,9 | 543 | 24,5 |
| 12г | 1080 | 375 | 39 | 22,8 | 543 | 24,5 |
| 12д | 1160 | 375 | 39 | 22,8 | 543 | 24,5 |
| 12е | 1280 | 375 | 39 | 22,8 | 543 | 24,5 |
| РАЗДЕЛ II. МОНТАЖ МЕТАЛЛОКОНСТРУКЦИЙ | | | | | | |
| 4 | 101 | 4,6 | 3,4 | 1,3 | 7,4 | 1,7 |
| 5а | 106 | 4,6 | 3,4 | 1,3 | 7,4 | 1,7 |
| 6 | 109 | 4,6 | 3,4 | 1,3 | 7,4 | 1,7 |
| 11а, 11в, 12а—12в | 105 | 5,3 | 3,6 | 1,5 | 7,4 | 1,7 |
| 12г, 12е | 107 | 5,5 | 3,7 | 1,6 | 7,4 | 1,7 |
| 12д | 110 | 5,5 | 3,7 | 1,6 | 7,4 | 1,7 |
| РАЗДЕЛ III. ЭЛЕКТРОМОНТАЖНЫЕ РАБОТЫ (ЭЛЕКТРООСВЕЩЕНИЕ) | | | | | | |
| 4а—5а, 6 | 613 | 51,8 | 32 | 11 | 88,6 | 14,3 |
| 11а, 11в, 12а—12в | 633 | 59,5 | 33,6 | 12,7 | 88,6 | 14,3 |
| 12г, 12д | 633 | 62,1 | 34,2 | 13,3 | 88,6 | 14,3 |
| 12е | 668 | 62,1 | 34,2 | 13,3 | 88,6 | 14,3 |

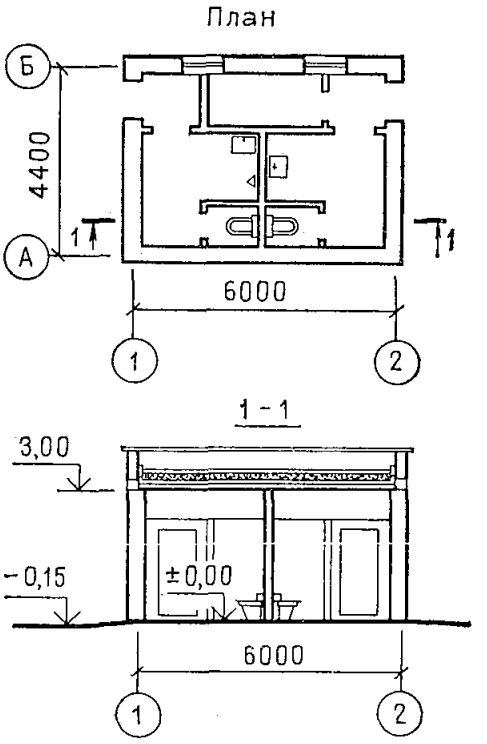


Рис. 10. Туалетная дорожно-ремонтного пункта. Типовой проект № 503-7-1сп (к цене № 411)

## Районная цена № 411

### Туалет дорожно-ремонтного пункта при строительстве в районах с сейсмичностью 7—8 баллов (типовой проект № 503-7-1сп)

*Измеритель — 1 сооружение*

| Районы | Прямые затраты, руб. | В том числе, руб. | | | Затраты труда рабочих, чел.-ч | |
|---|---|---|---|---|---|---|
| | | основная заработная плата рабочих | эксплуатация машин | | | |
| | | | всего | в том числе заработная плата рабочих, обслуживающих машины | не занятых обслуживанием машин | обслуживающих машины |
| 1 | 2 | 3 | 4 | 5 | 6 | 7 |
| **РАЗДЕЛ I. СТРОИТЕЛЬНЫЕ РАБОТЫ** | | | | | | |
| **1. Подземная часть** | | | | | | |
| 4а—5а, 6б | 841 | 65,7 | 50,1 | 16,1 | 119 | 22,1 |
| 6а, 6в | 865 | 65,7 | 50,8 | 16,1 | 119 | 22,1 |
| 11а | 1100 | 75,6 | 55,4 | 18,5 | 119 | 22,1 |

*Продолжение*

| Районы | Прямые затраты, руб. | В том числе, руб. | | | Затраты труда рабочих, чел.-ч | |
|---|---|---|---|---|---|---|
| | | основная заработная плата рабочих | эксплуатация машин | | | |
| | | | всего | в том числе заработная плата рабочих, обслуживающих машины | не занятых обслуживанием машин | обслуживающих машины |
| 1 | 2 | 3 | 4 | 5 | 6 | 7 |
| 11в | 970 | 75,6 | 52,9 | 18,5 | 119 | 22,1 |
| 12а | 764 | 75,6 | 51,8 | 18,5 | 119 | 22,1 |
| 12б, 12в | 824 | 75,6 | 52,3 | 18,5 | 119 | 22,1 |
| 12г, 12д | 867 | 78,8 | 53,1 | 19,3 | 119 | 22,1 |
| 12е | 1090 | 78,8 | 56,1 | 19,3 | 119 | 22,1 |
| В том числе: | | | | | | |
| *а) земляные работы* | | | | | | |
| 4а—5а, 6 | 35 | 14,6 | 19,1 | 6,6 | 30,9 | 9,5 |
| 11а | 39 | 16,7 | 20,1 | 7,6 | 30,9 | 9,5 |
| 11в, 12а—12в | 38 | 16,7 | 20,1 | 7,6 | 30,9 | 9,5 |
| 12г, 12д | 39 | 17,5 | 20,5 | 7,9 | 30,9 | 9,5 |
| 12е | 40 | 17,5 | 20,5 | 7,9 | 30,9 | 9,5 |
| *б) транспортирование грунта* | | | | | | |
| 4а, 6б | 7 | — | 7 | 1,6 | — | 2,4 |
| 4б, 5а, 6а, 6в | 8 | — | 8 | 1,6 | — | 2,4 |
| 11а, 12е | 10 | — | 10 | 1,8 | — | 2,4 |
| 11в, 12д | 8 | — | 8 | 1,8 | — | 2,4 |
| 12а—12г | 7 | — | 7 | 1,8 | — | 2,4 |
| *в) фундаменты* | | | | | | |
| 4а—5а, 6б | 798 | 51,1 | 23,7 | 7,9 | 88,3 | 10,2 |
| 6а, 6в | 822 | 51,1 | 23,7 | 7,9 | 88,3 | 10,2 |
| 11а | 1060 | 58,8 | 24,9 | 9,1 | 88,3 | 10,2 |
| 11в | 924 | 58,8 | 24,9 | 9,1 | 88,3 | 10,2 |
| 12а | 719 | 58,8 | 24,9 | 9,1 | 88,3 | 10,2 |
| 12б, 12в | 779 | 58,8 | 24,9 | 9,1 | 88,3 | 10,2 |
| 12г, 12д | 821 | 61,4 | 25,3 | 9,5 | 88,3 | 10,2 |
| 12е | 1040 | 61,4 | 25,3 | 9,5 | 88,3 | 10,2 |
| **2. Надземная часть** | | | | | | |
| 4а | 3190 | 382 | 88,6 | 32,2 | 676 | 41,6 |
| 4б, 6 | 3460 | 382 | 88,6 | 32,2 | 676 | 41,6 |
| 5а | 3320 | 382 | 88,6 | 32,2 | 676 | 41,6 |
| 11а | 4320 | 439 | 93,4 | 37 | 676 | 41,6 |
| 11в, 12б | 3810 | 439 | 93,4 | 37 | 676 | 41,6 |
| 12а | 3630 | 439 | 93,4 | 37 | 676 | 41,6 |

*Продолжение*

| Районы | Прямые затраты, руб. | В том числе, руб. | | | Затраты труда рабочих, чел.-ч | |
|---|---|---|---|---|---|---|
| | | основная заработная плата рабочих | эксплуатация машин | | не занятых обслуживанием машин | обслуживающих машины |
| | | | всего | в том числе заработная плата рабочих, обслуживающих машины | | |
| 1 | 2 | 3 | 4 | 5 | 6 | 7 |
| 12в | 3900 | 439 | 93,4 | 37 | 676 | 41,6 |
| 12г | 3800 | 458 | 95 | 38,7 | 676 | 41,6 |
| 12д | 4080 | 458 | 95 | 38,7 | 676 | 41,6 |
| 12е | 4290 | 458 | 95 | 38,7 | 676 | 41,6 |
| В том числе: | | | | | | |
| *а) стены* | | | | | | |
| 4а | 1060 | 75,4 | 55,8 | 18,9 | 137 | 24,4 |
| 4б | 1280 | 75,4 | 55,8 | 18,9 | 137 | 24,4 |
| 5а, 6в | 1150 | 75,4 | 55,8 | 18,9 | 137 | 24,4 |
| 6а, 6б | 1220 | 75,4 | 55,8 | 18,9 | 137 | 24,4 |
| 11а | 1470 | 86,7 | 58,7 | 21,8 | 137 | 24,4 |
| 11в | 1340 | 86,7 | 58,7 | 21,8 | 137 | 24,4 |
| 12а, 12б | 1120 | 86,7 | 58,7 | 21,8 | 137 | 24,4 |
| 12в | 1300 | 86,7 | 58,7 | 21,8 | 137 | 24,4 |
| 12г | 1210 | 90,5 | 59,6 | 22,7 | 137 | 24,4 |
| 12д | 1410 | 90,5 | 59,6 | 22,7 | 137 | 24,4 |
| 12е | 1300 | 90,5 | 59,6 | 22,7 | 137 | 24,4 |
| *б) отделочные работы* | | | | | | |
| 4, 6а, 6б | 599 | 193 | 13,6 | 7,2 | 339 | 9,3 |
| 5а, 6в | 611 | 193 | 13,6 | 7,2 | 339 | 9,3 |
| 11а, 11в | 661 | 222 | 14,7 | 8,3 | 339 | 9,3 |
| 12а, 12в | 937 | 222 | 14,7 | 8,3 | 339 | 9,3 |
| 12б | 988 | 222 | 14,7 | 8,3 | 339 | 9,3 |
| 12г | 932 | 232 | 15,1 | 8,7 | 339 | 9,3 |
| 12д | 964 | 232 | 15,1 | 8,7 | 339 | 9,3 |
| 12е | 1020 | 232 | 15,1 | 8,7 | 339 | 9,3 |
| РАЗДЕЛ II. МОНТАЖ МЕТАЛЛОКОНСТРУКЦИЙ | | | | | | |
| 4а—5а | 21 | 1,1 | 1 | 0,3 | 1,7 | 0,4 |
| 6 | 22 | 1,1 | 1 | 0,3 | 1,7 | 0,4 |
| 11а, 11в | 21 | 1,2 | 1 | 0,4 | 1,7 | 0,4 |
| 12а—12в | 22 | 1,2 | 1 | 0,4 | 1,7 | 0,4 |
| 12г—12е | 22 | 1,3 | 1,1 | 0,4 | 1,7 | 0,4 |

*Продолжение*

| Районы | Прямые затраты, руб. | В том числе, руб. | | | Затраты труда рабочих, чел.-ч | |
|---|---|---|---|---|---|---|
| | | основная заработная плата рабочих | эксплуатация машин | | | |
| | | | всего | в том числе заработная плата рабочих, обслуживающих машины | не занятых обслуживанием машин | обслуживающих машины |
| 1 | 2 | 3 | 4 | 5 | 6 | 7 |
| **РАЗДЕЛ III. ВНУТРЕННИЕ САНИТАРНО-ТЕХНИЧЕСКИЕ УСТРОЙСТВА** | | | | | | |
| **1. Санитарно-технические работы** | | | | | | |
| 4а—5а, 6 | 346 | 31,6 | 2,4 | 0,7 | 53 | 0,9 |
| 11а, 11в, 12а—12в | 356 | 36,4 | 2,5 | 0,8 | 53 | 0,9 |
| 12г, 12д | 356 | 38 | 2,5 | 0,8 | 53 | 0,9 |
| 12е | 368 | 38 | 2,5 | 0,8 | 53 | 0,9 |
| В том числе: | | | | | | |
| *а) холодное водоснабжение и канализация* | | | | | | |
| 4 | 122 | 11,6 | 0,7 | 0,2 | 18,9 | 0,3 |
| 5а, 6 | 117 | 11,6 | 0,7 | 0,2 | 18,9 | 0,3 |
| 11а, 11в | 127 | 13,3 | 0,8 | 0,3 | 18,9 | 0,3 |
| 12а—12в | 121 | 13,3 | 0,8 | 0,3 | 18,9 | 0,3 |
| 12г, 12д | 122 | 13,9 | 0,8 | 0,3 | 18,9 | 0,3 |
| 12е | 125 | 13,9 | 0,8 | 0,3 | 18,9 | 0,3 |
| *б) центральное отопление* | | | | | | |
| 4 | 181 | 11,6 | 1,3 | 0,3 | 19,6 | 0,4 |
| 5а, 6 | 185 | 11,6 | 1,3 | 0,3 | 19,6 | 0,4 |
| 11а, 11в, 12а—12в | 187 | 13,3 | 1,4 | 0,4 | 19,6 | 0,4 |
| 12г, 12д | 188 | 13,9 | 1,4 | 0,4 | 19,6 | 0,4 |
| 12е | 198 | 13,9 | 1,4 | 0,4 | 19,6 | 0,4 |
| *в) вентиляция* | | | | | | |
| 4а—5а, 6 | 44 | 8,5 | 0,3 | 0,1 | 14,5 | 0,1 |
| 11а, 11в | 46 | 9,7 | 0,3 | 0,1 | 14,5 | 0,1 |
| 12а—12в | 45 | 9,7 | 0,3 | 0,1 | 14,5 | 0,1 |
| 12г—12е | 46 | 10,2 | 0,3 | 0,1 | 14,5 | 0,1 |
| **2. Сопутствующие строительные работы** | | | | | | |
| 4а—5а, 6 | 5 | 2,9 | — | — | 5,1 | — |
| 11а, 11в, 12а—12в | 5 | 3,3 | — | — | 5,1 | — |
| 12г—12е | 5 | 3,5 | — | — | 5,1 | — |
| **РАЗДЕЛ IV. ЭЛЕКТРОМОНТАЖНЫЕ РАБОТЫ (ЭЛЕКТРООСВЕЩЕНИЕ)** | | | | | | |
| 4а—5а | 46 | 10,1 | 1,7 | 0,5 | 18,1 | 0,7 |
| 6 | 47 | 10,1 | 1,7 | 0,5 | 18,1 | 0,7 |
| 11а, 11в, 12а—12в | 48 | 11,6 | 1,8 | 0,6 | 18,1 | 0,7 |
| 12г, 12д | 49 | 12,1 | 1,8 | 0,7 | 18,1 | 0,7 |
| 12е | 51 | 12,1 | 1,8 | 0,7 | 18,1 | 0,7 |

## 5. Установка для обезвоживания осадка сточных вод

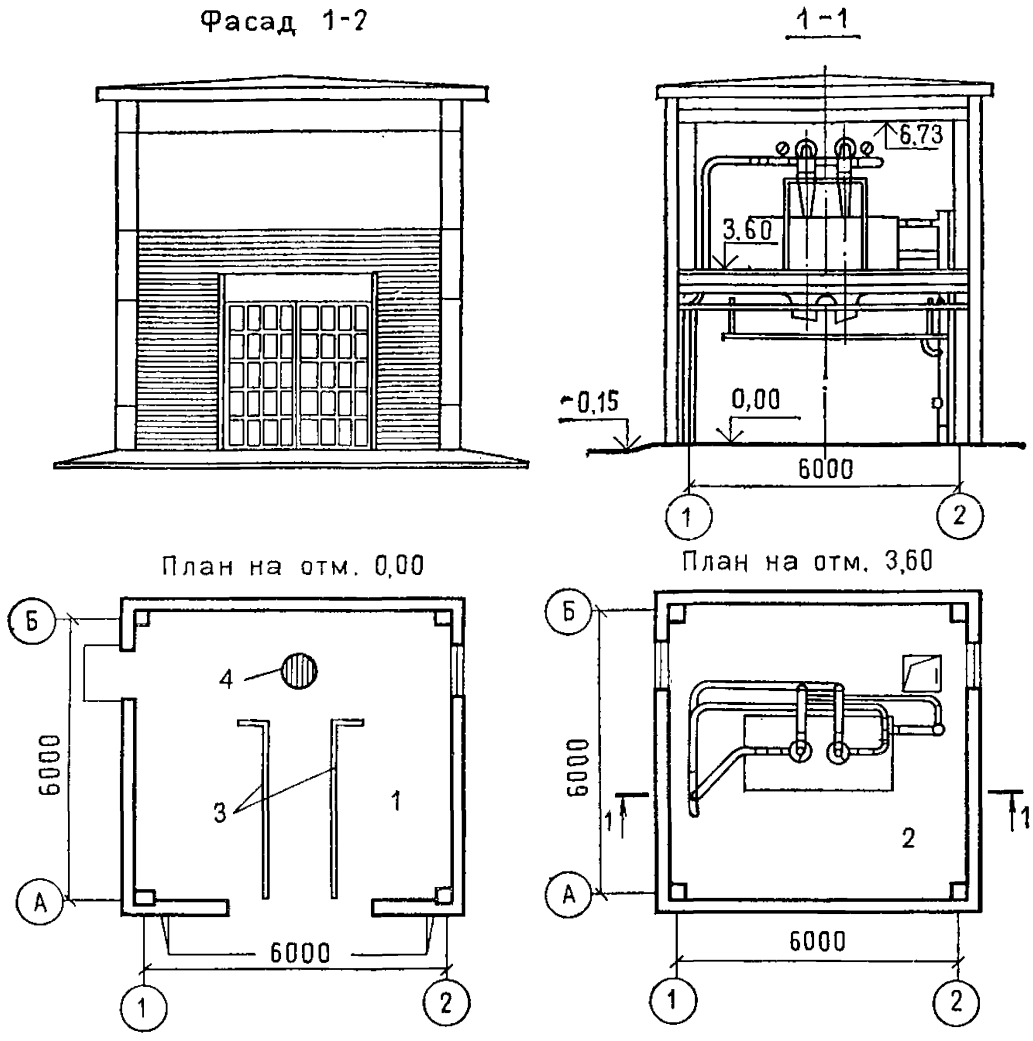


**Рис. 11. Установка для обезвоживания осадка сточных вод от мойки автомобилей. Типовой проект № 503-9-6.84 (к цене № 412)**

*1* — помещение установки на отм. 0.000; *2* — помещение установки на отм. 3.600; *3* — реборда; *4* — ВЛК-1

## Районная цена № 412

### Установка для обезвоживания осадка сточных вод от мойки автомобилей. Стены панельные, отопление центральное от теплосети (типовой проект № 503-9-6.84)

*Измеритель — 1 здание*

| Районы | Прямые затраты, руб. | В том числе, руб. | | | Затраты труда рабочих, чел.-ч | |
|---|---|---|---|---|---|---|
| | | основная заработная плата рабочих | эксплуатация машин | | | |
| | | | всего | в том числе заработная плата рабочих, обслуживающих машины | не занятых обслуживанием машин | обслуживающих машины |
| 1 | 2 | 3 | 4 | 5 | 6 | 7 |

## РАЗДЕЛ I. СТРОИТЕЛЬНЫЕ РАБОТЫ

### 1. Подземная часть

| | | | | | | |
|---|---|---|---|---|---|---|
| 1а, 6а, 6б | 843 | 65,4 | 45,2 | 15 | 123 | 20,2 |
| 1б, 1д, 1е | 921 | 65,4 | 45,7 | 15 | 123 | 20,2 |
| 1в, 4а—5а | 862 | 65,4 | 45,5 | 15 | 123 | 20,2 |
| 1г | 1240 | 87,6 | 53,9 | 17,4 | 165 | 23,4 |
| 1ж, 3 | 811 | 65,4 | 44,8 | 15 | 123 | 20,2 |
| 2а | 1460 | 105 | 60,4 | 20,9 | 165 | 23,4 |
| 2б, 12в | 939 | 75,2 | 48,5 | 17,3 | 123 | 20,2 |
| 2в | 1790 | 105 | 60,4 | 20,9 | 165 | 23,4 |
| 2г | 1050 | 91,5 | 54,8 | 21,1 | 123 | 20,2 |
| 5б | 1020 | 65,4 | 47,6 | 15 | 123 | 20,2 |
| 6в | 955 | 65,4 | 45,7 | 15 | 123 | 20,2 |
| 7а | 1230 | 101 | 57,2 | 20 | 165 | 23,4 |
| 7б, 7г | 1200 | 101 | 57,2 | 20 | 165 | 23,4 |
| 7в, 11е | 1350 | 101 | 57,4 | 20 | 165 | 23,4 |
| 8а | 1260 | 101 | 57,2 | 20 | 165 | 23,4 |
| 8б | 1290 | 101 | 57,2 | 20 | 165 | 23,4 |
| 8в | 1410 | 105 | 59,4 | 20,9 | 165 | 23,4 |
| 8г | 1620 | 101 | 58,2 | 20 | 165 | 23,4 |
| 8д, 9б | 1280 | 105 | 59 | 20,9 | 165 | 23,4 |
| 8е | 1560 | 105 | 60,4 | 20,9 | 165 | 23,4 |
| 9а | 1380 | 105 | 60,4 | 20,9 | 165 | 23,4 |
| 9в | 1600 | 105 | 60,4 | 20,9 | 165 | 23,4 |
| 10а | 1030 | 85 | 51,1 | 19,5 | 123 | 20,2 |
| 10б | 1610 | 114 | 60,9 | 22,6 | 165 | 23,4 |
| 10в | 1690 | 114 | 60,9 | 22,6 | 165 | 23,4 |
| 11а | 1360 | 75,2 | 49,7 | 17,3 | 123 | 20,2 |
| 11б | 1030 | 75,2 | 47,8 | 17,3 | 123 | 20,2 |
| 11в, 11г, 12б | 975 | 75,2 | 47,4 | 17,3 | 123 | 20,2 |
| 11д | 1330 | 101 | 56,2 | 20 | 165 | 23,4 |
| 12а | 854 | 75,2 | 46,9 | 17,3 | 123 | 20,2 |
| 12г | 939 | 78,4 | 47,8 | 18,1 | 123 | 20,2 |
| 12д | 1110 | 78,4 | 48,2 | 18,1 | 123 | 20,2 |
| 12е | 1020 | 78,4 | 50,4 | 18,1 | 123 | 20,2 |

*Продолжение*

| Районы | Прямые затраты, руб. | В том числе, руб. | | | Затраты труда рабочих, чел.-ч | |
|---|---|---|---|---|---|---|
| | | основная заработная плата рабочих | эксплуатация машин | | | |
| | | | всего | в том числе заработная плата рабочих, обслуживающих машины | не занятых обслуживанием машин | обслуживающих машины |
| 1 | 2 | 3 | 4 | 5 | 6 | 7 |
| В том числе: | | | | | | |
| *а) земляные работы* | | | | | | |
| 1а—1в, 1д—1ж, 3—6 | 53 | 42 | 11 | 4 | 82,6 | 5,7 |
| 1г | 57 | 44 | 13 | 4,8 | 87,3 | 6,7 |
| 2а, 2в, 8в, 8д—9в | 68 | 54 | 14 | 5,7 | 87,3 | 6,7 |
| 2б, 11а—11г, 12а—12в | 60 | 48 | 12 | 4,6 | 82,6 | 5,7 |
| 2г | 72 | 59 | 13 | 5,6 | 82,6 | 5,7 |
| 7а—8б, 8г, 11д, 11е | 65 | 51 | 14 | 5,5 | 87,3 | 6,7 |
| 10а | 68 | 55 | 13 | 5,2 | 82,6 | 5,7 |
| 10б, 10в | 73 | 58 | 15 | 6,2 | 87,3 | 6,7 |
| 12г—12е | 63 | 51 | 12 | 4,8 | 82,6 | 5,7 |
| *б) транспортирование грунта* | | | | | | |
| 1а—1в, 1д, 1е, 3в, 3г, 4б, 5а, 6а, 6в | 6 | — | 6 | 1,2 | — | 1,8 |
| 1г | 10 | — | 10 | 1,9 | — | 2,9 |
| 1ж, 3а, 6б | 5 | — | 5 | 1,2 | — | 1,8 |
| 2а, 2в, 8е, 9а, 9в | 13 | — | 13 | 2,3 | — | 2,9 |
| 2б, 11а | 8 | — | 8 | 1,4 | — | 1,8 |
| 2г | 10 | — | 10 | 1,7 | — | 1,8 |
| 3б | 4 | — | 4 | 1,2 | — | 1,8 |
| 4а | 6 | — | 6 | 1,2 | — | 1,8 |
| 5б | 8 | — | 8 | 1,2 | — | 1,8 |
| 7а, 7б, 7г—8б | 11 | — | 11 | 2,2 | — | 2,9 |
| 7в, 8г | 12 | — | 12 | 2,2 | — | 2,9 |
| 8в, 8д, 9б | 12 | — | 12 | 2,3 | — | 2,9 |
| 10а | 7 | — | 7 | 1,6 | — | 1,8 |
| 10б, 10в | 12 | — | 12 | 2,5 | — | 2,9 |
| 11б—11г | 6 | — | 6 | 1,4 | — | 1,8 |
| 11д, 11е | 10 | — | 10 | 2,2 | — | 2,9 |
| 12а | 5 | — | 5 | 1,4 | — | 1,8 |
| 12б, 12в | 6 | — | 6 | 1,4 | — | 1,8 |
| 12г | 6 | — | 6 | 1,5 | — | 1,8 |
| 12д | 6 | — | 6 | 1,5 | — | 1,8 |
| 12е | 8 | — | 8 | 1,5 | — | 1,8 |

*Продолжение*

| Районы | Прямые затраты, руб. | В том числе, руб. | | | Затраты труда рабочих, чел.-ч | |
|---|---|---|---|---|---|---|
| | | основная заработная плата рабочих | эксплуатация машин | | | |
| | | | всего | в том числе заработная плата рабочих, обслуживающих машины | не занятых обслуживанием машин | обслуживающих машины |
| 1 | 2 | 3 | 4 | 5 | 6 | 7 |
| *в) фундаменты* | | | | | | |
| 1а, 1ж, 6а, 6б | 569 | 10,4 | 24,5 | 8,8 | 17,5 | 11,3 |
| 1б, 1д, 1е | 637 | 10,4 | 24,5 | 8,8 | 17,5 | 11,3 |
| 1в, 4а—5а | 593 | 10,4 | 24,5 | 8,8 | 17,5 | 11,3 |
| 1г | 960 | 30,2 | 27,5 | 9,7 | 53,9 | 12,5 |
| 2а | 1130 | 36,3 | 29,5 | 11,6 | 53,9 | 12,5 |
| 2б, 11г | 652 | 11,9 | 25,8 | 10,1 | 17,5 | 11,3 |
| 2в | 1410 | 36,3 | 29,5 | 11,6 | 53,9 | 12,5 |
| 2г | 708 | 14,5 | 28 | 12,3 | 17,5 | 11,3 |
| 3 | 551 | 10,4 | 24,5 | 8,8 | 17,5 | 11,3 |
| 5б | 752 | 10,4 | 24,5 | 8,8 | 17,5 | 11,3 |
| 6в | 672 | 10,4 | 24,5 | 8,8 | 17,5 | 11,3 |
| 7а, 7г | 932 | 34,8 | 29 | 11,1 | 53,9 | 12,5 |
| 7б | 921 | 34,8 | 29 | 11,1 | 53,9 | 12,5 |
| 7в, 11д, 11е | 1020 | 34,8 | 29 | 11,1 | 53,9 | 12,5 |
| 8а, 8б | 976 | 34,8 | 29 | 11,1 | 53,9 | 12,5 |
| 8в | 1090 | 36,3 | 29,5 | 11,6 | 53,9 | 12,5 |
| 8г | 1230 | 34,8 | 29 | 11,1 | 53,9 | 12,5 |
| 8д, 9б | 976 | 36,3 | 29,5 | 11,6 | 53,9 | 12,5 |
| 8е | 1180 | 36,3 | 29,5 | 11,6 | 53,9 | 12,5 |
| 9а | 1060 | 36,3 | 29,5 | 11,6 | 53,9 | 12,5 |
| 9в | 1260 | 36,3 | 29,5 | 11,6 | 53,9 | 12,5 |
| 10а | 698 | 13,5 | 27,2 | 11,4 | 17,5 | 11,3 |
| 10б | 1260 | 39,3 | 30,4 | 12,6 | 53,9 | 12,5 |
| 10в | 1340 | 39,3 | 30,4 | 12,6 | 53,9 | 12,5 |
| 11а | 1010 | 11,9 | 25,8 | 10,1 | 17,5 | 11,3 |
| 11б | 727 | 11,9 | 25,8 | 10,1 | 17,5 | 11,3 |
| 11в, 12в | 666 | 11,9 | 25,8 | 10,1 | 17,5 | 11,3 |
| 12а | 588 | 11,9 | 25,8 | 10,1 | 17,5 | 11,3 |
| 12б | 711 | 11,9 | 25,8 | 10,1 | 17,5 | 11,3 |
| 12г | 655 | 12,5 | 26,3 | 10,5 | 17,5 | 11,3 |
| 12д | 807 | 12,5 | 26,3 | 10,5 | 17,5 | 11,3 |
| 12е | 676 | 12,5 | 26,3 | 10,5 | 17,5 | 11,3 |
| **2. Надземная часть** | | | | | | |
| 1а, 6в | 7 660 | 430 | 208 | 72,8 | 731 | 94 |
| 1б, 1в, 1д | 7 920 | 430 | 208 | 72,8 | 731 | 94 |
| 1г, 5б | 9 220 | 432 | 209 | 73,1 | 736 | 94,3 |
| 1е | 8 420 | 430 | 208 | 72,8 | 731 | 94 |
| 1ж, 3а, 3б, 3г | 6 800 | 430 | 208 | 72,8 | 731 | 94 |
| 2а | 10 600 | 522 | 224 | 88,1 | 740 | 94,7 |

*Продолжение*

| Районы | Прямые затраты, руб. | В том числе, руб. | | | Затраты труда рабочих, чел.-ч | |
|---|---|---|---|---|---|---|
| | | основная заработная плата рабочих | эксплуатация машин | | не занятых обслуживанием машин | обслуживающих машины |
| | | | всего | в том числе заработная плата рабочих, обслуживающих машины | | |
| 1 | 2 | 3 | 4 | 5 | 6 | 7 |
| 2б, 11в, 11г | 8 450 | 495 | 219 | 83,8 | 731 | 94 |
| 2в, 9в | 12 200 | 522 | 224 | 88,1 | 740 | 94,7 |
| 2г | 8 880 | 603 | 237 | 102 | 731 | 94 |
| 3в, 4а—5а, 6а, 6б | 7 240 | 430 | 208 | 72,8 | 731 | 94 |
| 7а, 7в, 7г, 8б | 9 310 | 501 | 220 | 84,4 | 740 | 94,7 |
| 7б. 11б | 9 040 | 498 | 220 | 84,1 | 736 | 94,3 |
| 8а, 11д, 11е | 9 860 | 501 | 220 | 84,4 | 740 | 94,7 |
| 8в, 8е, 9б | 10 100 | 522 | 224 | 88,1 | 740 | 94,7 |
| 8г | 10 400 | 501 | 220 | 84,4 | 740 | 94,7 |
| 8д | 9 460 | 522 | 224 | 88,1 | 740 | 94,7 |
| 9а | 9 780 | 522 | 224 | 88,1 | 740 | 94,7 |
| 10а | 9 600 | 560 | 230 | 94,7 | 731 | 94 |
| 10б | 11 700 | 566 | 232 | 95,4 | 740 | 94,7 |
| 10в | 12 600 | 566 | 232 | 95,4 | 740 | 94,7 |
| 11а | 10 700 | 495 | 219 | 83,8 | 731 | 94 |
| 12а | 7 380 | 495 | 219 | 83,8 | 731 | 94 |
| 12б | 8 120 | 495 | 219 | 83,8 | 731 | 94 |
| 12в | 7 750 | 495 | 219 | 83,8 | 731 | 94 |
| 12г | 7 690 | 516 | 222 | 87,4 | 731 | 94 |
| 12д | 8 080 | 516 | 222 | 87,4 | 731 | 94 |
| 12е | 8 290 | 516 | 222 | 87,4 | 731 | 94 |
| В том числе: | | | | | | |
| *а) каркас здания* | | | | | | |
| 1а, 1д, 6а, 6б | 1080 | 48,7 | 43,2 | 15,4 | 76,9 | 19,9 |
| 1б—1г, 5а | 1120 | 48,7 | 43,2 | 15,4 | 76,9 | 19,9 |
| 1е | 1200 | 48,7 | 43,2 | 15,4 | 76,9 | 19,9 |
| 1ж, 3 | 1000 | 48,7 | 43,2 | 15,4 | 76,9 | 19,9 |
| 2а, 8в | 1330 | 58,5 | 46,2 | 18,5 | 76,9 | 19,9 |
| 2б, 7б, 12в | 1190 | 56 | 45,5 | 17,7 | 76,9 | 19,9 |
| 2в, 9в | 1620 | 58,5 | 46,2 | 18,5 | 76,9 | 19,9 |
| 2г | 1240 | 68,2 | 49,3 | 21,6 | 76,9 | 19,9 |
| 4, 6в | 1040 | 48,7 | 43,2 | 15,4 | 76,9 | 19,9 |
| 5б | 1380 | 48,7 | 43,2 | 15,4 | 76,9 | 19,9 |
| 7а, 11в, 11д, 11е | 1220 | 56 | 45,5 | 17,7 | 76,9 | 19,9 |
| 7в, 12а | 1120 | 56 | 45,5 | 17,7 | 76,9 | 19,9 |
| 7г | 1080 | 56 | 45,5 | 17,7 | 76,9 | 19,9 |
| 8а, 8б, 8г, 11б, 11г, 12б | 1270 | 56 | 45,5 | 17,7 | 76,9 | 19,9 |

*Продолжение*

| Районы | Прямые затраты, руб. | В том числе, руб. | | | Затраты труда рабочих, чел.-ч | |
|---|---|---|---|---|---|---|
| | | основная заработная плата рабочих | эксплуатация машин | | не занятых обслуживанием машин | обслуживающих машины |
| | | | всего | в том числе заработная плата рабочих, обслуживающих машины | | |
| 1 | 2 | 3 | 4 | 5 | 6 | 7 |
| 8д, 8е | 1270 | 58,5 | 46,2 | 18,5 | 76,9 | 19,9 |
| 9а, 12г | 1210 | 58,5 | 46,2 | 18,5 | 76,9 | 19,9 |
| 9б | 1380 | 58,5 | 46,2 | 18,5 | 76,9 | 19,9 |
| 10а, 10б | 1480 | 63,3 | 47,8 | 20 | 76,9 | 19,9 |
| 10в | 1630 | 63,3 | 47,8 | 20 | 76,9 | 19,9 |
| 11а | 1780 | 56 | 45,5 | 17,7 | 76,9 | 19,9 |
| 12д | 1540 | 58,5 | 46,2 | 18,5 | 76,9 | 19,9 |
| 12е | 1230 | 58,5 | 46,2 | 18,5 | 76,9 | 19,9 |
| *б) стены наружные* | | | | | | |
| 1а, 1б | 3660 | 148 | 126 | 45,4 | 244 | 58,5 |
| 1в, 1д | 3760 | 148 | 126 | 45,4 | 244 | 58,5 |
| 1г | 4830 | 153 | 128 | 45,9 | 253 | 59,2 |
| 1е | 4020 | 148 | 126 | 45,4 | 244 | 58,5 |
| 1ж, 3а, 3б, 3г | 3020 | 148 | 126 | 45,4 | 244 | 58,5 |
| 2а | 5590 | 183 | 137 | 55,1 | 253 | 59,2 |
| 2б, 11в, 11г | 4000 | 170 | 133 | 52,2 | 244 | 58,5 |
| 2в, 9в | 6620 | 183 | 137 | 55,1 | 253 | 59,2 |
| 2г | 4100 | 207 | 145 | 63,5 | 244 | 58,5 |
| 3в | 3390 | 148 | 126 | 45,4 | 244 | 58,5 |
| 4, 6а, 6б | 3150 | 148 | 126 | 45,4 | 244 | 58,5 |
| 5а | 3290 | 148 | 126 | 45,4 | 244 | 58,5 |
| 5б | 4600 | 148 | 126 | 45,4 | 244 | 58,5 |
| 6в | 3500 | 148 | 126 | 45,4 | 244 | 58,5 |
| 7а, 7г, 8б | 4840 | 176 | 135 | 52,8 | 253 | 59,2 |
| 7б, 7в | 4710 | 176 | 135 | 52,8 | 253 | 59,2 |
| 8а, 8г, 11а, 11д, 11е | 5160 | 173 | 134 | 52,5 | 249 | 58,9 |
| 8в, 9б | 5180 | 183 | 137 | 55,1 | 253 | 59,2 |
| 8д, 8е | 4860 | 183 | 137 | 55,1 | 253 | 59,2 |
| 9а | 5060 | 183 | 137 | 55,1 | 253 | 59,2 |
| 10а | 4470 | 192 | 140 | 59 | 244 | 58,5 |
| 10б | 6130 | 199 | 142 | 59,7 | 253 | 59,2 |
| 10в | 6900 | 199 | 142 | 59,7 | 253 | 59,2 |
| 11б | 4310 | 170 | 133 | 52,2 | 244 | 58,5 |
| 12а | 3330 | 170 | 133 | 52,2 | 244 | 58,5 |
| 12б | 3650 | 170 | 133 | 52,2 | 244 | 58,5 |
| 12в | 3480 | 170 | 133 | 52,2 | 244 | 58,5 |
| 12г | 3400 | 177 | 136 | 54,4 | 244 | 58,5 |
| 12д, 12е | 3500 | 177 | 136 | 54,4 | 244 | 58,5 |

*Продолжение*

| Районы | Прямые затраты, руб. | В том числе, руб. | | | Затраты труда рабочих, чел.-ч | |
|---|---|---|---|---|---|---|
| | | основная заработная плата рабочих | эксплуатация машин | | | |
| | | | всего | в том числе заработная плата рабочих, обслуживающих машины | не занятых обслуживанием машин | обслуживающих машины |
| 1 | 2 | 3 | 4 | 5 | 6 | 7 |
| *в) перекрытие и покрытие* | | | | | | |
| 1а, 4, 6а, 6б | 808 | 24,6 | 11,9 | 4,1 | 41,4 | 5,3 |
| 1б, 1в, 1д, 5а | 847 | 24,6 | 11,9 | 4,1 | 41,4 | 5,3 |
| 1г | 874 | 24,6 | 11,9 | 4,1 | 41,4 | 5,3 |
| 1е, 6в | 917 | 24,6 | 11,9 | 4,1 | 41,4 | 5,3 |
| 1ж, 3 | 760 | 24,6 | 11,9 | 4,1 | 41,4 | 5,3 |
| 2а | 1010 | 29,5 | 12,7 | 5 | 41,4 | 5,3 |
| 2б, 7а, 8б, 11г, 12в | 884 | 28,3 | 12,5 | 4,8 | 41,4 | 5,3 |
| 2в | 1200 | 29,5 | 12,7 | 5 | 41,4 | 5,3 |
| 2г | 949 | 34,5 | 13,5 | 5,8 | 41,4 | 5,3 |
| 5б | 999 | 24,6 | 11,9 | 4,1 | 41,4 | 5,3 |
| 7б, 12а | 835 | 28,3 | 12,5 | 4,8 | 41,4 | 5,3 |
| 7в, 7г | 866 | 28,3 | 12,5 | 4,8 | 41,4 | 5,3 |
| 8а, 11в | 909 | 28,3 | 12,5 | 4,8 | 41,4 | 5,3 |
| 8в, 8е, 12е | 957 | 29,5 | 12,7 | 5 | 41,4 | 5,3 |
| 8г | 1010 | 28,3 | 12,5 | 4,8 | 41,4 | 5,3 |
| 8д, 12г, 12д | 874 | 29,5 | 12,7 | 5 | 41,4 | 5,3 |
| 9а, 9б | 920 | 29,5 | 12,7 | 5 | 41,4 | 5,3 |
| 9в | 1160 | 29,5 | 12,7 | 5 | 41,4 | 5,3 |
| 10а | 996 | 32 | 13,1 | 5,4 | 41,4 | 5,3 |
| 10б | 1120 | 32 | 13,1 | 5,4 | 41,4 | 5,3 |
| 10в | 1200 | 32 | 13,1 | 5,4 | 41,4 | 5,3 |
| 11а | 1310 | 28,3 | 12,5 | 4,8 | 41,4 | 5,3 |
| 11б | 981 | 28,3 | 12,5 | 4,8 | 41,4 | 5,3 |
| 11д, 11е, 12б | 939 | 28,3 | 12,5 | 4,8 | 41,4 | 5,3 |
| *г) кровля* | | | | | | |
| 1а, 1в | 740 | 84 | 13,9 | 4,2 | 143 | 5,4 |
| 1б | 775 | 84 | 13,9 | 4,2 | 143 | 5,4 |
| 1г | 840 | 84 | 13,9 | 4,2 | 143 | 5,4 |
| 1д | 758 | 84 | 13,9 | 4,2 | 143 | 5,4 |
| 1е | 798 | 84 | 13,9 | 4,2 | 143 | 5,4 |
| 1ж | 624 | 84 | 13,9 | 4,2 | 143 | 5,4 |
| 2а | 962 | 101 | 14,7 | 5 | 143 | 5,4 |
| 2б, 11в | 805 | 96,6 | 14,5 | 4,8 | 143 | 5,4 |
| 2в | 1100 | 101 | 14,7 | 5 | 143 | 5,4 |
| 2г | 871 | 118 | 15,6 | 5,8 | 143 | 5,4 |
| 3а, 3б, 3г | 609 | 84 | 13,9 | 4,2 | 143 | 5,4 |
| 3в, 5а | 677 | 84 | 13,9 | 4,2 | 143 | 5,4 |

*Продолжение*

| Районы | Прямые затраты, руб. | В том числе, руб. | | | Затраты труда рабочих, чел.-ч | |
|---|---|---|---|---|---|---|
| | | основная заработная плата рабочих | эксплуатация машин | | не занятых обслуживанием машин | обслуживающих машины |
| | | | всего | в том числе заработная плата рабочих, обслуживающих машины | | |
| 1 | 2 | 3 | 4 | 5 | 6 | 7 |
| 4 | 703 | 84 | 13,9 | 4,2 | 143 | 5,4 |
| 5б | 818 | 84 | 13,9 | 4,2 | 143 | 5,4 |
| 6 | 656 | 84 | 13,9 | 4,2 | 143 | 5,4 |
| 7а, 7б, 7г | 834 | 96,6 | 14,5 | 4,8 | 143 | 5,4 |
| 7в, 8а, 8б | 865 | 96,6 | 14,5 | 4,8 | 143 | 5,4 |
| 8в | 940 | 101 | 14,7 | 5 | 143 | 5,4 |
| 8г | 1020 | 96,6 | 14,5 | 4,8 | 143 | 5,4 |
| 8д, 12е | 863 | 101 | 14,7 | 5 | 143 | 5,4 |
| 8е | 1010 | 101 | 14,7 | 5 | 143 | 5,4 |
| 9а, 9б | 912 | 101 | 14,7 | 5 | 143 | 5,4 |
| 9в | 1070 | 101 | 14,7 | 5 | 143 | 5,4 |
| 10а | 951 | 109 | 15,2 | 5,4 | 143 | 5,4 |
| 10б | 1060 | 109 | 15,2 | 5,4 | 143 | 5,4 |
| 10в | 1130 | 109 | 15,2 | 5,4 | 143 | 5,4 |
| 11а, 11д, 11е | 924 | 96,6 | 14,5 | 4,8 | 143 | 5,4 |
| 11б | 894 | 96,6 | 14,5 | 4,8 | 143 | 5,4 |
| 11г | 822 | 96,6 | 14,5 | 4,8 | 143 | 5,4 |
| 12а | 674 | 96,6 | 14,5 | 4,8 | 143 | 5,4 |
| 12б | 760 | 96,6 | 14,5 | 4,8 | 143 | 5,4 |
| 12в | 691 | 96,6 | 14,5 | 4,8 | 143 | 5,4 |
| 12г | 710 | 101 | 14,7 | 5 | 143 | 5,4 |
| 12д | 682 | 101 | 14,7 | 5 | 143 | 5,4 |
| *д) отделочные работы* | | | | | | |
| 1, 3—6 | 261 | 75,7 | 3,6 | 1,2 | 133 | 1,6 |
| 2а, 2в, 8в, 8д, 9, 12г, 12д | 281 | 90,9 | 3,8 | 1,5 | 133 | 1,6 |
| 2б, 7б—8б, 8г, 11а—12в | 276 | 87,1 | 3,8 | 1,4 | 133 | 1,6 |
| 2г | 312 | 106 | 4,1 | 1,7 | 133 | 1,6 |
| 7а | 272 | 87,1 | 3,8 | 1,4 | 133 | 1,6 |
| 8е | 311 | 90,9 | 3,8 | 1,5 | 133 | 1,6 |
| 10а, 10б | 306 | 98,4 | 4 | 1,6 | 133 | 1,6 |
| 10в | 301 | 98,4 | 4 | 1,6 | 133 | 1,6 |
| 12е | 295 | 90,9 | 3,8 | 1,5 | 133 | 1,6 |
| РАЗДЕЛ II. МОНТАЖ МЕТАЛЛОКОНСТРУКЦИЙ | | | | | | |
| 1, 3—5 | 555 | 25,3 | 52,4 | 15,8 | 39,7 | 20,4 |
| 2а, 2в, 8в, 8д, 8е, 12г—12е | 573 | 30,4 | 55,6 | 19 | 39,7 | 20,4 |

*Продолжение*

| Районы | Прямые затраты, руб. | В том числе, руб. | | | Затраты труда рабочих, чел.-ч | |
|---|---|---|---|---|---|---|
| | | основная заработная плата рабочих | эксплуатация машин | | | |
| | | | всего | в том числе заработная плата рабочих, обслуживающих машины | не занятых обслуживанием машин | обслуживающих машины |
| 1 | 2 | 3 | 4 | 5 | 6 | 7 |
| 2б, 8а, 8б, 8г, 12а—12в | 571 | 29,1 | 54,8 | 18,2 | 39,7 | 20,4 |
| 2г | 590 | 35,5 | 58,8 | 22,2 | 39,7 | 20,4 |
| 6 | 571 | 25,3 | 52,4 | 15,8 | 39,7 | 20,4 |
| 7, 11 | 562 | 29,1 | 54,8 | 18,2 | 39,7 | 20,4 |
| 9 | 595 | 30,4 | 55,6 | 19 | 39,7 | 20,4 |
| 10 | 668 | 32,9 | 57,2 | 20,6 | 39,7 | 20,4 |

## РАЗДЕЛ III. ВНУТРЕННИЕ САНИТАРНО-ТЕХНИЧЕСКИЕ УСТРОЙСТВА

### 1. Санитарно-технические работы

| | | | | | | |
|---|---|---|---|---|---|---|
| 1а—1в, 1д, 1е, 3в, 5, 6 | 702 | 70,6 | 6,9 | 1,9 | 117 | 2,5 |
| 1г | 725 | 71,1 | 7 | 1,9 | 118 | 2,5 |
| 1ж, 3а, 3б, 3г—4б | 686 | 70 | 6,9 | 1,9 | 116 | 2,5 |
| 2а, 2в, 8в, 8д, 9 | 750 | 85,3 | 7,3 | 2,3 | 118 | 2,5 |
| 2б, 7, 11б—11г, 12а—12в | 725 | 81,2 | 7,2 | 2,2 | 117 | 2,5 |
| 2г | 756 | 99,5 | 7,7 | 2,7 | 118 | 2,5 |
| 8а, 8б, 8г, 11д, 11е | 744 | 81,8 | 7,2 | 2,2 | 118 | 2,5 |
| 8е | 812 | 85,3 | 7,3 | 2,3 | 118 | 2,5 |
| 10а | 742 | 92,4 | 7,5 | 2,5 | 118 | 2,5 |
| 10б, 10в | 763 | 92,4 | 7,5 | 2,5 | 118 | 2,5 |
| 11а | 704 | 80,5 | 7,2 | 2,2 | 116 | 2,5 |
| 12г—12е | 713 | 84 | 7,3 | 2,3 | 116 | 2,5 |

В том числе:

*а) холодное водоснабжение и канализация*

| | | | | | | |
|---|---|---|---|---|---|---|
| 1, 3—6 | 386 | 32,1 | 3,6 | 1,1 | 54,5 | 1,5 |
| 2а, 2в, 8в, 8д, 9, 12г—12е | 398 | 38,5 | 3,8 | 1,4 | 54,5 | 1,5 |
| 2б, 7а—8б, 8г, 11а—12в | 394 | 36,9 | 3,7 | 1,3 | 54,5 | 1,5 |
| 2г | 405 | 44,9 | 4 | 1,6 | 54,5 | 1,5 |
| 8е | 424 | 38,5 | 3,8 | 1,4 | 54,5 | 1,5 |
| 10 | 402 | 41,7 | 3,9 | 1,5 | 54,5 | 1,5 |

*Продолжение*

| Районы | Прямые затраты, руб. | В том числе, руб. | | | Затраты труда рабочих, чел.-ч | |
|---|---|---|---|---|---|---|
| | | основная заработная плата рабочих | эксплуатация машин | | | |
| | | | всего | в том числе заработная плата рабочих, обслуживающих машины | не занятых обслуживанием машин | обслуживающих машины |
| 1 | 2 | 3 | 4 | 5 | 6 | 7 |
| *б) центральное отопление* | | | | | | |
| 1а—1в, 1д, 1е, 3в, 5б | 281 | 30,8 | 3,1 | 0,7 | 50,2 | 0,9 |
| 1г | 300 | 30,8 | 3,1 | 0,7 | 50,2 | 0,9 |
| 1ж, 3а, 3б, 3г—5а, 6 | 262 | 29,8 | 3 | 0,7 | 48,4 | 0,9 |
| 2а, 2в, 8в, 8д, 9 | 311 | 37 | 3,2 | 0,9 | 50,2 | 0,9 |
| 2б, 11б—11г | 288 | 35,4 | 3,2 | 0,8 | 50,2 | 0,9 |
| 2г | 305 | 43,2 | 3,4 | 1 | 50,2 | 0,9 |
| 7а—8б, 8г, 11д, 11е | 306 | 35,4 | 3,2 | 0,8 | 50,2 | 0,9 |
| 8е | 339 | 37 | 3,2 | 0,9 | 50,2 | 0,9 |
| 10а | 295 | 40,1 | 3,3 | 1 | 50,2 | 0,9 |
| 10б, 10в | 316 | 40,1 | 3,3 | 1 | 50,2 | 0,9 |
| 11а, 12а—12в | 269 | 34,2 | 3,1 | 0,8 | 48,4 | 0,9 |
| 12г—12е | 271 | 35,7 | 3,2 | 0,9 | 48,4 | 0,9 |
| *в) вентиляция* | | | | | | |
| 1,3—6 | 41 | 8,2 | 0,3 | 0,1 | 13,4 | 0,1 |
| 2а, 2в, 8в, 8д, 9, 12д | 44 | 9,8 | 0,3 | 0,1 | 13,4 | 0,1 |
| 2б, 8а, 8б, 8г | 44 | 9,4 | 0,3 | 0,1 | 13,4 | 0,1 |
| 2г | 46 | 11,4 | 0,4 | 0,1 | 13,4 | 0,1 |
| 7 | 42 | 9,4 | 0,3 | 0,1 | 13,4 | 0,1 |
| 8е | 49 | 9,8 | 0,3 | 0,1 | 13,4 | 0,1 |
| 10 | 44 | 10,6 | 0,3 | 0,1 | 13,4 | 0,1 |
| 11а—12в | 43 | 9,4 | 0,3 | 0,1 | 13,4 | 0,1 |
| 12г, 12е | 43 | 9,8 | 0,3 | 0,1 | 13,4 | 0,1 |
| **2. Монтаж санитарно-технического оборудования, изделий и конструкций, стоимость которых не включается в объем строительно-монтажных работ** | | | | | | |
| 1, 3, 4 | 341 | 39,8 | 6,3 | 1,9 | 68 | 2,5 |
| 2а, 2в, 8в, 8д, 12г, 12д | 363 | 47,8 | 6,7 | 2,3 | 68 | 2,5 |
| 2б, 8а, 8б, 8г, 11а—12в | 360 | 45,8 | 6,6 | 2,2 | 68 | 2,5 |
| 2г | 391 | 55,7 | 7,1 | 2,7 | 68 | 2,5 |
| 5, 6 | 350 | 39,8 | 6,3 | 1,9 | 68 | 2,5 |
| 7 | 352 | 45,8 | 6,6 | 2,2 | 68 | 2,5 |
| 8е | 396 | 47,8 | 6,7 | 2,3 | 68 | 2,5 |
| 9, 12е | 372 | 47,8 | 6,7 | 2,3 | 68 | 2,5 |
| 10 | 380 | 51,8 | 6,9 | 2,5 | 68 | 2,5 |

*Продолжение*

| Районы | Прямые затраты, руб. | В том числе, руб. | | | Затраты труда рабочих, чел.-ч | |
|---|---|---|---|---|---|---|
| | | основная заработная плата рабочих | эксплуатация машин | | | |
| | | | всего | в том числе заработная плата рабочих, обслуживающих машины | не занятых обслуживанием машин | обслуживающих машины |
| 1 | 2 | 3 | 4 | 5 | 6 | 7 |
| **3. Сопутствующие строительные работы** | | | | | | |
| 1а—1в, 1д, 1е, 3в, 5б | 30 | 14,4 | 1,2 | 0,3 | 25,8 | 0,4 |
| 1г | 46 | 24,8 | 1,2 | 0,3 | 44,1 | 0,4 |
| 1ж, 3а, 3б, 3г—5а, 6 | 28 | 13,3 | 1,2 | 0,3 | 23,7 | 0,4 |
| 2а, 2в, 8в, 8д, 9 | 52 | 29,8 | 1,2 | 0,4 | 44,1 | 0,4 |
| 2б, 11б—11г | 33 | 16,6 | 1,2 | 0,1 | 25,8 | 0,4 |
| 2г | 37 | 20,2 | 1,3 | 0,5 | 25,8 | 0,4 |
| 7а—8б, 8г, 11д, 11е | 50 | 28,5 | 1,2 | 0,4 | 44,1 | 0,4 |
| 8е | 55 | 29,8 | 1,2 | 0,4 | 44,1 | 0,4 |
| 10а | 36 | 18,8 | 1,3 | 0,4 | 25,8 | 0,4 |
| 10б, 10в | 56 | 32,2 | 1,3 | 0,4 | 44,1 | 0,4 |
| 11а, 12а—12в | 31 | 15,3 | 1,2 | 0,4 | 23,7 | 0,4 |
| 12г, 12д | 31 | 15,9 | 1,2 | 0,4 | 23,7 | 0,4 |
| 12е | 32 | 15,9 | 1,2 | 0,4 | 23,7 | 0,4 |
| **РАЗДЕ IV. ЭЛЕКТРОМОНТАЖНЫЕ РАБОТЫ** | | | | | | |
| 1, 3—6 | 295 | 48,7 | 23,6 | 8,5 | 87,3 | 10,9 |
| 2а, 2в, 8в, 8д, 9, 12г, 12д | 309 | 58,5 | 25,3 | 10,2 | 87,3 | 10,9 |
| 2б, 8а, 8б, 8г, 11а—12в | 306 | 56 | 24,9 | 9,7 | 87,3 | 10,9 |
| 2г | 330 | 68,2 | 27 | 11,9 | 87,3 | 10,9 |
| 7 | 301 | 56 | 24,9 | 9,7 | 87,3 | 10,9 |
| 8е | 332 | 58,5 | 25,3 | 10,2 | 87,3 | 10,9 |
| 10 | 327 | 63,3 | 26,1 | 11 | 87,3 | 10,9 |
| 12е | 323 | 58,5 | 25,3 | 10,2 | 87,3 | 10,9 |
| В том числе: | | | | | | |
| *а) электроосвещение* | | | | | | |
| 1, 3—6 | 213 | 25,7 | 17,4 | 6,4 | 45,7 | 8,2 |
| 2а, 2в, 8в, 8д, 9, 12г, 12д | 221 | 30,9 | 18,7 | 7,7 | 45,7 | 8,2 |

*Продолжение*

| Районы | Прямые затраты, руб. | В том числе, руб. | | | Затраты труда рабочих, чел.-ч | |
|---|---|---|---|---|---|---|
| | | основная заработная плата рабочих | эксплуатация машин | | | |
| | | | всего | в том числе заработная плата рабочих, обслуживающих машины | не занятых обслуживанием машин | обслуживающих машины |
| 1 | 2 | 3 | 4 | 5 | 6 | 7 |
| 2б, 8а, 8б, 8г, 11а—12в | 220 | 29,6 | 18,4 | 7,3 | 45,7 | 8,2 |
| 2г | 235 | 36 | 20 | 8,9 | 45,7 | 8,2 |
| 7 | 216 | 29,6 | 18,4 | 7,3 | 45,7 | 8,2 |
| 8е | 239 | 30,9 | 18,7 | 7,7 | 45,7 | 8,2 |
| 10 | 234 | 33,5 | 19,4 | 8,3 | 45,7 | 8,2 |
| 12е | 232 | 30,9 | 18,7 | 7,7 | 45,7 | 8,2 |

*б) монтаж электросилового оборудования*

| | | | | | | |
|---|---|---|---|---|---|---|
| 1, 3—5 | 81 | 23 | 6,2 | 2,1 | 41,6 | 2,7 |
| 2а, 2в, 8в, 8д, 9, 12г, 12д | 87 | 27,6 | 6,6 | 2,5 | 41,6 | 2,7 |
| 2б, 8а, 8б, 8г, 11а—12в | 86 | 26,4 | 6,5 | 2,4 | 41,6 | 2,7 |
| 2г | 95 | 32,2 | 7 | 2,9 | 41,6 | 2,7 |
| 6 | 83 | 23 | 6,2 | 2,1 | 41,6 | 2,7 |
| 7 | 85 | 26,4 | 6,5 | 2,4 | 41,6 | 2,7 |
| 8е | 94 | 27,6 | 6,6 | 2,5 | 41,6 | 2,7 |
| 10 | 93 | 29,9 | 6,8 | 2,7 | 41,6 | 2,7 |
| 12е | 91 | 27,6 | 6,6 | 2,5 | 41,6 | 2,7 |

## РАЗДЕЛ V. МОНТАЖ ОБОРУДОВАНИЯ

*(Монтаж бункера двухсекционного)*

| | | | | | | |
|---|---|---|---|---|---|---|
| 1, 3—6 | 69 | 38,4 | 11,3 | 5,2 | 70 | 6,7 |
| 2а, 2в, 8в, 8д—9в, 12г—12е | 77 | 46,1 | 12,3 | 6,2 | 70 | 6,7 |
| 2б, 7а—8б, 8г, 11а—12в | 75 | 44,2 | 12,1 | 6 | 70 | 6,7 |
| 2г | 86 | 53,8 | 13,4 | 7,3 | 70 | 6,7 |
| 10 | 82 | 50 | 12,9 | 6,7 | 70 | 6,7 |

# II. АВТОСТАНЦИИ, АВТОПАВИЛЬОНЫ

## 6. Пассажирская автостанция

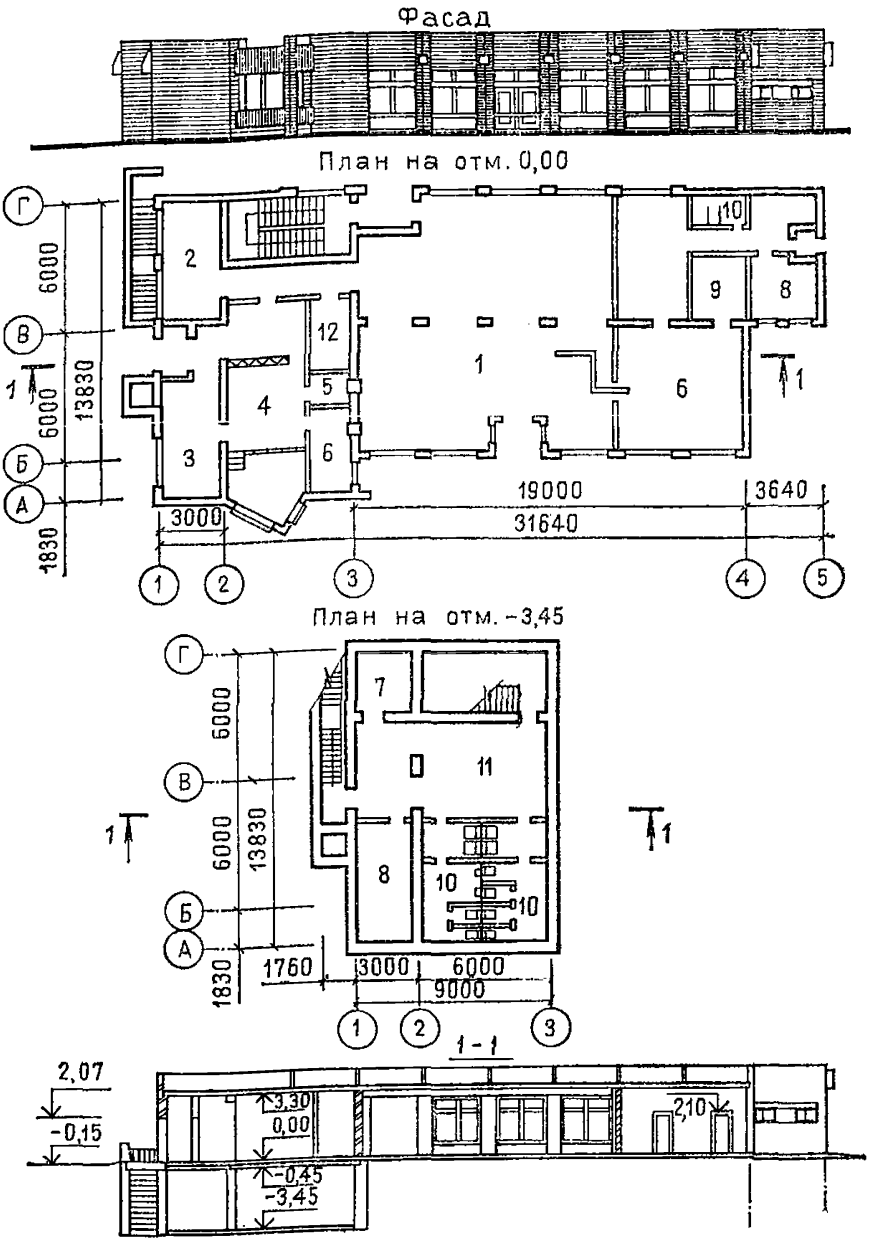


**Рис. 12. Пассажирская автостанция вместимостью 75 человек. Типовой проект № 503-5-5.83 (к ценам № 413, 414)**

*1* — пассажирский зал; *2* — кабинет начальника; *3* — шоферская; *4* — диспетчерская; *5* — кассы; *6* — буфет; *7* — кладовая; *8* — венткамеры, теплоцентр; *9* — мойка; *10* — уборные; *11* — камера хранения; *12* — электрощитовая

## Районная цена № 413

**Здание пассажирской автостанции на 75 человек. Стены кирпичные, отопление от теплосети (типовой проект № 503-5-5.83)**

*Измеритель — 1 здание*

| Районы | Прямые затраты, руб. | В том числе, руб. | | | Затраты труда рабочих, чел.-ч | |
|---|---|---|---|---|---|---|
| | | основная заработная плата рабочих | эксплуатация машин | | | |
| | | | всего | в том числе заработная плата рабочих, обслуживающих машины | не занятых обслуживанием машин | обслуживающих машины |
| 1 | 2 | 3 | 4 | 5 | 6 | 7 |

## РАЗДЕЛ I. СТРОИТЕЛЬНЫЕ РАБОТЫ

### 1. Подземная часть

| | | | | | | |
|---|---|---|---|---|---|---|
| 1а, 3а—3в, 6б | 13 200 | 736 | 1610 | 568 | 1420 | 785 |
| 1б, 1д | 14 800 | 736 | 1630 | 568 | 1420 | 785 |
| 1в, 4а—5а | 13 900 | 736 | 1620 | 568 | 1420 | 785 |
| 1г, 6а | 14 200 | 736 | 1630 | 568 | 1420 | 785 |
| 1е | 15 700 | 736 | 1630 | 568 | 1420 | 785 |
| 1ж | 12 000 | 736 | 1600 | 568 | 1420 | 785 |
| 2а, 9а | 16 600 | 883 | 1800 | 681 | 1420 | 785 |
| 2б, 7в, 8б | 16 600 | 846 | 1750 | 653 | 1420 | 785 |
| 2в, 9в | 19 300 | 883 | 1800 | 681 | 1420 | 785 |
| 2г | 19 400 | 1030 | 1940 | 794 | 1420 | 785 |
| 3г, 6в | 13 400 | 736 | 1630 | 568 | 1420 | 785 |
| 5б | 16 100 | 736 | 1680 | 568 | 1420 | 785 |
| 7а, 11д, 11е | 15 400 | 846 | 1720 | 653 | 1420 | 785 |
| 7б, 8а | 14 400 | 846 | 1730 | 653 | 1420 | 785 |
| 7г, 12б, 12в | 13 900 | 846 | 1710 | 653 | 1420 | 785 |
| 8в | 15 000 | 883 | 1780 | 681 | 1420 | 785 |
| 8г | 18 800 | 846 | 1750 | 653 | 1420 | 785 |
| 8д | 15 500 | 883 | 1770 | 681 | 1420 | 785 |
| 8е | 18 800 | 883 | 1800 | 681 | 1420 | 785 |
| 9б | 16 100 | 883 | 1770 | 681 | 1420 | 785 |
| 10а, 10б | 17 200 | 956 | 1830 | 738 | 1420 | 785 |
| 10в | 19 400 | 956 | 1830 | 738 | 1420 | 785 |
| 11а | 19 200 | 846 | 1760 | 653 | 1420 | 785 |
| 11б—11г | 16 100 | 846 | 1710 | 653 | 1420 | 785 |
| 12а | 11 600 | 846 | 1690 | 653 | 1420 | 785 |
| 12г | 13 900 | 883 | 1720 | 681 | 1420 | 785 |
| 12д, 12е | 14 600 | 883 | 1760 | 681 | 1420 | 785 |

*Продолжение*

| Районы | Прямые затраты, руб. | В том числе, руб. | | | Затраты труда рабочих, чел.-ч | |
|---|---|---|---|---|---|---|
| | | основная заработная плата рабочих | эксплуатация машин | | | |
| | | | всего | в том числе заработная плата рабочих, обслуживающих машины | не занятых обслуживанием машин | обслуживающих машины |
| 1 | 2 | 3 | 4 | 5 | 6 | 7 |
| В том числе: | | | | | | |
| *а) земляные работы* | | | | | | |
| 1, 3—6 | 1290 | 450 | 840 | 306 | 914 | 440 |
| 2а, 2в, 8в, 8д—9в, 12г—12е | 1440 | 540 | 900 | 367 | 914 | 440 |
| 2б, 7а—8б, 8г, 11а—12в | 1400 | 517 | 883 | 352 | 914 | 440 |
| 2г | 1590 | 630 | 960 | 428 | 914 | 440 |
| 10 | 1510 | 584 | 926 | 398 | 914 | 440 |
| *б) транспортирование грунта* | | | | | | |
| 1а—1е, 3в, 3г, 4б, 5а, 6а, 6в | 169 | — | 169 | 33,8 | — | 50,7 |
| 1ж, 3а, 6б | 143 | — | 143 | 33,8 | — | 50,7 |
| 2а, 2в, 8е, 9а, 9в | 227 | — | 227 | 40,8 | — | 50,7 |
| 2б, 11а | 222 | — | 222 | 39,1 | — | 50,7 |
| 2г | 268 | — | 268 | 47,2 | — | 50,7 |
| 3б | 122 | — | 122 | 33,8 | — | 50,7 |
| 4а | 157 | — | 157 | 33,8 | — | 50,7 |
| 5б | 222 | — | 222 | 33,8 | — | 50,7 |
| 7а, 7б, 7г—8б | 187 | — | 187 | 39,1 | — | 50,7 |
| 7в | 210 | — | 210 | 39,1 | — | 50,7 |
| 8в | 210 | — | 210 | 40,8 | — | 50,7 |
| 8г | 204 | — | 204 | 39,1 | — | 50,7 |
| 8д, 9б | 204 | — | 204 | 40,8 | — | 50,7 |
| 10а | 204 | — | 204 | 43,7 | — | 50,7 |
| 10б, 10в | 210 | — | 210 | 43,7 | — | 50,7 |
| 11б—11е | 169 | — | 169 | 39,1 | — | 50,7 |
| 12а | 146 | — | 146 | 39,1 | — | 50,7 |
| 12б | 152 | — | 152 | 39,1 | — | 50,7 |
| 12в | 157 | — | 157 | 39,1 | — | 50,7 |
| 12г | 152 | — | 152 | 40,8 | — | 50,7 |
| 12д | 163 | — | 163 | 40,8 | — | 50,7 |
| 12е | 222 | — | 222 | 40,8 | — | 50,7 |

*Продолжение*

| Районы | Прямые затраты, руб. | В том числе, руб. | | | Затраты труда рабочих, чел.-ч | |
|---|---|---|---|---|---|---|
| | | основная заработная плата рабочих | эксплуатация машин | | | |
| | | | всего | в том числе заработная плата рабочих, обслуживающих машины | не занятых обслуживанием машин | обслуживающих машины |
| 1 | 2 | 3 | 4 | 5 | 6 | 7 |
| | | | *в) фундаменты* | | | |
| 1а, 6б | 11 000 | 215 | 591 | 216 | 378 | 279 |
| 1б, 1д | 12 700 | 215 | 591 | 216 | 378 | 279 |
| 1в, 4а—5а | 11 800 | 215 | 591 | 216 | 378 | 279 |
| 1г, 6а | 12 200 | 215 | 591 | 216 | 378 | 279 |
| 1е | 13 600 | 215 | 591 | 216 | 378 | 279 |
| 1ж | 10 000 | 215 | 591 | 216 | 378 | 279 |
| 2а, 9а | 14 200 | 258 | 634 | 259 | 378 | 279 |
| 2б, 7в | 14 500 | 248 | 623 | 248 | 378 | 279 |
| 2в, 9в | 16 800 | 258 | 634 | 259 | 378 | 279 |
| 2г | 16 800 | 302 | 677 | 302 | 378 | 279 |
| 3, 6в | 11 300 | 215 | 591 | 216 | 378 | 279 |
| 5б | 13 900 | 215 | 591 | 216 | 378 | 279 |
| 7а, 11д, 11е | 13 100 | 248 | 623 | 248 | 378 | 279 |
| 7б, 8а | 12 200 | 248 | 623 | 248 | 378 | 279 |
| 7г, 12б, 12в | 11 700 | 248 | 623 | 248 | 378 | 279 |
| 8б, 11в | 14 200 | 248 | 623 | 248 | 378 | 279 |
| 8в | 12 600 | 258 | 634 | 259 | 378 | 279 |
| 8г | 16 300 | 248 | 623 | 248 | 378 | 279 |
| 8д | 13 200 | 258 | 634 | 259 | 378 | 279 |
| 8е | 16 200 | 258 | 634 | 259 | 378 | 279 |
| 9б | 13 800 | 258 | 634 | 259 | 378 | 279 |
| 10а | 15 000 | 280 | 656 | 281 | 378 | 279 |
| 10б | 14 600 | 280 | 656 | 281 | 378 | 279 |
| 10в | 16 900 | 280 | 656 | 281 | 378 | 279 |
| 11а | 16 800 | 248 | 623 | 248 | 378 | 279 |
| 11б, 11г | 13 700 | 248 | 623 | 248 | 378 | 279 |
| 12а | 9 500 | 248 | 623 | 248 | 378 | 279 |
| 12г | 11 700 | 258 | 634 | 259 | 378 | 279 |
| 12д | 12 300 | 258 | 634 | 259 | 378 | 279 |
| 12е | 12 000 | 258 | 634 | 259 | 378 | 279 |

*Продолжение*

| Районы | Прямые затраты, руб. | В том числе, руб. | | | Затраты труда рабочих, чел.-ч | |
|---|---|---|---|---|---|---|
| | | основная заработная плата рабочих | эксплуатация машин | | | |
| | | | всего | в том числе заработная плата рабочих, обслуживающих машины | не занятых обслуживанием машин | обслуживающих машины |
| 1 | 2 | 3 | 4 | 5 | 6 | 7 |
| **2. НАДЗЕМНАЯ ЧАСТЬ** | | | | | | |
| 1а, 3б, 3в, 4а | 38 000 | 4480 | 696 | 214 | 7490 | 276 |
| 1б, 1в, 4б, 5а, 6а, 6б | 40 400 | 4480 | 696 | 214 | 7490 | 276 |
| 1г | 43 500 | 4600 | 739 | 226 | 7700 | 292 |
| 1д, 3г | 41 300 | 4480 | 696 | 214 | 7490 | 276 |
| 1е, 5б | 46 200 | 4480 | 696 | 214 | 7490 | 276 |
| 1ж | 37 400 | 4480 | 696 | 214 | 7490 | 276 |
| 2а, 8е, 9а, 9в | 52 000 | 5520 | 784 | 272 | 7700 | 292 |
| 2б, 7в, 11д | 48 000 | 5520 | 751 | 253 | 7600 | 284 |
| 2в | 57 800 | 5520 | 784 | 272 | 7700 | 292 |
| 2г | 48 200 | 6280 | 782 | 300 | 7490 | 276 |
| 3а | 36 400 | 4480 | 696 | 214 | 7490 | 276 |
| 6в | 42 600 | 4480 | 696 | 214 | 7490 | 276 |
| 7а, 11б, 11в, 12в | 44 800 | 5220 | 751 | 253 | 7600 | 284 |
| 7б, 12б | 42 600 | 5220 | 751 | 253 | 7600 | 284 |
| 7г, 11г | 43 600 | 5220 | 751 | 253 | 7600 | 284 |
| 8а, 8б | 46 500 | 5290 | 773 | 260 | 7700 | 292 |
| 8в | 48 500 | 5520 | 784 | 272 | 7700 | 292 |
| 8г | 53 400 | 5290 | 773 | 260 | 7700 | 292 |
| 8д | 43 900 | 5520 | 784 | 272 | 7700 | 292 |
| 9б, 12е | 47 000 | 5450 | 762 | 264 | 7600 | 284 |
| 10а | 50 500 | 5830 | 760 | 278 | 7490 | 276 |
| 10б | 54 600 | 5980 | 807 | 294 | 7700 | 292 |
| 10в | 56 100 | 5980 | 807 | 294 | 7700 | 292 |
| 11а | 52 300 | 5160 | 728 | 246 | 7490 | 276 |
| 11е | 49 100 | 5290 | 773 | 260 | 7700 | 292 |
| 12а | 40 300 | 5160 | 728 | 246 | 7490 | 276 |
| 12г | 42 400 | 5380 | 739 | 257 | 7490 | 276 |
| 12д | 45 300 | 5380 | 739 | 257 | 7490 | 276 |

*Продолжение*

| Районы | Прямые затраты, руб. | В том числе, руб. | | | Затраты труда рабочих, чел.-ч | |
|---|---|---|---|---|---|---|
| | | основная заработная плата рабочих | эксплуатация машин | | не занятых обслуживанием машин | обслуживающих машины |
| | | | всего | в том числе заработная плата рабочих, обслуживающих машины | | |
| 1 | 2 | 3 | 4 | 5 | 6 | 7 |
| В том числе: | | | | | | |
| *а) стены наружные* | | | | | | |
| 1а, 3б, 4а | 6 700 | 453 | 151 | 47,3 | 800 | 61 |
| 1б, 1ж | 7 060 | 453 | 151 | 47,3 | 800 | 61 |
| 1в, 1д, 6а, 6б | 7 510 | 453 | 151 | 47,3 | 800 | 61 |
| 1г | 9 840 | 571 | 195 | 59,7 | 1010 | 77 |
| 1е | 9 380 | 453 | 151 | 47,3 | 800 | 61 |
| 2а | 12 200 | 685 | 206 | 71,6 | 1010 | 77 |
| 2б | 9 480 | 520 | 158 | 54,4 | 800 | 61 |
| 2в | 13 400 | 685 | 206 | 71,6 | 1010 | 77 |
| 2г | 8 510 | 634 | 170 | 66,2 | 800 | 61 |
| 3а | 6 480 | 453 | 151 | 47,3 | 800 | 61 |
| 3в | 6 920 | 453 | 151 | 47,3 | 800 | 61 |
| 3г, 5б | 8 480 | 453 | 151 | 47,3 | 800 | 61 |
| 4б | 7 830 | 453 | 151 | 47,3 | 800 | 61 |
| 5а, 6в | 7 240 | 453 | 151 | 47,3 | 800 | 61 |
| 7а, 8а, 8б | 10 400 | 656 | 204 | 68,6 | 1010 | 77 |
| 7б | 9 210 | 656 | 204 | 68,6 | 1010 | 77 |
| 7в, 11е | 11 200 | 656 | 204 | 68,6 | 1010 | 77 |
| 7г | 9 440 | 656 | 204 | 68,6 | 1010 | 77 |
| 8в, 9б | 10 700 | 685 | 206 | 71,6 | 1010 | 77 |
| 8г | 12 200 | 656 | 204 | 68,6 | 1010 | 77 |
| 8д | 9 580 | 685 | 206 | 71,6 | 1010 | 77 |
| 8е | 10 400 | 685 | 206 | 71,6 | 1010 | 77 |
| 9а | 13 000 | 685 | 206 | 71,6 | 1010 | 77 |
| 9в | 11 400 | 685 | 206 | 71,6 | 1010 | 77 |
| 10а | 9 030 | 588 | 166 | 61,5 | 800 | 61 |
| 10б | 11 500 | 742 | 212 | 77,6 | 1010 | 77 |
| 10в | 12 000 | 742 | 212 | 77,6 | 1010 | 77 |
| 11а | 8 790 | 520 | 158 | 54,4 | 800 | 61 |
| 11б | 7 770 | 520 | 158 | 54,4 | 800 | 61 |
| 11в, 12в | 8 120 | 520 | 158 | 54,4 | 800 | 61 |
| 11г | 7 590 | 520 | 158 | 54,4 | 800 | 61 |
| 11д | 10 700 | 656 | 204 | 68,6 | 1010 | 77 |
| 12а, 12б | 7 170 | 520 | 158 | 54,4 | 800 | 61 |
| 12г | 7 570 | 543 | 161 | 56,8 | 800 | 61 |
| 12д | 8 600 | 543 | 161 | 56,8 | 800 | 61 |
| 12е | 8 130 | 543 | 161 | 56,8 | 800 | 61 |

*Продолжение*

| Районы | Прямые затраты, руб. | В том числе, руб | | | Затраты труда рабочих, чел.-ч | |
|---|---|---|---|---|---|---|
| | | основная заработная плата рабочих | эксплуатация машин | | | |
| | | | всего | в том числе заработная плата рабочих, обслуживающих машины | не занятых обслуживанием машин | обслуживающих машины |
| 1 | 2 | 3 | 4 | 5 | 6 | 7 |
| *б) стены внутренние и перегородки* | | | | | | |
| 1а, 1ж, 3б, 4а | 7 740 | 534 | 173 | 52,8 | 984 | 68,1 |
| 1б, 1г, 3в, 5а | 8 240 | 534 | 173 | 52,8 | 984 | 68,1 |
| 1в, 6в | 8 420 | 534 | 173 | 52,8 | 984 | 68,1 |
| 1д, 6а | 8 710 | 534 | 173 | 52,8 | 984 | 68,1 |
| 1е | 11 000 | 534 | 173 | 52,8 | 984 | 68,1 |
| 2а | 10 400 | 641 | 184 | 63,4 | 984 | 68,1 |
| 2б | 12 100 | 614 | 181 | 60,7 | 984 | 68,1 |
| 2в | 11 600 | 641 | 184 | 63,4 | 984 | 68,1 |
| 2г | 9 730 | 747 | 194 | 73,9 | 984 | 68,1 |
| 3а | 7 520 | 534 | 173 | 52,8 | 984 | 68,1 |
| 3г, 5б | 9 940 | 534 | 173 | 52,8 | 984 | 68,1 |
| 4б | 9 260 | 534 | 173 | 52,8 | 984 | 68,1 |
| 6б | 8 870 | 534 | 173 | 52,8 | 984 | 68,1 |
| 7а, 11б, 11г | 8 920 | 614 | 181 | 60,7 | 984 | 68,1 |
| 7б, 7г, 12а, 12б | 8 060 | 614 | 181 | 60,7 | 984 | 68,1 |
| 7в | 10 100 | 614 | 181 | 60,7 | 984 | 68,1 |
| 8а, 11д | 9 180 | 614 | 181 | 60,7 | 984 | 68,1 |
| 8б, 11в, 11е, 12в | 9 510 | 614 | 181 | 60,7 | 984 | 68,1 |
| 8в | 9 260 | 641 | 184 | 63,4 | 984 | 68,1 |
| 8г | 11 000 | 614 | 181 | 60,7 | 984 | 68,1 |
| 8д | 7 250 | 641 | 184 | 63,4 | 984 | 68,1 |
| 8е | 8 920 | 641 | 184 | 63,4 | 984 | 68,1 |
| 9а | 10 700 | 641 | 184 | 63,4 | 984 | 68,1 |
| 9б | 7 990 | 641 | 184 | 63,4 | 984 | 68,1 |
| 9в, 12г | 8 620 | 641 | 184 | 63,4 | 984 | 68,1 |
| 10а, 10в | 10 600 | 694 | 189 | 68,7 | 984 | 68,1 |
| 10б | 10 000 | 694 | 189 | 68,7 | 984 | 68,1 |
| 11а | 10 400 | 614 | 181 | 60,7 | 984 | 68,1 |
| 12д | 10 000 | 641 | 184 | 63,4 | 984 | 68,1 |
| 12е | 9 500 | 641 | 184 | 63,4 | 984 | 68,1 |
| *в) перекрытие и покрытие* | | | | | | |
| 1а, 1б | 6550 | 118 | 87,9 | 32,2 | 199 | 41,5 |
| 1в, 1д, 5а | 6780 | 118 | 87,9 | 32,2 | 199 | 41,5 |
| 1г | 7070 | 118 | 87,9 | 32,2 | 199 | 41,5 |
| 1е | 7230 | 118 | 87,9 | 32,2 | 199 | 41,5 |
| 1ж | 5990 | 118 | 87,9 | 32,2 | 199 | 41,5 |
| 2а | 8290 | 141 | 94,3 | 38,6 | 199 | 41,5 |

*Продолжение*

| Районы | Прямые затраты, руб. | В том числе, руб. | | | Затраты труда рабочих, чел.-ч | |
|---|---|---|---|---|---|---|
| | | основная заработная плата рабочих | эксплуатация машин | | не занятых обслуживанием машин | обслуживающих машины |
| | | | всего | в том числе заработная плата рабочих, обслуживающих машины | | |
| 1 | 2 | 3 | 4 | 5 | 6 | 7 |
| 2б, 7а, 7г, 11в, 11г, 12в | 7 140 | 135 | 92,7 | 37 | 199 | 41,5 |
| 2в | 9 870 | 141 | 94,3 | 38,6 | 199 | 41,5 |
| 2г | 7 530 | 165 | 101 | 45 | 199 | 41,5 |
| 3 | 5 820 | 118 | 87,9 | 32,2 | 199 | 41,5 |
| 4, 6а, 6б | 6 280 | 118 | 87,9 | 32,2 | 199 | 41,5 |
| 5б | 8 540 | 118 | 87,9 | 32,2 | 199 | 41,5 |
| 6в | 7 780 | 118 | 87,9 | 32,2 | 199 | 41,5 |
| 7б, 7в, 8б, 12а | 6 660 | 135 | 92,7 | 37 | 199 | 41,5 |
| 8а, 8г, 11д, 11е | 7 480 | 135 | 92,7 | 37 | 199 | 41,5 |
| 8в | 7 700 | 141 | 94,3 | 38,6 | 199 | 41,5 |
| 8д, 8е, 12г, 12д | 6 990 | 141 | 94,3 | 38,6 | 199 | 41,5 |
| 9а, 9б, 12е | 7 320 | 141 | 94,3 | 38,6 | 199 | 41,5 |
| 9в | 9 630 | 141 | 94,3 | 38,6 | 199 | 41,5 |
| 10а | 8 090 | 153 | 97,5 | 41,8 | 199 | 41,5 |
| 10б | 9 320 | 153 | 97,5 | 41,8 | 199 | 41,5 |
| 10в | 10 000 | 153 | 97,5 | 41,8 | 199 | 41,5 |
| 11а | 10 800 | 135 | 92,7 | 37 | 199 | 41,5 |
| 11б, 12б | 7 840 | 135 | 92,7 | 37 | 199 | 41,5 |
| *г) кровля* | | | | | | |
| 1а, 1в | 4010 | 400 | 80,9 | 24,3 | 703 | 31,4 |
| 1б, 1д, 1е | 4140 | 400 | 80,9 | 24,3 | 703 | 31,4 |
| 1г, 5б | 4640 | 400 | 80,9 | 24,3 | 703 | 31,4 |
| 1ж, 3а, 3б, 3г | 3480 | 400 | 80,9 | 24,3 | 703 | 31,4 |
| 2а | 5350 | 480 | 85,8 | 29,2 | 703 | 31,4 |
| 2б, 11в, 11г | 4330 | 460 | 84,5 | 28 | 703 | 31,4 |
| 2в, 9в | 6050 | 480 | 85,8 | 29,2 | 703 | 31,4 |
| 2г | 4690 | 560 | 90,6 | 34,1 | 703 | 31,4 |
| 3в, 5а | 3740 | 400 | 80,9 | 24,3 | 703 | 31,4 |
| 4, 6а, 6б | 3620 | 400 | 80,9 | 24,3 | 703 | 31,4 |
| 6в | 3860 | 400 | 80,9 | 24,3 | 703 | 31,4 |
| 7а, 7б, 7г, 8б | 4710 | 460 | 84,5 | 28 | 703 | 31,4 |
| 7в, 11б | 4600 | 460 | 84,5 | 28 | 703 | 31,4 |
| 8а, 8г, 11д, 11е | 4980 | 460 | 84,5 | 28 | 703 | 31,4 |
| 8в, 8е—9б | 5060 | 480 | 85,8 | 29,2 | 703 | 31,4 |
| 8д | 4820 | 480 | 85,8 | 29,2 | 703 | 31,4 |
| 10а | 5060 | 520 | 88,2 | 31,6 | 703 | 31,4 |

*Продолжение*

| Районы | Прямые затраты, руб. | В том числе, руб. | | | Затраты труда рабочих, чел.-ч | |
|---|---|---|---|---|---|---|
| | | основная заработная плата рабочих | эксплуатация машин | | не занятых обслуживанием машин | обслуживающих машины |
| | | | всего | в том числе заработная плата рабочих, обслуживающих машины | | |
| 1 | 2 | 3 | 4 | 5 | 6 | 7 |
| 10б | 5950 | 520 | 88,2 | 31,6 | 703 | 31,4 |
| 10в | 6490 | 520 | 88,2 | 31,6 | 703 | 31,4 |
| 11а | 5310 | 460 | 84,5 | 28 | 703 | 31,4 |
| 12а, 12в | 3900 | 460 | 84,5 | 28 | 703 | 31,4 |
| 12б | 4060 | 460 | 84,5 | 28 | 703 | 31,4 |
| 12г, 12д | 3940 | 480 | 85,8 | 29,2 | 703 | 31,4 |
| 12е | 4100 | 480 | 85,8 | 29,2 | 703 | 31,4 |
| *д) проемы* | | | | | | |
| 1а, 1б, 1ж | 3360 | 138 | 50,1 | 15,4 | 250 | 19,8 |
| 1в, 1д, 1е, 3в, 4а—5а, 6а, 6б | 3580 | 138 | 50,1 | 15,4 | 250 | 19,8 |
| 1г, 3а | 3240 | 138 | 50,1 | 15,4 | 250 | 19,8 |
| 2а, 9б | 3780 | 166 | 53,2 | 18,5 | 250 | 19,8 |
| 2б, 12а | 3420 | 159 | 52,4 | 17,7 | 250 | 19,8 |
| 2в, 8в, 12д | 3440 | 166 | 53,2 | 18,5 | 250 | 19,8 |
| 2г | 4640 | 194 | 56,3 | 21,5 | 250 | 19,8 |
| 3б, 5б | 4060 | 138 | 50,1 | 15,4 | 250 | 19,8 |
| 3г | 3750 | 138 | 50,1 | 15,4 | 250 | 19,8 |
| 6в | 4360 | 138 | 50,1 | 15,4 | 250 | 19,8 |
| 7а—7в | 3280 | 159 | 52,4 | 17,7 | 250 | 19,8 |
| 7г—8б | 3740 | 159 | 52,4 | 17,7 | 250 | 19,8 |
| 8г, 11, 12в | 3980 | 159 | 52,4 | 17,7 | 250 | 19,8 |
| 8д, 9а, 12г | 3860 | 166 | 53,2 | 18,5 | 250 | 19,8 |
| 8е | 6310 | 166 | 53,2 | 18,5 | 250 | 19,8 |
| 9в, 12е | 4400 | 166 | 53,2 | 18,5 | 250 | 19,8 |
| 10а | 3950 | 180 | 54,7 | 20 | 250 | 19,8 |
| 10б | 4740 | 180 | 54,7 | 20 | 250 | 19,8 |
| 10в | 4470 | 180 | 54,7 | 20 | 250 | 19,8 |
| 12б | 4120 | 159 | 52,4 | 17,7 | 250 | 19,8 |
| *е) полы* | | | | | | |
| 1а, 1в, 5б | 4340 | 598 | 26,7 | 8 | 1030 | 10,4 |
| 1б, 1е | 5000 | 598 | 26,7 | 8 | 1030 | 10,4 |
| 1г, 6а, 6б | 4700 | 598 | 26,7 | 8 | 1030 | 10,4 |
| 1д, 5а | 4570 | 598 | 26,7 | 8 | 1030 | 10,4 |
| 1ж | 4060 | 598 | 26,7 | 8 | 1030 | 10,4 |
| 2а, 9а, 9в | 5390 | 718 | 28,3 | 9,7 | 1030 | 10,4 |
| 2б | 4950 | 688 | 27,9 | 9,3 | 1030 | 10,4 |
| 2в, 12е | 6450 | 718 | 28,3 | 9,7 | 1030 | 10,4 |

*Продолжение*

| Районы | Прямые затраты, руб. | В том числе, руб. | | | Затраты труда рабочих, чел.-ч | |
|---|---|---|---|---|---|---|
| | | основная заработная плата рабочих | эксплуатация машин | | не занятых обслуживанием машин | обслуживающих машины |
| | | | всего | в том числе заработная плата рабочих, обслуживающих машины | | |
| 1 | 2 | 3 | 4 | 5 | 6 | 7 |
| 2г | 5850 | 837 | 29,9 | 11,3 | 1030 | 10,4 |
| 3 | 4200 | 598 | 26,7 | 8 | 1030 | 10,4 |
| 4 | 4430 | 598 | 26,7 | 8 | 1030 | 10,4 |
| 6в | 4890 | 598 | 26,7 | 8 | 1030 | 10,4 |
| 7а, 7б, 12б, 12в | 4480 | 688 | 27,9 | 9,3 | 1030 | 10,4 |
| 7в | 5660 | 688 | 27,9 | 9,3 | 1030 | 10,4 |
| 7г, 12а | 4340 | 688 | 27,9 | 9,3 | 1030 | 10,4 |
| 8а | 4590 | 688 | 27,9 | 9,3 | 1030 | 10,4 |
| 8б | 5130 | 688 | 27,9 | 9,3 | 1030 | 10,4 |
| 8в | 5540 | 718 | 28,3 | 9,7 | 1030 | 10,4 |
| 8г | 7260 | 688 | 27,9 | 9,3 | 1030 | 10,4 |
| 8д, 12д | 4930 | 718 | 28,3 | 9,7 | 1030 | 10,4 |
| 8е | 6930 | 718 | 28,3 | 9,7 | 1030 | 10,4 |
| 9б | 5060 | 718 | 28,3 | 9,7 | 1030 | 10,4 |
| 10а | 6170 | 777 | 29,1 | 10,5 | 1030 | 10,4 |
| 10б | 5870 | 777 | 29,1 | 10,5 | 1030 | 10,4 |
| 10в | 5550 | 777 | 29,1 | 10,5 | 1030 | 10,4 |
| 11а | 6060 | 688 | 27,9 | 9,3 | 1030 | 10,4 |
| 11б—11е | 5380 | 688 | 27,9 | 9,3 | 1030 | 10,4 |
| 12г | 4650 | 718 | 28,3 | 9,7 | 1030 | 10,4 |
| *ж) отделочные работы* | | | | | | |
| 1а—1в, 1д, 1ж, 3, 4, 5б | 4340 | 2120 | 103 | 27,1 | 3300 | 35 |
| 1г, 1е, 5а, 6а, 6б | 4480 | 2120 | 103 | 27,1 | 3300 | 35 |
| 2а | 4850 | 2540 | 109 | 32,6 | 3300 | 35 |
| 2б, 7в, 11а, 11в, 11г, 11е | 4960 | 2430 | 107 | 31,2 | 3300 | 35 |
| 2в, 8в, 9а, 9в | 5150 | 2540 | 109 | 32,6 | 3300 | 35 |
| 2г | 5690 | 2960 | 114 | 38 | 3300 | 35 |
| 6в | 4570 | 2120 | 103 | 27,1 | 3300 | 35 |
| 7а, 7б, 7г, 8б | 4710 | 2430 | 107 | 31,2 | 3300 | 35 |
| 8а | 4780 | 2430 | 107 | 31,2 | 3300 | 35 |
| 8г, 11б, 11д | 5060 | 2430 | 107 | 31,2 | 3300 | 35 |
| 8д, 9б | 5020 | 2540 | 109 | 32,6 | 3300 | 35 |
| 8е, 12д | 5580 | 2540 | 109 | 32,6 | 3300 | 35 |
| 10а | 5900 | 2750 | 111 | 35,3 | 3300 | 35 |
| 10б | 5440 | 2750 | 111 | 35,3 | 3300 | 35 |
| 10в | 5240 | 2750 | 111 | 35,3 | 3300 | 35 |
| 12а, 12в | 5360 | 2430 | 107 | 31,2 | 3300 | 35 |
| 12б | 5620 | 2430 | 107 | 31,2 | 3300 | 35 |
| 12г | 5380 | 2540 | 109 | 32,6 | 3300 | 35 |
| 12е | 6030 | 2540 | 109 | 32,6 | 3300 | 35 |

*Продолжение*

| Районы | Прямые затраты, руб. | В том числе, руб. | | | Затраты труда рабочих, чел.-ч | |
|---|---|---|---|---|---|---|
| | | основная заработная плата рабочих | эксплуатация машин | | | |
| | | | всего | в том числе заработная плата рабочих, обслуживающих машины | не занятых обслуживанием машин | обслуживающих машины |
| 1 | 2 | 3 | 4 | 6 | 5 | 7 |
| **РАЗДЕЛ II. МОНТАЖ МЕТАЛЛОКОНСТРУКЦИЙ** | | | | | | |
| 1, 3—6 | 393 | 16,3 | 15,4 | 5,3 | 25,2 | 6,8 |
| 2а, 2в, 8в, 8д, 8е, 12г—12е | 401 | 19,6 | 16,5 | 6,3 | 25,2 | 6,8 |
| 2б, 7а—8б, 8г, 11а—12в | 398 | 18,8 | 16,2 | 6,1 | 25,2 | 6,8 |
| 2г | 411 | 22,9 | 17,5 | 7,4 | 25,2 | 6,8 |
| 9 | 413 | 19,6 | 16,5 | 6,3 | 25,2 | 6,8 |
| 10 | 453 | 21,2 | 17 | 6,9 | 25,2 | 6,8 |
| **РАЗДЕЛ III. ВНУТРЕННИЕ САНИТАРНО-ТЕХНИЧЕСКИЕ УСТРОЙСТВА** | | | | | | |
| **1. Санитарно-технические работы** | | | | | | |
| 1, 3—6 | 5120 | 472 | 37,3 | 9,4 | 782 | 12,1 |
| 2а, 2в, 8в, 8д, 9, 12г—12е | 5390 | 568 | 39,2 | 11,3 | 782 | 12,1 |
| 2б, 7а—8б, 8г, 11а—12в | 5320 | 544 | 38,7 | 10,8 | 782 | 12,1 |
| 2г | 5570 | 662 | 41,2 | 13,2 | 782 | 12,2 |
| 8е | 5840 | 569 | 39,4 | 11,4 | 784 | 12,3 |
| 10 | 5560 | 616 | 40,3 | 12,3 | 783 | 12,2 |
| В том числе: | | | | | | |
| *а) холодное и горячее водоснабжение, канализация* | | | | | | |
| 1, 3—5 | 1360 | 129 | 14,8 | 4,1 | 207 | 5,2 |
| 2а, 2в, 8в, 8д, 9 | 1400 | 155 | 15,6 | 4,9 | 207 | 5,2 |
| 2б, 8а, 8б, 8г | 1400 | 148 | 15,4 | 4,7 | 207 | 5,2 |
| 2г | 1460 | 181 | 16,4 | 5,7 | 207 | 5,2 |
| 6 | 1390 | 129 | 14,8 | 4,1 | 207 | 5,2 |
| 7 | 1370 | 148 | 15,4 | 4,7 | 207 | 5,2 |
| 8е | 1530 | 155 | 15,6 | 4,9 | 207 | 5,2 |
| 10 | 1450 | 168 | 16 | 5,3 | 207 | 5,2 |
| 11а—12в | 1450 | 148 | 15,4 | 4,7 | 207 | 5,2 |
| 12г—12е | 1480 | 155 | 15,6 | 4,9 | 207 | 5,2 |

*Продолжение*

| Районы | Прямые затраты, руб. | В том числе, руб. | | | Затраты труда рабочих, чел.-ч | |
|---|---|---|---|---|---|---|
| | | основная заработная плата рабочих | эксплуатация машин | | | |
| | | | всего | в том числе заработная плата рабочих, обслуживающих машины | не занятых обслуживанием машин | обслуживающих машины |
| 1 | 2 | 3 | 4 | 5 | 6 | 7 |
| *б) центральное отопление и тепловой узел* | | | | | | |
| 1а—1в, 1д, 1е, 3в, 5а, 6 | 1780 | 180 | 10,9 | 2 | 291 | 2,6 |
| 1г, 5б | 1820 | 180 | 11,1 | 2,1 | 293 | 2,7 |
| 1ж, 3а, 3б, 3г—4б | 1740 | 179 | 10,7 | 1,9 | 290 | 2,5 |
| 2а, 2в, 8в, 8д, 9, 12е | 1900 | 216 | 11,3 | 2,4 | 292 | 2,6 |
| 2б, 7а—8б, 8г, 11б—11е | 1870 | 208 | 11,4 | 2,4 | 293 | 2,7 |
| 2г | 1950 | 253 | 11,9 | 2,9 | 292 | 2,7 |
| 8е | 1980 | 218 | 11,6 | 2,5 | 294 | 2,7 |
| 10 | 1970 | 236 | 11,8 | 2,7 | 293 | 2,7 |
| 11а, 12а—12в | 1810 | 206 | 11 | 2,2 | 290 | 2,5 |
| 12г, 12д | 1820 | 215 | 11,1 | 2,3 | 290 | 2,5 |
| *в) вентиляция* | | | | | | |
| 1, 3—6 | 1980 | 164 | 11,5 | 3,3 | 283 | 4,3 |
| 2а, 2в, 8в, 8д, 9, 12г—12е | 2070 | 196 | 12,2 | 4 | 283 | 4,3 |
| 2б, 7а—8б, 8г, 11а—12в | 2040 | 188 | 12 | 3,8 | 283 | 4,3 |
| 2г | 2160 | 229 | 12,8 | 4,6 | 283 | 4,3 |
| 8е | 2330 | 196 | 12,2 | 4 | 283 | 4,3 |
| 10 | 2140 | 212 | 12,5 | 4,3 | 283 | 4,3 |
| **2. Монтаж санитарно-технического оборудования, изделий и конструкций, стоимость которых включается в объем строительно-монтажных работ** | | | | | | |
| 1, 3—5 | 467 | 70,2 | 12,4 | 1,5 | 112 | 2 |
| 2а, 2в, 8в, 8д, 9, 12г, 12д | 488 | 84,2 | 12,7 | 1,8 | 112 | 2 |
| 2б, 8а, 8б, 8г, 11а—12в | 484 | 80,7 | 12,6 | 1,7 | 112 | 2 |
| 2г | 519 | 98,3 | 13 | 2,1 | 112 | 2 |
| 6 | 474 | 70,2 | 12,4 | 1,5 | 112 | 2 |
| 7 | 475 | 80,7 | 12,6 | 1,7 | 112 | 2 |
| 8е | 528 | 84,2 | 12,7 | 1,8 | 112 | 2 |
| 10 | 516 | 91,2 | 12,8 | 2 | 112 | 2 |
| 12е | 512 | 84,2 | 12,7 | 1,8 | 112 | 2 |

*Продолжение*

| Районы | Прямые затраты, руб. | В том числе, руб. | | | Затраты труда рабочих, чел.-ч | |
|---|---|---|---|---|---|---|
| | | основная заработная плата рабочих | эксплуатация машин | | | |
| | | | всего | в том числе заработная плата рабочих, обслуживающих машины | не занятых обслуживанием машин | обслуживающих машины |
| 1 | 2 | 3 | 4 | 5 | 6 | 7 |
| **3. Сопутствующие строительные работы** | | | | | | |
| 1, 3—6 | 353 | 158 | 0,9 | 0,2 | 277 | 0,3 |
| 2а, 2в, 8в, 8д, 9, 12г—12е | 392 | 189 | 1 | 0,3 | 277 | 0,3 |
| 2б, 7а—8б, 8г, 11а—12в | 383 | 182 | 0,9 | 0,3 | 277 | 0,3 |
| 2г | 432 | 221 | 1 | 0,3 | 277 | 0,3 |
| 8е | 438 | 189 | 1 | 0,3 | 277 | 0,3 |
| 10 | 420 | 205 | 1 | 0,3 | 277 | 0,3 |
| РАЗДЕЛ IV. ЭЛЕКТРОМОНТАЖНЫЕ РАБОТЫ | | | | | | |
| 1, 3—6 | 3990 | 604 | 271 | 94,5 | 1040 | 122 |
| 2а, 2в, 8в, 8д, 9, 12г, 12д | 4170 | 724 | 290 | 113 | 1040 | 122 |
| 2б, 7а—8б, 8г, 11а—12в | 4110 | 694 | 285 | 109 | 1040 | 122 |
| 2г | 4410 | 845 | 308 | 132 | 1040 | 122 |
| 8е | 4440 | 724 | 290 | 113 | 1040 | 122 |
| 10 | 4380 | 785 | 299 | 123 | 1040 | 122 |
| 12е | 4330 | 724 | 290 | 113 | 1040 | 122 |
| В том числе: | | | | | | |
| *а) электроосвещение* | | | | | | |
| 1, 3—6 | 2420 | 183 | 117 | 40,9 | 324 | 52,7 |
| 2а, 2в, 8в, 8д, 9, 12г, 12д | 2500 | 220 | 125 | 49,1 | 324 | 52,7 |
| 2б, 8а, 8б, 8г, 11а—12в | 2490 | 211 | 123 | 47 | 324 | 52,7 |
| 2г | 2620 | 256 | 134 | 57,2 | 324 | 52,7 |
| 7 | 2430 | 211 | 123 | 47 | 324 | 52,7 |
| 8е | 2710 | 220 | 125 | 49,1 | 324 | 52,7 |
| 10 | 2630 | 238 | 129 | 53,2 | 324 | 52,7 |
| 12е | 2620 | 220 | 125 | 49,1 | 324 | 52,7 |
| *б) монтаж электросилового оборудования* | | | | | | |
| 1, 3—6 | 1140 | 277 | 135 | 48,9 | 473 | 63,1 |
| 2а, 2в, 8в, 8д, 9, 12г—12е | 1220 | 332 | 145 | 58,7 | 473 | 63,1 |
| 2б, 7а—8б, 8г, 11а—12в | 1200 | 318 | 142 | 56,2 | 473 | 63,1 |
| 2г | 1300 | 387 | 155 | 68,5 | 473 | 63,1 |
| 8е | 1260 | 332 | 145 | 58,7 | 473 | 63,1 |
| 10 | 1270 | 360 | 150 | 63,5 | 473 | 63,1 |

*Продолжение*

| Районы | Прямые затраты, руб. | В том числе, руб. | | | Затраты труда рабочих, чел.-ч | |
|---|---|---|---|---|---|---|
| | | основная заработная плата рабочих | эксплуатация машин | | | |
| | | | всего | в том числе заработная плата рабочих, обслуживающих машины | не занятых обслуживанием машин | обслуживающих машины |
| 1 | 2 | 3 | 4 | 5 | 6 | 7 |
| *в) монтаж оборудования автоматики* | | | | | | |
| 1, 3—6 | 426 | 144 | 18,4 | 4,7 | 246 | 6 |
| 2а, 2в, 8в, 8д—9в, 12г—12е | 462 | 172 | 19,4 | 5,6 | 246 | 6 |
| 2б, 7а—8б, 8г, 11а—12в | 450 | 165 | 19,1 | 5,4 | 246 | 6 |
| 2г | 492 | 201 | 20,3 | 6,5 | 246 | 6 |
| 10 | 479 | 187 | 19,8 | 6,1 | 246 | 6 |
| РАЗДЕЛ V. ТЕЛЕФОНИЗАЦИЯ, ЧАСИФИКАЦИЯ, СИГНАЛИЗАЦИЯ | | | | | | |
| 1, 3—6 | 490 | 300 | 31,1 | 9,7 | 403 | 12,5 |
| 2а, 2в, 8в, 8д—9в, 12г—12е | 554 | 360 | 33,1 | 11,6 | 403 | 12,5 |
| 2б, 7а—8б, 8г, 11а—12в | 538 | 346 | 32,6 | 11,1 | 403 | 12,5 |
| 2г | 616 | 421 | 35 | 13,6 | 403 | 12,5 |
| 10 | 585 | 391 | 34 | 12,6 | 403 | 12,5 |

**Районная цена № 414**

**Крытый перрон отправления зданий пассажирской автостанции на 75 человек (типовой проект № 503-5-5.85)**

*Измеритель — 1 сооружение*

| Районы | Прямые затраты, руб. | В том числе, руб. | | | Затраты труда рабочих, чел.-ч | |
|---|---|---|---|---|---|---|
| | | основная заработная плата рабочих | эксплуатация машин | | | |
| | | | всего | в том числе заработная плата рабочих, обслуживающих машины | не занятых обслуживанием машин | обслуживающих машины |
| 1 | 2 | 3 | 4 | 5 | 6 | 7 |
| РАЗДЕЛ I. СТРОИТЕЛЬНЫЕ РАБОТЫ | | | | | | |
| **1. Подземная часть** | | | | | | |
| 1а, 1в, 3а, 3б, 3г—4б | 1370 | 386 | 146 | 49,6 | 715 | 71 |

*Продолжение*

| Районы | Прямые затраты, руб. | В том числе, руб. | | | Затраты труда рабочих, чел.-ч | |
|---|---|---|---|---|---|---|
| | | основная заработная плата рабочих | эксплуатация машин | | | |
| | | | всего | в том числе заработная плата рабочих, обслуживающих машины | не занятых обслуживанием машин | обслуживающих машины |
| 1 | 2 | 3 | 4 | 5 | 6 | 7 |
| 1б, 1е | 1470 | 386 | 148 | 49,6 | 715 | 71 |
| 1г | 1490 | 428 | 148 | 49,6 | 790 | 71 |
| 1д, 3в, 5, 6 | 1400 | 386 | 150 | 49,6 | 715 | 71 |
| 1ж | 1290 | 386 | 145 | 49,6 | 715 | 71 |
| 2а, 8в, 9а, 9в | 1680 | 513 | 163 | 59,5 | 790 | 71 |
| 2б, 11б—11г | 1510 | 444 | 158 | 57 | 715 | 71 |
| 2в | 1850 | 513 | 164 | 59,5 | 790 | 71 |
| 2г | 1850 | 541 | 178 | 69,4 | 715 | 71 |
| 7а, 7б, 7г, 8а | 1510 | 492 | 157 | 57 | 790 | 71 |
| 7в | 1700 | 492 | 160 | 57 | 790 | 71 |
| 8б | 1640 | 492 | 157 | 57 | 790 | 71 |
| 8г | 1940 | 492 | 159 | 57 | 790 | 71 |
| 8д | 1590 | 513 | 161 | 59,5 | 790 | 71 |
| 8е | 1960 | 513 | 164 | 59,5 | 790 | 71 |
| 9б | 1640 | 513 | 161 | 59,5 | 790 | 71 |
| 10а | 1690 | 502 | 166 | 64,4 | 715 | 71 |
| 10б, 10в | 1780 | 556 | 166 | 64,4 | 790 | 71 |
| 11а | 1620 | 444 | 161 | 57 | 715 | 71 |
| 11д, 11е | 1580 | 492 | 155 | 57 | 790 | 71 |
| 12а—12в | 1400 | 444 | 153 | 57 | 715 | 71 |
| 12г, 12д | 1490 | 463 | 156 | 59,5 | 715 | 71 |
| 12е | 1820 | 463 | 163 | 59,5 | 715 | 71 |
| В том числе: | | | | | | |
| *а) земляные работы* | | | | | | |
| 1, 3—6 | 181 | 66 | 115 | 41,7 | 132 | 60 |
| 2а, 2в, 8в, 8д—9в, 12г—12е | 203 | 79 | 124 | 50 | 132 | 60 |
| 2б, 7а—8б, 8г, 11а—12в | 197 | 76 | 121 | 47,9 | 132 | 60 |
| 2г | 224 | 92 | 132 | 58,4 | 132 | 60 |
| 10 | 213 | 85 | 128 | 54,2 | 132 | 60 |
| *б) транспортирование грунта* | | | | | | |
| 1а—1е, 3в, 3г, 4б, 5а, 6а, 6в | 19 | — | 19 | 3,8 | — | 5,7 |
| 1ж, 3а, 6б | 16 | — | 16 | 3,8 | — | 5,7 |
| 2а—2в, 8е, 9а, 9в, 11а, 12е | 25 | — | 25 | 4,5 | — | 5,7 |
| 2г | 30 | — | 30 | 5,3 | — | 5,7 |

*Продолжение*

| Районы | Прямые затраты, руб. | В том числе, руб. | | | Затраты труда рабочих, чел.-ч | |
|---|---|---|---|---|---|---|
| | | основная заработная плата рабочих | эксплуатация машин | | не занятых обслуживанием машин | обслуживающих машины |
| | | | всего | в том числе заработная плата рабочих, обслуживающих машины | | |
| 1 | 2 | 3 | 4 | 5 | 6 | 7 |
| 3б | 14 | — | 14 | 3,8 | — | 5,7 |
| 4а | 18 | — | 18 | 3,8 | — | 5,7 |
| 5б | 25 | — | 25 | 3,8 | — | 5,7 |
| 7а, 7б, 7г—8б | 21 | — | 21 | 4,4 | — | 5,7 |
| 7в, 8в—8д, 9б | 23 | — | 23 | 4,5 | — | 5,7 |
| 10 | 23 | — | 23 | 4,9 | — | 5,7 |
| 11б—11е | 19 | — | 19 | 4,4 | — | 5,7 |
| 12а | 16 | — | 16 | 4,4 | — | 5,7 |
| 12б, 12г | 17 | — | 17 | 4,5 | — | 5,7 |
| 12в, 12д | 18 | — | 18 | 4,5 | — | 5,7 |
| **РАЗДЕЛ II. МОНТАЖ МЕТАЛЛОКОНСТРУКЦИЙ** | | | | | | |
| 1а—1в, 1д—1ж, 3—5 | 3120 | 111 | 131 | 44,9 | 186 | 57,9 |
| 1г | 3530 | 123 | 149 | 51,3 | 203 | 66,2 |
| 2а, 2в, 8в, 8д, 8е | 3620 | 147 | 160 | 61,6 | 203 | 66,2 |
| 2б, 12а—12в | 3200 | 128 | 138 | 51,6 | 186 | 57,9 |
| 2г | 3290 | 156 | 149 | 62,8 | 186 | 57,9 |
| 6 | 3210 | 111 | 131 | 44,9 | 186 | 57,9 |
| 7а—8б, 8г, 11д, 11е | 3560 | 141 | 157 | 59 | 203 | 66,2 |
| 9 | 3730 | 147 | 160 | 61,6 | 203 | 66,2 |
| 10а | 3680 | 145 | 144 | 58,3 | 186 | 57,9 |
| 10б, 10в | 4120 | 159 | 165 | 66,7 | 203 | 66,2 |
| 11а—11г | 3150 | 128 | 138 | 51,6 | 186 | 57,9 |
| 12г—12е | 3220 | 134 | 140 | 53,8 | 186 | 57,9 |
| **РАЗДЕЛ III. ЭЛЕКТРОМОНТАЖНЫЕ РАБОТЫ (ЭЛЕКТРООСВЕЩЕНИЕ)** | | | | | | |
| 1, 3—6 | 89 | 16,1 | 13,7 | 5,1 | 28,7 | 6,5 |
| 2а, 2в, 8в, 8д, 9, 12г, 12д | 94 | 19,4 | 14,7 | 6,1 | 28,7 | 6,5 |
| 2б, 8а, 8б, 8г, 11а—12в | 93 | 18,6 | 14,5 | 5,8 | 28,7 | 6,5 |
| 2г | 101 | 22,6 | 15,8 | 7,1 | 28,7 | 6,5 |
| 7 | 92 | 18,6 | 14,5 | 5,8 | 28,7 | 6,5 |
| 8е, 12е | 99 | 19,4 | 14,7 | 6,1 | 28,7 | 6,5 |
| 10 | 99 | 21 | 15,3 | 6,6 | 28,7 | 6,5 |

## 7. Автопавильоны из деревянных конструкций на 10 человек

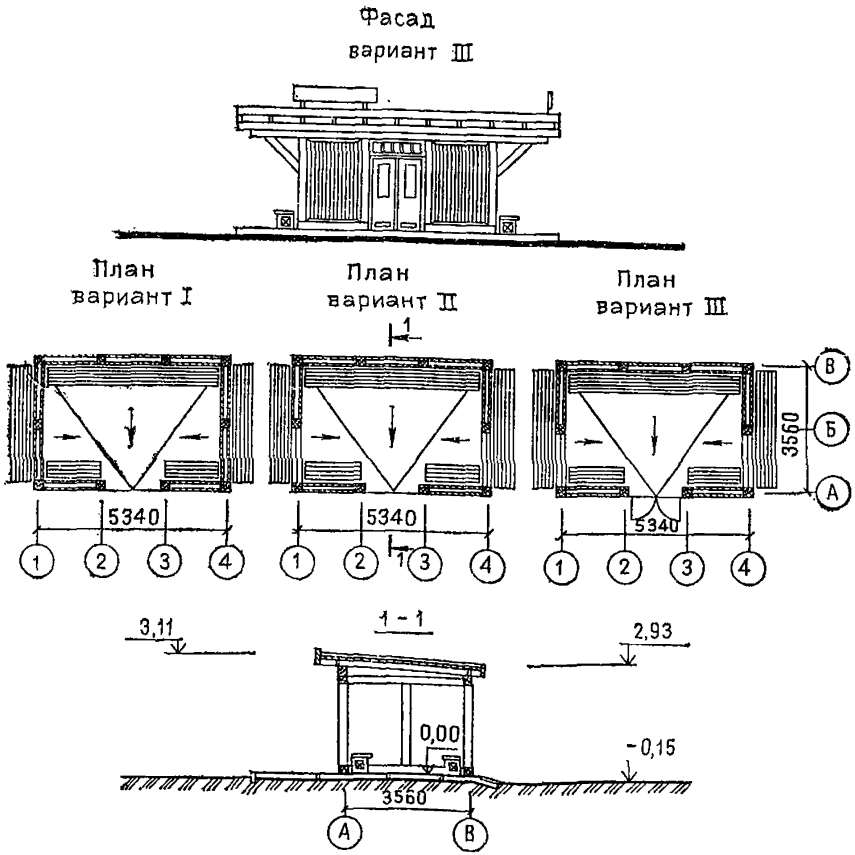


Рис. 13. Павильон на 10 человек, вариант I и II — полузакрытые, вариант III — закрытый. Типовой проект № 530—230 (к ценам № 415—417)

## Районная цена № 415

### Автопавильон из деревянных конструкций на 10 человек для автомобильных дорог местного значения, вариант I-полузакрытый (типовой проект № 503-230)

*Измеритель — 1 автопавильон*

| Районы | Прямые затраты, руб. | В том числе, руб. | | | Затраты труда рабочих, чел.-ч | |
|---|---|---|---|---|---|---|
| | | основная заработная плата рабочих | эксплуатация машин | | | |
| | | | всего | в том числе заработная плата рабочих, обслуживающих машины | не занятых обслуживанием машин | обслуживающих машины |
| 1 | 2 | 3 | 4 | 5 | 6 | 7 |
| **РАЗДЕЛ I. СТРОИТЕЛЬНЫЕ РАБОТЫ** | | | | | | |
| **1. Подземная часть** | | | | | | |
| 1а, 3, 6б, 6в | 175 | 11,4 | 24,8 | 8,8 | 21,3 | 11,5 |
| 1б, 1д, 6а | 191 | 11,4 | 25 | 8,8 | 21,3 | 11,5 |
| 1в, 1г, 4а—5а | 184 | 11,4 | 25 | 8,8 | 21,3 | 11,5 |
| 1е | 203 | 11,4 | 25 | 8,8 | 21,3 | 11,5 |
| 1ж | 162 | 11,4 | 24,8 | 8,8 | 21,3 | 11,5 |
| 2а, 9а, 9б | 210 | 13,7 | 27,2 | 10,6 | 21,3 | 11,5 |
| 2б, 7в, 8б | 214 | 13,1 | 26,7 | 10,2 | 21,3 | 11,5 |
| 2в, 8е, 9в | 238 | 13,7 | 27,3 | 10,6 | 21,3 | 11,5 |
| 2г | 244 | 16 | 29,4 | 12,4 | 21,3 | 11,5 |
| 5б | 208 | 11,4 | 25,6 | 8,8 | 21,3 | 11,5 |
| 7а, 11д, 11е | 199 | 13,1 | 26,4 | 10,2 | 21,3 | 11,5 |
| 7б, 8а | 189 | 13,1 | 26,5 | 10,2 | 21,3 | 11,5 |
| 7г, 12б, 12в | 180 | 13,1 | 26,3 | 10,2 | 21,3 | 11,5 |
| 8в | 192 | 13,7 | 27,1 | 10,6 | 21,3 | 11,5 |
| 8г, 11а | 237 | 13,1 | 26,8 | 10,2 | 21,3 | 11,5 |
| 8д | 201 | 13,7 | 27,1 | 10,6 | 21,3 | 11,5 |
| 10а | 223 | 14,9 | 27,9 | 11,5 | 21,3 | 11,5 |
| 10б | 212 | 14,9 | 28 | 11,5 | 21,3 | 11,5 |
| 10в | 241 | 14,9 | 28 | 11,5 | 21,3 | 11,5 |
| 11б—11г | 207 | 13,1 | 26,3 | 10,2 | 21,3 | 11,5 |
| 12а | 158 | 13,1 | 26,1 | 10,2 | 21,3 | 11,5 |
| 12г, 12д | 181 | 13,7 | 26,6 | 10,6 | 21,3 | 11,5 |
| 12е | 187 | 13,7 | 27,3 | 10,6 | 21,3 | 11,5 |
| В том числе: | | | | | | |
| *а) земляные работы* | | | | | | |
| 1, 3—6 | 3,7 | 3,7 | 0,1 | — | 7,6 | — |
| 2а, 2в, 8в, 8д—9в, 12г—12е | 4,4 | 4,4 | 0,1 | — | 7,6 | — |
| 2б, 7а—8б, 8г, 11а—12в | 4,2 | 4,2 | 0,1 | — | 7,6 | — |
| 2г | 5,1 | 5,1 | 0,1 | — | 7,6 | — |
| 10 | 4,8 | 4,8 | 0,1 | — | 7,6 | — |

*Продолжение*

| Районы | Прямые затраты, руб. | В том числе, руб. | | | Затраты труда рабочих, чел.-ч | |
|---|---|---|---|---|---|---|
| | | основная заработная плата рабочих | эксплуатация машин | | | |
| | | | всего | в том числе заработная плата рабочих, обслуживающих машины | не занятых обслуживанием машин | обслуживающих машины |
| 1 | 2 | 3 | 4 | 5 | 6 | 7 |
| *б) транспортирование грунта* | | | | | | |
| 1а—1е, 3в, 3г, 4, 5а, 6а, 6в | 1,7 | — | 1,7 | 0,3 | — | 0,5 |
| 1ж, 3а, 3б, 6б | 1,4 | — | 1,4 | 0,3 | — | 0,5 |
| 2а—2в, 7в, 8в—11а, 12е | 2,2 | — | 2,2 | 0,4 | — | 0,5 |
| 2г | 2,8 | — | 2,8 | 0,5 | — | 0,5 |
| 5б | 2,3 | — | 2,3 | 0,3 | — | 0,5 |
| 7а, 7б, 7г—8б | 1,9 | — | 1,9 | 0,4 | — | 0,5 |
| 11б—12д | 1,6 | — | 1,6 | 0,4 | — | 0,5 |
| **2. Надземная часть** | | | | | | |
| 1а—1е | 1270 | 197 | 15,6 | 5,1 | 352 | 6,6 |
| 1ж, 3б—4а, 5, 6 | 1330 | 197 | 15,6 | 5,1 | 352 | 6,6 |
| 2а, 2в, 8в, 8д, 9а, 9б | 1330 | 237 | 16,7 | 6,2 | 352 | 6,6 |
| 2б, 7а—8б | 1310 | 227 | 16,4 | 5,9 | 352 | 6,6 |
| 2г | 1450 | 276 | 17,7 | 7,2 | 352 | 6,6 |
| 3а, 4б | 1300 | 197 | 15,6 | 5,1 | 352 | 6,6 |
| 8г | 1340 | 227 | 16,4 | 5,9 | 352 | 6,6 |
| 8е, 12е | 1450 | 237 | 16,7 | 6,2 | 352 | 6,6 |
| 9в, 12г | 1370 | 237 | 16,7 | 6,2 | 352 | 6,6 |
| 10а | 1370 | 256 | 17,2 | 6,7 | 352 | 6,6 |
| 10б, 10в | 1400 | 256 | 17,2 | 6,7 | 352 | 6,6 |
| 11 | 1430 | 227 | 16,4 | 5,9 | 352 | 6,6 |
| 12а—12в | 1400 | 227 | 16,4 | 5,9 | 352 | 6,6 |
| 12д | 1410 | 237 | 16,7 | 6,2 | 352 | 6,6 |
| РАЗДЕЛ II. ЭЛЕКТРОМОНТАЖНЫЕ РАБОТЫ | | | | | | |
| 1, 3—6 | 65 | 11,4 | 9,2 | 3,4 | 20,2 | 4,3 |
| 2а, 2в, 8в, 8д, 9, 12г, 12д | 69 | 13,7 | 9,8 | 4 | 20,2 | 4,3 |
| 2б, 7а—8б, 8г, 11а—12в | 67 | 13,1 | 9,7 | 3,9 | 20,2 | 4,3 |
| 2г | 73 | 16 | 10,5 | 4,7 | 20,2 | 4,3 |
| 8е | 73 | 13,7 | 9,8 | 4 | 20,2 | 4,3 |
| 10 | 72 | 14,8 | 10,2 | 4,4 | 20,2 | 4,3 |
| 12е | 71 | 13,7 | 9,8 | 4 | 20,2 | 4,3 |

## Районная цена № 416

### Автопавильон из деревянных конструкций на 10 человек для автомобильных дорог местного значения, вариант II-полузакрытый (типовой проект № 503-230)

*Измеритель — 1 автопавильон*

| Районы | Прямые затраты, руб. | В том числе, руб. | | | Затраты труда рабочих, чел.-ч | |
|---|---|---|---|---|---|---|
| | | основная заработная плата рабочих | эксплуатация машин | | | |
| | | | всего | в том числе заработная плата рабочих, обслуживающих машины | не занятых обслуживанием машин | обслуживающих машины |
| 1 | 2 | 3 | 4 | 5 | 6 | 7 |
| **РАЗДЕЛ I. СТРОИТЕЛЬНЫЕ РАБОТЫ** | | | | | | |
| **1. Подземная часть** | | | | | | |
| 1а, 3, 6б, 6в | 175 | 11,4 | 24,8 | 8,8 | 21,3 | 11,5 |
| 1б, 1д, 6а | 191 | 11,4 | 25 | 8,8 | 21,3 | 11,5 |
| 1в, 1г, 4а—5а | 184 | 11,4 | 25 | 8,8 | 21,3 | 11,5 |
| 1е | 203 | 11,4 | 25 | 8,8 | 21,3 | 11,5 |
| 1ж | 162 | 11,4 | 24,8 | 8,8 | 21,3 | 11,5 |
| 2а, 9а, 9б | 210 | 13,7 | 27,2 | 10,6 | 21,3 | 11,5 |
| 2б, 7в, 8б | 214 | 13,1 | 26,7 | 10,2 | 21,3 | 11,5 |
| 2в, 8е, 9в | 238 | 13,7 | 27,3 | 10,6 | 21,3 | 11,5 |
| 2г | 244 | 16 | 29,4 | 12,4 | 21,3 | 11,5 |
| 5б | 208 | 11,4 | 25,6 | 8,8 | 21,3 | 11,5 |
| 7а, 11д, 11е | 199 | 13,1 | 26,4 | 10,2 | 21,3 | 11,5 |
| 7б, 8а | 189 | 13,1 | 26,5 | 10,2 | 21,3 | 11,5 |
| 7г, 12б, 12в | 180 | 13,1 | 26,3 | 10,2 | 21,3 | 11,5 |
| 8в | 192 | 13,7 | 27,1 | 10,6 | 21,3 | 11,5 |
| 8г, 11а | 237 | 13,1 | 26,8 | 10,2 | 21,3 | 11,5 |
| 8д | 201 | 13,7 | 27,1 | 10,6 | 21,3 | 11,5 |
| 10а | 223 | 14,9 | 27,9 | 11,5 | 21,3 | 11,5 |
| 10б | 212 | 14,9 | 28 | 11,5 | 21,3 | 11,5 |
| 10в | 241 | 14,9 | 28 | 11,5 | 21,3 | 11,5 |
| 11б—11г | 207 | 13,1 | 26,3 | 10,2 | 21,3 | 11,5 |
| 12а | 158 | 13,1 | 26,1 | 10,2 | 21,3 | 11,5 |
| 12г, 12д | 181 | 13,7 | 26,6 | 10,6 | 21,3 | 11,5 |
| 12е | 187 | 13,7 | 27,3 | 10,6 | 21,3 | 11,5 |
| В том числе: | | | | | | |
| *а) земляные работы* | | | | | | |
| 1, 3—6 | 3,7 | 3,7 | 0,1 | — | 7,6 | — |
| 2а, 2в, 8в, 8д—9в, 12г—12е | 4,4 | 4,4 | 0,1 | — | 7,6 | — |
| 2б, 7а—8б, 8г, 11а—12в | 4,2 | 4,2 | 0,1 | — | 7,6 | — |
| 2г | 5,1 | 5,1 | 0,1 | — | 7,6 | — |
| 10 | 4,8 | 4,8 | 0,1 | — | 7,6 | — |

*Продолжение*

| Районы | Прямые затраты, руб. | В том числе, руб. | | | Затраты труда рабочих, чел.-ч | |
|---|---|---|---|---|---|---|
| | | основная заработная плата рабочих | эксплуатация машин | | | |
| | | | всего | в том числе заработная плата рабочих, обслуживающих машины | не занятых обслуживанием машин | обслуживающих машины |
| 1 | 2 | 3 | 4 | 5 | 6 | 7 |
| *б) транспортирование грунта* | | | | | | |
| 1а—1е, 3в, 3г, 4, 5а, 6а, 6в | 1,7 | — | 1,7 | 0,3 | — | 0,5 |
| 1ж, 3а, 3б, 6б | 1,5 | — | 1,5 | 0,3 | — | 0,5 |
| 2а—2в, 7в, 8в—11а, 12е | 2,3 | — | 2,3 | 0,4 | — | 0,5 |
| 2г | 2,8 | — | 2,8 | 0,5 | — | 0,5 |
| 5б | 2,3 | — | 2,3 | 0,3 | — | 0,5 |
| 7а, 7б, 7г—8б | 1,9 | — | 1,9 | 0,4 | — | 0,5 |
| 11б—12д | 1,7 | — | 1,7 | 0,4 | — | 0,5 |
| **2. Надземная часть** | | | | | | |
| 1а—1е | 1320 | 208 | 15,9 | 5,2 | 371 | 6,7 |
| 1ж, 3—5 | 1360 | 208 | 15,9 | 5,2 | 371 | 6,7 |
| 2а, 2в, 8в, 8д, 9а, 9б | 1390 | 250 | 16,9 | 6,2 | 371 | 6,7 |
| 2б, 7а—8б | 1360 | 239 | 16,6 | 6 | 371 | 6,7 |
| 2г | 1530 | 291 | 17,9 | 7,3 | 371 | 6,7 |
| 6 | 1400 | 208 | 15,9 | 5,2 | 371 | 6,7 |
| 8г | 1400 | 239 | 16,6 | 6 | 371 | 6,7 |
| 8е, 12е | 1530 | 250 | 16,9 | 6,2 | 371 | 6,7 |
| 9в, 12г | 1430 | 250 | 16,9 | 6,2 | 371 | 6,7 |
| 10а, 10в | 1440 | 270 | 17,4 | 6,7 | 371 | 6,7 |
| 10б | 1480 | 270 | 17,4 | 6,7 | 371 | 6,7 |
| 11 | 1480 | 239 | 16,6 | 6 | 371 | 6,7 |
| 12а—12в | 1460 | 239 | 16,6 | 6 | 371 | 6,7 |
| 12д | 1480 | 250 | 16,9 | 6,2 | 371 | 6,7 |
| РАЗДЕЛ II. ЭЛЕКТРОМОНТАЖНЫЕ РАБОТЫ | | | | | | |
| 1, 3—6 | 65 | 11,4 | 9,2 | 3,4 | 20,2 | 4,3 |
| 2а, 2в, 8в, 8д, 9, 12г, 12д | 69 | 13,7 | 9,8 | 4 | 20,2 | 4,3 |
| 2б, 7а—8б, 8г, 11а—12в | 67 | 13,1 | 9,7 | 3,9 | 20,2 | 4,3 |
| 2г | 73 | 16 | 10,5 | 4,7 | 20,2 | 4,3 |
| 8е | 73 | 13,7 | 9,8 | 4 | 20,2 | 4,3 |
| 10 | 72 | 14,8 | 10,2 | 4,4 | 20,2 | 4,3 |
| 12е | 71 | 13,7 | 9,8 | 4 | 20,2 | 4,3 |

## Районная цена № 417

### Автопавильон из деревянных конструкций на 10 человек для автомобильных дорог местного значения, вариант III — закрытый (типовой проект № 503-230)

*Измеритель — 1 автопавильон*

| Районы | Прямые затраты, руб. | В том числе, руб. | | | Затраты труда рабочих, чел.-ч | |
|---|---|---|---|---|---|---|
| | | основная заработная плата рабочих | эксплуатация машин | | | |
| | | | всего | в том числе заработная плата рабочих, обслуживающих машины | не занятых обслуживанием машин | обслуживающих машины |
| 1 | 2 | 3 | 4 | 5 | 6 | 7 |
| **РАЗДЕЛ I. СТРОИТЕЛЬНЫЕ РАБОТЫ** | | | | | | |
| **1. Подземная часть** | | | | | | |
| 1а, 3, 6б, 6в | 176 | 11,5 | 25,2 | 9 | 21,4 | 11,6 |
| 1б, 1д, 6а | 191 | 11,5 | 25,4 | 9 | 21,4 | 11,6 |
| 1в, 4а—5а | 183 | 11,5 | 25,3 | 9 | 21,4 | 11,6 |
| 1г | 187 | 11,5 | 25,4 | 9 | 21,4 | 11,6 |
| 1е | 204 | 11,5 | 25,4 | 9 | 21,4 | 11,6 |
| 1ж | 162 | 11,5 | 25,1 | 9 | 21,4 | 11,6 |
| 2а, 9а, 9б | 211 | 13,8 | 27,6 | 10,7 | 21,4 | 11,6 |
| 2б, 7в, 8б | 215 | 13,2 | 27,1 | 10,3 | 21,4 | 11,6 |
| 2в, 8е, 9в | 238 | 13,8 | 27,7 | 10,7 | 21,4 | 11,6 |
| 2г | 244 | 16,1 | 29,9 | 12,5 | 21,4 | 11,6 |
| 5б | 209 | 11,5 | 25,9 | 9 | 21,4 | 11,6 |
| 7а, 11д, 11е | 199 | 13,2 | 26,8 | 10,3 | 21,4 | 11,6 |
| 7б, 8а | 189 | 13,2 | 26,9 | 10,3 | 21,4 | 11,6 |
| 7г, 12б, 12в | 181 | 13,2 | 26,7 | 10,3 | 21,4 | 11,6 |
| 8в | 192 | 13,8 | 27,5 | 10,7 | 21,4 | 11,6 |
| 8г, 11а | 238 | 13,2 | 27,1 | 10,3 | 21,4 | 11,6 |
| 8д | 201 | 13,8 | 27,5 | 10,7 | 21,4 | 11,6 |
| 10а | 224 | 14,9 | 28,3 | 11,6 | 21,4 | 11,6 |
| 10б | 212 | 14,9 | 28,4 | 11,6 | 21,4 | 11,6 |
| 10в | 242 | 14,9 | 28,4 | 11,6 | 21,4 | 11,6 |
| 11б, 11г | 205 | 13,2 | 26,7 | 10,3 | 21,4 | 11,6 |
| 11в | 210 | 13,2 | 26,7 | 10,3 | 21,4 | 11,6 |
| 12а | 158 | 13,2 | 26,5 | 10,3 | 21,4 | 11,6 |
| 12г, 12д | 181 | 13,8 | 27 | 10,7 | 21,4 | 11,6 |
| 12е | 188 | 13,8 | 27,7 | 10,7 | 21,4 | 11,6 |
| В том числе: | | | | | | |
| *а) земляные работы* | | | | | | |
| 1, 3—6 | 3,7 | 3,7 | 0,4 | 0,1 | 7,7 | 0,2 |
| 2а, 2в, 8в, 8д—9в, 12г—12е | 4,5 | 4,5 | 0,5 | 0,2 | 7,7 | 0,2 |
| 2б, 7а—8б, 8г, 11а—12в | 4,3 | 4,3 | 0,5 | 0,2 | 7,7 | 0,2 |
| 2г | 5,2 | 5,2 | 0,5 | 0,2 | 7,7 | 0,2 |
| 10 | 4,8 | 4,8 | 0,5 | 0,2 | 7,7 | 0,2 |

*Продолжение*

| Районы | Прямые затраты, руб. | В том числе, руб. | | | Затраты труда рабочих, чел.-ч | |
|---|---|---|---|---|---|---|
| | | основная заработная плата рабочих | эксплуатация машин | | | |
| | | | всего | в том числе заработная плата рабочих, обслуживающих машины | не занятых обслуживанием машин | обслуживающих машины |
| 1 | 2 | 3 | 4 | 5 | 6 | 7 |
| *б) транспортирование грунта* | | | | | | |
| 1а—1е, 3в, 3г, 4, 5а, 6а, 6в | 1,7 | — | 1,7 | 0,3 | — | 0,5 |
| 1ж, 3а, 3б, 6б | 1,5 | — | 1,5 | 0,3 | — | 0,5 |
| 2а—2в, 7в, 8в—11а, 12е | 2,3 | — | 2,3 | 0,4 | — | 0,5 |
| 2г | 2,8 | — | 2,8 | 0,5 | — | 0,5 |
| 5б | 2,3 | — | 2,3 | 0,3 | — | 0,5 |
| 7а, 7б, 7г—8б | 1,9 | — | 1,9 | 0,4 | — | 0,5 |
| 11б—12д | 1,7 | — | 1,7 | 0,4 | — | 0,5 |
| **2. Надземная часть** | | | | | | |
| 1а, 1б, 1г, 1д | 1420 | 244 | 17,4 | 5,7 | 437 | 7,3 |
| 1в, 1е, 1ж, 4б, 5а | 1460 | 244 | 17,4 | 5,7 | 437 | 7,3 |
| 2а, 2в, 8в, 8д, 9а, 9б | 1500 | 292 | 18,5 | 6,8 | 437 | 7,3 |
| 2б, 7а—8б | 1470 | 280 | 18,3 | 6,5 | 437 | 7,3 |
| 2г | 1680 | 341 | 19,7 | 7,9 | 437 | 7,3 |
| 3а—4а, 5б—6б | 1500 | 244 | 17,4 | 5,7 | 437 | 7,3 |
| 6в | 1530 | 244 | 17,4 | 5,7 | 437 | 7,3 |
| 8г | 1530 | 280 | 18,3 | 6,5 | 437 | 7,3 |
| 8е | 1710 | 292 | 18,5 | 6,8 | 437 | 7,3 |
| 9в, 12г | 1560 | 292 | 18,5 | 6,8 | 437 | 7,3 |
| 10а | 1550 | 316 | 19,1 | 7,3 | 437 | 7,3 |
| 10б, 10в | 1610 | 316 | 19,1 | 7,3 | 437 | 7,3 |
| 11, 12б | 1620 | 280 | 18,3 | 6,5 | 437 | 7,3 |
| 12а, 12в | 1580 | 280 | 18,3 | 6,5 | 437 | 7,3 |
| 12д | 1600 | 292 | 18,5 | 6,8 | 437 | 7,3 |
| 12е | 1660 | 292 | 18,5 | 6,8 | 437 | 7,3 |
| РАЗДЕЛ II. ЭЛЕКТРОМОНТАЖНЫЕ РАБОТЫ | | | | | | |
| 1, 3—6 | 65 | 11,4 | 9,2 | 3,4 | 20,2 | 4,3 |
| 2а, 2в, 8в, 8д, 9, 12г, 12д | 69 | 13,7 | 9,8 | 4 | 20,2 | 4,3 |
| 2б, 7а—8б, 8г, 11а—12в | 67 | 13,1 | 9,7 | 3,9 | 20,2 | 4,3 |
| 2г | 73 | 16 | 10,5 | 4,7 | 20,2 | 4,3 |
| 8е | 73 | 13,7 | 9,8 | 4 | 20,2 | 4,3 |
| 10 | 72 | 14,8 | 10,2 | 4,4 | 20,2 | 4,3 |
| 12е | 71 | 13,7 | 9,8 | 4 | 20,2 | 4,3 |

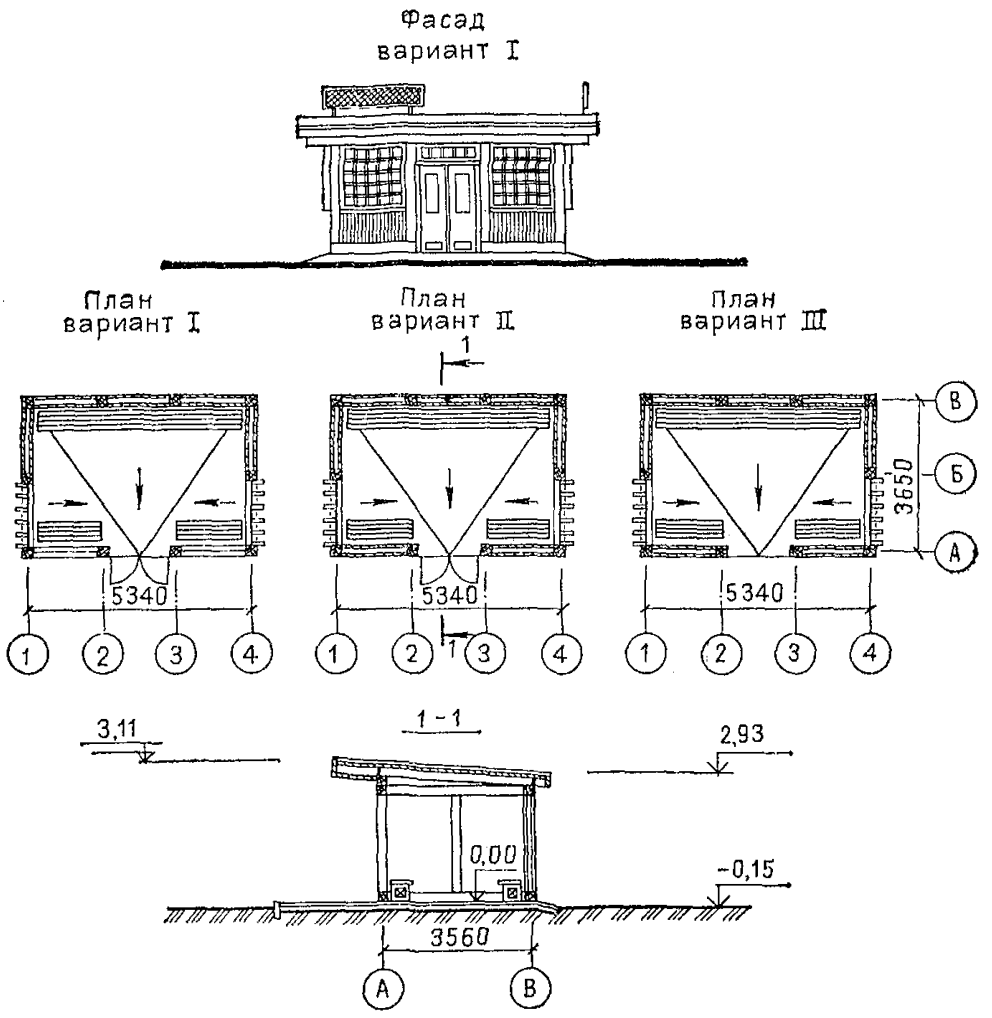


**Рис. 14. Павильон на 10 человек, *варианты I и II — закрытые, вариант III —* полузакрытый. Типовой проект № 503—231 (к ценам № 418—420)**

## Районная цена № 418

### Автопавильон из деревянных конструкций на 10 человек для автомобильных дорог местного значения, вариант I-закрытый (типовой проект № 503-231)

*Измеритель — 1 автопавильон*

| Районы | Прямые затраты, руб. | В том числе, руб. | | | Затраты труда рабочих, чел.-ч | |
|---|---|---|---|---|---|---|
| | | основная заработная плата рабочих | эксплуатация машин | | | |
| | | | всего | в том числе заработная плата рабочих, обслуживающих машины | не занятых обслуживанием машин | обслуживающих машины |
| 1 | 2 | 3 | 4 | 5 | 6 | 7 |
| **РАЗДЕЛ I. СТРОИТЕЛЬНЫЕ РАБОТЫ** | | | | | | |
| **1. Подземная часть** | | | | | | |
| 1а, 3, 6б, 6в | 175 | 11,4 | 24,8 | 8,8 | 21,3 | 11,5 |
| 1б, 1д, 6а | 191 | 11,4 | 25 | 8,8 | 21,3 | 11,5 |
| 1в, 1г, 4а—5а | 184 | 11,4 | 25 | 8,8 | 21,3 | 11,5 |
| 1е | 203 | 11,4 | 25 | 8,8 | 21,3 | 11,5 |
| 1ж | 162 | 11,4 | 24,8 | 8,8 | 21,3 | 11,5 |
| 2а, 9а, 9б | 210 | 13,7 | 27,2 | 10,6 | 21,3 | 11,5 |
| 2б, 7в, 8б | 214 | 13,1 | 26,7 | 10,2 | 21,3 | 11,5 |
| 2в, 8е, 9в | 238 | 13,7 | 27,3 | 10,6 | 21,3 | 11,5 |
| 2г | 244 | 16 | 29,4 | 12,4 | 21,3 | 11,5 |
| 5б | 208 | 11,4 | 25,6 | 8,8 | 21,3 | 11,5 |
| 7а, 11д, 11е | 199 | 13,1 | 26,4 | 10,2 | 21,3 | 11,5 |
| 7б, 8а | 189 | 13,1 | 26,5 | 10,2 | 21,3 | 11,5 |
| 7г, 12б, 12в | 180 | 13,1 | 26,3 | 10,2 | 21,3 | 11,5 |
| 8в | 192 | 13,7 | 27,1 | 10,6 | 21,3 | 11,5 |
| 8г, 11а | 237 | 13,1 | 26,8 | 10,2 | 21,3 | 11,5 |
| 8д | 201 | 13,7 | 27,1 | 10,6 | 21,3 | 11,5 |
| 10а | 223 | 14,9 | 27,9 | 11,5 | 21,3 | 11,5 |
| 10б | 212 | 14,9 | 28 | 11,5 | 21,3 | 11,5 |
| 10в | 241 | 14,9 | 28 | 11,5 | 21,3 | 11,5 |
| 11б—11г | 207 | 13,1 | 26,3 | 10,2 | 21,2 | 11,5 |
| 12а | 158 | 13,1 | 26,1 | 10,2 | 21,3 | 11,5 |
| 12г, 12д | 181 | 13,7 | 26,1 | 10,6 | 21,3 | 11,5 |
| 12е | 187 | 13,7 | 27,3 | 10,6 | 21,3 | 11,5 |
| В том числе: | | | | | | |
| *а) земляные работы* | | | | | | |
| 1, 3—6 | 3,7 | 3,7 | 0,1 | — | 7,6 | — |
| 2а, 2в, 8в, 8д—9в, 12г—12е | 4,4 | 4,4 | 0,1 | — | 7,6 | — |
| 2б, 7а—8б, 8г, 11а—12в | 4,2 | 4,2 | 0,1 | — | 7,6 | — |
| 2г | 5,1 | 5,1 | 0,1 | — | 7,6 | — |
| 10 | 4,8 | 4,8 | 0,1 | — | 7,6 | — |

*Продолжение*

| Районы | Прямые затраты, руб. | В том числе, руб. | | | Затраты труда рабочих, чел.-ч | |
|---|---|---|---|---|---|---|
| | | основная заработная плата рабочих | эксплуатация машин | | | |
| | | | всего | в том числе заработная плата рабочих, обслуживающих машины | не занятых обслуживанием машин | обслуживающих машины |
| 1 | 2 | 3 | 4 | 5 | 6 | 7 |
| *б) транспортирование грунта* | | | | | | |
| 1а—1е, 3в, 3г, 4, 5а, 6а, 6в | 1,7 | — | 1,7 | 0,3 | — | 0,5 |
| 1ж, 3а, 3б, 6б | 1,5 | — | 1,5 | 0,3 | — | 0,5 |
| 2а—2в, 7в, 8в—11а, 12е | 2,3 | — | 2,3 | 0,4 | — | 0,5 |
| 2г | 2,8 | — | 2,8 | 0,5 | — | 0,5 |
| 5б | 2,3 | — | 2,3 | 0,3 | — | 0,5 |
| 7а, 7б, 7г—8б | 1,9 | — | 1,9 | 0,4 | — | 0,5 |
| 11б—12д | 1,7 | — | 1,7 | 0,4 | — | 0,5 |
| **2. Надземная часть** | | | | | | |
| 1а, 1б, 1г | 1380 | 239 | 16,1 | 5,2 | 428 | 6,7 |
| 1в, 1д—1ж, 4б | 1410 | 239 | 16,1 | 5,2 | 428 | 6,7 |
| 2а, 2в, 8в, 8д, 9а, 9б | 1480 | 287 | 17,1 | 6,3 | 428 | 6,7 |
| 2б, 7а—8а | 1420 | 275 | 16,9 | 6 | 428 | 6,7 |
| 2г | 1650 | 334 | 18,2 | 7,3 | 428 | 6,7 |
| 3а, 3б, 3г, 4а, 5а—6б | 1450 | 239 | 16,1 | 5,2 | 428 | 6,7 |
| 3в, 6в | 1490 | 239 | 16,1 | 5,2 | 428 | 6,7 |
| 8б | 1450 | 275 | 16,9 | 6 | 428 | 6,7 |
| 8г, 12в | 1520 | 275 | 16,9 | 6 | 428 | 6,7 |
| 8е | 1710 | 287 | 17,1 | 6,3 | 428 | 6,7 |
| 9в, 12г | 1520 | 287 | 17,1 | 6,3 | 428 | 6,7 |
| 10а | 1520 | 311 | 17,6 | 6,8 | 428 | 6,7 |
| 10б, 10в | 1580 | 311 | 17,6 | 6,8 | 428 | 6,7 |
| 11, 12б | 1580 | 275 | 16,9 | 6 | 428 | 6,7 |
| 12а | 1540 | 275 | 16,9 | 6 | 428 | 6,7 |
| 12д | 1570 | 287 | 17,1 | 6,3 | 428 | 6,7 |
| 12е | 1630 | 287 | 17,1 | 6,3 | 428 | 6,7 |
| РАЗДЕЛ II. ЭЛЕКТРОМОНТАЖНЫЕ РАБОТЫ | | | | | | |
| 1, 3—6 | 65 | 11,4 | 9,2 | 3,4 | 20,2 | 4,3 |
| 2а, 2в, 8в, 8д, 9, 12г, 12д | 69 | 13,7 | 9,8 | 4 | 20,2 | 4,3 |
| 2б, 7а—8б, 8г, 11а—12в | 67 | 13,1 | 9,7 | 3,9 | 20,2 | 4,3 |
| 2г | 73 | 16 | 10,5 | 4,7 | 20,2 | 4,3 |
| 8е | 73 | 13,7 | 9,8 | 4 | 20,2 | 4,3 |
| 10 | 72 | 14,8 | 10,2 | 4,4 | 20,2 | 4,3 |
| 12е | 71 | 13,7 | 9,8 | 4 | 20,2 | 4,3 |

## Районная цена № 419

### Автопавильон из деревянных конструкций на 10 человек для автомобильных дорог местного значения, вариант II-закрытый (типовой проект № 503-231)

*Измеритель — 1 автопавильон*

| Районы | Прямые затраты, руб. | В том числе, руб. | | | Затраты труда рабочих, чел.-ч | |
|---|---|---|---|---|---|---|
| | | основная заработная плата рабочих | эксплуатация машин | | | |
| | | | всего | в том числе заработная плата рабочих, обслуживающих машины | не занятых обслуживанием машин | обслуживающих машины |
| 1 | 2 | 3 | 4 | 5 | 6 | 7 |
| **РАЗДЕЛ I. СТРОИТЕЛЬНЫЕ РАБОТЫ** | | | | | | |
| **1. Подземная часть** | | | | | | |
| 1а, 3, 6б, 6в | 144 | 11,4 | 24,8 | 8,8 | 21,3 | 11,5 |
| 1б, 1д, 6а | 159 | 11,4 | 25 | 8,8 | 21,3 | 11,5 |
| 1в, 4а—5а | 152 | 11,4 | 25 | 8,8 | 21,3 | 11,5 |
| 1г | 155 | 11,4 | 25 | 8,8 | 21,3 | 11,5 |
| 1е, 5б | 172 | 11,4 | 25,3 | 8,8 | 21,3 | 11,5 |
| 1ж | 131 | 11,4 | 24,8 | 8,8 | 21,3 | 11,5 |
| 2а, 9а, 9б | 179 | 13,7 | 27,2 | 10,6 | 21,3 | 11,5 |
| 2б, 7в, 8б | 183 | 13,1 | 26,7 | 10,2 | 21,3 | 11,5 |
| 2в, 8е, 9в | 204 | 13,7 | 27,3 | 10,6 | 21,3 | 11,5 |
| 2г | 212 | 16 | 29,4 | 12,4 | 21,3 | 11,5 |
| 7а, 11д, 11е | 168 | 13,1 | 26,4 | 10,2 | 21,3 | 11,5 |
| 7б, 8а | 158 | 13,1 | 26,5 | 10,2 | 21,3 | 11,5 |
| 7г, 12б, 12в | 149 | 13,1 | 26,3 | 10,2 | 21,3 | 11,5 |
| 8в | 161 | 13,7 | 27,1 | 10,6 | 21,3 | 11,5 |
| 8г, 11а | 202 | 13,1 | 26,8 | 10,2 | 21,3 | 11,5 |
| 8д | 169 | 13,7 | 27,1 | 10,6 | 21,3 | 11,5 |
| 10а | 192 | 14,9 | 27,9 | 11,5 | 21,3 | 11,5 |
| 10б | 180 | 14,9 | 28 | 11,5 | 21,3 | 11,5 |
| 10в | 206 | 14,9 | 28 | 11,5 | 21,3 | 11,5 |
| 11б, 11г | 173 | 13,1 | 26,3 | 10,2 | 21,3 | 11,5 |
| 11в | 178 | 13,1 | 26,3 | 10,2 | 21,3 | 11,5 |
| 12а | 126 | 13,1 | 26,1 | 10,2 | 21,3 | 11,5 |
| 12г, 12д | 150 | 13,7 | 26,6 | 10,6 | 21,3 | 11,5 |
| 12е | 156 | 13,7 | 27,3 | 10,6 | 21,3 | 11,5 |
| В том числе: | | | | | | |
| *а) земляные работы* | | | | | | |
| 1, 3—6 | 3,7 | 3,7 | 0,1 | — | 7,6 | — |
| 2а, 2в, 8в, 8д—9в, 12г—12е | 4,4 | 4,4 | 0,1 | — | 7,6 | — |

*Продолжение*

| Районы | Прямые затраты, руб. | В том числе, руб. | | | Затраты труда рабочих, чел.-ч | |
|---|---|---|---|---|---|---|
| | | основная заработная плата рабочих | эксплуатация машин | | | |
| | | | всего | в том числе заработная плата рабочих, обслуживающих машины | не занятых обслуживанием машин | обслуживающих машины |
| 1 | 2 | 3 | 4 | 5 | 6 | 7 |
| 2б, 7а—8б, 8г, 11а—12в | 4,2 | 4,2 | 0,1 | — | 7,6 | — |
| 2г | 5,1 | 5,1 | 0,1 | — | 7,6 | — |
| 10 | 4,8 | 4,8 | 0,1 | — | 7,6 | — |
| *б) транспортирование грунта* | | | | | | |
| 1а—1е, 3в, 3г, 4, 5а, 6а, 6в | 1,7 | — | 1,7 | 0,3 | — | 0,5 |
| 1ж, 3а, 3б, 6б | 1,5 | — | 1,5 | 0,3 | — | 0,5 |
| 2а—2в, 7в, 8в—11а, 12е | 2,3 | — | 2,3 | 0,4 | — | 0,5 |
| 2г | 2,8 | — | 2,8 | 0,5 | — | 0,5 |
| 5б | 2,3 | — | 2,3 | 0,3 | — | 0,5 |
| 7а, 7б, 7г—8б | 1,9 | — | 1,9 | 0,4 | — | 0,5 |
| 11б—12д | 1,7 | — | 1,7 | 0,4 | — | 0,5 |
| **2. Надземная часть** | | | | | | |
| 1а, 1б, 1г | 1330 | 228 | 15,9 | 5,2 | 410 | 6,7 |
| 1в, 1д, 1е, 4б | 1360 | 228 | 15,9 | 5,2 | 410 | 6,7 |
| 1ж, 3а, 3г, 4а, 5а | 1390 | 228 | 15,9 | 5,2 | 410 | 6,7 |
| 2а, 2в, 8в, 9а, 9б | 1420 | 274 | 16,9 | 6,3 | 410 | 6,7 |
| 2б, 7а—8б | 1380 | 263 | 16,7 | 6 | 410 | 6,7 |
| 2г | 1580 | 320 | 18 | 7,3 | 410 | 6,7 |
| 3б, 3в, 5б—6в | 1420 | 228 | 15,9 | 5,2 | 410 | 6,7 |
| 8г, 12а | 1460 | 263 | 16,7 | 6 | 410 | 6,7 |
| 8д | 1390 | 274 | 16,9 | 6,3 | 410 | 6,7 |
| 8е | 1620 | 274 | 16,9 | 6,3 | 410 | 6,7 |
| 9в, 12г | 1460 | 274 | 16,9 | 6,3 | 410 | 6,7 |
| 10а | 1460 | 297 | 17,5 | 6,8 | 410 | 6,7 |
| 10б, 10в | 1520 | 297 | 17,5 | 6,8 | 410 | 6,7 |
| 11 | 1520 | 263 | 16,7 | 6 | 410 | 6,7 |
| 12б, 12в | 1490 | 263 | 16,7 | 6 | 410 | 6,7 |
| 12д | 1500 | 274 | 16,9 | 6,3 | 410 | 6,7 |
| 12е | 1570 | 274 | 16,9 | 6,3 | 410 | 6,7 |

*Продолжение*

| Районы | Прямые затраты, руб. | В том числе, руб. | | | Затраты труда рабочих, чел.-ч | |
|---|---|---|---|---|---|---|
| | | основная заработная плата рабочих | эксплуатация машин | | не занятых обслуживанием машин | обслуживающих машины |
| | | | всего | в том числе заработная плата рабочих, обслуживающих машины | | |
| 1 | 2 | 3 | 4 | 5 | 6 | 7 |
| **РАЗДЕЛ II. ЭЛЕКТРОМОНТАЖНЫЕ РАБОТЫ** | | | | | | |
| 1, 3—6 | 65 | 11,4 | 9,2 | 3,4 | 20,2 | 4,3 |
| 2а, 2в, 8в, 8д, 9, 12г, 12д | 69 | 13,7 | 9,8 | 4 | 20,2 | 4,3 |
| 2б, 7а—8б, 8г, 11а—12в | 67 | 13,1 | 9,7 | 3,9 | 20,2 | 4,3 |
| 2г | 73 | 16 | 10,5 | 4,7 | 20,2 | 4,3 |
| 8е | 73 | 13,7 | 9,8 | 4 | 20,2 | 4,3 |
| 10 | 72 | 14,8 | 10,2 | 4,4 | 20,2 | 4,3 |
| 12е | 71 | 13,7 | 9,8 | 4 | 20,2 | 4,3 |

**Районная цена № 420**

**Автопавильон из деревянных конструкций на 10 человек для автомобильных дорог местного значения, вариант III-полузакрытый (типовой проект № 503-231)**

*Измеритель — 1 автопавильон*

| Районы | Прямые затраты, руб. | В том числе, руб. | | | Затраты труда рабочих, чел.-ч | |
|---|---|---|---|---|---|---|
| | | основная заработная плата рабочих | эксплуатация машин | | не занятых обслуживанием машин | обслуживающих машины |
| | | | всего | в том числе заработная плата рабочих, обслуживающих машины | | |
| 1 | 2 | 3 | 4 | 5 | 6 | 7 |
| **РАЗДЕЛ I. СТРОИТЕЛЬНЫЕ РАБОТЫ** | | | | | | |
| **1. Подземная часть** | | | | | | |
| 1а, 3, 6б, 6в | 175 | 11,4 | 24,8 | 8,8 | 21,3 | 11,5 |
| 1б, 1д, 6а | 191 | 11,4 | 25 | 8,8 | 21,3 | 11,5 |
| 1в, 1г, 4а—5а | 184 | 11,4 | 25 | 8,8 | 21,3 | 11,5 |
| 1е | 203 | 11,4 | 25 | 8,8 | 21,3 | 11,5 |
| 1ж | 162 | 11,4 | 24,8 | 8,8 | 21,3 | 11,5 |
| 2а, 9а, 9б | 210 | 13,7 | 27,2 | 10,6 | 21,3 | 11,5 |
| 2б, 7в, 8б | 214 | 13,1 | 26,7 | 10,2 | 21,3 | 11,5 |

*Продолжение*

| Районы | Прямые затраты, руб. | В том числе, руб. | | | Затраты труда рабочих, чел.-ч | |
|---|---|---|---|---|---|---|
| | | основная заработная плата рабочих | эксплуатация машин | | | |
| | | | всего | в том числе заработная плата рабочих, обслуживающих машины | не занятых обслуживанием машин | обслуживающих машины |
| 1 | 2 | 3 | 4 | 5 | 6 | 7 |
| 2в, 8е, 9в | 238 | 13,7 | 27,3 | 10,6 | 21,3 | 11,5 |
| 2г | 244 | 16 | 29,4 | 12,4 | 21,3 | 11,5 |
| 5б | 208 | 11,4 | 25,6 | 8,8 | 21,3 | 11,5 |
| 7а, 11д, 11е | 199 | 13,1 | 26,4 | 10,2 | 21,3 | 11,5 |
| 7б, 8а | 189 | 13,1 | 26,5 | 10,2 | 21,3 | 11,5 |
| 7г, 12б, 12в | 180 | 13,1 | 26,3 | 10,2 | 21,3 | 11,5 |
| 8в | 192 | 13,7 | 27,1 | 10,6 | 21,3 | 11,5 |
| 8г, 11а | 237 | 13,1 | 26,8 | 10,2 | 21,3 | 11,5 |
| 8д | 201 | 13,7 | 27,1 | 10,6 | 21,3 | 11,5 |
| 10а | 223 | 14,9 | 27,9 | 11,5 | 21,3 | 11,5 |
| 10б | 212 | 14,9 | 28 | 11,5 | 21,3 | 11,5 |
| 10в | 241 | 14,9 | 28 | 11,5 | 21,3 | 11,5 |
| 11б—11г | 207 | 13,1 | 26,3 | 10,2 | 21,3 | 11,5 |
| 12а | 158 | 13,1 | 26,1 | 10,2 | 21,3 | 11,5 |
| 12г, 12д | 181 | 13,7 | 26,6 | 10,6 | 21,3 | 11,5 |
| 12е | 187 | 13,7 | 27,3 | 10,6 | 21,3 | 11,5 |
| В том числе: | | | | | | |
| *а) земляные работы* | | | | | | |
| 1, 3—6 | 3,7 | 3,7 | 0,1 | — | 7,6 | — |
| 2а, 2в, 8в, 8д—9в, 12г—12е | 4,4 | 4,4 | 0,1 | — | 7,6 | — |
| 2б, 7а—8б, 8г, 11а—12в | 4,2 | 4,2 | 0,1 | — | 7,6 | — |
| 2г | 5,1 | 5,1 | 0,1 | — | 7,6 | — |
| 10 | 4,8 | 4,8 | 0,1 | — | 7,6 | — |
| *б) транспортирование грунта* | | | | | | |
| 1а—1е, 3в, 3г, 4, 5а, 6а, 6в | 1,7 | — | 1,7 | 0,3 | — | 0,5 |
| 1ж, 3а, 3б, 6б | 1,5 | — | 1,5 | 0,3 | — | 0,5 |
| 2а—2в, 7в, 8в, 11а, 12е | 2,3 | — | 2,3 | 0,4 | — | 0,5 |
| 2г | 2,8 | — | 2,8 | 0,5 | — | 0,5 |
| 5б | 2,3 | — | 2,3 | 0,3 | — | 0,5 |
| 7а, 7б, 7г—8б | 1,9 | — | 1,9 | 0,4 | — | 0,5 |
| 11б—12д | 1,7 | — | 1,7 | 0,4 | — | 0,5 |

*Продолжение*

| Районы | Прямые затраты, руб. | В том числе, руб. | | | Затраты труда рабочих, чел.-ч | |
|---|---|---|---|---|---|---|
| | | основная заработная плата рабочих | эксплуатация машин | | | |
| | | | всего | в том числе заработная плата рабочих, обслуживающих машины | не занятых обслуживанием машин | обслуживающих машины |
| 1 | 2 | 3 | 4 | 5 | 6 | 7 |
| **2. Надземная часть** | | | | | | |
| 1а—1д | 1230 | 193 | 14,3 | 4,7 | 344 | 6,1 |
| 1е, 4б, 5а | 1260 | 193 | 14,3 | 4,7 | 344 | 6,1 |
| 1ж, 3а—4а, 5б, 6б | 1290 | 193 | 14,3 | 4,7 | 344 | 6,1 |
| 2а, 2в, 8в, 9а, 9б | 1300 | 232 | 15,3 | 5,7 | 344 | 6,1 |
| 2б, 7а—8б | 1260 | 222 | 15,1 | 5,4 | 344 | 6,1 |
| 2г | 1430 | 270 | 16,2 | 6,6 | 344 | 6,1 |
| 6а, 6в | 1310 | 193 | 14,3 | 4,7 | 344 | 6,1 |
| 8г | 1310 | 222 | 15,1 | 5,4 | 344 | 6,1 |
| 8д | 1270 | 232 | 15,3 | 5,7 | 344 | 6,1 |
| 8е, 12е | 1440 | 232 | 15,3 | 5,7 | 344 | 6,1 |
| 9в, 12г | 1330 | 232 | 15,3 | 5,7 | 344 | 6,1 |
| 10а | 1330 | 251 | 15,8 | 6,2 | 344 | 6,1 |
| 10б, 10в | 1380 | 251 | 15,8 | 6,2 | 344 | 6,1 |
| 11 | 1390 | 222 | 15,1 | 5,4 | 344 | 6,1 |
| 12а—12в | 1360 | 222 | 15,1 | 5,4 | 344 | 6,1 |
| 12д | 1380 | 232 | 15,3 | 5,7 | 344 | 6,1 |
| РАЗДЕЛ II. ЭЛЕКТРОМОНТАЖНЫЕ РАБОТЫ | | | | | | |
| 1, 3—6 | 65 | 11,4 | 9,2 | 3,4 | 20,2 | 4,3 |
| 2а, 2в, 8в, 8д, 9, 12г, 12д | 69 | 13,7 | 9,8 | 4 | 20,2 | 4,3 |
| 2б, 7а—8б, 8г, 11а—12в | 67 | 13,1 | 9,7 | 3,9 | 20,2 | 4,3 |
| 2г | 73 | 16 | 10,5 | 4,7 | 20,2 | 4,3 |
| 8е | 73 | 13,7 | 9,8 | 4 | 20,2 | 4,3 |
| 10 | 72 | 14,8 | 10,2 | 4,4 | 20,2 | 4,3 |
| 12е | 71 | 13,7 | 9,8 | 4 | 20,2 | 4,3 |

## 8. Автопавильоны из деревянных конструкций на 20 человек

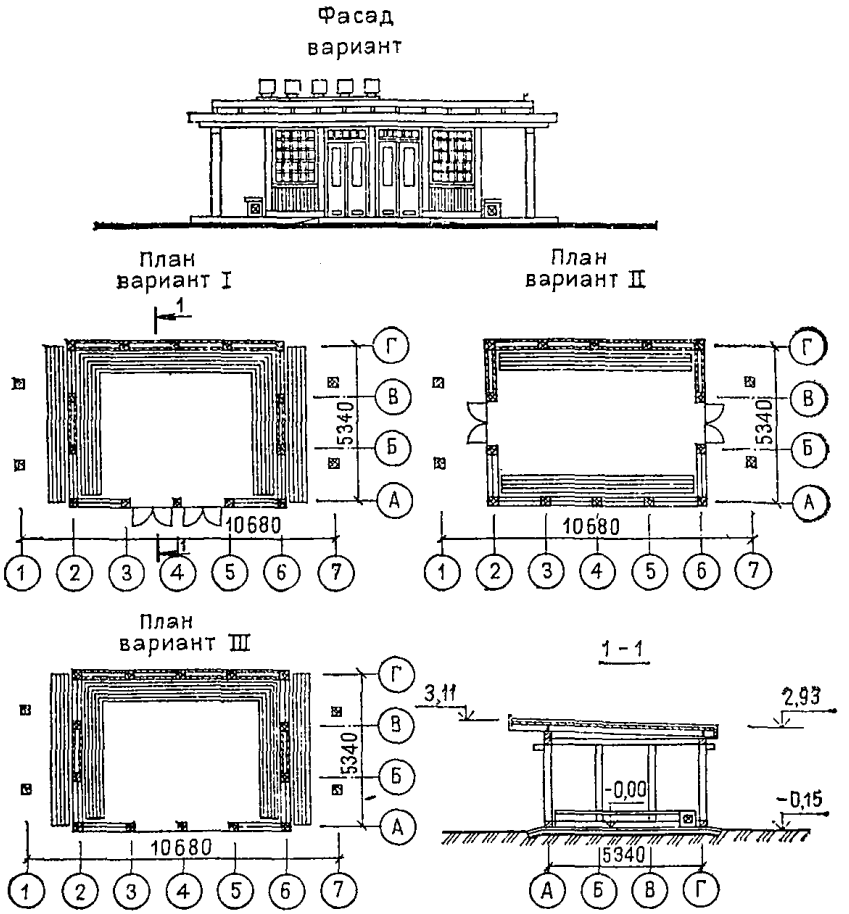


**Рис. 15. Павильон на 20 человек, вариант I и II — закрытые, вариант III — полузакрытый. Типовой проект № 503—232 (к ценам № 421, 422)**

## Районная цена № 421

**Автопавильон из деревянных конструкций на 20 человек для автомобильных дорог местного значения, варианты I, II-закрытые (типовой проект № 503-232)**

*Измеритель — 1 автопавильон*

| Районы | Прямые затраты, руб. | В том числе, руб. | | | Затраты труда рабочих, чел.-ч | |
|---|---|---|---|---|---|---|
| | | основная заработная плата рабочих | эксплуатация машин | | | |
| | | | всего | в том числе заработная плата рабочих, обслуживающих машины | не занятых обслуживанием машин | обслуживающих машины |
| 1 | 2 | 3 | 4 | 5 | 6 | 7 |
| РАЗДЕЛ I. СТРОИТЕЛЬНЫЕ РАБОТЫ | | | | | | |
| **1. Подземная часть** | | | | | | |
| 1а, 3, 6б | 323 | 19,4 | 40,7 | 14,4 | 36,3 | 18,7 |
| 1б, 1г, 1д, 6а | 348 | 19,4 | 41,3 | 14,4 | 36,3 | 18,7 |
| 1в, 4а—5а, 6в | 333 | 19,4 | 41,2 | 14,4 | 36,3 | 18,7 |
| 1е | 366 | 19,4 | 41,3 | 14,4 | 36,3 | 18,7 |
| 1ж | 304 | 19,4 | 40,7 | 14,4 | 36,3 | 18,7 |
| 2а, 9а, 9б | 380 | 23,2 | 45,1 | 17,3 | 36,3 | 18,7 |
| 2б, 7в, 8б, 11в | 382 | 22,3 | 43,9 | 16,6 | 36,3 | 18,7 |
| 2в, 9в | 437 | 23,2 | 45,4 | 17,3 | 36,3 | 18,7 |
| 2г | 432 | 27,1 | 49,1 | 20,1 | 36,3 | 18,7 |
| 5б | 385 | 19,4 | 42,5 | 14,4 | 36,3 | 18,7 |
| 7а, 11д, 11е | 362 | 22,3 | 43,5 | 16,6 | 36,3 | 18,7 |
| 7б, 8а, 12б, 12в | 344 | 22,3 | 43,3 | 16,6 | 36,3 | 18,7 |
| 7г | 336 | 22,3 | 43,7 | 16,6 | 36,3 | 18,7 |
| 8в, 12д | 356 | 23,2 | 44,4 | 17,3 | 36,3 | 18,7 |
| 8г | 415 | 22,3 | 44,2 | 16,6 | 36,3 | 18,7 |
| 8д | 367 | 23,2 | 44,8 | 17,3 | 36,3 | 18,7 |
| 8е | 417 | 23,2 | 45,4 | 17,3 | 36,3 | 18,7 |
| 10а, 10б | 398 | 25,2 | 46,3 | 18,7 | 36,3 | 18,7 |
| 10в | 446 | 25,2 | 46,3 | 18,7 | 36,3 | 18,7 |
| 11а | 450 | 22,3 | 44,6 | 16,6 | 36,3 | 18,7 |
| 11б, 11г | 374 | 22,3 | 43,3 | 16,6 | 36,3 | 18,7 |
| 12а | 300 | 22,3 | 42,8 | 16,6 | 36,3 | 18,7 |
| 12г | 338 | 23,2 | 43,6 | 17,3 | 36,3 | 18,7 |
| 12е | 348 | 23,2 | 45,2 | 17,3 | 36,3 | 18,7 |
| В том числе: | | | | | | |
| **а) земляные работы** | | | | | | |
| 1, 3—6 | 6,8 | 6,8 | 0,1 | 0,1 | 14,1 | 0,1 |
| 2а, 2в, 8в, 8д—9в, 12г—12е | 8,2 | 8,2 | 0,2 | 0,1 | 14,1 | 0,1 |
| 2б, 7а—8б, 8г, 11а—12в | 7,8 | 7,8 | 0,2 | 0,1 | 14,1 | 0,1 |
| 2г | 9,5 | 9,5 | 0,2 | 0,1 | 14,1 | 0,1 |
| 10 | 8,8 | 8,8 | 0,2 | 0,1 | 14,1 | 0,1 |

*Продолжение*

| Районы | Прямые затраты, руб. | В том числе, руб. | | | Затраты труда рабочих, чел.-ч | |
|---|---|---|---|---|---|---|
| | | основная заработная плата рабочих | эксплуатация машин | | | |
| | | | всего | в том числе заработная плата рабочих, обслуживающих машины | не занятых обслуживанием машин | обслуживающих машины |
| 1 | 2 | 3 | 4 | 5 | 6 | 7 |
| **б) транспортирование грунта** | | | | | | |
| 1а—1е, 3в, 3г, 4, 5а, 6а, 6в | 4 | — | 4 | 0,8 | — | 1,2 |
| 1ж, 3а, 3б, 6б | 3,4 | — | 3,4 | 0,8 | — | 1,2 |
| 2а—2в, 7в, 8в—11а, 12е | 5,3 | — | 5,3 | 1 | — | 1,2 |
| 2г | 6,3 | — | 6,3 | 1,1 | — | 1,2 |
| 5б | 5,2 | — | 5,2 | 0,8 | — | 1,2 |
| 7а, 7б, 7г—8б | 4,4 | — | 4,4 | 0,9 | — | 1,2 |
| 11б—12д | 4 | — | 4 | 0,9 | — | 1,2 |
| **2. Надземная часть** | | | | | | |
| 1а, 1б, 1г, 1д, 1ж | 2460 | 405 | 32,2 | 10,5 | 731 | 13,6 |
| 1в, 1е, 4б, 5а | 2520 | 405 | 32,2 | 10,5 | 731 | 13,6 |
| 2а, 2в, 8в, 9, 12г | 2660 | 486 | 34,3 | 12,7 | 731 | 13,6 |
| 2б, 7а—8а | 2540 | 466 | 33,8 | 12,1 | 731 | 13,6 |
| 2г | 2960 | 567 | 36,5 | 14,8 | 731 | 13,6 |
| 3а, 3б, 3г, 4а, 6а, 6б | 2580 | 405 | 32,2 | 10,5 | 731 | 13,6 |
| 3в, 5б, 6в | 2630 | 405 | 32,2 | 10,5 | 731 | 13,6 |
| 8б, 8г | 2640 | 466 | 33,8 | 12,1 | 731 | 13,6 |
| 8д | 2580 | 486 | 34,3 | 12,7 | 731 | 13,6 |
| 8е, 12е | 2930 | 486 | 34,3 | 12,7 | 731 | 13,6 |
| 10а | 2710 | 527 | 35,4 | 13,7 | 731 | 13,6 |
| 10б, 10в | 2800 | 527 | 35,4 | 13,7 | 731 | 13,6 |
| 11а | 2890 | 466 | 33,8 | 12,1 | 731 | 13,6 |
| 11б—11е | 2810 | 466 | 33,8 | 12,1 | 731 | 13,6 |
| 12а—12в | 2740 | 466 | 33,8 | 12,1 | 731 | 13,6 |
| 12д | 2790 | 486 | 34,3 | 12,7 | 731 | 13,6 |
| **РАЗДЕЛ II. ЭЛЕКТРОМОНТАЖНЫЕ РАБОТЫ** | | | | | | |
| 1, 3—6 | 107 | 17,2 | 13,8 | 5,1 | 30,5 | 6,5 |
| 2а, 2в, 8в, 8д, 9, 12г, 12д | 112 | 20,6 | 14,8 | 6,1 | 30,5 | 6,5 |
| 2б, 7а—8б, 8г, 11а—12в | 111 | 19,8 | 14,5 | 5,8 | 30,5 | 6,5 |
| 2г | 120 | 24,1 | 15,8 | 7,1 | 30,5 | 6,5 |
| 8е | 120 | 20,6 | 14,8 | 6,1 | 30,5 | 6,5 |
| 10 | 119 | 22,4 | 15,3 | 6,6 | 30,5 | 6,5 |
| 12е | 117 | 20,6 | 14,8 | 6,1 | 30,5 | 6,5 |

## Районная цена № 422

### Автопавильон из деревянных конструкций на 20 человек для автомобильных дорог местного значения, вариант III-полузакрытый (типовой проект № 503-232)

*Измеритель — 1 автопавильон*

| Районы | Прямые затраты, руб. | В том числе, руб. | | | Затраты труда рабочих, чел.-ч | |
|---|---|---|---|---|---|---|
| | | основная заработная плата рабочих | эксплуатация машин | | не занятых обслуживанием машин | обслуживающих машины |
| | | | всего | в том числе заработная плата рабочих, обслуживающих машины | | |
| 1 | 2 | 3 | 4 | 5 | 6 | 7 |
| **РАЗДЕЛ I. СТРОИТЕЛЬНЫЕ РАБОТЫ** | | | | | | |
| **1. Подземная часть** | | | | | | |
| 1а, 3, 6б | 323 | 19,4 | 40,7 | 14,4 | 36,3 | 18,7 |
| 1б, 1г, 1д, 6а | 348 | 19,4 | 41,3 | 14,4 | 36,3 | 18,7 |
| 1в, 4а—5а, 6в | 333 | 19,4 | 41,2 | 14,4 | 36,3 | 18,7 |
| 1е | 366 | 19,4 | 41,3 | 14,4 | 36,3 | 18,7 |
| 1ж | 304 | 19,4 | 40,7 | 14,4 | 36,3 | 18,7 |
| 2а, 9а, 9б | 380 | 23,2 | 45,1 | 17,3 | 36,3 | 18,7 |
| 2б, 7в, 8б, 11в | 382 | 22,3 | 43,9 | 16,6 | 36,3 | 18,7 |
| 2в, 9в | 437 | 23,2 | 45,4 | 17,3 | 36,3 | 18,7 |
| 2г | 432 | 27,1 | 49,1 | 20,1 | 36,3 | 18,7 |
| 5б | 385 | 19,4 | 42,5 | 14,4 | 36,3 | 18,7 |
| 7а, 11д, 11е | 362 | 22,3 | 43,5 | 16,6 | 36,3 | 18,7 |
| 7б, 8а, 12б, 12в | 344 | 22,3 | 43,3 | 16,6 | 36,3 | 18,7 |
| 7г | 336 | 22,3 | 43,7 | 16,6 | 36,3 | 18,7 |
| 8в, 12д | 356 | 23,2 | 44,4 | 17,3 | 36,3 | 18,7 |
| 8г | 415 | 22,3 | 44,2 | 16,6 | 36,3 | 18,7 |
| 8д | 367 | 23,2 | 44,8 | 17,3 | 36,3 | 18,7 |
| 8е | 417 | 23,2 | 45,4 | 17,3 | 36,3 | 18,7 |
| 10а, 10б | 398 | 25,2 | 46,3 | 18,7 | 36,3 | 18,7 |
| 10в | 446 | 25,2 | 46,3 | 18,7 | 36,3 | 18,7 |
| 11а | 450 | 22,3 | 44,6 | 16,6 | 36,3 | 18,7 |
| 11б, 11г | 374 | 22,3 | 43,3 | 16,6 | 36,3 | 18,7 |
| 12а | 300 | 22,3 | 42,8 | 16,6 | 36,3 | 18,7 |
| 12г | 338 | 23,2 | 43,6 | 17,3 | 36,3 | 18,7 |
| 12е | 348 | 23,2 | 45,2 | 17,3 | 36,3 | 18,7 |
| В том числе: | | | | | | |
| *а) земляные работы* | | | | | | |
| 1, 3—6 | 6,8 | 6,8 | 0,1 | 0,1 | 14,1 | 0,1 |
| 2а, 2в, 8в, 8д—9в, 12г—12е | 8,2 | 8,2 | 0,2 | 0,1 | 14,1 | 0,1 |
| 2б, 7а—8б, 8г, 11а—12в | 7,8 | 7,8 | 0,2 | 0,1 | 14,1 | 0,1 |
| 2г | 9,5 | 9,5 | 0,2 | 0,1 | 14,1 | 0,1 |
| 10 | 8,8 | 8,8 | 0,2 | 0,1 | 14,1 | 0,1 |

*Продолжение*

| Районы | Прямые затраты, руб. | В том числе, руб. | | | Затраты труда рабочих, чел.-ч | |
|---|---|---|---|---|---|---|
| | | основная заработная плата рабочих | эксплуатация машин | | | |
| | | | всего | в том числе заработная плата рабочих, обслуживающих машины | не занятых обслуживанием машин | обслуживающих машины |
| 1 | 2 | 3 | 4 | 5 | 6 | 7 |
| *б) транспортирование грунта* | | | | | | |
| 1а—1е, 3в, 3г, 4, 5а, 6а, 6в | 4 | — | 4 | 0,8 | — | 1,2 |
| 1ж, 3а, 3б, 6б | 3,4 | — | 3,4 | 0,8 | — | 1,2 |
| 2а—2в, 7в, 8в—11а, 12е | 5,3 | — | 5,3 | 1 | — | 1,2 |
| 2г | 6,3 | — | 6,3 | 1,1 | — | 1,2 |
| 5б | 5,2 | — | 5,2 | 0,8 | — | 1,2 |
| 7а, 7б, 7г—8б | 4,4 | — | 4,4 | 0,9 | — | 1,2 |
| 11б—12д | 4 | — | 4 | 0,9 | — | 1,2 |
| **2. Надземная часть** | | | | | | |
| 1а—1д, 1ж | 2260 | 334 | 29,1 | 9,6 | 598 | 12,4 |
| 1е, 3а, 3б, 3г, 4б, 5а | 2320 | 334 | 29,1 | 9,6 | 598 | 12,4 |
| 2а, 2в, 8в, 9, 12г | 2420 | 401 | 31 | 11,5 | 598 | 12,4 |
| 2б, 7а—8а | 2310 | 384 | 30,6 | 11 | 598 | 12,4 |
| 2г | 2660 | 468 | 33 | 13,4 | 598 | 12,4 |
| 3в, 4а, 5б—6в | 2380 | 334 | 29,1 | 9,6 | 598 | 12,4 |
| 8б, 8г | 2390 | 384 | 30,6 | 11 | 598 | 12,4 |
| 8д | 2340 | 401 | 31 | 11,5 | 598 | 12,4 |
| 8е, 12е | 2620 | 401 | 31 | 11,5 | 598 | 12,4 |
| 10а | 2450 | 435 | 32 | 12,5 | 598 | 12,4 |
| 10б, 10в | 2520 | 435 | 32 | 12,5 | 598 | 12,4 |
| 11а | 2620 | 384 | 30,6 | 11 | 598 | 12,4 |
| 11б—11е | 2540 | 384 | 30,6 | 11 | 598 | 12,4 |
| 12а—12в | 2470 | 384 | 30,6 | 11 | 598 | 12,4 |
| 12д | 2550 | 401 | 31 | 11,5 | 598 | 12,4 |
| РАЗДЕЛ II. ЭЛЕКТРОМОНТАЖНЫЕ РАБОТЫ | | | | | | |
| 1, 3—6 | 107 | 17,2 | 13,8 | 5,1 | 30,5 | 6,5 |
| 2а, 2в, 8в, 8д, 9, 12г, 12д | 112 | 20,6 | 14,8 | 6,1 | 30,5 | 6,5 |
| 2б, 7а—8б, 8г, 11а—12в | 111 | 19,8 | 14,5 | 5,8 | 30,5 | 6,5 |
| 2г | 120 | 24,1 | 15,8 | 7,1 | 30,5 | 6,5 |
| 8е | 120 | 20,6 | 14,8 | 6,1 | 30,5 | 6,5 |
| 10 | 119 | 22,4 | 15,3 | 6,6 | 30,5 | 6,5 |
| 12е | 117 | 20,6 | 14,8 | 6,1 | 30,5 | 6,5 |

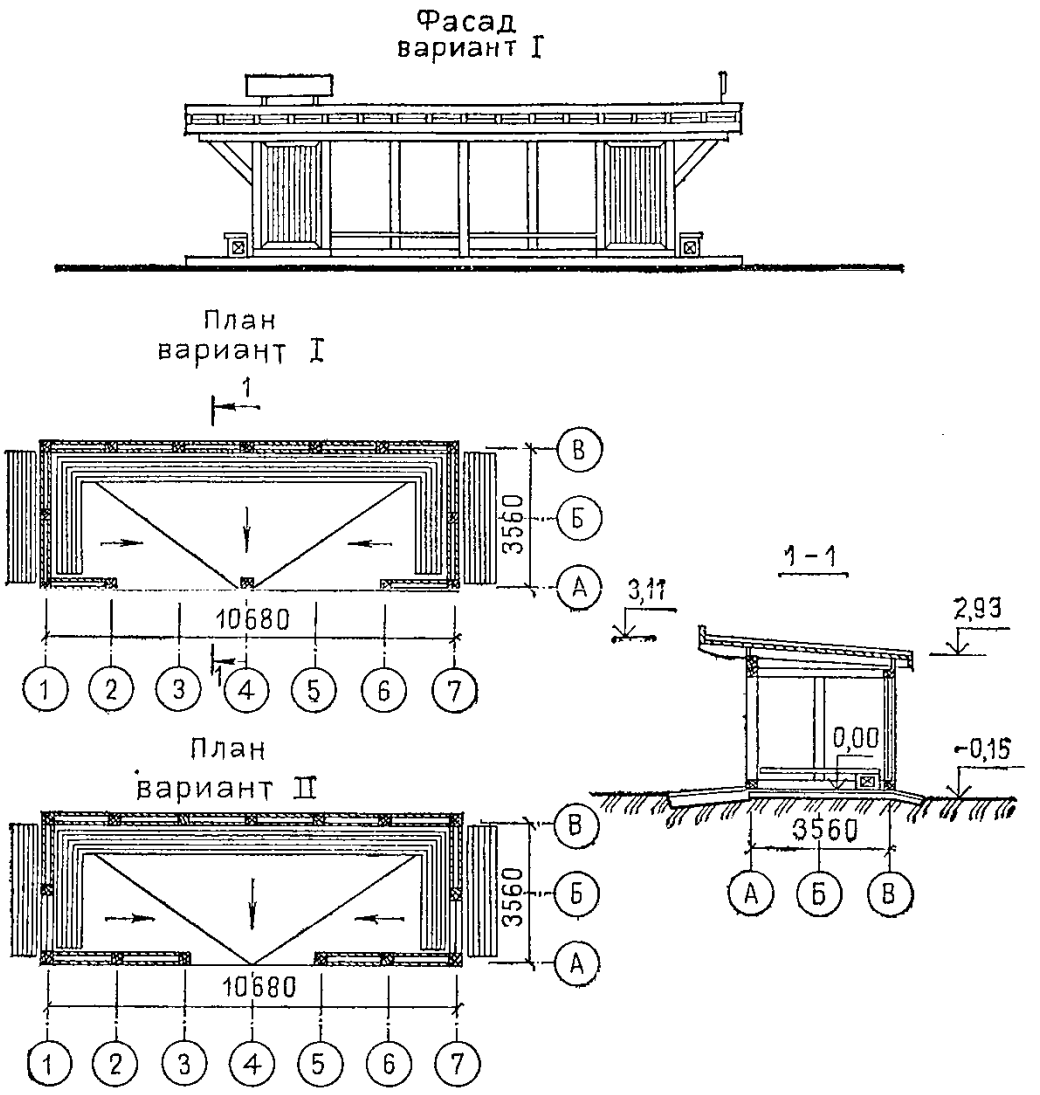


**Рис. 16. Павильон на 20 человек, вариант I и II — полузакрытые. Типовой проект № 503—233 (к ценам № 423, 424)**

## Районная цена № 423

### Автопавильон из деревянных конструкций на 20 человек для автомобильных дорог местного значения, вариант I-полузакрытый (типовой проект № 503-233)

*Измеритель — 1 автопавильон*

| Районы | Прямые затраты, руб. | В том числе, руб. | | | Затраты труда рабочих, чел.-ч | |
|---|---|---|---|---|---|---|
| | | основная заработная плата рабочих | эксплуатация машин | | | |
| | | | всего | в том числе заработная плата рабочих, обслуживающих машины | не занятых обслуживанием машин | обслуживающих машины |
| 1 | 2 | 3 | 4 | 5 | 6 | 7 |
| **РАЗДЕЛ I. СТРОИТЕЛЬНЫЕ РАБОТЫ** | | | | | | |
| **1. Подземная часть** | | | | | | |
| 1а, 3, 6б, 6в | 285 | 17,6 | 39,5 | 14,1 | 32,6 | 18,3 |
| 1б, 1д, 6а | 309 | 17,6 | 39,9 | 14,1 | 32,6 | 18,3 |
| 1в, 1г, 4а—5а | 298 | 17,6 | 39,8 | 14,1 | 32,6 | 18,3 |
| 1е | 329 | 17,6 | 39,9 | 14,1 | 32,6 | 18,3 |
| 1ж | 263 | 17,6 | 39,5 | 14,1 | 32,6 | 18,3 |
| 2а, 9а, 9б | 341 | 21,1 | 43,3 | 16,9 | 32,6 | 18,3 |
| 2б, 7в, 8б | 347 | 20,2 | 42,4 | 16,2 | 32,6 | 18,3 |
| 2в, 8е, 9в | 385 | 21,1 | 43,5 | 16,9 | 32,6 | 18,3 |
| 2г | 395 | 24,6 | 46,8 | 19,8 | 32,6 | 18,3 |
| 5б | 336 | 17,6 | 40,7 | 14,1 | 32,6 | 18,3 |
| 7а, 11д, 11е | 322 | 20,2 | 42 | 16,2 | 32,6 | 18,3 |
| 7б, 8а | 306 | 20,2 | 42,2 | 16,2 | 32,6 | 18,3 |
| 7г, 12б, 12в | 293 | 20,2 | 41,9 | 16,2 | 32,6 | 18,3 |
| 8в | 311 | 21,1 | 43,2 | 16,9 | 32,6 | 18,3 |
| 8г, 11а | 383 | 20,2 | 42,6 | 16,2 | 32,6 | 18,3 |
| 8д | 326 | 21,1 | 43,1 | 16,9 | 32,6 | 18,3 |
| 10а | 361 | 22,9 | 44,5 | 18,3 | 32,6 | 18,3 |
| 10б | 344 | 22,9 | 44,6 | 18,3 | 32,6 | 18,3 |
| 10в | 391 | 22,9 | 44,6 | 18,3 | 32,6 | 18,3 |
| 11б, 11г | 332 | 20,2 | 41,9 | 16,2 | 32,6 | 18,3 |
| 11в | 339 | 20,2 | 41,9 | 16,2 | 32,6 | 18,3 |
| 12а | 257 | 20,2 | 41,6 | 16,2 | 32,6 | 18,3 |
| 12г, 12д | 294 | 21,1 | 42,4 | 16,9 | 32,6 | 18,3 |
| 12е | 303 | 21,1 | 43,4 | 16,9 | 32,6 | 18,3 |
| В том числе: | | | | | | |
| *а) земляные работы* | | | | | | |
| 1, 3—6 | 4,9 | 4,9 | 0,1 | — | 10,2 | — |
| 2а, 2в, 8в, 8д—9в, 12г—12е | 5,9 | 5,9 | 0,1 | — | 10,2 | — |
| 2б, 7а—8б, 8г, 11а—12в | 5,7 | 5,7 | 0,1 | — | 10,2 | — |
| 2г | 6,9 | 6,9 | 0,1 | — | 10,2 | — |
| 10 | 6,4 | 6,4 | 0,1 | — | 10,2 | — |

*Продолжение*

| Районы | Прямые затраты, руб. | В том числе, руб. | | | Затраты труда рабочих, чел.-ч | |
|---|---|---|---|---|---|---|
| | | основная заработная плата рабочих | эксплуатация машин | | не занятых обслуживанием машин | обслуживающих машины |
| | | | всего | в том числе заработная плата рабочих, обслуживающих машины | | |
| 1 | 2 | 3 | 4 | 5 | 6 | 7 |
| *б) транспортирование грунта* | | | | | | |
| 1а—1е, 3в, 3г, 4, 5а, 6а, 6в | 2,5 | — | 2,5 | 0,5 | — | 0,8 |
| 1ж, 3а, 3б, 6б | 2,1 | — | 2,1 | 0,5 | — | 0,8 |
| 2а—2в, 7в, 8в—11а, 12с | 3,4 | — | 3,4 | 0,6 | — | 0,8 |
| 2г | 4 | — | 4 | 0,7 | — | 0,8 |
| 5б | 3,3 | — | 3,3 | 0,5 | — | 0,8 |
| 7а, 7б, 7г—8б | 2,8 | — | 2,8 | 0,6 | — | 0,8 |
| 11б—12д | 2,5 | — | 2,5 | 0,6 | — | 0,8 |
| **2. Надземная часть** | | | | | | |
| 1а—1д, 4б | 1610 | 235 | 21,5 | 7,3 | 420 | 9,4 |
| 1е, 1ж, 3а, 3в—4а, 5а | 1660 | 235 | 21,5 | 7,3 | 420 | 9,4 |
| 2а, 2в, 8в, 9, 12г | 1720 | 282 | 22,9 | 8,7 | 420 | 9,4 |
| 2б, 7а—7в, 8а, 8б, 8г | 1670 | 270 | 22,5 | 8,4 | 420 | 9,4 |
| 2г | 1870 | 329 | 24,4 | 10,2 | 420 | 9,4 |
| 3б, 5б—6в | 1700 | 235 | 21,5 | 7,3 | 420 | 9,4 |
| 7г | 1620 | 270 | 22,5 | 8,4 | 420 | 9,4 |
| 8д | 1660 | 282 | 22,9 | 8,7 | 420 | 9,4 |
| 8е, 12д | 1800 | 282 | 22,9 | 8,7 | 420 | 9,4 |
| 10а | 1740 | 305 | 23,6 | 9,4 | 420 | 9,4 |
| 10б, 10в | 1780 | 305 | 23,6 | 9,4 | 420 | 9,4 |
| 11а | 1880 | 270 | 22,5 | 8,4 | 420 | 9,4 |
| 11б—11е | 1820 | 270 | 22,5 | 8,4 | 420 | 9,4 |
| 12а—12в | 1760 | 270 | 22,5 | 8,4 | 420 | 9,4 |
| 12е | 1870 | 282 | 22,9 | 8,7 | 420 | 9,4 |
| РАЗДЕЛ II. ЭЛЕКТРОМОНТАЖНЫЕ РАБОТЫ | | | | | | |
| 1, 3—6 | 106 | 17,2 | 13,8 | 5,1 | 30,5 | 6,5 |
| 2а, 2в, 8в, 8д, 9, 12г, 12д | 112 | 20,6 | 14,8 | 6,1 | 30,5 | 6,5 |
| 2б, 7а—8б, 8г, 11а—12в | 110 | 19,8 | 14,5 | 5,8 | 30,5 | 6,5 |
| 2г | 119 | 24,1 | 15,8 | 7,1 | 30,5 | 6,5 |
| 8е | 119 | 20,6 | 14,8 | 6,1 | 30,5 | 6,5 |
| 10 | 118 | 22,4 | 15,3 | 6,6 | 30,5 | 6,5 |
| 12е | 116 | 20,6 | 14,8 | 6,1 | 30,5 | 6,5 |

## Районная цена № 424

### Автопавильон из деревянных конструкций на 20 человек для автомобильных дорог местного значения, вариант II-полузакрытый (типовой проект № 503-233)

*Измеритель — 1 автопавильон*

| Районы | Прямые затраты, руб. | В том числе, руб. | | | Затраты труда рабочих, чел.-ч | |
|---|---|---|---|---|---|---|
| | | основная заработная плата рабочих | эксплуатация машин | | | |
| | | | всего | в том числе заработная плата рабочих, обслуживающих машины | не занятых обслуживанием машин | обслуживающих машины |
| 1 | 2 | 3 | 4 | 5 | 6 | 7 |
| **РАЗДЕЛ I. СТРОИТЕЛЬНЫЕ РАБОТЫ** | | | | | | |
| **1. Подземная часть** | | | | | | |
| 1а, 3, 6б, 6в | 285 | 17,6 | 39,5 | 14,1 | 32,6 | 18,3 |
| 1б, 1д, 6а | 309 | 17,6 | 39,9 | 14,1 | 32,6 | 18,3 |
| 1в, 1г, 4а—5а | 298 | 17,6 | 39,8 | 14,1 | 32,6 | 18,3 |
| 1е | 329 | 17,6 | 39,9 | 14,1 | 32,6 | 18,3 |
| 1ж | 263 | 17,6 | 39,5 | 14,1 | 32,6 | 18,3 |
| 2а, 9а, 9б | 341 | 21,1 | 43,3 | 16,9 | 32,6 | 18,3 |
| 2б, 7в, 8б | 347 | 20,2 | 42,4 | 16,2 | 32,6 | 18,3 |
| 2в, 8е, 9в | 385 | 21,1 | 43,5 | 16,9 | 32,6 | 18,3 |
| 2г | 395 | 24,6 | 46,8 | 19,8 | 32,6 | 18,3 |
| 5б | 336 | 17,6 | 40,7 | 14,1 | 32,6 | 18,3 |
| 7а, 11д, 11е | 322 | 20,2 | 42 | 16,2 | 32,6 | 18,3 |
| 7б, 8а | 306 | 20,2 | 42,2 | 16,2 | 32,6 | 18,3 |
| 7г, 12б, 12в | 293 | 20,2 | 41,9 | 16,2 | 32,6 | 18,3 |
| 8в | 311 | 21,1 | 43,2 | 16,9 | 32,6 | 18,3 |
| 8г, 11а | 383 | 20,2 | 42,6 | 16,2 | 32,6 | 18,3 |
| 8д | 326 | 21,1 | 43,1 | 16,9 | 32,6 | 18,3 |
| 10а | 361 | 22,9 | 44,5 | 18,3 | 32,6 | 18,3 |
| 10б | 344 | 22,9 | 44,6 | 18,3 | 32,6 | 18,3 |
| 10в | 391 | 22,9 | 44,6 | 18,3 | 32,6 | 18,3 |
| 11б, 11г | 332 | 20,2 | 41,9 | 16,2 | 32,6 | 18,3 |
| 11в | 339 | 20,2 | 41,9 | 16,2 | 32,6 | 18,3 |
| 12а | 257 | 20,2 | 41,6 | 16,2 | 32,6 | 18,3 |
| 12г, 12д | 294 | 21,1 | 42,4 | 16,9 | 32,6 | 18,3 |
| 12е | 303 | 21,1 | 43,4 | 16,9 | 32,6 | 18,3 |
| В том числе: | | | | | | |
| *а) земляные работы* | | | | | | |
| 1, 3—6 | 4,9 | 4,9 | 0,1 | — | 10,2 | — |
| 2а, 2в, 8в, 8д—9в, 12г—12е | 5,9 | 5,9 | 0,1 | — | 10,2 | — |
| 2б, 7а—8б, 8г, 11а—12в | 5,7 | 5,7 | 0,1 | — | 10,2 | — |
| 2г | 6,9 | 6,9 | 0,1 | — | 10,2 | — |
| 10 | 6,4 | 6,4 | 0,1 | — | 10,2 | — |

*Продолжение*

| Районы | Прямые затраты, руб. | В том числе, руб. | | | Затраты труда рабочих, чел.-ч | |
|---|---|---|---|---|---|---|
| | | основная заработная плата рабочих | эксплуатация машин | | | |
| | | | всего | в том числе заработная плата рабочих, обслуживающих машины | не занятых обслуживанием машин | обслуживающих машины |
| 1 | 2 | 3 | 4 | 5 | 6 | 7 |
| *б) транспортирование грунта* | | | | | | |
| 1а—1е, 3в, 3г, 4, 5а, 6а, 6в | 2,5 | — | 2,5 | 0,5 | — | 0,8 |
| 1ж, 3а, 3б, 6б | 2,1 | — | 2,1 | 0,5 | — | 0,8 |
| 2а, 2в, 12е | 3,4 | — | 3,4 | 0,6 | — | 0,8 |
| 2г | 4 | — | 4 | 0,7 | — | 0,8 |
| 5б | 3,3 | — | 3,3 | 0,5 | — | 0,8 |
| 7а, 7б, 7г—8б | 2,8 | — | 2,8 | 0,6 | — | 0,8 |
| 11б—12д | 2,5 | — | 2,5 | 0,6 | — | 0,8 |
| **2. Надземная часть** | | | | | | |
| 1а—1д | 1720 | 253 | 22,5 | 7,6 | 451 | 9,8 |
| 1е, 1ж, 3а, 3г—5а | 1760 | 253 | 22,5 | 7,6 | 451 | 9,8 |
| 2а, 2в, 8в, 9, 12г | 1840 | 304 | 24 | 9,1 | 451 | 9,8 |
| 2б, 7а—7в, 8а, 8б | 1780 | 291 | 23,6 | 8,7 | 451 | 9,8 |
| 2г | 2020 | 354 | 25,5 | 10,6 | 451 | 9,8 |
| 3б, 3в, 5б—6в | 1810 | 253 | 22,5 | 7,6 | 451 | 9,8 |
| 7г | 1740 | 291 | 23,6 | 8,7 | 451 | 9,8 |
| 8г | 1830 | 291 | 23,6 | 8,7 | 451 | 9,8 |
| 8д | 1780 | 304 | 24 | 9,1 | 451 | 9,8 |
| 8е, 12е | 2000 | 304 | 24 | 9,1 | 451 | 9,8 |
| 10а | 1860 | 329 | 24,8 | 9,8 | 451 | 9,8 |
| 10б, 10в | 1920 | 329 | 24,8 | 9,8 | 451 | 9,8 |
| 11а | 2010 | 291 | 23,6 | 8,7 | 451 | 9,8 |
| 11б—11е | 1940 | 291 | 23,6 | 8,7 | 451 | 9,8 |
| 12а—12в | 1890 | 291 | 23,6 | 8,7 | 451 | 9,8 |
| 12д | 1930 | 304 | 24 | 9,1 | 451 | 9,8 |
| РАЗДЕЛ II. ЭЛЕКТРОМОНТАЖНЫЕ РАБОТЫ | | | | | | |
| 1, 3—6 | 106 | 17,2 | 13,8 | 5,1 | 30,5 | 6,5 |
| 2а, 2в, 8в, 8д, 9, 12г, 12д | 112 | 20,6 | 14,8 | 6,1 | 30,5 | 6,5 |
| 2б, 7а—8б, 8г, 11а—12в | 110 | 19,8 | 14,5 | 5,8 | 30,5 | 6,5 |
| 2г | 119 | 24,1 | 15,8 | 7,1 | 30,5 | 6,5 |
| 8е | 119 | 20,6 | 14,8 | 6,1 | 30,5 | 6,5 |
| 10 | 118 | 22,4 | 15,3 | 6,6 | 30,5 | 6,5 |
| 12е | 116 | 20,6 | 14,8 | 6,1 | 30,5 | 6,5 |

## 9. Щиты стеновые для автопавильонов из деревянных конструкций

**Районная цена № 425**

**Стеновой щит типа ЩГ с установкой в автопавильонах из деревянных конструкций (типовые проекты № 503-230—503-233)**

*Измеритель — 1 щит*

| Районы | Прямые затраты, руб. | В том числе, руб. | | | Затраты труда рабочих, чел.-ч | |
|---|---|---|---|---|---|---|
| | | основная заработная плата рабочих | эксплуатация машин | | | |
| | | | всего | в том числе заработная плата рабочих, обслуживающих машины | не занятых обслуживанием машин | обслуживающих машины |
| 1 | 2 | 3 | 4 | 5 | 6 | 7 |
| СТРОИТЕЛЬНЫЕ РАБОТЫ | | | | | | |
| 1а—1в, 1д, 1е | 36 | 4,5 | 0,5 | 0,2 | 7,8 | 0,2 |
| 1г, 3г, 4б | 37 | 4,5 | 0,5 | 0,2 | 7,8 | 0,2 |
| 1ж, 3б | 43 | 4,5 | 0,5 | 0,2 | 7,8 | 0,2 |
| 2а, 8в, 8д, 9б | 37 | 5,4 | 0,5 | 0,2 | 7,8 | 0,2 |
| 2б, 7 | 38 | 5,1 | 0,5 | 0,2 | 7,8 | 0,2 |
| 2в, 9а | 38 | 5,4 | 0,5 | 0,2 | 7,8 | 0,2 |
| 2г | 43 | 6,2 | 0,5 | 0,2 | 7,8 | 0,2 |
| 3а, 3в, 6в | 40 | 4,5 | 0,5 | 0,2 | 7,8 | 0,2 |
| 4а, 5а—6б | 39 | 4,5 | 0,5 | 0,2 | 7,8 | 0,2 |
| 8а, 8б | 37 | 5,1 | 0,5 | 0,2 | 7,8 | 0,2 |
| 8г | 39 | 5,1 | 0,5 | 0,2 | 7,8 | 0,2 |
| 8е | 46 | 5,4 | 0,5 | 0,2 | 7,8 | 0,2 |
| 9в, 12г | 40 | 5,4 | 0,5 | 0,2 | 7,8 | 0,2 |
| 10а | 38 | 5,8 | 0,5 | 0,2 | 7,8 | 0,2 |
| 10б | 42 | 5,8 | 0,5 | 0,2 | 7,8 | 0,2 |
| 10в | 41 | 5,8 | 0,5 | 0,2 | 7,8 | 0,2 |
| 11, 12б | 43 | 5,1 | 0,5 | 0,2 | 7,8 | 0,2 |
| 12а, 12в | 41 | 5,1 | 0,5 | 0,2 | 7,8 | 0,2 |
| 12д | 42 | 5,4 | 0,5 | 0,2 | 7,8 | 0,2 |
| 12е | 43 | 5,4 | 0,5 | 0,2 | 7,8 | 0,2 |

## Районная цена № 426

### Стеновой щит типа ЩО с установкой в автопавильонах из деревянных конструкций (типовые проекты № 503-230—503-233)

*Измеритель — 1 щит*

| Районы | Прямые затраты, руб. | В том числе, руб. | | | Затраты труда рабочих, чел.-ч | |
|---|---|---|---|---|---|---|
| | | основная заработная плата рабочих | эксплуатация машин | | | |
| | | | всего | в том числе заработная плата рабочих, обслуживающих машины | не занятых обслуживанием машин | обслуживающих машины |
| 1 | 2 | 3 | 4 | 5 | 6 | 7 |
| СТРОИТЕЛЬНЫЕ РАБОТЫ | | | | | | |
| 1а, 1б, 1г, 1ж | 59 | 9,9 | 0,6 | 0,2 | 17,1 | 0,2 |
| 1в, 1д, 1е, 3б, 5а | 62 | 9,9 | 0,6 | 0,2 | 17,1 | 0,2 |
| 2а, 8д, 9б | 64 | 11,8 | 0,6 | 0,2 | 17,1 | 0,2 |
| 2б, 7в | 61 | 11,3 | 0,6 | 0,2 | 17,1 | 0,2 |
| 2в, 8в | 61 | 11,8 | 0,6 | 0,2 | 17,1 | 0,2 |
| 2г | 80 | 13,8 | 0,6 | 0,2 | 17,1 | 0,2 |
| 3а, 6в | 68 | 9,9 | 0,6 | 0,2 | 17,1 | 0,2 |
| 3в | 76 | 9,9 | 0,6 | 0,2 | 17,1 | 0,2 |
| 3г, 4б, 5б, 6б | 64 | 9,9 | 0,6 | 0,2 | 17,1 | 0,2 |
| 4а | 73 | 9,9 | 0,6 | 0,2 | 17,1 | 0,2 |
| 6а | 66 | 9,9 | 0,6 | 0,2 | 17,1 | 0,2 |
| 7а, 7б | 59 | 11,3 | 0,6 | 0,2 | 17,1 | 0,2 |
| 7г—8б | 64 | 11,3 | 0,6 | 0,2 | 17,1 | 0,2 |
| 8г, 11 | 70 | 11,3 | 0,6 | 0,2 | 17,1 | 0,2 |
| 8е | 93 | 11,8 | 0,6 | 0,2 | 17,1 | 0,2 |
| 9а, 12г | 66 | 11,8 | 0,6 | 0,2 | 17,1 | 0,2 |
| 9в | 72 | 11,8 | 0,6 | 0,2 | 17,1 | 0,2 |
| 10а | 68 | 12,8 | 0,6 | 0,2 | 17,1 | 0,2 |
| 10б | 77 | 12,8 | 0,6 | 0,2 | 17,1 | 0,2 |
| 10в | 74 | 12,8 | 0,6 | 0,2 | 17,1 | 0,2 |
| 12а, 12б | 74 | 11,3 | 0,6 | 0,2 | 17,1 | 0,2 |
| 12в | 68 | 11,3 | 0,6 | 0,2 | 17,1 | 0,2 |
| 12д, 12е | 74 | 11,8 | 0,6 | 0,2 | 17,1 | 0,2 |

## Районная цена № 427

### Стеновой щит типа ЩД с установкой в автопавильонах из деревянных конструкций (типовые проекты № 503-230—503-233)

*Измеритель — 1 щит*

| Районы | Прямые затраты, руб. | В том числе, руб. | | | Затраты труда рабочих, чел.-ч | |
|---|---|---|---|---|---|---|
| | | основная заработная плата рабочих | эксплуатация машин | | | |
| | | | всего | в том числе заработная плата рабочих, обслуживающих машины | не занятых обслуживанием машин | обслуживающих машины |
| 1 | 2 | 3 | 4 | 5 | 6 | 7 |
| СТРОИТЕЛЬНЫЕ РАБОТЫ | | | | | | |
| 1а, 1б, 1г, 1ж | 77 | 7,4 | 0,7 | 0,2 | 12,8 | 0,3 |
| 1в, 1д, 1е, 3г, 5а, 6а | 84 | 7,4 | 0,7 | 0,2 | 12,8 | 0,3 |
| 2а, 8д | 87 | 8,9 | 0,7 | 0,2 | 12,8 | 0,3 |
| 2б, 7в | 80 | 8,5 | 0,7 | 0,2 | 12,8 | 0,3 |
| 2в | 81 | 8,9 | 0,7 | 0,2 | 12,8 | 0,3 |
| 2г | 11 | 10,4 | 0,8 | 0,3 | 12,8 | 0,3 |
| 3а, 3б, 4, 6б | 88 | 7,4 | 0,7 | 0,2 | 12,8 | 0,3 |
| 3в, 5б, 6в | 96 | 7,4 | 0,7 | 0,2 | 12,8 | 0,3 |
| 7а, 7б | 77 | 8,5 | 0,7 | 0,2 | 12,8 | 0,3 |
| 7г—8б, 12а | 87 | 8,5 | 0,7 | 0,2 | 12,8 | 0,3 |
| 8в | 84 | 8,9 | 0,7 | 0,2 | 12,8 | 0,3 |
| 8г | 98 | 8,5 | 0,7 | 0,2 | 12,8 | 0,3 |
| 8е | 137 | 8,9 | 0,7 | 0,2 | 12,8 | 0,3 |
| 9а, 9б, 12д | 90 | 8,9 | 0,7 | 0,2 | 12,8 | 0,3 |
| 9в | 100 | 8,9 | 0,7 | 0,2 | 12,8 | 0,3 |
| 10а | 92 | 9,6 | 0,8 | 0,3 | 12,8 | 0,3 |
| 10б | 106 | 9,6 | 0,8 | 0,3 | 12,8 | 0,3 |
| 10в | 102 | 9,6 | 0,8 | 0,3 | 12,8 | 0,3 |
| 11 | 104 | 8,5 | 0,7 | 0,2 | 12,8 | 0,3 |
| 12б | 114 | 8,5 | 0,7 | 0,2 | 12,8 | 0,3 |
| 12в | 93 | 8,5 | 0,7 | 0,2 | 12,8 | 0,3 |
| 12г | 94 | 8,9 | 0,7 | 0,2 | 12,8 | 0,3 |
| 12е | 109 | 8,9 | 0,7 | 0,2 | 12,8 | 0,3 |

## III. ПОСТЫ ГАИ

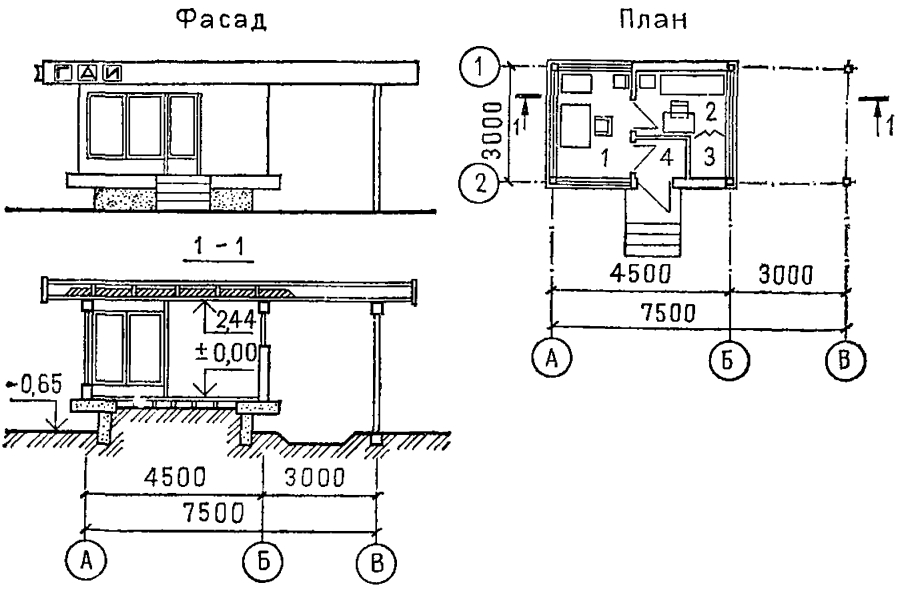


**Рис. 17. Пост ГАИ с подсобным помещением. Типовой проект № 503-5-1 (к цене № 428)**

*1* — служебное помещение; *2* — подсобное помещение; *3* — кладовая; *4* — тамбур

### Районная цена № 428

### Пост ГАИ с подсобным помещением. Стены деревянные, электроотопление (типовой проект № 503-5-1)

*Измеритель — 1 здание*

| Районы | Прямые затраты, руб. | В том числе, руб. | | | Затраты труда рабочих, чел.-ч | |
|---|---|---|---|---|---|---|
| | | основная заработная плата рабочих | эксплуатация машин | | | |
| | | | всего | в том числе заработная плата рабочих, обслуживающих машины | не занятых обслуживанием машин | обслуживающих машины |
| 1 | 2 | 3 | 4 | 5 | 6 | 7 |
| РАЗДЕЛ I. СТРОИТЕЛЬНЫЕ РАБОТЫ | | | | | | |
| **1. Подземная часть** | | | | | | |
| 1а | 368 | 35,9 | 14,5 | 4 | 67,8 | 5,4 |
| 1б, 1е | 442 | 35,9 | 14,5 | 4 | 67,8 | 5,4 |
| 1в, 3в, 5б | 389 | 35,9 | 15,4 | 4 | 67,8 | 5,4 |
| 1г | 529 | 44,9 | 20,8 | 5,9 | 84,4 | 8 |
| 1д | 430 | 35,9 | 14,5 | 4 | 67,8 | 5,4 |
| 1ж | 313 | 33,3 | 11,9 | 3,5 | 63,1 | 4,7 |

*Продолжение*

| Районы | Прямые затраты, руб. | В том числе, руб. | | | Затраты труда рабочих, чел.-ч | |
|---|---|---|---|---|---|---|
| | | основная заработная плата рабочих | эксплуатация машин | | не занятых обслуживанием машин | обслуживающих машины |
| | | | всего | в том числе заработная плата рабочих, обслуживающих машины | | |
| 1 | 2 | 3 | 4 | 5 | 6 | 7 |
| 2а, 8в, 9а | 616 | 53,8 | 23,9 | 7,1 | 84,4 | 8 |
| 2б | 422 | 41,3 | 16,7 | 4,6 | 67,8 | 5,4 |
| 2в | 723 | 53,8 | 24,3 | 7,1 | 84,4 | 8 |
| 2г | 519 | 50,2 | 18,9 | 5,6 | 67,8 | 5,4 |
| 3а, 3б, 3г—4б, 6а, 6б | 346 | 33,3 | 12 | 3,5 | 63,1 | 4,7 |
| 5а | 355 | 33,3 | 12,7 | 3,5 | 63,1 | 4,7 |
| 6в | 370 | 33,3 | 12,7 | 3,5 | 63,1 | 4,7 |
| 7а, 8а | 508 | 51,6 | 22,2 | 6,8 | 84,4 | 8 |
| 7б | 498 | 51,6 | 22,2 | 6,8 | 84,4 | 8 |
| 7в | 608 | 51,6 | 23,3 | 6,8 | 84,4 | 8 |
| 7г | 478 | 51,6 | 22,2 | 6,8 | 84,4 | 8 |
| 8б | 584 | 51,6 | 22,2 | 6,8 | 84,4 | 8 |
| 8г | 800 | 51,6 | 23 | 6,8 | 84,4 | 8 |
| 8д | 561 | 53,8 | 23,2 | 7,1 | 84,4 | 8 |
| 8е | 789 | 53,8 | 24,3 | 7,1 | 84,4 | 8 |
| 9б, 9в | 581 | 53,8 | 23,8 | 7,1 | 84,4 | 8 |
| 10а | 486 | 46,6 | 16,5 | 5,2 | 67,8 | 5,4 |
| 10б | 636 | 58,3 | 23,9 | 7,7 | 84,4 | 8 |
| 10в | 619 | 58,3 | 23,9 | 7,7 | 84,4 | 8 |
| 11а | 446 | 38,3 | 14,5 | 4 | 63,1 | 4,7 |
| 11б—11г | 406 | 41,3 | 15 | 4,6 | 67,8 | 5,4 |
| 11д, 11е | 529 | 51,6 | 21,5 | 6,8 | 84,4 | 8 |
| 12а | 330 | 38,3 | 12,4 | 4 | 63,1 | 4,7 |
| 12б, 12в | 340 | 38,3 | 12,6 | 4 | 63,1 | 4,7 |
| 12г | 356 | 40 | 12,7 | 4,2 | 63,1 | 4,7 |
| 12д | 379 | 40 | 13 | 4,2 | 63,1 | 4,7 |
| 12е | 472 | 40 | 14,7 | 4,2 | 63,1 | 4,7 |
| В том числе: | | | | | | |
| *а) земляные работы* | | | | | | |
| 1а—1в, 1д, 1е, 3в, 5б | 13 | 11,8 | 1,2 | 0,6 | 24,3 | 0,8 |
| 1г | 17 | 13,9 | 3,1 | 1,3 | 28,4 | 1,7 |
| 1ж, 3а, 3б, 3г—5а, 6 | 12 | 11,4 | 0,6 | 0,5 | 23,4 | 0,6 |
| 2а, 2в, 8в, 8д—9в | 20 | 16,6 | 3,4 | 1,5 | 28,4 | 1,7 |
| 2б, 11б—11г | 15 | 13,6 | 1,4 | 0,7 | 24,3 | 0,8 |
| 2г | 18 | 16,6 | 1,4 | 0,9 | 24,3 | 0,8 |
| 7а—8б, 8г, 11д, 11е | 19 | 16 | 3 | 1,5 | 28,4 | 1,7 |

*Продолжение*

| Районы | Прямые затраты, руб. | В том числе, руб. | | | Затраты труда рабочих, чел.-ч | |
|---|---|---|---|---|---|---|
| | | основная заработная плата рабочих | эксплуатация машин | | | |
| | | | всего | в том числе заработная плата рабочих, обслуживающих машины | не занятых обслуживанием машин | обслуживающих машины |
| 1 | 2 | 3 | 4 | 5 | 6 | 7 |
| 10а | 17 | 15,4 | 1,6 | 0,8 | 24,3 | 0,8 |
| 10б, 10в | 21 | 18 | 3 | 1,7 | 28,4 | 1,7 |
| 11а, 12а—12в | 14 | 13,1 | 0,9 | 0,5 | 23,4 | 0,6 |
| 12г—12е | 15 | 13,6 | 1,4 | 0,6 | 23,4 | 0,6 |
| *б) транспортирование грунта* | | | | | | |
| 1а—1в, 1д, 1е, 3в, 11а | 6 | — | 6 | 1,1 | — | 1,6 |
| 1г | 8 | — | 8 | 1,5 | — | 2,2 |
| 1ж, 3а, 3б, 4а, 6б, 12а, 12б | 4 | — | 4 | 1 | — | 1,5 |
| 2а, 2в, 8е, 9а, 9в | 10 | — | 10 | 1,8 | — | 2,2 |
| 2б, 10а | 7 | — | 7 | 1,3 | — | 1,6 |
| 2г | 9 | — | 9 | 1,5 | — | 1,6 |
| 3г, 4б, 5а, 6а, 6в | 5 | — | 5 | 1 | — | 1,5 |
| 5б | 7 | — | 7 | 1,1 | — | 1,6 |
| 7а, 7б, 7г—8б, 11д, 11е | 8 | — | 8 | 1,7 | — | 2,2 |
| 7в, 8в—8д, 9б | 9 | — | 9 | 1,7 | — | 2,2 |
| 10б, 10в | 9 | — | 9 | 1,9 | — | 2,2 |
| 11б—11г | 6 | — | 6 | 1,3 | — | 1,6 |
| 12в, 12г | 4 | — | 4 | 1,1 | — | 1,5 |
| 12д | 5 | — | 5 | 1,2 | — | 1,5 |
| 12е | 6 | — | 6 | 1,2 | — | 1,5 |
| *в) фундаменты* | | | | | | |
| 1а | 349 | 24 | 7,6 | 2,3 | 43,5 | 3 |
| 1б, 1е | 423 | 24 | 7,6 | 2,3 | 43,5 | 3 |
| 1в, 3в, 5б | 371 | 24 | 7,6 | 2,3 | 43,5 | 3 |
| 1г | 505 | 31 | 10,3 | 3,1 | 56 | 4 |
| 1д | 411 | 24 | 7,6 | 2,3 | 43,5 | 3 |
| 1ж | 297 | 21,9 | 6,8 | 2 | 39,7 | 2,6 |
| 2а, 8в, 9а | 586 | 37,2 | 11 | 3,8 | 56 | 4 |
| 2б | 400 | 27,6 | 7,9 | 2,6 | 43,5 | 3 |
| 2в | 693 | 37,2 | 11 | 3,8 | 56 | 4 |
| 2г | 492 | 33,6 | 8,5 | 3,2 | 43,5 | 3 |
| 3а, 3б, 3г—4б, 6а, 6б | 329 | 21,9 | 6,8 | 2 | 39,7 | 2,6 |
| 5а | 338 | 21,9 | 6,8 | 2 | 39,7 | 2,6 |

*Продолжение*

| Районы | Прямые затраты, руб. | В том числе, руб. | | | Затраты труда рабочих, чел.-ч | |
|---|---|---|---|---|---|---|
| | | основная заработная плата рабочих | эксплуатация машин | | | |
| | | | всего | в том числе заработная плата рабочих, обслуживающих машины | не занятых обслуживанием машин | обслуживающих машины |
| 1 | 2 | 3 | 4 | 5 | 6 | 7 |
| 6в | 352 | 21,9 | 6,8 | 2 | 39,7 | 2,6 |
| 7а, 8а | 481 | 35,6 | 10,8 | 3,6 | 56 | 4 |
| 7б | 471 | 35,6 | 10,8 | 3,6 | 56 | 4 |
| 7в | 580 | 35,6 | 10,8 | 3,6 | 56 | 4 |
| 7г | 450 | 35,6 | 10,8 | 3,6 | 56 | 4 |
| 8б | 556 | 35,6 | 10,8 | 3,6 | 56 | 4 |
| 8г | 772 | 35,6 | 10,8 | 3,6 | 56 | 4 |
| 8д | 532 | 37,2 | 11 | 3,8 | 56 | 4 |
| 8е | 759 | 37,2 | 11 | 3,8 | 56 | 4 |
| 9б, 9в | 551 | 37,2 | 11 | 3,8 | 56 | 4 |
| 10а | 463 | 31,2 | 8,3 | 3 | 43,5 | 3 |
| 10б | 606 | 40,3 | 11,3 | 4,1 | 56 | 4 |
| 10в | 588 | 40,3 | 11,3 | 4,1 | 56 | 4 |
| 11а | 426 | 25,2 | 7,1 | 2,4 | 39,7 | 2,6 |
| 11б—11г | 385 | 27,6 | 7,9 | 2,6 | 43,5 | 3 |
| 11д, 11е | 502 | 35,6 | 10,8 | 3,6 | 56 | 4 |
| 12а | 312 | 25,2 | 7,1 | 2,4 | 39,7 | 2,6 |
| 12б, 12в | 321 | 25,2 | 7,1 | 2,4 | 39,7 | 2,6 |
| 12г | 337 | 26,3 | 7,2 | 2,5 | 39,7 | 2,6 |
| 12д | 359 | 26,3 | 7,2 | 2,5 | 39,7 | 2,6 |
| 12е | 451 | 26,3 | 7,2 | 2,5 | 39,7 | 2,6 |
| **2. Надземная часть** | | | | | | |
| 1а, 1б, 1г | 2220 | 256 | 37,6 | 11,2 | 460 | 14,5 |
| 1в, 1д—1ж, 3а, 3в, 4а—5а | 2310 | 256 | 37,5 | 11,2 | 459 | 14,5 |
| 2а, 8д, 9а, 9б | 2440 | 309 | 40 | 13,5 | 461 | 14,5 |
| 2б, 7а—7б | 2270 | 295 | 39,3 | 12,9 | 460 | 14,5 |
| 2в, 8в | 2340 | 309 | 40 | 13,5 | 461 | 14,5 |
| 2г | 2810 | 358 | 42 | 15,7 | 459 | 14,5 |
| 3б, 3г, 5б—6б | 2430 | 256 | 37,5 | 11,2 | 459 | 14,5 |
| 6в | 2560 | 256 | 37,5 | 11,2 | 459 | 14,5 |
| 7г—8б | 2400 | 296 | 39,4 | 13 | 461 | 14,5 |
| 8г, 11 | 2580 | 295 | 39,3 | 12,9 | 460 | 14,5 |
| 8е | 3310 | 309 | 40 | 13,5 | 461 | 14,5 |
| 9в | 2650 | 309 | 40 | 13,5 | 461 | 14,5 |
| 10а | 2540 | 333 | 40,9 | 14,6 | 459 | 14,5 |
| 10б | 2830 | 334 | 41,1 | 14,7 | 461 | 14,5 |
| 10в | 2740 | 334 | 41,1 | 14,7 | 461 | 14,5 |
| 12а | 2470 | 294 | 39,2 | 12,9 | 459 | 14,5 |
| 12б, 12в | 2640 | 294 | 39,2 | 12,9 | 459 | 14,5 |

*Продолжение*

| Районы | Прямые затраты, руб. | В том числе, руб. | | | Затраты труда рабочих, чел.-ч | |
|---|---|---|---|---|---|---|
| | | основная заработная плата рабочих | эксплуатация машин | | | |
| | | | всего | в том числе заработная плата рабочих, обслуживающих машины | не занятых обслуживанием машин | обслуживающих машины |
| 1 | 2 | 3 | 4 | 5 | 6 | 7 |
| 12г | 2580 | 307 | 39,8 | 13,5 | 459 | 14,5 |
| 12д | 2490 | 307 | 39,8 | 13,5 | 459 | 14,5 |
| 12е | 2880 | 307 | 39,8 | 13,5 | 459 | 14,5 |
| В том числе отделочные работы | | | | | | |
| 1, 3—6 | 101 | 50,7 | 1 | 0,4 | 88,2 | 0,5 |
| 2а, 2в, 8в, 8д, 9, 12г, 12д | 113 | 60,8 | 1,1 | 0,5 | 88,2 | 0,5 |
| 2б, 7а—8б, 8г, 11а—12в | 110 | 58,3 | 1 | 0,4 | 88,2 | 0,5 |
| 2г | 127 | 71 | 1,1 | 0,5 | 88,2 | 0,5 |
| 8е | 121 | 60,8 | 1,1 | 0,5 | 88,2 | 0,5 |
| 10а, 10б | 123 | 65,9 | 1,1 | 0,5 | 88,2 | 0,5 |
| 10в | 121 | 65,9 | 1,1 | 0,5 | 88,2 | 0,5 |
| 12е | 118 | 60,8 | 1,1 | 0,5 | 88,2 | 0,5 |
| РАЗДЕЛ II. МОНТАЖ МЕТАЛЛОКОНСТРУКЦИЙ | | | | | | |
| 1, 3, 5 | 94 | 3 | 5,9 | 2,3 | 4,7 | 2,9 |
| 2а, 2в, 8в, 8д, 8е, 12г—12е | 97 | 3,6 | 6,4 | 2,7 | 4,7 | 2,9 |
| 2б, 8а, 8б, 8г, 12а—12в | 96 | 3,4 | 6,3 | 2,6 | 4,7 | 2,9 |
| 2г | 99 | 4,2 | 6,9 | 3,2 | 4,7 | 2,9 |
| 4 | 92 | 3 | 5,9 | 2,3 | 4,7 | 2,9 |
| 6 | 97 | 3 | 5,9 | 2,3 | 4,7 | 2,9 |
| 7, 11 | 94 | 3,4 | 6,3 | 2,6 | 4,7 | 2,9 |
| 9 | 101 | 3,6 | 6,4 | 2,7 | 4,7 | 2,9 |
| 10 | 113 | 3,9 | 6,6 | 2,9 | 4,7 | 2,9 |
| РАЗДЕЛ III. ЭЛЕКТРОМОНТАЖНЫЕ РАБОТЫ | | | | | | |
| **1. Монтажные работы** | | | | | | |
| 1, 3—6 | 637 | 104 | 59 | 20,8 | 171 | 26,8 |
| 2а, 2в, 8в, 8д, 9, 12г, 12д | 670 | 125 | 63,1 | 24,9 | 171 | 26,8 |
| 2б, 7а—8б, 8г, 11а—12в | 661 | 120 | 62,1 | 23,9 | 171 | 26,8 |
| 2г | 710 | 143 | 67,3 | 29,1 | 169 | 26,8 |
| 8е | 716 | 127 | 63,1 | 24,9 | 173 | 26,8 |
| 10 | 705 | 136 | 65,2 | 27 | 171 | 26,8 |
| 12е | 695 | 123 | 63,1 | 24,9 | 169 | 26,8 |

*Продолжение*

| Районы | Прямые затраты, руб. | В том числе, руб. | | | Затраты труда рабочих, чел.-ч | |
|---|---|---|---|---|---|---|
| | | основная заработная плата рабочих | эксплуатация машин | | | |
| | | | всего | в том числе заработная плата рабочих, обслуживающих машины | не занятых обслуживанием машин | обслуживающих машины |
| 1 | 2 | 3 | 4 | 5 | 6 | 7 |
| В том числе: | | | | | | |
| *а) электроосвещение* | | | | | | |
| 1, 3—6 | 575 | 77,8 | 55,1 | 19,7 | 134 | 25,4 |
| 2а, 2в, 8в, 8д, 9, 12г, 12д | 599 | 93,4 | 59 | 23,7 | 134 | 25,4 |
| 2б, 8а, 8б, 8г, 11а—12в | 594 | 89,5 | 58 | 22,7 | 134 | 25,4 |
| 2г | 638 | 109 | 63 | 27,6 | 134 | 25,4 |
| 7 | 585 | 89,5 | 58 | 22,7 | 134 | 25,4 |
| 8е | 644 | 93,4 | 59 | 23,7 | 134 | 25,4 |
| 10 | 632 | 101 | 61 | 25,6 | 134 | 25,4 |
| 12е | 628 | 93,4 | 59 | 23,7 | 134 | 25,4 |
| *б) электроотопление* | | | | | | |
| 1а—1в, 1д—1ж, 3—6 | 13 | 11,8 | — | — | 12 | — |
| 1г | 18 | 15,8 | — | — | 16 | — |
| 2а, 2в, 8в, 8д—9в | 21 | 18,9 | — | — | 16 | — |
| 2б, 11а—11г, 12а—12в | 15 | 13,6 | — | — | 12 | — |
| 2г | 18 | 16,5 | — | — | 12 | — |
| 7а—8б, 8г, 11д, 11е | 20 | 18,1 | — | — | 16 | — |
| 10а | 17 | 15,4 | — | — | 12 | — |
| 10б, 10в | 23 | 20,5 | — | — | 16 | — |
| 12г—12е | 16 | 14,2 | — | — | 12 | — |
| **2. Сопутствующие строительные работы** | | | | | | |
| 1а—1в, 1д—1ж, 3—6 | 3 | 0,8 | — | — | 1,4 | — |
| 1г | 3 | 0,9 | — | — | 1,6 | — |
| 2а, 2в, 8а—8д, 9, 11д, 11е | 4 | 1,1 | — | — | 1,6 | — |
| 2б, 11а—11г, 12 | 3 | 1 | — | — | 1,4 | — |
| 2г | 4 | 1,2 | — | — | 1,4 | — |
| 7 | 3 | 1,1 | — | — | 1,6 | — |
| 8е | 7 | 1,1 | — | — | 1,6 | — |
| 10а | 4 | 1,1 | — | — | 1,4 | — |
| 10б, 10в | 4 | 1,2 | — | — | 1,6 | — |

*Продолжение*

| Районы | Прямые затраты, руб. | В том числе, руб. | | | Затраты труда рабочих, чел.-ч | |
|---|---|---|---|---|---|---|
| | | основная заработная плата рабочих | эксплуатация машин | | | |
| | | | всего | в том числе заработная плата рабочих, обслуживающих машины | не занятых обслуживанием машин | обслуживающих машины |
| 1 | 2 | 3 | 4 | 5 | 6 | 7 |
| **РАЗДЕЛ IV. РАДИОФИКАЦИЯ** | | | | | | |
| 1, 3—6 | 492 | 371 | 5,2 | 1,7 | 481 | 2,1 |
| 2а, 2в, 8в, 8д—9в, 12г—12е | 567 | 445 | 5,5 | 2 | 481 | 2,1 |
| 2б, 7а—8б, 8г, 11а—12в | 548 | 427 | 5,4 | 1,9 | 481 | 2,1 |
| 2г | 642 | 520 | 5,8 | 2,3 | 481 | 2,1 |
| 10 | 606 | 482 | 5,7 | 2,1 | 481 | 2,1 |
| **РАЗДЕЛ V. ТЕЛЕФОНИЗАЦИЯ И СИГНАЛИЗАЦИЯ** | | | | | | |
| 1, 3—6 | 73 | 38,6 | 3,3 | 1,1 | 70,6 | 1,4 |
| 2а, 2в, 8в, 8д—9в, 12г—12е | 81 | 46,4 | 3,6 | 1,3 | 70,6 | 1,4 |
| 2б, 7а—8б, 8г, 11а—12в | 79 | 44,4 | 3,5 | 1,3 | 70,6 | 1,4 |
| 2г | 89 | 54,1 | 3,8 | 1,6 | 70,6 | 1,4 |
| 10 | 85 | 50,2 | 3,7 | 1,4 | 70,6 | 1,4 |

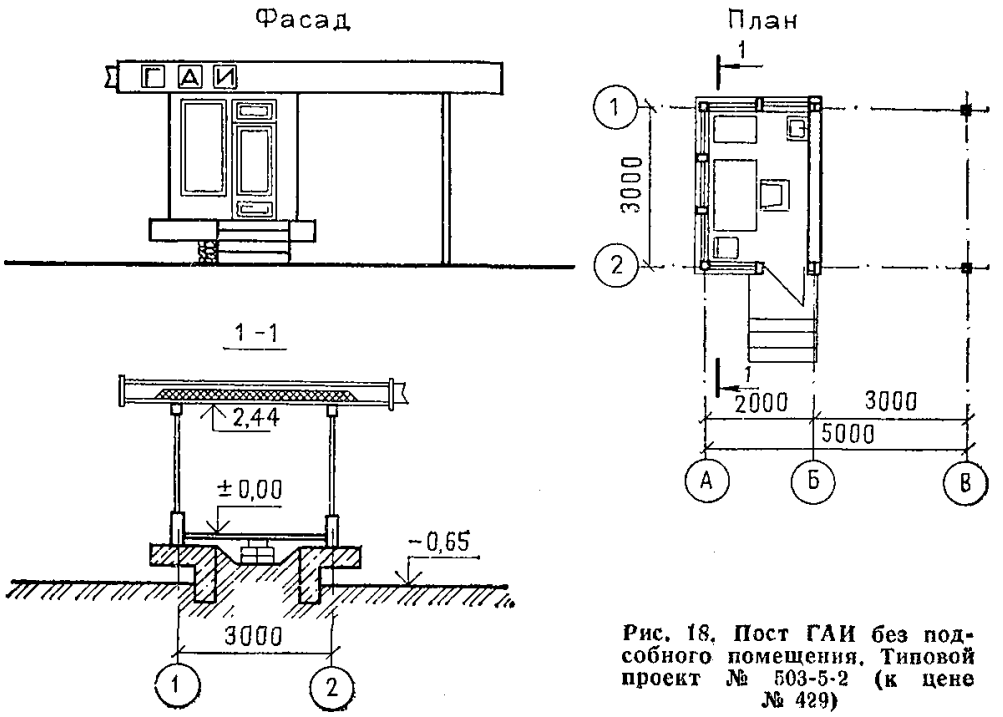


**Рис. 18. Пост ГАИ без подсобного помещения. Типовой проект № 503-5-2 (к цене № 429)**

## Районная цена № 429

### Пост ГАИ без подсобного помещения. Стены деревянные, электроотопление (типовой проект № 503-5-2)

*Измеритель — 1 здание*

| Районы | Прямые затраты, руб. | В том числе, руб. | | | Затраты труда рабочих, чел.-ч | |
|---|---|---|---|---|---|---|
| | | основная заработная плата рабочих | эксплуатация машин | | | |
| | | | всего | в том числе заработная плата рабочих, обслуживающих машины | не занятых обслуживанием машин | обслуживающих машины |
| 1 | 2 | 3 | 4 | 5 | 6 | 7 |
| **РАЗДЕЛ I. СТРОИТЕЛЬНЫЕ РАБОТЫ** | | | | | | |
| **1. Подземная часть** | | | | | | |
| 1а | 236 | 24,8 | 9,9 | 2,7 | 47 | 3,6 |
| 1б, 1е | 284 | 24,8 | 9,9 | 2,7 | 47 | 3,6 |
| 1в, 3в, 5б | 250 | 24,8 | 10,5 | 2,7 | 47 | 3,6 |
| 1г | 314 | 28,5 | 12,4 | 3,4 | 53,9 | 4,7 |
| 1д | 276 | 24,8 | 9,9 | 2,7 | 47 | 3,6 |
| 1ж | 199 | 22,9 | 8 | 2,3 | 43,5 | 3,1 |
| 2а, 8в, 9а | 365 | 34,2 | 14,3 | 4,1 | 53,9 | 4,7 |
| 2б | 272 | 28,5 | 11,4 | 3,1 | 47 | 3,6 |
| 2в | 429 | 34,2 | 14,6 | 4,1 | 53,9 | 4,7 |
| 2г | 333 | 34,7 | 13 | 3,8 | 47 | 3,6 |
| 3а, 3б, 3г—4б, 6а, 6б | 219 | 22,9 | 8 | 2,3 | 43,5 | 3,1 |
| 5а | 225 | 22,9 | 8,5 | 2,3 | 43,5 | 3,1 |
| 6в | 235 | 22,9 | 8,5 | 2,3 | 43,5 | 3,1 |
| 7а, 7б, 8а | 299 | 32,8 | 13,3 | 4 | 53,9 | 4,7 |
| 7в | 361 | 32,8 | 14 | 4 | 53,9 | 4,7 |
| 7г | 284 | 32,8 | 13,3 | 4 | 53,9 | 4,7 |
| 8б | 346 | 32,8 | 13,3 | 4 | 53,9 | 4,7 |
| 8г | 475 | 32,8 | 13,8 | 4 | 53,9 | 4,7 |
| 8д | 333 | 34,2 | 13,9 | 4,1 | 53,9 | 4,7 |
| 8е | 468 | 34,2 | 14,6 | 4,1 | 53,9 | 4,7 |
| 9б, 9в | 345 | 34,2 | 14,2 | 4,1 | 53,9 | 4,7 |
| 10а | 314 | 32,2 | 11,3 | 3,5 | 47 | 3,6 |
| 10б | 378 | 37 | 14,3 | 4,5 | 53,9 | 4,7 |
| 10в | 368 | 37 | 14,3 | 4,5 | 53,9 | 4,7 |
| 11а | 284 | 26,3 | 9,9 | 2,6 | 43,5 | 3,1 |
| 11б—11г | 262 | 28,5 | 10,1 | 3,1 | 47 | 3,6 |
| 11д, 11е | 314 | 32,8 | 12,8 | 4 | 53,9 | 4,7 |
| 12а | 209 | 26,3 | 8,3 | 2,6 | 43,5 | 3,1 |
| 12б | 214 | 26,3 | 8,4 | 2,6 | 43,5 | 3,1 |
| 12в | 219 | 26,3 | 8,5 | 2,6 | 43,5 | 3,1 |
| 12г | 226 | 27,4 | 8,5 | 2,8 | 43,5 | 3,1 |
| 12д | 240 | 27,4 | 8,7 | 2,8 | 43,5 | 3,1 |
| 12е | 298 | 27,4 | 9,9 | 2,8 | 43,5 | 3,1 |

*Продолжение*

| Районы | Прямые затраты, руб. | В том числе, руб. | | | Затраты труда рабочих, чел.-ч | |
|---|---|---|---|---|---|---|
| | | основная заработная плата рабочих | эксплуатация машин | | не занятых обслуживанием машин | обслуживающих машины |
| | | | всего | в том числе заработная плата рабочих, обслуживающих машины | | |
| 1 | 2 | 3 | 4 | 5 | 6 | 7 |
| В том числе: | | | | | | |
| *а) земляные работы* | | | | | | |
| 1а—1в, 1д, 1е, 3в, 5б | 10 | 9,2 | 0,8 | 0,4 | 19 | 0,5 |
| 1г | 11 | 9,9 | 1,1 | 0,6 | 20,3 | 0,8 |
| 1ж, 3а, 3б, 3г—5а, 6 | 10 | 8,9 | 1,1 | 0,3 | 18,2 | 0,4 |
| 2а, 2в, 8в, 8д—9в | 14 | 11,9 | 2,1 | 0,8 | 20,3 | 0,8 |
| 2б, 11б—11г | 12 | 10,6 | 1,4 | 0,5 | 19 | 0,5 |
| 2г | 14 | 12,9 | 1,1 | 0,6 | 19 | 0,5 |
| 7а—8б, 8г, 11д, 11е | 13 | 11,4 | 1,6 | 0,7 | 20,3 | 0,8 |
| 10а | 13 | 12 | 1 | 0,5 | 19 | 0,5 |
| 10б, 10в | 15 | 12,9 | 2,1 | 0,8 | 20,3 | 0,8 |
| 11а, 12а—12в | 11 | 10,2 | 0,8 | 0,3 | 18,2 | 0,4 |
| 12г—12е | 11 | 10,2 | 0,8 | 0,3 | 18,2 | 0,4 |
| *б) транспортирование грунта* | | | | | | |
| 1а—1в, 1д, 1е, 3в, 11б—11г | 4 | — | 4 | 0,8 | — | 1,2 |
| 1г | 5 | — | 5 | 1 | — | 1,5 |
| 1ж, 3а, 3б, 6б, 4а | 3 | — | 3 | 0,7 | — | 1,1 |
| 2а, 2в, 8е, 9а, 9в | 7 | — | 7 | 1,2 | — | 1,5 |
| 2б, 5б, 11а, 12е | 5 | — | 5 | 0,9 | — | 1,2 |
| 2г | 6 | — | 6 | 1,1 | — | 1,2 |
| 3г, 4б, 5а, 6а, 6в | 4 | — | 4 | 0,7 | — | 1,1 |
| 7а, 7б, 7г—8б, 11д, 11е | 5 | — | 5 | 1,1 | — | 1,5 |
| 7в, 8в—8д, 9б | 6 | — | 6 | 1,1 | — | 1,5 |
| 10а | 5 | — | 5 | 1 | — | 1,2 |
| 10б, 10в | 6 | — | 6 | 1,3 | — | 1,5 |
| 12а—12д | 3 | — | 3 | 0,8 | — | 1,1 |
| *в) фундаменты* | | | | | | |
| 1а | 222 | 15,5 | 4,9 | 1,5 | 28,1 | 1,9 |
| 1б, 1е | 270 | 15,5 | 4,9 | 1,5 | 28,1 | 1,9 |
| 1в, 3в, 5б | 235 | 15,5 | 4,9 | 1,5 | 28,1 | 1,9 |
| 1г | 298 | 18,6 | 6,1 | 1,8 | 33,5 | 2,4 |

*Продолжение*

| Районы | Прямые затраты, руб. | В том числе, руб. | | | Затраты труда рабочих, чел.-ч | |
|---|---|---|---|---|---|---|
| | | основная заработная плата рабочих | эксплуатация машин | | | |
| | | | всего | в том числе заработная плата рабочих, обслуживающих машины | не занятых обслуживанием машин | обслуживающих машины |
| 1 | 2 | 3 | 4 | 5 | 6 | 7 |
| 1д | 262 | 15,5 | 4,9 | 1,5 | 28,1 | 1,9 |
| 1ж | 186 | 14 | 4,3 | 1,3 | 25,3 | 1,7 |
| 2а, 8в, 9а | 346 | 22,3 | 6,4 | 2,2 | 33,5 | 2,4 |
| 2б | 255 | 17,8 | 5,1 | 1,7 | 28,1 | 1,9 |
| 2в | 409 | 22,3 | 6,4 | 2,2 | 33,5 | 2,4 |
| 2г | 312 | 21,7 | 5,5 | 2,1 | 28,1 | 1,9 |
| 3а, 3б, 3г—4б, 6а, 6б | 206 | 14 | 4,3 | 1,3 | 25,3 | 1,7 |
| 5а | 212 | 14 | 4,3 | 1,3 | 25,3 | 1,7 |
| 6в | 222 | 14 | 4,3 | 1,3 | 25,3 | 1,7 |
| 7а, 8а | 284 | 21,3 | 6,4 | 2,1 | 33,5 | 2,4 |
| 7б | 278 | 21,3 | 6,4 | 2,1 | 33,5 | 2,4 |
| 7в | 342 | 21,3 | 6,4 | 2,1 | 33,5 | 2,4 |
| 7г | 266 | 21,3 | 6,4 | 2,1 | 33,5 | 2,4 |
| 8б | 328 | 21,3 | 6,4 | 2,1 | 33,5 | 2,4 |
| 8г | 456 | 21,3 | 6,4 | 2,1 | 33,5 | 2,4 |
| 8д | 314 | 22,3 | 6,4 | 2,2 | 33,5 | 2,4 |
| 8е | 448 | 22,3 | 6,4 | 2,2 | 33,5 | 2,4 |
| 9б, 9в | 325 | 22,3 | 6,4 | 2,2 | 33,5 | 2,4 |
| 10а | 296 | 20,2 | 5,3 | 1,9 | 28,1 | 1,9 |
| 10б | 358 | 24,1 | 6,6 | 2,4 | 33,5 | 2,4 |
| 10в | 347 | 24,1 | 6,6 | 2,4 | 33,5 | 2,4 |
| 11а | 268 | 16,1 | 4,5 | 1,5 | 25,3 | 1,7 |
| 11б—11г | 246 | 17,8 | 5,1 | 1,7 | 28,1 | 1,9 |
| 11д, 11е | 297 | 21,3 | 6,4 | 2,1 | 33,5 | 2,4 |
| 12а | 195 | 16,1 | 4,5 | 1,5 | 25,3 | 1,7 |
| 12б, 12в | 202 | 16,1 | 4,5 | 1,5 | 25,3 | 1,7 |
| 12г | 211 | 16,8 | 4,5 | 1,5 | 25,3 | 1,7 |
| 12д | 225 | 16,8 | 4,5 | 1,5 | 25,3 | 1,7 |
| 12е | 282 | 16,8 | 4,5 | 1,5 | 25,3 | 1,7 |
| **2. Надземная часть** | | | | | | |
| 1а, 1б, 1г, 3в | 1380 | 171 | 27,8 | 8,2 | 307 | 10,6 |
| 1в, 1д—1ж, 3а, 3б, 4а—5а | 1440 | 171 | 27,8 | 8,2 | 306 | 10,6 |
| 2а, 8в, 8д, 9а, 9б | 1500 | 206 | 29,5 | 9,9 | 308 | 10,6 |
| 2б, 7а—7в | 1410 | 196 | 29 | 9,4 | 307 | 10,6 |
| 2в | 1440 | 206 | 29,5 | 9,9 | 308 | 10,6 |
| 2г | 1720 | 239 | 31 | 11,5 | 306 | 10,6 |
| 3г, 6а, 6б | 1530 | 171 | 27,8 | 8,2 | 306 | 10,6 |
| 5б | 1500 | 171 | 27,8 | 8,2 | 306 | 10,6 |

*Продолжение*

| Районы | Прямые затраты, руб. | В том числе, руб. | | | Затраты труда рабочих, чел.-ч | |
|---|---|---|---|---|---|---|
| | | основная заработная плата рабочих | эксплуатация машин | | | |
| | | | всего | в том числе заработная плата рабочих, обслуживающих машины | не занятых обслуживанием машин | обслуживающих машины |
| 1 | 2 | 3 | 4 | 5 | 6 | 7 |
| 6в | 1580 | 171 | 27,8 | 8,2 | 306 | 10,6 |
| 7г—8б | 1490 | 197 | 29,1 | 9,5 | 308 | 10,6 |
| 8г, 11а—12а | 1600 | 196 | 29 | 9,4 | 307 | 10,6 |
| 8е | 2000 | 206 | 29,5 | 9,9 | 308 | 10,6 |
| 9б, 12г | 1640 | 206 | 29,5 | 9,8 | 307 | 10,6 |
| 10а | 1570 | 222 | 30,2 | 10,6 | 306 | 10,6 |
| 10б | 1740 | 223 | 30,3 | 10,7 | 308 | 10,6 |
| 10в | 1690 | 223 | 30,3 | 10,7 | 308 | 10,6 |
| 12б, 12в | 1680 | 196 | 29 | 9,4 | 306 | 10,6 |
| 12д | 1580 | 205 | 29,4 | 9,8 | 306 | 10,6 |
| 12е | 1840 | 205 | 29,4 | 9,8 | 306 | 10,6 |
| В том числе отделочные работы | | | | | | |
| 1, 3а—6б | 44 | 23,4 | 0,4 | 0,2 | 40,4 | 0,2 |
| 2а, 2в, 8в, 8д, 9, 12г, 12д | 49 | 28,1 | 0,4 | 0,2 | 40,4 | 0,2 |
| 2б, 7а—8б, 8г, 11а—12в | 48 | 27 | 0,4 | 0,2 | 40,4 | 0,2 |
| 2г | 56 | 32,8 | 0,5 | 0,2 | 40,4 | 0,2 |
| 6в | 45 | 23,4 | 0,4 | 0,2 | 40,4 | 0,2 |
| 8е | 53 | 28,1 | 0,4 | 0,2 | 40,4 | 0,2 |
| 10а | 55 | 30,5 | 0,4 | 0,2 | 40,4 | 0,2 |
| 10б, 10в | 53 | 30,5 | 0,4 | 0,2 | 40,4 | 0,2 |
| 12е | 51 | 28,1 | 0,4 | 0,2 | 40,4 | 0,2 |
| РАЗДЕЛ II. МОНТАЖ МЕТАЛЛОКОНСТРУКЦИЙ | | | | | | |
| 1, 3—5 | 103 | 3,4 | 6,7 | 2,5 | 5,4 | 3,2 |
| 2а, 2в, 8в, 8д, 8е, 12г—12е | 107 | 4,1 | 7,2 | 3 | 5,4 | 3,2 |
| 2б, 7а—8б, 8г, 11а—12в | 106 | 3,9 | 7 | 2,9 | 5,4 | 3,2 |
| 2г | 110 | 4,7 | 7,7 | 3,5 | 5,4 | 3,2 |
| 6 | 107 | 3,4 | 6,7 | 2,5 | 5,4 | 3,2 |
| 9 | 112 | 4,1 | 7,2 | 3 | 5,4 | 3,2 |
| 10 | 124 | 4,4 | 7,4 | 3,3 | 5,4 | 3,2 |

*Продолжение*

| Районы | Прямые затраты, руб. | В том числе, руб. | | | Затраты труда рабочих, чел.-ч | |
|---|---|---|---|---|---|---|
| | | основная заработная плата рабочих | эксплуатация машин | | | |
| | | | всего | в том числе заработная плата рабочих, обслуживающих машины | не занятых обслуживанием машин | обслуживающих машины |
| 1 | 2 | 3 | 4 | 5 | 6 | 7 |

## РАЗДЕЛ III. ЭЛЕКТРОМОНТАЖНЫЕ РАБОТЫ

### 1. Монтажные работы

| | | | | | | |
|---|---|---|---|---|---|---|
| 1, 3—6 | 637 | 104 | 58,6 | 20,7 | 171 | 26,7 |
| 2а, 2в, 8в, 8д, 9, 12г, 12д | 670 | 125 | 62,8 | 24,8 | 171 | 26,7 |
| 2б, 7а—8б, 8г, 11а—12в | 661 | 120 | 61,7 | 23,8 | 171 | 26,7 |
| 2г | 710 | 143 | 66,9 | 28,9 | 169 | 26,7 |
| 8е | 716 | 127 | 62,8 | 24,8 | 173 | 26,7 |
| 10 | 705 | 136 | 64,8 | 26,9 | 171 | 26,7 |
| 12е | 695 | 123 | 62,8 | 24,8 | 169 | 26,7 |

В том числе:

*а) электроосвещение*

| | | | | | | |
|---|---|---|---|---|---|---|
| 1, 3—6 | 574 | 77,3 | 54,5 | 19,5 | 134 | 25,2 |
| 2а, 2в, 8в, 8д, 9, 12г, 12д | 598 | 92,8 | 58,4 | 23,4 | 134 | 25,2 |
| 2б, 8а, 8б, 8г, 11а—12в | 593 | 88,9 | 57,4 | 22,5 | 134 | 25,2 |
| 2г | 636 | 108 | 62,3 | 27,3 | 134 | 25,2 |
| 7 | 583 | 88,9 | 57,4 | 22,5 | 134 | 25,2 |
| 8е | 642 | 92,8 | 58,4 | 23,4 | 134 | 25,2 |
| 10 | 631 | 100 | 60,4 | 25,4 | 134 | 25,2 |
| 12е | 626 | 92,8 | 58,4 | 23,4 | 134 | 25,2 |

*б) электроотопление*

| | | | | | | |
|---|---|---|---|---|---|---|
| 1а—1в, 1д—1ж, 3—6 | 13 | 11,8 | — | — | 12 | — |
| 1г | 18 | 15,8 | — | — | 16 | — |
| 2а, 2в, 8в, 8д—9в | 21 | 18,9 | — | — | 16 | — |
| 2б, 11а—11г, 12а—12в | 15 | 13,6 | — | — | 12 | — |
| 2г | 18 | 16,5 | — | — | 12 | — |
| 7а—8б, 8г, 11д, 11е | 20 | 18,1 | — | — | 16 | — |
| 10а | 17 | 15,4 | — | — | 12 | — |
| 10б, 10в | 23 | 20,5 | — | — | 16 | — |
| 12г—12е | 16 | 14,2 | — | — | 12 | — |

*Продолжение*

| Районы | Прямые затраты, руб. | В том числе, руб. | | | Затраты труда рабочих, чел.-ч | |
|---|---|---|---|---|---|---|
| | | основная заработная плата рабочих | эксплуатация машин | | | |
| | | | всего | в том числе заработная плата рабочих, обслуживающих машины | не занятых обслуживанием машин | обслуживающих машины |
| 1 | 2 | 3 | 4 | 5 | 6 | 7 |
| **2. Сопутствующие строительные работы** | | | | | | |
| 1а—1в, 1д—1ж, 3—6 | 3 | 0,8 | — | — | 1,4 | — |
| 1г | 3 | 0,9 | — | — | 1,6 | — |
| 2а, 2в, 8а—8д, 9, 11д, 11е | 4 | 1,1 | — | — | 1,6 | — |
| 2б, 11а—11г, 12 | 3 | 1 | — | — | 1,4 | — |
| 2г | 4 | 1,2 | — | — | 1,4 | — |
| 7 | 3 | 1,1 | — | — | 1,6 | — |
| 8е | 7 | 1,1 | — | — | 1,6 | — |
| 10а | 4 | 1,1 | — | — | 1,4 | — |
| 10б, 10в | 4 | 1,2 | — | — | 1,6 | — |
| **РАЗДЕЛ IV. РАДИОФИКАЦИЯ** | | | | | | |
| 1, 3—6 | 486 | 369 | 3,5 | 1,1 | 477 | 1,5 |
| 2а, 2в, 8в, 8д—9в, 12г—12е | 560 | 442 | 3,8 | 1,4 | 477 | 1,5 |
| 2б, 7а—8б, 8г, 11а—12в | 541 | 424 | 3,7 | 1,3 | 477 | 1,5 |
| 2г | 634 | 516 | 4 | 1,6 | 477 | 1,5 |
| 10 | 598 | 479 | 3,9 | 1,5 | 477 | 1,5 |
| **РАЗДЕЛ V. ТЕЛЕФОНИЗАЦИЯ И СИГНАЛИЗАЦИЯ** | | | | | | |
| 1, 3—6 | 62 | 34,5 | 1,5 | 0,4 | 65,9 | 0,5 |
| 2а, 2в, 8в, 8д—9в, 12г—12е | 69 | 41,4 | 1,6 | 0,5 | 65,9 | 0,5 |
| 2б, 7а—8б, 8г, 11а—12в | 67 | 39,7 | 1,6 | 0,5 | 65,9 | 0,5 |
| 2г | 76 | 48,3 | 1,7 | 0,6 | 65,9 | 0,5 |
| 10 | 73 | 44,8 | 1,6 | 0,5 | 65,9 | 0,5 |

# IV. ПРОИЗВОДСТВЕННЫЕ БАЗЫ И СКЛАДЫ

## 10. База емкостью 320 т

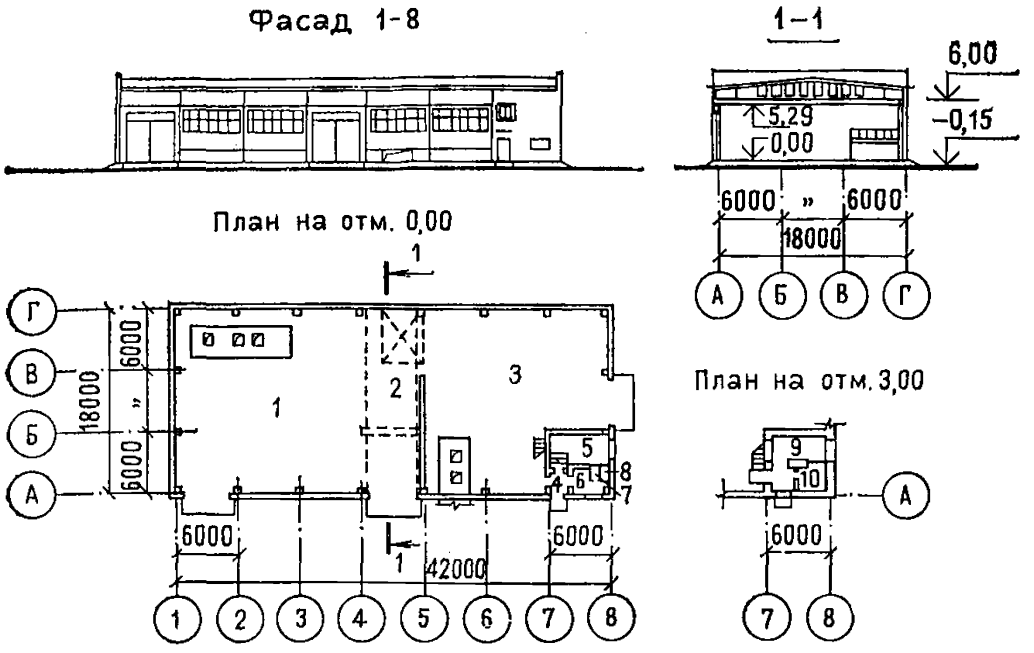


**Рис. 19. База емкостью 320 т для приготовления твердых противогололедных химических материалов. Тип-1. Типовой проект № 503-7-4.83 (к ценам № 430—432)**

*1* — склад NaCl с дробильно-сортировочным узлом; *2* — склад $CaCl_2$, ХКФ и ингибиторов; *3* — склад готовой смеси; *4* — тамбур; *5* — котельная; *6* — гардероб; *7* — душевая; *8* — санузел; *9* — операторская; *10* — техническое помещение

### Районная цена № 430

**База емкостью 320 т для приготовления твердых противогололедных материалов, тип — I КГ. Стены кирпичные (типовой проект № 503-7-4.83)**

*Измеритель — 1 здание*

| Районы | Прямые затраты, руб. | В том числе, руб. | | | Затраты труда рабочих, чел.-ч | |
|---|---|---|---|---|---|---|
| | | основная заработная плата рабочих | эксплуатация машин | | | |
| | | | всего | в том числе заработная плата рабочих, обслуживающих машины | не занятых обслуживанием машин | обслуживающих машины |
| 1 | 2 | 3 | 4 | 5 | 6 | 7 |
| РАЗДЕЛ I. СТРОИТЕЛЬНЫЕ РАБОТЫ | | | | | | |
| 1. Подземная часть | | | | | | |
| 1а, 3 | 13 000 | 562 | 782 | 259 | 1010 | 351 |
| 1б, 1е | 15 100 | 562 | 795 | 259 | 1010 | 351 |

*Продолжение*

| Районы | Прямые затраты, руб. | В том числе, руб. | | | Затраты труда рабочих, чел.-ч | |
|---|---|---|---|---|---|---|
| | | основная заработная плата рабочих | эксплуатация машин | | | |
| | | | всего | в том числе заработная плата рабочих, обслуживающих машины | не занятых обслуживанием машин | обслуживающих машины |
| 1 | 2 | 3 | 4 | 5 | 6 | 7 |
| 1в, 5а, 6а, 6б | 13 800 | 562 | 788 | 259 | 1010 | 351 |
| 1г, 1д, 6в | 14 300 | 562 | 795 | 259 | 1010 | 351 |
| 1ж | 12 600 | 562 | 781 | 259 | 1010 | 351 |
| 2а, 8д | 16 400 | 674 | 868 | 311 | 1010 | 351 |
| 2б, 8б, 11г, 11д | 15 300 | 646 | 845 | 298 | 1010 | 351 |
| 2в | 20 500 | 674 | 875 | 311 | 1010 | 351 |
| 2г | 17 200 | 787 | 945 | 363 | 1010 | 351 |
| 4 | 13 400 | 562 | 792 | 259 | 1010 | 351 |
| 5б | 15 800 | 562 | 823 | 259 | 1010 | 351 |
| 7а, 8а, 11е, 12б | 14 600 | 646 | 831 | 298 | 1010 | 351 |
| 7б | 14 200 | 646 | 841 | 298 | 1010 | 351 |
| 7в, 11б | 16 000 | 646 | 842 | 298 | 1010 | 351 |
| 7г | 13 600 | 646 | 841 | 298 | 1010 | 351 |
| 8в, 12е | 15 900 | 674 | 868 | 311 | 1010 | 351 |
| 8г | 17 600 | 646 | 850 | 298 | 1010 | 351 |
| 8е | 19 000 | 674 | 875 | 311 | 1010 | 351 |
| 9а | 15 400 | 674 | 875 | 311 | 1010 | 351 |
| 9б, 12г | 14 600 | 674 | 848 | 311 | 1010 | 351 |
| 9в | 19 500 | 674 | 875 | 311 | 1010 | 351 |
| 10а, 10б | 19 400 | 731 | 888 | 337 | 1010 | 351 |
| 10в | 20 200 | 731 | 889 | 337 | 1010 | 351 |
| 11а | 21 200 | 646 | 860 | 298 | 1010 | 351 |
| 11в | 18 000 | 646 | 831 | 298 | 1010 | 351 |
| 12а | 13 200 | 646 | 819 | 298 | 1010 | 351 |
| 12в | 13 900 | 646 | 825 | 298 | 1010 | 351 |
| 12д | 17 600 | 674 | 840 | 311 | 1010 | 351 |
| В том числе: | | | | | | |
| *а) земляные работы* | | | | | | |
| 1, 3—6 | 346 | 89,3 | 251 | 85,8 | 177 | 124 |
| 2а, 2в, 8в, 8д—9в, 12г—12е | 381 | 107 | 268 | 103 | 177 | 124 |

*Продолжение*

| Районы | Прямые затраты, руб. | В том числе, руб. | | | Затраты труда рабочих, чел.-ч | |
|---|---|---|---|---|---|---|
| | | основная заработная плата рабочих | эксплуатация машин | | | |
| | | | всего | в том числе заработная плата рабочих, обслуживающих машины | не занятых обслуживанием машин | обслуживающих машины |
| 1 | 2 | 3 | 4 | 5 | 6 | 7 |
| 2б, 7а—8б, 8г, 11а—12в | 372 | 103 | 264 | 98,6 | 177 | 124 |
| 2г | 416 | 125 | 286 | 120 | 177 | 124 |
| 10 | 398 | 116 | 277 | 112 | 177 | 124 |
| *б) транспортирование грунта* | | | | | | |
| 1а—1е, 3в, 3г, 4б, 5а, 6а, 6в | 91 | — | 91 | 18,3 | — | 27,4 |
| 1ж, 3а, 6б | 77 | — | 77 | 18,3 | — | 27,4 |
| 2а, 2в, 8е, 9а, 9в | 123 | — | 123 | 22 | — | 27,4 |
| 2б, 11а | 120 | — | 120 | 21,1 | — | 27,4 |
| 2г | 145 | — | 145 | 25,5 | — | 27,4 |
| 3б | 66 | — | 66 | 18,3 | — | 27,4 |
| 4а | 85 | — | 85 | 18,3 | — | 27,4 |
| 5б | 120 | — | 120 | 18,3 | — | 27,4 |
| 7а, 7б, 7г—8б | 101 | — | 101 | 21,1 | — | 27,4 |
| 7в | 113 | — | 113 | 21,1 | — | 27,4 |
| 8в | 113 | — | 113 | 22 | — | 27,4 |
| 8г | 110 | — | 110 | 21,1 | — | 27,4 |
| 8д, 9б | 110 | — | 110 | 22 | — | 27,4 |
| 10а | 110 | — | 110 | 23,6 | — | 27,4 |
| 10б, 10в | 113 | — | 113 | 23,6 | — | 27,4 |
| 11б—11е | 91 | — | 91 | 21,1 | — | 27,4 |
| 12а | 79 | — | 79 | 21,1 | — | 27,4 |
| 12б | 82 | — | 82 | 21,1 | — | 27,4 |
| 12в | 85 | — | 85 | 21,1 | — | 27,4 |
| 12г | 82 | — | 82 | 22 | — | 27,4 |
| 12д | 88 | — | 88 | 22 | — | 27,4 |
| 12е | 120 | — | 120 | 22 | — | 27,4 |
| *в) фундаменты* | | | | | | |
| 1а, 3а, 3в, 3г | 5990 | 335 | 273 | 95,6 | 600 | 123 |
| 1б, 5б | 6830 | 335 | 273 | 95,6 | 600 | 123 |
| 1в, 4а—5а, 6б | 6290 | 335 | 273 | 95,6 | 600 | 123 |

*Продолжение*

| Районы | Прямые затраты, руб. | В том числе, руб. | | | Затраты труда рабочих, чел.-ч | |
|---|---|---|---|---|---|---|
| | | основная заработная плата рабочих | эксплуатация машин | | не занятых обслуживанием машин | обслуживающих машины |
| | | | всего | в том числе заработная плата рабочих, обслуживающих машины | | |
| 1 | 2 | 3 | 4 | 5 | 6 | 7 |
| 1г, 1д, 6а, 6в | 6540 | 335 | 273 | 95,6 | 600 | 123 |
| 1е | 7070 | 335 | 273 | 95,6 | 600 | 123 |
| 1ж | 5560 | 335 | 273 | 95,6 | 600 | 123 |
| 2а, 9а | 7500 | 402 | 292 | 115 | 600 | 123 |
| 2б, 11б—11г | 7220 | 385 | 288 | 110 | 600 | 123 |
| 2в, 8е | 9160 | 402 | 292 | 115 | 600 | 123 |
| 2г | 8700 | 469 | 312 | 134 | 600 | 123 |
| 3б | 5910 | 335 | 273 | 95,6 | 600 | 123 |
| 7а, 11е | 6850 | 385 | 288 | 110 | 600 | 123 |
| 7б, 8а, 12б | 6510 | 385 | 288 | 110 | 600 | 123 |
| 7в | 7700 | 385 | 288 | 110 | 600 | 123 |
| 7г, 12в | 6280 | 385 | 288 | 110 | 600 | 123 |
| 8б | 7430 | 385 | 288 | 110 | 600 | 123 |
| 8в, 9б | 7220 | 402 | 292 | 115 | 600 | 123 |
| 8г | 9380 | 385 | 288 | 110 | 600 | 123 |
| 8д, 12д | 7010 | 402 | 292 | 115 | 600 | 123 |
| 9в | 8310 | 402 | 292 | 115 | 600 | 123 |
| 10а, 10б | 8050 | 436 | 302 | 124 | 600 | 123 |
| 10в | 8460 | 436 | 302 | 124 | 600 | 123 |
| 11а | 8660 | 385 | 288 | 110 | 600 | 123 |
| 11д | 7020 | 385 | 288 | 110 | 600 | 123 |
| 12а | 5810 | 385 | 288 | 110 | 600 | 123 |
| 12г | 6520 | 402 | 292 | 115 | 600 | 123 |
| 12е | 7870 | 402 | 292 | 115 | 600 | 123 |

## 2. Надземная часть

| | | | | | | |
|---|---|---|---|---|---|---|
| 1а, 3в, 4а | 38 800 | 2580 | 945 | 323 | 4610 | 419 |
| 1б—1д, 3г, 4б, 5а, 6а, 6б | 41 400 | 2580 | 945 | 323 | 4610 | 419 |
| 1е, 5б | 46 900 | 2580 | 945 | 323 | 4610 | 419 |
| 1ж, 3а, 3б | 37 300 | 2580 | 945 | 323 | 4610 | 419 |
| 2а | 49 400 | 3100 | 1010 | 388 | 4610 | 419 |
| 2б | 48 500 | 2970 | 994 | 371 | 4610 | 419 |
| 2в | 56 600 | 3100 | 1010 | 388 | 4610 | 419 |
| 2г | 49 100 | 3620 | 1070 | 452 | 4610 | 419 |

*Продолжение*

| Районы | Прямые затраты, руб. | В том числе, руб. | | | Затраты труда рабочих, чел.-ч | |
|---|---|---|---|---|---|---|
| | | основная заработная плата рабочих | эксплуатация машин | | | |
| | | | всего | в том числе заработная плата рабочих, обслуживающих машины | не занятых обслуживанием машин | обслуживающих машины |
| 1 | 2 | 3 | 4 | 5 | 6 | 7 |
| 6в | 44 200 | 2580 | 945 | 323 | 4610 | 419 |
| 7а, 12б, 12в | 43 600 | 2970 | 994 | 371 | 4610 | 419 |
| 7б, 7г, 12а | 41 000 | 2970 | 994 | 371 | 4610 | 419 |
| 7в, 8а, 8б, 11б—11е | 45 500 | 2970 | 994 | 371 | 4610 | 419 |
| 8в | 46 600 | 3100 | 1010 | 388 | 4610 | 419 |
| 8г | 53 000 | 2970 | 994 | 371 | 4610 | 419 |
| 8д, 12г | 42 600 | 3100 | 1010 | 388 | 4610 | 419 |
| 8е, 9в | 50 800 | 3100 | 1010 | 388 | 4610 | 419 |
| 9а, 12д, 12е | 48 000 | 3100 | 1010 | 388 | 4610 | 419 |
| 9б | 43 800 | 3100 | 1010 | 388 | 4610 | 419 |
| 10а | 51 000 | 3360 | 1040 | 420 | 4610 | 419 |
| 10б | 53 200 | 3360 | 1040 | 420 | 4610 | 419 |
| 10в | 54 400 | 3360 | 1040 | 420 | 4610 | 419 |
| 11а | 55 800 | 2970 | 994 | 371 | 4610 | 419 |
| В том числе: | | | | | | |
| *а) каркас здания* | | | | | | |
| 1а, 1д | 7 760 | 187 | 189 | 69,4 | 308 | 89,5 |
| 1б—1г, 5а, 6а, 6б | 8 040 | 187 | 189 | 69,4 | 308 | 89,5 |
| 1е, 6в | 8 790 | 187 | 189 | 69,4 | 308 | 89,5 |
| 1ж | 7 230 | 187 | 189 | 69,4 | 308 | 89,5 |
| 2а, 8в, 8д, 8е | 9 630 | 224 | 203 | 83,2 | 308 | 89,5 |
| 2б, 7б, 11г—11е, 12в | 8 780 | 215 | 200 | 79,8 | 308 | 89,5 |
| 2в, 9в | 11 600 | 224 | 203 | 83,2 | 308 | 89,5 |
| 2г | 9 010 | 261 | 217 | 97,1 | 308 | 89,5 |
| 3 | 7 020 | 187 | 189 | 69,4 | 308 | 89,5 |
| 4 | 7 420 | 187 | 189 | 69,4 | 308 | 89,5 |
| 5б | 9 850 | 187 | 189 | 69,4 | 308 | 89,5 |
| 7а, 8а, 8г, 11в, 12б | 9 220 | 215 | 200 | 79,8 | 308 | 89,5 |
| 7в | 8 050 | 215 | 200 | 79,8 | 308 | 89,5 |
| 7г | 7 850 | 215 | 200 | 79,8 | 308 | 89,5 |
| 8б, 11б | 9 060 | 215 | 200 | 79,8 | 308 | 89,5 |
| 9а, 12е | 8 810 | 224 | 203 | 83,2 | 308 | 89,5 |
| 9б | 9 310 | 224 | 203 | 83,2 | 308 | 89,5 |
| 10а | 9 880 | 243 | 210 | 90,2 | 308 | 89,5 |
| 10б | 11 000 | 243 | 210 | 90,2 | 308 | 89,5 |
| 10в | 11 300 | 243 | 210 | 90,2 | 308 | 89,5 |

*Продолжение*

| Районы | Прямые затраты, руб. | В том числе, руб. | | | Затраты труда рабочих, чел.-ч | |
|---|---|---|---|---|---|---|
| | | основная заработная плата рабочих | эксплуатация машин | | не занятых обслуживанием машин | обслуживающих машины |
| | | | всего | в том числе заработная плата рабочих, обслуживающих машины | | |
| 1 | 2 | 3 | 4 | 5 | 6 | 7 |
| 11а | 12 600 | 215 | 200 | 79,8 | 308 | 89,5 |
| 12а | 8 430 | 215 | 200 | 79,8 | 308 | 89,5 |
| 12г | 8 950 | 224 | 203 | 83,2 | 308 | 89,5 |
| 12д | 11 000 | 224 | 203 | 83,2 | 308 | 89,5 |
| *б) стены наружные* | | | | | | |
| 1а, 1ж, 3б, 4а | 10 200 | 624 | 262 | 81,3 | 1140 | 105 |
| 1б, 1г, 3в, 5а | 10 900 | 624 | 262 | 81,3 | 1140 | 105 |
| 1в, 6в | 11 200 | 624 | 262 | 81,3 | 1140 | 105 |
| 1д, 6а, 6б | 11 600 | 624 | 262 | 81,3 | 1140 | 105 |
| 1е | 14 600 | 624 | 262 | 81,3 | 1140 | 105 |
| 2а | 14 000 | 749 | 278 | 97,5 | 1140 | 105 |
| 2б | 16 000 | 718 | 274 | 93,5 | 1140 | 105 |
| 2в | 15 700 | 749 | 278 | 97,5 | 1140 | 105 |
| 2г | 12 800 | 874 | 294 | 114 | 1140 | 105 |
| 3а | 9 980 | 624 | 262 | 81,3 | 1140 | 105 |
| 3г, 5б | 13 200 | 624 | 262 | 81,3 | 1140 | 105 |
| 4б | 12 200 | 624 | 262 | 81,3 | 1140 | 105 |
| 7а, 11б, 11г | 12 000 | 718 | 274 | 93,5 | 1140 | 105 |
| 7б, 7г, 12б | 10 900 | 718 | 274 | 93,5 | 1140 | 105 |
| 7в | 13 500 | 718 | 274 | 93,5 | 1140 | 105 |
| 8а, 8б, 11д, 12в | 12 600 | 718 | 274 | 93,5 | 1140 | 105 |
| 8в, 12е | 12 400 | 749 | 278 | 97,5 | 1140 | 105 |
| 8г | 14 500 | 718 | 274 | 93,5 | 1140 | 105 |
| 8д | 9 780 | 749 | 278 | 97,5 | 1140 | 105 |
| 8е, 9в, 12г | 11 700 | 749 | 278 | 97,5 | 1140 | 105 |
| 9а | 14 300 | 749 | 278 | 97,5 | 1140 | 105 |
| 9б | 10 800 | 749 | 278 | 97,5 | 1140 | 105 |
| 10а | 14 000 | 811 | 286 | 106 | 1140 | 105 |
| 10б | 13 500 | 811 | 286 | 106 | 1140 | 105 |
| 10в | 14 300 | 811 | 286 | 106 | 1140 | 105 |
| 11а | 14 100 | 718 | 274 | 93,5 | 1140 | 105 |
| 11в, 11е | 12 900 | 718 | 274 | 93,5 | 1140 | 105 |
| 12а | 10 700 | 718 | 274 | 93,5 | 1140 | 105 |
| 12д | 13 400 | 749 | 278 | 97,5 | 1140 | 105 |
| *в) стены внутренние и перегородки* | | | | | | |
| 1а, 1ж, 3б, 4а | 1560 | 106 | 53,8 | 17,4 | 196 | 22,4 |
| 1б, 1г, 5а | 1650 | 106 | 53,8 | 17,4 | 196 | 22,4 |
| 1в, 3в, 6в | 1700 | 106 | 53,8 | 17,4 | 196 | 22,4 |

*Продолжение*

| Районы | Прямые затраты, руб. | В том числе, руб. | | | Затраты труда рабочих, чел.-ч | |
|---|---|---|---|---|---|---|
| | | основная заработная плата рабочих | эксплуатация машин | | не занятых обслуживанием машин | обслуживающих машины |
| | | | всего | в том числе заработная плата рабочих, обслуживающих машины | | |
| 1 | 2 | 3 | 4 | 5 | 6 | 7 |
| 1д, 6а | 1760 | 106 | 53,8 | 17,4 | 196 | 22,4 |
| 1е | 2240 | 106 | 53,8 | 17,4 | 196 | 22,4 |
| 2а | 2100 | 127 | 57,3 | 20,9 | 196 | 22,4 |
| 2б | 2480 | 122 | 56,4 | 20 | 196 | 22,4 |
| 2в | 2340 | 127 | 57,3 | 20,9 | 196 | 22,4 |
| 2г | 1960 | 148 | 60,8 | 24,3 | 196 | 22,4 |
| 3а | 1520 | 106 | 53,8 | 17,4 | 196 | 22,4 |
| 3г, 5б | 2020 | 106 | 53,8 | 17,4 | 196 | 22,4 |
| 4б | 1880 | 106 | 53,8 | 17,4 | 196 | 22,4 |
| 6б | 1800 | 106 | 53,8 | 17,4 | 196 | 22,4 |
| 7а, 11б, 11г | 1800 | 122 | 56,4 | 20 | 196 | 22,4 |
| 7б, 7г, 12а, 12б | 1640 | 122 | 56,4 | 20 | 196 | 22,4 |
| 7в | 2040 | 122 | 56,4 | 20 | 196 | 22,4 |
| 8а, 11д | 1860 | 122 | 56,4 | 20 | 196 | 22,4 |
| 8б, 11в, 11е, 12в | 1920 | 122 | 56,4 | 20 | 196 | 22,4 |
| 8в | 1860 | 127 | 57,3 | 20,9 | 196 | 22,4 |
| 8г | 2190 | 122 | 56,4 | 20 | 196 | 22,4 |
| 8д | 1460 | 127 | 57,3 | 20,9 | 196 | 22,4 |
| 8е, 12г | 1760 | 127 | 57,3 | 20,9 | 196 | 22,4 |
| 9а | 2170 | 127 | 57,3 | 20,9 | 196 | 22,4 |
| 9б | 1610 | 127 | 57,3 | 20,9 | 196 | 22,4 |
| 9в | 1720 | 127 | 57,3 | 20,9 | 196 | 22,4 |
| 10а, 10в | 2130 | 138 | 59 | 22,6 | 196 | 22,4 |
| 10б | 2010 | 138 | 59 | 22,6 | 196 | 22,4 |
| 11а | 2090 | 122 | 56,4 | 20 | 196 | 22,4 |
| 12д | 2030 | 127 | 57,3 | 20,9 | 196 | 22,4 |
| 12е | 1910 | 127 | 57,3 | 20,9 | 196 | 22,4 |
| *г) перекрытие и покрытие* | | | | | | |
| 1а | 6160 | 97,2 | 141 | 50,6 | 166 | 65,3 |
| 1б, 1в, 1д, 5а | 6380 | 97,2 | 141 | 50,6 | 166 | 65,3 |
| 1г | 6700 | 97,2 | 141 | 50,6 | 166 | 65,3 |
| 1е | 6890 | 97,2 | 141 | 50,6 | 166 | 65,3 |
| 1ж | 5690 | 97,2 | 141 | 50,6 | 166 | 65,3 |
| 2а | 7820 | 117 | 152 | 60,7 | 166 | 65,3 |
| 2б, 7а, 7г, 11в, 11г, 12в | 6760 | 112 | 149 | 58,2 | 166 | 65,3 |
| 2в | 9530 | 117 | 152 | 60,7 | 166 | 65,3 |
| 2г | 7130 | 136 | 162 | 70,8 | 166 | 65,3 |

*Продолжение*

| Районы | Прямые затраты, руб. | В том числе, руб. | | | Затраты труда рабочих, чел.-ч | |
|---|---|---|---|---|---|---|
| | | основная заработная плата рабочих | эксплуатация машин | | не занятых обслуживанием машин | обслуживающих машины |
| | | | всего | в том числе заработная плата рабочих, обслуживающих машины | | |
| 1 | 2 | 3 | 4 | 5 | 6 | 7 |
| 3 | 5 570 | 97,2 | 141 | 50,6 | 166 | 65,3 |
| 4, 6а, 6б | 6 000 | 97,2 | 141 | 50,6 | 166 | 65,3 |
| 5б | 7 970 | 97,2 | 141 | 50,6 | 166 | 65,3 |
| 6в | 7 480 | 97,2 | 141 | 50,6 | 166 | 65,3 |
| 7б, 7в, 8б, 12а | 6 340 | 112 | 149 | 58,2 | 166 | 65,3 |
| 8а, 8г, 11д, 11е | 7 100 | 112 | 149 | 58,2 | 166 | 65,3 |
| 8в | 7 280 | 117 | 152 | 60,7 | 166 | 65,3 |
| 8д, 12г | 6 590 | 117 | 152 | 60,7 | 166 | 65,3 |
| 8е, 12д | 6 760 | 117 | 152 | 60,7 | 166 | 65,3 |
| 9а, 9б, 12е | 6 950 | 117 | 152 | 60,7 | 166 | 65,3 |
| 9в | 9 230 | 117 | 152 | 60,7 | 166 | 65,3 |
| 10а | 7 610 | 126 | 157 | 65,8 | 166 | 65,3 |
| 10б | 8 890 | 126 | 157 | 65,8 | 166 | 65,3 |
| 10в | 9 570 | 126 | 157 | 65,8 | 166 | 65,3 |
| 11а | 10 400 | 112 | 149 | 58,2 | 166 | 65,3 |
| 11б | 7 490 | 112 | 149 | 58,2 | 166 | 65,3 |
| 12б | 7 310 | 112 | 149 | 58,2 | 166 | 65,3 |
| *д) кровля* | | | | | | |
| 1а—1в, 1д, 3, 4 | 2590 | 426 | 92,7 | 28,1 | 743 | 36,2 |
| 1г, 1е, 5, 6 | 2680 | 426 | 92,7 | 28,1 | 743 | 36,2 |
| 1ж | 2510 | 426 | 92,7 | 28,1 | 743 | 36,2 |
| 2а, 12д | 2840 | 511 | 98,3 | 33,7 | 743 | 36,2 |
| 2б, 7в, 8а, 11, 12б | 2880 | 490 | 96,9 | 32,3 | 743 | 36,2 |
| 2в, 8в, 9а, 9б | 3030 | 511 | 98,3 | 33,7 | 743 | 36,2 |
| 2г | 3120 | 596 | 104 | 39,3 | 743 | 36,2 |
| 7а, 7б, 7г, 8б, 12а, 12в | 2780 | 490 | 96,9 | 32,3 | 743 | 36,2 |
| 8г | 3000 | 490 | 96,9 | 32,3 | 743 | 36,2 |
| 8д | 2940 | 511 | 98,3 | 33,7 | 743 | 36,2 |
| 8е | 3360 | 511 | 98,3 | 33,7 | 743 | 36,2 |
| 9в, 12е | 3120 | 511 | 98,3 | 33,7 | 743 | 36,2 |
| 10а | 3530 | 554 | 101 | 36,5 | 743 | 36,2 |
| 10б, 10в | 3330 | 554 | 101 | 36,5 | 743 | 36,2 |
| 12г | 2780 | 511 | 98,3 | 33,7 | 743 | 36,2 |
| *е) проемы* | | | | | | |
| 1а, 1б, 1ж | 4020 | 213 | 78,6 | 24,1 | 384 | 31 |
| 1в, 1д, 1е, 3а, 4б, 5а, 6б | 4350 | 213 | 78,6 | 24,1 | 384 | 31 |

*Продолжение*

| Районы | Прямые затраты, руб. | В том числе, руб. | | | Затраты труда рабочих, чел.-ч | |
|---|---|---|---|---|---|---|
| | | основная заработная плата рабочих | эксплуатация машин | | | |
| | | | всего | в том числе заработная плата рабочих, обслуживающих машины | не занятых обслуживанием машин | обслуживающих машины |
| 1 | 2 | 3 | 4 | 5 | 6 | 7 |
| 1г | 3870 | 213 | 78,6 | 24,1 | 384 | 31 |
| 2а, 8д, 9б, 12г | 4500 | 256 | 83,4 | 28,9 | 384 | 31 |
| 2б, 7в | 4060 | 245 | 82,2 | 27,7 | 384 | 31 |
| 2в, 8в | 4120 | 256 | 83,4 | 28,9 | 384 | 31 |
| 2г | 6110 | 299 | 88,2 | 33,7 | 384 | 31 |
| 3б | 4100 | 213 | 78,6 | 24,1 | 384 | 31 |
| 3в, 6а | 4900 | 213 | 78,6 | 24,1 | 384 | 31 |
| 3г | 4470 | 213 | 78,6 | 24,1 | 384 | 31 |
| 4а, 5б | 4740 | 213 | 78,6 | 24,1 | 384 | 31 |
| 6в | 5060 | 213 | 78,6 | 24,1 | 384 | 31 |
| 7а, 7б | 3900 | 245 | 82,2 | 27,7 | 384 | 31 |
| 7г, 8а | 4430 | 245 | 82,2 | 27,7 | 384 | 31 |
| 8б | 4310 | 245 | 82,2 | 27,7 | 384 | 31 |
| 8г, 11 | 5100 | 245 | 82,2 | 27,7 | 384 | 31 |
| 8е | 7050 | 256 | 83,4 | 28,9 | 384 | 31 |
| 9а, 12д, 12е | 4920 | 256 | 83,4 | 28,9 | 384 | 31 |
| 9в | 5150 | 256 | 83,4 | 28,9 | 384 | 31 |
| 10а | 4670 | 277 | 85,8 | 31,3 | 384 | 31 |
| 10б | 5460 | 277 | 85,8 | 31,3 | 384 | 31 |
| 10в | 5240 | 277 | 85,8 | 31,3 | 384 | 31 |
| 12а, 12б | 4890 | 245 | 82,2 | 27,7 | 384 | 31 |
| 12в | 4610 | 245 | 82,2 | 27,7 | 384 | 31 |
| | | *ж) полы* | | | | |
| 1а | 5220 | 423 | 61,9 | 25,6 | 780 | 35,4 |
| 1б | 6470 | 423 | 61,9 | 25,6 | 780 | 35,4 |
| 1в, 4 | 5340 | 423 | 61,9 | 25,6 | 780 | 35,4 |
| 1г, 1д | 5680 | 423 | 61,9 | 25,6 | 780 | 35,4 |
| 1е | 6280 | 423 | 61,9 | 25,6 | 780 | 35,4 |
| 1ж | 4530 | 423 | 61,9 | 25,6 | 780 | 35,4 |
| 2а, 8в | 6880 | 507 | 67 | 30,8 | 780 | 35,4 |
| 2б, 11б, 11г—11е | 6020 | 486 | 65,7 | 29,5 | 780 | 35,4 |
| 2в | 8590 | 507 | 67 | 30,8 | 780 | 35,4 |
| 2г | 7200 | 592 | 72,1 | 35,9 | 780 | 35,4 |
| 3, 5б | 5020 | 423 | 61,9 | 25,6 | 780 | 35,4 |
| 5а, 6а, 6б | 5540 | 423 | 61,9 | 25,6 | 780 | 35,4 |
| 6в | 5890 | 423 | 61,9 | 25,6 | 780 | 35,4 |
| 7а, 8а, 12в | 5370 | 486 | 65,7 | 29,5 | 780 | 35,4 |
| 7б | 5240 | 486 | 65,7 | 29,5 | 780 | 35,4 |

*Продолжение*

| Районы | Прямы затраты, руб. | В том числе, руб. | | | Затраты труда рабочих, чел.-ч | |
|---|---|---|---|---|---|---|
| | | основная заработная плата рабочих | эксплуатация машин | | | |
| | | | всего | в том числе заработная плата рабочих, обслуживающих машины | не занятых обслуживанием машин | обслуживающих машины |
| 1 | 2 | 3 | 4 | 5 | 6 | 7 |
| 7в, 11а | 7 230 | 486 | 65,7 | 29,5 | 780 | 35,4 |
| 7г | 5 100 | 486 | 65,7 | 29,5 | 780 | 35,4 |
| 8б | 6 500 | 486 | 65,7 | 29,5 | 780 | 35,4 |
| 8г | 10 200 | 486 | 65,7 | 29,5 | 780 | 35,4 |
| 8д | 5 950 | 507 | 67 | 30,8 | 780 | 35,4 |
| 8е | 9 120 | 507 | 67 | 30,8 | 780 | 35,4 |
| 9а, 9в | 6 580 | 507 | 67 | 30,8 | 780 | 35,4 |
| 9б | 6 090 | 507 | 67 | 30,8 | 780 | 35,4 |
| 10а, 10б | 7 280 | 550 | 69,5 | 33,3 | 780 | 35,4 |
| 10в | 6 890 | 550 | 69,5 | 33,3 | 780 | 35,4 |
| 11в | 6 130 | 486 | 65,7 | 29,5 | 780 | 35,4 |
| 12а, 12б | 4 880 | 486 | 65,7 | 29,5 | 780 | 35,4 |
| 12г | 5 520 | 507 | 67 | 30,8 | 780 | 35,4 |
| 12д | 5 810 | 507 | 67 | 30,8 | 780 | 35,4 |
| 12е | 7 680 | 507 | 67 | 30,8 | 780 | 35,4 |
| *з) отделочные работы* | | | | | | |
| 1а—1в, 1д, 4, 5б | 863 | 376 | 30,8 | 16,1 | 667 | 20,8 |
| 1г, 1е, 1ж, 5а, 6а, 6б | 890 | 376 | 30,8 | 16,1 | 667 | 20,8 |
| 2а, 12г | 948 | 451 | 34 | 19,3 | 667 | 20,8 |
| 2б, 7в, 11а, 11в, 11г, 11е | 990 | 432 | 33,2 | 18,5 | 667 | 20,8 |
| 2в, 8в, 9а, 9в | 1040 | 451 | 34 | 19,3 | 667 | 20,8 |
| 2г | 1140 | 526 | 37,2 | 22,5 | 667 | 20,8 |
| 3 | 821 | 376 | 30,8 | 16,1 | 667 | 20,8 |
| 6в | 907 | 376 | 30,8 | 16,1 | 667 | 20,8 |
| 7а, 7б, 7г, 8б | 931 | 432 | 33,2 | 18,5 | 667 | 20,8 |
| 8а, 12а, 12в | 949 | 432 | 33,2 | 18,5 | 667 | 20,8 |
| 8г, 11б, 11д, 12б | 1020 | 432 | 33,2 | 18,5 | 667 | 20,8 |
| 8д, 9б, 12д | 1000 | 451 | 34 | 19,3 | 667 | 20,8 |
| 8е | 1130 | 451 | 34 | 19,3 | 667 | 20,8 |
| 10а | 1200 | 489 | 35,6 | 20,9 | 667 | 20,8 |
| 10б | 1080 | 489 | 35,6 | 20,9 | 667 | 20,8 |
| 10в | 1030 | 489 | 35,6 | 20,9 | 667 | 20,8 |
| 12е | 1100 | 451 | 34 | 19,3 | 667 | 20,8 |

*Продолжение*

| Районы | Прямые затраты, руб. | В том числе, руб. | | | Затраты труда рабочих, чел.-ч | |
|---|---|---|---|---|---|---|
| | | основная заработная плата рабочих | эксплуатация машин | | | |
| | | | всего | в том числе заработная плата рабочих, обслуживающих машины | не занятых обслуживанием машин | обслуживающих машины |
| 1 | 2 | 3 | 4 | 5 | 6 | 7 |
| **РАЗДЕЛ II. МОНТАЖ МЕТАЛЛОКОНСТРУКЦИЙ** | | | | | | |
| 1, 3—5 | 2670 | 128 | 184 | 58,3 | 202 | 75,2 |
| 2а, 2в, 8в, 8д, 8е, 12г—12е | 2750 | 154 | 195 | 69,9 | 202 | 75,2 |
| 2б, 7а—8б, 8г, 11а, 12а—12в | 2720 | 147 | 192 | 67 | 202 | 75,2 |
| 2г | 2820 | 179 | 207 | 81,6 | 202 | 75,2 |
| 6 | 2740 | 128 | 184 | 58,3 | 202 | 75,2 |
| 9 | 2850 | 154 | 195 | 69,9 | 202 | 75,2 |
| 10 | 3170 | 166 | 201 | 75,8 | 202 | 75,2 |
| 11б—11е | 2690 | 147 | 192 | 67 | 202 | 75,2 |
| **РАЗДЕЛ III. ВНУТРЕННИЕ САНИТАРНО-ТЕХНИЧЕСКИЕ УСТРОЙСТВА** | | | | | | |
| **А. ВАРИАНТ С ПОДКЛЮЧЕНИЕМ К ДЕЙСТВУЮЩИМ СЕТЯМ** | | | | | | |
| **1. Санитарно-технические работы** | | | | | | |
| 1а—1е, 3а, 3б, 3г—6в, 1ж | 2430 | 183 | 13,2 | 3,4 | 302 | 4,4 |
| 2а, 2в, 8в, 8д, 12г, 12д | 2410 | 181 | 13 | 3,3 | 298 | 4,3 |
| 2б, 7а—7в, 8г, | 2540 | 219 | 13,8 | 4,1 | 300 | 4,4 |
| 11а—11в, 12а—12в | 2540 | 210 | 13,7 | 3,9 | 302 | 4,4 |
| 2г | 2670 | 257 | 14,7 | 4,8 | 302 | 4,4 |
| 3в | 2480 | 184 | 13,3 | 3,4 | 302 | 4,4 |
| 7г | 2510 | 212 | 13,9 | 4 | 303 | 4,4 |
| 8а, 8б, 11г—11е | 2580 | 212 | 13,8 | 3,9 | 302 | 4,4 |
| 8е | 2790 | 221 | 14,1 | 4,1 | 303 | 4,4 |
| 9, 12е | 2570 | 219 | 13,8 | 4,1 | 300 | 4,4 |
| 10 | 2740 | 239 | 14,4 | 4,5 | 302 | 4,4 |
| В том числе: *а) холодное и горячее водоснабжение, канализация* | | | | | | |
| 1, 3—5 | 284 | 27,5 | 1,8 | 0,5 | 44,2 | 0,7 |
| 2а, 2в, 8в, 8д, 9 | 292 | 33 | 1,9 | 0,6 | 44,2 | 0,7 |
| 2б, 7а—8б, 8г | 289 | 31,6 | 1,9 | 0,6 | 44,2 | 0,7 |

*Продолжение*

| Районы | Прямые затраты, руб. | В том числе, руб. | | | Затраты труда рабочих, чел.-ч | |
|---|---|---|---|---|---|---|
| | | основная заработная плата рабочих | эксплуатация машин | | не занятых обслуживанием машин | обслуживающих машины |
| | | | всего | в том числе заработная плата рабочих, обслуживающих машины | | |
| 1 | 2 | 3 | 4 | 5 | 6 | 7 |
| 2г | 304 | 38,5 | 2,1 | 0,7 | 44,2 | 0,7 |
| 6 | 290 | 27,5 | 1,8 | 0,5 | 44,2 | 0,7 |
| 8е, 12е | 311 | 33 | 1,9 | 0,6 | 44,2 | 0,7 |
| 10 | 302 | 35,8 | 2 | 0,7 | 44,2 | 0,7 |
| 11а—12в | 301 | 31,6 | 1,9 | 0,6 | 44,2 | 0,7 |
| 12г, 12д | 304 | 33 | 1,9 | 0,6 | 44,2 | 0,7 |
| *б) центральное отопление* | | | | | | |
| 1а—1е, 3в, 5а, 6 | 623 | 54,5 | 4,5 | 1,1 | 88,5 | 1,4 |
| 1ж, 3а, 3б, 3г—4б | 594 | 53,8 | 4,3 | 1 | 87,3 | 1,3 |
| 2а, 2в, 8в, 8д, 9 | 674 | 66,3 | 4,9 | 1,3 | 89,8 | 1,5 |
| 2б, 7а—8б, 8г, 11б—11е | 662 | 63,3 | 4,8 | 1,3 | 89,5 | 1,4 |
| 2г | 694 | 76,8 | 5 | 1,5 | 89,2 | 1,4 |
| 5б | 648 | 54,9 | 4,6 | 1,1 | 89,2 | 1,4 |
| 8е | 709 | 66,3 | 4,9 | 1,3 | 89,8 | 1,5 |
| 10а | 787 | 71,3 | 4,9 | 1,4 | 89,2 | 1,4 |
| 10б, 10в | 804 | 71,8 | 5 | 1,5 | 89,8 | 1,5 |
| 11а, 12а—12в | 622 | 61,9 | 4,5 | 1,2 | 87,3 | 1,3 |
| 12г, 12д | 626 | 64,6 | 4,5 | 1,2 | 87,3 | 1,3 |
| 12е | 649 | 64,6 | 4,5 | 1,2 | 87,3 | 1,3 |
| *в) вентиляция* | | | | | | |
| 1, 4, 5 | 1550 | 101 | 6,9 | 1,8 | 169 | 2,3 |
| 2а, 2в, 12д | 1580 | 121 | 7,2 | 2,2 | 169 | 2,3 |
| 2б, 7а—7в, 8г, 11а—11в, 12а | 1610 | 116 | 7,1 | 2,1 | 169 | 2,3 |
| 2г | 1670 | 142 | 7,6 | 2,5 | 169 | 2,3 |
| 3, 6 | 1560 | 101 | 6,9 | 1,8 | 169 | 2,3 |
| 7г | 1570 | 116 | 7,1 | 2,1 | 169 | 2,3 |
| 8а, 8б, 11г—11е, 12б, 12в | 1620 | 116 | 7,1 | 2,1 | 169 | 2,3 |
| 8в, 8д, 12г, 12е | 1610 | 121 | 7,2 | 2,2 | 169 | 2,3 |
| 8е | 1760 | 121 | 7,2 | 2,2 | 169 | 2,3 |
| 9 | 1600 | 121 | 7,2 | 2,2 | 169 | 2,3 |
| 10 | 1640 | 132 | 7,4 | 2,3 | 169 | 2,3 |

*Продолжение*

| Районы | Прямые затраты, руб. | В том числе, руб. | | | Затраты труда рабочих, чел.-ч | |
|---|---|---|---|---|---|---|
| | | основная заработная плата рабочих | эксплуатация машин | | не занятых обслуживанием машин | обслуживающих машины |
| | | | всего | в том числе заработная плата рабочих, обслуживающих машины | | |
| 1 | 2 | 3 | 4 | 5 | 6 | 7 |
| **2. Монтаж санитарно-технического оборудования, изделий и конструкций, стоимость которых включается в объем строительно-монтажных работ** | | | | | | |
| 1, 3, 4 | 490 | 12,1 | 1 | 0,3 | 19,8 | 0,4 |
| 2а, 2в, 8в, 8д, 9, 12г, 12д | 505 | 14,5 | 1 | 0,3 | 19,8 | 0,4 |
| 2б, 8а, 8б, 8г, 11а—12в | 504 | 13,9 | 1 | 0,3 | 19,8 | 0,4 |
| 2г | 531 | 16,9 | 1,1 | 0,4 | 19,8 | 0,4 |
| 5, 6 | 501 | 12,1 | 1 | 0,3 | 19,8 | 0,4 |
| 7 | 490 | 13,9 | 1 | 0,3 | 19,8 | 0,4 |
| 8е | 569 | 14,5 | 1 | 0,3 | 19,8 | 0,4 |
| 10 | 537 | 15,7 | 1,1 | 0,4 | 19,8 | 0,4 |
| 12е | 541 | 14,5 | 1 | 0,3 | 19,8 | 0,4 |
| **3. Сопутствующие строительные работы** | | | | | | |
| 1а—1е, 3в, 5б | 87 | 44,6 | 0,2 | — | 79,7 | — |
| 1ж, 3а, 3б, 3г—5а, 6 | 84 | 43,3 | 0,2 | — | 77,3 | — |
| 2а, 2в, 8в, 8д, 9, 12е | 96 | 52,8 | 0,2 | — | 78,6 | — |
| 2б, 7а—8б, 8г, 11б—12в | 94 | 50,6 | 0,2 | — | 78,6 | — |
| 2г | 108 | 62,2 | 0,2 | — | 79,3 | — |
| 8е | 104 | 53,8 | 0,2 | — | 80 | — |
| 10 | 104 | 58 | 0,2 | — | 79,7 | — |
| 11а | 92 | 49,7 | 0,2 | — | 77,3 | — |
| 12г, 12д | 94 | 51,9 | 0,2 | — | 77,3 | — |
| **Б. ВАРИАНТ С АВТОНОМНЫМ СНАБЖЕНИЕМ** | | | | | | |
| **1. Санитарно-технические работы** | | | | | | |
| 1а—1е, 3а, 3б, 3г—6в | 2330 | 176 | 12,6 | 3,3 | 291 | 4,2 |
| 1ж | 2310 | 176 | 12,5 | 3,2 | 290 | 4,1 |
| 2а, 2в, 8в, 8д, 12г, 12д | 2420 | 212 | 13,3 | 3,9 | 291 | 4,2 |

*Продолжение*

| Районы | Прямые затраты, руб. | В том числе, руб. | | | Затраты труда рабочих, чел.-ч | |
|---|---|---|---|---|---|---|
| | | основная заработная плата рабочих | эксплуатация машин | | | |
| | | | всего | в том числе заработная плата рабочих, обслуживающих машины | не занятых обслуживанием машин | обслуживающих машины |
| 1 | 2 | 3 | 4 | 5 | 6 | 7 |
| 2б, 7а—7в, 8а, 8б, 8г, 11а—11г, 12а—12в | 2430 | 203 | 13,1 | 3,7 | 291 | 4,2 |
| 2г | 2580 | 247 | 14 | 4,6 | 292 | 4,2 |
| 3в | 2360 | 177 | 12,7 | 3,3 | 292 | 4,2 |
| 7г | 2400 | 204 | 13,3 | 3,8 | 293 | 4,3 |
| 8е | 2680 | 212 | 13,5 | 4 | 293 | 4,3 |
| 9, 12е | 2450 | 212 | 13,3 | 3,9 | 291 | 4,2 |
| 10 | 2610 | 230 | 13,8 | 4,3 | 292 | 4,3 |
| 11д, 11е | 2480 | 204 | 13,3 | 3,8 | 293 | 4,3 |
| В том числе: *а) холодное и горячее водоснабжение, канализация* | | | | | | |
| 1, 3—5 | 280 | 29,4 | 2 | 0,5 | 48 | 0,7 |
| 2а, 2в, 8в, 8д, 9 | 288 | 35,3 | 2,1 | 0,7 | 48 | 0,7 |
| 2б, 7а—8б, 8г, 11 | 287 | 33,8 | 2,1 | 0,6 | 48 | 0,7 |
| 2г | 299 | 41,2 | 2,2 | 0,8 | 48 | 0,7 |
| 6 | 284 | 29,4 | 2 | 0,5 | 48 | 0,7 |
| 8е | 314 | 35,3 | 2,1 | 0,7 | 48 | 0,7 |
| 10 | 297 | 38,2 | 2,1 | 0,7 | 48 | 0,7 |
| 12а—12в | 297 | 33,8 | 2,1 | 0,6 | 48 | 0,7 |
| 12г—12е | 299 | 35,3 | 2,1 | 0,7 | 48 | 0,7 |
| *б) центральное отопление* | | | | | | |
| 1а—1в, 1д, 1е | 491 | 41,6 | 3,7 | 0,9 | 67,7 | 1,2 |
| 1г, 3в, 5б | 508 | 41,8 | 3,8 | 0,9 | 68 | 1,2 |
| 1ж | 460 | 40,5 | 3,5 | 0,8 | 65,8 | 1,1 |
| 2а, 2в, 8в, 8д, 9 | 538 | 50,4 | 4 | 1,1 | 68,3 | 1,2 |
| 2б, 7а—8б, 8г, 11б—11е | 526 | 48 | 3,9 | 1,1 | 68 | 1,2 |
| 2г | 548 | 58,2 | 4,1 | 1,3 | 67,7 | 1,2 |
| 3а, 3б, 3г—5а, 6 | 474 | 40,5 | 3,5 | 0,8 | 65,8 | 1,1 |
| 8е | 569 | 50,4 | 4 | 1,1 | 68,3 | 1,2 |
| 10а | 637 | 54,1 | 4 | 1,2 | 67,7 | 1,2 |
| 10б, 10в | 656 | 54,5 | 4,1 | 1,2 | 68,3 | 1,2 |
| 11а, 12а—12в | 487 | 46,6 | 3,6 | 0,9 | 65,8 | 1,1 |
| 12г, 12д | 491 | 48,6 | 3,6 | 1 | 65,8 | 1,1 |
| 12е | 508 | 48,6 | 3,6 | 1 | 65,8 | 1,1 |

*Продолжение*

| Районы | Прямые затраты, руб. | В том числе, руб. | | | Затраты труда рабочих, чел.-ч | |
|---|---|---|---|---|---|---|
| | | основная заработная плата рабочих | эксплуатация машин | | | |
| | | | всего | в том числе заработная плата рабочих, обслуживающих машины | не занятых обслуживанием машин | обслуживающих машин |
| 1 | 2 | 3 | 4 | 5 | 6 | 7 |
| *в) вентиляция* | | | | | | |
| 1, 4, 5 | 1570 | 106 | 7 | 1,8 | 176 | 2,4 |
| 2а, 2в, 12д | 1600 | 127 | 7,4 | 2,2 | 176 | 2,4 |
| 2б, 7а—7в, 8г, 11а—11в, 12а | 1630 | 122 | 7,3 | 2,1 | 176 | 2,4 |
| 2г | 1700 | 148 | 7,8 | 2,6 | 176 | 2,4 |
| 3, 6 | 1580 | 106 | 7 | 1,8 | 176 | 2,4 |
| 7г | 1590 | 122 | 7,3 | 2,1 | 176 | 2,4 |
| 8а, 8б, 11г—11е, 12б, 12в | 1640 | 122 | 7,3 | 2,1 | 176 | 2,4 |
| 8в, 8д, 12г, 12е | 1630 | 127 | 7,4 | 2,2 | 176 | 2,4 |
| 8е | 1790 | 127 | 7,4 | 2,2 | 176 | 2,4 |
| 9 | 1620 | 127 | 7,4 | 2,2 | 176 | 2,4 |
| 10 | 1670 | 137 | 7,6 | 2,4 | 176 | 2,4 |
| **2. Монтаж санитарно-технического оборудования, изделий и конструкций, стоимость которых включается в объем строительно-монтажных работ** | | | | | | |
| 1, 3—5 | 919 | 82,1 | 5,3 | 1,5 | 130 | 2 |
| 2а, 2в, 8в, 8д, 9, 12г, 12д | 952 | 98,5 | 5,6 | 1,8 | 130 | 2 |
| 2б, 8а, 8б, 8г, 11а—12в | 948 | 94,4 | 5,5 | 1,7 | 130 | 2 |
| 2г | 1010 | 115 | 5,9 | 2,1 | 130 | 2 |
| 6 | 936 | 82,1 | 5,3 | 1,5 | 130 | 2 |
| 7 | 926 | 94,4 | 5,5 | 1,7 | 130 | 2 |
| 8е | 1080 | 98,5 | 5,6 | 1,8 | 130 | 2 |
| 10 | 1020 | 107 | 5,8 | 2 | 130 | 2 |
| 12е | 1010 | 98,5 | 5,6 | 1,8 | 130 | 2 |
| **3. Сопутствующие строительные работы** | | | | | | |
| 1а—1е, 3—6 | 86 | 43,3 | 0,1 | — | 77,6 | — |
| 1ж | 84 | 42,7 | 0,1 | — | 76,5 | — |
| 2а, 2в, 8в, 8д, 9, 12е | 96 | 52 | 0,1 | — | 77,6 | — |
| 2б, 7а—8б, 8г, 11б—12в | 93 | 49,8 | 0,1 | — | 77,6 | — |
| 2г | 108 | 61,4 | 0,2 | — | 78,7 | — |
| 8е | 103 | 52,7 | 0,1 | — | 78,7 | — |
| 10 | 104 | 57,1 | 0,1 | — | 78,7 | — |
| 11а | 92 | 49,1 | 0,1 | — | 76,5 | — |
| 12г, 12д | 94 | 51,2 | 0,1 | — | 76,5 | — |

*Продолжение*

| Районы | Прямые затраты, руб. | В том числе, руб. | | | Затраты труда рабочих, чел.-ч | |
|---|---|---|---|---|---|---|
| | | основная заработная плата рабочих | эксплуатация машин | | | |
| | | | всего | в том числе заработная плата рабочих, обслуживающих машины | не занятых обслуживанием машин | обслуживающих машины |
| 1 | 2 | 3 | 4 | 5 | 6 | 7 |
| **РАЗДЕЛ IV. ЭЛЕКТРОМОНТАЖНЫЕ РАБОТЫ** | | | | | | |
| 1, 3, 4 | 4160 | 1070 | 404 | 134 | 1850 | 173 |
| 2а, 2в, 12г, 12е | 4520 | 1290 | 430 | 161 | 1850 | 173 |
| 2б, 7, 11а—12в | 4380 | 1240 | 424 | 154 | 1850 | 173 |
| 2г | 4770 | 1500 | 457 | 188 | 1850 | 173 |
| 5, 6 | 5060 | 1070 | 404 | 134 | 1850 | 173 |
| 8а, 8б, 8г | 5240 | 1240 | 424 | 154 | 1850 | 173 |
| 8в, 8д, 9, 12д | 5300 | 1290 | 430 | 161 | 1850 | 173 |
| 8е | 4650 | 1290 | 430 | 161 | 1850 | 173 |
| 10 | 4680 | 1400 | 444 | 174 | 1850 | 173 |
| В том числе: | | | | | | |
| *а) электроосвещение* | | | | | | |
| 1, 3, 4 | 1030 | 151 | 114 | 41,2 | 265 | 53,1 |
| 2а, 2в, 12г, 12е | 1120 | 181 | 122 | 49,4 | 265 | 53,1 |
| 2б, 11а—12в | 1100 | 174 | 120 | 47,3 | 265 | 53,1 |
| 2г | 1150 | 211 | 130 | 57,6 | 265 | 53,1 |
| 5, 6 | 1900 | 151 | 114 | 41,2 | 265 | 53,1 |
| 7 | 1060 | 174 | 120 | 47,3 | 265 | 53,1 |
| 8а, 8б, 8г | 1930 | 174 | 120 | 47,3 | 265 | 53,1 |
| 8в, 8д, 9, 12д | 1940 | 181 | 122 | 49,4 | 265 | 53,1 |
| 8е | 1160 | 181 | 122 | 49,4 | 265 | 53,1 |
| 10 | 1140 | 196 | 126 | 53,5 | 265 | 53,1 |
| *б) монтаж электросилового оборудования* | | | | | | |
| 1, 3—6 | 3140 | 924 | 290 | 92,9 | 1580 | 120 |
| 2а, 2в, 8в, 8д, 9, 12г, 12д | 3370 | 1110 | 309 | 112 | 1580 | 120 |
| 2б, 7а—8б, 8г, 11а—12в | 3300 | 1060 | 304 | 107 | 1580 | 120 |
| 2г | 3620 | 1290 | 327 | 130 | 1580 | 120 |
| 8е, 12е | 3470 | 1110 | 309 | 112 | 1580 | 120 |
| 10 | 3530 | 1200 | 318 | 121 | 1580 | 120 |
| **РАЗДЕЛ V. ТЕЛЕФОНИЗАЦИЯ** | | | | | | |
| 1, 3—6 | 18 | 5,8 | 2,2 | 0,8 | 9,6 | 1,1 |
| 2а, 2в, 8в, 8д—9в, 12г—12е | 20 | 7 | 2,4 | 1 | 9,6 | 1,1 |
| 2б, 8а, 8б, 8г | 20 | 6,7 | 2,3 | 1 | 9,6 | 1,1 |

*Продолжение*

| Районы | Прямые затраты, руб. | В том числе, руб. | | | Затраты труда рабочих, чел.-ч | |
|---|---|---|---|---|---|---|
| | | основная заработная плата рабочих | эксплуатация машин | | | |
| | | | всего | в том числе заработная плата рабочих, обслуживающих машины | не занятых обслуживанием машин | обслуживающих машины |
| 1 | 2 | 3 | 4 | 5 | 6 | 7 |
| 2г | 21 | 8,2 | 2,5 | 1,2 | 9,6 | 1,1 |
| 7, 11а—12в | 19 | 6,7 | 2,3 | 1 | 9,6 | 1,1 |
| 10 | 21 | 7,6 | 2,4 | 1,1 | 9,6 | 1,1 |
| **РАЗДЕЛ VI. РАДИОФИКАЦИЯ** | | | | | | |
| 1, 3—6 | 58 | 35,2 | 3,9 | 1,3 | 55,2 | 1,7 |
| 2а, 2в, 8в, 8д—9в, 12г—12е | 65 | 42,3 | 4,2 | 1,6 | 55,2 | 1,7 |
| 2б, 7а—8б, 8г, 11а—12в | 63 | 40,5 | 4,1 | 1,5 | 55,2 | 1,7 |
| 2г | 73 | 49,3 | 4,5 | 1,9 | 55,2 | 1,7 |
| 10 | 69 | 45,8 | 4,3 | 1,7 | 55,2 | 1,7 |
| **РАЗДЕЛ VII. МОНТАЖ ОБОРУДОВАНИЯ** | | | | | | |
| **1. Монтаж технологического оборудования** | | | | | | |
| 1, 3—6 | 1120 | 688 | 113 | 49,7 | 1160 | 64,1 |
| 2а, 2в, 8в, 8д—9в, 12г—12е | 1280 | 825 | 123 | 59,6 | 1160 | 64,1 |
| 2б, 7а—8б, 8г, 11а—12в | 1240 | 791 | 120 | 57,1 | 1160 | 64,1 |
| 2г | 1430 | 963 | 133 | 69,5 | 1160 | 64,1 |
| 10 | 1400 | 894 | 128 | 64,6 | 1160 | 64,1 |
| **2. Монтаж металлоконструкций** | | | | | | |
| 1, 3—5 | 679 | 39,6 | 33 | 11,1 | 63 | 14,3 |
| 2а, 2в, 8в, 8д, 8е, 12г—12е | 702 | 47,5 | 35,2 | 13,3 | 63 | 14,3 |
| 2б, 7а—8б, 8г, 12а—12в | 696 | 45,5 | 34,6 | 12,7 | 63 | 14,3 |
| 2г | 721 | 55,4 | 37,4 | 15,5 | 63 | 14,3 |
| 6 | 699 | 39,6 | 33 | 11,1 | 63 | 14,3 |
| 9 | 728 | 47,5 | 35,2 | 13,3 | 63 | 14,3 |
| 10 | 814 | 51,4 | 36,3 | 14,4 | 63 | 14,3 |
| 11 | 688 | 45,5 | 34,6 | 12,7 | 63 | 14,3 |
| **3. Сопутствующие строительные работы** | | | | | | |
| 1, 3—6 | 29 | 11,3 | 0,3 | 0,1 | 20,1 | 0,1 |
| 2а, 2в, 8в, 8д | 31 | 13,6 | 0,3 | 0,1 | 20,1 | 0,1 |
| 2б, 7а—8б, 8г, 11 | 31 | 13 | 0,3 | 0,1 | 20,1 | 0,1 |

*Продолжение*

| Районы | Прямые затраты, руб. | В том числе, руб. | | | Затраты труда рабочих, чел.-ч | |
|---|---|---|---|---|---|---|
| | | основная заработная плата рабочих | эксплуатация машин | | | |
| | | | всего | в том числе заработная плата рабочих, обслуживающих машины | не занятых обслуживанием машин | обслуживающих машины |
| 1 | 2 | 3 | 4 | 5 | 6 | 7 |
| 2г | 35 | 15,9 | 0,3 | 0,1 | 20,1 | 0,1 |
| 8е, 12е | 33 | 13,6 | 0,3 | 0,1 | 20,1 | 0,1 |
| 9, 12г, 12д | 32 | 13,6 | 0,3 | 0,1 | 20,1 | 0,1 |
| 10 | 34 | 14,7 | 0,3 | 0,1 | 20,1 | 0,1 |
| 12а—12в | 32 | 13 | 0,3 | 0,1 | 20,1 | 0,1 |

## Районная цена № 431

**База емкостью 320 т для приготовления твердых противогололедных химических материалов, тип — 1КЭ.**
**Стены кирпичные (типовой проект № 503-7-4.83)**

*Измеритель — 1 здание*

| Районы | Прямые затраты, руб. | В том числе, руб. | | | Затраты труда рабочих, чел.-ч | |
|---|---|---|---|---|---|---|
| | | основная заработная плата рабочих | эксплуатация машин | | | |
| | | | всего | в том числе заработная плата рабочих, обслуживающих машины | не занятых обслуживанием машин | обслуживающих машины |
| 1 | 2 | 3 | 4 | 5 | 6 | 7 |

## РАЗДЕЛ I. СТРОИТЕЛЬНЫЕ РАБОТЫ

### 1. Подземная часть

| | | | | | | |
|---|---|---|---|---|---|---|
| 1а, 3в, 3г | 6600 | 436 | 583 | 187 | 800 | 258 |
| 1б, 5б | 7460 | 436 | 597 | 187 | 800 | 258 |
| 1в, 4а—5а, 6б | 6900 | 436 | 576 | 187 | 800 | 258 |
| 1г, 1д, 6а, 6в | 7160 | 436 | 583 | 187 | 800 | 258 |
| 1е | 7670 | 436 | 583 | 187 | 800 | 258 |
| 1ж | 6210 | 436 | 568 | 187 | 800 | 258 |
| 2а | 8310 | 523 | 648 | 224 | 800 | 258 |
| 2б, 11б, 11г, 11д | 7780 | 501 | 622 | 215 | 800 | 258 |
| 2в, 8е | 9940 | 523 | 648 | 224 | 800 | 258 |
| 2г | 9360 | 610 | 704 | 262 | 800 | 258 |
| 3а, 3б | 6480 | 436 | 563 | 187 | 800 | 258 |
| 7а, 8а | 7340 | 501 | 617 | 215 | 800 | 258 |

*Продолжение*

| Районы | Прямые затраты, руб. | В том числе, руб. | | | Затраты труда рабочих, чел.-ч | |
|---|---|---|---|---|---|---|
| | | основная заработная плата рабочих | эксплуатация машин | | | |
| | | | всего | в том числе заработная плата рабочих, обслуживающих машины | не занятых обслуживанием машин | сбслуживающих машины |
| 1 | 2 | 3 | 4 | 5 | 6 | 7 |
| 7б, 12б | 7 100 | 501 | 608 | 215 | 800 | 258 |
| 7в | 8 350 | 501 | 630 | 215 | 800 | 258 |
| 7г, 12в | 6 940 | 501 | 610 | 215 | 800 | 258 |
| 8б, 11в | 8 060 | 501 | 613 | 215 | 800 | 258 |
| 8в, 9а | 8 060 | 523 | 643 | 224 | 800 | 258 |
| 8г | 10 100 | 501 | 627 | 215 | 800 | 258 |
| 8д, 9б, 12д | 7 760 | 523 | 624 | 224 | 800 | 258 |
| 9в | 9 040 | 523 | 648 | 224 | 800 | 258 |
| 10а | 8 710 | 566 | 652 | 243 | 800 | 258 |
| 10б | 8 970 | 566 | 655 | 243 | 800 | 258 |
| 10в | 9 230 | 566 | 655 | 243 | 800 | 258 |
| 11а | 9 540 | 501 | 636 | 215 | 800 | 258 |
| 11е | 7 600 | 501 | 608 | 215 | 800 | 258 |
| 12а | 6 540 | 501 | 595 | 215 | 800 | 258 |
| 12г | 7 240 | 523 | 607 | 224 | 800 | 258 |
| 12е | 8 740 | 523 | 645 | 224 | 800 | 258 |
| В том числе фундаменты | | | | | | |
| 1а, 3в | 5260 | 312 | 193 | 66,8 | 560 | 86,2 |
| 1б, 5б | 5900 | 312 | 193 | 66,8 | 560 | 86,2 |
| 1в, 4а—5а, 6б | 5450 | 312 | 193 | 66,8 | 560 | 86,2 |
| 1г, 1д, 6а, 6в | 5680 | 312 | 193 | 66,8 | 560 | 86,2 |
| 1е | 6100 | 312 | 193 | 66,8 | 560 | 86,2 |
| 1ж | 4870 | 312 | 193 | 66,8 | 560 | 86,2 |
| 2а | 6590 | 374 | 207 | 80,2 | 560 | 86,2 |
| 2б, 11б, 11г, 11д | 6160 | 358 | 203 | 76,8 | 560 | 86,2 |
| 2в, 8е | 7980 | 374 | 207 | 80,2 | 560 | 86,2 |
| 2г | 7460 | 436 | 220 | 93,6 | 560 | 86,2 |
| 3а, 3б, 3г | 5140 | 312 | 193 | 66,8 | 560 | 86,2 |
| 7а, 8а | 5820 | 358 | 203 | 76,8 | 560 | 86,2 |
| 7б, 12б | 5610 | 358 | 203 | 76,8 | 560 | 86,2 |
| 7в | 6630 | 358 | 203 | 76,8 | 560 | 86,2 |
| 7г, 12в | 5460 | 358 | 203 | 76,8 | 560 | 86,2 |
| 8б, 11в | 6360 | 358 | 203 | 76,8 | 560 | 86,2 |
| 8в, 9а | 6410 | 374 | 207 | 80,2 | 560 | 86,2 |
| 8г | 8190 | 358 | 203 | 76,8 | 560 | 86,2 |
| 8д, 9б, 12д | 6140 | 374 | 207 | 80,2 | 560 | 86,2 |
| 9в, 12е | 7100 | 374 | 207 | 80,2 | 560 | 86,2 |
| 10а | 6890 | 405 | 213 | 86,9 | 560 | 86,2 |
| 10б | 7120 | 405 | 213 | 86,9 | 560 | 86,2 |

*Продолжение*

| Районы | Прямые затраты, руб. | В том числе, руб. | | | Затраты труда рабочих, чел.-ч | |
|---|---|---|---|---|---|---|
| | | основная заработная плата рабочих | эксплуатация машин | | | |
| | | | всего | в том числе заработная плата рабочих, обслуживающих машины | не занятых обслуживанием машин | обслуживающих машины |
| 1 | 2 | 3 | 4 | 5 | 6 | 7 |
| 10в | 7290 | 405 | 213 | 86,9 | 560 | 86,2 |
| 11а | 7570 | 358 | 203 | 76,8 | 560 | 86,2 |
| 11е | 6030 | 358 | 203 | 76,8 | 560 | 86,2 |
| 12а | 5160 | 358 | 203 | 76,8 | 560 | 86,2 |
| 12г | 5710 | 374 | 207 | 80,2 | 560 | 86,2 |
| **2. Надземная часть** | | | | | | |
| 1а, 3в, 4а | 39 000 | 2610 | 937 | 320 | 4660 | 415 |
| 1б—1д, 3г, 4б, 5а, 6а, 6б | 41 500 | 2610 | 937 | 320 | 4660 | 415 |
| 1е, 5б | 47 100 | 2610 | 937 | 320 | 4660 | 415 |
| 1ж, 3а, 3б | 37 400 | 2610 | 937 | 320 | 4660 | 415 |
| 2а, 9а, 9в | 49 600 | 3130 | 1000 | 383 | 4660 | 415 |
| 2б | 48 200 | 3000 | 980 | 368 | 4660 | 415 |
| 2в | 57 000 | 3130 | 1000 | 383 | 4660 | 415 |
| 2г | 49 400 | 3650 | 1060 | 447 | 4660 | 415 |
| 6в | 44 400 | 2610 | 935 | 320 | 4660 | 415 |
| 7а, 12б | 43 100 | 3000 | 980 | 368 | 4660 | 415 |
| 7б, 7г, 12а | 41 200 | 3000 | 980 | 368 | 4660 | 415 |
| 7в, 11б, 11в, 11д, 11е | 46 100 | 3000 | 980 | 368 | 4660 | 415 |
| 8а, 8б, 11г, 12в | 44 900 | 3000 | 980 | 368 | 4660 | 415 |
| 8в | 47 000 | 3130 | 1000 | 383 | 4660 | 415 |
| 8г | 53 800 | 3000 | 980 | 368 | 4660 | 415 |
| 8д, 12г | 42 800 | 3130 | 1000 | 383 | 4660 | 415 |
| 8е | 51 700 | 3130 | 1000 | 383 | 4660 | 415 |
| 9б | 43 900 | 3130 | 1000 | 383 | 4660 | 415 |
| 10а | 51 200 | 3390 | 1030 | 416 | 4660 | 415 |
| 10б | 53 400 | 3390 | 1030 | 416 | 4660 | 415 |
| 10в | 54 500 | 3390 | 1030 | 416 | 4660 | 415 |
| 11а | 55 900 | 3000 | 980 | 368 | 4660 | 415 |
| 12д, 12е | 48 200 | 3130 | 1000 | 383 | 4660 | 415 |
| В том числе: *а) каркас здания* | | | | | | |
| 1а, 1д | 7420 | 178 | 177 | 64,8 | 293 | 83,6 |
| 1б—1г, 5а, 6а, 6б | 7670 | 178 | 177 | 64,8 | 293 | 83,6 |
| 1е, 6в | 8420 | 178 | 177 | 64,8 | 293 | 83,6 |
| 1ж | 6900 | 178 | 177 | 64,8 | 293 | 83,6 |
| 2а, 8в, 8д, 8е | 9200 | 213 | 190 | 77,8 | 293 | 83,6 |

*Продолжение*

| Районы | Прямые затраты, руб. | В том числе, руб. | | | Затраты труда рабочих, чел.-ч | |
|---|---|---|---|---|---|---|
| | | основная заработная плата рабочих | эксплуатация машин | | | |
| | | | всего | в том числе заработная плата рабочих, обслуживающих машины | не занятых обслуживанием машин | обслуживающих машины |
| 1 | 2 | 3 | 4 | 5 | 6 | 7 |
| 2б, 7б, 11г—11е, 12в | 8 380 | 204 | 186 | 74,5 | 293 | 83,6 |
| 2в, 9в | 11 000 | 213 | 190 | 77,8 | 293 | 83,6 |
| 2г | 8 620 | 249 | 202 | 90,7 | 293 | 83,6 |
| 3 | 6 700 | 178 | 177 | 64,8 | 293 | 83,6 |
| 4 | 7 080 | 178 | 177 | 64,8 | 293 | 83,6 |
| 5б | 9 400 | 178 | 177 | 64,8 | 293 | 83,6 |
| 7а, 8а, 8г, 11в, 12б | 8 840 | 204 | 186 | 74,5 | 293 | 83,6 |
| 7в | 7 690 | 204 | 186 | 74,5 | 293 | 83,6 |
| 7г | 7 500 | 204 | 186 | 74,5 | 293 | 83,6 |
| 8б, 11б | 8 650 | 204 | 186 | 74,5 | 293 | 83,6 |
| 9а, 12е | 8 420 | 213 | 190 | 77,8 | 293 | 83,6 |
| 9б | 8 840 | 213 | 190 | 77,8 | 293 | 83,6 |
| 10а | 9 380 | 231 | 196 | 84,2 | 293 | 83,6 |
| 10б | 10 500 | 231 | 196 | 84,2 | 293 | 83,6 |
| 10в | 10 800 | 231 | 196 | 84,2 | 293 | 83,6 |
| 11а | 12 000 | 204 | 186 | 74,5 | 293 | 83,6 |
| 12а | 8 070 | 204 | 186 | 74,5 | 293 | 83,6 |
| 12г | 8 550 | 213 | 190 | 77,8 | 293 | 83,6 |
| 12д | 10 500 | 213 | 190 | 77,8 | 293 | 83,6 |
| *б) стены наружные* | | | | | | |
| 1а, 1ж, 3б, 4а | 10 400 | 623 | 263 | 80,9 | 1140 | 104 |
| 1б, 1г, 3в, 5а | 11 100 | 623 | 263 | 80,9 | 1140 | 104 |
| 1в, 1д, 6в | 11 400 | 623 | 263 | 80,9 | 1140 | 104 |
| 1е | 14 900 | 623 | 263 | 80,9 | 1140 | 104 |
| 2а | 14 200 | 748 | 279 | 97,1 | 1140 | 104 |
| 2б | 16 400 | 716 | 275 | 93,1 | 1140 | 104 |
| 2в | 15 900 | 748 | 279 | 97,1 | 1140 | 104 |
| 2г | 13 000 | 872 | 295 | 113 | 1140 | 104 |
| 3а | 10 100 | 623 | 263 | 80,9 | 1140 | 104 |
| 3г, 5б | 13 500 | 623 | 263 | 80,9 | 1140 | 104 |
| 4б | 12 500 | 623 | 263 | 80,9 | 1140 | 104 |
| 6а, 6б | 11 800 | 623 | 263 | 80,9 | 1140 | 104 |
| 7а, 11б, 11г | 12 200 | 716 | 275 | 93,1 | 1140 | 104 |
| 7б, 7г, 12б | 11 000 | 716 | 275 | 93,1 | 1140 | 104 |
| 7в | 13 700 | 716 | 275 | 93,1 | 1140 | 104 |
| 8а, 8б, 11д, 12в | 12 800 | 716 | 275 | 93,1 | 1140 | 104 |
| 8в, 12е | 12 600 | 748 | 279 | 97,1 | 1140 | 104 |
| 8г | 14 800 | 716 | 275 | 93,1 | 1140 | 104 |
| 8д | 9 870 | 748 | 279 | 97,1 | 1140 | 104 |

*Продолжение*

| Районы | Прямые затраты, руб. | В том числе, руб. | | | Затраты труда рабочих, чел.-ч | |
|---|---|---|---|---|---|---|
| | | основная заработная плата рабочих | эксплуатация машин | | не занятых обслуживанием машин | обслуживающих машины |
| | | | всего | в том числе заработная плата рабочих, обслуживающих машины | | |
| 1 | 2 | 3 | 4 | 5 | 6 | 7 |
| 8е, 9в, 12г | 11 800 | 748 | 279 | 97,1 | 1140 | 104 |
| 9а | 14 600 | 748 | 279 | 97,1 | 1140 | 104 |
| 9б | 10 900 | 748 | 279 | 97,1 | 1140 | 104 |
| 10а | 14 200 | 810 | 287 | 105 | 1140 | 104 |
| 10б | 13 700 | 810 | 287 | 105 | 1140 | 104 |
| 10в | 14 500 | 810 | 287 | 105 | 1140 | 104 |
| 11а | 14 200 | 716 | 275 | 93,1 | 1140 | 104 |
| 11в, 11е | 13 100 | 716 | 275 | 93,1 | 1140 | 104 |
| 12а | 10 800 | 716 | 275 | 93,1 | 1140 | 104 |
| 12д | 13 600 | 748 | 279 | 97,1 | 1140 | 104 |
| *в) стены внутренние и перегородки* | | | | | | |
| 1а, 1ж, 3б, 4а | 1560 | 108 | 54 | 17,5 | 199 | 22,5 |
| 1б, 1г, 5а | 1650 | 108 | 54 | 17,5 | 199 | 22,5 |
| 1в, 3в, 6в | 1700 | 108 | 54 | 17,5 | 199 | 22,5 |
| 1д, 6а | 1760 | 108 | 54 | 17,5 | 199 | 22,5 |
| 1е | 2250 | 108 | 54 | 17,5 | 199 | 22,5 |
| 2а | 2110 | 129 | 57,5 | 20,9 | 199 | 22,5 |
| 2б | 2480 | 124 | 56,6 | 20,1 | 199 | 22,5 |
| 2в | 2340 | 129 | 57,5 | 20,9 | 199 | 22,5 |
| 2г | 1960 | 151 | 61 | 24,4 | 199 | 22,5 |
| 3а | 1520 | 108 | 54 | 17,5 | 199 | 22,5 |
| 3г, 5б | 2030 | 108 | 54 | 17,5 | 199 | 22,5 |
| 4б | 1880 | 108 | 54 | 17,5 | 199 | 22,5 |
| 6б | 1800 | 108 | 54 | 17,5 | 199 | 22,5 |
| 7а, 11б, 11г | 1800 | 124 | 56,6 | 20,1 | 199 | 22,5 |
| 7б, 7г, 12а, 12б | 1640 | 124 | 56,6 | 20,1 | 199 | 22,5 |
| 7в, 11а | 2060 | 124 | 56,6 | 20,1 | 199 | 22,5 |
| 8а, 8б, 11д | 1880 | 124 | 56,6 | 20,1 | 199 | 22,5 |
| 8в | 1870 | 129 | 57,5 | 20,9 | 199 | 22,5 |
| 8г | 2200 | 124 | 56,6 | 20,1 | 199 | 22,5 |
| 8д | 1450 | 129 | 57,5 | 20,9 | 199 | 22,5 |
| 8е, 12г | 1760 | 129 | 57,5 | 20,9 | 199 | 22,5 |
| 9а | 2170 | 129 | 57,5 | 20,9 | 199 | 22,5 |
| 9б | 1610 | 129 | 57,5 | 20,9 | 199 | 22,5 |
| 9в | 1710 | 129 | 57,5 | 20,9 | 199 | 22,5 |
| 10а, 10в | 2130 | 140 | 59,3 | 22,7 | 199 | 22,5 |
| 10б | 2010 | 140 | 59,3 | 22,7 | 199 | 22,5 |
| 11в, 11е, 12в | 1930 | 124 | 56,6 | 20,1 | 199 | 22,5 |
| 12д | 2030 | 129 | 57,5 | 20,9 | 199 | 22,5 |
| 12е | 1910 | 129 | 57,5 | 20,9 | 199 | 22,5 |

*Продолжение*

| Районы | Прямые затраты, руб. | В том числе, руб. | | | Затраты труда рабочих, чел.-ч | |
|---|---|---|---|---|---|---|
| | | основная заработная плата рабочих | эксплуатация машин | | | |
| | | | всего | в том числе заработная плата рабочих, обслуживающих машины | не занятых обслуживанием машин | обслуживающих машины |
| 1 | 2 | 3 | 4 | 5 | 6 | 7 |
| *г) проемы* | | | | | | |
| 1а, 1б, 1ж, 3б | 3870 | 205 | 75,4 | 23,1 | 368 | 29,8 |
| 1в, 1д, 1е, 3а, 4б, 5а, 6б | 4140 | 205 | 75,4 | 23,1 | 368 | 29,8 |
| 1г | 3690 | 205 | 75,4 | 23,1 | 368 | 29,8 |
| 2а, 8д, 9б, 12г | 4300 | 246 | 80 | 27,7 | 368 | 29,8 |
| 2б, 7в | 3880 | 236 | 78,8 | 26,5 | 368 | 29,8 |
| 2в, 8в | 3920 | 246 | 80 | 27,7 | 368 | 29,8 |
| 2г | 5840 | 287 | 84,6 | 32,3 | 368 | 29,8 |
| 3в | 4620 | 205 | 75,4 | 23,1 | 368 | 29,8 |
| 3г | 4270 | 205 | 75,4 | 23,1 | 368 | 29,8 |
| 4а, 5б | 4520 | 205 | 75,4 | 23,1 | 368 | 29,8 |
| 6а | 4730 | 205 | 75,4 | 23,1 | 368 | 29,8 |
| 6в | 4840 | 205 | 75,4 | 23,1 | 368 | 29,8 |
| 7а, 7б | 3720 | 236 | 78,8 | 26,5 | 368 | 29,8 |
| 7г, 8а | 4230 | 236 | 78,8 | 26,5 | 368 | 29,8 |
| 8б | 4110 | 236 | 78,8 | 26,5 | 368 | 29,8 |
| 8г, 11 | 4870 | 236 | 78,8 | 26,5 | 368 | 29,8 |
| 8е | 6750 | 246 | 80 | 27,7 | 368 | 29,8 |
| 9а, 12д, 12е | 4700 | 246 | 80 | 27,7 | 368 | 29,8 |
| 9в | 4920 | 246 | 80 | 27,7 | 368 | 29,8 |
| 10а | 4460 | 266 | 82,3 | 30 | 368 | 29,8 |
| 10б | 5220 | 266 | 82,3 | 30 | 368 | 29,8 |
| 10в | 5010 | 266 | 82,3 | 30 | 368 | 29,8 |
| 12а, 12б | 4660 | 236 | 78,8 | 26,5 | 368 | 29,8 |
| 12в | 4400 | 236 | 78,8 | 26,5 | 368 | 29,8 |
| *д) полы* | | | | | | |
| 1а | 5830 | 470 | 68,4 | 28,6 | 868 | 39,6 |
| 1б | 7240 | 470 | 68,4 | 28,6 | 868 | 39,6 |
| 1в, 4 | 5960 | 470 | 68,4 | 28,6 | 868 | 39,6 |
| 1г, 1д | 6360 | 470 | 68,4 | 28,6 | 868 | 39,6 |
| 1е | 7020 | 470 | 68,4 | 28,6 | 868 | 39,6 |
| 1ж | 5050 | 470 | 68,4 | 28,6 | 868 | 39,6 |
| 2а, 8в | 7690 | 564 | 74,2 | 34,4 | 868 | 39,6 |
| 2б, 11б, 11г—11е | 6720 | 541 | 72,7 | 32,9 | 868 | 39,6 |
| 2в | 9630 | 564 | 74,2 | 34,4 | 868 | 39,6 |
| 2г | 8060 | 658 | 79,9 | 40,1 | 868 | 39,6 |
| 3, 5б | 5600 | 470 | 68,4 | 28,6 | 868 | 39,6 |
| 5а, 6а, 6б | 6200 | 470 | 68,4 | 28,6 | 868 | 39,6 |
| 6в | 6590 | 470 | 68,4 | 28,6 | 868 | 39,6 |

*Продолжение*

| Районы | Прямые затраты, руб. | В том числе, руб. | | | Затраты труда рабочих, чел.-ч | |
|---|---|---|---|---|---|---|
| | | основная заработная плата рабочих | эксплуатация машин | | | |
| | | | всего | в том числе заработная плата рабочих, обслуживающих машины | не занятых обслуживанием машин | обслуживающих машины |
| 1 | 2 | 3 | 4 | 5 | 6 | 7 |
| 7а, 8а, 12в | 6 000 | 541 | 72,7 | 32,9 | 868 | 39,6 |
| 7б | 5 860 | 541 | 72,7 | 32,9 | 868 | 39,6 |
| 7в, 11а | 8 090 | 541 | 72,7 | 32,9 | 868 | 39,6 |
| 7г | 5 700 | 541 | 72,7 | 32,9 | 868 | 39,6 |
| 8б | 7 270 | 541 | 72,7 | 32,9 | 868 | 39,6 |
| 8г | 11 400 | 541 | 72,7 | 32,9 | 868 | 39,6 |
| 8д | 6 660 | 564 | 74,2 | 34,4 | 868 | 39,6 |
| 8е | 10 200 | 564 | 74,2 | 34,4 | 868 | 39,6 |
| 9а, 9в | 7 360 | 564 | 74,2 | 34,4 | 868 | 39,6 |
| 9б | 6 800 | 564 | 74,2 | 34,4 | 868 | 39,6 |
| 10а, 10б | 8 150 | 611 | 77 | 37,2 | 868 | 39,6 |
| 10в | 7 710 | 611 | 77 | 37,2 | 868 | 39,6 |
| 11в | 6 850 | 541 | 72,7 | 32,9 | 868 | 39,6 |
| 12а, 12б | 5 460 | 541 | 72,7 | 32,9 | 868 | 39,6 |
| 12г | 6 170 | 564 | 74,2 | 34,4 | 868 | 39,6 |
| 12д | 6 490 | 564 | 74,2 | 34,4 | 868 | 39,6 |
| 12е | 8 600 | 564 | 74,2 | 34,4 | 868 | 39,6 |
| *е) отделочные работы* | | | | | | |
| 1а—1в, 1д, 4, 5б | 828 | 370 | 30,1 | 15,9 | 658 | 20,5 |
| 1г, 1е, 1ж, 5а, 6а, 6б | 854 | 370 | 30,1 | 15,9 | 658 | 20,5 |
| 2а, 12г | 911 | 444 | 33,3 | 19,1 | 658 | 20,5 |
| 2б, 7в, 11а, 11в, 11е | 954 | 426 | 32,5 | 18,3 | 658 | 20,5 |
| 2в, 8в, 9а, 9в | 996 | 444 | 33,3 | 19,1 | 658 | 20,5 |
| 2г | 1100 | 518 | 36,5 | 22,3 | 658 | 20,5 |
| 3 | 785 | 370 | 30,1 | 15,9 | 658 | 20,5 |
| 6в | 870 | 370 | 30,1 | 15,9 | 658 | 20,5 |
| 7а, 7б, 7г, 8б | 894 | 426 | 32,5 | 18,3 | 658 | 20,5 |
| 8а, 12а, 12в | 912 | 426 | 32,5 | 18,3 | 658 | 20,5 |
| 8г, 11б, 11г, 11д, 12б | 974 | 426 | 32,5 | 18,3 | 658 | 20,5 |
| 8д, 9б, 12д | 965 | 444 | 33,3 | 19,1 | 658 | 20,5 |
| 8е | 1090 | 444 | 33,3 | 19,1 | 658 | 20,5 |
| 10а | 1160 | 481 | 34,9 | 20,7 | 658 | 20,5 |
| 10б | 1040 | 481 | 34,9 | 20,7 | 658 | 20,5 |
| 10в | 994 | 481 | 34,9 | 20,7 | 658 | 20,5 |
| 12е | 1060 | 444 | 33,3 | 19,1 | 658 | 20,5 |
| РАЗДЕЛ II. МОНТАЖ МЕТАЛЛОКОНСТРУКЦИЙ | | | | | | |
| 1, 3—5 | 3060 | 154 | 212 | 67,6 | 244 | 87,2 |
| 2а, 2в, 8в, 8д, 8е, 12г—12е | 3150 | 185 | 226 | 81,1 | 244 | 87,2 |

*Продолжение*

| Районы | Прямые затраты, руб. | В том числе, руб. | | | Затраты труда рабочих, чел.-ч | |
|---|---|---|---|---|---|---|
| | | основная заработная плата рабочих | эксплуатация машин | | | |
| | | | всего | в том числе заработная плата рабочих, обслуживающих машины | не занятых обслуживанием машин | обслуживающих машины |
| 1 | 2 | 3 | 4 | 5 | 6 | 7 |
| 2б, 7а—8б, 8г, 11а, 12а—12в | 3120 | 177 | 222 | 77,7 | 244 | 87,2 |
| 2г | 3230 | 216 | 239 | 94,6 | 244 | 87,2 |
| 6 | 3140 | 154 | 212 | 67,6 | 244 | 87,2 |
| 9 | 3270 | 185 | 226 | 81,1 | 244 | 87,2 |
| 10 | 3660 | 200 | 232 | 87,8 | 244 | 87,2 |
| 11б—11е | 3080 | 177 | 222 | 77,7 | 244 | 87,2 |

## РАЗДЕЛ III. ВНУТРЕННИЕ САНИТАРНО-ТЕХНИЧЕСКИЕ УСТРОЙСТВА

### А. ВАРИАНТ С ПОДКЛЮЧЕНИЕМ К ДЕЙСТВУЮЩИМ СЕТЯМ

#### 1. Санитарно-технические работы

| | | | | | | |
|---|---|---|---|---|---|---|
| 1а—1е, 3а, 3б, 3г—6в | 2430 | 182 | 13,2 | 3,4 | 300 | 4,4 |
| 1ж | 2410 | 181 | 13 | 3,3 | 298 | 4,3 |
| 2а, 2в, 8в, 8д, 12г, 12д | 2540 | 219 | 13,8 | 4,1 | 300 | 4,4 |
| 2б, 7а—7в, 8г, 11а—11в, 12а—12в | 2540 | 210 | 13,7 | 3,9 | 300 | 4,4 |
| 2г | 2670 | 257 | 14,7 | 4,8 | 302 | 4,4 |
| 3в | 2480 | 184 | 13,3 | 3,4 | 302 | 4,4 |
| 7г | 2510 | 212 | 13,9 | 4 | 303 | 4,4 |
| 8а, 8б, 11г—11е | 2580 | 212 | 13,8 | 3,9 | 302 | 4,4 |
| 8е | 2790 | 221 | 14,1 | 4,1 | 303 | 4,4 |
| 9, 12е | 2570 | 219 | 13,8 | 4,1 | 300 | 4,4 |
| 10 | 2740 | 239 | 14,4 | 4,5 | 302 | 4,4 |

#### 2. Монтаж санитарно-технического оборудования, изделий и конструкций, стоимость которых включается в объем строительно-монтажных работ

| | | | | | | |
|---|---|---|---|---|---|---|
| 1, 3, 4 | 490 | 12,1 | 1 | 0,3 | 19,8 | 0,4 |
| 2а, 2в, 8в, 8д, 9, 12г, 12д | 505 | 14,5 | 1 | 0,3 | 19,8 | 0,4 |
| 2б, 8а, 8б, 8г, 11а—12в | 504 | 13,9 | 1 | 0,3 | 19,8 | 0,4 |
| 2г | 531 | 16,9 | 1,1 | 0,4 | 19,8 | 0,4 |
| 5, 6 | 501 | 12,1 | 1 | 0,3 | 19,8 | 0,4 |

*Продолжение*

| Районы | Прямые затраты, руб. | В том числе, руб. | | | Затраты труда рабочих, чел.-ч | |
|---|---|---|---|---|---|---|
| | | основная заработная плата рабочих | эксплуатация машин | | | |
| | | | всего | в том числе заработная плата рабочих, обслуживающих машины | не занятых обслуживанием машин | обслуживающих машины |
| 1 | 2 | 3 | 4 | 5 | 6 | 7 |
| 7 | 490 | 13,9 | 1 | 0,3 | 19,8 | 0,4 |
| 8е | 569 | 14,5 | 1 | 0,3 | 19,8 | 0,4 |
| 10 | 537 | 15,7 | 1,1 | 0,4 | 19,8 | 0,4 |
| 12е | 541 | 14,5 | 1 | 0,3 | 19,8 | 0,4 |

### 3. Сопутствующие строительные работы

| | | | | | | |
|---|---|---|---|---|---|---|
| 1а—1е, 3в, 5б | 87 | 44,4 | 0,2 | — | 79,3 | — |
| 1ж, 3а, 3б, 3г—5а, 6 | 84 | 43,2 | 0,2 | — | 77,1 | — |
| 2а, 2в, 9, 12е | 96 | 52,5 | 0,2 | — | 78,2 | — |
| 2б, 7а—8б, 8г, 11б—12в | 93 | 50,4 | 0,2 | — | 78,2 | — |
| 2г | 108 | 62,2 | 0,2 | — | 79,3 | — |
| 8в, 8д, 12г, 12д | 94 | 52,5 | 0,2 | — | 78,2 | — |
| 8е | 103 | 53,3 | 0,2 | — | 79,3 | — |
| 10 | 104 | 57,7 | 0,2 | — | 79,3 | — |
| 11а | 92 | 49,7 | 0,2 | — | 77,1 | — |

## Б. ВАРИАНТ С АВТОНОМНЫМ СНАБЖЕНИЕМ

### 1. Санитарно-технические работы

| | | | | | | |
|---|---|---|---|---|---|---|
| 1а—1е, 3а, 3б, 3г—6в | 2330 | 176 | 12,6 | 3,3 | 291 | 4,2 |
| 1ж | 2310 | 176 | 12,5 | 3,2 | 290 | 4,1 |
| 2а, 2в, 8в, 8д, 12г, 12д | 2420 | 212 | 13,3 | 3,9 | 291 | 4,2 |
| 2б, 7а—7в, 8а, 8б, 8г, 11а—11г, 12а—12в | 2430 | 203 | 13,1 | 3,7 | 291 | 4,2 |
| 2г | 2580 | 247 | 14 | 4,6 | 292 | 4,2 |
| 3в | 2360 | 177 | 12,7 | 3,3 | 292 | 4,2 |
| 7г | 2400 | 204 | 13,3 | 3,8 | 293 | 4,3 |
| 8е | 2680 | 212 | 13,5 | 4 | 293 | 4,3 |
| 9, 12е | 2450 | 212 | 13,3 | 3,9 | 291 | 4,2 |
| 10 | 2610 | 230 | 13,8 | 4,3 | 292 | 4,3 |
| 11д, 11е | 2480 | 204 | 13,3 | 3,8 | 293 | 4,3 |

*Продолжение*

| Районы | Прямые затраты, руб. | В том числе, руб. | | | Затраты труда рабочих, чел.-ч | |
|---|---|---|---|---|---|---|
| | | основная заработная плата рабочих | эксплуатация машин | | | |
| | | | всего | в том числе заработная плата рабочих, обслуживающих машины | не занятых обслуживанием машин | обслуживающих машины |
| 1 | 2 | 3 | 4 | 5 | 6 | 7 |
| **2. Монтаж санитарно-технического оборудования, изделий и конструкций, стоимость которых включается в объем строительно-монтажных работ** | | | | | | |
| 1,3—5 | 919 | 82,1 | 5,3 | 1,5 | 130 | 2 |
| 2а, 2в, 8в, 8д, 9, 12г, 12д | 952 | 98,5 | 5,6 | 1,8 | 130 | 2 |
| 2б, 8а, 8б, 8г, 11а—12в | 948 | 94,4 | 5,5 | 1,7 | 130 | 2 |
| 2г | 1010 | 115 | 5,9 | 2,1 | 130 | 2 |
| 6 | 936 | 82,1 | 5,3 | 1,5 | 130 | 2 |
| 7 | 926 | 94,4 | 5,5 | 1,7 | 130 | 2 |
| 8е | 1080 | 98,5 | 5,6 | 1,8 | 130 | 2 |
| 10 | 1020 | 107 | 5,8 | 2 | 130 | 2 |
| 12е | 1010 | 98,5 | 5,6 | 1,8 | 130 | 2 |
| **3. Сопутствующие строительные работы** | | | | | | |
| 1а—1е, 3—6 | 86 | 43,3 | 0,1 | — | 77,6 | — |
| 1ж | 84 | 42,6 | 0,1 | — | 76,5 | — |
| 2а, 2в, 8в, 8д, 9, 12е | 96 | 51,9 | 0,1 | — | 77,6 | — |
| 2б, 7а—8б, 8г, 11б—12в | 93 | 49,7 | 0,1 | — | 77,6 | — |
| 2г | 108 | 61,4 | 0,2 | — | 78,6 | — |
| 8е | 103 | 52,6 | 0,1 | — | 78,6 | — |
| 10 | 104 | 57 | 0,1 | — | 78,6 | — |
| 11а | 92 | 49 | 0,1 | — | 76,5 | — |
| 12г, 12д | 94 | 51,2 | 0,1 | — | 76,5 | — |
| **РАЗДЕЛ IV. ЭЛЕКТРОМОНТАЖНЫЕ РАБОТЫ** | | | | | | |
| 1, 3, 4 | 3780 | 1030 | 366 | 120 | 1780 | 155 |
| 2а, 2в, 12г, 12е | 4120 | 1240 | 390 | 144 | 1780 | 155 |
| 2б, 7, 11а—12в | 3990 | 1190 | 384 | 138 | 1780 | 155 |
| 2г | 4350 | 1440 | 414 | 168 | 1780 | 155 |
| 5, 6 | 4670 | 1030 | 366 | 120 | 1780 | 155 |
| 8а, 8б, 8г | 4840 | 1190 | 384 | 138 | 1780 | 155 |
| 8в, 8д, 9, 12д | 4900 | 1240 | 390 | 144 | 1780 | 155 |
| 8е | 4230 | 1240 | 390 | 144 | 1780 | 155 |
| 10 | 4260 | 1340 | 402 | 156 | 1780 | 155 |

*Продолжение*

| Районы | Прямые затраты, руб. | В том числе, руб. | | | Затраты труда рабочих, чел.-ч | |
|---|---|---|---|---|---|---|
| | | основная заработная плата рабочих | эксплуатация машин | | | |
| | | | всего | в том числе заработная плата рабочих, обслуживающих машины | не занятых обслуживанием машин | обслуживающих машины |
| 1 | 2 | 3 | 4 | 5 | 6 | 7 |
| В том числе: | | | | | | |
| *а) электроосвещение* | | | | | | |
| 1, 3, 4 | 874 | 118 | 85,9 | 30,8 | 207 | 39,8 |
| 2а, 2в, 12г, 12е | 948 | 142 | 92,1 | 37 | 207 | 39,8 |
| 2б, 11а—12в | 934 | 136 | 90,6 | 35,4 | 207 | 39,8 |
| 2г | 971 | 166 | 98,3 | 43,1 | 207 | 39,8 |
| 5, 6 | 1740 | 118 | 85,9 | 30,8 | 207 | 39,8 |
| 7 | 896 | 136 | 90,6 | 35,4 | 207 | 39,8 |
| 8а, 8б, 8г | 1760 | 136 | 90,6 | 35,4 | 207 | 39,8 |
| 8в, 8д, 9, 12д | 1770 | 142 | 92,1 | 37 | 207 | 39,8 |
| 8е | 977 | 142 | 92,1 | 37 | 207 | 39,8 |
| 10 | 963 | 154 | 95,2 | 40,1 | 207 | 39,8 |
| *б) монтаж электросилового оборудования* | | | | | | |
| 1, 3—6 | 2920 | 914 | 280 | 89,2 | 1570 | 115 |
| 2а, 2в, 8в, 8д, 9, 12г, 12д | 3130 | 1100 | 298 | 107 | 1570 | 115 |
| 2б, 7а—8б, 8г, 11а—12в | 3070 | 1050 | 293 | 102 | 1570 | 115 |
| 2г | 3380 | 1280 | 315 | 125 | 1570 | 115 |
| 8е, 12е | 3230 | 1100 | 298 | 107 | 1570 | 115 |
| 10 | 3300 | 1190 | 306 | 116 | 1570 | 115 |
| РАЗДЕЛ V. ТЕЛЕФОНИЗАЦИЯ | | | | | | |
| 1, 3—6 | 18 | 5,8 | 2,2 | 0,8 | 9,6 | 1,1 |
| 2а, 2в, 8в, 8д—9в, 12г—12е | 20 | 7 | 2,4 | 1 | 9,6 | 1,1 |
| 2б, 8а, 8б, 8г | 20 | 6,7 | 2,3 | 1 | 9,6 | 1,1 |
| 2г | 21 | 8,2 | 2,5 | 1,2 | 9,6 | 1,1 |
| 7, 11а—12в | 19 | 6,7 | 2,3 | 1 | 9,6 | 1,1 |
| 10 | 21 | 7,6 | 2,4 | 1,1 | 9,6 | 1,1 |
| РАЗДЕЛ VI. РАДИОФИКАЦИЯ | | | | | | |
| 1, 3—6 | 58 | 35,2 | 3,9 | 1,3 | 55,2 | 1,7 |
| 2а, 2в, 8в, 8д—9в, 12г—12е | 65 | 42,3 | 4,2 | 1,6 | 55,2 | 1,7 |
| 2б, 7а—8б, 8г, 11а—12в | 63 | 40,5 | 4,1 | 1,5 | 55,2 | 1,7 |

*Продолжение*

| Районы | Прямые затраты, руб. | В том числе, руб. | | | Затраты труда рабочих, чел.-ч | |
|---|---|---|---|---|---|---|
| | | основная заработная плата рабочих | эксплуатация машин | | | |
| | | | всего | в том числе заработная плата рабочих, обслуживающих машины | не занятых обслуживанием машин | обслуживающих машины |
| 1 | 2 | 3 | 4 | 5 | 6 | 7 |
| 2г | 73 | 49,3 | 4,5 | 1,9 | 55,2 | 1,7 |
| 10 | 69 | 45,8 | 4,3 | 1,7 | 55,2 | 1,7 |

## РАЗДЕЛ VII. МОНТАЖ ОБОРУДОВАНИЯ

### 1. Монтаж технологического оборудования

| | | | | | | |
|---|---|---|---|---|---|---|
| 1, 3—6 | 514 | 397 | 45,1 | 18 | 667 | 23,3 |
| 2а, 2в, 8в, 8д—9в, 12г—12е | 597 | 476 | 48,7 | 21,7 | 667 | 23,3 |
| 2б, 7а—8б, 8г, 11а—12в | 576 | 456 | 47,8 | 20,8 | 667 | 23,3 |
| 2г | 680 | 556 | 52,3 | 25,3 | 667 | 23,3 |
| 10 | 639 | 516 | 50,5 | 23,5 | 667 | 23,3 |

### 2. Монтаж металлоконструкций

| | | | | | | |
|---|---|---|---|---|---|---|
| 1, 3—5 | 216 | 14,6 | 16,4 | 5,4 | 23,7 | 6,9 |
| 2а, 2в, 8в, 8д, 8е, 12г—12е | 225 | 17,5 | 17,5 | 6,4 | 23,7 | 6,9 |
| 2б, 8а, 8б, 8г, 12а—12в | 223 | 16,8 | 17,2 | 6,2 | 23,7 | 6,9 |
| 2г | 232 | 20,4 | 18,5 | 7,5 | 23,7 | 6,9 |
| 6 | 223 | 14,6 | 16,4 | 5,4 | 23,7 | 6,9 |
| 7, 11 | 220 | 16,8 | 17,2 | 6,2 | 23,7 | 6,9 |
| 9 | 234 | 17,5 | 17,5 | 6,4 | 23,7 | 6,9 |
| 10 | 264 | 19 | 18 | 7 | 23,7 | 6,9 |

### 3. Сопутствующие строительные работы

| | | | | | | |
|---|---|---|---|---|---|---|
| 1 | 25 | 10 | 0,2 | 0,1 | 17,7 | 0,1 |
| 2а, 2в, 8в, 8д, 9, 12г, 12д | 28 | 12 | 0,3 | 0,1 | 17,7 | 0,1 |
| 2б, 7а—8б, 8г, 11 | 27 | 11,5 | 0,3 | 0,1 | 17,7 | 0,1 |
| 2г | 31 | 14 | 0,3 | 0,1 | 17,7 | 0,1 |
| 3—6 | 26 | 10 | 0,2 | 0,1 | 17,7 | 0,1 |
| 8е, 12е | 29 | 12 | 0,3 | 0,1 | 17,7 | 0,1 |
| 10 | 30 | 13 | 0,3 | 0,1 | 17,7 | 0,1 |
| 12а—12в | 28 | 11,5 | 0,3 | 0,1 | 17,7 | 0,1 |

Примечание. Затраты по земляным работам, транспортированию грунта, перекрытию и покрытию, кровле и видам санитарно-технических работ следует принимать по цене № 430.

## Районная цена № 432

**База емкостью 320 т для приготовления твердых противогололедных химических материалов, тип — ИПГ. Стены панельные (типовой проект № 503-7-4.83)**

*Измеритель — 1 здание*

| Районы | Прямые затраты, руб. | В том числе, руб. | | | Затраты труда рабочих, чел.-ч | |
|---|---|---|---|---|---|---|
| | | основная заработная плата рабочих | эксплуатация машин | | | |
| | | | всего | в том числе заработная плата рабочих, обслуживающих машины | не занятых обслуживанием машин | обслуживающих машины |
| 1 | 2 | 3 | 4 | 5 | 6 | 7 |

### РАЗДЕЛ I. СТРОИТЕЛЬНЫЕ РАБОТЫ

**1. Подземная часть**

| | | | | | | |
|---|---|---|---|---|---|---|
| 1а, 3 | 12 700 | 562 | 779 | 255 | 1010 | 344 |
| 1б, 1е | 14 800 | 562 | 791 | 255 | 1010 | 344 |
| 1в, 5а, 6а | 13 600 | 562 | 791 | 255 | 1010 | 344 |
| 1г, 1д, 6в | 14 000 | 562 | 791 | 255 | 1010 | 344 |
| 1ж | 12 300 | 562 | 777 | 255 | 1010 | 344 |
| 2а, 8д | 16 000 | 674 | 864 | 307 | 1010 | 344 |
| 2б, 8б, 11г, 11д | 15 000 | 646 | 841 | 294 | 1010 | 344 |
| 2в | 20 000 | 674 | 870 | 307 | 1010 | 344 |
| 2г | 17 000 | 786 | 940 | 358 | 1010 | 344 |
| 4, 6б | 13 200 | 562 | 784 | 255 | 1010 | 344 |
| 5б | 15 400 | 562 | 820 | 255 | 1010 | 344 |
| 7а, 8а, 11е, 12б | 14 200 | 646 | 827 | 294 | 1010 | 344 |
| 7б | 13 800 | 646 | 836 | 294 | 1010 | 344 |
| 7в, 11б | 15 700 | 646 | 838 | 294 | 1010 | 344 |
| 7г, 12в | 13 400 | 646 | 828 | 294 | 1010 | 344 |
| 8в, 12е | 15 400 | 674 | 864 | 307 | 1010 | 344 |
| 8г | 17 200 | 646 | 846 | 294 | 1010 | 344 |
| 8е | 18 600 | 674 | 870 | 307 | 1010 | 344 |
| 9а | 15 100 | 674 | 870 | 307 | 1010 | 344 |
| 9б | 14 500 | 674 | 858 | 307 | 1010 | 344 |
| 9в | 19 000 | 674 | 870 | 307 | 1010 | 344 |
| 10а | 19 100 | 730 | 881 | 332 | 1010 | 344 |
| 10б | 18 700 | 730 | 884 | 332 | 1010 | 344 |
| 10в | 19 700 | 730 | 884 | 332 | 1010 | 344 |
| 11а | 20 600 | 646 | 855 | 294 | 1010 | 344 |
| 11в | 17 600 | 646 | 827 | 294 | 1010 | 344 |
| 12а | 12 800 | 646 | 814 | 294 | 1010 | 344 |
| 12г | 14 200 | 674 | 829 | 307 | 1010 | 344 |
| 12д | 17 100 | 674 | 836 | 307 | 1010 | 344 |

**фундаменты**

| | | | | | | |
|---|---|---|---|---|---|---|
| 1а, 3 | 5780 | 338 | 297 | 104 | 606 | 134 |
| 1б, 5б | 6520 | 338 | 297 | 104 | 606 | 134 |

*Продолжение*

| Районы | Прямые затраты, руб. | В том числе, руб. | | | Затраты труда рабочих, чел.-ч | |
|---|---|---|---|---|---|---|
| | | основная заработная плата рабочих | эксплуатация машин | | | |
| | | | всего | в том числе заработная плата рабочих, обслуживающих машины | не занятых обслуживанием машин | обслуживающих машины |
| 1 | 2 | 3 | 4 | 5 | 6 | 7 |
| 1в, 4а—5а, 6б, 6в | 6040 | 338 | 297 | 104 | 606 | 134 |
| 1г, 1д, 6а | 6280 | 338 | 297 | 104 | 606 | 134 |
| 1е | 6790 | 338 | 297 | 104 | 606 | 134 |
| 1ж | 5280 | 338 | 297 | 104 | 606 | 134 |
| 2а, 9а | 7180 | 406 | 318 | 125 | 606 | 134 |
| 2б, 11в | 6960 | 389 | 312 | 120 | 606 | 134 |
| 2в | 8590 | 406 | 318 | 125 | 606 | 134 |
| 2г | 8510 | 474 | 338 | 146 | 606 | 134 |
| 7а, 11е | 6520 | 389 | 312 | 120 | 606 | 134 |
| 7б, 8а | 6240 | 389 | 312 | 120 | 606 | 134 |
| 7в | 7460 | 389 | 312 | 120 | 606 | 134 |
| 7г, 12б, 12в | 5960 | 389 | 312 | 120 | 606 | 134 |
| 8б | 7160 | 389 | 312 | 120 | 606 | 134 |
| 8в, 9б | 6880 | 406 | 318 | 125 | 606 | 134 |
| 8г | 9080 | 389 | 312 | 120 | 606 | 134 |
| 8д | 6720 | 406 | 318 | 125 | 606 | 134 |
| 8е | 8940 | 406 | 318 | 125 | 606 | 134 |
| 9в | 7860 | 406 | 318 | 125 | 606 | 134 |
| 10а, 10б | 7640 | 440 | 328 | 136 | 606 | 134 |
| 10в | 8020 | 440 | 328 | 136 | 606 | 134 |
| 11а | 8060 | 389 | 312 | 120 | 606 | 134 |
| 11б, 11г, 11д | 6740 | 389 | 312 | 120 | 606 | 134 |
| 12а | 5460 | 389 | 312 | 120 | 606 | 134 |
| 12г | 6170 | 406 | 318 | 125 | 606 | 134 |
| 12д | 6400 | 406 | 318 | 125 | 606 | 134 |
| 12е | 7510 | 406 | 318 | 125 | 606 | 134 |
| **2. Надземная часть** | | | | | | |
| 1а, 3в—4а | 36 500 | 2510 | 1130 | 400 | 4410 | 519 |
| 1б—1д, 5а, 6а, 6б | 38 200 | 2510 | 1130 | 400 | 4410 | 519 |
| 1е, 6в | 41 700 | 2510 | 1130 | 400 | 4410 | 519 |
| 1ж, 3а, 3б | 34 600 | 2510 | 1130 | 400 | 4410 | 519 |
| 2а, 12е | 44 600 | 3010 | 1220 | 480 | 4410 | 519 |
| 2б, 8а, 8б, 11г, 11д, 12б | 41 800 | 2880 | 1200 | 460 | 4410 | 519 |
| 2в | 51 900 | 3010 | 1220 | 480 | 4410 | 519 |
| 2г | 45 800 | 3500 | 1300 | 560 | 4410 | 519 |
| 4б | 37 300 | 2510 | 1130 | 400 | 4410 | 519 |

*Продолжение*

| Районы | Прямые затраты, руб. | В том числе, руб. | | | Затраты труда рабочих, чел.-ч | |
|---|---|---|---|---|---|---|
| | | основная заработная плата рабочих | эксплуатация машин | | не занятых обслуживанием машин | обслуживающих машины |
| | | | всего | в том числе заработная плата рабочих, обслуживающих машины | | |
| 1 | 2 | 3 | 4 | 5 | 6 | 7 |
| 5б | 43 200 | 2510 | 1130 | 400 | 4410 | 519 |
| 7а, 12в | 40 200 | 2880 | 1200 | 460 | 4410 | 519 |
| 7б, 7г, 12а | 38 500 | 2880 | 1200 | 460 | 4410 | 519 |
| 7в | 40 900 | 2880 | 1200 | 460 | 4410 | 519 |
| 8в, 9а, 12д | 43 700 | 3010 | 1220 | 480 | 4410 | 519 |
| 8г | 48 300 | 2880 | 1200 | 460 | 4410 | 519 |
| 8д, 9б | 41 200 | 3010 | 1220 | 480 | 4410 | 519 |
| 8е, 9в | 49 000 | 3010 | 1220 | 480 | 4410 | 519 |
| 10а | 46 700 | 3260 | 1260 | 521 | 4410 | 519 |
| 10б | 50 100 | 3260 | 1260 | 521 | 4410 | 519 |
| 10в | 51 300 | 3260 | 1260 | 521 | 4410 | 519 |
| 11а | 53 100 | 2880 | 1200 | 460 | 4410 | 519 |
| 11б, 11в, 11е | 43 000 | 2880 | 1200 | 460 | 4410 | 519 |
| 12г | 40 000 | 3010 | 1220 | 480 | 4410 | 519 |
| В том числе: | | | | | | |
| *а) каркас здания* | | | | | | |
| 1а, 1д | 7 550 | 124 | 188 | 69,1 | 200 | 89,2 |
| 1б—1г, 5а, 6а, 6б | 7 820 | 124 | 188 | 69,1 | 200 | 89,2 |
| 1е, 6в | 8 580 | 124 | 188 | 69,1 | 200 | 89,2 |
| 1ж | 7 010 | 124 | 188 | 69,1 | 200 | 89,2 |
| 2а, 8в, 8д, 8е | 9 400 | 149 | 202 | 83 | 200 | 89,2 |
| 2б, 7б, 11г—11е, 12в | 8 560 | 142 | 199 | 79,5 | 200 | 89,2 |
| 2в, 9в | 11 400 | 149 | 202 | 83 | 200 | 89,2 |
| 2г | 8 660 | 174 | 216 | 96,8 | 200 | 89,2 |
| 3 | 6 800 | 124 | 188 | 69,1 | 200 | 89,2 |
| 4 | 7 200 | 124 | 188 | 69,1 | 200 | 89,2 |
| 5б | 9 650 | 124 | 188 | 69,1 | 200 | 89,2 |
| 7а, 8а, 8г, 11б, 11в, 12б | 9 000 | 142 | 199 | 79,5 | 200 | 89,2 |
| 7в | 7 810 | 142 | 199 | 79,5 | 200 | 89,2 |
| 7г | 7 600 | 142 | 199 | 79,5 | 200 | 89,2 |
| 8б | 8 770 | 142 | 199 | 79,5 | 200 | 89,2 |
| 9а, 12е | 8 560 | 149 | 202 | 83 | 200 | 89,2 |
| 9б | 9 080 | 149 | 202 | 83 | 200 | 89,2 |
| 10а | 9 650 | 161 | 209 | 89,9 | 200 | 89,2 |
| 10б | 10 800 | 161 | 209 | 89,9 | 200 | 89,2 |
| 10в | 11 100 | 161 | 209 | 89,9 | 200 | 89,2 |
| 11а | 12 400 | 142 | 199 | 79,5 | 200 | 89,2 |
| 12а | 8 180 | 142 | 199 | 79,5 | 200 | 89,2 |
| 12г | 8 700 | 149 | 202 | 83 | 200 | 89,2 |
| 12д | 10 800 | 149 | 202 | 83 | 200 | 89,2 |

*Продолжение*

| Районы | Прямые затраты, руб. | В том числе, руб. | | | Затраты труда рабочих, чел.-ч | |
|---|---|---|---|---|---|---|
| | | основная заработная плата рабочих | эксплуатация машин | | | |
| | | | всего | в том числе заработная плата рабочих, обслуживающих машины | не занятых обслуживанием машин | обслуживающих машины |
| 1 | 2 | 3 | 4 | 5 | 6 | 7 |
| *б) стены наружные* | | | | | | |
| 1а, 3в, 4а | 6720 | 401 | 432 | 152 | 687 | 196 |
| 1б, 5а, 6а, 6б | 7040 | 401 | 432 | 152 | 687 | 196 |
| 1в, 1д, 3г, 4б | 7220 | 401 | 432 | 152 | 687 | 196 |
| 1г, 6в | 7360 | 401 | 432 | 152 | 687 | 196 |
| 1е | 8230 | 401 | 432 | 152 | 687 | 196 |
| 1ж, 3б | 6570 | 401 | 432 | 152 | 687 | 196 |
| 2а | 8720 | 481 | 462 | 182 | 687 | 196 |
| 2б, 8г | 8560 | 461 | 455 | 174 | 687 | 196 |
| 2в | 9940 | 481 | 462 | 182 | 687 | 196 |
| 2г | 8000 | 561 | 492 | 212 | 687 | 196 |
| 3а | 6440 | 401 | 432 | 152 | 687 | 196 |
| 5б | 8500 | 401 | 432 | 152 | 687 | 196 |
| 7а, 8б, 11в, 11г, 12в | 7660 | 461 | 455 | 174 | 687 | 196 |
| 7б, 7г | 7320 | 461 | 455 | 174 | 687 | 196 |
| 7в, 8а, 11б, 11д | 7940 | 461 | 455 | 174 | 687 | 196 |
| 8в | 8060 | 481 | 462 | 182 | 687 | 196 |
| 8д | 7050 | 481 | 462 | 182 | 687 | 196 |
| 8е, 9б, 12е | 7620 | 481 | 462 | 182 | 687 | 196 |
| 9а | 8380 | 481 | 462 | 182 | 687 | 196 |
| 9в | 8920 | 481 | 462 | 182 | 687 | 196 |
| 10а | 8580 | 521 | 477 | 197 | 687 | 196 |
| 10б | 9070 | 521 | 477 | 197 | 687 | 196 |
| 10в | 9830 | 521 | 477 | 197 | 687 | 196 |
| 11а | 9970 | 461 | 455 | 174 | 687 | 196 |
| 11е | 8120 | 461 | 455 | 174 | 687 | 196 |
| 12а | 7060 | 461 | 455 | 174 | 687 | 196 |
| 12б | 7480 | 461 | 455 | 174 | 687 | 196 |
| 12г | 7360 | 481 | 462 | 182 | 687 | 196 |
| 12д | 7890 | 481 | 462 | 182 | 687 | 196 |
| *в) стены внутренние и перегородки* | | | | | | |
| 1а, 1ж, 3а, 3б, 4а | 1530 | 102 | 53,4 | 17,3 | 189 | 22,3 |
| 1б, 1г, 5а | 1620 | 102 | 53,4 | 17,3 | 189 | 22,3 |
| 1в, 3в, 6в | 1670 | 102 | 53,4 | 17,3 | 189 | 22,3 |
| 1д, 6а | 1740 | 102 | 53,4 | 17,3 | 189 | 22,3 |
| 1е | 2200 | 102 | 53,4 | 17,3 | 189 | 22,3 |
| 2а | 2070 | 123 | 56,8 | 20,7 | 189 | 22,3 |
| 2б | 2430 | 118 | 56 | 19,8 | 189 | 22,3 |
| 2в | 2300 | 123 | 56,8 | 20,7 | 189 | 22,3 |

*Продолжение*

| Районы | Прямые затраты, руб. | В том числе, руб. | | | Затраты труда рабочих, чел -ч | |
|---|---|---|---|---|---|---|
| | | основная заработная плата рабочих | эксплуатация машин | | | |
| | | | всего | в том числе заработная плата рабочих, обслуживающих машины | не занятых обслуживанием машин | обслуживающих машины |
| 1 | 2 | 3 | 4 | 5 | 6 | 7 |
| 2г | 1920 | 143 | 60,3 | 24,2 | 189 | 22,3 |
| 3г, 5б | 1990 | 102 | 53,4 | 17,3 | 189 | 22,3 |
| 4б | 1850 | 102 | 53,4 | 17,3 | 189 | 22,3 |
| 6б | 1770 | 102 | 53,4 | 17,3 | 189 | 22,3 |
| 7а, 11б, 11г | 1780 | 118 | 56 | 19,8 | 189 | 22,3 |
| 7б, 7г, 12а, 12б | 1600 | 118 | 56 | 19,8 | 189 | 22,3 |
| 7в, 11а | 2030 | 118 | 56 | 19,8 | 189 | 22,3 |
| 8а, 8б, 11д | 1840 | 118 | 56 | 19,8 | 189 | 22,3 |
| 8в | 1830 | 123 | 56,8 | 20,7 | 189 | 22,3 |
| 8г | 2160 | 118 | 56 | 19,8 | 189 | 22,3 |
| 8д | 1430 | 123 | 56,8 | 20,7 | 189 | 22,3 |
| 8е, 12г | 1740 | 123 | 56,8 | 20,7 | 189 | 22,3 |
| 9а | 2130 | 123 | 56,8 | 20,7 | 189 | 22,3 |
| 9б | 1580 | 123 | 56,8 | 20,7 | 189 | 22,3 |
| 9в | 1690 | 123 | 56,8 | 20,7 | 189 | 22,3 |
| 10а, 10в | 2090 | 133 | 58,6 | 22,4 | 189 | 22,3 |
| 10б | 1980 | 133 | 58,6 | 22,4 | 189 | 22,3 |
| 11в, 11е, 12в | 1900 | 118 | 56 | 19,8 | 189 | 22,3 |
| 12д | 2000 | 123 | 56,8 | 20,7 | 189 | 22,3 |
| 12е | 1880 | 123 | 56,8 | 20,7 | 189 | 22,3 |
| *г) проемы* | | | | | | |
| 1а, 1б, 1ж | 5080 | 279 | 106 | 32,5 | 505 | 42 |
| 1в, 1д, 1е, 5а, 6б | 5520 | 279 | 106 | 32,5 | 505 | 42 |
| 1г | 4900 | 279 | 106 | 32,5 | 505 | 42 |
| 2а, 8д, 9б, 12г | 5700 | 334 | 113 | 39,1 | 505 | 42 |
| 2б, 7в | 5160 | 320 | 111 | 37,4 | 505 | 42 |
| 2в, 8в | 5220 | 334 | 113 | 39,1 | 505 | 42 |
| 2г | 7820 | 390 | 119 | 45,6 | 505 | 42 |
| 3а, 3г, 4б | 5640 | 279 | 106 | 32,5 | 505 | 42 |
| 3б | 5200 | 279 | 106 | 32,5 | 505 | 42 |
| 3в, 6в | 6350 | 279 | 106 | 32,5 | 505 | 42 |
| 4а, 6а | 6180 | 279 | 106 | 32,5 | 505 | 42 |
| 5б | 5920 | 279 | 106 | 32,5 | 505 | 42 |
| 7а, 7б | 4950 | 320 | 111 | 37,4 | 505 | 42 |
| 7г—8б | 5560 | 320 | 111 | 37,4 | 505 | 42 |
| 8г, 11, 12б | 6440 | 320 | 111 | 37,4 | 505 | 42 |
| 8е | 8920 | 334 | 113 | 39,1 | 505 | 42 |
| 9а | 6120 | 334 | 113 | 39,1 | 505 | 42 |
| 9в | 6510 | 334 | 113 | 39,1 | 505 | 42 |
| 10а | 5930 | 362 | 116 | 42,3 | 505 | 42 |

*Продолжение*

| Районы | Прямые затраты, руб. | В том числе, руб. | | | Затраты труда рабочих, чел.-ч | |
|---|---|---|---|---|---|---|
| | | основная заработная плата рабочих | эксплуатация машин | | | |
| | | | всего | в том числе заработная плата рабочих, обслуживающих машины | не занятых обслуживанием машин | обслуживающих машины |
| 1 | 2 | 3 | 4 | 5 | 6 | 7 |
| 10б | 6890 | 362 | 116 | 42,3 | 505 | 42 |
| 10в | 6640 | 362 | 116 | 42,3 | 505 | 42 |
| 12а | 6280 | 320 | 111 | 37,4 | 505 | 42 |
| 12в | 5860 | 320 | 111 | 37,4 | 505 | 42 |
| 12д, 12е | 6290 | 334 | 113 | 39,1 | 505 | 42 |
| *д) полы* | | | | | | |
| 1а | 5 020 | 390 | 51 | 22,6 | 719 | 31,6 |
| 1б | 6 260 | 390 | 51 | 22,6 | 719 | 31,6 |
| 1в, 4 | 5 160 | 390 | 51 | 22,6 | 719 | 31,6 |
| 1г, 1д, 6а, 6б | 5 460 | 390 | 51 | 22,6 | 719 | 31,6 |
| 1е | 6 030 | 390 | 51 | 22,6 | 719 | 31,6 |
| 1ж | 4 370 | 390 | 51 | 22,6 | 719 | 31,6 |
| 2а, 8в | 6 620 | 469 | 55,5 | 27,1 | 719 | 31,6 |
| 2б, 11б, 11д, 11е | 5 790 | 449 | 54,4 | 26 | 719 | 31,6 |
| 2в | 8 350 | 469 | 55,5 | 27,1 | 719 | 31,6 |
| 2г | 6 960 | 547 | 60,1 | 31,7 | 719 | 31,6 |
| 3, 5б | 4 800 | 390 | 51 | 22,6 | 719 | 31,6 |
| 5а | 5 310 | 390 | 51 | 22,6 | 719 | 31,6 |
| 6в | 5 730 | 390 | 51 | 22,6 | 719 | 31,6 |
| 7а, 8а, 12в | 5 180 | 449 | 54,4 | 26 | 719 | 31,6 |
| 7б, 7г | 5 010 | 449 | 54,4 | 26 | 719 | 31,6 |
| 7в, 11а | 7 000 | 449 | 54,4 | 26 | 719 | 31,6 |
| 8б | 6 260 | 449 | 54,4 | 26 | 719 | 31,6 |
| 8г | 10 000 | 449 | 54,4 | 26 | 719 | 31,6 |
| 8д, 9б | 5 800 | 469 | 55,6 | 27,1 | 719 | 31,6 |
| 8е | 8 980 | 469 | 55,6 | 27,1 | 719 | 31,6 |
| 9а, 9в | 6 350 | 469 | 55,6 | 27,1 | 719 | 31,6 |
| 10а, 10б | 7 080 | 508 | 57,8 | 29,4 | 719 | 31,6 |
| 10в | 6 680 | 508 | 57,8 | 29,4 | 719 | 31,6 |
| 11в, 11г | 5 920 | 449 | 54,4 | 26 | 719 | 31,6 |
| 12а, 12б | 4 740 | 449 | 54,4 | 26 | 719 | 31,6 |
| 12г | 5 360 | 469 | 55,6 | 27,1 | 719 | 31,6 |
| 12д | 5 600 | 469 | 55,6 | 27,1 | 719 | 31,6 |
| 12е | 7 460 | 469 | 55,6 | 27,1 | 719 | 31,6 |
| *е) отделочные работы* | | | | | | |
| 1а—1в, 1д, 4, 5б | 1110 | 535 | 33 | 16,7 | 944 | 21,6 |
| 1г, 1е, 1ж, 5а, 6 | 1140 | 535 | 33 | 16,7 | 944 | 21,6 |
| 2а, 12г | 1230 | 642 | 36,4 | 20,1 | 944 | 21,6 |

*Продолжение*

| Районы | Прямые затраты, руб. | В том числе, руб. | | | Затраты труда рабочих, чел.-ч | |
|---|---|---|---|---|---|---|
| | | основная заработная плата рабочих | эксплуатация машин | | | |
| | | | всего | в том числе заработная плата рабочих, обслуживающих машины | не занятых обслуживанием машин | обслуживающих машины |
| 1 | 2 | 3 | 4 | 5 | 6 | 7 |
| 2б, 7в, 11а, 11в, 11г, 11е, 12б | 1260 | 615 | 35,6 | 19,3 | 944 | 21,6 |
| 2в, 8в, 9а, 9в | 1320 | 642 | 36,4 | 20,1 | 944 | 21,6 |
| 2г | 1450 | 749 | 39,7 | 23,4 | 944 | 21,6 |
| 3 | 1070 | 535 | 33 | 16,7 | 944 | 21,6 |
| 7а, 7б, 7г, 8б | 1200 | 615 | 35,6 | 19,3 | 944 | 21,6 |
| 8а, 12а, 12в | 1220 | 615 | 35,6 | 19,3 | 944 | 21,6 |
| 8г, 11б, 11д | 1290 | 615 | 35,6 | 19,3 | 944 | 21,6 |
| 8д, 9б, 12д | 1280 | 642 | 36,4 | 20,1 | 944 | 21,6 |
| 8е | 1430 | 642 | 36,4 | 20,1 | 944 | 21,6 |
| 10а | 1510 | 696 | 38,1 | 21,8 | 944 | 21,6 |
| 10б | 1390 | 696 | 38,1 | 21,8 | 944 | 21,6 |
| 10в | 1330 | 696 | 38,1 | 21,8 | 944 | 21,6 |
| 12е | 1380 | 642 | 36,4 | 20,1 | 944 | 21,6 |
| РАЗДЕЛ II. МОНТАЖ МЕТАЛЛОКОНСТРУКЦИЙ | | | | | | |
| 1, 3—5 | 4460 | 223 | 250 | 78,6 | 354 | 101 |
| 2а, 2в, 8в, 8д, 8е, 12г—12е | 4580 | 267 | 266 | 94,3 | 354 | 101 |
| 2б, 7а—8б, 8г, 11а—12в | 4540 | 256 | 262 | 90,4 | 354 | 101 |
| 2г | 4690 | 312 | 282 | 110 | 354 | 101 |
| 6 | 4560 | 223 | 250 | 78,6 | 354 | 101 |
| 9 | 4720 | 267 | 266 | 94,3 | 354 | 101 |
| 10 | 5200 | 289 | 274 | 102 | 354 | 101 |
| РАЗДЕЛ III. ВНУТРЕННИЕ САНИТАРНО-ТЕХНИЧЕСКИЕ УСТРОЙСТВА | | | | | | |
| А. ВАРИАНТ ПОДКЛЮЧЕНИЯ К ДЕЙСТВУЮЩИМ СЕТЯМ | | | | | | |
| **1. Санитарно-технические работы** | | | | | | |
| 1а—1е, 3а, 3б, 3г—6в | 2430 | 183 | 13,2 | 3,4 | 302 | 4,4 |
| 1ж | 2410 | 181 | 13 | 3,3 | 298 | 4,3 |
| 2а, 2в, 8в, 8д, 12г, 12д | 2540 | 219 | 13,8 | 4,1 | 302 | 4,4 |
| 2б, 7а—7в, 8г, 11а—11в, 12а—12в | 2540 | 210 | 13,7 | 3,9 | 302 | 4,4 |
| 2г | 2670 | 257 | 14,7 | 4,8 | 302 | 4,4 |

*Продолжение*

| Районы | Прямые затраты, руб. | В том числе, руб. | | | Затраты труда рабочих, чел.-ч | |
|---|---|---|---|---|---|---|
| | | основная заработная плата рабочих | эксплуатация машин | | | |
| | | | всего | в том числе заработная плата рабочих, обслуживающих машины | не занятых обслуживанием машин | обслуживающих машины |
| 1 | 2 | 3 | 4 | 5 | 6 | 7 |
| 3в | 2480 | 184 | 13,3 | 3,4 | 302 | 4,4 |
| 7г | 2510 | 212 | 13,9 | 4 | 303 | 4,4 |
| 8а, 8б, 11г—11е | 2580 | 212 | 13,8 | 3,9 | 302 | 4,4 |
| 8е | 2790 | 221 | 14,1 | 4,1 | 303 | 4,4 |
| 9, 12е | 2570 | 219 | 13,8 | 4,1 | 300 | 4,4 |
| 10 | 2740 | 239 | 14,4 | 4,5 | 302 | 4,4 |
| **2. Монтаж санитарно-технического оборудования, изделий и конструкций, стоимость которых включается в объем строительно-монтажных работ** | | | | | | |
| 1, 3, 4 | 490 | 12,1 | 1 | 0,3 | 19,8 | 0,4 |
| 2а, 2в, 8в, 8д, 9, 12г, 12д | 505 | 14,5 | 1 | 0,3 | 19,8 | 0,4 |
| 2б, 8а, 8б, 8г, 11а—12в | 504 | 13,9 | 1 | 0,3 | 19,8 | 0,4 |
| 2г | 531 | 16,9 | 1,1 | 0,4 | 19,8 | 0,4 |
| 5, 6 | 501 | 12,1 | 1 | 0,3 | 19,8 | 0,4 |
| 7 | 490 | 13,9 | 1 | 0,3 | 19,8 | 0,4 |
| 8е | 569 | 14,5 | 1 | 0,3 | 19,8 | 0,4 |
| 10 | 537 | 15,7 | 1,1 | 0,4 | 19,8 | 0,4 |
| 12е | 541 | 14,5 | 1 | 0,3 | 19,8 | 0,4 |
| **3. Сопутствующие строительные работы** | | | | | | |
| 1а—1е, 3в, 5б | 87 | 44,6 | 0,2 | — | 79,7 | — |
| 1ж, 3а, 3б, 3г—5а, 6 | 84 | 43,3 | 0,2 | — | 77,3 | — |
| 2а, 2в, 8в, 8д, 9, 12е | 96 | 52,8 | 0,2 | — | 78,6 | — |
| 2б, 7а—8б, 8г, 11б—12в | 94 | 50,6 | 0,2 | — | 78,6 | — |
| 2г | 108 | 62,2 | 0,2 | — | 79,3 | — |
| 8е | 104 | 53,8 | 0,2 | — | 80 | — |
| 10 | 104 | 58 | 0,2 | — | 79,7 | — |
| 11а | 92 | 49,7 | 0,2 | — | 77,3 | — |
| 12г, 12д | 94 | 51,9 | 0,2 | — | 77,3 | — |
| **Б. ВАРИАНТ С АВТОНОМНЫМ СНАБЖЕНИЕМ** | | | | | | |
| **1. Санитарно-технические работы** | | | | | | |
| 1а—1е, 3а, 3б, 3г—6в | 2330 | 176 | 12,6 | 3,3 | 291 | 4,2 |
| 1ж | 2310 | 176 | 12,5 | 3,2 | 290 | 4,1 |

*Продолжение*

| Районы | Прямые затраты, руб. | В том числе, руб. | | | Затраты труда рабочих, чел.-ч | |
|---|---|---|---|---|---|---|
| | | основная заработная плата рабочих | эксплуатация машин | | не занятых обслуживанием машин | обслуживающих машины |
| | | | всего | в том числе заработная плата рабочих, обслуживающих машины | | |
| 1 | 2 | 3 | 4 | 5 | 6 | 7 |
| 2а, 2в, 8в, 8д, 12г, 12д | 2420 | 212 | 13,3 | 3,9 | 291 | 4,2 |
| 2б, 7а—7в, 8а, 8б, 8г, 11а—11г, 12а—12в | 2430 | 203 | 13,1 | 3,7 | 291 | 4,2 |
| 2г | 2580 | 247 | 14 | 4,6 | 292 | 4,2 |
| 3в | 2360 | 177 | 12,7 | 3,3 | 292 | 4,2 |
| 7г | 2400 | 204 | 13,3 | 3,8 | 293 | 4,3 |
| 8е | 2680 | 212 | 13,5 | 4 | 293 | 4,3 |
| 9, 12е | 2450 | 212 | 13,3 | 3,9 | 291 | 4,2 |
| 10 | 2610 | 230 | 13,8 | 4,3 | 292 | 4,3 |
| 11д, 11е | 2480 | 204 | 13,3 | 3,8 | 293 | 4,3 |
| **2. Монтаж санитарно-технического оборудования, изделий и конструкций, стоимость которых включается в объем строительно-монтажных работ** | | | | | | |
| 1, 3—5 | 919 | 82,1 | 5,3 | 1,5 | 130 | 2 |
| 2а, 2в, 8в, 8д, 9, 12г, 12д | 952 | 98,5 | 5,6 | 1,8 | 130 | 2 |
| 2б, 8а, 8б, 8г, 11а—12в | 948 | 94,4 | 5,5 | 1,7 | 130 | 2 |
| 2г | 1010 | 115 | 5,9 | 2,1 | 130 | 2 |
| 6 | 936 | 82,1 | 5,3 | 1,5 | 130 | 2 |
| 7 | 926 | 94,4 | 5,5 | 1,7 | 130 | 2 |
| 8е | 1080 | 98,5 | 5,6 | 1,8 | 130 | 2 |
| 10 | 1020 | 107 | 5,8 | 2 | 130 | 2 |
| 12е | 1010 | 98,5 | 5,6 | 1,8 | 130 | 2 |
| **3. Сопутствующие строительные работы** | | | | | | |
| 1а—1е, 3—6 | 86 | 43,5 | 0,1 | — | 77,9 | — |
| 1ж | 84 | 42,6 | 0,1 | — | 76,5 | — |
| 2а, 2в, 8в, 8д, 9, 12е | 96 | 52,2 | 0,1 | — | 77,9 | — |
| 2б, 7а—8б, 8г, 11б—12в | 94 | 50 | 0,1 | — | 77,9 | — |
| 2г | 108 | 61,4 | 0,2 | — | 78,6 | — |
| 8е | 103 | 53,1 | 0,1 | — | 79,3 | — |
| 10 | 104 | 57,2 | 0,1 | — | 79 | — |
| 11а | 92 | 49 | 0,1 | — | 76,5 | — |
| 12г, 12д | 94 | 51,2 | 0,1 | — | 76,5 | — |

*Продолжение*

| Районы | Прямые затраты, руб. | В том числе, руб. | | | Затраты труда рабочих, чел.-ч | |
|---|---|---|---|---|---|---|
| | | основная заработная плата рабочих | эксплуатация машин | | | |
| | | | всего | в том числе заработная плата рабочих, обслуживающих машины | не занятых обслуживанием машин | обслуживающих машины |
| 1 | 2 | 3 | 4 | 5 | 6 | 7 |
| **РАЗДЕЛ IV. ЭЛЕКТРОМОНТАЖНЫЕ РАБОТЫ** | | | | | | |
| 1, 3, 4 | 4240 | 1090 | 426 | 142 | 1880 | 184 |
| 2а, 2в, 12г, 12е | 4620 | 1310 | 455 | 171 | 1880 | 184 |
| 2б, 7, 11а—12в | 4460 | 1260 | 448 | 164 | 1880 | 184 |
| 2г | 4860 | 1530 | 483 | 200 | 1880 | 184 |
| 5, 6 | 5140 | 1090 | 426 | 142 | 1880 | 184 |
| 8а, 8б, 8г | 5320 | 1260 | 448 | 164 | 1880 | 184 |
| 8в, 8д, 9, 12д | 5380 | 1310 | 455 | 171 | 1880 | 184 |
| 8е | 4730 | 1310 | 455 | 171 | 1880 | 184 |
| 10 | 4760 | 1420 | 469 | 185 | 1880 | 184 |
| В том числе: | | | | | | |
| *а) электроосвещение* | | | | | | |
| 1, 3, 4 | 1120 | 174 | 136 | 49,6 | 306 | 63,9 |
| 2а, 2в, 12г, 12е | 1210 | 209 | 146 | 59,5 | 306 | 63,9 |
| 2б, 11а—12в | 1190 | 201 | 144 | 57 | 306 | 63,9 |
| 2г | 1250 | 244 | 156 | 69,4 | 306 | 63,9 |
| 5, 6 | 1990 | 174 | 136 | 49,6 | 306 | 63,9 |
| 7 | 1150 | 201 | 144 | 57 | 306 | 63,9 |
| 8а, 8б, 8г | 2020 | 201 | 144 | 57 | 306 | 63,9 |
| 8в, 8д, 9, 12д | 2030 | 209 | 146 | 59,5 | 306 | 63,9 |
| 8е | 1250 | 209 | 146 | 59,5 | 306 | 63,9 |
| 10 | 1240 | 227 | 151 | 64,4 | 306 | 63,9 |
| *б) монтаж электросилового оборудования* | | | | | | |
| 1, 3—6 | 3140 | 919 | 290 | 92,9 | 1580 | 120 |
| 2а, 2в, 8в, 8д, 9, 12г, 12д | 3360 | 1100 | 309 | 112 | 1580 | 120 |
| 2б, 7а—8б, 8г, 11а—12в | 3300 | 1060 | 304 | 107 | 1580 | 120 |
| 2г | 3610 | 1290 | 327 | 130 | 1580 | 120 |
| 8е, 12е | 3460 | 1100 | 309 | 112 | 1580 | 120 |
| 10 | 3530 | 1200 | 318 | 121 | 1580 | 120 |
| **РАЗДЕЛ V. ТЕЛЕФОНИЗАЦИЯ** | | | | | | |
| 1, 3—6 | 18 | 5,8 | 2,2 | 0,8 | 9,6 | 1,1 |
| 2а, 2в, 8в, 8д—9в, 12г—12е | 20 | 7 | 2,4 | 1 | 9,6 | 1,1 |
| 2б, 8а, 8б, 8г | 20 | 6,7 | 2,3 | 1 | 9,6 | 1,1 |
| 2г | 21 | 8,2 | 2,5 | 1,2 | 9,6 | 1,1 |
| 7, 11а—12в | 19 | 6,7 | 2,3 | 1 | 9,6 | 1,1 |
| 10 | 21 | 7,6 | 2,4 | 1,1 | 9,6 | 1,1 |

*Продолжение*

| Районы | Прямые затраты, руб. | В том числе, руб. | | | Затраты труда рабочих, чел.-ч | |
|---|---|---|---|---|---|---|
| | | основная заработная плата рабочих | эксплуатация машин | | | |
| | | | всего | в том числе заработная плата рабочих, обслуживающих машины | не занятых обслуживанием машин | обслуживающих машины |
| 1 | 2 | 3 | 4 | 5 | 6 | 7 |
| **РАЗДЕЛ VI. РАДИОФИКАЦИЯ** | | | | | | |
| 1, 3—6 | 58 | 35,2 | 3,9 | 1,3 | 55,2 | 1,7 |
| 2а, 2в, 8в, 8д—9в, 12г—12е | 65 | 42,3 | 4,2 | 1,6 | 55,2 | 1,7 |
| 2б, 7а—8б, 8г, 11а—12в | 63 | 40,5 | 4,1 | 1,5 | 55,2 | 1,7 |
| 2г | 73 | 49,3 | 4,5 | 1,9 | 55,2 | 1,7 |
| 10 | 69 | 45,8 | 4,3 | 1,7 | 55,2 | 1,7 |
| **РАЗДЕЛ VII. МОНТАЖ ОБОРУДОВАНИЯ** | | | | | | |
| **1. Монтаж технологического оборудования** | | | | | | |
| 1, 3—6 | 960 | 557 | 87,2 | 37,1 | 935 | 47,8 |
| 2а, 2в, 8в, 8д—9в, 12г—12е | 1080 | 668 | 94,7 | 44,5 | 935 | 47,8 |
| 2б, 7а—8б, 8г, 11а—12в | 1050 | 640 | 92,8 | 42,6 | 935 | 47,8 |
| 2г | 1200 | 780 | 102 | 51,9 | 935 | 47,8 |
| 10 | 1190 | 724 | 98,4 | 48,2 | 935 | 47,8 |
| **2. Монтаж металлоконструкций** | | | | | | |
| 1, 3—5 | 705 | 39,6 | 33 | 11,1 | 63 | 14,3 |
| 2а, 2в, 8в, 8д, 8е, 12г—12е | 728 | 47,5 | 35,2 | 13,3 | 63 | 14,3 |
| 2б, 7а—8б, 8г, 12а—12в | 722 | 45,5 | 34,6 | 12,7 | 63 | 14,3 |
| 2г | 748 | 55,4 | 37,4 | 15,5 | 63 | 14,3 |
| 6 | 726 | 39,6 | 33 | 11,1 | 63 | 14,3 |
| 9 | 755 | 47,5 | 35,2 | 13,3 | 63 | 14,3 |
| 10 | 845 | 51,4 | 36,3 | 14,4 | 63 | 14,3 |
| 11 | 714 | 45,5 | 34,6 | 12,7 | 63 | 14,3 |
| **3. Сопутствующие строительные работы** | | | | | | |
| 1, 3—6 | 29 | 11,3 | 0,3 | 0,1 | 20,1 | 0,1 |
| 2а, 2в, 8в, 8д | 31 | 13,6 | 0,3 | 0,1 | 20,1 | 0,1 |
| 2б, 7а—8б, 8г, 11 | 31 | 13 | 0,3 | 0,1 | 20,1 | 0,1 |
| 2г | 35 | 15,9 | 0,3 | 0,1 | 20,1 | 0,1 |
| 8е, 12е | 33 | 13,6 | 0,3 | 0,1 | 20,1 | 0,1 |
| 9, 12г, 12д | 32 | 13,6 | 0,3 | 0,1 | 20,1 | 0,1 |
| 10 | 34 | 14,7 | 0,3 | 0,1 | 20,1 | 0,1 |
| 12а—12в | 32 | 13 | 0,3 | 0,1 | 20,1 | 0,1 |

Примечание. Затраты по земляным работам, транспортированию грунта, перекрытию и покрытию, кровле и видам санитарно-технических работ следует принимать по цене № 430.

## 11. База емкостью 180 т

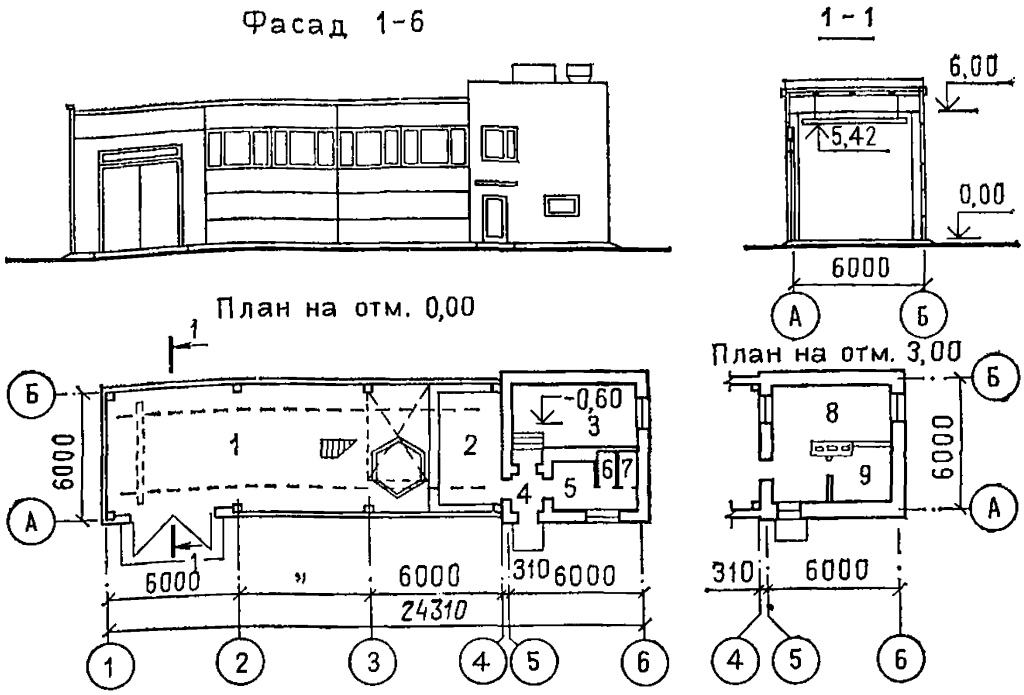


Рис. 20. База емкостью 180 т для приготовления жидких противогололедных химических материалов. Тип-2. Типовой проект 503-7-3.83 (к ценам № 433, 434)
*1* — склад ингибиторов; *2* — насосная; *3* — котельная; *4* — тамбур; *5* — гардеробная; *6* — душевая; *7* — санузел; *8* — операторская; *9* — техническое помещение

### Районная цена № 433

**База емкостью 180 т для приготовления жидких противогололедных химических материалов, тип — 2К. Стены кирпичные (типовой проект № 503-7-3.83)**

*Измеритель — 1 здание*

| Районы | Прямые затраты, руб. | В том числе, руб. | | | Затраты труда рабочих, чел.-ч | |
|---|---|---|---|---|---|---|
| | | основная заработная плата рабочих | эксплуатация машин | | | |
| | | | всего | в том числе заработная плата рабочих, обслуживающих машины | не занятых обслуживанием машин | обслуживающих машины |
| 1 | 2 | 3 | 4 | 5 | 6 | 7 |
| РАЗДЕЛ I. СТРОИТЕЛЬНЫЕ РАБОТЫ | | | | | | |
| **1. Подземная часть** | | | | | | |
| *1а*, 3 | 2840 | 172 | 294 | 98,2 | 314 | 135 |
| 1б, 5б | 3240 | 172 | 306 | 98,2 | 314 | 135 |

*Продолжение*

| Районы | Прямые затраты, руб. | В том числе, руб. | | | Затраты труда рабочих, чел.-ч | |
|---|---|---|---|---|---|---|
| | | основная заработная плата рабочих | эксплуатация машин | | | |
| | | | всего | в том числе заработная плата рабочих, обслуживающих машины | не занятых обслуживанием машин | обслуживающих машины |
| 1 | 2 | 3 | 4 | 5 | 6 | 7 |
| 1в, 4а—5а, 6б, 6в | 2980 | 172 | 296 | 98,2 | 314 | 135 |
| 1г, 1д, 6а | 3110 | 172 | 300 | 98,2 | 314 | 135 |
| 1е | 3360 | 172 | 300 | 98,2 | 314 | 135 |
| 1ж | 2620 | 172 | 293 | 98,2 | 314 | 135 |
| 2а, 9а, 12е | 3570 | 206 | 330 | 118 | 314 | 135 |
| 2б, 8б, 11в | 3500 | 197 | 319 | 113 | 314 | 135 |
| 2в, 8е | 4320 | 206 | 331 | 118 | 314 | 135 |
| 2г | 4140 | 240 | 358 | 138 | 314 | 135 |
| 7а, 11е | 3240 | 197 | 315 | 113 | 314 | 135 |
| 7б, 8а | 3100 | 197 | 317 | 113 | 314 | 135 |
| 7в | 3680 | 197 | 322 | 113 | 314 | 135 |
| 7г, 12б, 12в | 2980 | 197 | 313 | 113 | 314 | 135 |
| 8в, 8д, 9б | 3380 | 206 | 326 | 118 | 314 | 135 |
| 8г | 4430 | 197 | 321 | 113 | 314 | 135 |
| 9в | 3940 | 206 | 331 | 118 | 314 | 135 |
| 10а, 10б | 3800 | 223 | 335 | 128 | 314 | 135 |
| 10в | 4010 | 223 | 336 | 128 | 314 | 135 |
| 11а | 4050 | 197 | 325 | 113 | 314 | 135 |
| 11б, 11г, 11д | 3340 | 197 | 313 | 113 | 314 | 135 |
| 12а | 2700 | 197 | 308 | 113 | 314 | 135 |
| 12г | 3050 | 206 | 314 | 118 | 314 | 135 |
| 12д | 3200 | 206 | 316 | 118 | 314 | 135 |
| В том числе: | | | | | | |
| *а) земляные работы* | | | | | | |
| 1, 3—6 | 162 | 35,8 | 124 | 42,2 | 70,3 | 60,8 |
| 2а, 2в, 8в, 8д—9в, 12г—12е | 178 | 43 | 132 | 50,7 | 70,3 | 60,8 |
| 2б, 7а—8б, 8г, 11а—12в | 174 | 41,2 | 130 | 48,5 | 70,3 | 60,8 |
| 2г | 193 | 50,1 | 140 | 59,1 | 70,3 | 60,8 |
| 10 | 185 | 46,6 | 136 | 54,9 | 70,3 | 60,8 |
| *б) транспортирование грунта* | | | | | | |
| 1а—1е, 3в, 3г, 4б, 5а, 6а, 6в | 39 | — | 39 | 7,8 | — | 11,7 |
| 1ж, 3а, 6б | 33 | — | 33 | 7,8 | — | 11,7 |
| 2а, 2в, 8е, 9а, 9в | 53 | — | 53 | 9,4 | — | 11,7 |
| 2б, 11а | 51 | — | 51 | 9 | — | 11,7 |
| 2г | 62 | — | 62 | 10,9 | — | 11,7 |
| 3б | 28 | — | 28 | 7,8 | — | 11,7 |

*Продолжение*

| Районы | Прямые затраты, руб. | В том числе, руб. | | | Затраты труда рабочих, чел.-ч | |
|---|---|---|---|---|---|---|
| | | основная заработная плата рабочих | эксплуатация машин | | | |
| | | | всего | в том числе заработная плата рабочих, обслуживающих машины | не занятых обслуживанием машин | обслуживающих машины |
| 1 | 2 | 3 | 4 | 5 | 6 | 7 |
| 4а | 36 | — | 36 | 7,8 | — | 11,7 |
| 5б | 51 | — | 51 | 7,8 | — | 11,7 |
| 7а, 7б, 7г—8б | 43 | — | 43 | 9 | — | 11,7 |
| 7в | 49 | — | 49 | 9 | — | 11,7 |
| 8в | 49 | — | 49 | 9,4 | — | 11,7 |
| 8г | 47 | — | 47 | 9 | — | 11,7 |
| 8д, 9б | 47 | — | 47 | 9,4 | — | 11,7 |
| 10а | 47 | — | 47 | 10,1 | — | 11,7 |
| 10б, 10в | 49 | — | 49 | 10,1 | — | 11,7 |
| 11б—11е | 39 | — | 39 | 9 | — | 11,7 |
| 12а | 34 | — | 34 | 9 | — | 11,7 |
| 12б | 35 | — | 35 | 9 | — | 11,7 |
| 12в | 36 | — | 36 | 9 | — | 11,7 |
| 12г | 35 | — | 35 | 9,4 | — | 11,7 |
| 12д | 38 | — | 38 | 9,4 | — | 11,7 |
| 12е | 51 | — | 51 | 9,4 | — | 11,7 |
| *в) фундаменты* | | | | | | |
| 1а, 3 | 2600 | 133 | 136 | 47,8 | 240 | 61,7 |
| 1б, 5б | 3000 | 133 | 136 | 47,8 | 240 | 61,7 |
| 1в, 4а—5а, 6б, 6в | 2740 | 133 | 136 | 47,8 | 240 | 61,7 |
| 1г, 1д, 6а | 2870 | 133 | 136 | 47,8 | 240 | 61,7 |
| 1е | 3120 | 133 | 136 | 47,8 | 240 | 61,7 |
| 1ж | 2390 | 133 | 136 | 47,8 | 240 | 61,7 |
| 2а, 9а, 12е | 3300 | 160 | 145 | 57,4 | 240 | 61,7 |
| 2б, 11в | 3200 | 153 | 143 | 55 | 240 | 61,7 |
| 2в, 8е | 4020 | 160 | 145 | 57,4 | 240 | 61,7 |
| 2г | 3830 | 187 | 155 | 66,9 | 240 | 61,7 |
| 7а, 11е | 2980 | 153 | 143 | 55 | 240 | 61,7 |
| 7б, 8а | 2840 | 153 | 143 | 55 | 240 | 61,7 |
| 7в | 3410 | 153 | 143 | 55 | 240 | 61,7 |
| 7г, 12б, 12в | 2730 | 153 | 143 | 55 | 240 | 61,7 |
| 8б | 3280 | 153 | 143 | 55 | 240 | 61,7 |
| 8в, 8д, 9б | 3120 | 160 | 145 | 57,4 | 240 | 61,7 |
| 8г | 4140 | 153 | 143 | 55 | 240 | 61,7 |
| 9в | 3660 | 160 | 145 | 57,4 | 240 | 61,7 |
| 10а, 10б | 3520 | 173 | 150 | 62,1 | 240 | 61,7 |
| 10в | 3730 | 173 | 150 | 62,1 | 240 | 61,7 |
| 11а | 3770 | 153 | 143 | 55 | 240 | 61,7 |
| 11б, 11г, 11д | 3080 | 153 | 143 | 55 | 240 | 61,7 |
| 12а | 2460 | 153 | 143 | 55 | 240 | 61,7 |
| 12г | 2800 | 160 | 145 | 57,4 | 240 | 61,7 |
| 12д | 2950 | 160 | 145 | 57,4 | 240 | 61,7 |

*Продолжение*

| Районы | Прямые затраты, руб. | В том числе, руб. | | | Затраты труда рабочих, чел.-ч | |
|---|---|---|---|---|---|---|
| | | основная заработная плата рабочих | эксплуатация машин | | не занятых обслуживанием машин | обслуживающих машины |
| | | | всего | в том числе заработная плата рабочих, обслуживающих машины | | |
| 1 | 2 | 3 | 4 | 5 | 6 | 7 |
| **2. Надземная часть** | | | | | | |
| 1а, 3б, 4а | 14 800 | 1400 | 441 | 154 | 2480 | 199 |
| 1б—1д, 3в, 5а | 15 700 | 1400 | 441 | 154 | 2480 | 199 |
| 1е | 18 600 | 1400 | 441 | 154 | 2480 | 199 |
| 1ж, 3а | 14 600 | 1400 | 441 | 154 | 2480 | 199 |
| 2а, 8е, 9а | 19 200 | 1690 | 472 | 185 | 2480 | 199 |
| 2б | 19 500 | 1620 | 464 | 177 | 2480 | 199 |
| 2в | 21 300 | 1690 | 472 | 185 | 2480 | 199 |
| 2г | 19 000 | 1970 | 502 | 216 | 2480 | 199 |
| 3г, 6в | 16 600 | 1400 | 441 | 154 | 2480 | 199 |
| 4б, 6а, 6б | 16 200 | 1400 | 441 | 154 | 2480 | 199 |
| 5б | 18 100 | 1400 | 441 | 154 | 2480 | 199 |
| 7а, 12б | 16 500 | 1620 | 464 | 177 | 2480 | 199 |
| 7б, 7г, 12а | 15 900 | 1620 | 464 | 177 | 2480 | 199 |
| 7в, 11б, 11в, 11д, 11е | 18 000 | 1620 | 464 | 177 | 2480 | 199 |
| 8а, 8б, 11г, 12в | 17 400 | 1620 | 464 | 177 | 2480 | 199 |
| 8в, 12е | 18 000 | 1690 | 472 | 185 | 2480 | 199 |
| 8г | 20 200 | 1620 | 464 | 177 | 2480 | 199 |
| 8д | 15 800 | 1690 | 472 | 185 | 2480 | 199 |
| 9б, 12г | 16 600 | 1690 | 472 | 185 | 2480 | 199 |
| 9в, 12д | 18 600 | 1690 | 472 | 185 | 2480 | 199 |
| 10а, 10б | 20 000 | 1830 | 487 | 200 | 2480 | 199 |
| 10в | 20 700 | 1830 | 487 | 200 | 2480 | 199 |
| 11а | 20 700 | 1620 | 464 | 177 | 2480 | 199 |
| В том числе: | | | | | | |
| *а) каркас здания* | | | | | | |
| 1а, 1г, 1д, 6а, 6б | 1520 | 57,8 | 43,6 | 15,8 | 97,1 | 20,4 |
| 1б, 1в, 5а | 1570 | 57,8 | 43,6 | 15,8 | 97,1 | 20,4 |
| 1е | 1660 | 57,8 | 43,6 | 15,8 | 97,1 | 20,4 |
| 1ж, 4 | 1460 | 57,8 | 43,6 | 15,8 | 97,1 | 20,4 |
| 2а, 8в | 1800 | 69,4 | 46,8 | 19 | 97,1 | 20,4 |
| 2б, 7б, 11в, 12в | 1640 | 66,5 | 46 | 18,2 | 97,1 | 20,4 |
| 2в, 9в | 2130 | 69,4 | 46,8 | 19 | 97,1 | 20,4 |
| 2г | 1730 | 81 | 50 | 22,1 | 97,1 | 20,4 |
| 3 | 1410 | 57,8 | 43,6 | 15,8 | 97,1 | 20,4 |
| 5б | 1870 | 57,8 | 43,6 | 15,8 | 97,1 | 20,4 |
| 6в | 1480 | 57,8 | 43,6 | 15,8 | 97,1 | 20,4 |
| 7а, 11г—11е | 1680 | 66,5 | 46 | 18,2 | 97,1 | 20,4 |
| 7в, 7г, 12а | 1540 | 66,5 | 46 | 18,2 | 97,1 | 20,4 |

*Продолжение*

| Районы | Прямые затраты, руб. | В том числе, руб. | | | Затраты труда рабочих, чел.-ч | |
|---|---|---|---|---|---|---|
| | | основная заработная плата рабочих | эксплуатация машин | | | |
| | | | всего | в том числе заработная плата рабочих, обслуживающих машины | не занятых обслуживанием машин | обслуживающих машины |
| 1 | 2 | 3 | 4 | 5 | 6 | 7 |
| 8а, 8б, 8г, 11б, 12б | 1750 | 66,5 | 46 | 18,2 | 97,1 | 20,4 |
| 8д, 8е | 1750 | 69,4 | 46,8 | 19 | 97,1 | 20,4 |
| 9а, 12г, 12е | 1660 | 69,4 | 46,8 | 19 | 97,1 | 20,4 |
| 9б | 1890 | 69,4 | 46,8 | 19 | 97,1 | 20,4 |
| 10а, 10б | 2000 | 75,2 | 48,4 | 20,6 | 97,1 | 20,4 |
| 10в | 2160 | 75,2 | 48,4 | 20,6 | 97,1 | 20,4 |
| 11а | 2360 | 66,5 | 46 | 18,2 | 97,1 | 20,4 |
| 12д | 2040 | 69,4 | 46,8 | 19 | 97,1 | 20,4 |
| *б) стены наружные* | | | | | | |
| 1а, 1ж, 3б, 4а | 5390 | 339 | 154 | 48,6 | 618 | 62,6 |
| 1б, 5а | 5700 | 339 | 154 | 48,6 | 618 | 62,6 |
| 1в—1д, 3в, 6в | 5910 | 339 | 154 | 48,6 | 618 | 62,6 |
| 1е | 7680 | 339 | 154 | 48,6 | 618 | 62,6 |
| 2а | 7460 | 407 | 163 | 58,3 | 618 | 62,6 |
| 2б | 8430 | 390 | 161 | 55,8 | 618 | 62,6 |
| 2в | 8330 | 407 | 163 | 58,3 | 618 | 62,6 |
| 2г | 6730 | 474 | 173 | 68 | 618 | 62,6 |
| 3а | 5240 | 339 | 154 | 48,6 | 618 | 62,6 |
| 3г, 5б | 6960 | 339 | 154 | 48,6 | 618 | 62,6 |
| 4б | 6430 | 339 | 154 | 48,6 | 618 | 62,6 |
| 6а, 6б | 6140 | 339 | 154 | 48,6 | 618 | 62,6 |
| 7а, 11б | 6370 | 390 | 161 | 55,8 | 618 | 62,6 |
| 7б, 7г | 5840 | 390 | 161 | 55,8 | 618 | 62,6 |
| 7в | 7190 | 390 | 161 | 55,8 | 618 | 62,6 |
| 8а, 8б, 11в, 11д, 12в | 6640 | 390 | 161 | 55,8 | 618 | 62,6 |
| 8в, 12е | 6560 | 407 | 163 | 58,3 | 618 | 62,6 |
| 8г | 7720 | 390 | 161 | 55,8 | 618 | 62,6 |
| 8д | 5180 | 407 | 163 | 58,3 | 618 | 62,6 |
| 8е, 9в | 6220 | 407 | 163 | 58,3 | 618 | 62,6 |
| 9а | 7630 | 407 | 163 | 58,3 | 618 | 62,6 |
| 9б | 5720 | 407 | 163 | 58,3 | 618 | 62,6 |
| 10а | 7370 | 440 | 168 | 63,1 | 618 | 62,6 |
| 10б | 7170 | 440 | 168 | 63,1 | 618 | 62,6 |
| 10в | 7590 | 440 | 168 | 63,1 | 618 | 62,6 |
| 11а | 7360 | 390 | 161 | 55,8 | 618 | 62,6 |
| 11г | 6210 | 390 | 161 | 55,8 | 618 | 62,6 |
| 11е | 6910 | 390 | 161 | 55,8 | 618 | 62,6 |
| 12а, 12б | 5620 | 390 | 161 | 55,8 | 618 | 62,6 |
| 12г | 6060 | 407 | 163 | 58,3 | 618 | 62,6 |
| 12д | 7010 | 407 | 163 | 58,3 | 618 | 62,6 |

*Продолжение*

| Районы | Прямые затраты, руб. | В том числе, руб. | | | Затраты труда рабочих, чел.-ч | |
|---|---|---|---|---|---|---|
| | | основная заработная плата рабочих | эксплуатация машин | | не занятых обслуживанием машин | обслуживающих машины |
| | | | всего | в том числе заработная плата рабочих, обслуживающих машины | | |
| 1 | 2 | 3 | 4 | 5 | 6 | 7 |
| *в) стены внутренние и перегородки* | | | | | | |
| 1а, 1ж, 3б, 4а | 1260 | 87 | 48,3 | 15,8 | 161 | 20,4 |
| 1б, 1г, 5а | 1320 | 87 | 48,3 | 15,8 | 161 | 20,4 |
| 1в, 3в, 6в | 1370 | 87 | 48,3 | 15,8 | 161 | 20,4 |
| 1д, 6а | 1420 | 87 | 48,3 | 15,8 | 161 | 20,4 |
| 1е | 1800 | 87 | 48,3 | 15,8 | 161 | 20,4 |
| 2а | 1700 | 104 | 51,5 | 19 | 161 | 20,4 |
| 2б | 1990 | 100 | 50,7 | 18,2 | 161 | 20,4 |
| 2в | 1880 | 104 | 51,5 | 19 | 161 | 20,4 |
| 2г | 1580 | 122 | 54,7 | 22,2 | 161 | 20,4 |
| 3а | 1220 | 87 | 48,3 | 15,8 | 161 | 20,4 |
| 3г, 5б | 1630 | 87 | 48,3 | 15,8 | 161 | 20,4 |
| 4б | 1520 | 87 | 48,3 | 15,8 | 161 | 20,4 |
| 6б | 1450 | 87 | 48,3 | 15,8 | 161 | 20,4 |
| 7а, 11б, 11г | 1450 | 100 | 50,7 | 18,2 | 161 | 20,4 |
| 7б, 7г, 12а | 1320 | 100 | 50,7 | 18,2 | 161 | 20,4 |
| 7в | 1640 | 100 | 50,7 | 18,2 | 161 | 20,4 |
| 8а, 8б, 11д | 1520 | 100 | 50,7 | 18,2 | 161 | 20,4 |
| 8в | 1500 | 104 | 51,5 | 19 | 161 | 20,4 |
| 8г | 1770 | 100 | 50,7 | 18,2 | 161 | 20,4 |
| 8д | 1170 | 104 | 51,5 | 19 | 161 | 20,4 |
| 8е, 12г | 1420 | 104 | 51,5 | 19 | 161 | 20,4 |
| 9а | 1740 | 104 | 51,5 | 19 | 161 | 20,4 |
| 9б | 1300 | 104 | 51,5 | 19 | 161 | 20,4 |
| 9в | 1380 | 104 | 51,5 | 19 | 161 | 20,4 |
| 10а, 10в | 1710 | 113 | 53,1 | 20,6 | 161 | 20,4 |
| 10б | 1620 | 113 | 53,1 | 20,6 | 161 | 20,4 |
| 11а | 1680 | 100 | 50,7 | 18,2 | 161 | 20,4 |
| 11в, 11е, 12в | 1560 | 100 | 50,7 | 18,2 | 161 | 20,4 |
| 12б | 1300 | 100 | 50,7 | 18,2 | 161 | 20,4 |
| 12д | 1630 | 104 | 51,5 | 19 | 161 | 20,4 |
| 12е | 1540 | 104 | 51,5 | 19 | 161 | 20,4 |
| *г) перекрытие и покрытие* | | | | | | |
| 1а, 4 | 1740 | 36,8 | 40,7 | 14,3 | 62,8 | 18,5 |
| 1б, 1в, 1д, 5а | 1820 | 36,8 | 40,7 | 14,3 | 62,8 | 18,5 |
| 1г | 1900 | 36,8 | 40,7 | 14,3 | 62,8 | 18,5 |
| 1е | 1950 | 36,8 | 40,7 | 14,3 | 62,8 | 18,5 |
| 1ж, 3 | 1600 | 36,8 | 40,7 | 14,3 | 62,8 | 18,5 |
| 2а | 2220 | 44,2 | 43,5 | 17,2 | 62,8 | 18,5 |
| 2б, 7а, 7г, 11в, 11г, 12в | 1910 | 42,3 | 42,8 | 16,5 | 62,8 | 18,5 |

*Продолжение*

| Районы | Прямые затраты, руб. | В том числе, руб. | | | Затраты труда рабочих, чел.-ч | |
|---|---|---|---|---|---|---|
| | | основная заработная плата рабочих | эксплуатация машин | | | |
| | | | всего | в том числе заработная плата рабочих, обслуживающих машины | не занятых обслуживанием машин | обслуживающих машины |
| 1 | 2 | 3 | 4 | 5 | 6 | 7 |
| 2в | 2710 | 44,2 | 43,5 | 17,2 | 62,8 | 18,5 |
| 2г | 2030 | 51,5 | 46,4 | 20 | 62,8 | 18,5 |
| 5б | 2240 | 36,8 | 40,7 | 14,3 | 62,8 | 18,5 |
| 6а, 6б | 1710 | 36,8 | 40,7 | 14,3 | 62,8 | 18,5 |
| 6в | 2130 | 36,8 | 40,7 | 14,3 | 62,8 | 18,5 |
| 7б, 7в, 8б, 12а | 1790 | 42,3 | 42,8 | 16,5 | 62,8 | 18,5 |
| 8а, 11д, 11е | 2000 | 42,3 | 42,8 | 16,5 | 62,8 | 18,5 |
| 8в | 2060 | 44,2 | 43,5 | 17,2 | 62,8 | 18,5 |
| 8г, 12б | 2060 | 42,3 | 42,8 | 16,5 | 62,8 | 18,5 |
| 8д, 12г, 12д | 1880 | 44,2 | 43,5 | 17,2 | 62,8 | 18,5 |
| 8е—9б, 12е | 1970 | 44,2 | 43,5 | 17,2 | 62,8 | 18,5 |
| 9в | 2620 | 44,2 | 43,5 | 17,2 | 62,8 | 18,5 |
| 10а | 2180 | 47,8 | 45 | 18,6 | 62,8 | 18,5 |
| 10б | 2520 | 47,8 | 45 | 18,6 | 62,8 | 18,5 |
| 10в | 2720 | 47,8 | 45 | 18,6 | 62,8 | 18,5 |
| 11а | 2940 | 42,3 | 42,8 | 16,5 | 62,8 | 18,5 |
| 11б | 2130 | 42,3 | 42,8 | 16,5 | 62,8 | 18,5 |
| *д) кровля* | | | | | | |
| 1а—1в, 1д, 3в, 5а, 6 | 810 | 116 | 25,3 | 7,6 | 206 | 9,8 |
| 1г, 5б | 878 | 116 | 25,3 | 7,6 | 206 | 9,8 |
| 1е | 837 | 116 | 25,3 | 7,6 | 206 | 9,8 |
| 1ж, 3а, 3б, 3г | 758 | 116 | 25,3 | 7,6 | 206 | 9,8 |
| 2а, 8в, 9а, 9б | 964 | 140 | 26,8 | 9,1 | 206 | 9,8 |
| 2б, 7, 8б, 11в, 11г | 893 | 134 | 26,4 | 8,7 | 206 | 9,8 |
| 2в, 8е | 1040 | 140 | 26,8 | 9,1 | 206 | 9,8 |
| 2г | 956 | 163 | 28,3 | 10,6 | 206 | 9,8 |
| 4 | 777 | 116 | 25,3 | 7,6 | 206 | 9,8 |
| 8а, 11а, 11д, 11е | 934 | 134 | 26,4 | 8,7 | 206 | 9,8 |
| 8г | 957 | 134 | 26,4 | 8,7 | 206 | 9,8 |
| 8д | 934 | 140 | 26,8 | 9,1 | 206 | 9,8 |
| 9в | 1070 | 140 | 26,8 | 9,1 | 206 | 9,8 |
| 10а | 1070 | 151 | 27,6 | 9,9 | 206 | 9,8 |
| 10б, 10в | 1120 | 151 | 27,6 | 9,9 | 206 | 9,8 |
| 11б | 910 | 134 | 26,4 | 8,7 | 206 | 9,8 |
| 12а, 12в | 827 | 134 | 26,4 | 8,7 | 206 | 9,8 |
| 12б | 859 | 134 | 26,4 | 8,7 | 206 | 9,8 |
| 12г, 12д | 834 | 140 | 26,8 | 9,1 | 206 | 9,8 |
| 12е | 905 | 140 | 26,8 | 9,1 | 206 | 9,8 |

*Продолжение*

| Районы | Прямые затраты, руб. | В том числе, руб. | | | Затраты труда рабочих, чел.-ч | |
|---|---|---|---|---|---|---|
| | | основная заработная плата рабочих | эксплуатация машин | | | |
| | | | всего | в том числе заработная плата рабочих, обслуживающих машины | не занятых обслуживанием машин | обслуживающих машины |
| 1 | 2 | 3 | 4 | 5 | 6 | 7 |
| | | | *е) проемы* | | | |
| 1а, 1б, 1ж | 1700 | 83,1 | 30,9 | 9,5 | 150 | 12,2 |
| 1в, 1д, 1е, 3а, 3б, 4б, 5а | 1820 | 83,1 | 30,9 | 9,5 | 150 | 12,2 |
| 1г | 1630 | 83,1 | 30,9 | 9,5 | 150 | 12,2 |
| 2а, 9б | 1880 | 99,8 | 32,8 | 11,4 | 150 | 12,2 |
| 2б, 7в | 1710 | 95,6 | 32,3 | 10,9 | 150 | 12,2 |
| 2в, 8в | 1730 | 99,8 | 32,8 | 11,4 | 150 | 12,2 |
| 2г | 2510 | 116 | 34,7 | 13,3 | 150 | 12,2 |
| 3в, 5б | 2000 | 83,1 | 30,9 | 9,5 | 150 | 12,2 |
| 3г, 6б | 1860 | 83,1 | 30,9 | 9,5 | 150 | 12,2 |
| 4а | 1940 | 83,1 | 30,9 | 9,5 | 150 | 12,2 |
| 6а | 2040 | 83,1 | 30,9 | 9,5 | 150 | 12,2 |
| 6в | 2130 | 83,1 | 30,9 | 9,5 | 150 | 12,2 |
| 7а, 7б | 1640 | 95,6 | 32,3 | 10,9 | 150 | 12,2 |
| 7г, 8а | 1860 | 95,6 | 32,3 | 10,9 | 150 | 12,2 |
| 8б | 1820 | 95,6 | 32,3 | 10,9 | 150 | 12,2 |
| 8г, 11, 12б | 2120 | 95,6 | 32,3 | 10,9 | 150 | 12,2 |
| 8д, 12г | 1920 | 99,8 | 32,8 | 11,4 | 150 | 12,2 |
| 8е | 2960 | 99,8 | 32,8 | 11,4 | 150 | 12,2 |
| 9а, 12д | 2020 | 99,8 | 32,8 | 11,4 | 150 | 12,2 |
| 9в | 2170 | 99,8 | 32,8 | 11,4 | 150 | 12,2 |
| 10а | 1960 | 108 | 33,8 | 12,3 | 150 | 12,2 |
| 10б | 2300 | 108 | 33,8 | 12,3 | 150 | 12,2 |
| 10в | 2210 | 108 | 33,8 | 12,3 | 150 | 12,2 |
| 12а | 2020 | 95,6 | 32,3 | 10,9 | 150 | 12,2 |
| 12в | 1940 | 95,6 | 32,3 | 10,9 | 150 | 12,2 |
| 12е | 2120 | 99,8 | 32,8 | 11,4 | 150 | 12,2 |
| | | | *ж) полы* | | | |
| 1а, 1в, 4, 5б | 1280 | 118 | 16,6 | 5,9 | 213 | 8 |
| 1б, 1е | 1500 | 118 | 16,6 | 5,9 | 213 | 8 |
| 1г, 1д, 6а, 6б | 1370 | 118 | 16,6 | 5,9 | 213 | 8 |
| 1ж | 1150 | 118 | 16,6 | 5,9 | 213 | 8 |
| 2а, 8в | 1610 | 141 | 17,8 | 7,1 | 213 | 8 |
| 2б | 1440 | 135 | 17,5 | 6,8 | 213 | 8 |
| 2в | 1930 | 141 | 17,8 | 7,1 | 213 | 8 |
| 2г | 1700 | 164 | 19 | 8,3 | 213 | 8 |
| 3 | 1240 | 118 | 16,6 | 5,9 | 213 | 8 |

*Продолжение*

| Районы | Прямые затраты, руб. | В том числе, руб. | | | Затраты труда рабочих, чел.-ч | |
|---|---|---|---|---|---|---|
| | | основная заработная плата рабочих | эксплуатация машин | | | |
| | | | всего | в том числе заработная плата рабочих, обслуживающих машины | не занятых обслуживанием машин | обслуживающих машины |
| 1 | 2 | 3 | 4 | 5 | 6 | 7 |
| 5а | 1330 | 118 | 16,6 | 5,9 | 213 | 8 |
| 6в | 1410 | 118 | 16,6 | 5,9 | 213 | 8 |
| 7а, 8а, 12в | 1320 | 135 | 17,5 | 6,8 | 213 | 8 |
| 7б | 1290 | 135 | 17,5 | 6,8 | 213 | 8 |
| 7в | 1670 | 135 | 17,5 | 6,8 | 213 | 8 |
| 7г, 12а, 12б | 1240 | 135 | 17,5 | 6,8 | 213 | 8 |
| 8б, 11в | 1530 | 135 | 17,5 | 6,8 | 213 | 8 |
| 8г | 2180 | 135 | 17,5 | 6,8 | 213 | 8 |
| 8д, 12д | 1420 | 141 | 17,8 | 7,1 | 213 | 8 |
| 8е | 2040 | 141 | 17,8 | 7,1 | 213 | 8 |
| 9а | 1580 | 141 | 17,8 | 7,1 | 213 | 8 |
| 9б | 1480 | 141 | 17,8 | 7,1 | 213 | 8 |
| 9в | 1540 | 141 | 17,8 | 7,1 | 213 | 8 |
| 10а, 10б | 1700 | 153 | 18,4 | 7,7 | 213 | 8 |
| 10в | 1630 | 153 | 18,4 | 7,7 | 213 | 8 |
| 11а | 1720 | 135 | 17,5 | 6,8 | 213 | 8 |
| 11б, 11г—11е | 1480 | 135 | 17,5 | 6,8 | 213 | 8 |
| 12г | 1350 | 141 | 17,8 | 7,1 | 213 | 8 |
| 12е | 1790 | 141 | 17,8 | 7,1 | 213 | 8 |
| *з) отделочные работы* | | | | | | |
| 1а—1в, 1д, 4, 5б | 991 | 446 | 47,4 | 26 | 771 | 33,6 |
| 1г, 1е, 1ж, 5а, 6а, 6б | 1030 | 446 | 47,4 | 26 | 771 | 33,6 |
| 2а | 1100 | 535 | 52,6 | 31,3 | 771 | 33,6 |
| 2б, 7в, 11в, 11е | 1160 | 513 | 51,3 | 29,9 | 771 | 33,6 |
| 2в, 8в, 9а, 9в | 1220 | 535 | 52,6 | 31,3 | 771 | 33,6 |
| 2г | 1340 | 624 | 57,8 | 36,5 | 771 | 33,6 |
| 3 | 915 | 446 | 47,4 | 26 | 771 | 33,6 |
| 6в | 1060 | 446 | 47,4 | 26 | 771 | 33,6 |
| 7а, 8б, 12а | 1070 | 513 | 51,3 | 29,9 | 771 | 33,6 |
| 7б, 7г, 8а, 12в | 1100 | 513 | 51,3 | 29,9 | 771 | 33,6 |
| 8г, 11б, 11д | 1200 | 513 | 51,3 | 29,9 | 771 | 33,6 |
| 8д, 9б, 12д | 1180 | 535 | 52,6 | 31,3 | 771 | 33,6 |
| 8е, 12е | 1320 | 535 | 52,6 | 31,3 | 771 | 33,6 |
| 10а | 1470 | 580 | 55,2 | 33,9 | 771 | 33,6 |
| 10б | 1280 | 580 | 55,2 | 33,9 | 771 | 33,6 |
| 10в | 1190 | 580 | 55,2 | 33,9 | 771 | 33,6 |
| 11а, 11г, 12б | 1180 | 513 | 51,3 | 29,9 | 771 | 33,6 |
| 12г | 1070 | 535 | 52,6 | 31,3 | 771 | 33,6 |

*Продолжение*

| Районы | Прямые затраты, руб. | В том числе, руб. | | | Затраты труда рабочих, чел.-ч | |
|---|---|---|---|---|---|---|
| | | основная заработная плата рабочих | эксплуатация машин | | | |
| | | | всего | в том числе заработная плата рабочих, обслуживающих машины | не занятых обслуживанием машин | обслуживающих машины |
| 1 | 2 | 3 | 4 | 5 | 6 | 7 |

## РАЗДЕЛ II. МОНТАЖ МЕТАЛЛОКОНСТРУКЦИЙ

| | | | | | | |
|---|---|---|---|---|---|---|
| 1, 3а—5а | 632 | 22,4 | 44,4 | 14 | 35,4 | 18,1 |
| 2а, 2в, 8в, 8д, 8е, 12г—12е | 653 | 26,9 | 47,2 | 16,9 | 35,4 | 18,1 |
| 2б, 7а—8б, 8г, 11б—12в | 644 | 25,8 | 46,5 | 16,2 | 35,4 | 18,1 |
| 2г | 664 | 31,4 | 50 | 19,7 | 35,4 | 18,1 |
| 5б—6в | 652 | 22,4 | 44,4 | 14 | 35,4 | 18,1 |
| 9а, 9б | 674 | 26,9 | 47,2 | 16,9 | 35,4 | 18,1 |
| 9в | 688 | 26,9 | 47,2 | 16,9 | 35,4 | 18,1 |
| 10а, 10б | 741 | 29,1 | 48,6 | 18,3 | 35,4 | 18,1 |
| 10в | 755 | 29,1 | 48,6 | 18,3 | 35,4 | 18,1 |
| 11а | 675 | 25,8 | 46,5 | 16,2 | 35,4 | 18,1 |

## РАЗДЕЛ III. ВНУТРЕННИЕ САНИТАРНО-ТЕХНИЧЕСКИЕ УСТРОЙСТВА

### А. ВАРИАНТ С ПОДКЛЮЧЕНИЕМ К ДЕЙСТВУЮЩИМ СЕТЯМ

#### 1. Санитарно-технические работы

| | | | | | | |
|---|---|---|---|---|---|---|
| 1а—1в, 1д, 1е | 1050 | 104 | 7,2 | 1,8 | 168 | 2,3 |
| 1г, 3в, 5б | 1070 | 104 | 7,2 | 1,8 | 167 | 2,3 |
| 1ж, 3а, 3б, 3г—4б | 974 | 102 | 6,8 | 1,7 | 165 | 2,2 |
| 2а, 2в, 8в, 8д, 9 | 1130 | 126 | 8 | 2,3 | 171 | 2,5 |
| 2б, 7а—8б, 8г | 1110 | 120 | 7,9 | 2,2 | 170 | 2,5 |
| 2г | 1170 | 146 | 8,3 | 2,7 | 170 | 2,5 |
| 5а | 982 | 102 | 6,8 | 1,7 | 165 | 2,2 |
| 6 | 1000 | 105 | 7,5 | 1,9 | 170 | 2,5 |
| 8е | 1190 | 126 | 8 | 2,3 | 171 | 2,5 |
| 10 | 1100 | 136 | 8,2 | 2,5 | 170 | 2,5 |
| 11а, 12а—12в | 1020 | 119 | 7,5 | 2,1 | 168 | 2,3 |
| 11б, 11в | 1120 | 120 | 7,9 | 2,2 | 170 | 2,5 |
| 12г, 12д | 1030 | 122 | 7,2 | 2 | 165 | 2,2 |
| 12е | 1060 | 122 | 7,2 | 2 | 165 | 2,2 |

*Продолжение*

| Районы | Прямые затраты, руб. | В том числе, руб. | | | Затраты труда рабочих, чел.-ч | |
|---|---|---|---|---|---|---|
| | | основная заработная плата рабочих | эксплуатация машин | | | |
| | | | всего | в том числе заработная плата рабочих, обслуживающих машины | не занятых обслуживанием машин | обслуживающих машины |
| 1 | 2 | 3 | 4 | 5 | 6 | 7 |
| В том числе: | | | | | | |
| *а) холодное и горячее водоснабжение, канализация* | | | | | | |
| 1, 3—5 | 284 | 27,5 | 1,8 | 0,5 | 44,2 | 0,7 |
| 2а, 2в, 8в, 8д, 9 | 292 | 33 | 1,9 | 0,6 | 44,2 | 0,7 |
| 2б, 7а—8б, 8г | 289 | 31,6 | 1,9 | 0,6 | 44,2 | 0,7 |
| 2г | 304 | 38,5 | 2,1 | 0,7 | 44,2 | 0,7 |
| 6 | 290 | 27,5 | 1,8 | 0,5 | 44,2 | 0,7 |
| 8е, 12е | 311 | 33 | 1,9 | 0,6 | 44,2 | 0,7 |
| 10 | 302 | 35,8 | 2 | 0,7 | 44,2 | 0,7 |
| 11а—12в | 301 | 31,6 | 1,9 | 0,6 | 44,2 | 0,7 |
| 12г, 12д | 304 | 33 | 1,9 | 0,6 | 44,2 | 0,7 |
| *б) центральное отопление* | | | | | | |
| 1а—1в, 1д, 1е | 703 | 62,4 | 5,3 | 1,3 | 102 | 1,6 |
| 1г, 3в, 5б | 726 | 62,7 | 5,3 | 1,3 | 102 | 1,6 |
| 1ж, 3а, 3б, 3г—4б | 621 | 59,5 | 4,6 | 1 | 96,4 | 1,3 |
| 2а, 2в, 8в, 8д, 9 | 767 | 75,5 | 5,6 | 1,6 | 102 | 1,7 |
| 2б, 7а—8б, 8г, 11б—11е | 752 | 72,1 | 5,5 | 1,5 | 102 | 1,6 |
| 2г | 785 | 87,3 | 5,8 | 1,8 | 102 | 1,6 |
| 5а, 6 | 638 | 59,5 | 4,6 | 1 | 96,4 | 1,3 |
| 8е | 806 | 75,5 | 5,6 | 1,6 | 102 | 1,7 |
| 10а | 907 | 81,1 | 5,6 | 1,6 | 102 | 1,6 |
| 10б, 10в | 934 | 81,8 | 5,8 | 1,7 | 102 | 1,7 |
| 11а, 12а—12в | 650 | 68,5 | 4,7 | 1,2 | 96,4 | 1,3 |
| 12г, 12д | 655 | 71,4 | 4,8 | 1,2 | 96,4 | 1,3 |
| 12е | 677 | 71,4 | 4,8 | 1,2 | 96,4 | 1,3 |
| *в) вентиляция* | | | | | | |
| 1а, 1б, 1г—1е, 5а | 60 | 14,7 | 0,4 | 0,1 | 24,2 | 0,2 |
| 1в, 1ж, 4а, 5б | 69 | 14,7 | 0,4 | 0,1 | 24,2 | 0,2 |
| 2а, 2в, 12д | 73 | 17,6 | 0,4 | 0,2 | 24,2 | 0,2 |
| 2б, 7а—7в, 11а—11в, 12а | 72 | 16,9 | 0,4 | 0,2 | 24,2 | 0,2 |
| 2г | 77 | 20,6 | 0,5 | 0,2 | 24,2 | 0,2 |
| 3 | 67 | 14,7 | 0,4 | 0,1 | 24,2 | 0,2 |
| 4б, 6 | 71 | 14,7 | 0,4 | 0,1 | 24,2 | 0,2 |

*Продолжение*

| Районы | Прямые затраты, руб. | В том числе, руб. | | | Затраты труда рабочих, чел.-ч | |
|---|---|---|---|---|---|---|
| | | основная заработная плата рабочих | эксплуатация машин | | | |
| | | | всего | в том числе заработная плата рабочих, обслуживающих машины | не занятых обслуживанием машин | обслуживающих машины |
| 1 | 2 | 3 | 4 | 5 | 6 | 7 |
| 7г | 70 | 16,9 | 0,4 | 0,2 | 24,2 | 0,2 |
| 8а, 8б, 11г—11е, 12б, 12в | 69 | 16,9 | 0,4 | 0,2 | 24,2 | 0,2 |
| 8в, 8д, 8е, 12г, 12е | 76 | 17,6 | 0,4 | 0,2 | 24,2 | 0,2 |
| 8г | 68 | 16,9 | 0,4 | 0,2 | 24,2 | 0,2 |
| 9 | 71 | 17,6 | 0,4 | 0,2 | 24,2 | 0,2 |
| 10 | 73 | 19,1 | 0,5 | 0,2 | 24,2 | 0,2 |
| **2. Монтаж санитарно-технического оборудования, изделий и конструкций, стоимость которых включается в объем строительно-монтажных работ** | | | | | | |
| 1, 3, 4 | 490 | 12,1 | 1 | 0,3 | 19,8 | 0,4 |
| 2а, 2в, 8в, 8д, 9, 12г, 12д | 505 | 14,5 | 1 | 0,3 | 19,8 | 0,4 |
| 2б, 8а, 8б, 8г, 11а—12в | 504 | 13,9 | 1 | 0,3 | 19,8 | 0,4 |
| 2г | 531 | 16,9 | 1,1 | 0,4 | 19,8 | 0,4 |
| 5, 6 | 501 | 12,1 | 1 | 0,3 | 19,8 | 0,4 |
| 7 | 490 | 13,9 | 1 | 0,3 | 19,8 | 0,4 |
| 8е | 569 | 14,5 | 1 | 0,3 | 19,8 | 0,4 |
| 10 | 537 | 15,7 | 1,1 | 0,4 | 19,8 | 0,4 |
| 12е | 541 | 14,5 | 1 | 0,3 | 19,8 | 0,4 |
| **3. Сопутствующие строительные работы** | | | | | | |
| 1а—1е | 37 | 21 | 0,1 | — | 36,7 | — |
| 1ж, 3б, 3г—5а, 6 | 30 | 17,1 | 0,1 | — | 29,8 | — |
| 2а, 2в, 9 | 42 | 25,4 | 0,1 | — | 37 | — |
| 2б, 7а—8б, 8г, 11б—11е | 40 | 24,1 | 0,1 | — | 36,7 | — |
| 2г | 46 | 29,1 | 0,1 | — | 36,4 | — |
| 3а | 31 | 17,1 | 0,1 | — | 29,8 | — |
| 3в, 5б | 36 | 20,8 | 0,1 | — | 36,4 | — |
| 8в, 8д | 41 | 25,4 | 0,1 | — | 37 | — |
| 8е | 46 | 25,4 | 0,1 | — | 37 | — |
| 10 | 45 | 27,4 | 0,1 | — | 36,7 | — |
| 11а | 33 | 19,7 | 0,1 | — | 29,8 | — |
| 12а—12в | 34 | 19,7 | 0,1 | — | 29,8 | — |
| 12г, 12е | 35 | 20,5 | 0,1 | — | 29,8 | — |
| 12д | 34 | 20,5 | 0,1 | — | 29,8 | — |

*Продолжение*

| Районы | Прямые затраты, руб. | В том числе, руб. | | | Затраты труда рабочих, чел.-ч | |
|---|---|---|---|---|---|---|
| | | основная заработная плата рабочих | эксплуатация машин | | не занятых обслуживанием машин | обслуживающих машины |
| | | | всего | в том числе заработная плата рабочих, обслуживающих машины | | |
| 1 | 2 | 3 | 4 | 5 | 6 | 7 |

## Б. ВАРИАНТ С АВТОНОМНЫМ СНАБЖЕНИЕМ

### 1. Санитарно-технические работы

| | | | | | | |
|---|---|---|---|---|---|---|
| 1а—1в, 1д, 1е | 958 | 98,7 | 7,2 | 1,9 | 161 | 2,4 |
| 1г, 3в | 971 | 98,5 | 7,2 | 1,8 | 161 | 2,4 |
| 1ж | 907 | 98,5 | 7,2 | 1,8 | 161 | 2,4 |
| 2а, 2в, 8в, 8д, 9 | 1030 | 118 | 7,6 | 2,2 | 161 | 2,4 |
| 2б, 7а—8б, 8г, 11б—11е | 1010 | 114 | 7,5 | 2,1 | 161 | 2,4 |
| 2г | 1060 | 139 | 8,2 | 2,7 | 162 | 2,5 |
| 3а, 3б, 3г—5а, 6 | 929 | 98,5 | 7,2 | 1,8 | 161 | 2,4 |
| 5б | 984 | 97,7 | 7 | 1,8 | 160 | 2,3 |
| 8е | 1100 | 120 | 7,9 | 2,3 | 163 | 2,5 |
| 10а | 1170 | 130 | 8 | 2,5 | 163 | 2,5 |
| 10б, 10в | 1190 | 130 | 8 | 2,5 | 163 | 2,5 |
| 11а | 951 | 114 | 7,5 | 2,1 | 161 | 2,4 |
| 12а—12в | 964 | 114 | 7,5 | 2,1 | 161 | 2,4 |
| 12г, 12д | 972 | 118 | 7,6 | 2,2 | 161 | 2,4 |
| 12е | 995 | 118 | 7,6 | 2,2 | 161 | 2,4 |

В том числе:

*а) холодное и горячее водоснабжение, канализация*

| | | | | | | |
|---|---|---|---|---|---|---|
| 1, 3—5 | 280 | 29,4 | 2 | 0,5 | 48,1 | 0,7 |
| 2а, 2в, 8в, 8д, 9 | 288 | 35,3 | 2,1 | 0,7 | 48,1 | 0,7 |
| 2б, 7а—8б, 8г, 11 | 287 | 33,9 | 2,1 | 0,6 | 48,1 | 0,7 |
| 2г | 299 | 41,2 | 2,2 | 0,8 | 48,1 | 0,7 |
| 6 | 284 | 29,4 | 2 | 0,5 | 48,1 | 0,7 |
| 8е | 315 | 35,3 | 2,1 | 0,7 | 48,1 | 0,7 |
| 10 | 297 | 38,3 | 2,1 | 0,7 | 48,1 | 0,7 |
| 12а—12в | 297 | 33,9 | 2,1 | 0,6 | 48,1 | 0,7 |
| 12г—12е | 299 | 35,3 | 2,1 | 0,7 | 48,1 | 0,7 |

*б) центральное отопление*

| | | | | | | |
|---|---|---|---|---|---|---|
| 1а—1в, 1д, 1е | 593 | 53,3 | 4,7 | 1,1 | 86,4 | 1,5 |
| 1г, 3в | 607 | 53,5 | 4,8 | 1,2 | 86,7 | 1,5 |
| 1ж | 543 | 51,7 | 4,3 | 1 | 83,6 | 1,3 |
| 2а, 2в, 8в, 8д, 9 | 648 | 64,3 | 5,1 | 1,4 | 87 | 1,5 |

*Продолжение*

| Районы | Прямые затраты, руб. | В том числе, руб. | | | Затраты труда рабочих, чел.-ч | |
|---|---|---|---|---|---|---|
| | | основная заработная плата рабочих | эксплуатация машин | | | |
| | | | всего | в том числе заработная плата рабочих, обслуживающих машины | не занятых обслуживанием машин | обслуживающих машины |
| 1 | 2 | 3 | 4 | 5 | 6 | 7 |
| 2б, 7а—8б, 8г, 11б—11е | 635 | 61,5 | 4,9 | 1,3 | 86,7 | 1,5 |
| 2г | 664 | 74,6 | 5,2 | 1,6 | 86,4 | 1,5 |
| 3а, 3б, 3г—5а, 6 | 561 | 51,7 | 4,3 | 1 | 83,6 | 1,3 |
| 5б | 620 | 53,3 | 4,7 | 1,1 | 86,4 | 1,5 |
| 8е | 685 | 64,3 | 5,1 | 1,4 | 87 | 1,5 |
| 10а | 779 | 69,2 | 5,1 | 1,5 | 86,4 | 1,5 |
| 10б, 10в | 798 | 69,7 | 5,2 | 1,5 | 87 | 1,5 |
| 11а, 12а—12в | 577 | 59,4 | 4,5 | 1,2 | 83,6 | 1,3 |
| 12г, 12д | 582 | 62 | 4,5 | 1,2 | 83,6 | 1,3 |
| 12е | 600 | 62 | 4,5 | 1,2 | 83,6 | 1,3 |
| | | *в) вентиляция* | | | | |
| 1а, 1б, 1г—1е, 5а | 86 | 16,6 | 0,7 | 0,2 | 27,9 | 0,3 |
| 1в, 1ж, 4а, 5б | 84 | 16,6 | 0,7 | 0,2 | 27,9 | 0,3 |
| 2а, 2в, 12д | 88 | 20 | 0,7 | 0,3 | 27,9 | 0,3 |
| 2б, 7а—7в, 11а—11в, 12а | 87 | 19,1 | 0,7 | 0,2 | 27,9 | 0,3 |
| 2г | 100 | 23,3 | 0,8 | 0,3 | 27,9 | 0,3 |
| 3 | 82 | 16,6 | 0,7 | 0,2 | 27,9 | 0,3 |
| 4б, 6 | 88 | 16,6 | 0,7 | 0,2 | 27,9 | 0,3 |
| 7г | 89 | 19,1 | 0,7 | 0,2 | 27,9 | 0,3 |
| 8а, 8б, 11г—11е, 12б, 12в | 93 | 19,1 | 0,7 | 0,2 | 27,9 | 0,3 |
| 8в, 8д, 8е, 12г, 12е | 96 | 20 | 0,7 | 0,3 | 27,9 | 0,3 |
| 8г | 92 | 19,1 | 0,7 | 0,2 | 27,9 | 0,3 |
| 9 | 94 | 20 | 0,7 | 0,3 | 27,9 | 0,3 |
| 10 | 95 | 21,6 | 0,8 | 0,3 | 27,9 | 0,3 |
| **2. Монтаж санитарно-технического оборудования, изделий и конструкций, стоимость которых включается в объем строительно-монтажных работ** | | | | | | |
| 1а—1в, 1д—1ж, 3, 4 | 899 | 72 | 5,1 | 1,5 | 114 | 2 |
| 1г | 945 | 72 | 5,1 | 1,5 | 114 | 2 |
| 2а, 2в, 8в, 8д, 9, 12е | 987 | 86,4 | 5,4 | 1,8 | 114 | 2 |

*Продолжение*

| Районы | Прямые затраты, ру | В том числе, руб. | | | Затраты труда рабочих, чел.-ч | |
|---|---|---|---|---|---|---|
| | | основная заработная плата рабочих | эксплуатация машин | | не занятых обслуживанием машин | обслуживающих машины |
| | | | всего | в том числе заработная плата рабочих, обслуживающих машины | | |
| 1 | 2 | 3 | 4 | 5 | 6 | 7 |
| 2б, 7, 11а—11г, 12а—12в | 947 | 82,8 | 5,3 | 1,7 | 114 | 2 |
| 2г | 992 | 101 | 5,7 | 2,1 | 114 | 2 |
| 5, 6 | 919 | 72 | 5,1 | 1,5 | 114 | 2 |
| 8а, 8б, 8г, 11д, 11е | 980 | 82,8 | 5,3 | 1,7 | 114 | 2 |
| 8е | 1120 | 86,4 | 5,4 | 1,8 | 114 | 2 |
| 10а | 998 | 93,7 | 5,6 | 2 | 114 | 2 |
| 10б, 10в | 1050 | 93,7 | 5,6 | 2 | 114 | 2 |
| 12г, 12д | 940 | 86,4 | 5,4 | 1,8 | 114 | 2 |
| **3. Сопутствующие строительные работы** | | | | | | |
| 1а—1е, 3в, 5б | 38 | 21,2 | 0,1 | — | 37,3 | — |
| 1ж | 33 | 18,7 | 0,1 | — | 32,8 | — |
| 2а, 2в, 9 | 43 | 25,6 | 0,1 | — | 37,6 | — |
| 2б, 7а—8б, 8г, 11г | 41 | 24,4 | 0,1 | — | 37,3 | — |
| 2г | 48 | 29,5 | 0,1 | — | 37 | — |
| 3а, 3б, 3г—5а, 6 | 34 | 18,7 | 0,1 | — | 32,8 | — |
| 8в, 8д | 42 | 25,6 | 0,1 | — | 37,6 | — |
| 8е | 46 | 25,6 | 0,1 | — | 37,6 | — |
| 10 | 46 | 27,6 | 0,1 | — | 37,3 | — |
| 11а | 37 | 21,5 | 0,1 | — | 32,8 | — |
| 11б, 11в, 11д, 11е | 42 | 24,4 | 0,1 | — | 37,3 | — |
| 12а—12в | 38 | 21,5 | 0,1 | — | 32,8 | — |
| 12г, 12е | 39 | 22,4 | 0,1 | — | 32,8 | — |
| 12д | 38 | 22,4 | 0,1 | — | 32,8 | — |
| **РАЗДЕЛ IV. ЭЛЕКТРОМОНТАЖНЫЕ РАБОТЫ** | | | | | | |
| 1, 3, 4 | 1430 | 292 | 103 | 35 | 532 | 45,2 |
| 2а, 2в, 12г | 1530 | 351 | 110 | 42 | 532 | 45,2 |
| 2б, 7, 11а—12в | 1500 | 336 | 109 | 40,3 | 532 | 45,2 |
| 2г | 1620 | 409 | 117 | 49 | 532 | 45,2 |
| 5, 6 | 1660 | 292 | 103 | 35 | 532 | 45,2 |
| 8а, 8б, 8г | 1710 | 336 | 109 | 40,3 | 532 | 45,2 |
| 8в, 8д, 9, 12д | 1730 | 351 | 110 | 42 | 532 | 45,2 |
| 8е, 12е | 1580 | 351 | 110 | 42 | 532 | 45,2 |
| 10 | 1600 | 380 | 114 | 45,5 | 532 | 45,2 |

*Продолжение*

| Районы | Прямые затраты, руб. | В том числе, руб. | | | Затраты труда рабочих, чел.-ч | |
|---|---|---|---|---|---|---|
| | | основная заработная плата рабочих | эксплуатация машин | | | |
| | | | всего | в том числе заработная плата рабочих, обслуживающих машины | не занятых обслуживанием машин | обслуживающих машины |
| 1 | 2 | 3 | 4 | 5 | 6 | 7 |
| В том числе: *а) электроосвещение* | | | | | | |
| 1, 3, 4 | 561 | 62,1 | 43,7 | 15,6 | 110 | 20,1 |
| 2а, 2в, 12г | 594 | 74,6 | 46,9 | 18,7 | 110 | 20,1 |
| 2б, 11а—12в | 590 | 71,5 | 46,1 | 18 | 110 | 20,1 |
| 2г | 618 | 87 | 50 | 21,9 | 110 | 20,1 |
| 5, 6 | 784 | 62,1 | 43,7 | 15,6 | 110 | 20,1 |
| 7 | 573 | 71,5 | 46,1 | 18 | 110 | 20,1 |
| 8а, 8б, 8г | 795 | 71,5 | 46,1 | 18 | 110 | 20,1 |
| 8в, 8д, 9, 12д | 799 | 74,6 | 46,9 | 18,7 | 110 | 20,1 |
| 8е | 627 | 74,6 | 46,9 | 18,7 | 110 | 20,1 |
| 10 | 615 | 80,8 | 48,4 | 20,3 | 110 | 20,1 |
| 12е | 612 | 74,6 | 46,9 | 18,7 | 110 | 20,1 |
| *б) монтаж электросилового оборудования* | | | | | | |
| 1, 3—6 | 874 | 230 | 59,6 | 19,4 | 422 | 25 |
| 2а, 2в, 8в, 8д, 9, 12г, 12д | 930 | 276 | 63,5 | 23,3 | 422 | 25 |
| 2б, 7а—8б, 8г, 11а—12в | 914 | 264 | 62,5 | 22,3 | 422 | 25 |
| 2г | 997 | 322 | 67,4 | 27,2 | 422 | 25 |
| 8е, 12е | 907 | 276 | 63,5 | 23,3 | 422 | 25 |
| 10 | 979 | 299 | 65,4 | 25,2 | 422 | 25 |
| РАЗДЕЛ V. ТЕЛЕФОНИЗАЦИЯ | | | | | | |
| 1, 3—6 | 18 | 5,8 | 2,2 | 0,8 | 9,6 | 1,1 |
| 2а, 2в, 8в, 8д—9в, 12д, 12е | 20 | 7 | 2,4 | 1 | 9,6 | 1,1 |
| 2б, 7а—8б, 8г, 11а—12в | 19 | 6,7 | 2,3 | 1 | 9,6 | 1,1 |
| 2г | 21 | 8,2 | 2,5 | 1,2 | 9,6 | 1,1 |
| 10 | 20 | 7,6 | 2,4 | 1,1 | 9,6 | 1,1 |
| 12г | 19 | 7 | 2,4 | 1 | 9,6 | 1,1 |

*Продолжение*

| Районы | Прямые затраты, руб. | В том числе, руб. | | | Затраты труда рабочих, чел.-ч | |
|---|---|---|---|---|---|---|
| | | основная заработная плата рабочих | эксплуатация машин | | | |
| | | | всего | в том числе заработная плата рабочих, обслуживающих машины | не занятых обслуживанием машин | обслуживающих машины |
| 1 | 2 | 3 | 4 | 5 | 6 | 7 |

## РАЗДЕЛ VI. РАДИОФИКАЦИЯ

| | | | | | | |
|---|---|---|---|---|---|---|
| 1, 4 | 46 | 26,8 | 2,9 | 1 | 42,4 | 1,3 |
| 2а, 2в, 8в, 8д—9в, 12г—12е | 52 | 32,2 | 3,1 | 1,2 | 42,4 | 1,3 |
| 2б, 7а—8б, 8г, 11а—12в | 51 | 30,9 | 3 | 1,2 | 42,4 | 1,3 |
| 2г | 58 | 37,6 | 3,3 | 1,4 | 42,4 | 1,3 |
| 3, 5, 6 | 47 | 26,8 | 2,9 | 1 | 42,4 | 1,3 |
| 10 | 56 | 34,9 | 3,2 | 1,3 | 42,4 | 1,3 |

## РАЗДЕЛ VII. МОНТАЖ ОБОРУДОВАНИЯ

### 1. Монтаж технологического оборудования

| | | | | | | |
|---|---|---|---|---|---|---|
| 1, 3—5 | 1700 | 232 | 21 | 8,7 | 397 | 11,3 |
| 2а, 2в, 8в, 8д, 9, 12г, 12д | 1780 | 279 | 22,7 | 10,5 | 397 | 11,3 |
| 2б, 8а, 8б, 8г, 11а—12в | 1770 | 267 | 22,3 | 10,1 | 397 | 11,3 |
| 2г | 1890 | 325 | 24,5 | 12,2 | 397 | 11,3 |
| 6 | 1730 | 232 | 21 | 8,7 | 397 | 11,3 |
| 7 | 1730 | 267 | 22,3 | 10,1 | 397 | 11,3 |
| 8е | 1960 | 279 | 22,7 | 10,5 | 397 | 11,3 |
| 10 | 1890 | 302 | 23,6 | 11,4 | 397 | 11,3 |
| 12е | 1870 | 279 | 22,7 | 10,5 | 397 | 11,3 |

### 2. Сопутствующие строительные работы

| | | | | | | |
|---|---|---|---|---|---|---|
| 1, 3—6 | 20 | 8 | 0,2 | 0,1 | 14,2 | 0,1 |
| 2а, 2в, 8в, 8д | 22 | 9,6 | 0,2 | 0,1 | 14,2 | 0,1 |
| 2б, 7а—8б, 8г, 11а—12в | 22 | 9,2 | 0,2 | 0,1 | 14,2 | 0,1 |
| 2г | 24 | 11,2 | 0,2 | 0,1 | 14,2 | 0,1 |
| 8е—9в, 12г—12е | 23 | 9,6 | 0,2 | 0,1 | 14,2 | 0,1 |
| 10 | 24 | 10,4 | 0,2 | 0,1 | 14,2 | 0,1 |

## Районная цена № 434

**База емкостью 180 т для приготовления жидких противогололедных химических материалов, тип — 2П. Стены панельные (типовой проект № 503-7-3.83)**

*Измеритель — 1 здание*

| Районы | Прямые затраты, руб. | В том числе, руб. | | | Затраты труда рабочих, чел.-ч | |
|---|---|---|---|---|---|---|
| | | основная заработная плата рабочих | эксплуатация машин | | | |
| | | | всего | в том числе заработная плата рабочих, обслуживающих машины | не занятых обслуживанием машин | обслуживающих машины |
| 1 | 2 | 3 | 4 | 5 | 6 | 7 |

### РАЗДЕЛ I. СТРОИТЕЛЬНЫЕ РАБОТЫ

#### 1. Подземная часть

| | | | | | | |
|---|---|---|---|---|---|---|
| 1а, 3, 6б | 2580 | 159 | 283 | 92,4 | 290 | 127 |
| 1б, 5б | 2920 | 159 | 294 | 92,4 | 290 | 127 |
| 1в, 4а—5а, 6в | 2700 | 159 | 287 | 92,4 | 290 | 127 |
| 1г, 1д, 6а | 2800 | 159 | 288 | 92,4 | 290 | 127 |
| 1е | 3020 | 159 | 288 | 92,4 | 290 | 127 |
| 1ж | 2350 | 159 | 282 | 92,4 | 290 | 127 |
| 2а, 9а, 12е | 3210 | 191 | 318 | 111 | 290 | 127 |
| 2б, 8б, 11в | 3140 | 183 | 307 | 106 | 290 | 127 |
| 2в, 8е | 3860 | 191 | 319 | 111 | 290 | 127 |
| 2г | 3720 | 222 | 345 | 129 | 290 | 127 |
| 7а, 11е | 2920 | 183 | 303 | 106 | 290 | 127 |
| 7б, 8а | 2800 | 183 | 305 | 106 | 290 | 127 |
| 7в | 3300 | 183 | 310 | 106 | 290 | 127 |
| 7г, 12б, 12в | 2680 | 183 | 301 | 106 | 290 | 127 |
| 8в, 8д, 9б | 3050 | 191 | 314 | 111 | 290 | 127 |
| 8г | 3940 | 183 | 309 | 106 | 290 | 127 |
| 9в | 3550 | 191 | 319 | 111 | 290 | 127 |
| 10а, 10б | 3410 | 207 | 322 | 120 | 290 | 127 |
| 10в | 3610 | 207 | 323 | 120 | 290 | 127 |
| 11а | 3630 | 183 | 313 | 106 | 290 | 127 |
| 11б, 11г, 11д | 3000 | 183 | 301 | 106 | 290 | 127 |
| 12а | 2440 | 183 | 296 | 106 | 290 | 127 |
| 12г | 2750 | 191 | 301 | 111 | 290 | 127 |
| 12д | 2890 | 191 | 304 | 111 | 290 | 127 |
| В том числе фундаменты | | | | | | |
| 1а, 3 | 2320 | 118 | 124 | 43,9 | 211 | 56,7 |
| 1б, 5б | 2660 | 118 | 124 | 43,9 | 211 | 56,7 |
| 1в, 4а—5а, 6б, 6в | 2440 | 118 | 124 | 43,9 | 211 | 56,7 |

*Продолжение*

| Районы | Прямые затраты, руб. | В том числе, руб. | | | Затраты труда рабочих, чел.-ч | |
|---|---|---|---|---|---|---|
| | | основная заработная плата рабочих | эксплуатация машин | | | |
| | | | всего | в том числе заработная плата рабочих, обслуживающих машины | не занятых обслуживанием машин | обслуживающих машины |
| 1 | 2 | 3 | 4 | 5 | 6 | 7 |
| 1г, 1д, 6а | 2550 | 118 | 124 | 43,9 | 211 | 56,7 |
| 1е | 2770 | 118 | 124 | 43,9 | 211 | 56,7 |
| 1ж | 2120 | 118 | 124 | 43,9 | 211 | 56,7 |
| 2а, 9а, 12е | 2930 | 142 | 133 | 52,7 | 211 | 56,7 |
| 2б, 8б, 11в | 2880 | 136 | 131 | 50,5 | 211 | 56,7 |
| 2в, 8е | 3560 | 142 | 133 | 52,7 | 211 | 56,7 |
| 2г | 3410 | 165 | 142 | 61,5 | 211 | 56,7 |
| 7а, 11е | 2660 | 136 | 131 | 50,5 | 211 | 56,7 |
| 7б, 8а | 2540 | 136 | 131 | 50,5 | 211 | 56,7 |
| 7в | 3020 | 136 | 131 | 50,5 | 211 | 56,7 |
| 7г, 12б, 12в | 2440 | 136 | 131 | 50,5 | 211 | 56,7 |
| 8в, 8д, 9б | 2780 | 142 | 133 | 52,7 | 211 | 56,7 |
| 8г | 3650 | 136 | 131 | 50,5 | 211 | 56,7 |
| 9в | 3270 | 142 | 133 | 52,7 | 211 | 56,7 |
| 10а, 10б | 3120 | 153 | 138 | 57,1 | 211 | 56,7 |
| 10в | 3320 | 153 | 138 | 57,1 | 211 | 56,7 |
| 11а | 3350 | 136 | 131 | 50,5 | 211 | 56,7 |
| 11б, 11г, 11д | 2740 | 136 | 131 | 50,5 | 211 | 56,7 |
| 12а | 2190 | 136 | 131 | 50,5 | 211 | 56,7 |
| 12г | 2490 | 142 | 133 | 52,7 | 211 | 56,7 |
| 12д | 2630 | 142 | 133 | 52,7 | 211 | 56,7 |
| **2. Надземная часть** | | | | | | |
| 1а, 3в, 4а | 14 300 | 1270 | 516 | 180 | 2230 | 232 |
| 1б—1д, 3г, 4б, 5а, 6а, 6б | 15 000 | 1270 | 516 | 180 | 2230 | 232 |
| 1е, 5б | 16 800 | 1270 | 516 | 180 | 2230 | 232 |
| 1ж, 3а, 3б | 13 800 | 1270 | 516 | 180 | 2230 | 232 |
| 2а, 9а | 17 600 | 1520 | 552 | 215 | 2230 | 232 |
| 2б, 11е | 17 100 | 1460 | 543 | 206 | 2230 | 232 |
| 2в | 19 800 | 1520 | 552 | 215 | 2230 | 232 |
| 2г | 17 700 | 1770 | 588 | 251 | 2230 | 232 |
| 6в | 15 700 | 1270 | 516 | 180 | 2230 | 232 |
| 7а, 7г, 12б | 15 500 | 1460 | 543 | 206 | 2230 | 232 |
| 7б, 12а | 15 000 | 1460 | 543 | 206 | 2230 | 232 |
| 7в, 8а, 8б, 11в, 11г, 12в | 16 300 | 1460 | 543 | 206 | 2230 | 232 |
| 8в, 12д, 12е | 16 800 | 1520 | 552 | 215 | 2230 | 232 |
| 8г | 18 500 | 1460 | 543 | 206 | 2230 | 232 |

*Продолжение*

| Районы | Прямые затраты, руб. | В том числе, руб. | | | Затраты труда рабочих, чел.-ч | |
|---|---|---|---|---|---|---|
| | | основная заработная плата рабочих | эксплуатация машин | | | |
| | | | всего | в том числе заработная плата рабочих, обслуживающих машины | не занятых обслуживанием машин | обслуживающих машины |
| 1 | 2 | 3 | 4 | 5 | 6 | 7 |
| 8д, 12г | 15 400 | 1520 | 552 | 215 | 2230 | 232 |
| 8е, 9в | 18 200 | 1520 | 552 | 215 | 2230 | 232 |
| 9б | 16 100 | 1520 | 552 | 215 | 2230 | 232 |
| 10а | 18 300 | 1650 | 570 | 233 | 2230 | 232 |
| 10б | 19 000 | 1650 | 570 | 233 | 2230 | 232 |
| 10в | 19 800 | 1650 | 570 | 233 | 2230 | 232 |
| 11а | 19 900 | 1460 | 543 | 206 | 2230 | 232 |
| 11б, 11д | 16 800 | 1460 | 543 | 206 | 2230 | 232 |
| В том числе: *а) каркас здания* | | | | | | |
| 1а, 1г, 1д, 6а, 6б | 1460 | 29,6 | 43,3 | 15,7 | 49,3 | 20,3 |
| 1б, 1в, 5а | 1500 | 29,6 | 43,3 | 15,7 | 49,3 | 20,3 |
| 1е | 1590 | 29,6 | 43,3 | 15,7 | 49,3 | 20,3 |
| 1ж | 1370 | 29,6 | 43,3 | 15,7 | 49,3 | 20,3 |
| 2а, 8в | 1730 | 35,6 | 46,5 | 18,9 | 49,3 | 20,3 |
| 2б, 7б, 11в, 12в | 1560 | 34,1 | 45,7 | 18,1 | 49,3 | 20,3 |
| 2в, 9в | 2050 | 35,6 | 46,5 | 18,9 | 49,3 | 20,3 |
| 2г | 1600 | 41,5 | 49,6 | 22 | 49,3 | 20,3 |
| 3 | 1340 | 29,6 | 43,3 | 15,7 | 49,3 | 20,3 |
| 4, 6в | 1400 | 29,6 | 43,3 | 15,7 | 49,3 | 20,3 |
| 5б | 1800 | 29,6 | 43,3 | 15,7 | 49,3 | 20,3 |
| 7а, 11г—11е | 1620 | 34,1 | 45,7 | 18,1 | 49,3 | 20,3 |
| 7в, 12а | 1480 | 34,1 | 45,7 | 18,1 | 49,3 | 20,3 |
| 7г | 1440 | 34,1 | 45,7 | 18,1 | 49,3 | 20,3 |
| 8а, 8б, 8г, 11б, 12б | 1670 | 34,1 | 45,7 | 18,1 | 49,3 | 20,3 |
| 8д, 8е | 1670 | 35,6 | 46,5 | 18,9 | 49,3 | 20,3 |
| 9а, 12г, 12е | 1590 | 35,6 | 46,5 | 18,9 | 49,3 | 20,3 |
| 9б | 1820 | 35,6 | 46,5 | 18,9 | 49,3 | 20,3 |
| 10а, 10б | 1920 | 38,5 | 48 | 20,4 | 49,3 | 20,3 |
| 10в | 2080 | 38,5 | 48 | 20,4 | 49,3 | 20,3 |
| 11а | 2300 | 34,1 | 45,7 | 18,1 | 49,3 | 20,3 |
| 12д | 1970 | 35,6 | 46,5 | 18,9 | 49,3 | 20,3 |
| *б) стены наружные* | | | | | | |
| 1а, 1ж, 3б, 3в, 4а | 4560 | 295 | 252 | 87,6 | 515 | 113 |
| 1б, 5а | 4760 | 295 | 252 | 87,6 | 515 | 113 |
| 1в—1д, 6а, 6б | 4930 | 295 | 252 | 87,6 | 515 | 113 |
| 1е, 5б | 5810 | 295 | 252 | 87,6 | 515 | 113 |

*Продолжение*

| Районы | Прямые затраты, руб. | В том числе, руб. | | | Затраты труда рабочих, чел.-ч | |
|---|---|---|---|---|---|---|
| | | основная заработная плата рабочих | эксплуатация машин | | не занятых обслуживанием машин | обслуживающих машины |
| | | | всего | в том числе заработная плата рабочих, обслуживающих машины | | |
| 1 | 2 | 3 | 4 | 5 | 6 | 7 |
| 2а, 9а | 6020 | 354 | 270 | 105 | 515 | 113 |
| 2б | 6210 | 339 | 265 | 101 | 515 | 113 |
| 2в | 6890 | 354 | 270 | 105 | 515 | 113 |
| 2г | 5500 | 413 | 287 | 123 | 515 | 113 |
| 3а | 4370 | 295 | 252 | 87,6 | 515 | 113 |
| 3г | 5220 | 295 | 252 | 87,6 | 515 | 113 |
| 4б, 6в | 5030 | 295 | 252 | 87,6 | 515 | 113 |
| 7а, 11б, 11в, 12в | 5340 | 339 | 265 | 101 | 515 | 113 |
| 7б, 7г, 12б | 4980 | 339 | 265 | 101 | 515 | 113 |
| 7в, 8а, 11е | 5580 | 339 | 265 | 101 | 515 | 113 |
| 8б, 11д | 5450 | 339 | 265 | 101 | 515 | 113 |
| 8в, 12д | 5520 | 354 | 270 | 105 | 515 | 113 |
| 8г | 6060 | 339 | 265 | 101 | 515 | 113 |
| 8д | 4680 | 354 | 270 | 105 | 515 | 113 |
| 8е, 12е | 5280 | 354 | 270 | 105 | 515 | 113 |
| 9б, 12г | 5040 | 354 | 270 | 105 | 515 | 113 |
| 9в | 5820 | 354 | 270 | 105 | 515 | 113 |
| 10а | 5940 | 383 | 278 | 114 | 515 | 113 |
| 10б | 6160 | 383 | 278 | 114 | 515 | 113 |
| 10в | 6620 | 383 | 278 | 114 | 515 | 113 |
| 11а | 6570 | 339 | 265 | 101 | 515 | 113 |
| 11г | 5130 | 339 | 265 | 101 | 515 | 113 |
| 12а | 4760 | 339 | 265 | 101 | 515 | 113 |
| *в) стены внутренние и перегородки* | | | | | | |
| 1а, 1ж, 4а | 1220 | 84,3 | 42,1 | 13,6 | 156 | 17,5 |
| 1б, 1г, 5а | 1300 | 84,3 | 42,1 | 13,6 | 156 | 17,5 |
| 1в, 3в, 6в | 1340 | 84,3 | 42,1 | 13,6 | 156 | 17,5 |
| 1д, 6а | 1390 | 84,3 | 42,1 | 13,6 | 156 | 17,5 |
| 1е | 1770 | 84,3 | 42,1 | 13,6 | 156 | 17,5 |
| 2а | 1650 | 101 | 44,8 | 16,3 | 156 | 17,5 |
| 2б | 1960 | 96,9 | 44,1 | 15,6 | 156 | 17,5 |
| 2в | 1840 | 101 | 44,8 | 16,3 | 156 | 17,5 |
| 2г | 1540 | 118 | 47,5 | 19 | 156 | 17,5 |
| 3а | 1190 | 84,3 | 42,1 | 13,6 | 156 | 17,5 |
| 3б | 1250 | 84,3 | 42,1 | 13,6 | 156 | 17,5 |
| 3г, 5б | 1600 | 84,3 | 42,1 | 13,6 | 156 | 17,5 |
| 4б | 1480 | 84,3 | 42,1 | 13,6 | 156 | 17,5 |
| 6б | 1410 | 84,3 | 42,1 | 13,6 | 156 | 17,5 |

*Продолжение*

| Районы | Прямые затраты, руб. | В том числе, руб. | | | Затраты труда рабочих, чел.-ч | |
|---|---|---|---|---|---|---|
| | | основная заработная плата рабочих | эксплуатация машин | | не занятых обслуживанием машин | обслуживающих машины |
| | | | всего | в том числе заработная плата рабочих, обслуживающих машины | | |
| 1 | 2 | 3 | 4 | 5 | 6 | 7 |
| 7а, 11б, 11г | 1420 | 96,9 | 44,1 | 15,6 | 156 | 17,5 |
| 7б, 7г, 12а | 1300 | 96,9 | 44,1 | 15,6 | 156 | 17,5 |
| 7в, 11а | 1620 | 96,9 | 44,1 | 15,6 | 156 | 17,5 |
| 8а, 8б, 11в, 11д | 1480 | 96,9 | 44,1 | 15,6 | 156 | 17,5 |
| 8в | 1460 | 101 | 44,8 | 16,3 | 156 | 17,5 |
| 8г | 1730 | 96,9 | 44,1 | 15,6 | 156 | 17,5 |
| 8д | 1140 | 101 | 44,8 | 16,3 | 156 | 17,5 |
| 8е, 12г | 1380 | 101 | 44,8 | 16,3 | 156 | 17,5 |
| 9а | 1710 | 101 | 44,8 | 16,3 | 156 | 17,5 |
| 9б | 1260 | 101 | 44,8 | 16,3 | 156 | 17,5 |
| 9в | 1330 | 101 | 44,8 | 16,3 | 156 | 17,5 |
| 10а, 10в | 1660 | 110 | 46,2 | 17,6 | 156 | 17,5 |
| 10б | 1570 | 110 | 46,2 | 17,6 | 156 | 17,5 |
| 11е, 12в | 1520 | 96,9 | 44,1 | 15,6 | 156 | 17,5 |
| 12б | 1260 | 96,9 | 44,1 | 15,6 | 156 | 17,5 |
| 12д | 1590 | 101 | 44,8 | 16,3 | 156 | 17,5 |
| 12е | 1500 | 101 | 44,8 | 16,3 | 156 | 17,5 |
| *г) проемы* | | | | | | |
| 1а, 1б, 1ж | 1900 | 94,5 | 35,7 | 10,9 | 171 | 14,1 |
| 1в, 1д, 1е, 3а, 3б, 4б, 5а, 6б | 2040 | 94,5 | 35,7 | 10,9 | 171 | 14,1 |
| 1г | 1820 | 94,5 | 35,7 | 10,9 | 171 | 14,1 |
| 2а, 8д, 9б | 2110 | 113 | 37,9 | 13,1 | 171 | 14,1 |
| 2б, 7в | 1910 | 109 | 37,3 | 12,6 | 171 | 14,1 |
| 2в, 8в | 1940 | 113 | 37,9 | 13,1 | 171 | 14,1 |
| 2г | 2830 | 132 | 40,1 | 15,3 | 171 | 14,1 |
| 3в, 5б, 6а | 2250 | 94,5 | 35,7 | 10,9 | 171 | 14,1 |
| 3г | 2100 | 94,5 | 35,7 | 10,9 | 171 | 14,1 |
| 4а | 2210 | 94,5 | 35,7 | 10,9 | 171 | 14,1 |
| 6в | 2380 | 94,5 | 35,7 | 10,9 | 171 | 14,1 |
| 7а, 7б | 1840 | 109 | 37,3 | 12,6 | 171 | 14,1 |
| 7г—8б | 2060 | 109 | 37,3 | 12,6 | 171 | 14,1 |
| 8г, 12б | 2360 | 109 | 37,3 | 12,6 | 171 | 14,1 |
| 8е | 3310 | 113 | 37,9 | 13,1 | 171 | 14,1 |
| 9а, 12д | 2260 | 113 | 37,9 | 13,1 | 171 | 14,1 |
| 9в | 2420 | 113 | 37,9 | 13,1 | 171 | 14,1 |

*Продолжение*

| Районы | Прямые затраты, руб. | В том числе, руб. | | | Затраты труда рабочих, чел.-ч | |
|---|---|---|---|---|---|---|
| | | основная заработная плата рабочих | эксплуатация машин | | | |
| | | | всего | в том числе заработная плата рабочих, обслуживающих машины | не занятых обслуживанием машин | обслуживающих машины |
| 1 | 2 | 3 | 4 | 5 | 6 | 7 |
| 10а | 2200 | 123 | 39 | 14,2 | 171 | 14,1 |
| 10б | 2570 | 123 | 39 | 14,2 | 171 | 14,1 |
| 10в | 2460 | 123 | 39 | 14,2 | 171 | 14,1 |
| 11 | 2420 | 109 | 37,3 | 12,6 | 171 | 14,1 |
| 12а | 2280 | 109 | 37,3 | 12,6 | 171 | 14,1 |
| 12в | 2170 | 109 | 37,3 | 12,6 | 171 | 14,1 |
| 12г | 2160 | 113 | 37,9 | 13,1 | 171 | 14,1 |
| 12е | 2370 | 113 | 37,9 | 13,1 | 171 | 14,1 |
| *д) полы* | | | | | | |
| 1а, 1в | 1170 | 103 | 11,6 | 4,4 | 186 | 6 |
| 1б | 1380 | 103 | 11,6 | 4,4 | 186 | 6 |
| 1г, 1д, 6а, 6б | 1240 | 103 | 11,6 | 4,4 | 186 | 6 |
| 1е | 1340 | 103 | 11,6 | 4,4 | 186 | 6 |
| 1ж | 1050 | 103 | 11,6 | 4,4 | 186 | 6 |
| 2а, 8в | 1460 | 123 | 12,5 | 5,3 | 186 | 6 |
| 2б | 1310 | 118 | 12,3 | 5,1 | 186 | 6 |
| 2в | 1770 | 123 | 12,5 | 5,3 | 186 | 6 |
| 2г | 1540 | 144 | 13,4 | 6,2 | 186 | 6 |
| 3, 5б | 1120 | 103 | 11,6 | 4,4 | 186 | 6 |
| 4а—5а | 1210 | 103 | 11,6 | 4,4 | 186 | 6 |
| 6в | 1310 | 103 | 11,6 | 4,4 | 186 | 6 |
| 7а, 7б, 8а, 12в | 1200 | 118 | 12,3 | 5,1 | 186 | 6 |
| 7в, 11а | 1540 | 118 | 12,3 | 5,1 | 186 | 6 |
| 7г, 12а, 12б | 1150 | 118 | 12,3 | 5,1 | 186 | 6 |
| 8б, 11в, 11г | 1380 | 118 | 12,3 | 5,1 | 186 | 6 |
| 8г | 2050 | 118 | 12,3 | 5,1 | 186 | 6 |
| 8д, 9б, 12д | 1300 | 123 | 12,5 | 5,3 | 186 | 6 |
| 8е | 1930 | 123 | 12,5 | 5,3 | 186 | 6 |
| 9а, 9в | 1420 | 123 | 12,5 | 5,3 | 186 | 6 |
| 10а, 10б | 1580 | 133 | 12,9 | 5,7 | 186 | 6 |
| 10в | 1490 | 133 | 12,9 | 5,7 | 186 | 6 |
| 11б, 11д, 11е | 1350 | 118 | 12,3 | 5,1 | 186 | 6 |
| 12г | 1240 | 123 | 12,5 | 5,3 | 186 | 6 |
| 12е | 1650 | 123 | 12,5 | 5,3 | 186 | 6 |
| *е) отделочные работы* | | | | | | |
| 1а—1в, 1д, 4, 5б | 687 | 319 | 25 | 13,4 | 558 | 17,3 |
| 1г, 1е, 1ж, 5а, 6 | 710 | 319 | 25 | 13,4 | 558 | 17,3 |
| 2а, 12г | 755 | 382 | 27,7 | 16,1 | 558 | 17,3 |

*Продолжение*

| Районы | Прямые затраты, руб. | В том числе, руб. | | | Затраты труда рабочих, чел.-ч | |
|---|---|---|---|---|---|---|
| | | основная заработная плата рабочих | эксплуатация машин | | не занятых обслуживанием машин | обслуживающих машины |
| | | | всего | в том числе заработная плата рабочих, обслуживающих машины | | |
| 1 | 2 | 3 | 4 | 5 | 6 | 7 |
| 2б, 7в, 11а, 11в, 11г, 11е | 789 | 366 | 27,1 | 15,5 | 558 | 17,3 |
| 2в, 8в, 9а, 9в | 824 | 382 | 27,7 | 16,1 | 558 | 17,3 |
| 2г | 907 | 446 | 30,4 | 18,8 | 558 | 17,3 |
| 3 | 651 | 319 | 25 | 13,4 | 558 | 17,3 |
| 7а, 7б, 7г, 8б, 12а | 744 | 366 | 27,1 | 15,5 | 558 | 17,3 |
| 8а, 12в | 756 | 366 | 27,1 | 15,5 | 558 | 17,3 |
| 8г, 11б, 11д, 12б | 805 | 366 | 27,1 | 15,5 | 558 | 17,3 |
| 8д, 9б, 12д | 799 | 382 | 27,7 | 16,1 | 558 | 17,3 |
| 8е | 894 | 382 | 27,7 | 16,1 | 558 | 17,3 |
| 10а | 958 | 414 | 29,1 | 17,5 | 558 | 17,3 |
| 10б | 865 | 414 | 29,1 | 17,5 | 558 | 17,3 |
| 10в | 824 | 414 | 29,1 | 17,5 | 558 | 17,3 |
| 12е | 870 | 382 | 27,7 | 16,1 | 558 | 17,3 |
| РАЗДЕЛ II. МОНТАЖ МЕТАЛЛОКОНСТРУКЦИЙ | | | | | | |
| 1, 3—5, 6б, 6в | 1100 | 47 | 57 | 17,7 | 74,2 | 22,9 |
| 2а, 2в, 8в, 8д, 8е, 12г—12е | 1130 | 56,3 | 60,5 | 21,3 | 74,2 | 22,9 |
| 2б, 7а—8б, 8г, 11а—12в | 1120 | 54 | 59,6 | 20,4 | 74,2 | 22,9 |
| 2г | 1150 | 65,7 | 64,1 | 24,8 | 74,2 | 22,9 |
| 6а | 1130 | 47 | 57 | 17,7 | 74,2 | 22,9 |
| 9 | 1170 | 56,3 | 60,5 | 21,3 | 74,2 | 22,9 |
| 10 | 1280 | 61 | 62,3 | 23,1 | 74,2 | 22,9 |
| РАЗДЕЛ III. ВНУТРЕННИЕ САНИТАРНО-ТЕХНИЧЕСКИЕ УСТРОЙСТВА | | | | | | |
| А. ВАРИАНТ ПОДКЛЮЧЕНИЯ К ДЕЙСТВУЮЩИМ СЕТЯМ | | | | | | |
| **1. Санитарно-технические работы** | | | | | | |
| 1а—1в, 1д, 1е | 1050 | 104 | 7,2 | 1,8 | 168 | 2,3 |
| 1г, 3в, 5б | 1070 | 104 | 7,2 | 1,8 | 167 | 2,3 |
| 1ж, 3а, 3б, 3г—4б | 974 | 102 | 6,8 | 1,7 | 165 | 2,2 |
| 2а, 2в, 8в, 8д, 9 | 1130 | 126 | 8 | 2,3 | 171 | 2,5 |
| 2б, 7а—8б, 8г | 1110 | 120 | 7,9 | 2,2 | 170 | 2,5 |
| 2г | 1170 | 146 | 8,3 | 2,7 | 170 | 2,5 |
| 5а | 982 | 102 | 6,8 | 1,7 | 165 | 2,2 |
| 6 | 1000 | 105 | 7,5 | 1,9 | 170 | 2,5 |

*Продолжение*

| Районы | Прямые затраты, руб. | В том числе, руб. | | | Затраты труда рабочих, чел.-ч | |
|---|---|---|---|---|---|---|
| | | основная заработная плата рабочих | эксплуатация машин | | не занятых обслуживанием машин | обслуживающих машины |
| | | | всего | в том числе заработная плата рабочих, обслуживающих машины | | |
| 1 | 2 | 3 | 4 | 5 | 6 | 7 |
| 8е | 1190 | 126 | 8 | 2,3 | 171 | 2,5 |
| 10 | 1300 | 136 | 8,2 | 2,5 | 170 | 2,5 |
| 11а, 12а—12в | 1020 | 119 | 7,5 | 2,1 | 168 | 2,3 |
| 11б, 11в | 1120 | 120 | 7,9 | 2,2 | 170 | 2,5 |
| 12г, 12д | 1030 | 122 | 7,2 | 2 | 165 | 2,2 |
| 12е | 1060 | 122 | 7,2 | 2 | 165 | 2,2 |
| **2. Монтаж санитарно-технического оборудования, изделий и конструкций, стоимость которых включается в объем строительно-монтажных работ** | | | | | | |
| 1, 3, 4 | 490 | 12,1 | 1 | 0,3 | 19,8 | 0,4 |
| 2а, 2в, 8в, 8д, 9, 12г, 12д | 505 | 14,5 | 1 | 0,3 | 19,8 | 0,4 |
| 2б, 8а, 8б, 8г, 11а—12в | 504 | 13,9 | 1 | 0,3 | 19,8 | 0,4 |
| 2г | 531 | 16,9 | 1,1 | 0,4 | 19,8 | 0,4 |
| 5, 6 | 501 | 12,1 | 1 | 0,3 | 19,8 | 0,4 |
| 7 | 490 | 13,9 | 1 | 0,3 | 19,8 | 0,4 |
| 8е | 569 | 14,5 | 1 | 0,3 | 19,8 | 0,4 |
| 10 | 537 | 15,7 | 1,1 | 0,4 | 19,8 | 0,4 |
| 12с | 541 | 14,5 | 1 | 0,3 | 19,8 | 0,4 |
| **3. Сопутствующие строительные работы** | | | | | | |
| 1а—1е | 37 | 21 | 0,1 | — | 36,7 | — |
| 1ж, 3б, 3г—5а, 6 | 30 | 17,1 | 0,1 | — | 29,8 | — |
| 2а, 2в, 9 | 42 | 25,4 | 0,1 | — | 37 | — |
| 2б, 7а—8б, 8г, 11б—11е | 40 | 24,1 | 0,1 | — | 36,7 | — |
| 2г | 46 | 29,1 | 0,1 | — | 36,4 | — |
| 3а | 31 | 17,1 | 0,1 | — | 29,8 | — |
| 3в, 5б | 36 | 20,8 | 0,1 | — | 36,4 | — |
| 8в, 8д | 41 | 25,4 | 0,1 | — | 37 | — |
| 8е | 46 | 25,4 | 0,1 | — | 37 | — |
| 10 | 45 | 27,4 | 0,1 | — | 36,7 | — |
| 11а | 33 | 19,7 | 0,1 | — | 29,8 | — |
| 12а—12в | 34 | 19,7 | 0,1 | — | 29,8 | — |
| 12г, 12е | 35 | 20,5 | 0,1 | — | 29,8 | — |
| 12д | 34 | 20,5 | 0,1 | — | 29,8 | — |

*Продолжение*

| Районы | Прямые затраты, руб. | В том числе, руб. | | | Затраты труда рабочих, чел.-ч | |
|---|---|---|---|---|---|---|
| | | основная заработная плата рабочих | эксплуатация машин | | | |
| | | | всего | в том числе заработная плата рабочих, обслуживающих машины | не занятых обслуживанием машин | обслуживающих машины |
| 1 | 2 | 3 | 4 | 5 | 6 | 7 |

## Б. ВАРИАНТ С АВТОНОМНЫМ СНАБЖЕНИЕМ

### 1. Санитарно-технические работы

| | | | | | | |
|---|---|---|---|---|---|---|
| 1а—1в, 1д, 1е | 958 | 98,7 | 7,2 | 1,9 | 161 | 2,4 |
| 1г, 3в | 3120 | 98,5 | 7,2 | 1,8 | 161 | 2,4 |
| 1ж | 907 | 98,5 | 7,2 | 1,8 | 161 | 2,4 |
| 2а, 2в, 8в, 8д, 9 | 1030 | 118 | 7,6 | 2,2 | 160 | 2,4 |
| 2б, 7а—8б, 8г, 11б—11е | 1010 | 114 | 7,5 | 2,1 | 161 | 2,4 |
| 2г | 1060 | 139 | 8,2 | 2,7 | 162 | 2,4 |
| 3а, 3б, 3г—5а, 6 | 929 | 98,5 | 7,2 | 1,8 | 161 | 2,4 |
| 5б | 984 | 97,7 | 7 | 1,8 | 160 | 2,4 |
| 8е | 1100 | 120 | 7,9 | 2,3 | 163 | 2,4 |
| 10а | 1170 | 130 | 8 | 2,5 | 163 | 2,4 |
| 10б, 10в | 1190 | 130 | 8 | 2,5 | 163 | 2,4 |
| 11а | 951 | 114 | 7,5 | 2,1 | 161 | 2,4 |
| 12а—12в | 964 | 114 | 7,5 | 2,1 | 161 | 2,4 |
| 12г, 12д | 972 | 118 | 7,6 | 2,2 | 161 | 2,4 |
| 12е | 995 | 118 | 7,6 | 2,2 | 161 | 2,4 |

### 2. Монтаж санитарно-технического оборудования, изделий и конструкций, стоимость которых включается в объем строительно-монтажных работ

| | | | | | | |
|---|---|---|---|---|---|---|
| 1а—1в, 1д—1ж, 3, 4 | 899 | 72 | 5,1 | 1,5 | 114 | 2 |
| 1г | 945 | 72 | 5,1 | 1,5 | 114 | 2 |
| 2а, 2в, 8в, 8д, 9, 12е | 987 | 86,4 | 5,4 | 1,8 | 114 | 2 |
| 2б, 7, 11а—11г, 12а—12в | 947 | 82,8 | 5,3 | 1,7 | 114 | 2 |
| 2г | 992 | 101 | 5,7 | 2,1 | 114 | 2 |
| 5, 6 | 919 | 72 | 5,1 | 1,5 | 114 | 2 |
| 8а, 8б, 8г, 11д, 11е | 980 | 82,8 | 5,3 | 1,7 | 114 | 2 |
| 8е | 1120 | 86,4 | 5,4 | 1,8 | 114 | 2 |
| 10а | 998 | 93,7 | 5,6 | 2 | 114 | 2 |
| 10б, 10в | 1050 | 93,7 | 5,6 | 2 | 114 | 2 |
| 12г, 12д | 940 | 86,4 | 5,4 | 1,8 | 114 | 2 |

*Продолжение*

| Районы | Прямые затраты, руб. | В том числе, руб. | | | Затраты труда рабочих, чел.-ч | |
|---|---|---|---|---|---|---|
| | | основная заработная плата рабочих | эксплуатация машин | | | |
| | | | всего | в том числе заработная плата рабочих, обслуживающих машины | не занятых обслуживанием машин | обслуживающих машины |
| 1 | 2 | 3 | 4 | 5 | 6 | 7 |
| **3. Сопутствующие строительные работы** | | | | | | |
| 1а—1в, 1д, 1е, 3в, 5б | 36 | 20 | 0,1 | — | 35,2 | — |
| 1г | 37 | 20,3 | 0,1 | — | 35,7 | — |
| 1ж, 3а, 3б, 3г—5а | 32 | 17,6 | 0,1 | — | 31 | — |
| 2а, 2в, 8в, 8д, 9 | 41 | 24,4 | 0,1 | — | 35,7 | — |
| 2б, 7а—8б, 8г, 11б—11е | 40 | 23,2 | 0,1 | — | 35,5 | — |
| 2г | 46 | 28 | 0,1 | — | 35,2 | — |
| 6 | 33 | 17,6 | 0,1 | — | 31 | — |
| 8е | 44 | 24,4 | 0,1 | — | 35,7 | — |
| 10 | 44 | 26,2 | 0,1 | — | 35,5 | — |
| 11а, 12а—12в | 36 | 20,3 | 0,1 | — | 31 | — |
| 12г—12е | 37 | 21,2 | 0,1 | — | 31 | — |
| РАЗДЕЛ IV. ЭЛЕКТРОМОНТАЖНЫЕ РАБОТЫ | | | | | | |
| 1, 3, 4 | 1440 | 292 | 103 | 35 | 532 | 45,2 |
| 2а, 2в, 12г | 1530 | 351 | 110 | 42 | 532 | 45,2 |
| 2б, 7, 11а—12в | 1500 | 336 | 109 | 40,3 | 532 | 45,2 |
| 2г | 1620 | 409 | 117 | 49 | 532 | 45,2 |
| 5, 6 | 1660 | 292 | 103 | 35 | 532 | 45,2 |
| 8а, 8б, 8г | 1710 | 336 | 109 | 40,3 | 532 | 45,2 |
| 8в, 8д, 9, 12д | 1730 | 351 | 110 | 42 | 532 | 45,2 |
| 8е, 12е | 1580 | 351 | 110 | 42 | 532 | 45,2 |
| 10 | 1600 | 380 | 114 | 45,5 | 532 | 45,2 |
| РАЗДЕЛ V. ТЕЛЕФОНИЗАЦИЯ | | | | | | |
| 1, 3—6 | 18 | 5,8 | 2,2 | 0,8 | 9,6 | 1,1 |
| 2а, 2в, 8в, 8д—9в, 12д, 12е | 20 | 7 | 2,4 | 1 | 9,6 | 1,1 |
| 2б, 7а—8б, 8г, 11а—12в | 19 | 6,7 | 2,3 | 1 | 9,6 | 1,1 |
| 2г | 21 | 8,2 | 2,5 | 1,2 | 9,6 | 1,1 |
| 10 | 20 | 7,6 | 2,4 | 1,1 | 9,6 | 1,1 |
| 12г | 19 | 7 | 2,4 | 1 | 9,6 | 1,1 |
| РАЗДЕЛ VI. РАДИОФИКАЦИЯ | | | | | | |
| 1, 4 | 46 | 26,8 | 2,9 | 1 | 42,4 | 1,3 |
| 2а, 2в, 8в, 8д—9в, 12г—12е | 52 | 32,2 | 3,1 | 1,2 | 42,4 | 1,3 |

*Продолжение*

| Районы | Прямые затраты, руб. | В том числе, руб. | | | Затраты труда рабочих, чел.-ч | |
|---|---|---|---|---|---|---|
| | | основная заработная плата рабочих | эксплуатация машин | | | |
| | | | всего | в том числе заработная плата рабочих, обслуживающих машины | не занятых обслуживанием машин | обслуживающих машины |
| 1 | 2 | 3 | 4 | 5 | 6 | 7 |
| 2б, 7а—8б, 8г, 11а—12в | 51 | 30,9 | 3 | 1,2 | 42,4 | 1,3 |
| 2г | 58 | 37,6 | 3,3 | 1,4 | 42,4 | 1,3 |
| 3, 5, 6 | 47 | 26,8 | 2,9 | 1 | 42,4 | 1,3 |
| 10 | 56 | 34,9 | 3,2 | 1,3 | 42,4 | 1,3 |

## РАЗДЕЛ VII. МОНТАЖ ОБОРУДОВАНИЯ

### 1. Монтаж технологического оборудования

| | | | | | | |
|---|---|---|---|---|---|---|
| 1, 3—5 | 1700 | 232 | 21 | 8,7 | 397 | 11,3 |
| 2а, 2в, 8в, 8д, 9, 12г, 12д | 1780 | 279 | 22,7 | 10,5 | 397 | 11,3 |
| 2б, 8а, 8б, 8г, 11а—12в | 1770 | 267 | 22,3 | 10,1 | 397 | 11,3 |
| 2г | 1890 | 325 | 24,5 | 12,2 | 397 | 11,3 |
| 6 | 1730 | 232 | 21 | 8,7 | 397 | 11,3 |
| 7 | 1730 | 267 | 22,3 | 10,1 | 397 | 11,3 |
| 8е | 1960 | 279 | 22,7 | 10,5 | 397 | 11,3 |
| 10 | 1890 | 302 | 23,6 | 11,4 | 397 | 11,3 |
| 12е | 1870 | 279 | 22,7 | 10,5 | 397 | 11,3 |

### 2. Сопутствующие строительные работы

| | | | | | | |
|---|---|---|---|---|---|---|
| 1, 3—6 | 20 | 8 | 0,2 | 0,1 | 14,2 | 0,1 |
| 2а, 2в, 8в, 8д | 22 | 9,6 | 0,2 | 0,1 | 14,2 | 0,1 |
| 2б, 7а—8б, 8г, 11а—12в | 22 | 9,2 | 0,2 | 0,1 | 14,2 | 0,1 |
| 2г | 24 | 11,2 | 0,2 | 0,1 | 14,2 | 0,1 |
| 8е—9в, 12г—12е | 23 | 9,6 | 0,2 | 0,1 | 14,2 | 0,1 |
| 10 | 24 | 10,4 | 0,2 | 0,1 | 14,2 | 0,1 |

Примечание. Затраты по земляным работам, транспортированию грунта, перекрытию и покрытию, кровле и видам санитарно-технических работ и электромонтажных работ следует принимать по цепе № 433.

## 12. База емкостью 500 т

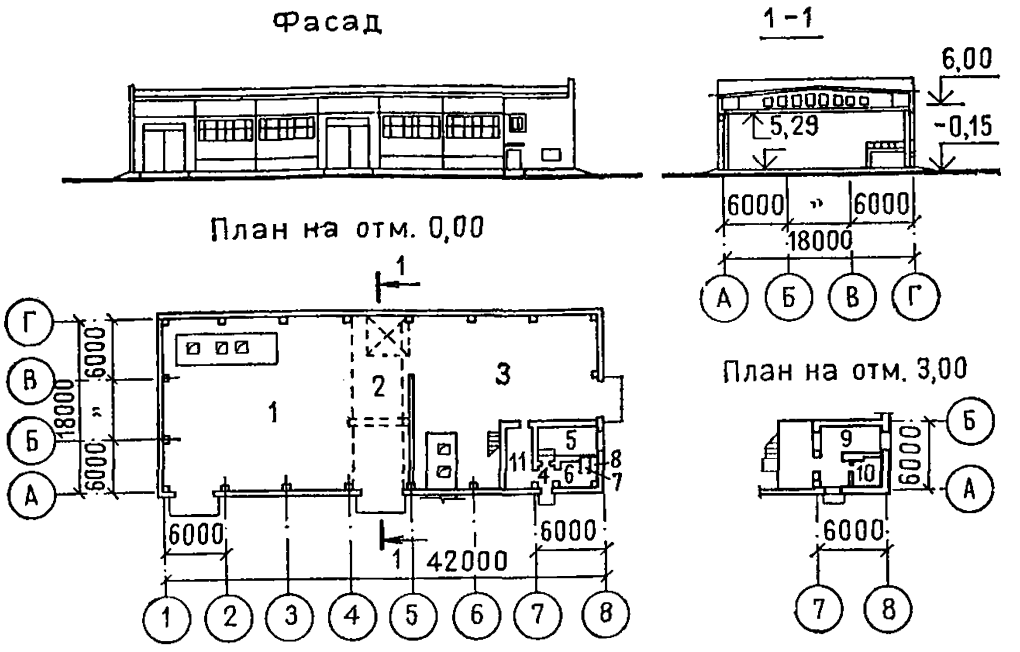


**Рис. 21. База емкостью 500 т для приготовления твердых и жидких противогололедных химических материалов. Тип-3. Типовой проект № 503-7-5.83 (к ценам № 435—437)**

*1* — склад NaCl с дробильно-сортировочным узлом; *2* — склад $CaCl_2$, ХКФ и ингибиторов; *3* — склад готовой смеси; *4* — тамбур; *5* — котельная; *6* — гардероб; *7* — душевая; *8* — санузел; *9* — операторская; *10* — техническое помещение; *11* — насосная

### Районная цена № 435

**База емкостью 500 т для приготовления твердых и жидких противогололедных химических материалов, тип — 3КГ. Стены кирпичные (типовой проект № 503-7-5.83)**

*Измеритель — 1 здание*

| Районы | Прямые затраты, руб. | В том числе, руб. | | | Затраты труда рабочих, чел.-ч | |
|---|---|---|---|---|---|---|
| | | основная заработная плата рабочих | эксплуатация машин | | | |
| | | | всего | в том числе заработная плата рабочих, обслуживающих машины | не занятых обслуживанием машин | обслуживающих машины |
| 1 | 2 | 3 | 4 | 5 | 6 | 7 |
| РАЗДЕЛ I. СТРОИТЕЛЬНЫЕ РАБОТЫ | | | | | | |
| **1. Подземная часть** | | | | | | |
| 1а, 3 | 13 100 | 558 | 779 | 258 | 1010 | 349 |
| 1б, 1е | 15 200 | 558 | 792 | 258 | 1010 | 349 |
| 1в, 5а, 6а, 6б | 14 000 | 558 | 785 | 258 | 1010 | 349 |
| 1г, 1д, 6в | 14 400 | 558 | 792 | 258 | 1010 | 349 |

*Продолжение*

| Районы | Прямые затраты, руб. | В том числе, руб. | | | Затраты труда рабочих, чел.-ч | |
|---|---|---|---|---|---|---|
| | | основная заработная плата рабочих | эксплуатация машин | | | |
| | | | всего | в том числе заработная плата рабочих, обслуживающих машины | не занятых обслуживанием машин | обслуживающих машины |
| 1 | 2 | 3 | 4 | 5 | 6 | 7 |
| 1ж | 12 800 | 558 | 778 | 258 | 1010 | 349 |
| 2а, 8д | 16 600 | 670 | 865 | 310 | 1010 | 349 |
| 2б, 8б, 11г, 11д | 15 500 | 642 | 842 | 297 | 1010 | 349 |
| 2в | 20 700 | 670 | 871 | 310 | 1010 | 349 |
| 2г | 17 400 | 782 | 941 | 362 | 1010 | 349 |
| 4 | 13 600 | 558 | 789 | 258 | 1010 | 349 |
| 5б | 16 000 | 558 | 820 | 258 | 1010 | 349 |
| 7а, 8а, 11е, 12б | 14 700 | 642 | 828 | 297 | 1010 | 349 |
| 7б, 12в | 14 200 | 642 | 829 | 297 | 1010 | 349 |
| 7в, 11б | 16 200 | 642 | 839 | 297 | 1010 | 349 |
| 7г | 13 800 | 642 | 837 | 297 | 1010 | 349 |
| 8в, 12е | 16 000 | 670 | 865 | 310 | 1010 | 349 |
| 8г | 17 800 | 642 | 847 | 297 | 1010 | 349 |
| 8е | 19 200 | 670 | 871 | 310 | 1010 | 349 |
| 9а | 15 600 | 670 | 871 | 310 | 1010 | 349 |
| 9б, 12г | 14 800 | 670 | 844 | 310 | 1010 | 349 |
| 9в | 19 700 | 670 | 871 | 310 | 1010 | 349 |
| 10а, 10б | 19 600 | 726 | 884 | 336 | 1010 | 349 |
| 10в | 20 400 | 726 | 886 | 336 | 1010 | 349 |
| 11а | 21 400 | 642 | 856 | 297 | 1010 | 349 |
| 11в | 18 200 | 642 | 828 | 297 | 1010 | 349 |
| 12а | 13 300 | 642 | 815 | 297 | 1010 | 349 |
| 12д | 17 800 | 670 | 837 | 310 | 1010 | 349 |
| В том числе: | | | | | | |
| *а) земляные работы* | | | | | | |
| 1, 3—6 | 324 | 84,7 | 234 | 80,1 | 168 | 115 |
| 2а, 2в, 8в, 8д—9в, 12г—12е | 357 | 102 | 250 | 96,2 | 168 | 115 |
| 2б, 7а—8б, 8г, 11а—12в | 349 | 97,4 | 246 | 92,2 | 168 | 115 |
| 2г | 390 | 119 | 266 | 112 | 168 | 115 |
| 10 | 373 | 110 | 258 | 104 | 168 | 115 |
| *б) транспортирование грунта* | | | | | | |
| 1а—1е, 3в, 3г, 4б, 5а, 6а, 6в | 91 | — | 91 | 18,3 | — | 27,4 |
| 1ж, 3а, 6б | 77 | — | 77 | 18,3 | — | 27,4 |
| 2а, 2в, 8е, 9а, 9в | 123 | — | 123 | 22 | — | 27,4 |
| 2б, 11а | 120 | — | 120 | 21,1 | — | 27,4 |
| 2г | 145 | — | 145 | 25,5 | — | 27,4 |

*Продолжение*

| Районы | Прямые затраты, руб. | В том числе, руб. | | | Затраты труда рабочих, чел.-ч | |
|---|---|---|---|---|---|---|
| | | основная заработная плата рабочих | эксплуатация машин | | | |
| | | | всего | в том числе заработная плата рабочих, обслуживающих машины | не занятых обслуживанием машин | обслуживающих машины |
| 1 | 2 | 3 | 4 | 5 | 6 | 7 |
| 3б | 66 | — | 66 | 18,3 | — | 27,4 |
| 4а | 85 | — | 85 | 18,3 | — | 27,4 |
| 5б | 120 | — | 120 | 18,3 | — | 27,4 |
| 7а, 7б, 7г—8б | 101 | — | 101 | 21,1 | — | 27,4 |
| 7в | 113 | — | 113 | 21,1 | — | 27,4 |
| 8в | 113 | — | 113 | 22 | — | 27,4 |
| 8г | 110 | — | 110 | 21,1 | — | 27,4 |
| 8д, 9б | 110 | — | 110 | 22 | — | 27,4 |
| 10а | 110 | — | 110 | 23,6 | — | 27,4 |
| 10б, 10в | 113 | — | 113 | 23,6 | — | 27,4 |
| 11б—11е | 91 | — | 91 | 21,1 | — | 27,4 |
| 12а | 79 | — | 79 | 21,1 | — | 27,4 |
| 12б | 82 | — | 82 | 21,1 | — | 27,4 |
| 12в | 85 | — | 85 | 21,1 | — | 27,4 |
| 12г | 82 | — | 82 | 22 | — | 27,4 |
| 12д | 88 | — | 88 | 22 | — | 27,4 |
| 12е | 120 | — | 120 | 22 | — | 27,4 |
| | | *в) фундаменты* | | | | |
| 1а, 3 | 6190 | 338 | 288 | 101 | 607 | 130 |
| 1б, 5б | 7060 | 338 | 288 | 101 | 607 | 130 |
| 1в, 4а—5а, 6б | 6500 | 338 | 288 | 101 | 607 | 130 |
| 1г, 1д, 6а, 6в | 6760 | 338 | 288 | 101 | 607 | 130 |
| 1е | 7320 | 338 | 288 | 101 | 607 | 130 |
| 1ж | 5730 | 338 | 288 | 101 | 607 | 130 |
| 2а, 9а | 7770 | 406 | 308 | 121 | 607 | 130 |
| 2б, 11б—11г | 7460 | 389 | 303 | 116 | 607 | 130 |
| 2в, 8е | 9490 | 406 | 308 | 121 | 607 | 130 |
| 2г | 9030 | 474 | 328 | 141 | 607 | 130 |
| 7а, 11е | 7080 | 389 | 303 | 116 | 607 | 130 |
| 7б, 8а, 12б | 6710 | 389 | 303 | 116 | 607 | 130 |
| 7в | 7980 | 389 | 303 | 116 | 607 | 130 |
| 7г, 12в | 6480 | 389 | 303 | 116 | 607 | 130 |
| 8б | 7690 | 389 | 303 | 116 | 607 | 130 |
| 8в, 9б | 7460 | 406 | 308 | 121 | 607 | 130 |
| 8г | 9740 | 389 | 303 | 116 | 607 | 130 |
| 8д | 7300 | 406 | 308 | 121 | 607 | 130 |
| 9в | 8590 | 406 | 308 | 121 | 607 | 130 |
| 10а, 10б | 8320 | 440 | 318 | 131 | 607 | 130 |
| 10в | 8750 | 440 | 318 | 131 | 607 | 130 |
| 11а | 8930 | 389 | 303 | 116 | 607 | 130 |

*Продолжение*

| Районы | Прямые затраты, руб. | В том числе, руб. | | | Затраты труда рабочих, чел.-ч | |
|---|---|---|---|---|---|---|
| | | основная заработная плата рабочих | эксплуатация машин | | не занятых обслуживанием машин | обслуживающих машины |
| | | | всего | в том числе заработная плата рабочих, обслуживающих машины | | |
| 1 | 2 | 3 | 4 | 5 | 6 | 7 |
| 11д | 7240 | 389 | 303 | 116 | 607 | 130 |
| 12а | 5970 | 389 | 303 | 116 | 607 | 130 |
| 12г | 6720 | 406 | 308 | 121 | 607 | 130 |
| 12д | 7140 | 406 | 308 | 121 | 607 | 130 |
| 12е | 8120 | 406 | 308 | 121 | 607 | 130 |
| **2. Надземная часть** | | | | | | |
| 1а, 3в, 4а | 39 600 | 2640 | 953 | 325 | 4710 | 422 |
| 1б—1д, 3г, 4б, 5а, 6а, 6б | 42 200 | 2640 | 953 | 325 | 4710 | 422 |
| 1е, 5б | 47 900 | 2640 | 953 | 325 | 4710 | 422 |
| 1ж, 3а, 3б | 38 000 | 2640 | 953 | 325 | 4710 | 422 |
| 2а, 9а, 9в | 50 400 | 3170 | 1020 | 390 | 4710 | 422 |
| 2б | 49 600 | 3040 | 1000 | 374 | 4710 | 422 |
| 2в | 57 800 | 3170 | 1020 | 390 | 4710 | 422 |
| 2г | 50 100 | 3700 | 1080 | 456 | 4710 | 422 |
| 6в | 45 100 | 2640 | 953 | 325 | 4710 | 422 |
| 7а, 12б, 12в | 44 300 | 3040 | 1000 | 374 | 4710 | 422 |
| 7б, 7г, 12а | 41 800 | 3040 | 1000 | 374 | 4710 | 422 |
| 7в, 8б, 11б, 11в, 11д, 11е | 46 600 | 3040 | 1000 | 374 | 4710 | 422 |
| 8а, 11г | 45 600 | 3040 | 1000 | 374 | 4710 | 422 |
| 8в | 47 600 | 3170 | 1020 | 390 | 4710 | 422 |
| 8г | 54 400 | 3040 | 1000 | 374 | 4710 | 422 |
| 8д, 12г | 43 500 | 3170 | 1020 | 390 | 4710 | 422 |
| 8е | 52 300 | 3170 | 1020 | 390 | 4710 | 422 |
| 9б | 44 500 | 3170 | 1020 | 390 | 4710 | 422 |
| 10а | 52 000 | 3430 | 1050 | 423 | 4710 | 422 |
| 10б | 54 200 | 3430 | 1050 | 423 | 4710 | 422 |
| 10в | 55 400 | 3430 | 1050 | 423 | 4710 | 422 |
| 11а | 56 700 | 3040 | 1000 | 374 | 4710 | 422 |
| 12д, 12е | 48 800 | 3170 | 1020 | 390 | 4710 | 422 |
| В том числе: | | | | | | |
| *а) каркас здания* | | | | | | |
| 1а, 1д | 7420 | 178 | 177 | 64,8 | 293 | 83,6 |
| 1б—1г, 5а, 6а, 6б | 7670 | 178 | 177 | 64,8 | 293 | 83,6 |
| 1е, 6в | 8420 | 178 | 177 | 64,8 | 293 | 83,6 |
| 1ж | 6900 | 178 | 177 | 64,8 | 293 | 83,6 |
| 2а, 8в, 8д, 8е | 9200 | 213 | 190 | 77,8 | 293 | 83,6 |

*Продолжение*

| Районы | Прямые затраты, руб. | В том числе, руб. | | | Затраты труда рабочих, чел.-ч | |
|---|---|---|---|---|---|---|
| | | основная заработная плата рабочих | эксплуатация машин | | не занятых обслуживанием машин | обслуживающих машины |
| | | | всего | в том числе заработная плата рабочих, обслуживающих машины | | |
| 1 | 2 | 3 | 4 | 5 | 6 | 7 |
| 2б, 7б, 11г—11е, 12в | 8 380 | 204 | 186 | 74,5 | 293 | 83,6 |
| 2в, 9в | 11 000 | 213 | 190 | 77,8 | 293 | 83,6 |
| 2г | 8 620 | 249 | 202 | 90,7 | 293 | 83,6 |
| 3 | 6 700 | 178 | 177 | 64,8 | 293 | 83,6 |
| 4 | 7 080 | 178 | 177 | 64,8 | 293 | 83,6 |
| 5б | 9 400 | 178 | 177 | 64,8 | 293 | 83,6 |
| 7а, 8а, 8г, 11в, 12б | 8 840 | 204 | 186 | 74,5 | 293 | 83,6 |
| 7в | 7 690 | 204 | 186 | 74,5 | 293 | 83,6 |
| 7г | 7 500 | 204 | 186 | 74,5 | 293 | 83,6 |
| 8б, 11б | 8 650 | 204 | 186 | 74,5 | 293 | 83,6 |
| 9а, 12е | 8 420 | 213 | 190 | 77,8 | 293 | 83,6 |
| 9б | 8 840 | 213 | 190 | 77,8 | 293 | 83,6 |
| 10а | 9 380 | 231 | 196 | 84,2 | 293 | 83,6 |
| 10б | 10 500 | 231 | 196 | 84,2 | 293 | 83,6 |
| 10в | 10 800 | 231 | 196 | 84,2 | 293 | 83,6 |
| 11а | 12 000 | 204 | 186 | 74,5 | 293 | 83,6 |
| 12а | 8 070 | 204 | 186 | 74,5 | 293 | 83,6 |
| 12г | 8 550 | 213 | 190 | 77,8 | 293 | 83,6 |
| 12д | 10 500 | 213 | 190 | 77,8 | 293 | 83,6 |
| *б) стены наружные* | | | | | | |
| 1а, 1ж, 3б, 4а | 10 400 | 632 | 264 | 82 | 1150 | 106 |
| 1б, 1г, 3в, 5а | 11 000 | 632 | 264 | 82 | 1150 | 106 |
| 1в, 1д, 6в | 11 400 | 632 | 264 | 82 | 1150 | 106 |
| 1е | 14 700 | 632 | 264 | 82 | 1150 | 106 |
| 2а | 14 100 | 758 | 281 | 98,4 | 1150 | 106 |
| 2б | 16 200 | 727 | 277 | 94,3 | 1150 | 106 |
| 2в | 15 700 | 758 | 281 | 98,4 | 1150 | 106 |
| 2г | 12 900 | 885 | 297 | 115 | 1150 | 106 |
| 3а | 10 000 | 632 | 264 | 82 | 1150 | 106 |
| 3г, 5б | 13 300 | 632 | 264 | 82 | 1150 | 106 |
| 4б | 12 300 | 632 | 264 | 82 | 1150 | 106 |
| 6а, 6б | 11 800 | 632 | 264 | 82 | 1150 | 106 |
| 7а, 11б, 11г | 12 000 | 727 | 277 | 94,3 | 1150 | 106 |
| 7б, 7г, 12б | 10 900 | 727 | 277 | 94,3 | 1150 | 106 |
| 7в | 13 600 | 727 | 277 | 94,3 | 1150 | 106 |
| 8а, 8б, 11д, 12в | 12 600 | 727 | 277 | 94,3 | 1150 | 106 |
| 8в, 12е | 12 500 | 758 | 281 | 98,4 | 1150 | 106 |
| 8г | 14 600 | 727 | 277 | 94,3 | 1150 | 106 |
| 8д | 9 800 | 758 | 281 | 98,4 | 1150 | 106 |

*Продолжение*

| Районы | Прямые затраты, руб. | В том числе, руб. | | | Затраты труда рабочих, чел.-ч | |
|---|---|---|---|---|---|---|
| | | основная заработная плата рабочих | эксплуатация машин | | | |
| | | | всего | в том числе заработная плата рабочих, обслуживающих машины | не занятых обслуживанием машин | обслуживающих машины |
| 1 | 2 | 3 | 4 | 5 | 6 | 7 |
| 8е, 9в, 12г | 11 700 | 758 | 281 | 98,4 | 1150 | 106 |
| 9а | 14 400 | 758 | 281 | 98,4 | 1150 | 106 |
| 9б | 10 800 | 758 | 281 | 98,4 | 1150 | 106 |
| 10а | 14 100 | 822 | 289 | 107 | 1150 | 106 |
| 10б | 13 600 | 822 | 289 | 107 | 1150 | 106 |
| 10в | 14 400 | 822 | 289 | 107 | 1150 | 106 |
| 11а | 14 100 | 727 | 277 | 94,3 | 1150 | 106 |
| 11в | 12 800 | 727 | 277 | 94,3 | 1150 | 106 |
| 11е | 13 100 | 727 | 277 | 94,3 | 1150 | 106 |
| 12а | 10 700 | 727 | 277 | 94,3 | 1150 | 106 |
| 12д | 13 400 | 758 | 281 | 98,4 | 1150 | 106 |
| *в) стены внутренние и перегородки* | | | | | | |
| 1а, 1ж, 3б, 4а | 2010 | 130 | 63 | 20,1 | 241 | 26 |
| 1б, 1г, 5а | 2120 | 130 | 63 | 20,1 | 241 | 26 |
| 1в, 3в, 6в | 2180 | 130 | 63 | 20,1 | 241 | 26 |
| 1д, 6а | 2260 | 130 | 63 | 20,1 | 241 | 26 |
| 1е | 2870 | 130 | 63 | 20,1 | 241 | 26 |
| 2а | 2700 | 156 | 67 | 24,1 | 241 | 26 |
| 2б | 3170 | 150 | 66 | 23,1 | 241 | 26 |
| 2в | 3010 | 156 | 67 | 24,1 | 241 | 26 |
| 2г | 2510 | 182 | 71,1 | 28,2 | 241 | 26 |
| 3а | 1950 | 130 | 63 | 20,1 | 241 | 26 |
| 3г, 5б | 2600 | 130 | 63 | 20,1 | 241 | 26 |
| 4б | 2410 | 130 | 63 | 20,1 | 241 | 26 |
| 6б | 2300 | 130 | 63 | 20,1 | 241 | 26 |
| 7а, 11б, 11г | 2320 | 150 | 66 | 23,1 | 241 | 26 |
| 7б, 7г, 12а, 12б | 2100 | 150 | 66 | 23,1 | 241 | 26 |
| 7в | 2620 | 150 | 66 | 23,1 | 241 | 26 |
| 8а, 8б, 11д | 2400 | 150 | 66 | 23,1 | 241 | 26 |
| 8в, 12е | 2420 | 156 | 67 | 24,1 | 241 | 26 |
| 8г | 2810 | 150 | 66 | 23,1 | 241 | 26 |
| 8д | 1870 | 156 | 67 | 24,1 | 241 | 26 |
| 8е, 12г | 2260 | 156 | 67 | 24,1 | 241 | 26 |
| 9а | 2780 | 156 | 67 | 24,1 | 241 | 26 |
| 9б | 2070 | 156 | 67 | 24,1 | 241 | 26 |
| 9в | 2210 | 156 | 67 | 24,1 | 241 | 26 |
| 10а, 10в | 2740 | 169 | 69,1 | 26,2 | 241 | 26 |
| 10б | 2590 | 169 | 69,1 | 26,2 | 241 | 26 |
| 11а | 2690 | 150 | 66 | 23,1 | 241 | 26 |
| 11в, 11е, 12в | 2480 | 150 | 66 | 23,1 | 241 | 26 |
| 12д | 2610 | 156 | 67 | 24,1 | 241 | 26 |

*Продолжение*

| Районы | Прямые затраты, руб. | В том числе, руб. | | | Затраты труда рабочих, чел.-ч | |
|---|---|---|---|---|---|---|
| | | основная заработная плата рабочих | эксплуатация машин | | не занятых обслуживанием машин | обслуживающих машины |
| | | | всего | в том числе заработная плата рабочих, обслуживающих машины | | |
| 1 | 2 | 3 | 4 | 5 | 6 | 7 |
| *г) перекрытие и покрытие* | | | | | | |
| 1а | 6 320 | 102 | 146 | 52,1 | 175 | 67,2 |
| 1б, 1в, 1д, 5а | 6 540 | 102 | 146 | 52,1 | 175 | 67,2 |
| 1г | 6 870 | 102 | 146 | 52,1 | 175 | 77,2 |
| 1е | 7 060 | 102 | 146 | 52,1 | 175 | 67,2 |
| 1ж | 5 830 | 102 | 146 | 52,1 | 175 | 67,2 |
| 2а | 8 010 | 123 | 156 | 62,5 | 175 | 67,2 |
| 2б, 7а, 7г, 11в, 11г, 12в | 6 920 | 118 | 154 | 59,9 | 175 | 67,2 |
| 2в | 9 770 | 123 | 156 | 62,5 | 175 | 67,2 |
| 2г | 7 310 | 143 | 167 | 73 | 175 | 67,2 |
| 3 | 5 710 | 102 | 146 | 52,1 | 175 | 67,2 |
| 4, 6а, 6б | 6 140 | 102 | 146 | 52,1 | 175 | 67,2 |
| 5б | 8 160 | 102 | 146 | 52,1 | 175 | 67,2 |
| 6в | 7 670 | 102 | 146 | 52,1 | 175 | 67,2 |
| 7б, 7в, 8б, 12а | 6 480 | 118 | 154 | 59,9 | 175 | 67,2 |
| 8а, 8г, 11д, 11е | 7 280 | 118 | 154 | 59,9 | 175 | 67,2 |
| 8в | 7 460 | 123 | 156 | 62,5 | 175 | 67,2 |
| 8д, 12г | 6 750 | 123 | 156 | 62,5 | 175 | 67,2 |
| 8е, 12д | 6 930 | 123 | 156 | 62,5 | 175 | 67,2 |
| 9а, 9б, 12е | 7 120 | 123 | 156 | 62,5 | 175 | 67,2 |
| 9в | 9 460 | 123 | 156 | 62,5 | 175 | 67,2 |
| 10а | 7 800 | 133 | 161 | 67,7 | 175 | 67,2 |
| 10б | 9 110 | 133 | 161 | 67,7 | 175 | 67,2 |
| 10в | 9 800 | 133 | 161 | 67,7 | 175 | 67,2 |
| 11а | 10 600 | 118 | 154 | 59,9 | 175 | 67,2 |
| 11б | 7 670 | 118 | 154 | 59,9 | 175 | 67,2 |
| 12б | 7 490 | 118 | 154 | 59,9 | 175 | 67,2 |
| *д) кровля* | | | | | | |
| 1а—1в, 1д, 3, 4 | 2580 | 420 | 92,5 | 28 | 732 | 36,1 |
| 1г, 1е, 5, 6 | 2680 | 420 | 92,5 | 28 | 732 | 36,1 |
| 1ж | 2490 | 420 | 92,5 | 28 | 732 | 36,1 |
| 2а | 2870 | 504 | 98,1 | 33,6 | 732 | 36,1 |
| 2б, 7в, 8а, 8б, 11, 12б | 2860 | 483 | 96,7 | 32,2 | 732 | 36,1 |
| 2в, 8в, 9а, 9б, 12е | 3060 | 504 | 98,1 | 33,6 | 732 | 36,1 |
| 2г | 3120 | 588 | 104 | 39,2 | 732 | 36,1 |
| 7а, 7б, 7г, 12а, 12в | 2770 | 483 | 96,7 | 32,2 | 732 | 36,1 |
| 8г | 3010 | 483 | 96,7 | 32,2 | 732 | 36,1 |
| 8д | 2940 | 504 | 98,1 | 33,6 | 732 | 36,1 |

*Продолжение*

| Районы | Прямые затраты, руб. | В том числе, руб. | | | Затраты труда рабочих, чел.-ч | |
|---|---|---|---|---|---|---|
| | | основная заработная плата рабочих | эксплуатация машин | | не занятых обслуживанием машин | обслуживающих машины |
| | | | всего | в том числе заработная плата рабочих, обслуживающих машины | | |
| 1 | 2 | 3 | 4 | 5 | 6 | 7 |
| 8е | 3360 | 504 | 98,1 | 33,6 | 732 | 36,1 |
| 9в | 3150 | 504 | 98,1 | 33,6 | 732 | 36,1 |
| 10а | 3530 | 546 | 101 | 36,4 | 732 | 36,1 |
| 10б, 10в | 3350 | 546 | 101 | 36,4 | 732 | 36,1 |
| 12г, 12д | 2780 | 504 | 98,1 | 33,6 | 732 | 36,1 |
| *е) проемы* | | | | | | |
| 1а, 1б, 1ж | 4010 | 209 | 78 | 23,9 | 375 | 30,8 |
| 1в, 1д, 1е, 3а, 4б, 5а, 6б | 4340 | 209 | 78 | 23,9 | 375 | 30,8 |
| 1г | 3860 | 209 | 78 | 23,9 | 375 | 30,8 |
| 2а, 8д, 9б, 12г | 4500 | 251 | 82,8 | 28,7 | 375 | 30,8 |
| 2б, 7в | 4060 | 240 | 81,6 | 27,5 | 375 | 30,8 |
| 2в, 8в | 4110 | 251 | 82,8 | 28,7 | 375 | 30,8 |
| 2г | 6100 | 293 | 87,5 | 33,5 | 375 | 30,8 |
| 3б | 4160 | 209 | 78 | 23,9 | 375 | 30,8 |
| 3в, 4а, 5б | 4770 | 209 | 78 | 23,9 | 375 | 30,8 |
| 3г | 4460 | 209 | 78 | 23,9 | 375 | 30,8 |
| 6а, 6в | 5060 | 209 | 78 | 23,9 | 375 | 30,8 |
| 7а, 7б | 3900 | 240 | 81,6 | 27,5 | 375 | 30,8 |
| 7г, 8а | 4420 | 240 | 81,6 | 27,5 | 375 | 30,8 |
| 8б | 4310 | 240 | 81,6 | 27,5 | 375 | 30,8 |
| 8г, 11 | 5100 | 240 | 81,6 | 27,5 | 375 | 30,8 |
| 8е | 6970 | 251 | 82,8 | 28,7 | 375 | 30,8 |
| 9а, 12д, 12е | 4900 | 251 | 82,8 | 28,7 | 375 | 30,8 |
| 9в | 5160 | 251 | 82,8 | 28,7 | 375 | 30,8 |
| 10а | 4660 | 272 | 85,2 | 31,1 | 375 | 30,8 |
| 10б | 5460 | 272 | 85,2 | 31,1 | 375 | 30,8 |
| 10в | 5240 | 272 | 85,2 | 31,1 | 375 | 30,8 |
| 12а, 12б | 4880 | 240 | 81,6 | 27,5 | 375 | 30,8 |
| 12в | 4580 | 240 | 81,6 | 27,5 | 375 | 30,8 |
| *ж) полы* | | | | | | |
| 1а | 5710 | 460 | 66,9 | 28 | 850 | 38,7 |
| 1б | 7090 | 460 | 66,9 | 28 | 850 | 38,7 |
| 1в, 4 | 5840 | 460 | 66,9 | 28 | 850 | 38,7 |
| 1г, 1д | 6220 | 460 | 66,9 | 28 | 850 | 38,7 |
| 1е | 6880 | 460 | 66,9 | 28 | 850 | 38,7 |
| 1ж | 4950 | 460 | 66,9 | 28 | 850 | 38,7 |
| 2а, 8в | 7530 | 552 | 72,5 | 33,5 | 850 | 38,7 |
| 2б, 11б, 11д, 11е | 6560 | 529 | 71,1 | 32,1 | 850 | 38,7 |

*Продолжение*

| Районы | Прямые затраты, руб. | В том числе, руб. | | | Затраты труда рабочих, чел.-ч | |
|---|---|---|---|---|---|---|
| | | основная заработная плата рабочих | эксплуатация машин | | не занятых обслуживанием машин | обслуживающих машины |
| | | | всего | в том числе заработная плата рабочих, обслуживающих машины | | |
| 1 | 2 | 3 | 4 | 5 | 6 | 7 |
| 2в | 9 430 | 552 | 72,5 | 33,5 | 850 | 38,7 |
| 2г | 7 890 | 644 | 78,1 | 39,1 | 850 | 38,7 |
| 3, 5б | 5 480 | 460 | 66,9 | 28 | 850 | 38,7 |
| 5а, 6а, 6б | 6 060 | 460 | 66,9 | 28 | 850 | 38,7 |
| 6в | 6 460 | 460 | 66,9 | 28 | 850 | 38,7 |
| 7а, 8а, 12в | 5 880 | 529 | 71,1 | 32,1 | 850 | 38,7 |
| 7б | 5 740 | 529 | 71,1 | 32,1 | 850 | 38,7 |
| 7в, 11а | 7 920 | 529 | 71,1 | 32,1 | 850 | 38,7 |
| 7г | 5 580 | 529 | 71,1 | 32,1 | 850 | 38,7 |
| 8б | 7 120 | 529 | 71,1 | 32,1 | 850 | 38,7 |
| 8г | 11 200 | 529 | 71,1 | 32,1 | 850 | 38,7 |
| 8д | 6 520 | 552 | 72,5 | 33,5 | 850 | 38,7 |
| 8е | 10 000 | 552 | 72,5 | 33,5 | 850 | 38,7 |
| 9а, 9в | 7 200 | 552 | 72,5 | 33,5 | 820 | 38,7 |
| 9б | 6 660 | 552 | 72,5 | 33,5 | 850 | 38,7 |
| 10а, 10б | 7 980 | 598 | 75,3 | 36,3 | 850 | 38,7 |
| 10в | 7 550 | 598 | 75,3 | 36,3 | 850 | 38,7 |
| 11в, 11г | 6 700 | 529 | 71,1 | 32,1 | 850 | 38,7 |
| 12а, 12б | 5 340 | 529 | 71,1 | 32,1 | 850 | 38,7 |
| 12г | 6 040 | 552 | 72,5 | 33,5 | 850 | 38,7 |
| 12д | 6 360 | 552 | 72,5 | 33,5 | 850 | 38,7 |
| 12е | 8 420 | 552 | 72,5 | 33,5 | 850 | 38,7 |
| *з) отделочные работы* | | | | | | |
| 1а—1в, 1д, 4, 5б | 870 | 377 | 31 | 16,1 | 670 | 20,8 |
| 1г, 1е, 1ж, 5а, 6а, 6б | 897 | 377 | 31 | 16,1 | 670 | 20,8 |
| 2а, 12г | 955 | 453 | 34,2 | 19,4 | 670 | 20,8 |
| 2б, 7в, 11а, 11в, 11г, 11е, 12б | 998 | 434 | 33,4 | 18,6 | 670 | 20,8 |
| 2в, 8в, 9а, 9в | 1040 | 453 | 34,2 | 19,4 | 670 | 20,8 |
| 2г | 1140 | 528 | 37,4 | 22,6 | 670 | 20,8 |
| 3 | 827 | 377 | 31 | 16,1 | 670 | 20,8 |
| 6в | 913 | 377 | 31 | 16,1 | 670 | 20,8 |
| 7а, 7б, 7г, 8б | 938 | 434 | 33,4 | 18,6 | 670 | 20,8 |
| 8а, 12а, 12в | 956 | 434 | 33,4 | 18,6 | 670 | 20,8 |
| 8г, 11б, 11д | 1020 | 434 | 33,4 | 18,6 | 670 | 20,8 |
| 8д, 9б, 12д | 1010 | 453 | 34,2 | 19,4 | 670 | 20,8 |
| 8е | 1140 | 453 | 34,2 | 19,4 | 670 | 20,8 |
| 10а | 1210 | 491 | 35,8 | 21 | 670 | 20,8 |

*Продолжение*

| Районы | Прямые затраты, руб. | В том числе, руб. | | | Затраты труда рабочих, чел.-ч | |
|---|---|---|---|---|---|---|
| | | основная заработная плата рабочих | эксплуатация машин | | | |
| | | | всего | в том числе заработная плата рабочих, обслуживающих машины | не занятых обслуживанием машин | обслуживающих машины |
| 1 | 2 | 3 | 4 | 5 | 6 | 7 |
| 10б | 1090 | 491 | 35,8 | 21 | 670 | 20,8 |
| 10в | 1040 | 491 | 35,8 | 21 | 670 | 20,8 |
| 12е | 1100 | 453 | 34,2 | 19,4 | 670 | 20,8 |
| РАЗДЕЛ II. МОНТАЖ МЕТАЛЛОКОНСТРУКЦИЙ | | | | | | |
| 1, 3—5 | 2750 | 131 | 190 | 60,6 | 207 | 78,2 |
| 2а, 2в, 8в, 8д, 8е, 12г—12е | 2840 | 157 | 202 | 72,8 | 207 | 78,2 |
| 2б, 7а—8б, 8г, 11а—12в | 2800 | 150 | 199 | 69,7 | 207 | 78,2 |
| 2г | 2900 | 183 | 214 | 84,9 | 207 | 78,2 |
| 6 | 2820 | 131 | 190 | 60,6 | 207 | 78,2 |
| 9 | 2940 | 157 | 202 | 72,8 | 207 | 78,2 |
| 10 | 3260 | 170 | 208 | 78,8 | 207 | 78,2 |
| РАЗДЕЛ III. ВНУТРЕННИЕ САНИТАРНО-ТЕХНИЧЕСКИЕ УСТРОЙСТВА | | | | | | |
| А. ВАРИАНТ С ПОДКЛЮЧЕНИЕМ К ДЕЙСТВУЮЩИМ СЕТЯМ | | | | | | |
| **1. Санитарно-технические работы** | | | | | | |
| 1а—1в, 1д, 1е, 5а, 6 | 2530 | 194 | 13,8 | 3,5 | 320 | 4,5 |
| 1г, 3в, 5б | 2560 | 194 | 13,8 | 3,5 | 320 | 4,5 |
| 1ж, 3а, 3б, 3г—4б | 2500 | 194 | 13,7 | 3,5 | 319 | 4,5 |
| 2а, 2в, 8в, 8д, 12е | 2650 | 233 | 14,5 | 4,2 | 320 | 4,5 |
| 2б, 7а—8б, 8г, 11б—11е | 2630 | 223 | 14,3 | 4 | 320 | 4,5 |
| 2г | 2760 | 272 | 15,3 | 4,9 | 321 | 4,5 |
| 8е | 2840 | 234 | 14,7 | 4,3 | 322 | 4,5 |
| 9 | 2630 | 234 | 14,7 | 4,3 | 322 | 4,6 |
| 10а | 2840 | 254 | 15 | 4,6 | 321 | 4,6 |
| 10б, 10в | 2870 | 254 | 15 | 4,6 | 321 | 4,6 |
| 11а, 12а—12в | 2580 | 223 | 14,3 | 4 | 320 | 4,5 |
| 12г, 12д | 2600 | 233 | 14,5 | 4,2 | 320 | 4,5 |
| В том числе: | | | | | | |
| *а) холодное и горячее водоснабжение, канализация* | | | | | | |
| 1, 3—5 | 284 | 27,5 | 1,8 | 0,5 | 44,2 | 0,7 |
| 2а, 2в, 8в, 8д, 9 | 292 | 33 | 1,9 | 0,6 | 44,2 | 0,7 |
| 2б, 7а—8б, 8г | 289 | 31,6 | 1,9 | 0,6 | 44,2 | 0,7 |

*Продолжение*

| Районы | Прямые затраты, руб. | В том числе, руб. | | | Затраты труда рабочих, чел.-ч | |
|---|---|---|---|---|---|---|
| | | основная заработная плата рабочих | эксплуатация машин | | | |
| | | | всего | в том числе заработная плата рабочих, обслуживающих машины | не занятых обслуживанием машин | обслуживающих машины |
| 1 | 2 | 3 | 4 | 5 | 6 | 7 |
| 2г | 304 | 38,5 | 2,1 | 0,7 | 44,2 | 0,7 |
| 6 | 290 | 27,5 | 1,8 | 0,5 | 44,2 | 0,7 |
| 8е, 12е | 311 | 33 | 1,9 | 0,6 | 44,2 | 0,7 |
| 10 | 302 | 35,8 | 2 | 0,7 | 44,2 | 0,7 |
| 11а—12в | 301 | 31,6 | 1,9 | 0,6 | 44,2 | 0,7 |
| 12г, 12д | 304 | 33 | 1,9 | 0,6 | 44,2 | 0,7 |
| *б) центральное отопление* | | | | | | |
| 1а—1в, 1д, 1е | 679 | 61,6 | 5,1 | 1,2 | 100 | 1,5 |
| 1г, 3в, 5б | 700 | 61,9 | 5,1 | 1,2 | 101 | 1,6 |
| 1ж, 3а, 3б, 3г—4б | 641 | 60,2 | 4,7 | 1,1 | 97,6 | 1,4 |
| 2а, 2в, 8в, 8д, 9 | 741 | 74,6 | 5,4 | 1,5 | 101 | 1,6 |
| 2б, 7а—8б, 8г, 11б—11е | 726 | 71,1 | 5,3 | 1,4 | 101 | 1,6 |
| 2г | 758 | 86,2 | 5,5 | 1,7 | 100 | 1,5 |
| 5а, 6 | 659 | 60,2 | 4,7 | 1,1 | 97,6 | 1,4 |
| 8е | 779 | 74,6 | 5,4 | 1,5 | 101 | 1,6 |
| 10а | 868 | 80,1 | 5,4 | 1,5 | 100 | 1,5 |
| 10б, 10в | 894 | 80,8 | 5,6 | 1,6 | 101 | 1,6 |
| 11а, 12а—12в | 671 | 69,2 | 4,9 | 1,2 | 97,6 | 1,4 |
| 12г, 12д | 676 | 72,2 | 4,9 | 1,3 | 97,6 | 1,4 |
| 12е | 700 | 72,2 | 4,9 | 1,3 | 97,6 | 1,4 |
| *в) вентиляция* | | | | | | |
| 1а, 1б, 1г—1е, 3, 4б, 5а, 6 | 1580 | 106 | 7 | 1,8 | 176 | 2,3 |
| 1в, 1ж, 4а, 5б | 1570 | 106 | 7 | 1,8 | 176 | 2,3 |
| 2а, 2в, 12д | 1620 | 127 | 7,3 | 2,2 | 176 | 2,3 |
| 2б, 7а—7в, 8г, 11а—11в, 12а | 1610 | 121 | 7,2 | 2,1 | 176 | 2,3 |
| 2г | 1700 | 148 | 7,7 | 2,5 | 176 | 2,3 |
| 7г | 1590 | 121 | 7,2 | 2,1 | 176 | 2,3 |
| 8а, 8б, 11г—11е, 12б, 12в | 1620 | 121 | 7,2 | 2,1 | 176 | 2,3 |
| 8в, 8д, 12г, 12е | 1630 | 127 | 7,3 | 2,2 | 176 | 2,3 |
| 8е | 1810 | 127 | 7,3 | 2,2 | 176 | 2,3 |
| 9 | 1600 | 127 | 7,3 | 2,2 | 176 | 2,3 |
| 10 | 1670 | 137 | 7,5 | 2,4 | 176 | 2,3 |

*Продолжение*

| Районы | Прямые затраты, руб. | В том числе, руб. | | | Затраты труда рабочих, чел.-ч | |
|---|---|---|---|---|---|---|
| | | основная заработная плата рабочих | эксплуатация машин | | не занятых обслуживанием машин | обслуживающих машины |
| | | | всего | в том числе заработная плата рабочих, обслуживающих машины | | |
| 1 | 2 | 3 | 4 | 5 | 6 | 7 |
| **2. Монтаж санитарно-технического оборудования, изделий и конструкций, стоимость которых включается в объем строительно-монтажных работ** | | | | | | |
| 1, 3, 4 | 490 | 12,1 | 1 | 0,3 | 19,8 | 0,4 |
| 2а, 2в, 8в, 8д, 9, 12г, 12д | 505 | 14,5 | 1 | 0,3 | 19,8 | 0,4 |
| 2б, 8а, 8б, 8г, 11а—12в | 504 | 13,9 | 1 | 0,3 | 19,8 | 0,4 |
| 2г | 531 | 16,9 | 1,1 | 0,4 | 19,8 | 0,4 |
| 5, 6 | 501 | 12,1 | 1 | 0,3 | 19,8 | 0,4 |
| 7 | 490 | 13,9 | 1 | 0,3 | 19,8 | 0,4 |
| 8е | 569 | 14,5 | 1 | 0,3 | 19,8 | 0,4 |
| 10 | 537 | 15,7 | 1,1 | 0,4 | 19,8 | 0,4 |
| 12е | 541 | 14,5 | 1 | 0,3 | 19,8 | 0,4 |
| **3. Сопутствующие строительные работы** | | | | | | |
| 1а—1е, 3в, 5б | 91 | 47,5 | 0,2 | — | 84,8 | — |
| 1ж, 3а, 3б, 3г—5а, 6 | 87 | 45 | 0,2 | — | 80,3 | — |
| 2а, 2в, 8в, 8д, 9 | 102 | 57,4 | 0,2 | — | 85,4 | — |
| 2б, 7а—8б, 8г, 11б—11е | 99 | 54,6 | 0,2 | — | 84,8 | — |
| 2г | 113 | 65,9 | 0,2 | — | 84,1 | — |
| 8е | 110 | 57,4 | 0,2 | — | 85,4 | — |
| 10 | 110 | 61,7 | 0,2 | — | 84,8 | — |
| 11а, 12а—12в | 95 | 51,7 | 0,2 | — | 80,3 | — |
| 12г—12е | 98 | 54 | 0,2 | — | 80,3 | — |
| **Б. ВАРИАНТ С АВТОНОМНЫМ СНАБЖЕНИЕМ** | | | | | | |
| **1. Санитарно-технические работы** | | | | | | |
| 1а—1в, 1д, 1е, 5а, 6 | 2430 | 186 | 13,3 | 3,4 | 309 | 4,4 |
| 1г, 3в, 5б | 2450 | 186 | 13,3 | 3,4 | 309 | 4,4 |
| 1ж, 3а, 3б, 3г—4б | 2400 | 186 | 13,2 | 3,4 | 308 | 4,4 |
| 2а, 2в, 8в, 8д, 12е | 2550 | 224 | 14 | 4,1 | 309 | 4,4 |
| 2б, 7а—8б, 8г, 11б—11е | 2520 | 214 | 13,8 | 3,9 | 309 | 4,4 |
| 2г | 2640 | 262 | 14,7 | 4,8 | 309 | 4,5 |
| 8е | 2740 | 225 | 14,2 | 4,2 | 310 | 4,5 |

*Продолжение*

| Районы | Прямые затраты, руб. | В том числе, руб. | | | Затраты труда рабочих, чел.-ч | |
|---|---|---|---|---|---|---|
| | | основная заработная плата рабочих | эксплуатация машин | | не занятых обслуживанием машин | обслуживающих машины |
| | | | всего | в том числе заработная плата рабочих, обслуживающих машины | | |
| 1 | 2 | 3 | 4 | 5 | 6 | 7 |
| 9 | 2550 | 225 | 14,2 | 4,2 | 310 | 4,5 |
| 10а | 2740 | 244 | 14,5 | 4,5 | 310 | 4,5 |
| 10б, 10в | 2720 | 244 | 14,5 | 4,5 | 310 | 4,5 |
| 11а, 12а—12в | 2470 | 214 | 13,8 | 3,9 | 309 | 4,4 |
| 12г, 12д | 2510 | 224 | 14 | 4,1 | 309 | 4,4 |
| В том числе: | | | | | | |
| *а) холодное и горячее водоснабжение, канализация* | | | | | | |
| 1, 3—5 | 280 | 29,4 | 2 | 0,5 | 48 | 0,7 |
| 2а, 2в, 8в, 8д, 9 | 288 | 35,3 | 2,1 | 0,7 | 48 | 0,7 |
| 2б, 7а—8б, 8г, 11 | 287 | 33,8 | 2,1 | 0,6 | 48 | 0,7 |
| 2г | 299 | 41,2 | 2,2 | 0,8 | 48 | 0,7 |
| 6 | 284 | 29,4 | 2 | 0,5 | 48 | 0,7 |
| 8е | 314 | 35,3 | 2,1 | 0,7 | 48 | 0,7 |
| 10 | 297 | 38,2 | 2,1 | 0,7 | 48 | 0,7 |
| 12а—12в | 297 | 33,8 | 2,1 | 0,6 | 48 | 0,7 |
| 12г—12е | 299 | 35,3 | 2,1 | 0,7 | 48 | 0,7 |
| *б) центральное отопление* | | | | | | |
| 1а—1в, 1д, 1е | 537 | 45 | 4,1 | 1 | 73,2 | 1,3 |
| 1г, 3в, 5б | 556 | 45,2 | 4,2 | 1 | 73,7 | 1,3 |
| 1ж | 495 | 43,6 | 3,8 | 0,9 | 70,9 | 1,2 |
| 2а, 2в, 8в, 8д, 9 | 594 | 54,6 | 4,4 | 1,3 | 74,2 | 1,4 |
| 2б, 7, 11б—11г | 573 | 52 | 4,3 | 1,2 | 73,7 | 1,3 |
| 2г | 600 | 63 | 4,5 | 1,4 | 73,2 | 1,3 |
| 3а, 3б, 3г—5а, 6 | 512 | 43,6 | 3,8 | 0,9 | 70,9 | 1,2 |
| 8а, 8б, 8г, 11д, 11е | 589 | 52,3 | 4,4 | 1,2 | 74,2 | 1,4 |
| 8е | 628 | 54,6 | 4,4 | 1,3 | 74,2 | 1,4 |
| 10а | 705 | 58,5 | 4,4 | 1,3 | 73,2 | 1,3 |
| 10б, 10в | 734 | 59,2 | 4,5 | 1,4 | 74,2 | 1,4 |
| 11а, 12а—12в | 525 | 50,2 | 3,9 | 1 | 70,9 | 1,2 |
| 12г, 12д | 529 | 52,4 | 4 | 1,1 | 70,9 | 1,2 |
| 12е | 548 | 52,4 | 4 | 1,1 | 70,9 | 1,2 |
| *в) вентиляция* | | | | | | |
| 1а, 1б, 1г—1е, 3, 4б, 5а, 6 | 1620 | 112 | 7,3 | 1,9 | 188 | 2,5 |
| 1в, 1ж, 4а, 5б | 1610 | 112 | 7,3 | 1,9 | 188 | 2,5 |

*Продолжение*

| Районы | Прямые затраты, руб. | В том числе, руб. | | | Затраты труда рабочих, чел.-ч | |
|---|---|---|---|---|---|---|
| | | основная заработная плата рабочих | эксплуатация машин | | не занятых обслуживанием машин | обслуживающих машины |
| | | | всего | в том числе заработная плата рабочих, обслуживающих машины | | |
| 1 | 2 | 3 | 4 | 5 | 6 | 7 |
| 2а, 2в, 12д | 1670 | 135 | 7,7 | 2,3 | 188 | 2,5 |
| 2б, 7а—7в, 8г, 11а—11в, 12а | 1650 | 129 | 7,6 | 2,2 | 188 | 2,5 |
| 2г | 1740 | 158 | 8,1 | 2,7 | 188 | 2,5 |
| 7г | 1630 | 129 | 7,6 | 2,2 | 188 | 2,5 |
| 8а, 8б, 11г—11е, 12б, 12в | 1660 | 129 | 7,6 | 2,2 | 188 | 2,5 |
| 8в, 8д, 12г, 12е | 1680 | 135 | 7,7 | 2,3 | 188 | 2,5 |
| 8е | 1840 | 135 | 7,7 | 2,3 | 188 | 2,5 |
| 9 | 1670 | 135 | 7,7 | 2,3 | 188 | 2,5 |
| 10 | 1720 | 146 | 7,9 | 2,5 | 188 | 2,5 |
| **2. Монтаж санитарно-технического оборудования, изделий и конструкций, стоимость которых включается в объем строительно-монтажных работ** | | | | | | |
| 1а—1в, 1д—1ж, 3—5 | 919 | 82,1 | 5,3 | 1,5 | 130 | 2 |
| 1г | 958 | 82,1 | 5,3 | 1,5 | 130 | 2 |
| 2а, 2в, 8в, 8д, 9, 12е | 1000 | 98,5 | 5,6 | 1,8 | 130 | 2 |
| 2б, 7, 11а—11г, 12а—12в | 962 | 94,4 | 5,5 | 1,7 | 130 | 2 |
| 2г | 1010 | 115 | 5,9 | 2,1 | 130 | 2 |
| 6 | 936 | 82,1 | 5,3 | 1,5 | 130 | 2 |
| 8а, 8б, 8г, 11д, 11е | 994 | 94,4 | 5,5 | 1,7 | 130 | 2 |
| 8е | 1130 | 98,5 | 5,6 | 1,8 | 130 | 2 |
| 10а | 1020 | 107 | 5,8 | 2 | 130 | 2 |
| 10б, 10в | 1070 | 107 | 5,8 | 2 | 130 | 2 |
| 12г, 12д | 955 | 98,5 | 5,6 | 1,8 | 130 | 2 |
| **3. Сопутствующие строительные работы** | | | | | | |
| 1а—1в, 1д, 1е, 3в, 5б | 89 | 45,4 | 0,1 | — | 81,4 | — |
| 1г | 92 | 47 | 0,1 | — | 84,2 | — |
| 1ж, 3а, 3б, 3г—5а, 6 | 86 | 43,9 | 0,1 | — | 78,7 | — |
| 2а, 2в, 8в, 8д, 9 | 101 | 56,4 | 0,1 | — | 84,2 | — |
| 2б, 7а—8б, 8г, 11б—11г | 98 | 53,2 | 0,1 | — | 82,8 | — |
| 2г | 111 | 63,6 | 0,2 | — | 81,4 | — |

*Продолжение*

| Районы | Прямые затраты, руб. | В том числе, руб. | | | Затраты труда рабочих, чел.-ч | |
|---|---|---|---|---|---|---|
| | | основная заработная плата рабочих | эксплуатация машин | | не занятых обслуживанием машин | обслуживающих машины |
| | | | всего | в том числе заработная плата рабочих, обслуживающих машины | | |
| 1 | 2 | 3 | 4 | 5 | 6 | 7 |
| 8е | 109 | 56,4 | 0,1 | — | 84,2 | — |
| 10а | 107 | 59 | 0,1 | — | 81,4 | — |
| 10б, 10в | 110 | 61,1 | 0,2 | — | 84,2 | — |
| 11а, 12а—12в | 95 | 50,5 | 0,1 | — | 78,7 | — |
| 11д, 11е | 100 | 54,1 | 0,1 | — | 84,2 | — |
| 12г—12е | 97 | 52,7 | 0,1 | — | 78,7 | — |
| **РАЗДЕЛ IV. ЭЛЕКТРОМОНТАЖНЫЕ РАБОТЫ** | | | | | | |
| 1, 3, 4 | 4940 | 1320 | 452 | 150 | 2300 | 193 |
| 2а, 2в, 12г | 5320 | 1580 | 482 | 180 | 2300 | 193 |
| 2б, 7, 11а—12в | 5210 | 1520 | 475 | 172 | 2300 | 193 |
| 2г | 5670 | 1850 | 512 | 210 | 2300 | 193 |
| 5, 6 | 5840 | 1320 | 452 | 150 | 2300 | 193 |
| 8а, 8б, 8г | 6060 | 1520 | 475 | 172 | 2300 | 193 |
| 8в, 8д, 9, 12д | 6140 | 1580 | 482 | 180 | 2300 | 193 |
| 8е, 12е | 5480 | 1580 | 482 | 180 | 2300 | 193 |
| 10 | 5560 | 1720 | 497 | 195 | 2300 | 193 |
| В том числе: | | | | | | |
| *а) электроосвещение* | | | | | | |
| 1, 3, 4 | 1040 | 151 | 114 | 41,2 | 265 | 53,1 |
| 2а, 2в, 12г, 12е | 1130 | 181 | 122 | 49,4 | 265 | 53,1 |
| 2б, 11а—12в | 1120 | 174 | 120 | 47,3 | 265 | 53,1 |
| 2г | 1160 | 211 | 130 | 57,6 | 265 | 53,1 |
| 5, 6 | 1920 | 151 | 114 | 41,2 | 265 | 53,1 |
| 7 | 1070 | 174 | 120 | 47,3 | 265 | 53,1 |
| 8а, 8б, 8г | 1940 | 174 | 120 | 47,3 | 265 | 53,1 |
| 8в, 8д, 9, 12д | 1960 | 181 | 122 | 49,4 | 265 | 53,1 |
| 8е | 1170 | 181 | 122 | 49,4 | 265 | 53,1 |
| 10 | 1160 | 196 | 126 | 53,5 | 265 | 53,1 |
| *б) монтаж электросилового оборудования* | | | | | | |
| 1, 3—6 | 3910 | 1170 | 339 | 109 | 2040 | 140 |
| 2а, 2в, 8в, 8д, 9, 12г, 12д | 4190 | 1400 | 361 | 130 | 2040 | 140 |
| 2б, 7а—8б, 8г, 11а—12в | 4110 | 1350 | 355 | 125 | 2040 | 140 |
| 2г | 4510 | 1640 | 382 | 152 | 2040 | 140 |
| 8е, 12е | 4330 | 1400 | 361 | 130 | 2040 | 140 |
| 10 | 4410 | 1520 | 372 | 141 | 2040 | 140 |

*Продолжение*

| Районы | Прямые затраты, руб. | В том числе, руб. | | | Затраты труда рабочих, чел.-ч | |
|---|---|---|---|---|---|---|
| | | основная заработная плата рабочих | эксплуатация машин | | | |
| | | | всего | в том числе заработная плата рабочих, обслуживающих машины | не занятых обслуживанием машин | обслуживающих машины |
| 1 | 2 | 3 | 4 | 5 | 6 | 7 |
| **РАЗДЕЛ V. ТЕЛЕФОНИЗАЦИЯ** | | | | | | |
| 1, 3—6 | 18 | 5,8 | 2,2 | 0,8 | 9,6 | 1,1 |
| 2а, 2в, 8в, 8д—9в, 12г—12е | 20 | 7 | 2,4 | 1 | 9,6 | 1,1 |
| 2б, 8а, 8б, 8г | 20 | 6,7 | 2,3 | 1 | 9,6 | 1,1 |
| 2г | 21 | 8,2 | 2,5 | 1,2 | 9,6 | 1,1 |
| 7, 11а—12в | 19 | 6,7 | 2,3 | 1 | 9,6 | 1,1 |
| 10 | 21 | 7,6 | 2,4 | 1,1 | 9,6 | 1,1 |
| **РАЗДЕЛ VI. РАДИОФИКАЦИЯ** | | | | | | |
| 1, 3—6 | 58 | 35,2 | 3,9 | 1,3 | 55,2 | 1,7 |
| 2а, 2в, 8в, 8д—9в, 12г—12е | 65 | 42,3 | 4,2 | 1,6 | 55,2 | 1,7 |
| 2б, 7а—8б, 8г, 11а—12в | 63 | 40,5 | 4,1 | 1,5 | 55,2 | 1,7 |
| 2г | 73 | 49,3 | 4,5 | 1,9 | 55,2 | 1,7 |
| 10 | 69 | 45,8 | 4,3 | 1,7 | 55,2 | 1,7 |
| **РАЗДЕЛ VII. МОНТАЖ ОБОРУДОВАНИЯ** | | | | | | |
| **1. Монтаж технологического оборудования** | | | | | | |
| 1, 3—6 | 2770 | 815 | 118 | 50,5 | 1380 | 65,2 |
| 2а, 2в, 8в, 8д, 9, 12г, 12д | 2960 | 978 | 128 | 60,6 | 1380 | 65,2 |
| 7б, 7а—8б, 8г, 11а—12в | 2910 | 937 | 126 | 58,1 | 1380 | 65,2 |
| 2г | 3200 | 1140 | 138 | 70,7 | 1380 | 65,2 |
| 8е | 3140 | 978 | 128 | 60,6 | 1380 | 65,2 |
| 10 | 3180 | 1060 | 133 | 65,7 | 1380 | 65,2 |
| 12е | 3060 | 978 | 128 | 60,6 | 1380 | 65,2 |
| **2. Монтаж металлоконструкций** | | | | | | |
| 1, 3—5 | 679 | 39,6 | 33 | 11,1 | 63 | 14,3 |
| 2а, 2в, 8в, 8д, 8е, 12г—12е | 702 | 47,5 | 35,2 | 13,3 | 63 | 14,3 |
| 2б, 7а—8б, 8г, 12а—12в | 696 | 45,5 | 34,6 | 12,7 | 63 | 14,3 |
| 2г | 721 | 55,4 | 37,4 | 15,5 | 63 | 14,3 |
| 6 | 699 | 39,6 | 33 | 11,1 | 63 | 14,3 |

*Продолжение*

| Районы | Прямые затраты, руб | В том числе, руб | | | Затраты труда рабочих, чел.-ч | |
|---|---|---|---|---|---|---|
| | | основная заработная плата рабочих | эксплуатация машин | | не занятых обслуживанием машин | обслуживающих машины |
| | | | всего | в том числе заработная плата рабочих, обслуживающих машины | | |
| 1 | 2 | 3 | 4 | 5 | 6 | 7 |
| 9 | 728 | 47,5 | 35,2 | 13,3 | 63 | 14,3 |
| 10 | 814 | 51,4 | 36,3 | 14,4 | 63 | 14,3 |
| 11 | 688 | 45,5 | 34,6 | 12,7 | 63 | 14,3 |
| **3. Сопутствующие строительные работы** | | | | | | |
| 1, 3—6 | 29 | 11,3 | 0,3 | 0,1 | 20,1 | 0,1 |
| 2а, 2в, 8в, 8д | 31 | 13,6 | 0,3 | 0,1 | 20,1 | 0,1 |
| 2б, 7а—8б, 8г, 11 | 31 | 13 | 0,3 | 0,1 | 20,1 | 0,1 |
| 2г | 35 | 15,9 | 0,3 | 0,1 | 20,1 | 0,1 |
| 8е, 12е | 33 | 13,6 | 0,3 | 0,1 | 20,1 | 0,1 |
| 9, 12г, 12д | 32 | 13,6 | 0,3 | 0,1 | 20,1 | 0,1 |
| 10 | 34 | 14,7 | 0,3 | 0,1 | 20,1 | 0,1 |
| 12а—12в | 32 | 13 | 0,3 | 0,1 | 20,1 | 0,1 |

## Районная цена № 436

**База емкостью 500 т для приготовления твердых и жидких противогололедных химических материалов, тип — 3КЭ. Стены кирпичные (типовой проект № 503-7-5.83)**

*Измеритель — 1 здание*

| Районы | Прямые затраты, руб. | В том числе, руб. | | | Затраты труда рабочих, чел.-ч | |
|---|---|---|---|---|---|---|
| | | основная заработная плата рабочих | эксплуатация машин | | не занятых обслуживанием машин | обслуживающих машины |
| | | | всего | в том числе заработная плата рабочих, обслуживающих машины | | |
| 1 | 2 | 3 | 4 | 5 | 6 | 7 |
| **РАЗДЕЛ I. СТРОИТЕЛЬНЫЕ РАБОТЫ** | | | | | | |
| **1. Подземная часть** | | | | | | |
| 1а, 3в, 3г | 7130 | 434 | 612 | 198 | 797 | 271 |
| 1б, 5б | 8100 | 434 | 626 | 198 | 797 | 271 |
| 1в, 4а—5а,6б | 7470 | 434 | 605 | 198 | 797 | 271 |

*Продолжение*

| Районы | Прямые затраты, руб. | В том числе, руб, | | | Затраты труда рабочих, чел.-ч | |
|---|---|---|---|---|---|---|
| | | основная заработная плата рабочих | эксплуатация машин | | не занятых обслуживанием машин | обслуживающих машины |
| | | | всего | в том числе заработная плата рабочих, обслуживающих машины | | |
| 1 | 2 | 3 | 4 | 5 | 6 | 7 |
| 1г, 1д, 6а, 6в | 7 740 | 434 | 612 | 198 | 797 | 271 |
| 1е | 8 340 | 434 | 612 | 198 | 797 | 271 |
| 1ж | 6 660 | 434 | 598 | 198 | 797 | 271 |
| 2а | 9 000 | 521 | 680 | 238 | 797 | 271 |
| 2б, 11б, 11г | 8 480 | 500 | 653 | 228 | 797 | 271 |
| 2в, 8е | 10 800 | 521 | 680 | 238 | 797 | 271 |
| 2г | 10 200 | 608 | 738 | 277 | 797 | 271 |
| 3а, 3б | 7 020 | 434 | 593 | 198 | 797 | 271 |
| 7а, 8а | 7 940 | 500 | 649 | 228 | 797 | 271 |
| 7б, 12б | 7 640 | 500 | 639 | 228 | 797 | 271 |
| 7в | 9 100 | 500 | 661 | 228 | 797 | 271 |
| 7г, 12в | 7 480 | 500 | 641 | 228 | 797 | 271 |
| 8б, 11в | 8 740 | 500 | 644 | 228 | 797 | 271 |
| 8в, 9а | 8 720 | 521 | 675 | 238 | 797 | 271 |
| 8г | 11 000 | 500 | 658 | 228 | 797 | 271 |
| 8д, 9б, 12д | 8 380 | 521 | 656 | 238 | 797 | 271 |
| 9в | 9 840 | 521 | 680 | 238 | 797 | 271 |
| 10а | 9 440 | 565 | 685 | 257 | 797 | 271 |
| 10б | 9 670 | 565 | 688 | 257 | 797 | 271 |
| 10в | 10 000 | 565 | 688 | 257 | 797 | 271 |
| 11а | 10 300 | 500 | 668 | 228 | 797 | 271 |
| 11д, 11е | 8 260 | 500 | 639 | 228 | 797 | 271 |
| 12а | 6 960 | 500 | 627 | 228 | 797 | 271 |
| 12г | 7 780 | 521 | 639 | 238 | 797 | 271 |
| 12е | 9 330 | 521 | 677 | 238 | 797 | 271 |
| В том числе фундаменты | | | | | | |
| 1а, 3в, 3г | 5500 | 306 | 218 | 75,8 | 551 | 97,8 |
| 1б, 5б | 6250 | 306 | 218 | 75,8 | 551 | 97,8 |
| 1в, 4а—5а, 6б | 5760 | 306 | 218 | 75,8 | 551 | 97,8 |
| 1г, 1д, 6а, 6в | 5980 | 306 | 218 | 75,8 | 551 | 97,8 |
| 1е | 6470 | 306 | 218 | 75,8 | 551 | 97,8 |
| 1ж | 5110 | 306 | 218 | 75,8 | 551 | 97,8 |
| 2а | 6970 | 367 | 234 | 91 | 551 | 97,8 |
| 2б, 11б—11д | 6560 | 352 | 230 | 87,2 | 551 | 97,8 |
| 2в, 8е | 8460 | 367 | 234 | 91 | 551 | 97,8 |
| 2г | 7950 | 428 | 249 | 106 | 551 | 97,8 |
| 3а, 3б | 5410 | 306 | 218 | 75,8 | 551 | 97,8 |
| 7а, 8а | 6140 | 352 | 230 | 87,2 | 551 | 97,8 |
| 7б, 12б | 5900 | 352 | 230 | 87,2 | 551 | 97,8 |
| 7в | 7060 | 352 | 230 | 87,2 | 551 | 97,8 |

*Продолжение*

| Районы | Прямые затраты, руб. | В том числе, руб. | | | Затраты труда рабочих, чел.-ч | |
|---|---|---|---|---|---|---|
| | | основная заработная плата рабочих | эксплуатация машин | | | |
| | | | всего | в том числе заработная плата рабочих, обслуживающих машины | не занятых обслуживанием машин | обслуживающих машины |
| 1 | 2 | 3 | 4 | 5 | 6 | 7 |
| 7г, 12в | 5750 | 352 | 230 | 87,2 | 551 | 97,8 |
| 8б | 6790 | 352 | 230 | 87,2 | 551 | 97,8 |
| 8в, 9а | 6760 | 367 | 234 | 91 | 551 | 97,8 |
| 8г | 8710 | 352 | 230 | 87,2 | 551 | 97,8 |
| 8д, 9б, 12д | 6480 | 367 | 234 | 91 | 551 | 97,8 |
| 9в | 7570 | 367 | 234 | 91 | 551 | 97,8 |
| 10а | 7300 | 398 | 241 | 98,6 | 551 | 97,8 |
| 10б | 7500 | 398 | 241 | 98,6 | 551 | 97,8 |
| 10в | 7740 | 398 | 241 | 98,6 | 551 | 97,8 |
| 11а | 7990 | 352 | 230 | 87,2 | 551 | 97,8 |
| 11е | 6360 | 352 | 230 | 87,2 | 551 | 97,8 |
| 12а | 5380 | 352 | 230 | 87,2 | 551 | 97,8 |
| 12г | 6010 | 367 | 234 | 91 | 551 | 97,8 |
| 12е | 7380 | 367 | 234 | 91 | 551 | 97,8 |
| **2. Надземная часть** | | | | | | |
| 1а, 3в, 4а | 39 800 | 2650 | 954 | 326 | 4740 | 423 |
| 1б—1д, 3г, 4б, 5а, 6а, 6б | 42 400 | 2650 | 954 | 326 | 4740 | 423 |
| 1е, 5б | 48 200 | 2650 | 954 | 326 | 4740 | 423 |
| 1ж, 3а, 3б | 38 200 | 2650 | 954 | 326 | 4740 | 423 |
| 2а, 9а, 9в | 50 600 | 3180 | 1020 | 391 | 4740 | 423 |
| 2б | 49 900 | 3050 | 1000 | 374 | 4740 | 423 |
| 2в | 58 100 | 3180 | 1020 | 391 | 4740 | 423 |
| 2г | 50 400 | 3710 | 1080 | 456 | 4740 | 423 |
| 6в | 45 300 | 2650 | 954 | 326 | 4740 | 423 |
| 7а, 12б, 12в | 44 500 | 3050 | 1000 | 374 | 4740 | 423 |
| 7б, 7г, 12а | 42 000 | 3050 | 1000 | 374 | 4740 | 423 |
| 7в, 8б, 11б, 11в, 11д, 11е | 46 800 | 3050 | 1000 | 374 | 4740 | 423 |
| 8а, 11г | 45 800 | 3050 | 1000 | 374 | 4740 | 423 |
| 8в, 12е | 48 400 | 3180 | 1020 | 391 | 4740 | 423 |
| 8г | 54 800 | 3050 | 1000 | 374 | 4740 | 423 |
| 8д, 12г | 43 700 | 3180 | 1020 | 391 | 4740 | 423 |
| 8е | 52 600 | 3180 | 1020 | 391 | 4740 | 423 |
| 9б | 44 700 | 3180 | 1020 | 391 | 4740 | 423 |
| 10а | 52 200 | 3440 | 1050 | 423 | 4740 | 423 |
| 10б, 10в | 55 000 | 3440 | 1050 | 423 | 4740 | 423 |
| 11а | 56 900 | 3050 | 1000 | 374 | 4740 | 423 |
| 12д | 49 300 | 3180 | 1020 | 391 | 4740 | 423 |

*Продолжение*

| Районы | Прямые затраты, руб. | В том числе, руб. | | | Затраты труда рабочих, чел.-ч | |
|---|---|---|---|---|---|---|
| | | основная заработная плата рабочих | эксплуатация машин | | не занятых обслуживанием машин | обслуживающих машины |
| | | | всего | в том числе заработная плата рабочих, обслуживающих машины | | |
| 1 | 2 | 3 | 4 | 5 | 6 | 7 |
| В том числе: | | | | | | |
| *а) стены наружные* | | | | | | |
| 1а, 1ж, 3а, 3б, 4а | 10 300 | 624 | 264 | 81,6 | 1140 | 105 |
| 1б, 1г, 5а | 11 000 | 624 | 264 | 81,6 | 1140 | 105 |
| 1в, 1д, 3в, 6в | 11 400 | 624 | 264 | 81,6 | 1140 | 105 |
| 1е | 14 800 | 624 | 264 | 81,6 | 1140 | 105 |
| 2а | 14 200 | 748 | 281 | 97,9 | 1140 | 105 |
| 2б | 16 300 | 717 | 277 | 93,8 | 1140 | 105 |
| 2в | 15 800 | 748 | 281 | 97,9 | 1140 | 105 |
| 2г | 13 000 | 873 | 297 | 114 | 1140 | 105 |
| 3г, 5б | 13 400 | 624 | 264 | 81,6 | 1140 | 105 |
| 4б | 12 400 | 624 | 264 | 81,6 | 1140 | 105 |
| 6а, 6б | 11 800 | 624 | 264 | 81,6 | 1140 | 105 |
| 7а, 11б | 12 200 | 717 | 277 | 93,8 | 1140 | 105 |
| 7б, 7г | 11 100 | 717 | 277 | 93,8 | 1140 | 105 |
| 7в | 13 700 | 717 | 277 | 93,8 | 1140 | 105 |
| 8а, 8б, 11д, 12в | 12 600 | 717 | 277 | 93,8 | 1140 | 105 |
| 8в, 12е | 12 600 | 748 | 281 | 97,9 | 1140 | 105 |
| 8г | 14 700 | 717 | 277 | 93,8 | 1140 | 105 |
| 8д | 9 820 | 748 | 281 | 97,9 | 1140 | 105 |
| 8е, 9в, 12г | 11 800 | 748 | 281 | 97,9 | 1140 | 105 |
| 9а | 14 500 | 748 | 281 | 97,9 | 1140 | 105 |
| 9б | 10 800 | 748 | 281 | 97,9 | 1140 | 105 |
| 10а, 10в | 14 300 | 811 | 289 | 106 | 1140 | 105 |
| 10б | 13 600 | 811 | 289 | 106 | 1140 | 105 |
| 11а | 14 100 | 717 | 277 | 93,8 | 1140 | 105 |
| 11в, 11е | 13 000 | 717 | 277 | 93,8 | 1140 | 105 |
| 11г | 11 900 | 717 | 277 | 93,8 | 1140 | 105 |
| 12а, 12б | 10 800 | 717 | 277 | 93,8 | 1140 | 105 |
| 12д | 13 500 | 748 | 281 | 97,9 | 1140 | 105 |
| *б) стены внутренние и перегородки* | | | | | | |
| 1а, 1ж, 3б, 4а | 2020 | 131 | 63,2 | 20,2 | 243 | 26 |
| 1б, 1г, 5а | 2130 | 131 | 63,2 | 20,2 | 243 | 26 |
| 1в, 3в, 6в | 2190 | 131 | 63,2 | 20,2 | 243 | 26 |
| 1д, 6а | 2280 | 131 | 63,2 | 20,2 | 243 | 26 |
| 1е | 2890 | 131 | 63,2 | 20,2 | 243 | 26 |
| 2а | 2710 | 158 | 67,2 | 24,2 | 243 | 26 |
| 2б | 3180 | 151 | 66,2 | 23,2 | 243 | 26 |
| 2в | 3020 | 158 | 67,2 | 24,2 | 243 | 26 |

*Продолжение*

| Районы | Прямые затраты, руб. | В том числе, руб. | | | Затраты труда рабочих, чел.-ч | |
|---|---|---|---|---|---|---|
| | | основная заработная плата рабочих | эксплуатация машин | | | |
| | | | всего | в том числе заработная плата рабочих, обслуживающих машины | не занятых обслуживанием машин | обслуживающих машины |
| 1 | 2 | 3 | 4 | 5 | 6 | 7 |
| 2г | 2520 | 184 | 71,2 | 28,2 | 243 | 26 |
| 3а | 1960 | 131 | 63,2 | 20,2 | 243 | 26 |
| 3г, 5б | 2610 | 131 | 63,2 | 20,2 | 243 | 26 |
| 4б | 2420 | 131 | 63,2 | 20,2 | 243 | 26 |
| 6б | 2310 | 131 | 63,2 | 20,2 | 243 | 26 |
| 7а, 11б, 11г | 2320 | 151 | 66,2 | 23,2 | 243 | 26 |
| 7б, 7г, 12а, 12б | 2110 | 151 | 66,2 | 23,2 | 243 | 26 |
| 7в | 2630 | 151 | 66,2 | 23,2 | 243 | 26 |
| 8а, 8б, 11д | 2420 | 151 | 66,2 | 23,2 | 243 | 26 |
| 8в | 2400 | 158 | 67,2 | 24,2 | 243 | 26 |
| 8г | 2820 | 151 | 66,2 | 23,2 | 243 | 26 |
| 8д | 1880 | 158 | 67,2 | 24,2 | 243 | 26 |
| 8е, 12г | 2280 | 158 | 67,2 | 24,2 | 243 | 26 |
| 9а | 2790 | 158 | 67,2 | 24,2 | 243 | 26 |
| 9б | 2080 | 158 | 67,2 | 24,2 | 243 | 26 |
| 9в | 2220 | 158 | 67,2 | 24,2 | 243 | 26 |
| 10а, 10в | 2750 | 171 | 69,2 | 26,2 | 243 | 26 |
| 10б | 2600 | 171 | 69,2 | 26,2 | 243 | 26 |
| 11а | 2700 | 151 | 66,2 | 23,2 | 243 | 26 |
| 11в, 11е, 12в | 2490 | 151 | 66,2 | 23,2 | 243 | 26 |
| 12д | 2620 | 158 | 67,2 | 24,2 | 243 | 26 |
| 12е | 2460 | 158 | 67,2 | 24,2 | 243 | 26 |
| | | *в) полы* | | | | |
| 1а | 5820 | 470 | 68,4 | 28,6 | 867 | 39,6 |
| 1б | 7240 | 470 | 68,4 | 28,6 | 867 | 39,6 |
| 1в, 4 | 5960 | 470 | 68,4 | 28,6 | 867 | 39,6 |
| 1г, 1д | 6350 | 470 | 68,4 | 28,6 | 867 | 39,6 |
| 1е | 7020 | 470 | 68,4 | 28,6 | 867 | 39,6 |
| 1ж | 5050 | 470 | 68,4 | 28,6 | 867 | 39,6 |
| 2а, 8в | 7680 | 564 | 74,1 | 34,3 | 867 | 39,6 |
| 2б, 11б, 11г—11е | 6720 | 540 | 72,7 | 32,9 | 867 | 39,6 |
| 2в | 9630 | 564 | 74,1 | 34,3 | 867 | 39,6 |
| 2г | 8050 | 658 | 79,8 | 40 | 867 | 39,6 |
| 3, 5б | 5590 | 470 | 68,4 | 28,6 | 867 | 39,6 |
| 5а, 6а, 6б | 6190 | 470 | 68,4 | 28,6 | 867 | 39,6 |
| 6в | 6590 | 470 | 68,4 | 28,6 | 867 | 39,6 |
| 7а, 8а, 12в | 6000 | 540 | 72,7 | 32,9 | 867 | 39,6 |
| 7б | 5860 | 540 | 72,7 | 32,9 | 867 | 39,6 |
| 7в, 11а | 8080 | 540 | 72,7 | 32,9 | 867 | 39,6 |
| 7г | 5700 | 540 | 72,7 | 32,9 | 867 | 39,6 |

*Продолжение*

| Районы | Прямые затраты, руб. | В том числе, руб. | | | Затраты труда рабочих, чел.-ч | |
|---|---|---|---|---|---|---|
| | | основная заработная плата рабочих | эксплуатация машин | | | |
| | | | всего | в том числе заработная плата рабочих, обслуживающих машины | не занятых обслуживанием машин | обслуживающих машины |
| 1 | 2 | 3 | 4 | 5 | 6 | 7 |
| 8б | 7 260 | 540 | 72,7 | 32,9 | 867 | 39,6 |
| 8г | 11 400 | 540 | 72,7 | 32,9 | 867 | 39,6 |
| 8д | 6 650 | 564 | 74,1 | 34,3 | 867 | 39,6 |
| 8е | 10 200 | 564 | 74,1 | 34,3 | 867 | 39,6 |
| 9а, 9в | 7 350 | 564 | 74,1 | 34,3 | 867 | 39,6 |
| 9б | 6 800 | 564 | 74,1 | 34,3 | 867 | 39,6 |
| 10а, 10б | 8 150 | 611 | 77 | 37,2 | 867 | 39,6 |
| 10в | 7 700 | 611 | 77 | 37,2 | 867 | 39,6 |
| 11в | 6 850 | 540 | 72,7 | 32,9 | 867 | 39,6 |
| 12а, 12б | 5 440 | 540 | 72,7 | 32,9 | 867 | 39,6 |
| 12г | 6 170 | 564 | 74,1 | 34,3 | 867 | 39,6 |
| 12д | 6 480 | 564 | 74,1 | 34,3 | 867 | 39,6 |
| 12е | 8 590 | 564 | 74,1 | 34,3 | 867 | 39,6 |
| *г) отделочные работы* | | | | | | |
| 1а—1в, 1д, 4, 5б | 858 | 379 | 30,7 | 16,1 | 674 | 20,7 |
| 1г, 1е, 1ж, 5а, 6а, 6б | 885 | 379 | 30,7 | 16,1 | 674 | 20,7 |
| 2а, 12г | 943 | 455 | 33,9 | 19,3 | 674 | 20,7 |
| 2б, 7в, 11а, 11в, 11г, 11е, 12б | 987 | 436 | 33,1 | 18,5 | 674 | 20,7 |
| 2в, 8в, 9а, 9в | 1030 | 455 | 33,9 | 19,3 | 674 | 20,7 |
| 2г | 1130 | 531 | 37,1 | 22,5 | 674 | 20,7 |
| 3 | 816 | 379 | 30,7 | 16,1 | 674 | 20,7 |
| 6в | 901 | 379 | 30,7 | 16,1 | 674 | 20,7 |
| 7а, 7б, 7г, 8б | 926 | 436 | 33,1 | 18,5 | 674 | 20,7 |
| 8а, 12а, 12в | 944 | 436 | 33,1 | 18,5 | 674 | 20,7 |
| 8г, 11б, 11д | 1010 | 436 | 33,1 | 18,5 | 674 | 20,7 |
| 8д, 9б, 12д | 996 | 455 | 33,9 | 19,3 | 674 | 20,7 |
| 8е | 1130 | 455 | 33,9 | 19,3 | 674 | 20,7 |
| 10а | 1200 | 493 | 35,5 | 20,9 | 674 | 20,7 |
| 10б | 1080 | 493 | 35,5 | 20,9 | 674 | 20,7 |
| 10в | 1030 | 493 | 35,5 | 20,9 | 674 | 20,7 |
| 12е | 1090 | 455 | 33,9 | 19,3 | 674 | 20,7 |
| РАЗДЕЛ II. МОНТАЖ МЕТАЛЛОКОНСТРУКЦИЙ | | | | | | |
| 1, 3—5 | 4460 | 256 | 325 | 104 | 408 | 135 |
| 2а, 2в, 8в, 8д, 8е, 12г—12е | 4650 | 307 | 346 | 125 | 408 | 135 |

*Продолжение*

| Районы | Прямые затраты, руб. | В том числе, руб. | | | Затраты труда рабочих, чел.-ч | |
|---|---|---|---|---|---|---|
| | | основная заработная плата рабочих | эксплуатация машин | | | |
| | | | всего | в том числе заработная плата рабочих, обслуживающих машины | не занятых обслуживанием машин | обслуживающих машины |
| 1 | 2 | 3 | 4 | 5 | 6 | 7 |
| 2б, 8а, 8б, 8г, 11а, 12а—12в | 4600 | 294 | 341 | 120 | 408 | 135 |
| 2г | 4770 | 358 | 367 | 146 | 408 | 135 |
| 6 | 4620 | 256 | 325 | 104 | 408 | 135 |
| 7, 11б—11е | 4520 | 294 | 341 | 120 | 408 | 135 |
| 9 | 4840 | 307 | 346 | 125 | 408 | 135 |
| 10 | 5530 | 332 | 357 | 136 | 408 | 135 |

## РАЗДЕЛ III. ВНУТРЕННИЕ САНИТАРНО-ТЕХНИЧЕСКИЕ УСТРОЙСТВА

### А. ВАРИАНТ С ПОДКЛЮЧЕНИЕМ К ДЕЙСТВУЮЩИМ СЕТЯМ

#### 1. Санитарно-технические работы

| | | | | | | |
|---|---|---|---|---|---|---|
| 1а—1в, 1д, 1е, 5а, 6 | 2530 | 194 | 13,8 | 3,5 | 320 | 4,5 |
| 1г, 3в, 5б | 2560 | 194 | 13,8 | 3,5 | 320 | 4,5 |
| 1ж, 3а, 3б, 3г—4б | 2500 | 194 | 13,7 | 3,5 | 319 | 4,5 |
| 2а, 2в, 8в, 8д, 12е | 2650 | 233 | 14,5 | 4,2 | 320 | 4,5 |
| 2б, 7а—8б, 8г, 11б—11е | 2630 | 223 | 14,3 | 4 | 320 | 4,5 |
| 2г | 2760 | 272 | 15,3 | 4,9 | 321 | 4,5 |
| 8е | 2840 | 234 | 14,7 | 4,3 | 322 | 4,6 |
| 9 | 2630 | 234 | 14,7 | 4,3 | 322 | 4,6 |
| 10а | 2840 | 254 | 15 | 4,6 | 321 | 4,6 |
| 10б, 10в | 2870 | 254 | 15 | 4,6 | 321 | 4,6 |
| 11а, 12а—12в | 2580 | 223 | 14,3 | 4 | 320 | 4,5 |
| 12г, 12д | 2600 | 223 | 14,5 | 4,2 | 320 | 4,5 |

#### 2. Монтаж санитарно-технического оборудования, изделий и конструкций, стоимость которых включается в объем строительно-монтажных работ

| | | | | | | |
|---|---|---|---|---|---|---|
| 1, 3, 4 | 490 | 12,1 | 1 | 0,3 | 19,8 | 0,4 |
| 2а, 2в, 8в, 8д, 9, 12г, 12д | 505 | 14,5 | 1 | 0,3 | 19,8 | 0,4 |
| 2б, 8а, 8б, 8г, 11а—12в | 504 | 13,9 | 1 | 0,3 | 19,8 | 0,4 |
| 2г | 531 | 16,9 | 1,1 | 0,4 | 19,8 | 0,4 |

*Продолжение*

| Районы | Прямые затраты, руб. | В том числе, руб. | | | Затраты труда рабочих, чел.-ч | |
|---|---|---|---|---|---|---|
| | | основная заработная плата рабочих | эксплуатация машин | | | |
| | | | всего | в том числе заработная плата рабочих, обслуживающих машины | не занятых обслуживанием машин | обслуживающих машины |
| 1 | 2 | 3 | 4 | 5 | 6 | 7 |
| 5, 6 | 501 | 12,1 | 1 | 0,3 | 19,8 | 0,4 |
| 7 | 490 | 13,9 | 1 | 0,3 | 19,8 | 0,4 |
| 8е | 569 | 14,5 | 1 | 0,3 | 19,8 | 0,4 |
| 10 | 537 | 15,7 | 1,1 | 0,4 | 19,8 | 0,4 |
| 12е | 541 | 14,5 | 1 | 0,3 | 19,8 | 0,4 |
| **3. Сопутствующие строительные работы** | | | | | | |
| 1а—1е, 3в, 5б | 91 | 47,5 | 0,2 | — | 84,8 | — |
| 1ж, 3а, 3б, 3г—5а, 6 | 87 | 45 | 0,2 | — | 80,3 | — |
| 2а, 2в, 8в, 8д, 9 | 102 | 57,4 | 0,2 | — | 85,4 | — |
| 2б, 7а—8б, 8г, 11б—11е | 99 | 54,6 | 0,2 | — | 84,8 | — |
| 2г | 113 | 65,9 | 0,2 | — | 84,1 | — |
| 8е | 110 | 57,4 | 0,2 | — | 85,4 | — |
| 10 | 110 | 61,7 | 0,2 | — | 84,8 | — |
| 11а, 12а—12в | 95 | 51,7 | 0,2 | — | 80,3 | — |
| 12г—12е | 98 | 54 | 0,2 | — | 80,3 | — |
| **Б. ВАРИАНТ С АВТОНОМНЫМ СНАБЖЕНИЕМ** | | | | | | |
| **1. Санитарно-технические работы** | | | | | | |
| 1а—1в, 1д, 1е, 5а, 6 | 2430 | 186 | 13,3 | 3,4 | 309 | 4,4 |
| 1г, 3в, 5б | 2450 | 186 | 13,3 | 3,4 | 309 | 4,4 |
| 1ж, 3а, 3б, 3г—4б | 2400 | 186 | 13,2 | 3,4 | 308 | 4,4 |
| 2а, 2в, 8в, 8д, 12е | 2550 | 224 | 14 | 4,1 | 309 | 4,4 |
| 2б, 7а—8б, 8г, 11б—11е | 2520 | 214 | 13,8 | 3,9 | 309 | 4,4 |
| 2г | 2640 | 262 | 14,7 | 4,8 | 309 | 4,5 |
| 8е | 2740 | 225 | 14,2 | 4,2 | 310 | 4,5 |
| 9 | 2550 | 225 | 14,2 | 4,2 | 310 | 4,5 |
| 10а | 2740 | 244 | 14,5 | 4,5 | 310 | 4,5 |
| 10б, 10в | 2720 | 244 | 14,5 | 4,5 | 310 | 4,5 |
| 11а, 12а—12в | 2470 | 214 | 13,8 | 3.9 | 309 | 4,4 |
| 12г, 12д | 2510 | 224 | 14 | 4,1 | 309 | 4,4 |
| **2. Монтаж санитарно-технического оборудования, изделий и конструкций, стоимость которых включается в объем строительно-монтажных работ** | | | | | | |
| 1а—1в, 1д—1ж, 3—5 | 919 | 82,1 | 5,3 | 1,5 | 130 | 2 |

*Продолжение*

| Районы | Прямые затраты, руб. | В том числе, руб. | | | Затраты труда рабочих, чел.-ч | |
|---|---|---|---|---|---|---|
| | | основная заработная плата рабочих | эксплуатация машин | | не занятых обслуживанием машин | обслуживающих машины |
| | | | всего | в том числе заработная плата рабочих, обслуживающих машины | | |
| 1 | 2 | 3 | 4 | 5 | 6 | 7 |
| 1г | 958 | 82,1 | 5,3 | 1,5 | 130 | 2 |
| 2а, 2в, 8в, 8д, 9, 12е | 1000 | 98,5 | 5,6 | 1,8 | 130 | 2 |
| 2б, 7, 11а—11г, 12а—12в | 962 | 94,4 | 5,5 | 1,7 | 130 | 2 |
| 2г | 1010 | 115 | 5,9 | 2,1 | 130 | 2 |
| 6 | 936 | 82,1 | 5,3 | 1,5 | 130 | 2 |
| 8а, 8б, 8г, 11д, 11е | 994 | 94,4 | 5,5 | 1,7 | 130 | 2 |
| 8е | 1130 | 98,5 | 5,6 | 1,8 | 130 | 2 |
| 10а | 1020 | 107 | 5,8 | 2 | 130 | 2 |
| 10б, 10в | 1070 | 107 | 5,8 | 2 | 130 | 2 |
| 12г, 12д | 955 | 98,5 | 5,6 | 1,8 | 130 | 2 |
| **3. Сопутствующие строительные работы** | | | | | | |
| 1а—1в, 1д, 1е, 3в, 5б | 89 | 45,4 | 0,1 | — | 81,4 | — |
| 1г | 114 | 61,5 | 0,2 | — | 110 | — |
| 1ж, 3а, 3б, 3г—5а, 6 | 86 | 43,9 | 0,1 | — | 78,7 | — |
| 2а, 2в, 8в, 8д, 9 | 127 | 73,8 | 0,2 | — | 110 | — |
| 2б, 11б—11г | 97 | 52,2 | 0,1 | — | 81,4 | — |
| 2г | 111 | 63,6 | 0,2 | — | 81,4 | — |
| 7а—8б, 8г, 11д, 11е | 124 | 70,8 | 0,2 | — | 110 | — |
| 8е | 136 | 73,8 | 0,2 | — | 110 | — |
| 10а | 107 | 59 | 0,1 | — | 81,4 | — |
| 10б, 10в | 138 | 80 | 0,2 | — | 110 | — |
| 11а, 12а—12в | 95 | 50,5 | 0,1 | — | 78,7 | — |
| 12г—12е | 97 | 52,7 | 0,1 | — | 78,7 | — |
| РАЗДЕЛ IV. ЭЛЕКТРОМОНТАЖНЫЕ РАБОТЫ | | | | | | |
| 1, 3, 4 | 4580 | 1280 | 415 | 136 | 2220 | 176 |
| 2а, 2в, 12г | 4960 | 1530 | 443 | 163 | 2220 | 176 |
| 2б, 7, 11а—12в | 4840 | 1470 | 436 | 156 | 2220 | 176 |
| 2г | 5280 | 1790 | 470 | 190 | 2220 | 176 |
| 5, 6 | 5480 | 1280 | 415 | 136 | 2220 | 176 |
| 8а, 8б, 8г | 5690 | 1470 | 436 | 156 | 2220 | 176 |
| 8в, 8д, 9, 12д | 5760 | 1530 | 443 | 163 | 2220 | 176 |
| 8е, 12е | 5100 | 1530 | 443 | 163 | 2220 | 176 |
| 10 | 5180 | 1660 | 456 | 177 | 2220 | 176 |

*Продолжение*

| Районы | Прямые затраты, руб. | В том числе, руб. | | | Затраты труда рабочих, чел.-ч | |
|---|---|---|---|---|---|---|
| | | основная заработная плата рабочих | эксплуатация машин | | | |
| | | | всего | в том числе заработная плата рабочих, обслуживающих машины | не занятых обслуживанием машин | обслуживающих машины |
| 1 | 2 | 3 | 4 | 5 | 6 | 7 |
| В том числе: | | | | | | |
| *а) электроосвещение* | | | | | | |
| 1, 3, 4 | 892 | 118 | 85,9 | 30,8 | 207 | 39,8 |
| 2а, 2в, 12г, 12е | 966 | 142 | 92,1 | 37 | 207 | 39,8 |
| 2б, 11а—12в | 952 | 136 | 90,6 | 35,4 | 207 | 39,8 |
| 2г | 990 | 166 | 98,3 | 43,1 | 207 | 39,8 |
| 5, 6 | 1760 | 118 | 85,9 | 30,8 | 207 | 39,8 |
| 7 | 914 | 136 | 90,6 | 35,4 | 207 | 39,8 |
| 8а, 8б, 8г | 1780 | 136 | 90,6 | 35,4 | 207 | 39,8 |
| 8в, 8д, 9, 12д | 1790 | 142 | 92,1 | 37 | 207 | 39,8 |
| 8е | 997 | 142 | 92,1 | 37 | 207 | 39,8 |
| 10 | 983 | 154 | 95,2 | 40,1 | 207 | 39,8 |
| *б) монтаж электросилового оборудования* | | | | | | |
| 1, 3—6 | 3710 | 1160 | 329 | 105 | 2020 | 136 |
| 2а, 2в, 8в, 8д, 9, 12г, 12д | 3980 | 1390 | 350 | 126 | 2020 | 136 |
| 2б, 7а—8б, 8г, 11а—12в | 3900 | 1330 | 345 | 121 | 2020 | 136 |
| 2г | 4300 | 1620 | 372 | 147 | 2020 | 136 |
| 8е, 12е | 4110 | 1390 | 350 | 126 | 2020 | 136 |
| 10 | 4190 | 1510 | 361 | 137 | 2020 | 136 |
| РАЗДЕЛ V. ТЕЛЕФОНИЗАЦИЯ | | | | | | |
| 1, 3—6 | 18 | 5,8 | 2,2 | 0,8 | 9,6 | 1,1 |
| 2а, 2в, 8в, 8д—9в, 12г—12е | 20 | 7 | 2,4 | 1 | 9,6 | 1,1 |
| 2б, 8а, 8б, 8г | 20 | 6,7 | 2,3 | 1 | 9,6 | 1,1 |
| 2г | 21 | 8,2 | 2,5 | 1,2 | 9,6 | 1,1 |
| 7, 11а—12в | 19 | 6,7 | 2,3 | 1 | 9,6 | 1,1 |
| 10 | 21 | 7,6 | 2,4 | 1,1 | 9,6 | 1,1 |
| РАЗДЕЛ VI. РАДИОФИКАЦИЯ | | | | | | |
| 1, 3—6 | 58 | 35,2 | 3,9 | 1,3 | 55,2 | 1,7 |
| 2а, 2в, 8в, 8д—9в, 12г—12е | 65 | 42,3 | 4,2 | 1,6 | 55,2 | 1,7 |
| 2б, 7а—8б, 8г, 11а—12в | 63 | 40,5 | 4,1 | 1,5 | 55,2 | 1,7 |
| 2г | 73 | 49,3 | 4,5 | 1,9 | 55,2 | 1,7 |
| 10 | 69 | 45,8 | 4,3 | 1,7 | 55,2 | 1,7 |

*Продолжение*

| Районы | Прямые затраты, руб. | В том числе, руб. | | | Затраты труда рабочих, чел.-ч | |
|---|---|---|---|---|---|---|
| | | основная заработная плата рабочих | эксплуатация машин | | | |
| | | | всего | в том числе заработная плата рабочих, обслуживающих машины | не занятых обслуживанием машин | обслуживающих машины |
| 1 | 2 | 3 | 4 | 5 | 6 | 7 |

## РАЗДЕЛ VII. МОНТАЖ ОБОРУДОВАНИЯ

### 1. Монтаж технологического оборудования

| | | | | | | |
|---|---|---|---|---|---|---|
| 1, 3—6 | 2570 | 872 | 114 | 50,8 | 1480 | 65,5 |
| 2а, 2в, 8в, 8д, 9, 12г, 12д | 2780 | 1050 | 125 | 61 | 1480 | 65,5 |
| 2б, 7а—8б, 8г, 11а—12в | 2720 | 1000 | 122 | 58,4 | 1480 | 65,5 |
| 2г | 3020 | 1220 | 135 | 71,1 | 1480 | 65,5 |
| 8е | 2960 | 1050 | 125 | 61 | 1480 | 65,5 |
| 10 | 2950 | 1130 | 130 | 66,1 | 1480 | 65,5 |
| 12е | 2870 | 1050 | 125 | 61 | 1480 | 65,5 |

### 2. Монтаж металлоконструкций

| | | | | | | |
|---|---|---|---|---|---|---|
| 1, 3—5 | 224 | 15,1 | 17 | 5,6 | 24,5 | 7,2 |
| 2а, 2в, 8в, 8д, 8е, 12г—12е | 233 | 18,1 | 18,1 | 6,7 | 24,5 | 7,2 |
| 2б, 8а, 8б, 8г, 12а—12в | 231 | 17,4 | 17,8 | 6,4 | 24,5 | 7,2 |
| 2г | 240 | 21,2 | 19,2 | 7,8 | 24,5 | 7,2 |
| 6 | 231 | 15,1 | 17 | 5,6 | 24,5 | 7,2 |
| 7, 11 | 228 | 17,4 | 17,8 | 6,4 | 24,5 | 7,2 |
| 9 | 242 | 18,1 | 18,1 | 6,7 | 24,5 | 7,2 |
| 10 | 274 | 19,7 | 18,6 | 7,2 | 24,5 | 7,2 |

### 3. Сопутствующие строительные работы

| | | | | | | |
|---|---|---|---|---|---|---|
| 1 | 25 | 10 | 0,2 | 0,1 | 17,7 | 0,1 |
| 2а, 2в, 8в, 8д, 9, 12г, 12д | 28 | 12 | 0,3 | 0,1 | 17,7 | 0,1 |
| 2б, 7а—8б, 8г, 11 | 27 | 11,5 | 0,3 | 0,1 | 17,7 | 0,1 |
| 2г | 31 | 14 | 0,3 | 0,1 | 17,7 | 0,1 |
| 3—6 | 26 | 10 | 0,2 | 0,1 | 17,7 | 0,1 |
| 8е, 12е | 29 | 12 | 0,3 | 0,1 | 17,7 | 0,1 |
| 10 | 30 | 13 | 0,3 | 0,1 | 17,7 | 0,1 |
| 12а—12в | 28 | 11,5 | 0,3 | 0,1 | 17,7 | 0,1 |

Примечание. Затраты по земляным работам, транспортированию грунта, каркасу здания, перекрытию и покрытию, кровле, проемам и видам санитарно-технических работ следует принимать по цене № 435.

## Районная цена № 437

**База емкостью 500 т для приготовления твердых и жидких противогололедных химических материалов, тип — 3ПГ.. Стены панельные (типовой проект 503-7-5.83)**

*Измеритель — 1 здание*

| Районы | Прямые затраты, руб. | В том числе, руб. | | | Затраты труда рабочих, чел.-ч | |
|---|---|---|---|---|---|---|
| | | основная заработная плата рабочих | эксплуатация машин | | | |
| | | | всего | в том числе заработная плата рабочих, обслуживающих машины | не занятых обслуживанием машин | обслуживающих машины |
| 1 | 2 | 3 | 4 | 5 | 6 | 7 |
| **РАЗДЕЛ I. СТРОИТЕЛЬНЫЕ РАБОТЫ** | | | | | | |
| **1. Подземная часть** | | | | | | |
| 1а, 3 | 12 800 | 565 | 799 | 262 | 1020 | 354 |
| 1б, 1е | 14 900 | 565 | 812 | 262 | 1020 | 354 |
| 1в, 5а, 6а, 6б | 13 700 | 565 | 804 | 262 | 1020 | 354 |
| 1г, 1д, 6в | 14 100 | 565 | 812 | 262 | 1020 | 354 |
| 1ж | 12 400 | 565 | 797 | 262 | 1020 | 354 |
| 2а, 8д | 16 200 | 678 | 886 | 315 | 1020 | 354 |
| 2б, 8б, 11г | 15 200 | 650 | 862 | 302 | 1020 | 354 |
| 2в | 20 100 | 678 | 892 | 315 | 1020 | 354 |
| 2г | 17 200 | 792 | 963 | 367 | 1020 | 354 |
| 4 | 13 300 | 565 | 808 | 262 | 1020 | 354 |
| 5б | 15 600 | 565 | 840 | 262 | 1020 | 354 |
| 7а, 8а, 11е, 12б | 14 300 | 650 | 848 | 302 | 1020 | 354 |
| 7б | 14 000 | 650 | 858 | 302 | 1020 | 354 |
| 7в, 11б | 15 800 | 650 | 859 | 302 | 1020 | 354 |
| 7г | 13 400 | 650 | 858 | 302 | 1020 | 354 |
| 8в, 12е | 15 600 | 678 | 886 | 315 | 1020 | 354 |
| 8г | 17 400 | 650 | 867 | 302 | 1020 | 354 |
| 8е | 18 800 | 678 | 892 | 315 | 1020 | 354 |
| 9а | 15 200 | 678 | 892 | 315 | 1020 | 354 |
| 9б, 12г | 14 400 | 678 | 865 | 315 | 1020 | 354 |
| 9в | 19 200 | 678 | 892 | 315 | 1020 | 354 |
| 10а | 19 300 | 735 | 904 | 341 | 1020 | 354 |
| 10б | 18 900 | 735 | 907 | 341 | 1020 | 354 |
| 10в | 19 900 | 735 | 907 | 341 | 1020 | 354 |
| 11а | 20 700 | 650 | 877 | 302 | 1020 | 354 |
| 11в | 17 800 | 650 | 848 | 302 | 1020 | 354 |
| 11д | 14 800 | 650 | 848 | 302 | 1020 | 354 |
| 12а | 12 900 | 650 | 836 | 302 | 1020 | 354 |
| 12в | 13 700 | 650 | 842 | 302 | 1020 | 354 |
| 12д | 17 200 | 678 | 857 | 315 | 1020 | 354 |

*Продолжение*

| Районы | Прямые затраты, руб. | В том числе, руб. | | | Затраты труда рабочих, чел.-ч | |
|---|---|---|---|---|---|---|
| | | основная заработная плата рабочих | эксплуатация машин | | | |
| | | | всего | в том числе заработная плата рабочих, обслуживающих машины | не занятых обслуживанием машин | обслуживающих машины |
| 1 | 2 | 3 | 4 | 5 | 6 | 7 |
| **В том числе фундаменты** | | | | | | |
| 1а, 3 | 5920 | 340 | 308 | 108 | 609 | 140 |
| 1б, 5б | 6680 | 340 | 308 | 108 | 609 | 140 |
| 1в, 4а—5а, 6б, 6в | 6180 | 340 | 308 | 108 | 609 | 140 |
| 1г, 1д, 6а | 6440 | 340 | 308 | 108 | 609 | 140 |
| 1е | 6970 | 340 | 308 | 108 | 609 | 140 |
| 1ж | 5410 | 340 | 308 | 108 | 609 | 140 |
| 2а, 9а | 7360 | 409 | 329 | 130 | 609 | 140 |
| 2б, 11в | 7150 | 392 | 324 | 124 | 609 | 140 |
| 2в | 8810 | 409 | 329 | 130 | 609 | 140 |
| 2г | 8740 | 477 | 351 | 152 | 609 | 140 |
| 7а, 11е | 6680 | 392 | 324 | 124 | 609 | 140 |
| 7б, 8а | 6400 | 392 | 324 | 124 | 609 | 140 |
| 7в | 7660 | 392 | 324 | 124 | 609 | 140 |
| 7г, 12б, 12в | 6120 | 392 | 324 | 124 | 609 | 140 |
| 8б | 7360 | 392 | 324 | 124 | 609 | 140 |
| 8в, 8д, 9б | 6980 | 409 | 329 | 130 | 609 | 140 |
| 8г | 9300 | 392 | 324 | 124 | 609 | 140 |
| 8е | 9170 | 409 | 329 | 130 | 609 | 140 |
| 9в | 8080 | 409 | 329 | 130 | 609 | 140 |
| 10а, 10б | 7840 | 443 | 340 | 141 | 609 | 140 |
| 10в | 8240 | 443 | 340 | 141 | 609 | 140 |
| 11а | 8270 | 392 | 324 | 124 | 609 | 140 |
| 11б, 11г, 11д | 6920 | 392 | 324 | 124 | 609 | 140 |
| 12а | 5570 | 392 | 324 | 124 | 609 | 140 |
| 12г | 6320 | 409 | 329 | 130 | 609 | 140 |
| 12д | 6540 | 409 | 329 | 130 | 609 | 140 |
| 12е | 7660 | 409 | 329 | 130 | 609 | 140 |
| **2. Надземная часть** | | | | | | |
| 1а, 3в—4а | 37 600 | 2540 | 1160 | 407 | 4490 | 528 |
| 1б—1д, 5а, 6а, 6б | 39 400 | 2540 | 1160 | 407 | 4490 | 528 |
| 1е, 6в | 43 000 | 2540 | 1160 | 407 | 4490 | 528 |
| 1ж, 3а, 3б | 35 600 | 2540 | 1160 | 407 | 4490 | 528 |
| 2а | 46 500 | 3050 | 1240 | 489 | 4490 | 528 |
| 2б, 8а, 11в—11е | 43 300 | 2930 | 1220 | 468 | 4490 | 528 |
| 2в | 53 300 | 3050 | 1240 | 489 | 4490 | 528 |
| 2г | 47 100 | 3560 | 1320 | 570 | 4490 | 528 |
| 4б | 38 400 | 2540 | 1160 | 407 | 4490 | 528 |
| 5б | 44 500 | 2540 | 1160 | 407 | 4490 | 528 |

*Продолжение*

| Районы | Прямые затраты, руб. | В том числе, руб. | | | Затраты труда рабочих, чел.-ч | |
|---|---|---|---|---|---|---|
| | | основная заработная плата рабочих | эксплуатация машин | | | |
| | | | всего | в том числе заработная плата рабочих, обслуживающих машины | не занятых обслуживанием машин | обслуживающих машины |
| 1 | 2 | 3 | 4 | 5 | 6 | 7 |
| 7а, 12в | 41 300 | 2930 | 1220 | 468 | 4490 | 528 |
| 7б, 7г, 12а | 39 600 | 2930 | 1220 | 468 | 4490 | 528 |
| 7в, 8б, 12б | 42 200 | 2930 | 1220 | 468 | 4490 | 528 |
| 8в, 9а, 12д, 12е | 45 000 | 3050 | 1240 | 489 | 4490 | 528 |
| 8г | 49 600 | 2930 | 1220 | 468 | 4490 | 528 |
| 8д, 12г | 41 400 | 3050 | 1240 | 489 | 4490 | 528 |
| 8е, 9в | 50 200 | 3050 | 1240 | 489 | 4490 | 528 |
| 9б | 42 800 | 3050 | 1240 | 489 | 4490 | 528 |
| 10а | 48 000 | 3310 | 1280 | 529 | 4490 | 528 |
| 10б | 51 500 | 3310 | 1280 | 529 | 4490 | 528 |
| 10в | 52 600 | 3310 | 1280 | 529 | 4490 | 528 |
| 11а | 54 500 | 2930 | 1220 | 468 | 4490 | 528 |
| 11б | 44 500 | 2930 | 1220 | 468 | 4490 | 528 |
| В том числе: | | | | | | |
| *а) каркас здания* | | | | | | |
| 1а, 1д | 7 550 | 124 | 188 | 69,1 | 200 | 89,2 |
| 1б—1г, 5а, 6а, 6б | 7 820 | 124 | 188 | 69,1 | 200 | 89,2 |
| 1е, 6в | 8 580 | 124 | 188 | 69,1 | 200 | 89,2 |
| 1ж | 7 010 | 124 | 188 | 69,1 | 200 | 89,2 |
| 2а, 8в, 8д, 8е | 9 400 | 149 | 202 | 83 | 200 | 89,2 |
| 2б, 7б, 11г—11е, 12в | 8 560 | 142 | 199 | 79,5 | 200 | 89,2 |
| 2в, 9в | 11 400 | 149 | 202 | 83 | 200 | 89,2 |
| 2г | 8 660 | 174 | 216 | 96,8 | 200 | 89,2 |
| 3 | 6 800 | 124 | 188 | 69,1 | 200 | 89,2 |
| 4 | 7 200 | 124 | 188 | 69,1 | 200 | 89,2 |
| 5б | 9 650 | 124 | 188 | 69,1 | 200 | 89,2 |
| 7а, 8а, 8г, 11б, 11в, 12б | 9 000 | 142 | 199 | 79,5 | 200 | 89,2 |
| 7в | 7 810 | 142 | 199 | 79,5 | 200 | 89,2 |
| 7г | 7 600 | 142 | 199 | 79,5 | 200 | 89,2 |
| 8б | 8 770 | 142 | 199 | 79,5 | 200 | 89,2 |
| 9а, 12е | 8 560 | 149 | 202 | 83 | 200 | 89,2 |
| 9б | 9 080 | 149 | 202 | 83 | 200 | 89,2 |
| 10а | 9 650 | 161 | 209 | 89,9 | 200 | 89,2 |
| 10б | 10 800 | 161 | 209 | 89,9 | 200 | 89,2 |
| 10в | 11 100 | 161 | 209 | 89,9 | 200 | 89,2 |
| 11а | 12 400 | 142 | 199 | 79,5 | 200 | 89,2 |
| 12а | 8 180 | 142 | 199 | 79,5 | 200 | 89,2 |

*Продолжение*

| Районы | Прямые затраты, руб. | В том числе, руб, | | | Затраты труда рабочих, чел.-ч | |
|---|---|---|---|---|---|---|
| | | основная заработная плата рабочих | эксплуатация машин | | | |
| | | | всего | в том числе заработная плата рабочих, обслуживающих машины | не занятых обслуживанием машин | обслуживающих машины |
| 1 | 2 | 3 | 4 | 5 | 6 | 7 |
| 12г | 8 700 | 149 | 202 | 83 | 200 | 89,2 |
| 12д | 10 800 | 149 | 202 | 83 | 200 | 89,2 |
| *б) стены наружные* | | | | | | |
| 1а, 3в, 4а | 6 860 | 402 | 434 | 152 | 689 | 197 |
| 1б, 5а, 6а, 6б | 7 180 | 402 | 434 | 152 | 689 | 197 |
| 1в, 1д, 3г, 4б | 7 360 | 402 | 434 | 152 | 689 | 197 |
| 1г, 6в | 7 520 | 402 | 434 | 152 | 689 | 197 |
| 1е | 8 380 | 402 | 434 | 152 | 689 | 197 |
| 1ж, 3б | 6 700 | 402 | 434 | 152 | 689 | 197 |
| 2а | 8 890 | 482 | 464 | 183 | 689 | 197 |
| 2б, 8г | 8 720 | 462 | 457 | 175 | 689 | 197 |
| 2в | 10 100 | 482 | 464 | 183 | 689 | 197 |
| 2г | 8 160 | 562 | 495 | 214 | 689 | 197 |
| 3а | 6 570 | 402 | 434 | 152 | 689 | 197 |
| 5б | 8 680 | 402 | 434 | 152 | 689 | 197 |
| 7а, 8б, 11в, 11г, 12в | 7 810 | 462 | 457 | 175 | 689 | 197 |
| 7б, 7г | 7 460 | 462 | 457 | 175 | 689 | 197 |
| 7в, 8а, 11б, 11д | 8 090 | 462 | 457 | 175 | 689 | 197 |
| 8в | 8 220 | 482 | 464 | 183 | 689 | 197 |
| 8д | 7 200 | 482 | 464 | 183 | 689 | 197 |
| 8е, 9б, 12е | 7 770 | 482 | 464 | 183 | 689 | 197 |
| 9а | 8 540 | 482 | 464 | 183 | 689 | 197 |
| 9в | 9 130 | 482 | 464 | 183 | 689 | 197 |
| 10а | 8 750 | 522 | 480 | 198 | 689 | 197 |
| 10б | 9 270 | 522 | 480 | 198 | 689 | 197 |
| 10в | 10 000 | 522 | 480 | 198 | 689 | 197 |
| 11а | 10 200 | 462 | 457 | 175 | 689 | 197 |
| 11е | 8 280 | 462 | 457 | 175 | 689 | 197 |
| 12а | 7 200 | 462 | 457 | 175 | 689 | 197 |
| 12б | 7 640 | 462 | 457 | 175 | 689 | 197 |
| 12г | 7 510 | 482 | 464 | 183 | 689 | 197 |
| 12д | 8 040 | 482 | 464 | 183 | 689 | 197 |
| *в) стены внутренние и перегородки* | | | | | | |
| 1а, 1ж, 3а, 4а | 2 010 | 130 | 63,9 | 20,4 | 240 | 26,3 |
| 1б, 1г, 5а | 2 150 | 130 | 63,9 | 20,4 | 240 | 26,3 |
| 1в, 3в, 6в | 2 210 | 130 | 63,9 | 20,4 | 240 | 26,3 |
| 1д, 6а | 2 300 | 130 | 63,9 | 20,4 | 240 | 26,3 |

*Продолжение*

| Районы | Прямые затраты, руб. | В том числе, руб. | | | Затраты труда рабочих, чел.-ч | |
|---|---|---|---|---|---|---|
| | | основная заработная плата рабочих | эксплуатация машин | | не занятых обслуживанием машин | обслуживающих машины |
| | | | всего | в том числе заработная плата рабочих, обслуживающих машины | | |
| 1 | 2 | 3 | 4 | 5 | 6 | 7 |
| 1е | 2920 | 130 | 63,9 | 20,4 | 240 | 26,3 |
| 2а | 2740 | 156 | 68 | 24,5 | 240 | 26,3 |
| 2б | 3220 | 149 | 67 | 23,4 | 240 | 26,3 |
| 2в | 3050 | 156 | 68 | 24,5 | 240 | 26,3 |
| 2г | 2540 | 182 | 72,1 | 28,5 | 240 | 26,3 |
| 3б | 2070 | 130 | 63,9 | 20,4 | 240 | 26,3 |
| 3г, 5б | 2640 | 130 | 63,9 | 20,4 | 240 | 26,3 |
| 4б | 2440 | 130 | 63,9 | 20,4 | 240 | 26,3 |
| 6б | 2340 | 130 | 63,9 | 20,4 | 240 | 26,3 |
| 7а, 11б, 11г | 2340 | 149 | 67 | 23,4 | 240 | 26,3 |
| 7б, 7г, 12а, 12б | 2130 | 149 | 67 | 23,4 | 240 | 26,3 |
| 7в | 2650 | 149 | 67 | 23,4 | 240 | 26,3 |
| 8а, 8б, 11д | 2440 | 149 | 67 | 23,4 | 240 | 26,3 |
| 8в, 12е | 2460 | 156 | 68 | 24,5 | 240 | 26,3 |
| 8г | 2850 | 149 | 67 | 23,4 | 240 | 26,3 |
| 8д | 1900 | 156 | 68 | 24,5 | 240 | 26,3 |
| 8е, 12г | 2300 | 156 | 68 | 24,5 | 240 | 26,3 |
| 9а | 2820 | 156 | 68 | 24,5 | 240 | 26,3 |
| 9б | 2100 | 156 | 68 | 24,5 | 240 | 26,3 |
| 9в | 2240 | 156 | 68 | 24,5 | 240 | 26,3 |
| 10а, 10в | 2780 | 168 | 70 | 26,5 | 240 | 26,3 |
| 10б | 2620 | 168 | 70 | 26,5 | 240 | 26,3 |
| 11а | 2730 | 149 | 67 | 23,4 | 240 | 26,3 |
| 11в, 11е, 12в | 2510 | 149 | 67 | 23,4 | 240 | 26,3 |
| 12д | 2650 | 156 | 68 | 24,5 | 240 | 26,3 |
| *г) проемы* | | | | | | |
| 1а, 1б, 1ж | 5190 | 278 | 106 | 32,3 | 503 | 41,7 |
| 1в, 1д, 1е, 5а, 6б | 5630 | 278 | 106 | 32,3 | 503 | 41,7 |
| 1г | 5010 | 278 | 106 | 32,3 | 503 | 41,7 |
| 2а, 8д, 9б, 12г | 5820 | 333 | 112 | 38,8 | 503 | 41,7 |
| 2б, 7в | 5260 | 319 | 110 | 37,2 | 503 | 41,7 |
| 2в, 8в | 5320 | 333 | 112 | 38,8 | 503 | 41,7 |
| 2г | 8000 | 389 | 119 | 45,3 | 503 | 41,7 |
| 3а, 3г, 4б | 5800 | 278 | 106 | 32,3 | 503 | 41,7 |
| 3б | 5380 | 278 | 106 | 32,3 | 503 | 41,7 |
| 3в, 4а, 6а, 6в | 6440 | 278 | 106 | 32,3 | 503 | 41,7 |
| 5б | 6080 | 278 | 106 | 32,3 | 503 | 41,7 |
| 7а, 7б | 5060 | 319 | 110 | 37,2 | 503 | 41,7 |
| 7г—8б | 5680 | 319 | 110 | 37,2 | 503 | 41,7 |

*Продолжение*

| Районы | Прямые затраты, руб. | В том числе, руб. | | | Затраты труда рабочих, чел.-ч | |
|---|---|---|---|---|---|---|
| | | основная заработная плата рабочих | эксплуатация машин | | | |
| | | | всего | в том числе заработная плата рабочих, обслуживающих машины | не занятых обслуживанием машин | обслуживающих машины |
| 1 | 2 | 3 | 4 | 5 | 6 | 7 |
| 8г, 11, 12б | 6600 | 319 | 110 | 37,2 | 503 | 41,7 |
| 8е | 9050 | 333 | 112 | 38,8 | 503 | 41,7 |
| 9а, 12д | 6310 | 333 | 112 | 38,8 | 503 | 41,7 |
| 9в | 6670 | 333 | 112 | 38,8 | 503 | 41,7 |
| 10а | 6050 | 361 | 115 | 42,1 | 503 | 41,7 |
| 10б | 7050 | 361 | 115 | 42,1 | 503 | 41,7 |
| 10в | 6790 | 361 | 115 | 42,1 | 503 | 41,7 |
| 12а | 6400 | 319 | 110 | 37,2 | 503 | 41,7 |
| 12в | 5970 | 319 | 110 | 37,2 | 503 | 41,7 |
| 12е | 6480 | 333 | 112 | 38,8 | 503 | 41,7 |
| *д) полы* | | | | | | |
| 1а | 5 020 | 390 | 50,8 | 22,5 | 719 | 31,4 |
| 1б | 6 260 | 390 | 50,8 | 22,5 | 719 | 31,4 |
| 1в, 4 | 5 160 | 390 | 50,8 | 22,5 | 719 | 31,4 |
| 1г, 1д, 6а, 6б | 5 460 | 390 | 50,8 | 22,5 | 719 | 31,4 |
| 1е | 6 030 | 390 | 50,8 | 22,5 | 719 | 31,4 |
| 1ж | 4 370 | 390 | 50,8 | 22,5 | 719 | 31,4 |
| 2а, 8в | 6 620 | 468 | 55,3 | 27 | 719 | 31,4 |
| 2б, 11б, 11д, 11е | 5 790 | 449 | 54,1 | 25,9 | 719 | 31,4 |
| 2в | 8 350 | 468 | 55,3 | 27 | 719 | 31,4 |
| 2г | 6 960 | 546 | 59,8 | 31,5 | 719 | 31,4 |
| 3, 5б | 4 800 | 390 | 50,8 | 22,5 | 719 | 31,4 |
| 5а | 5 310 | 390 | 50,8 | 22,5 | 719 | 31,4 |
| 6в | 5 730 | 390 | 50,8 | 22,5 | 719 | 31,4 |
| 7а, 8а, 12в | 5 180 | 449 | 54,1 | 25,9 | 719 | 31,4 |
| 7б, 7г | 5 010 | 449 | 54,1 | 25,9 | 719 | 31,4 |
| 7в, 11а | 7 000 | 449 | 54,1 | 25,9 | 719 | 31,4 |
| 8б | 6 260 | 449 | 54,1 | 25,9 | 719 | 31,4 |
| 8г | 10 000 | 449 | 54,1 | 25,9 | 719 | 31,4 |
| 8д, 9б | 5 800 | 468 | 55,3 | 27 | 719 | 31,4 |
| 8е | 8 970 | 468 | 55,3 | 27 | 719 | 31,4 |
| 9а, 9в | 6 350 | 468 | 55,3 | 27 | 719 | 31,4 |
| 10а, 10б | 7 080 | 507 | 57,5 | 29,2 | 719 | 31,4 |
| 10в | 6 680 | 507 | 57,5 | 29,2 | 719 | 31,4 |
| 11в, 11г | 5 920 | 449 | 54,1 | 25,9 | 719 | 31,4 |
| 12а, 12б | 4 740 | 449 | 54,1 | 25,9 | 719 | 31,4 |
| 12г | 5 360 | 468 | 55,3 | 27 | 719 | 31,4 |
| 12д | 5 600 | 468 | 55,3 | 27 | 719 | 31,4 |
| 12е | 7 460 | 468 | 55,3 | 27 | 719 | 31,4 |

*Продолжение*

| Районы | Прямые затраты, руб. | В том числе, руб. | | | Затраты труда рабочих, чел.-ч | |
|---|---|---|---|---|---|---|
| | | основная заработная плата рабочих | эксплуатация машин | | | |
| | | | всего | в том числе заработная плата рабочих, обслуживающих машины | не занятых обслуживанием машин | обслуживающих машины |
| 1 | 2 | 3 | 4 | 5 | 6 | 7 |
| *е) отделочные работы* | | | | | | |
| 1а—1в, 1д, 1ж, 4, 5б—6б | 1120 | 538 | 33,1 | 16,8 | 950 | 21,6 |
| 1г, 1е, 5а, 6в | 1150 | 538 | 33,1 | 16,8 | 950 | 21,6 |
| 2а, 12г | 1230 | 646 | 36,4 | 20,1 | 950 | 21,6 |
| 2б, 7в, 11а, 11в, 11г, 11е, 12б | 1270 | 619 | 35,6 | 19,3 | 950 | 21,6 |
| 2в, 8в, 9а, 9в | 1320 | 646 | 36,4 | 20,1 | 950 | 21,6 |
| 2г | 1460 | 753 | 39,8 | 23,5 | 950 | 21,6 |
| 3 | 1070 | 538 | 33,1 | 16,8 | 950 | 21,6 |
| 7а, 7б, 7г—8б, 12а | 1210 | 619 | 35,6 | 19,3 | 950 | 21,6 |
| 8г, 11б, 11д | 1290 | 619 | 35,6 | 19,3 | 950 | 21,6 |
| 8д, 9б, 12д | 1280 | 646 | 36,4 | 20,1 | 950 | 21,6 |
| 8е | 1440 | 646 | 36,4 | 20,1 | 950 | 21,6 |
| 10а | 1510 | 699 | 38,1 | 21,8 | 950 | 21,6 |
| 10б | 1390 | 699 | 38,1 | 21,8 | 950 | 21,6 |
| 10в | 1340 | 699 | 38,1 | 21,8 | 950 | 21,6 |
| 12в | 1230 | 619 | 35,6 | 19,3 | 950 | 21,6 |
| 12е | 1390 | 646 | 36,4 | 20,1 | 950 | 21,6 |
| РАЗДЕЛ II. МОНТАЖ МЕТАЛЛОКОНСТРУКЦИЙ | | | | | | |
| 1, 3—5 | 4460 | 223 | 250 | 78,6 | 354 | 101 |
| 2а, 2в, 8в, 8д, 8е, 12г—12е | 4580 | 267 | 266 | 94,3 | 354 | 101 |
| 2б, 7а—8б, 8г, 11а—12в | 4540 | 256 | 262 | 90,4 | 354 | 101 |
| 2г | 4690 | 312 | 282 | 110 | 354 | 101 |
| 6 | 4560 | 223 | 250 | 78,6 | 354 | 101 |
| 9 | 4720 | 267 | 266 | 94,3 | 354 | 101 |
| 10 | 5200 | 289 | 274 | 102 | 354 | 101 |
| РАЗДЕЛ III. ВНУТРЕННИЕ САНИТАРНО-ТЕХНИЧЕСКИЕ УСТРОЙСТВА | | | | | | |
| А. ВАРИАНТ ПОДКЛЮЧЕНИЯ К ДЕЙСТВУЮЩИМ СЕТЯМ | | | | | | |
| **1. Санитарно-технические работы** | | | | | | |
| 1а—1в, 1д, 1е, 5а, 6 | 2530 | 194 | 13,8 | 3,5 | 320 | 4,5 |
| 1г, 3в, 5б | 2560 | 194 | 13,8 | 3,5 | 320 | 4,5 |

*Продолжение*

| Районы | Прямые затраты, руб. | В том числе, руб. | | | Затраты труда рабочих, чел.-ч | |
|---|---|---|---|---|---|---|
| | | основная заработная плата рабочих | эксплуатация машин | | | |
| | | | всего | в том числе заработная плата рабочих, обслуживающих машины | не занятых обслуживанием машин | обслуживающих машины |
| 1 | 2 | 3 | 4 | 5 | 6 | 7 |
| 1ж, 3а, 3б, 3г—4б | 2500 | 194 | 13,7 | 3,5 | 319 | 4,5 |
| 2а, 2в, 8в, 8д, 12е | 2650 | 233 | 14,5 | 4,2 | 320 | 4,5 |
| 2б, 7а—8б, 8г, 11б—11е | 2630 | 223 | 14,3 | 4 | 320 | 4,5 |
| 2г | 2760 | 272 | 15,3 | 4,9 | 321 | 4,5 |
| 8е | 2840 | 234 | 14,7 | 4,3 | 322 | 4,6 |
| 9 | 2630 | 234 | 14,7 | 4,3 | 322 | 4,6 |
| 10а | 2840 | 254 | 15 | 4,6 | 321 | 4,6 |
| 10б, 10в | 2870 | 254 | 15 | 4,6 | 321 | 4,6 |
| 11а, 12а—12в | 2580 | 223 | 14,3 | 4 | 320 | 4,5 |
| 12г, 12д | 2600 | 233 | 14,5 | 4,2 | 320 | 4,5 |
| **2. Монтаж санитарно-технического оборудования, изделий и конструкций, стоимость которых включается в объем строительно-монтажных работ** | | | | | | |
| 1, 3, 4 | 490 | 12,1 | 1 | 0,3 | 19,8 | 0,4 |
| 2а, 2в, 8в, 8д, 9, 12г, 12д | 505 | 14,5 | 1 | 0,3 | 19,8 | 0,4 |
| 2б, 8а, 8б, 8г, 11а—12в | 504 | 13,9 | 1 | 0,3 | 19,8 | 0,4 |
| 2г | 531 | 16,9 | 1,1 | 0,4 | 19,8 | 0,4 |
| 5, 6 | 501 | 12,1 | 1 | 0,3 | 19,8 | 0,4 |
| 7 | 490 | 13,9 | 1 | 0,3 | 19,8 | 0,4 |
| 8е | 569 | 14,5 | 1 | 0,3 | 19,8 | 0,4 |
| 10 | 537 | 15,7 | 1,1 | 0,4 | 19,8 | 0,4 |
| 12е | 541 | 14,5 | 1 | 0,3 | 19,8 | 0,4 |
| **3. Сопутствующие строительные работы** | | | | | | |
| 1а—1е, 3в, 5б | 91 | 47,5 | 0,2 | — | 84,8 | — |
| 1ж, 3а, 3б, 3г—5а, 6 | 87 | 45 | 0,2 | — | 80,3 | — |
| 2а, 2в, 8в, 8д, 9 | 102 | 57,4 | 0,2 | — | 85,4 | — |
| 2б, 7а—8б, 8г, 11б—11е | 99 | 54,6 | 0,2 | — | 84,8 | — |
| 2г | 113 | 65,9 | 0,2 | — | 84,1 | — |
| 8е | 110 | 57,4 | 0,2 | — | 85,4 | — |
| 10 | 110 | 61,7 | 0,2 | — | 84,8 | — |
| 11а, 12а—12в | 95 | 51,7 | 0,2 | — | 80,3 | — |
| 12г—12е | 98 | 54 | 0,2 | — | 80,3 | — |

*Продолжение*

| Районы | Прямые затраты, руб. | В том числе, руб. | | | Затраты труда рабочих, чел.-ч | |
|---|---|---|---|---|---|---|
| | | основная заработная плата рабочих | эксплуатация машин | | | |
| | | | всего | в том числе заработная плата рабочих, обслуживающих машины | не занятых обслуживанием машин | обслуживающих машины |
| 1 | 2 | 3 | 4 | 5 | 6 | 7 |

## Б. ВАРИАНТ С АВТОНОМНЫМ СНАБЖЕНИЕМ

### 1. Санитарно-технические работы

| | | | | | | |
|---|---|---|---|---|---|---|
| 1а—1в, 1д, 1е, 5а, 6 | 2430 | 186 | 13,3 | 3,4 | 309 | 4,4 |
| 1г, 3в, 5б | 2450 | 186 | 13,3 | 3,4 | 309 | 4,4 |
| 1ж, 3а, 3б, 3г—4б | 2400 | 186 | 13,2 | 3,4 | 308 | 4,4 |
| 2а, 2в, 8в, 8д, 12е | 2550 | 224 | 14 | 4,1 | 309 | 4,4 |
| 2б, 7а—8б, 8г, 11б—11е | 2520 | 214 | 13,8 | 3,9 | 309 | 4,4 |
| 2г | 2640 | 262 | 14,7 | 4,8 | 309 | 4,5 |
| 8е | 2740 | 225 | 14,2 | 4,2 | 310 | 4,5 |
| 9 | 2550 | 225 | 14,2 | 4,2 | 310 | 4,5 |
| 10а | 2740 | 244 | 14,5 | 4,5 | 310 | 4,5 |
| 10б, 10в | 2720 | 244 | 14,5 | 4,5 | 310 | 4,5 |
| 11а, 12а—12в | 2470 | 214 | 13,8 | 3,9 | 309 | 4,4 |
| 12г, 12д | 2510 | 224 | 14 | 4,1 | 309 | 4,4 |

### 2. Монтаж санитарно-технического оборудования, изделий и конструкций, стоимость которых включается в объем строительно-монтажных работ

| | | | | | | |
|---|---|---|---|---|---|---|
| 1а—1в, 1д—1ж, 3—5 | 919 | 82,1 | 5,3 | 1,5 | 130 | 2 |
| 1г | 958 | 82,1 | 5,3 | 1,5 | 130 | 2 |
| 2а, 2в, 8в, 8д, 9, 12е | 1000 | 98,5 | 5,6 | 1,8 | 130 | 2 |
| 2б, 7, 11а—11г, 12а—12в | 962 | 94,4 | 5,5 | 1,7 | 130 | 2 |
| 2г | 1010 | 115 | 5,9 | 2,1 | 130 | 2 |
| 6 | 936 | 82,1 | 5,3 | 1,5 | 130 | 2 |
| 8а, 8б, 8г, 11д, 11е | 994 | 94,4 | 5,5 | 1,7 | 130 | 2 |
| 8е | 1130 | 98,5 | 5,6 | 1,8 | 130 | 2 |
| 10а | 1020 | 107 | 5,8 | 2 | 130 | 2 |
| 10б, 10в | 1070 | 107 | 5,8 | 2 | 130 | 2 |
| 12г, 12д | 955 | 98,5 | 5,6 | 1,8 | 130 | 2 |

*Продолжение*

| Районы | Прямые затраты, руб. | В том числе, руб. | | | Затраты труда рабочих, чел.-ч | |
|---|---|---|---|---|---|---|
| | | основная заработная плата рабочих | эксплуатация машин | | | |
| | | | всего | в том числе заработная плата рабочих, обслуживающих машины | не занятых обслуживанием машин | обслуживающих машины |
| 1 | 2 | 3 | 4 | 5 | 6 | 7 |
| **3. Сопутствующие строительные работы** | | | | | | |
| 1а—1в, 1д, 1е, 3в, 5б | 89 | 45,4 | 0,1 | — | 81,4 | — |
| 1г | 92 | 47 | 0,1 | — | 84,2 | — |
| 1ж, 3а, 3б, 3г—5а, 6 | 86 | 43,9 | 0,1 | — | 78,7 | — |
| 2а, 2в, 8в, 8д, 9 | 101 | 56,4 | 0,1 | — | 84,2 | — |
| 2б, 7а—8б, 8г, 11б—11г | 98 | 53,2 | 0,1 | — | 82,8 | — |
| 2г | 111 | 63,6 | 0,2 | — | 81,4 | — |
| 8е | 109 | 56,4 | 0,1 | — | 84,2 | — |
| 10а | 107 | 59 | 0,1 | — | 81,4 | — |
| 10б, 10в | 110 | 61,1 | 0,2 | — | 84,2 | — |
| 11а, 12а—12в | 95 | 50,5 | 0,1 | — | 78,7 | — |
| 11д, 11е | 100 | 54,1 | 0,1 | — | 84,2 | — |
| 12г—12е | 97 | 52,7 | 0,1 | — | 78,7 | — |
| **РАЗДЕЛ IV. ЭЛЕКТРОМОНТАЖНЫЕ РАБОТЫ** | | | | | | |
| 1, 3, 4 | 5020 | 1350 | 475 | 158 | 2350 | 204 |
| 2а, 2в, 12г, 12е | 5460 | 1620 | 507 | 190 | 2350 | 204 |
| 2б, 7, 11а—12в | 5290 | 1550 | 499 | 182 | 2350 | 204 |
| 2г | 5760 | 1890 | 538 | 222 | 2350 | 204 |
| 5, 6 | 5920 | 1350 | 475 | 158 | 2350 | 204 |
| 8в, 8б, 8г | 6140 | 1550 | 499 | 182 | 2350 | 204 |
| 8в, 8д, 9, 12д | 6220 | 1620 | 507 | 190 | 2350 | 204 |
| 8е | 5610 | 1620 | 507 | 190 | 2350 | 204 |
| 10 | 5650 | 1750 | 523 | 206 | 2350 | 204 |
| В том числе: | | | | | | |
| *а) электроосвещение* | | | | | | |
| 1, 3, 4 | 1120 | 175 | 136 | 49,6 | 306 | 63,9 |
| 2а, 2в, 12г, 12е | 1210 | 210 | 146 | 59,5 | 306 | 63,9 |
| 2б, 11а—12в | 1190 | 201 | 144 | 57 | 306 | 63,9 |
| 2г | 1250 | 244 | 156 | 69,4 | 306 | 63,9 |
| 5, 6 | 1990 | 175 | 136 | 49,6 | 306 | 63,9 |
| 7 | 1150 | 201 | 144 | 57 | 306 | 63,9 |

*Продолжение*

| Районы | Прямые затраты, руб. | В том числе, руб. | | | Затраты труда рабочих, чел.-ч | |
|---|---|---|---|---|---|---|
| | | основная заработная плата рабочих | эксплуатация машин | | | |
| | | | всего | в том числе заработная плата рабочих, обслуживающих машины | не занятых обслуживанием машин | обслуживающих машины |
| 1 | 2 | 3 | 4 | 5 | 6 | 7 |
| 8а, 8б, 8г | 2020 | 201 | 144 | 57 | 306 | 63,9 |
| 8в, 8д, 9, 12д | 2030 | 210 | 146 | 59,5 | 306 | 63,9 |
| 8е | 1250 | 210 | 146 | 59,5 | 306 | 63,9 |
| 10 | 1240 | 227 | 151 | 64,4 | 306 | 63,9 |
| *б) монтаж электросилового оборудования* | | | | | | |
| 1,3—6 | 3920 | 1170 | 339 | 109 | 2040 | 140 |
| 2а, 2в, 8в, 8д, 9, 12г, 12д | 4200 | 1410 | 361 | 130 | 2040 | 140 |
| 2б, 7а—8б, 8г, 11а—12в | 4120 | 1350 | 355 | 125 | 2040 | 140 |
| 2г | 4510 | 1640 | 382 | 152 | 2040 | 140 |
| 8е, 12е | 4330 | 1410 | 361 | 130 | 2040 | 140 |
| 10 | 4410 | 1520 | 372 | 141 | 2040 | 140 |
| РАЗДЕЛ V. ТЕЛЕФОНИЗАЦИЯ | | | | | | |
| 1, 3—6 | 18 | 5,8 | 2,2 | 0,8 | 9,6 | 1,1 |
| 2а, 2в, 8в, 8д—9в, 12г—12е | 20 | 7 | 2,4 | 1 | 9,6 | 1,1 |
| 2б, 8а, 8б, 8г | 20 | 6,7 | 2,3 | 1 | 9,6 | 1,1 |
| 2г | 21 | 8,2 | 2,5 | 1,2 | 9,6 | 1,1 |
| 7, 11а—12в | 19 | 6,7 | 2,3 | 1 | 9,6 | 1,1 |
| 10 | 21 | 7,6 | 2,4 | 1,1 | 9,6 | 1,1 |
| РАЗДЕЛ VI. РАДИОФИКАЦИЯ | | | | | | |
| 1, 3—6 | 58 | 35,2 | 3,9 | 1,3 | 55,2 | 1,7 |
| 2а, 2в, 8в, 8д—9в, 12г—12е | 65 | 42,3 | 4,2 | 1,6 | 55,2 | 1,7 |
| 2б, 7а—8б, 8г, 11а—12в | 63 | 40,5 | 4,1 | 1,5 | 55,2 | 1,7 |
| 2г | 73 | 49,3 | 4,5 | 1,9 | 55,2 | 1,7 |
| 10 | 69 | 45,8 | 4,3 | 1,7 | 55,2 | 1,7 |

*Продолжение*

| Районы | Прямые затраты, руб. | В том числе, руб. | | | Затраты труда рабочих, чел.-ч | |
|---|---|---|---|---|---|---|
| | | основная заработная плата рабочих | эксплуатация машин | | | |
| | | | всего | в том числе заработная плата рабочих, обслуживающих машины | не занятых обслуживанием машин | обслуживающих машины |
| 1 | 2 | 3 | 4 | 5 | 6 | 7 |

## РАЗДЕЛ VII. МОНТАЖ ОБОРУДОВАНИЯ

### 1. Монтаж технологического оборудования

| | | | | | | |
|---|---|---|---|---|---|---|
| 1, 3—6 | 2760 | 812 | 118 | 50,5 | 1380 | 65,2 |
| 2а, 2в, 8в, 8д, 9, 12г, 12д | 2960 | 975 | 128 | 60,6 | 1380 | 65,2 |
| 2б, 7а—8б, 8г, 11а—12в | 2900 | 934 | 126 | 58,1 | 1380 | 65,2 |
| 2г | 3200 | 1140 | 138 | 70,7 | 1380 | 65,2 |
| 8е | 3140 | 975 | 128 | 60,6 | 1380 | 65,2 |
| 10 | 3180 | 1060 | 133 | 65,7 | 1380 | 65,2 |
| 12е | 3050 | 975 | 128 | 60,6 | 1380 | 65,2 |

### 2. Монтаж металлоконструкций

| | | | | | | |
|---|---|---|---|---|---|---|
| 1, 3—5 | 705 | 39,6 | 33 | 11,1 | 63 | 14,3 |
| 2а, 2в, 8в, 8д, 8е, 12г—12е | 728 | 47,5 | 35,2 | 13,3 | 63 | 14,3 |
| 2б, 7а—8б, 8г, 12а—12в | 722 | 45,5 | 34,6 | 12,7 | 63 | 14,3 |
| 2г | 748 | 55,4 | 37,4 | 15,5 | 63 | 14,3 |
| 6 | 726 | 39,6 | 33 | 11,1 | 63 | 14,3 |
| 9 | 755 | 47,5 | 35,2 | 13,3 | 63 | 14,3 |
| 10 | 845 | 51,4 | 36,3 | 14,4 | 63 | 14,3 |
| 11 | 714 | 45,5 | 34,6 | 12,7 | 63 | 14,3 |

### 3. Сопутствующие строительные работы

| | | | | | | |
|---|---|---|---|---|---|---|
| 1, 3—6 | 29 | 11,3 | 0,3 | 0,1 | 20,1 | 0,1 |
| 2а, 2в, 8в, 8д | 31 | 13,6 | 0,3 | 0,1 | 20,1 | 0,1 |
| 2б, 7а—8б, 8г, 11 | 31 | 13 | 0,3 | 0,1 | 20,1 | 0,1 |
| 2г | 35 | 15,9 | 0,3 | 0,1 | 20,1 | 0,1 |
| 8е, 12е | 33 | 13,6 | 0,3 | 0,1 | 20,1 | 0,1 |
| 9, 12г, 12д | 32 | 13,6 | 0,3 | 0,1 | 20,1 | 0,1 |
| 10 | 34 | 14,7 | 0,3 | 0,1 | 20,1 | 0,1 |
| 12а—12в | 32 | 13 | 0,3 | 0,1 | 20,1 | 0,1 |

Примечание. Затраты по земляным работам, транспортированию грунта, перекрытию и покрытию, кровле и видам санитарно-технических работ следует принимать по цене № 435.

## 13. Расходный склад

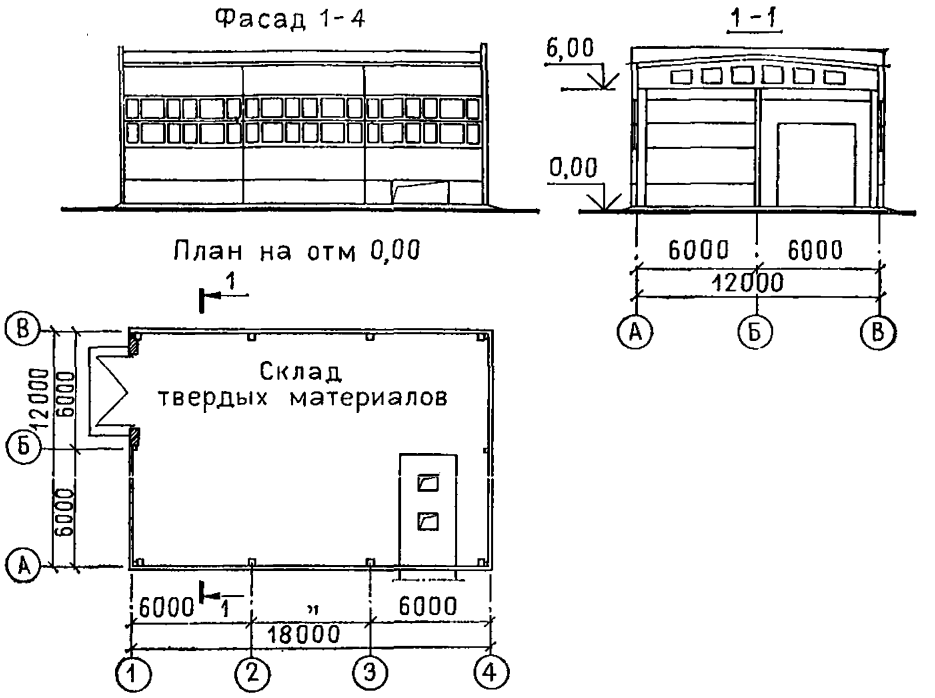


**Рис. 22. Расходный склад емкостью 100 т твердых и 60 м³ жидких противогололедных химических материалов. Тип-РС. Типовой проект № 503-7-6.83 (к ценам № 438—440)**

### Районная цена № 438

**Расходный склад емкостью 100 т твердых и 60 м³ жидких противогололедных химических материалов, тип — РСКГ. Стены кирпичные (типовой проект № 503-7-6.83)**

*Измеритель — 1 здание*

| Районы | Прямые затраты, руб. | В том числе, руб. | | | Затраты труда рабочих, чел.-ч | |
|---|---|---|---|---|---|---|
| | | основная заработная плата рабочих | эксплуатация машин | | | |
| | | | всего | в том числе заработная плата рабочих, обслуживающих машины | не занятых обслуживанием машин | обслуживающих машины |
| 1 | 2 | 3 | 4 | 5 | 6 | 7 |
| РАЗДЕЛ I. СТРОИТЕЛЬНЫЕ РАБОТЫ | | | | | | |
| **1. Подземная часть** | | | | | | |
| 1а, 3а, 3в—4а | 4540 | 199 | 323 | 99,2 | 359 | 137 |
| 1б, 1е | 5240 | 199 | 330 | 99,2 | 359 | 137 |

*Продолжение*

| Районы | Прямые затраты, руб. | В том числе, руб. | | | Затраты труда рабочих, чел.-ч | |
|---|---|---|---|---|---|---|
| | | основная заработная плата рабочих | эксплуатация машин | | | |
| | | | всего | в том числе заработная плата рабочих, обслуживающих машины | не занятых обслуживанием машин | обслуживающих машины |
| 1 | 2 | 3 | 4 | 5 | 6 | 7 |
| 1в, 5а, 6а, 6б | 4820 | 199 | 323 | 99,2 | 359 | 137 |
| 1г, 1д, 6в | 5000 | 199 | 330 | 99,2 | 359 | 137 |
| 1ж, 3б | 4440 | 199 | 310 | 99,2 | 359 | 137 |
| 2а, 8д | 5830 | 239 | 373 | 119 | 359 | 137 |
| 2б, 8б | 5380 | 229 | 362 | 114 | 359 | 137 |
| 2в | 7250 | 239 | 379 | 119 | 359 | 137 |
| 2г | 5790 | 279 | 419 | 139 | 359 | 137 |
| 4б | 4620 | 199 | 330 | 99,2 | 359 | 137 |
| 5б | 5660 | 199 | 360 | 99,2 | 359 | 137 |
| 7а, 7б, 11е, 12б | 5080 | 229 | 342 | 114 | 359 | 137 |
| 7в, 11б | 5560 | 229 | 354 | 114 | 359 | 137 |
| 7г, 12а | 4680 | 229 | 341 | 114 | 359 | 137 |
| 8а, 11д | 5200 | 229 | 347 | 114 | 359 | 137 |
| 8в | 5600 | 239 | 370 | 119 | 359 | 137 |
| 8г | 5800 | 229 | 362 | 114 | 359 | 137 |
| 8е | 6560 | 239 | 379 | 119 | 359 | 137 |
| 9а, 12е | 5330 | 239 | 378 | 119 | 359 | 137 |
| 9б | 5120 | 239 | 366 | 119 | 359 | 137 |
| 9в | 6930 | 239 | 379 | 119 | 359 | 137 |
| 10а | 7090 | 259 | 374 | 129 | 359 | 137 |
| 10б | 6900 | 259 | 378 | 129 | 359 | 137 |
| 10в | 7250 | 259 | 378 | 129 | 359 | 137 |
| 11а | 7670 | 229 | 372 | 114 | 359 | 137 |
| 11в | 6480 | 229 | 342 | 114 | 359 | 137 |
| 11г | 5360 | 229 | 342 | 114 | 359 | 137 |
| 12в | 4890 | 229 | 336 | 114 | 359 | 137 |
| 12г | 5050 | 239 | 336 | 119 | 359 | 137 |
| 12д | 6450 | 239 | 343 | 119 | 359 | 137 |
| В том числе: | | | | | | |
| *а) земляные работы* | | | | | | |
| 1, 3—6 | 141 | 40,4 | 99,4 | 34,7 | 81,4 | 49,9 |
| 2а, 2в, 8в, 8д—9в, 12г—12е | 156 | 48,5 | 106 | 41,6 | 81,4 | 49,9 |
| 2б, 7а—8б, 8г, 11а—12в | 153 | 46,4 | 105 | 39,9 | 81,4 | 49,9 |
| 2г | 172 | 56,5 | 113 | 48,6 | 81,4 | 49,9 |
| 10 | 164 | 52,5 | 110 | 45,1 | 81,4 | 49,9 |

*Продолжение*

| Районы | Прямые затраты, руб. | В том числе, руб. | | | Затраты труда рабочих, чел.-ч | |
|---|---|---|---|---|---|---|
| | | основная заработная плата рабочих | эксплуатация машин | | | |
| | | | всего | в том числе заработная плата рабочих, обслуживающих машины | не занятых обслуживанием машин | обслуживающих машины |
| 1 | 2 | 3 | 4 | 5 | 6 | 7 |
| *б) транспортирование грунта* | | | | | | |
| 1а—1е, 3в, 3г, 4б, 5а, 6а, 6в | 96 | — | 96 | 19,3 | — | 28,9 |
| 1ж, 3а, 6б | 81 | — | 81 | 19,3 | — | 28,9 |
| 2а, 2в, 8е, 9а, 9в | 129 | — | 129 | 23,2 | — | 28,9 |
| 2б, 11а | 126 | — | 126 | 22,2 | — | 28,9 |
| 2г | 153 | — | 153 | 26,9 | — | 28,9 |
| 3б | 70 | — | 70 | 19,3 | — | 28,9 |
| 4а | 90 | — | 90 | 19,3 | — | 28,9 |
| 5б | 126 | — | 126 | 19,3 | — | 28,9 |
| 7а, 7б, 7г—8б | 106 | — | 106 | 22,2 | — | 28,9 |
| 7в | 120 | — | 120 | 22,2 | — | 28,9 |
| 8в | 120 | — | 120 | 23,2 | — | 28,9 |
| 8г | 116 | — | 116 | 22,2 | — | 28,9 |
| 8д, 9б | 116 | — | 116 | 23,2 | — | 28,9 |
| 10а | 116 | — | 116 | 24,9 | — | 28,9 |
| 10б, 10в | 120 | — | 120 | 24,9 | — | 28,9 |
| 11б—11е | 96 | — | 96 | 22,2 | — | 28,9 |
| 12а | 83 | — | 83 | 22,2 | — | 28,9 |
| 12б | 86 | — | 86 | 22,2 | — | 28,9 |
| 12в | 90 | — | 90 | 22,2 | — | 28,9 |
| 12г | 86 | — | 86 | 23,2 | — | 28,9 |
| 12д | 93 | — | 93 | 23,2 | — | 28,9 |
| 12е | 126 | — | 126 | 23,2 | — | 28,9 |
| *в) фундаменты* | | | | | | |
| 1а | 1710 | 104 | 65,4 | 22,8 | 186 | 29,4 |
| 1б, 6в | 1900 | 104 | 65,4 | 22,8 | 186 | 29,4 |
| 1в, 5а, 6а, 6б | 1800 | 104 | 65,4 | 22,8 | 186 | 29,4 |
| 1г, 1д | 1840 | 104 | 65,4 | 22,8 | 186 | 29,4 |
| 1е, 5б | 1980 | 104 | 65,4 | 22,8 | 186 | 29,4 |
| 1ж | 1600 | 104 | 65,4 | 22,8 | 186 | 29,4 |
| 2а | 2150 | 125 | 69,9 | 27,3 | 186 | 29,4 |
| 2б, 11б, 11г—11е | 2010 | 120 | 68,8 | 26,2 | 186 | 29,4 |
| 2в | 2600 | 125 | 69,9 | 27,3 | 186 | 29,4 |
| 2г | 2350 | 146 | 74,5 | 31,9 | 186 | 29,4 |
| 3 | 1660 | 104 | 65,4 | 22,8 | 186 | 29,4 |
| 4 | 1750 | 104 | 65,4 | 22,8 | 186 | 29,4 |
| 7а | 1940 | 120 | 68,8 | 26,2 | 186 | 29,4 |
| 7б, 12б, 12в | 1860 | 120 | 68,8 | 26,2 | 186 | 29,4 |

*Продолжение*

| Районы | Прямые затраты, руб. | В том числе, руб. | | | Затраты труда рабочих, чел.-ч | |
|---|---|---|---|---|---|---|
| | | основная заработная плата рабочих | эксплуатация машин | | | |
| | | | всего | в том числе заработная плата рабочих, обслуживающих машины | не занятых обслуживанием машин | обслуживающих машины |
| 1 | 2 | 3 | 4 | 5 | 6 | 7 |
| 7в, 8б, 11в | 2090 | 120 | 68,8 | 26,2 | 186 | 29,4 |
| 7г | 1770 | 120 | 68,8 | 26,2 | 186 | 29,4 |
| 8а | 1900 | 120 | 68,8 | 26,2 | 186 | 29,4 |
| 8в, 9а, 12д | 2080 | 125 | 69,9 | 27,3 | 186 | 29,4 |
| 8г, 11а | 2560 | 120 | 68,8 | 26,2 | 186 | 29,4 |
| 8д, 9б | 2010 | 125 | 69,9 | 27,3 | 186 | 29,4 |
| 8е | 2540 | 125 | 69,9 | 27,3 | 186 | 29,4 |
| 9в | 2390 | 125 | 69,9 | 27,3 | 186 | 29,4 |
| 10а | 2220 | 136 | 72,2 | 29,6 | 186 | 29,4 |
| 10б | 2350 | 136 | 72,2 | 29,6 | 186 | 29,4 |
| 10в | 2440 | 136 | 72,2 | 29,6 | 186 | 29,4 |
| 12а | 1700 | 120 | 68,8 | 26,2 | 186 | 29,4 |
| 12г | 1880 | 125 | 69,9 | 27,3 | 186 | 29,4 |
| 12е | 2200 | 125 | 69,9 | 27,3 | 186 | 29,4 |
| **2. Надземная часть** | | | | | | |
| 1а, 4а | 13 900 | 1240 | 368 | 136 | 2220 | 177 |
| 1б—1д, 4б, 5а, 6а, 6б | 14 800 | 1240 | 368 | 136 | 2220 | 177 |
| 1е | 17 100 | 1240 | 368 | 136 | 2220 | 177 |
| 1ж, 3а, 3б | 13 400 | 1240 | 368 | 136 | 2220 | 177 |
| 2а, 9а, 9в, 12д | 17 400 | 1490 | 395 | 164 | 2220 | 177 |
| 2б | 17 800 | 1430 | 388 | 157 | 2220 | 177 |
| 2в | 19 900 | 1490 | 395 | 164 | 2220 | 177 |
| 2г | 17 800 | 1740 | 422 | 191 | 2220 | 177 |
| 3в | 14 200 | 1240 | 368 | 136 | 2220 | 177 |
| 3г, 6в | 15 200 | 1240 | 368 | 136 | 2220 | 177 |
| 5б | 16 600 | 1240 | 368 | 136 | 2220 | 177 |
| 7а, 12б | 15 200 | 1430 | 388 | 157 | 2220 | 177 |
| 7б, 7г, 12а | 14 600 | 1430 | 388 | 157 | 2220 | 177 |
| 7в, 11б, 11в, 11д, 11е | 16 500 | 1430 | 388 | 157 | 2220 | 177 |
| 8а, 8б, 11г, 12в | 16 000 | 1430 | 388 | 157 | 2220 | 177 |
| 8в | 16 500 | 1490 | 395 | 164 | 2220 | 177 |
| 8г | 18 900 | 1430 | 388 | 157 | 2220 | 177 |
| 8д | 14 700 | 1490 | 395 | 164 | 2220 | 177 |
| 8е | 18 000 | 1490 | 395 | 164 | 2220 | 177 |
| 9б, 12г | 15 400 | 1490 | 395 | 164 | 2220 | 177 |
| 10а, 10б | 18 600 | 1610 | 409 | 177 | 2220 | 177 |
| 10в | 19 100 | 1610 | 409 | 177 | 2220 | 177 |
| 11а | 19 500 | 1430 | 388 | 157 | 2220 | 177 |
| 12е | 17 100 | 1490 | 395 | 164 | 2220 | 177 |

*Продолжение*

| Районы | Прямые затраты, руб. | В том числе, руб. | | | Затраты труда рабочих, чел.-ч | |
|---|---|---|---|---|---|---|
| | | основная заработная плата рабочих | эксплуатация машин | | | |
| | | | всего | в том числе заработная плата рабочих, обслуживающих машины | не занятых обслуживанием машин | обслуживающих машины |
| 1 | 2 | 3 | 4 | 5 | 6 | 7 |
| В том числе: | | | | | | |
| *а) каркас здания* | | | | | | |
| 1а, 1д, 6 | 2030 | 65,8 | 68,1 | 24,9 | 108 | 32,1 |
| 1б—1г, 5а | 2110 | 65,8 | 68,1 | 24,9 | 108 | 32,1 |
| 1е | 2250 | 65,8 | 68,1 | 24,9 | 108 | 32,1 |
| 1ж | 1910 | 65,8 | 68,1 | 24,9 | 108 | 32,1 |
| 2а, 8в, 9б | 2500 | 79 | 73,1 | 29,9 | 108 | 32,1 |
| 2б, 7б | 2220 | 75,7 | 71,8 | 28,6 | 108 | 32,1 |
| 2в, 9в | 3050 | 79 | 73,1 | 29,9 | 108 | 32,1 |
| 2г | 2340 | 92,1 | 78 | 34,8 | 108 | 32,1 |
| 3 | 1860 | 65,8 | 68,1 | 24,9 | 108 | 32,1 |
| 4 | 1960 | 65,8 | 68,1 | 24,9 | 108 | 32,1 |
| 5б | 2610 | 65,8 | 68,1 | 24,9 | 108 | 32,1 |
| 7а, 11в—11е | 2320 | 75,7 | 71,8 | 28,6 | 108 | 32,1 |
| 7в, 12а | 2120 | 75,7 | 71,8 | 28,6 | 108 | 32,1 |
| 7г | 2060 | 75,7 | 71,8 | 28,6 | 108 | 32,1 |
| 8а, 8б, 8г, 11б, 12б | 2400 | 75,7 | 71,8 | 28,6 | 108 | 32,1 |
| 8д, 8е | 2370 | 79 | 73,1 | 29,9 | 108 | 32,1 |
| 9а, 12г, 12е | 2260 | 79 | 73,1 | 29,9 | 108 | 32,1 |
| 10а | 2730 | 85,5 | 75,6 | 32,3 | 108 | 32,1 |
| 10б | 2810 | 85,5 | 75,6 | 32,3 | 108 | 32,1 |
| 10в | 3090 | 85,5 | 75,6 | 32,3 | 108 | 32,1 |
| 11а | 3380 | 75,7 | 71,8 | 28,6 | 108 | 32,1 |
| 12в | 2260 | 75,7 | 71,8 | 28,6 | 108 | 32,1 |
| 12д | 2930 | 79 | 73,1 | 29,9 | 108 | 32,1 |
| *б) стены наружные* | | | | | | |
| 1а, 1ж, 3б, 4а | 5320 | 326 | 128 | 39 | 595 | 50,3 |
| 1б, 1г, 5а | 5620 | 326 | 128 | 39 | 595 | 50,3 |
| 1в, 3в, 6в | 5780 | 326 | 128 | 39 | 595 | 50,3 |
| 1д, 6а | 5990 | 326 | 128 | 39 | 595 | 50,3 |
| 1е | 7600 | 326 | 128 | 39 | 595 | 50,3 |
| 2а | 7170 | 391 | 135 | 46,8 | 595 | 50,3 |
| 2б | 8360 | 375 | 134 | 44,8 | 595 | 50,3 |
| 2в | 8010 | 391 | 135 | 46,8 | 595 | 50,3 |
| 2г | 6650 | 456 | 143 | 54,6 | 595 | 50,3 |
| 3а | 5170 | 326 | 128 | 39 | 595 | 50,3 |
| 3г, 5б | 6890 | 326 | 128 | 39 | 595 | 50,3 |
| 4б | 6360 | 326 | 128 | 39 | 595 | 50,3 |

*Продолжение*

| Районы | Прямые затраты, руб. | В том числе, руб. | | | Затраты труда рабочих, чел.-ч | |
|---|---|---|---|---|---|---|
| | | основная заработная плата рабочих | эксплуатация машин | | не занятых обслуживанием машин | обслуживающих машины |
| | | | всего | в том числе заработная плата рабочих, обслуживающих машины | | |
| 1 | 2 | 3 | 4 | 5 | 6 | 7 |
| 6б | 6090 | 326 | 128 | 39 | 595 | 50,3 |
| 7а, 11г | 6140 | 375 | 134 | 44,8 | 595 | 50,3 |
| 7б, 7г, 12а, 12б | 5580 | 375 | 134 | 44,8 | 595 | 50,3 |
| 7в | 6910 | 375 | 134 | 44,8 | 595 | 50,3 |
| 8а, 8б, 11б, 11д, 12в | 6370 | 375 | 134 | 44,8 | 595 | 50,3 |
| 8в, 12е | 6400 | 391 | 135 | 46,8 | 595 | 50,3 |
| 8г | 7430 | 375 | 134 | 44,8 | 595 | 50,3 |
| 8д | 4980 | 391 | 135 | 46,8 | 595 | 50,3 |
| 8е, 9в, 12г | 5980 | 391 | 135 | 46,8 | 595 | 50,3 |
| 9а | 7340 | 391 | 135 | 46,8 | 595 | 50,3 |
| 9б | 5500 | 391 | 135 | 46,8 | 595 | 50,3 |
| 10а, 10в | 7290 | 424 | 139 | 50,7 | 595 | 50,3 |
| 10б | 6900 | 424 | 139 | 50,7 | 595 | 50,3 |
| 11а | 7260 | 375 | 134 | 44,8 | 595 | 50,3 |
| 11в, 11е | 6620 | 375 | 134 | 44,8 | 595 | 50,3 |
| 12д | 6920 | 391 | 135 | 46,8 | 595 | 50,3 |
| *в) покрытие* | | | | | | |
| 1а | 1500 | 20 | 34,6 | 12,5 | 34,2 | 16,1 |
| 1б, 1в, 5а | 1550 | 20 | 34,6 | 12,5 | 34,2 | 16,1 |
| 1г | 1630 | 20 | 34,6 | 12,5 | 34,2 | 16,1 |
| 1д | 1580 | 20 | 34,6 | 12,5 | 34,2 | 16,1 |
| 1е | 1680 | 20 | 34,6 | 12,5 | 34,2 | 16,1 |
| 1ж | 1390 | 20 | 34,6 | 12,5 | 34,2 | 16,1 |
| 2а | 1910 | 24 | 37,1 | 15 | 34,2 | 16,1 |
| 2б, 7а, 7г, 11в, 11г, 12в | 1660 | 23 | 36,4 | 14,4 | 34,2 | 16,1 |
| 2в | 2320 | 24 | 37,1 | 15 | 34,2 | 16,1 |
| 2г | 1740 | 28,1 | 39,6 | 17,5 | 34,2 | 16,1 |
| 3 | 1360 | 20 | 34,6 | 12,5 | 34,2 | 16,1 |
| 4, 6а, 6б | 1460 | 20 | 34,6 | 12,5 | 34,2 | 16,1 |
| 5б | 1960 | 20 | 34,6 | 12,5 | 34,2 | 16,1 |
| 6в | 1820 | 20 | 34,6 | 12,5 | 34,2 | 16,1 |
| 7б, 7в, 8б, 12а | 1550 | 23 | 36,4 | 14,4 | 34,2 | 16,1 |
| 8а, 8г, 11д, 11е | 1730 | 23 | 36,4 | 14,4 | 34,2 | 16,1 |
| 8в | 1780 | 24 | 37,1 | 15 | 34,2 | 16,1 |
| 8д, 8е, 12г | 1620 | 24 | 37,1 | 15 | 34,2 | 16,1 |
| 9а, 9б, 12д, 12е | 1680 | 24 | 37,1 | 15 | 34,2 | 16,1 |
| 9в | 2260 | 24 | 37,1 | 15 | 34,2 | 16,1 |
| 10а | 1850 | 26,1 | 38,3 | 16,2 | 34,2 | 16,1 |

*Продолжение*

| Районы | Прямые затраты, руб. | В том числе, руб. | | | Затраты труда рабочих, чел.-ч | |
|---|---|---|---|---|---|---|
| | | основная заработная плата рабочих | эксплуатация машин | | | |
| | | | всего | в том числе заработная плата рабочих, обслуживающих машины | не занятых обслуживанием машин | обслуживающих машины |
| 1 | 2 | 3 | 4 | 5 | 6 | 7 |
| 10б | 2170 | 26,1 | 38,3 | 16,2 | 34,2 | 16,1 |
| 10в | 2340 | 26,1 | 38,3 | 16,2 | 34,2 | 16,1 |
| 11а | 2530 | 23 | 36,4 | 14,4 | 34,2 | 16,1 |
| 11б | 1830 | 23 | 36,4 | 14,4 | 34,2 | 16,1 |
| 12б | 1780 | 23 | 36,4 | 14,4 | 34,2 | 16,1 |
| *г) кровля* | | | | | | |
| 1а—1в, 1д, 1ж, 3 | 829 | 144 | 29,6 | 9 | 252 | 11,5 |
| 1г, 1е, 4, 5б | 845 | 144 | 29,6 | 9 | 252 | 11,5 |
| 2а, 12г, 12д | 906 | 173 | 31,4 | 10,7 | 252 | 11,5 |
| 2б, 7в, 8а, 11, 12б | 916 | 166 | 30,9 | 10,3 | 252 | 11,5 |
| 2в, 8в, 8д, 9б | 944 | 173 | 31,4 | 10,7 | 252 | 11,5 |
| 2г | 1000 | 202 | 33,2 | 12,5 | 252 | 11,5 |
| 5а, 6 | 874 | 144 | 29,6 | 9 | 252 | 11,5 |
| 7а, 7б, 7г | 878 | 166 | 30,9 | 10,3 | 252 | 11,5 |
| 8б, 12а, 12в | 896 | 166 | 30,9 | 10,3 | 252 | 11,5 |
| 8г | 951 | 166 | 30,9 | 10,3 | 252 | 11,5 |
| 8е | 1070 | 173 | 31,4 | 10,7 | 252 | 11,5 |
| 9а, 9в | 969 | 173 | 31,4 | 10,7 | 252 | 11,5 |
| 10а | 1130 | 187 | 32,3 | 11,6 | 252 | 11,5 |
| 10б | 1060 | 187 | 32,3 | 11,6 | 252 | 11,5 |
| 10в | 1020 | 187 | 32,3 | 11,6 | 252 | 11,5 |
| 12е | 1010 | 173 | 31,4 | 10,7 | 252 | 11,5 |
| *д) проемы* | | | | | | |
| 1а, 1б, 1ж, 3б | 1530 | 89,1 | 32,4 | 9,9 | 162 | 12,8 |
| 1в, 1д, 1е, 3а, 4б, 5а, 6б | 1680 | 89,1 | 32,4 | 9,9 | 162 | 12,8 |
| 1г | 1490 | 89,1 | 32,4 | 9,9 | 162 | 12,8 |
| 2а, 8д, 9б, 12г | 1720 | 107 | 34,4 | 11,9 | 162 | 12,8 |
| 2б, 7в | 1560 | 102 | 33,9 | 11,4 | 162 | 12,8 |
| 2в, 8в | 1580 | 107 | 34,4 | 11,9 | 162 | 12,8 |
| 2г | 2400 | 125 | 36,4 | 13,9 | 162 | 12,8 |
| 3в, 4а, 6в | 1920 | 89,1 | 32,4 | 9,9 | 162 | 12,8 |
| 3г | 1720 | 89,1 | 32,4 | 9,9 | 162 | 12,8 |
| 5б | 1790 | 89,1 | 32,4 | 9,9 | 162 | 12,8 |
| 6а | 1880 | 89,1 | 32,4 | 9,9 | 162 | 12,8 |
| 7а, 7б | 1500 | 102 | 33,9 | 11,4 | 162 | 12,8 |
| 7г—8б | 1680 | 102 | 33,9 | 11,4 | 162 | 12,8 |
| 8г, 11а—12а | 1950 | 102 | 33,9 | 11,4 | 162 | 12,8 |
| 8е | 2730 | 107 | 34,4 | 11,9 | 162 | 12,8 |

*Продолжение*

| Районы | Прямые затраты, руб. | В том числе, руб. | | | Затраты труда рабочих, чел.-ч | |
|---|---|---|---|---|---|---|
| | | основная заработная плата рабочих | эксплуатация машин | | | |
| | | | всего | в том числе заработная плата рабочих, обслуживающих машины | не занятых обслуживанием машин | обслуживающих машины |
| 1 | 2 | 3 | 4 | 5 | 6 | 7 |
| 9а, 12д, 12е | 1900 | 107 | 34,4 | 11,9 | 162 | 12,8 |
| 9в | 1980 | 107 | 34,4 | 11,9 | 162 | 12,8 |
| 10а | 1800 | 116 | 35,4 | 12,9 | 162 | 12,8 |
| 10б | 2090 | 116 | 35,4 | 12,9 | 162 | 12,8 |
| 10в | 2010 | 116 | 35,4 | 12,9 | 162 | 12,8 |
| 12б | 1900 | 102 | 33,9 | 11,4 | 162 | 12,8 |
| 12в | 1780 | 102 | 33,9 | 11,4 | 162 | 12,8 |
| | | | *е) полы* | | | |
| 1а, 1в, 4 | 1620 | 130 | 21,4 | 8,7 | 241 | 12 |
| 1б | 2010 | 130 | 21,4 | 8,7 | 241 | 12 |
| 1г, 1д | 1760 | 130 | 21,4 | 8,7 | 241 | 12 |
| 1е | 1960 | 130 | 21,4 | 8,7 | 241 | 12 |
| 1ж | 1380 | 130 | 21,4 | 8,7 | 241 | 12 |
| 2а, 8в | 2150 | 156 | 23,1 | 10,4 | 241 | 12 |
| 2б, 11б, 11г—11е | 1850 | 149 | 22,7 | 10 | 241 | 12 |
| 2в | 2690 | 156 | 23,1 | 10,4 | 241 | 12 |
| 2г | 2240 | 182 | 24,8 | 12,2 | 241 | 12 |
| 3, 5б | 1550 | 130 | 21,4 | 8,7 | 241 | 12 |
| 5а, 6а, 6б | 1700 | 130 | 21,4 | 8,7 | 241 | 12 |
| 6в | 1810 | 130 | 21,4 | 8,7 | 241 | 12 |
| 7а, 8а | 1670 | 149 | 22,7 | 10 | 241 | 12 |
| 7б, 12в | 1620 | 149 | 22,7 | 10 | 241 | 12 |
| 7в, 11а | 2240 | 149 | 22,7 | 10 | 241 | 12 |
| 7г | 1550 | 149 | 22,7 | 10 | 241 | 12 |
| 8б | 2030 | 149 | 22,7 | 10 | 241 | 12 |
| 8г | 3170 | 149 | 22,7 | 10 | 241 | 12 |
| 8д | 1840 | 156 | 23,1 | 10,4 | 241 | 12 |
| 8е | 2800 | 156 | 23,1 | 10,4 | 241 | 12 |
| 9а | 2070 | 156 | 23,1 | 10,4 | 241 | 12 |
| 9б | 1900 | 156 | 23,1 | 10,4 | 241 | 12 |
| 9в | 2010 | 156 | 23,1 | 10,4 | 241 | 12 |
| 10а, 10б | 2240 | 169 | 24 | 11,3 | 241 | 12 |
| 10в | 2130 | 169 | 24 | 11,3 | 241 | 12 |
| 11в | 1900 | 149 | 22,7 | 10 | 241 | 12 |
| 12а | 1500 | 149 | 22,7 | 10 | 241 | 12 |
| 12б | 1450 | 149 | 22,7 | 10 | 241 | 12 |
| 12г | 1690 | 156 | 23,1 | 10,4 | 241 | 12 |
| 12д | 1790 | 156 | 23,1 | 10,4 | 241 | 12 |
| 12е | 2380 | 156 | 23,1 | 10,4 | 241 | 12 |

*Продолжение*

| Районы | Прямые затраты, руб. | В том числе, руб. | | | Затраты труда рабочих, чел.-ч | |
|---|---|---|---|---|---|---|
| | | основная заработная плата рабочих | эксплуатация машин | | | |
| | | | всего | в том числе заработная плата рабочих, обслуживающих машины | не занятых обслуживанием машин | обслуживающих машины |
| 1 | 2 | 3 | 4 | 5 | 6 | 7 |
| *ж) отделочные работы* | | | | | | |
| 1а—1в, 1д, 4, 5б | 977 | 462 | 54 | 32,5 | 818 | 41,9 |
| 1г, 1е, 1ж, 5а, 6 | 1010 | 462 | 54 | 32,5 | 818 | 41,9 |
| 2а | 1090 | 554 | 60,5 | 38,9 | 818 | 41,9 |
| 2б, 7в, 11в, 11е | 1140 | 531 | 58,9 | 37,3 | 818 | 41,9 |
| 2в, 8в, 9а, 9в | 1200 | 554 | 60,5 | 38,9 | 818 | 41,9 |
| 2г | 1320 | 647 | 67 | 45,4 | 818 | 41,9 |
| 3 | 908 | 462 | 54 | 32,5 | 818 | 41,9 |
| 7а, 8б, 12а | 1060 | 531 | 58,9 | 37,3 | 818 | 41,9 |
| 7б, 7г, 8а, 12в | 1080 | 531 | 58,9 | 37,3 | 818 | 41,9 |
| 8г, 11б, 11д | 1180 | 531 | 58,9 | 37,3 | 818 | 41,9 |
| 8д, 9б, 12д | 1160 | 554 | 60,5 | 38,9 | 818 | 41,9 |
| 8е, 12е | 1280 | 554 | 60,5 | 38,9 | 818 | 41,9 |
| 10а | 1430 | 600 | 63,8 | 42,2 | 812 | 41,9 |
| 10б | 1250 | 600 | 63,8 | 42,2 | 818 | 41,9 |
| 10в | 1180 | 600 | 63,8 | 42,2 | 818 | 41,9 |
| 11а, 11г, 12б | 1160 | 531 | 58,9 | 37,3 | 818 | 41,9 |
| 12г | 1060 | 554 | 60,5 | 38,9 | 818 | 41,9 |
| РАЗДЕЛ II. МОНТАЖ МЕТАЛЛОКОНСТРУКЦИЙ | | | | | | |
| 1, 3—5 | 681 | 31,4 | 55,2 | 18,1 | 48,6 | 23,4 |
| 2а, 2в, 8в, 8д, 8е, 12г—12е | 704 | 37,7 | 58,9 | 21,8 | 48,6 | 23,4 |
| 2б, 7а—8б, 8г, 12а—12в | 698 | 36,1 | 58 | 20,9 | 48,6 | 23,4 |
| 2г | 724 | 44 | 62,5 | 25,4 | 48,6 | 23,4 |
| 6 | 702 | 31,4 | 55,2 | 18,1 | 48,6 | 23,4 |
| 9 | 731 | 37,7 | 58,9 | 21,8 | 48,6 | 23,4 |
| 10 | 821 | 40,8 | 60,7 | 23,6 | 48,6 | 23,4 |
| 11 | 690 | 36,1 | 58 | 20,9 | 48,6 | 23,4 |
| РАЗДЕЛ III. ВНУТРЕННИЕ САНИТАРНО-ТЕХНИЧЕСКИЕ УСТРОЙСТВА | | | | | | |
| А. ВАРИАНТ С ПОДКЛЮЧЕНИЕМ К ДЕЙСТВУЮЩИМ СЕТЯМ | | | | | | |
| **1. Санитарно-технические работы (вентиляция)** | | | | | | |
| 1, 3—6 | 1040 | 60,6 | 3,9 | 1 | 101 | 1,3 |
| 2а, 2в, 8в, 8д, 9, 12г, 12д | 1060 | 72,7 | 4,1 | 1,2 | 101 | 1,3 |

*Продолжение*

| Районы | Прямые затраты, руб. | В том числе, руб. | | | Затраты труда рабочих, чел.-ч | |
|---|---|---|---|---|---|---|
| | | основная заработная плата рабочих | эксплуатация машин | | | |
| | | | всего | в том числе заработная плата рабочих, обслуживающих машины | не занятых обслуживанием машин | обслуживающих машины |
| 1 | 2 | 3 | 4 | 5 | 6 | 7 |
| 2б, 8а, 8б, 8г, 11а—12в | 1060 | 69,6 | 4 | 1,2 | 101 | 1,3 |
| 2г | 1120 | 84,8 | 4,3 | 1,4 | 101 | 1,3 |
| 7 | 1040 | 69,6 | 4 | 1,2 | 101 | 1,3 |
| 8е | 1190 | 72,7 | 4,1 | 1,2 | 101 | 1,3 |
| 10 | 1110 | 78,7 | 4,2 | 1,3 | 101 | 1,3 |
| 12е | 1100 | 72,7 | 4,1 | 1,2 | 101 | 1,3 |
| **2. Сопутствующие строительные работы** | | | | | | |
| 1, 3—6 | 30 | 14,6 | — | — | 26,4 | — |
| 2а, 2в, 8в, 8д, 9, 12г, 12д | 33 | 17,5 | — | — | 26,4 | — |
| 2б, 7а—8б, 8г, 11а—12в | 32 | 16,7 | — | — | 26,4 | — |
| 2г | 37 | 20,4 | — | — | 26,4 | — |
| 8е | 35 | 17,5 | — | — | 26,4 | — |
| 10 | 35 | 18,9 | — | — | 26,4 | — |
| 12е | 34 | 17,5 | — | — | 26,4 | — |
| Б. ВАРИАНТ С АВТОНОМНЫМ СНАБЖЕНИЕМ | | | | | | |
| **1. Санитарно-технические работы (вентиляция)** | | | | | | |
| 1, 3—6 | 1040 | 60,6 | 3,9 | 1 | 101 | 1,3 |
| 2а, 2в, 8в, 8д, 9, 12г, 12д | 1060 | 72,7 | 4,1 | 1,2 | 101 | 1,3 |
| 2б, 8а, 8б, 8г, 11а—12в | 1060 | 69,6 | 4 | 1,2 | 101 | 1,3 |
| 2г | 1120 | 84,8 | 4,3 | 1,4 | 101 | 1,3 |
| 7 | 1040 | 69,6 | 4 | 1,2 | 101 | 1,3 |
| 8е | 1190 | 72,7 | 4,1 | 1,2 | 101 | 1,3 |
| 10 | 1110 | 78,7 | 4,2 | 1,3 | 101 | 1,3 |
| 12е | 1100 | 72,7 | 4,1 | 1,2 | 101 | 1,3 |
| **2. Монтаж санитарно-технического оборудования, изделий и конструкций, стоимость которых включается в объем строительно-монтажных работ** | | | | | | |
| 1, 3—6 | 8 | 6,3 | 0,1 | — | 10 | — |
| 2а, 2в, 8в, 8д—9в, 12г—12е | 10 | 7,5 | 0,1 | — | 10 | — |
| 2б, 7а—8б, 8г, 11а—12в | 9 | 7,2 | 0,1 | — | 10 | — |
| 2г | 11 | 8,8 | 0,1 | — | 10 | — |
| 10 | 10 | 8,2 | 0,1 | — | 10 | — |

*Продолжение*

| Районы | Прямые затраты, руб. | В том числе, руб. | | | Затраты труда рабочих, чел.-ч | |
|---|---|---|---|---|---|---|
| | | основная заработная плата рабочих | эксплуатация машин | | | |
| | | | всего | в том числе заработная плата рабочих, обслуживающих машины | не занятых обслуживанием машин | обслуживающих машины |
| 1 | 2 | 3 | 4 | 5 | 6 | 7 |
| **3. Сопутствующие строительные работы** | | | | | | |
| 1, 3—6 | 30 | 14,6 | — | — | 26,4 | — |
| 2а, 2в, 8в, 8д, 9, 12г, 12д | 33 | 17,5 | — | — | 26,4 | — |
| 2б, 7а—8б, 8г, 11а—12в | 32 | 16,7 | — | — | 26,4 | — |
| 2г | 37 | 20,4 | — | — | 26,4 | — |
| 8е | 35 | 17,5 | — | — | 26,4 | — |
| 10 | 35 | 18,9 | — | — | 26,4 | — |
| 12е | 34 | 17,5 | — | — | 26,4 | — |
| РАЗДЕЛ IV. ЭЛЕКТРОМОНТАЖНЫЕ РАБОТЫ | | | | | | |
| 1, 3—6 | 1250 | 334 | 92,1 | 29,3 | 572 | 37,8 |
| 2а, 2в, 8в, 8д, 9, 12г, 12д | 1320 | 400 | 97,9 | 35,1 | 572 | 37,8 |
| 2б, 7а—8б, 8г, 11а—12в | 1300 | 384 | 96,5 | 33,7 | 572 | 37,8 |
| 2г | 1430 | 467 | 104 | 41 | 572 | 37,8 |
| 8е, 12е | 1380 | 400 | 97,9 | 35,1 | 572 | 37,8 |
| 10 | 1400 | 434 | 101 | 38,1 | 572 | 37,8 |
| В том числе: | | | | | | |
| *а) электроосвещение* | | | | | | |
| 1, 3—6 | 173 | 32 | 30,7 | 9,7 | 55,6 | 12,5 |
| 2а, 2в, 8в, 8д, 9, 12г, 12д | 183 | 38,4 | 32,6 | 11,6 | 55,6 | 12,5 |
| 2б, 8а, 8б, 8г, 11а—12в | 181 | 36,8 | 32,1 | 11,2 | 55,6 | 12,5 |
| 2г | 195 | 44,8 | 34,5 | 13,6 | 55,6 | 12,5 |
| 7 | 178 | 36,8 | 32,1 | 11,2 | 55,6 | 12,5 |
| 8е | 193 | 38,4 | 32,6 | 11,6 | 55,6 | 12,5 |
| 10 | 193 | 41,6 | 33,6 | 12,6 | 55,6 | 12,5 |
| 12е | 189 | 38,4 | 32,6 | 11,6 | 55,6 | 12,5 |
| *б) монтаж электросилового оборудования* | | | | | | |
| 1, 3—6 | 1080 | 302 | 61,4 | 19,6 | 516 | 25,2 |
| 2а, 2в, 8в, 8д, 9, 12г, 12д | 1140 | 362 | 65,3 | 23,5 | 516 | 25,2 |
| 2б, 7а—8б, 8г, 11а—12в | 1120 | 347 | 64,3 | 22,5 | 516 | 25,2 |

*Продолжение*

| Районы | Прямые затраты, руб. | В том числе, руб. | | | Затраты труда рабочих, чел.-ч | |
|---|---|---|---|---|---|---|
| | | основная заработная плата рабочих | эксплуатация машин | | | |
| | | | всего | в том числе заработная плата рабочих, обслуживающих машины | не занятых обслуживанием машин | обслуживающих машины |
| 1 | 2 | 3 | 4 | 5 | 6 | 7 |
| 2г | 1230 | 422 | 69,2 | 27,4 | 516 | 25,2 |
| 8е, 12е | 1190 | 362 | 65,3 | 23,5 | 516 | 25,2 |
| 10 | 1210 | 392 | 67,3 | 25,4 | 516 | 25,2 |

## РАЗДЕЛ V. МОНТАЖ ОБОРУДОВАНИЯ

### 1. Монтаж технологического оборудования

| | | | | | | |
|---|---|---|---|---|---|---|
| 1, 3—6 | 560 | 195 | 36,2 | 15,4 | 327 | 19,9 |
| 2а, 2в, 8в, 8д—9в, 12г—12е | 610 | 234 | 39,3 | 18,5 | 327 | 19,9 |
| 2б, 7а—8б, 8г, 11а—12в | 593 | 224 | 38,5 | 17,7 | 327 | 19,9 |
| 2г | 653 | 273 | 42,4 | 21,5 | 327 | 19,9 |
| 10 | 676 | 253 | 40,8 | 20 | 327 | 19,9 |

### 2. Монтаж металлоконструкций

| | | | | | | |
|---|---|---|---|---|---|---|
| 1, 3—6 | 383 | 19,8 | 15,3 | 5,3 | 31,5 | 6,9 |
| 2а, 2в, 8в, 8д, 8е, 12г—12е | 392 | 23,7 | 16,3 | 6,4 | 31,5 | 6,9 |
| 2б, 7а—8б, 8г, 11а—12в | 389 | 22,8 | 16,1 | 6,1 | 31,5 | 6,9 |
| 2г | 402 | 27,7 | 17,4 | 7,4 | 31,5 | 6,9 |
| 9 | 404 | 23,7 | 16,3 | 6,4 | 31,5 | 6,9 |
| 10 | 445 | 25,7 | 16,9 | 6,9 | 31,5 | 6,9 |

### 3. Сопутствующие строительные работы

| | | | | | | |
|---|---|---|---|---|---|---|
| 1, 3—6 | 4 | 1,6 | 0,1 | — | 2,8 | — |
| 2а, 2в, 8в, 8д—9в, 12г—12е | 5 | 1,9 | 0,1 | — | 2,8 | — |
| 2б, 7а—8б, 8г, 11а—12в | 5 | 1,8 | 0,1 | — | 2,8 | — |
| 2г | 5 | 2,3 | 0,1 | — | 2,8 | — |
| 10 | 5 | 2,1 | 0,1 | — | 2,8 | — |

## Районная цена № 439

**Расходный склад емкостью 100 т твердых и 60 м³ жидких противогололедных химических материалов, тип — РС КЭ. Стены кирпичные (типовой проект № 503-7-6.83)**

*Измеритель — 1 здание*

| Районы | Прямые затраты, руб. | В том числе, руб. | | | Затраты труда рабочих, чел.-ч | |
|---|---|---|---|---|---|---|
| | | основная заработная плата рабочих | эксплуатация машин | | | |
| | | | всего | в том числе заработная плата рабочих, обслуживающих машины | не занятых обслуживанием машин | обслуживающих машины |
| 1 | 2 | 3 | 4 | 5 | 6 | 7 |
| **РАЗДЕЛ I. СТРОИТЕЛЬНЫЕ РАБОТЫ** | | | | | | |
| **1. Подземная часть** | | | | | | |
| 1а, 3в, 4а | 2220 | 158 | 272 | 81,5 | 290 | 114 |
| 1б, 6в | 2440 | 158 | 275 | 81,5 | 290 | 114 |
| 1в, 4б, 5а, 6б | 2300 | 158 | 268 | 81,5 | 290 | 114 |
| 1г, 1д, 6а | 2370 | 158 | 275 | 81,5 | 290 | 114 |
| 1е | 2540 | 158 | 275 | 81,5 | 290 | 114 |
| 1ж | 2070 | 158 | 260 | 81,5 | 290 | 114 |
| 2а, 12е | 2800 | 189 | 319 | 97,9 | 290 | 114 |
| 2б | 2620 | 181 | 314 | 93,8 | 290 | 114 |
| 2в, 8е | 3270 | 189 | 321 | 97,9 | 290 | 114 |
| 2г | 3060 | 221 | 356 | 114 | 290 | 114 |
| 3а, 3б, 3г | 2150 | 158 | 262 | 81,5 | 290 | 114 |
| 5б | 2550 | 158 | 305 | 81,5 | 290 | 114 |
| 7а, 8а, 11е | 2510 | 181 | 289 | 93,8 | 290 | 114 |
| 7б, 12б | 2410 | 181 | 284 | 93,8 | 290 | 114 |
| 7в, 8б, 11в | 2700 | 181 | 296 | 93,8 | 290 | 114 |
| 7г | 2310 | 181 | 294 | 93,8 | 290 | 114 |
| 8в, 9а | 2690 | 189 | 316 | 97,9 | 290 | 114 |
| 8г, 11а | 3250 | 181 | 309 | 93,8 | 290 | 114 |
| 8д, 9б, 12д | 2630 | 189 | 296 | 97,9 | 290 | 114 |
| 9в | 3060 | 189 | 321 | 97,9 | 290 | 114 |
| 10а | 2860 | 205 | 314 | 106 | 290 | 114 |
| 10б | 3010 | 205 | 317 | 106 | 290 | 114 |
| 10в | 3110 | 205 | 317 | 106 | 290 | 114 |
| 11б, 11г, 11д | 2600 | 181 | 284 | 93,8 | 290 | 114 |
| 12а | 2200 | 181 | 271 | 93,8 | 290 | 114 |
| 12в | 2370 | 181 | 278 | 93,8 | 290 | 114 |
| 12г | 2420 | 189 | 278 | 97,9 | 290 | 114 |
| В том числе фундаменты | | | | | | |
| 1а, 4 | 1540 | 101 | 48,8 | 16,9 | 179 | 21,8 |
| 1б, 6в | 1710 | 101 | 48,8 | 16,9 | 179 | 21,8 |
| 1в, 5а, 6а, 6б | 1600 | 101 | 48,8 | 16,9 | 179 | 21,8 |

*Продолжение*

| Районы | Прямые затраты, руб. | В том числе, руб. | | | Затраты труда рабочих, чел.-ч | |
|---|---|---|---|---|---|---|
| | | основная заработная плата рабочих | эксплуатация машин | | | |
| | | | всего | в том числе заработная плата рабочих, обслуживающих машины | не занятых обслуживанием машин | обслуживающих машины |
| 1 | 2 | 3 | 4 | 5 | 6 | 7 |
| 1г, 1д | 1640 | 101 | 48,8 | 16,9 | 179 | 21,8 |
| 1е, 5б | 1740 | 101 | 48,8 | 16,9 | 179 | 21,8 |
| 1ж, 3а, 3б, 3г | 1460 | 101 | 48,8 | 16,9 | 179 | 21,8 |
| 2а, 12д | 1920 | 121 | 52,2 | 20,3 | 179 | 21,8 |
| 2б, 7а, 11д, 11е | 1760 | 116 | 51,4 | 19,4 | 179 | 21,8 |
| 2в | 2320 | 121 | 52,2 | 20,3 | 179 | 21,8 |
| 2г | 2040 | 141 | 55,6 | 23,6 | 179 | 21,8 |
| 3в | 1480 | 101 | 48,8 | 16,9 | 179 | 21,8 |
| 7б, 12б, 12в | 1680 | 116 | 51,4 | 19,4 | 179 | 21,8 |
| 7в, 8б, 11б, 11в | 1840 | 116 | 51,4 | 19,4 | 179 | 21,8 |
| 7г, 12а | 1570 | 116 | 51,4 | 19,4 | 179 | 21,8 |
| 8а | 1710 | 116 | 51,4 | 19,4 | 179 | 21,8 |
| 8в | 1880 | 121 | 52,2 | 20,3 | 179 | 21,8 |
| 8г, 11а | 2290 | 116 | 51,4 | 19,4 | 179 | 21,8 |
| 8д, 9а | 1820 | 121 | 52,2 | 20,3 | 179 | 21,8 |
| 8е | 2240 | 121 | 52,2 | 20,3 | 179 | 21,8 |
| 9б | 1760 | 121 | 52,2 | 20,3 | 179 | 21,8 |
| 9в | 2120 | 121 | 52,2 | 20,3 | 179 | 21,8 |
| 10а | 1970 | 131 | 53,9 | 22 | 179 | 21,8 |
| 10б, 10в | 2140 | 131 | 53,9 | 22 | 179 | 21,8 |
| 11г | 1810 | 116 | 51,4 | 19,4 | 179 | 21,8 |
| 12г | 1700 | 121 | 52,2 | 20,3 | 179 | 21,8 |
| 12е | 2020 | 121 | 52,2 | 20,3 | 179 | 21,8 |
| **2. Надземная часть** | | | | | | |
| 1а, 4а | 13 900 | 1240 | 368 | 136 | 2210 | 176 |
| 1б—1д, 4б, 5а, 6а, 6б | 14 800 | 1240 | 368 | 136 | 2210 | 176 |
| 1е | 17 100 | 1240 | 368 | 136 | 2210 | 176 |
| 1ж, 3а, 3б | 13 400 | 1240 | 368 | 136 | 2210 | 176 |
| 2а, 9а, 9в, 12д | 17 400 | 1480 | 395 | 163 | 2210 | 176 |
| 2б | 17 800 | 1420 | 388 | 157 | 2210 | 176 |
| 2в | 19 800 | 1480 | 395 | 163 | 2210 | 176 |
| 2г | 17 800 | 1730 | 422 | 191 | 2210 | 176 |
| 3в | 14 200 | 1240 | 368 | 136 | 2210 | 176 |
| 3г, 6в | 15 200 | 1240 | 368 | 136 | 2210 | 176 |
| 5б | 16 600 | 1240 | 368 | 136 | 2210 | 176 |
| 7а, 12б | 15 200 | 1420 | 388 | 157 | 2210 | 176 |
| 7б, 7г, 12а | 14 600 | 1420 | 388 | 157 | 2210 | 176 |
| 7в, 11б, 11в, 11д, 11е | 16 400 | 1420 | 388 | 157 | 2210 | 176 |

*Продолжение*

| Районы | Прямые затраты, руб. | В том числе, руб. | | | Затраты труда рабочих, чел.-ч | |
|---|---|---|---|---|---|---|
| | | основная заработная плата рабочих | эксплуатация машин | | не занятых обслуживанием машин | обслуживающих машины |
| | | | всего | в том числе заработная плата рабочих, обслуживающих машины | | |
| 1 | 2 | 3 | 4 | 5 | 6 | 7 |
| 8а, 8б, 11г, 12в | 16 000 | 1420 | 388 | 157 | 2210 | 176 |
| 8в | 16 500 | 1480 | 395 | 163 | 2210 | 176 |
| 8г | 19 000 | 1420 | 388 | 157 | 2210 | 176 |
| 8д | 14 700 | 1480 | 395 | 163 | 2210 | 176 |
| 8е | 18 000 | 1480 | 395 | 163 | 2210 | 176 |
| 9б, 12г | 15 400 | 1480 | 395 | 163 | 2210 | 176 |
| 10а, 10б | 18 600 | 1610 | 408 | 177 | 2210 | 176 |
| 10в | 19 100 | 1610 | 408 | 177 | 2210 | 176 |
| 11а | 19 500 | 1420 | 388 | 157 | 2210 | 176 |
| 12е | 17 000 | 1480 | 395 | 163 | 2210 | 176 |
| В том числе: *а) стены наружные* | | | | | | |
| 1а, 1ж, 3б, 4а | 5270 | 312 | 126 | 38,3 | 572 | 49,4 |
| 1б, 1г, 5а | 5560 | 312 | 126 | 38,3 | 572 | 49,4 |
| 1в, 3в, 6в | 5720 | 312 | 126 | 38,3 | 572 | 49,4 |
| 1д, 6а | 5940 | 312 | 126 | 38,3 | 572 | 49,4 |
| 1е | 7550 | 312 | 126 | 38,3 | 572 | 49,4 |
| 2а | 7110 | 375 | 134 | 45,9 | 572 | 49,4 |
| 2б | 8300 | 359 | 132 | 44 | 572 | 49,4 |
| 2в | 7930 | 375 | 134 | 45,9 | 572 | 49,4 |
| 2г | 6580 | 437 | 141 | 53,6 | 572 | 49,4 |
| 3а | 5120 | 312 | 126 | 38,3 | 572 | 49,4 |
| 3г, 5б | 6830 | 312 | 126 | 38,3 | 572 | 49,4 |
| 4б | 6310 | 312 | 126 | 38,3 | 572 | 49,4 |
| 6б | 6040 | 312 | 126 | 38,3 | 572 | 49,4 |
| 7а, 11б, 11г | 6140 | 359 | 132 | 44 | 572 | 49,4 |
| 7б, 7г, 12а, 12б | 5520 | 359 | 132 | 44 | 572 | 49,4 |
| 7в | 6860 | 359 | 132 | 44 | 572 | 49,4 |
| 8а, 8б, 11д, 12в | 6350 | 359 | 132 | 44 | 572 | 49,4 |
| 8в, 12е | 6340 | 375 | 134 | 45,9 | 572 | 49,4 |
| 8г | 7370 | 359 | 132 | 44 | 572 | 49,4 |
| 8д | 4920 | 375 | 134 | 45,9 | 572 | 49,4 |
| 8е, 9в, 12г | 5900 | 375 | 134 | 45,9 | 572 | 49,4 |
| 9а | 7280 | 375 | 134 | 45,9 | 572 | 49,4 |
| 9б | 5430 | 375 | 134 | 45,9 | 572 | 49,4 |
| 10а, 10в | 7210 | 406 | 137 | 49,8 | 572 | 49,4 |
| 10б | 6820 | 406 | 137 | 49,8 | 572 | 49,4 |
| 11а | 7180 | 359 | 132 | 44 | 572 | 49,4 |
| 11в, 11е | 6580 | 359 | 132 | 44 | 572 | 49,4 |
| 12д | 6880 | 375 | 134 | 45,9 | 572 | 49,4 |

*Продолжение*

| Районы | Прямые затраты, руб. | В том числе, руб. | | | Затраты труда рабочих, чел.-ч | |
|---|---|---|---|---|---|---|
| | | основная заработная плата рабочих | эксплуатация машин | | | |
| | | | всего | в том числе заработная плата рабочих, обслуживающих машины | не занятых обслуживанием машин | обслуживающих машины |
| 1 | 2 | 3 | 4 | 5 | 6 | 7 |
| | | | *б) полы* | | | |
| 1а, 4 | 1640 | 133 | 22,1 | 9 | 246 | 12,4 |
| 1б | 2040 | 133 | 22,1 | 9 | 246 | 12,4 |
| 1в | 1670 | 133 | 22,1 | 9 | 246 | 12,4 |
| 1г, 1д, 6в | 1800 | 133 | 22,1 | 9 | 246 | 12,4 |
| 1е | 1990 | 133 | 22,1 | 9 | 246 | 12,4 |
| 1ж | 1400 | 133 | 22,1 | 9 | 246 | 12,4 |
| 2а, 8в | 2180 | 159 | 23,9 | 10,8 | 246 | 12,4 |
| 2б, 11б, 11г—11е | 1880 | 153 | 23,4 | 10,4 | 246 | 12,4 |
| 2в | 2720 | 159 | 23,9 | 10,8 | 246 | 12,4 |
| 2г | 2270 | 186 | 25,7 | 12,6 | 246 | 12,4 |
| 3, 5б | 1570 | 133 | 22,1 | 9 | 246 | 12,4 |
| 5а, 6а, 6б | 1730 | 133 | 22,1 | 9 | 246 | 12,4 |
| 7а, 8а | 1690 | 153 | 23,4 | 10,4 | 246 | 12,4 |
| 7б, 12в | 1640 | 153 | 23,4 | 10,4 | 246 | 12,4 |
| 7в, 11а | 2280 | 153 | 23,4 | 10,4 | 246 | 12,4 |
| 7г | 1580 | 153 | 23,4 | 10,4 | 246 | 12,4 |
| 8б | 2060 | 153 | 23,4 | 10,4 | 246 | 12,4 |
| 8г | 3210 | 153 | 23,4 | 10,4 | 246 | 12,4 |
| 8д | 1860 | 159 | 23,9 | 10,8 | 246 | 12,4 |
| 8е | 2840 | 159 | 23,9 | 10,8 | 246 | 12,4 |
| 9а | 2100 | 159 | 23,9 | 10,8 | 246 | 12,4 |
| 9б | 1930 | 159 | 23,9 | 10,8 | 246 | 12,4 |
| 9в | 2040 | 159 | 23,9 | 10,8 | 246 | 12,4 |
| 10а, 10б | 2280 | 173 | 24,8 | 11,7 | 246 | 12,4 |
| 10в | 2160 | 173 | 24,8 | 11,7 | 246 | 12,4 |
| 11в | 1920 | 153 | 23,4 | 10,4 | 246 | 12,4 |
| 12а | 1520 | 153 | 23,4 | 10,4 | 246 | 12,4 |
| 12б | 1470 | 153 | 23,4 | 10,4 | 246 | 12,4 |
| 12г | 1710 | 159 | 23,9 | 10,8 | 246 | 12,4 |
| 12д | 1820 | 159 | 23,9 | 10,8 | 246 | 12,4 |
| 12е | 2410 | 159 | 23,9 | 10,8 | 246 | 12,4 |
| | | | *в) отделочные работы* | | | |
| 1а—1в, 1д, 4, 5б | 1000 | 467 | 54,7 | 32,6 | 828 | 42,1 |
| 1г, 1е, 1ж, 5а, 6 | 1040 | 467 | 54,7 | 32,6 | 828 | 42,1 |
| 2а, 12г | 1100 | 560 | 61,2 | 39,2 | 828 | 42,1 |
| 2б, 7в, 11а, 11в, 11е | 1170 | 537 | 59,6 | 37,5 | 828 | 42,1 |
| 2в, 8в, 9а, 9в | 1230 | 560 | 61,2 | 39,2 | 828 | 42,1 |

*Продолжение*

| Районы | Прямые затраты, руб. | В том числе, руб. | | | Затраты труда рабочих, чел.-ч | |
|---|---|---|---|---|---|---|
| | | основная заработная плата рабочих | эксплуатация машин | | | |
| | | | всего | в том числе заработная плата рабочих, обслуживающих машины | не занятых обслуживанием машин | обслуживающих машины |
| 1 | 2 | 3 | 4 | 5 | 6 | 7 |
| 2г | 1350 | 654 | 67,7 | 45,7 | 828 | 42,1 |
| 3 | 934 | 467 | 54,7 | 32,6 | 828 | 42,1 |
| 7а, 7б, 7г, 8б, 12а | 1080 | 537 | 59,6 | 37,5 | 828 | 42,1 |
| 8а, 12в | 1110 | 537 | 59,6 | 37,5 | 828 | 42,1 |
| 8г, 11б, 11г, 11д, 12б | 1200 | 537 | 59,6 | 37,5 | 828 | 42,1 |
| 8д, 9б, 12д | 1180 | 560 | 61,2 | 39,2 | 828 | 42,1 |
| 8е, 12е | 1320 | 560 | 61,2 | 39,2 | 828 | 42,1 |
| 10а | 1460 | 607 | 64,4 | 42,4 | 828 | 42,1 |
| 10б | 1280 | 607 | 64,4 | 42,4 | 828 | 42,1 |
| 10в | 1200 | 607 | 64,4 | 42,4 | 828 | 42,1 |
| РАЗДЕЛ II. МОНТАЖ МЕТАЛЛОКОНСТРУКЦИЙ | | | | | | |
| 1, 3, 5 | 2190 | 141 | 176 | 57,7 | 226 | 74,4 |
| 2а, 2в, 8в, 8д, 8е, 12г—12е | 2280 | 169 | 188 | 69,2 | 226 | 74,4 |
| 2б, 8а, 8б, 8г, 12а—12в | 2250 | 162 | 185 | 66,3 | 226 | 74,4 |
| 2г | 2350 | 198 | 200 | 80,7 | 226 | 74,4 |
| 4 | 2120 | 141 | 176 | 57,7 | 226 | 74,4 |
| 6 | 2260 | 141 | 176 | 57,7 | 226 | 74,4 |
| 7, 11 | 2200 | 162 | 185 | 66,3 | 226 | 74,4 |
| 9 | 2400 | 169 | 188 | 69,2 | 226 | 74,4 |
| 10 | 2830 | 183 | 194 | 74,9 | 226 | 74,4 |
| РАЗДЕЛ III. ВНУТРЕННИЕ САНИТАРНО-ТЕХНИЧЕСКИЕ УСТРОЙСТВА | | | | | | |
| А. ВАРИАНТ С ПОДКЛЮЧЕНИЕМ К ДЕЙСТВУЮЩИМ СЕТЯМ | | | | | | |
| **1. Санитарно-технические работы (вентиляция)** | | | | | | |
| 1, 3—6 | 1040 | 60,6 | 3,9 | 1 | 101 | 1,3 |
| 2а, 2в, 8в, 8д, 9, 12г, 12д | 1060 | 72,7 | 4,1 | 1,2 | 101 | 1,3 |
| 2б, 8а, 8б, 8г, 11а—12в | 1060 | 69,6 | 4 | 1,2 | 101 | 1,3 |
| 2г | 1120 | 84,8 | 4,3 | 1,4 | 101 | 1,3 |
| 7 | 1040 | 69,6 | 4 | 1,2 | 101 | 1,3 |
| 8е | 1190 | 72,7 | 4,1 | 1,2 | 101 | 1,3 |
| 10 | 1110 | 78,7 | 4,2 | 1,3 | 101 | 1,3 |
| 12е | 1100 | 72,7 | 4,1 | 1,2 | 101 | 1,3 |

*Продолжение*

| Районы | Прямые затраты, руб. | В том числе, руб. | | | Затраты труда рабочих, чел.-ч | |
|---|---|---|---|---|---|---|
| | | основная заработная плата рабочих | эксплуатация машин | | | |
| | | | всего | в том числе заработная плата рабочих, обслуживающих машины | не занятых обслуживанием машин | обслуживающих машины |
| 1 | 2 | 3 | 4 | 5 | 6 | 7 |
| **2. Сопутствующие строительные работы** | | | | | | |
| 1, 3—6 | 30 | 14,6 | — | — | 26,4 | — |
| 2а, 2в, 8в, 8д, 9, 12г, 12д | 33 | 17,5 | — | — | 26,4 | — |
| 2б, 7а—8б, 8г, 11а—12в | 32 | 16,7 | — | — | 26,4 | — |
| 2г | 37 | 20,4 | — | — | 26,4 | — |
| 8е | 35 | 17,5 | — | — | 26,4 | — |
| 10 | 35 | 18,9 | — | — | 26,4 | — |
| 12е | 34 | 17,5 | — | — | 26,4 | — |
| **Б. ВАРИАНТ С АВТОНОМНЫМ СНАБЖЕНИЕМ** | | | | | | |
| **1. Санитарно-технические работы (вентиляция)** | | | | | | |
| 1, 3—6 | 1040 | 60,6 | 3,9 | 1 | 101 | 1,3 |
| 2а, 2в, 8в, 8д, 9, 12г, 12д | 1060 | 72,7 | 4,1 | 1,2 | 101 | 1,3 |
| 2б, 8а, 8б, 8г, 11а—12в | 1060 | 69,6 | 4 | 1,2 | 101 | 1,3 |
| 2г | 1120 | 84,8 | 4,3 | 1,4 | 101 | 1,3 |
| 7 | 1040 | 69,6 | 4 | 1,2 | 101 | 1,3 |
| 8е | 1190 | 72,7 | 4,1 | 1,2 | 101 | 1,3 |
| 10 | 1110 | 78,7 | 4,2 | 1,3 | 101 | 1,3 |
| 12е | 1100 | 72,7 | 4,1 | 1,2 | 101 | 1,3 |
| **2. Монтаж санитарно-технического оборудования, изделий и конструкций, стоимость которых включается в объем строительно-монтажных работ** | | | | | | |
| 1, 3—6 | 8 | 6,3 | 0,1 | — | 10 | — |
| 2а, 2в, 8в, 8д—9в, 12г—12е | 10 | 7,5 | 0,1 | — | 10 | — |
| 2б, 7а—8б, 8г, 11а—12в | 9 | 7,2 | 0,1 | — | 10 | — |
| 2г | 11 | 8,8 | 0,1 | — | 10 | — |
| 10 | 10 | 8,2 | 0,1 | — | 10 | — |
| **3. Сопутствующие строительные работы** | | | | | | |
| 1, 3—6 | 30 | 14,6 | — | — | 26,4 | — |
| 2а, 2в, 8в, 8д, 9, 12г, 12д | 33 | 17,5 | — | — | 26,4 | — |
| 2б, 7а—8б, 8г, 11а—12в | 32 | 16,7 | — | — | 26,4 | — |

*Продолжение*

| Районы | Прямые затраты, руб. | В том числе, руб. | | | Затраты труда рабочих, чел.-ч | |
|---|---|---|---|---|---|---|
| | | основная заработная плата рабочих | эксплуатация машин | | | |
| | | | всего | в том числе заработная плата рабочих, обслуживающих машины | не занятых обслуживанием машин | обслуживающих машины |
| 1 | 2 | 3 | 4 | 5 | 6 | 7 |
| 2г | 37 | 20,4 | — | — | 26,4 | — |
| 8е | 35 | 17,5 | — | — | 26,4 | — |
| 10 | 35 | 18,9 | — | — | 26,4 | — |
| 12е | 34 | 17,5 | — | — | 26,4 | — |
| **РАЗДЕЛ IV. ЭЛЕКТРОМОНТАЖНЫЕ РАБОТЫ** | | | | | | |
| 1, 3—6 | 1060 | 219 | 93,7 | 30,2 | 379 | 38,9 |
| 2а, 2в, 8в, 8д, 9, 12г, 12д | 1120 | 262 | 99,8 | 36,2 | 379 | 38,9 |
| 2б, 7а—8б, 8г, 11а—12в | 1100 | 251 | 98,2 | 34,7 | 379 | 38,9 |
| 2г | 1190 | 306 | 106 | 42,2 | 379 | 38,9 |
| 8е, 12е | 1170 | 262 | 99,8 | 36,2 | 379 | 38,9 |
| 10 | 1180 | 284 | 103 | 39,2 | 379 | 38,9 |
| В том числе монтаж электросилового оборудования | | | | | | |
| 1, 3—6 | 885 | 187 | 63,1 | 20,5 | 324 | 26,4 |
| 2а, 2в, 8в, 8д, 9, 12г, 12д | 934 | 224 | 67,2 | 24,6 | 324 | 26,4 |
| 2б, 7а—8б, 8г, 11а—12в | 919 | 215 | 66,1 | 23,5 | 324 | 26,4 |
| 2г | 996 | 261 | 71,2 | 28,7 | 324 | 26,4 |
| 8е, 12е | 977 | 224 | 67,2 | 24,6 | 324 | 26,4 |
| 10 | 983 | 243 | 69,2 | 26,6 | 324 | 26,4 |
| **РАЗДЕЛ V. МОНТАЖ ОБОРУДОВАНИЯ** | | | | | | |
| **1. Монтаж технологического оборудования** | | | | | | |
| 1, 3—6 | 363 | 216 | 33,8 | 16 | 371 | 20,7 |
| 2а, 2в, 8в, 8д—9в, 12г—12е | 412 | 260 | 37,1 | 19,2 | 371 | 20,7 |
| 2б, 7а—8б, 8г, 11а—12в | 399 | 249 | 36,3 | 18,4 | 371 | 20,7 |
| 2г | 459 | 303 | 40,3 | 22,4 | 371 | 20,7 |
| 10 | 437 | 281 | 38,7 | 20,8 | 371 | 20,7 |
| **2. Монтаж металлоконструкций** | | | | | | |
| 1, 3—6 | 68 | 3,9 | 0,7 | 0,2 | 5,9 | 0,3 |
| 2а, 2в, 8в, 8д, 8е, 12г—12е | 69 | 4,7 | 0,7 | 0,2 | 5,9 | 0,3 |
| 2б, 8а, 8б, 8г, 12а—12в | 69 | 4,5 | 0,7 | 0,2 | 5,9 | 0,3 |

*Продолжение*

| Районы | Прямые затраты, руб. | В том числе, руб. | | | Затраты труда рабочих, чел.-ч | |
|---|---|---|---|---|---|---|
| | | основная заработная плата рабочих | эксплуатация машин | | | |
| | | | всего | в том числе заработная плата рабочих, обслуживающих машины | не занятых обслуживанием машин | обслуживающих машины |
| 1 | 2 | 3 | 4 | 5 | 6 | 7 |
| 2г | 71 | 5,5 | 0,8 | 0,3 | 5,9 | 0,3 |
| 7, 11 | 68 | 4,5 | 0,7 | 0,2 | 5,9 | 0,3 |
| 9 | 72 | 4,7 | 0,7 | 0,2 | 5,9 | 0,3 |
| 10 | 79 | 5,1 | 0,8 | 0,3 | 5,9 | 0,3 |
| **3. Сопутствующие строительные работы** | | | | | | |
| 1, 3—6 | 4 | 1,6 | 0,1 | — | 2,8 | — |
| 2а, 2в, 8в, 8д—9в, 12г—12е | 5 | 1,9 | 0,1 | — | 2,8 | — |
| 2б, 7а—8б, 8г, 11а—12в | 5 | 1,8 | 0,1 | — | 2,8 | — |
| 2г | 5 | 2,3 | 0,1 | — | 2,8 | — |
| 10 | 5 | 2,1 | 0,1 | — | 2,8 | — |

Примечание. Затраты по земляным работам, транспортированию грунта, каркасу здания, покрытию, кровле и электроосвещению следует принимать по цене № 438.

## Районная цена № 440

### Расходный склад емкостью 100 т твердых и 60 м³ противогололедных химических материалов, тип — РСПГ. Стены панельные (типовой проект № 503-7-6.83)

*Измеритель — 1 здание*

| Районы | Прямые затраты, руб. | В том числе, руб. | | | Затраты труда рабочих, чел.-ч | |
|---|---|---|---|---|---|---|
| | | основная заработная плата рабочих | эксплуатация машин | | | |
| | | | всего | в том числе заработная плата рабочих, обслуживающих машины | не занятых обслуживанием машин | обслуживающих машины |
| 1 | 2 | 3 | 4 | 5 | 6 | 7 |
| РАЗДЕЛ I. СТРОИТЕЛЬНЫЕ РАБОТЫ | | | | | | |
| **1. Подземная часть** | | | | | | |
| 1а, 3а, 3в—4а | 4320 | 207 | 320 | 96,7 | 374 | 134 |
| 1б, 1е | 4980 | 207 | 327 | 96,7 | 374 | 134 |

*Продолжение*

| Районы | Прямые затраты, руб. | В том числе, руб. | | | Затраты труда рабочих, чел.-ч | |
|---|---|---|---|---|---|---|
| | | основная заработная плата рабочих | эксплуатация машин | | | |
| | | | всего | в том числе заработная плата рабочих, обслуживающих машины | не занятых обслуживанием машин | обслуживающих машины |
| 1 | 2 | 3 | 4 | 5 | 6 | 7 |
| 1в, 5а, 6а, 6б | 4580 | 207 | 320 | 96,7 | 374 | 134 |
| 1г, 1д, 6в | 4740 | 207 | 327 | 96,7 | 374 | 134 |
| 1ж, 3б | 4240 | 207 | 306 | 96,7 | 374 | 134 |
| 2а | 5460 | 249 | 376 | 116 | 374 | 134 |
| 2б, 8б | 5100 | 238 | 358 | 111 | 374 | 134 |
| 2в | 6830 | 249 | 376 | 116 | 374 | 134 |
| 2г | 5570 | 290 | 414 | 135 | 374 | 134 |
| 4б | 4410 | 207 | 327 | 96,7 | 374 | 134 |
| 5б | 5310 | 207 | 357 | 96,7 | 374 | 134 |
| 7а, 7б, 11е | 4780 | 238 | 344 | 111 | 374 | 134 |
| 7в, 11б | 5280 | 238 | 350 | 111 | 374 | 134 |
| 7г, 12а | 4460 | 238 | 337 | 111 | 374 | 134 |
| 8а, 11д, 12б | 4920 | 238 | 338 | 111 | 374 | 134 |
| 8в | 5320 | 249 | 366 | 116 | 374 | 134 |
| 8г | 5520 | 238 | 358 | 111 | 374 | 134 |
| 8д | 5590 | 249 | 362 | 116 | 374 | 134 |
| 8е | 6280 | 249 | 376 | 116 | 374 | 134 |
| 9а | 5040 | 249 | 376 | 116 | 374 | 134 |
| 9б | 4840 | 249 | 362 | 116 | 374 | 134 |
| 9в | 6500 | 249 | 376 | 116 | 374 | 134 |
| 10а, 10в | 6800 | 270 | 372 | 126 | 374 | 134 |
| 10б | 6540 | 270 | 373 | 126 | 374 | 134 |
| 11а | 7190 | 238 | 368 | 111 | 374 | 134 |
| 11в | 6170 | 238 | 338 | 111 | 374 | 134 |
| 11г | 5080 | 238 | 338 | 111 | 374 | 134 |
| 12в | 4590 | 238 | 332 | 111 | 374 | 134 |
| 12г | 4800 | 249 | 332 | 116 | 374 | 134 |
| 12д | 6080 | 249 | 339 | 116 | 374 | 134 |
| 12е | 5200 | 249 | 372 | 116 | 374 | 134 |
| **В том числе фундаменты** | | | | | | |
| 1а, 3в—4а | 1490 | 111 | 62,1 | 21,6 | 198 | 27,9 |
| 1б, 1е | 1680 | 111 | 62,1 | 21,6 | 198 | 27,9 |
| 1в, 4б, 5а, 6б | 1540 | 111 | 62,1 | 21,6 | 198 | 27,9 |
| 1г, 1д, 5б, 6а, 6в | 1600 | 111 | 62,1 | 21,6 | 198 | 27,9 |
| 1ж | 1390 | 111 | 62,1 | 21,6 | 198 | 27,9 |
| 2а | 1840 | 133 | 66,5 | 25,9 | 198 | 27,9 |
| 2б, 11б, 11г—11е | 1720 | 128 | 65,4 | 24,8 | 198 | 27,9 |
| 2в | 2170 | 133 | 66,5 | 25,9 | 198 | 27,9 |
| 2г | 2130 | 155 | 70,8 | 30,2 | 198 | 27,9 |
| 3а, 3б | 1450 | 111 | 62,1 | 21,6 | 198 | 27,9 |

*Продолжение*

| Районы | Прямые затраты, руб. | В том числе, руб. | | | Затраты труда рабочих, чел.-ч | |
|---|---|---|---|---|---|---|
| | | основная заработная плата рабочих | эксплуатация машин | | не занятых обслуживанием машин | обслуживающих машины |
| | | | всего | в том числе заработная плата рабочих, обслуживающих машины | | |
| 1 | 2 | 3 | 4 | 5 | 6 | 7 |
| 7а, 8а | 1640 | 128 | 65,4 | 24,8 | 198 | 27,9 |
| 7б, 12б | 1580 | 128 | 65,4 | 24,8 | 198 | 27,9 |
| 7в | 1860 | 128 | 65,4 | 24,8 | 198 | 27,9 |
| 7г, 12в | 1540 | 128 | 65,4 | 24,8 | 198 | 27,9 |
| 8б, 11в | 1780 | 128 | 65,4 | 24,8 | 198 | 27,9 |
| 8в, 9а | 1800 | 133 | 66,5 | 25,9 | 198 | 27,9 |
| 8г | 2280 | 128 | 65,4 | 24,8 | 198 | 27,9 |
| 8д, 9б, 12д | 1720 | 133 | 66,5 | 25,9 | 198 | 27,9 |
| 8е | 2260 | 133 | 66,5 | 25,9 | 198 | 27,9 |
| 9в | 1960 | 133 | 66,5 | 25,9 | 198 | 27,9 |
| 10а | 1920 | 144 | 68,6 | 28,1 | 198 | 27,9 |
| 10б, 10в | 1990 | 144 | 68,6 | 28,1 | 198 | 27,9 |
| 11а | 2070 | 128 | 65,4 | 24,8 | 198 | 27,9 |
| 12а | 1480 | 128 | 65,4 | 24,8 | 198 | 27,9 |
| 12г | 1620 | 133 | 66,5 | 25,9 | 198 | 27,9 |
| 12е | 2060 | 133 | 66,5 | 25,9 | 198 | 27,9 |
| **2. Надземная часть** | | | | | | |
| 1а, 3в, 4б, 6б | 11 400 | 748 | 459 | 163 | 1310 | 211 |
| 1б—1д, 5а, 6а | 11 900 | 748 | 459 | 163 | 1310 | 211 |
| 1е, 6в | 12 700 | 748 | 459 | 163 | 1310 | 211 |
| 1ж, 3б | 10 800 | 748 | 459 | 163 | 1310 | 211 |
| 2а, 12д, 12е | 13 700 | 898 | 492 | 195 | 1310 | 211 |
| 2б, 7в, 8б, 12в | 12 500 | 861 | 483 | 187 | 1310 | 211 |
| 2в, 9в | 15 800 | 898 | 492 | 195 | 1310 | 211 |
| 2г | 14 300 | 1050 | 524 | 228 | 1310 | 211 |
| 3а, 3г | 11 000 | 748 | 459 | 163 | 1310 | 211 |
| 4а | 11 700 | 748 | 459 | 163 | 1310 | 211 |
| 5б | 13 500 | 748 | 459 | 163 | 1310 | 211 |
| 7а, 7г, 12а | 12 000 | 861 | 483 | 187 | 1310 | 211 |
| 7б | 11 800 | 861 | 483 | 187 | 1310 | 211 |
| 8а, 11г, 12б | 12 900 | 861 | 483 | 187 | 1310 | 211 |
| 8в, 9а, 9б | 13 200 | 898 | 492 | 195 | 1310 | 211 |
| 8г | 14 700 | 861 | 483 | 187 | 1310 | 211 |
| 8д | 12 600 | 898 | 492 | 195 | 1310 | 211 |
| 8е | 15 100 | 898 | 492 | 195 | 1310 | 211 |
| 10а | 14 500 | 973 | 508 | 212 | 1310 | 211 |
| 10б | 15 500 | 973 | 508 | 212 | 1310 | 211 |
| 10в | 16 100 | 973 | 508 | 212 | 1310 | 211 |
| 11а | 16 900 | 861 | 483 | 187 | 1310 | 211 |

*Продолжение*

| Районы | Прямые затраты, руб. | В том числе, руб. | | | Затраты труда рабочих, чел.-ч | |
|---|---|---|---|---|---|---|
| | | основная заработная плата рабочих | эксплуатация машин | | | |
| | | | всего | в том числе заработная плата рабочих, обслуживающих машины | не занятых обслуживанием машин | обслуживающих машины |
| 1 | 2 | 3 | 4 | 5 | 6 | 7 |
| 11б | 13 500 | 861 | 483 | 187 | 1310 | 211 |
| 11в, 11д, 11е | 13 200 | 861 | 483 | 187 | 1310 | 211 |
| 12г | 12 300 | 898 | 492 | 195 | 1310 | 211 |
| В том числе: | | | | | | |
| *а) каркас здания* | | | | | | |
| 1а, 1д, 6 | 2180 | 51,4 | 76,2 | 27,8 | 83 | 35,9 |
| 1б—1г, 5а | 2260 | 51,4 | 76,2 | 27,8 | 83 | 35,9 |
| 1е | 2430 | 51,4 | 76,2 | 27,8 | 83 | 35,9 |
| 1ж | 2040 | 51,4 | 76,2 | 27,8 | 83 | 35,9 |
| 2а, 8в, 9б | 2710 | 61,7 | 81,8 | 33,4 | 83 | 35,9 |
| 2б, 7б | 2370 | 59,1 | 80,4 | 32 | 83 | 35,9 |
| 2в, 9в | 3300 | 61,7 | 81,8 | 33,4 | 83 | 35,9 |
| 2г | 2470 | 72 | 87,4 | 39 | 83 | 35,9 |
| 3 | 1990 | 51,4 | 76,2 | 27,8 | 83 | 35,9 |
| 4 | 2100 | 51,4 | 76,2 | 27,8 | 83 | 35,9 |
| 5б | 2820 | 51,4 | 76,2 | 27,8 | 83 | 35,9 |
| 7а, 11в—11е | 2490 | 59,1 | 80,4 | 32 | 83 | 35,9 |
| 7в, 12а | 2260 | 59,1 | 80,4 | 32 | 83 | 35,9 |
| 7г | 2190 | 59,1 | 80,4 | 32 | 83 | 35,9 |
| 8а, 8б, 8г, 11б, 12б | 2580 | 59,1 | 80,4 | 32 | 83 | 35,9 |
| 8д, 8е | 2540 | 61,7 | 81,8 | 33,4 | 83 | 35,9 |
| 9а, 12г, 12е | 2420 | 61,7 | 81,8 | 33,4 | 83 | 35,9 |
| 10а | 2960 | 66,8 | 84,6 | 36,2 | 83 | 35,9 |
| 10б | 3030 | 66,8 | 84,6 | 36,2 | 83 | 35,9 |
| 10в | 3340 | 66,8 | 84,6 | 36,2 | 83 | 35,9 |
| 11а | 3680 | 59,1 | 80,4 | 32 | 83 | 35,9 |
| 12в | 2420 | 59,1 | 80,4 | 32 | 83 | 35,9 |
| 12д | 3160 | 61,7 | 81,8 | 33,4 | 83 | 35,9 |
| *б) стены наружные* | | | | | | |
| 1а, 1б, 4, 6а, 6б | 3140 | 183 | 253 | 90,6 | 302 | 117 |
| 1в, 1д, 5а | 3260 | 183 | 253 | 90,6 | 302 | 117 |
| 1г | 3320 | 183 | 253 | 90,6 | 302 | 117 |
| 1е, 6в | 3480 | 183 | 253 | 90,6 | 302 | 117 |
| 1ж, 3 | 2980 | 183 | 253 | 90,6 | 302 | 117 |
| 2а | 3820 | 220 | 271 | 109 | 302 | 117 |

*Продолжение*

| Районы | Прямые затраты, руб. | В том числе, руб. | | | Затраты труда рабочих, чел.-ч | |
|---|---|---|---|---|---|---|
| | | основная заработная плата рабочих | эксплуатация машин | | не занятых обслуживанием машин | обслуживающих машины |
| | | | всего | в том числе заработная плата рабочих, обслуживающих машины | | |
| 1 | 2 | 3 | 4 | 5 | 6 | 7 |
| 2б, 8а, 11в, 11д, 11е, 12б | 3530 | 210 | 267 | 104 | 302 | 117 |
| 2в, 9в | 4400 | 220 | 271 | 109 | 302 | 117 |
| 2г | 3610 | 256 | 290 | 127 | 302 | 117 |
| 5б | 3890 | 183 | 253 | 90,6 | 302 | 117 |
| 7а, 7г, 8б, 11г, 12в | 3390 | 210 | 267 | 104 | 302 | 117 |
| 7б, 7в, 12а | 3280 | 210 | 267 | 104 | 302 | 117 |
| 8в | 3620 | 220 | 271 | 109 | 302 | 117 |
| 8г | 3610 | 210 | 267 | 104 | 302 | 117 |
| 8д, 12г | 3340 | 220 | 271 | 109 | 302 | 117 |
| 8е, 12д, 12е | 3440 | 220 | 271 | 109 | 302 | 117 |
| 9а, 9б | 3520 | 220 | 271 | 109 | 302 | 117 |
| 10а | 3840 | 238 | 280 | 118 | 302 | 117 |
| 10б | 4170 | 238 | 280 | 118 | 302 | 117 |
| 10в | 4570 | 238 | 280 | 118 | 302 | 117 |
| 11а | 4830 | 210 | 267 | 104 | 302 | 117 |
| 11б | 3690 | 210 | 267 | 104 | 302 | 117 |
| *в) проемы* | | | | | | |
| 1а, 1б, 1ж, 3б | 1860 | 108 | 40,3 | 12,3 | 196 | 15,9 |
| 1в, 1д, 1е, 5а, 6б | 2020 | 108 | 40,3 | 12,3 | 196 | 15,9 |
| 1г | 1800 | 108 | 40,3 | 12,3 | 196 | 15,9 |
| 2а, 8д, 9б, 12г | 2090 | 129 | 42,7 | 14,8 | 196 | 15,9 |
| 2б, 7в | 1900 | 124 | 42,1 | 14,1 | 196 | 15,9 |
| 2в, 8в | 1910 | 129 | 42,7 | 14,8 | 196 | 15,9 |
| 2г | 2930 | 151 | 45,2 | 17,2 | 196 | 15,9 |
| 3а, 3г, 4б | 2090 | 108 | 40,3 | 12,3 | 196 | 15,9 |
| 3в, 4а, 6в | 2360 | 108 | 40,3 | 12,3 | 196 | 15,9 |
| 5б | 2150 | 108 | 40,3 | 12,3 | 196 | 15,9 |
| 6а | 2260 | 108 | 40,3 | 12,3 | 196 | 15,9 |
| 7а, 7б | 1820 | 124 | 42,1 | 14,1 | 196 | 15,9 |
| 7г—8б | 2040 | 124 | 42,1 | 14,1 | 196 | 15,9 |
| 8г, 12а, 12б | 2350 | 124 | 42,1 | 14,1 | 196 | 15,9 |
| 8е | 3300 | 129 | 42,7 | 14,8 | 196 | 15,9 |
| 9а | 2250 | 129 | 42,7 | 14,8 | 196 | 15,9 |
| 9в | 2390 | 129 | 42,7 | 14,8 | 196 | 15,9 |
| 10а | 2180 | 140 | 44 | 16 | 196 | 15,9 |
| 10б | 2520 | 140 | 44 | 16 | 196 | 15,9 |
| 10в | 2440 | 140 | 44 | 16 | 196 | 15,9 |
| 11 | 2420 | 124 | 42,1 | 14,1 | 196 | 15,9 |

*Продолжение*

| Районы | Прямые затраты, руб. | В том числе, руб. | | | Затраты труда рабочих, чел.-ч | |
|---|---|---|---|---|---|---|
| | | основная заработная плата рабочих | эксплуатация машин | | не занятых обслуживанием машин | обслуживающих машины |
| | | | всего | в том числе заработная плата рабочих, обслуживающих машины | | |
| 1 | 2 | 3 | 4 | 5 | 6 | 7 |
| 12в | 2160 | 124 | 42,1 | 14,1 | 196 | 15,9 |
| 12д, 12е | 2320 | 129 | 42,7 | 14,8 | 196 | 15,9 |
| *г) полы* | | | | | | |
| 1а | 1460 | 111 | 15 | 6,8 | 206 | 9,5 |
| 1б | 1840 | 111 | 15 | 6,8 | 206 | 9,5 |
| 1в, 4 | 1500 | 111 | 15 | 6,8 | 206 | 9,5 |
| 1г, 1д | 1600 | 111 | 15 | 6,8 | 206 | 9,5 |
| 1е | 1770 | 111 | 15 | 6,8 | 206 | 9,5 |
| 1ж | 1250 | 111 | 15 | 6,8 | 206 | 9,5 |
| 2а, 8в | 1950 | 133 | 16,3 | 8,1 | 206 | 9,5 |
| 2б, 11б, 11в, 11д, 11е | 1680 | 128 | 16 | 7,8 | 206 | 9,5 |
| 2в | 2490 | 133 | 16,3 | 8,1 | 206 | 9,5 |
| 2г | 2040 | 155 | 17,7 | 9,5 | 206 | 9,5 |
| 3, 5б | 1380 | 111 | 15 | 6,8 | 206 | 9,5 |
| 5а, 6а, 6б | 1560 | 111 | 15 | 6,8 | 206 | 9,5 |
| 6в | 1670 | 111 | 15 | 6,8 | 206 | 9,5 |
| 7а, 8а | 1520 | 128 | 16 | 7,8 | 206 | 9,5 |
| 7б, 7г, 12в | 1460 | 128 | 16 | 7,8 | 206 | 9,5 |
| 7в | 2090 | 128 | 16 | 7,8 | 206 | 9,5 |
| 8б | 1840 | 128 | 16 | 7,8 | 206 | 9,5 |
| 8г | 3000 | 128 | 16 | 7,8 | 206 | 9,5 |
| 8д, 9б | 1690 | 133 | 16,3 | 8,1 | 206 | 9,5 |
| 8е | 2660 | 133 | 16,3 | 8,1 | 206 | 9,5 |
| 9а, 9в | 1860 | 133 | 16,3 | 8,1 | 206 | 9,5 |
| 10а, 10б | 2080 | 144 | 17 | 8,8 | 206 | 9,5 |
| 10в | 1960 | 144 | 17 | 8,8 | 206 | 9,5 |
| 11а | 2030 | 128 | 16 | 7,8 | 206 | 9,5 |
| 11г | 1720 | 128 | 16 | 7,8 | 206 | 9,5 |
| 12а, 12б | 1360 | 128 | 16 | 7,8 | 206 | 9,5 |
| 12г | 1560 | 133 | 16,3 | 8,1 | 206 | 9,5 |
| 12д | 1630 | 133 | 16,3 | 8,1 | 206 | 9,5 |
| 12е | 2200 | 133 | 16,3 | 8,1 | 206 | 9,5 |
| *д) отделочные работы* | | | | | | |
| 1, 3—6 | 193 | 108 | 3,5 | 1,8 | 198 | 2,3 |
| 2а, 8в, 8д, 9б, 12г, 12д | 219 | 130 | 3,8 | 2,2 | 198 | 2,3 |
| 2б, 7в, 8г, 11а—12в | 215 | 125 | 3,7 | 2,1 | 198 | 2,3 |

*Продолжение*

| Районы | Прямые затраты, руб. | В том числе, руб. | | | Затраты труда рабочих, чел.-ч | |
|---|---|---|---|---|---|---|
| | | основная заработная плата рабочих | эксплуатация машин | | | |
| | | | всего | в том числе заработная плата рабочих, обслуживающих машины | не занятых обслуживанием машин | обслуживающих машины |
| 1 | 2 | 3 | 4 | 5 | 6 | 7 |
| 2в, 9а, 9в | 224 | 130 | 3,8 | 2,2 | 198 | 2,3 |
| 2г | 249 | 152 | 4,2 | 2,5 | 198 | 2,3 |
| 7а, 7б, 7г—8б | 210 | 125 | 3,7 | 2,1 | 198 | 2,3 |
| 8е | 246 | 130 | 3,8 | 2,2 | 198 | 2,3 |
| 10а | 246 | 141 | 4 | 2,3 | 198 | 2,3 |
| 10б, 10в | 236 | 141 | 4 | 2,3 | 198 | 2,3 |
| 12е | 230 | 130 | 3,8 | 2,2 | 198 | 2,3 |

## РАЗДЕЛ II. МОНТАЖ МЕТАЛЛОКОНСТРУКЦИЙ

| | | | | | | |
|---|---|---|---|---|---|---|
| 1, 3—5 | 823 | 37,1 | 63,2 | 20,9 | 57,5 | 26,9 |
| 2а, 2в, 8в, 8д, 8е, 12г—12е | 849 | 44,5 | 67,4 | 25 | 57,5 | 26,9 |
| 2б, 8а, 8б, 8г, 12а—12в | 845 | 42,7 | 66,3 | 24 | 57,5 | 26,9 |
| 2г | 873 | 52 | 71,5 | 29,2 | 57,5 | 26,9 |
| 6 | 847 | 37,1 | 63,2 | 20,9 | 57,5 | 26,9 |
| 7, 11 | 833 | 42,7 | 66,3 | 24 | 57,5 | 26,9 |
| 9 | 880 | 44,5 | 67,4 | 25 | 57,5 | 26,9 |
| 10 | 983 | 48,3 | 69,5 | 27,1 | 57,5 | 26,9 |

## РАЗДЕЛ III. ВНУТРЕННИЕ САНИТАРНО-ТЕХНИЧЕСКИЕ УСТРОЙСТВА

### А. ВАРИАНТ ПОДКЛЮЧЕНИЯ К ДЕЙСТВУЮЩИМ СЕТЯМ

**1. Санитарно-технические работы (вентиляция)**

| | | | | | | |
|---|---|---|---|---|---|---|
| 1, 3—6 | 1040 | 60,6 | 3,9 | 1 | 101 | 1,3 |
| 2а, 2в, 8в, 8д, 9, 12г, 12д | 1060 | 72,7 | 4,1 | 1,2 | 101 | 1,3 |
| 2б, 8а, 8б, 8г, 11а—12в | 1060 | 69,6 | 4 | 1,2 | 101 | 1,3 |
| 2г | 1120 | 84,8 | 4,3 | 1,4 | 101 | 1,3 |
| 7 | 1040 | 69,6 | 4 | 1,2 | 101 | 1,3 |
| 8е | 1190 | 72,7 | 4,1 | 1,2 | 101 | 1,3 |
| 10 | 1110 | 78,7 | 4,2 | 1,3 | 101 | 1,3 |
| 12е | 1100 | 72,7 | 4,1 | 1,2 | 101 | 1,3 |

*Продолжение*

| Районы | Прямые затраты, руб. | В том числе, руб. | | | Затраты труда рабочих, чел.-ч | |
|---|---|---|---|---|---|---|
| | | основная заработная плата рабочих | эксплуатация машин | | | |
| | | | всего | в том числе заработная плата рабочих, обслуживающих машины | не занятых обслуживанием машин | обслуживающих машины |
| 1 | 2 | 3 | 4 | 5 | 6 | 7 |
| **2. Сопутствующие строительные работы** | | | | | | |
| 1, 3—6 | 30 | 14,6 | — | — | 26,4 | — |
| 2а, 2в, 8в, 8д, 9, 12г, 12д | 33 | 17,5 | — | — | 26,4 | — |
| 2б, 7а—8б, 8г, 11а—12в | 32 | 16,7 | — | — | 26,4 | — |
| 2г | 37 | 20,4 | — | — | 26,4 | — |
| 8е | 35 | 17,5 | — | — | 26,4 | — |
| 10 | 35 | 18,9 | — | — | 26,4 | — |
| 12е | 34 | 17,5 | — | — | 26,4 | — |
| **Б. ВАРИАНТ С АВТОНОМНЫМ СНАБЖЕНИЕМ** | | | | | | |
| **1. Санитарно-технические работы** | | | | | | |
| 1, 3—6 | 1040 | 60,6 | 3,9 | 1 | 101 | 1,3 |
| 2а, 2в, 8в, 8д, 9, 12г, 12д | 1060 | 72,7 | 4,1 | 1,2 | 101 | 1,3 |
| 2б, 8а, 8б, 8г, 11а—12в | 1060 | 69,6 | 4 | 1,2 | 101 | 1,3 |
| 2г | 1120 | 84,8 | 4,3 | 1,4 | 101 | 1,3 |
| 7 | 1040 | 69,6 | 4 | 1,2 | 101 | 1,3 |
| 8е | 1190 | 72,7 | 4,1 | 1,2 | 101 | 1,3 |
| 10 | 1110 | 78,7 | 4,2 | 1,3 | 101 | 1,3 |
| 12е | 1100 | 72,7 | 4,1 | 1,2 | 101 | 1,3 |
| **2. Монтаж санитарно-технического оборудования изделий и конструкций, стоимость которых включается в объем строительно-монтажных работ** | | | | | | |
| 1, 3—6 | 8 | 6,3 | 0,1 | — | 10 | — |
| 2а, 2в, 8в, 8д—9в, 12г—12е | 10 | 7,5 | 0,1 | — | 10 | — |
| 2б, 7а—8б, 8г, 11а—12в | 9 | 7,2 | 0,1 | — | 10 | — |
| 2г | 11 | 8,8 | 0,1 | — | 10 | — |
| 10 | 10 | 8,2 | 0,1 | — | 10 | — |
| **3. Сопутствующие строительные работы** | | | | | | |
| 1, 3—6 | 30 | 14,6 | — | — | 26,4 | — |
| 2а, 2в, 8в, 8д, 9, 12г, 12д | 33 | 17,5 | — | — | 26,4 | — |

*Продолжение*

| Районы | Прямые затраты, руб. | В том числе, руб. | | | Затраты труда рабочих, чел.-ч | |
|---|---|---|---|---|---|---|
| | | основная заработная плата рабочих | эксплуатация машин | | не занятых обслуживанием машин | обслуживающих машины |
| | | | всего | в том числе заработная плата рабочих, обслуживающих машины | | |
| 1 | 2 | 3 | 4 | 5 | 6 | 7 |
| 2б, 7а—8б, 8г, 11а—12в | 32 | 16,7 | — | — | 26,4 | — |
| 2г | 37 | 20,4 | — | — | 26,4 | — |
| 8е | 35 | 17,5 | — | — | 26,4 | — |
| 10 | 35 | 18,9 | — | — | 26,4 | — |
| 12е | 34 | 17,5 | — | — | 26,4 | — |

## РАЗДЕЛ IV. ЭЛЕКТРОМОНТАЖНЫЕ РАБОТЫ

| | | | | | | |
|---|---|---|---|---|---|---|
| 1, 3—6 | 1250 | 332 | 92 | 29,3 | 570 | 37,8 |
| 2а, 2в, 8в, 8д, 9, 12г, 12д | 1320 | 399 | 97,9 | 35,1 | 570 | 37,8 |
| 2б, 7а—8б, 8г, 11а—12в | 1300 | 382 | 96,4 | 33,7 | 570 | 37,8 |
| 2г | 1430 | 465 | 104 | 41 | 570 | 37,8 |
| 8е | 1400 | 399 | 97,9 | 35,1 | 570 | 37,8 |
| 10 | 1400 | 432 | 101 | 38 | 570 | 37,8 |
| 12е | 1370 | 399 | 97,9 | 35,1 | 570 | 37,8 |

## РАЗДЕЛ V. МОНТАЖ ОБОРУДОВАНИЯ

### 1. Монтаж технологического оборудования

| | | | | | | |
|---|---|---|---|---|---|---|
| 1, 3—6 | 560 | 195 | 36,2 | 15,4 | 327 | 19,9 |
| 2а, 2в, 8в, 8д—9в, 12г—12е | 610 | 234 | 39,3 | 18,5 | 327 | 19,9 |
| 2б, 7а—8б, 8г, 11а—12в | 593 | 224 | 38,5 | 17,7 | 327 | 19,9 |
| 2г | 653 | 273 | 42,4 | 21,5 | 327 | 19,9 |
| 10 | 676 | 253 | 40,8 | 20 | 327 | 19,9 |

### 2. Монтаж металлоконструкций

| | | | | | | |
|---|---|---|---|---|---|---|
| 1, 3—5 | 376 | 17,9 | 13,2 | 4,6 | 28,4 | 6 |
| 2а, 2в, 8в, 8д, 8е, 12г—12е | 386 | 21,5 | 14,1 | 5,5 | 28,4 | 6 |
| 2б, 7а—8б, 8г, 11а—12в | 383 | 20,6 | 13,8 | 5,3 | 28,4 | 6 |
| 2г | 396 | 25 | 15 | 6,5 | 28,4 | 6 |
| 6 | 386 | 17,9 | 13,2 | 4,6 | 28,4 | 6 |
| 9 | 399 | 21,5 | 14,1 | 5,5 | 28,4 | 6 |
| 10 | 439 | 23,3 | 14,5 | 6 | 28,4 | 6 |

*Продолжение*

| Районы | Прямые затраты, руб. | В том числе, руб. | | | Затраты труда рабочих, чел.-ч | |
|---|---|---|---|---|---|---|
| | | основная заработная плата рабочих | эксплуатация машин | | | |
| | | | всего | в том числе заработная плата рабочих, обслуживающих машины | не занятых обслуживанием машин | обслуживающих машины |
| 1 | 2 | 3 | 4 | 5 | 6 | 7 |
| **3. Сопутствующие строительные работы** | | | | | | |
| 1, 3—6 | 4 | 1,6 | 0,1 | — | 2,8 | — |
| 2а, 2в, 8в, 8д—9в, 12г—12е | 5 | 1,9 | 0,1 | — | 2,8 | — |
| 2б, 7а—8б, 8г, 11а—12в | 5 | 1,8 | 0,1 | — | 2,8 | — |
| 2г | 5 | 2,3 | 0,1 | — | 2,8 | — |
| 10 | 5 | 2,1 | 0,1 | — | 2,8 | — |

Примечание. Затраты по земляным работам, транспортированию грунта, покрытию, кровле и видам электромонтажных работ следует принимать по цене № 438.

## 14. Вспомогательные сооружения производственных баз и складов

**Районная цена № 441**

**Отделение приготовления и выдачи жидких противогололедных материалов баз типов 2 и 3**

*Измеритель — 1 сооружение*

| Районы | Прямые затраты, руб. | В том числе, руб. | | | Затраты труда рабочих, чел.-ч | |
|---|---|---|---|---|---|---|
| | | основная заработная плата рабочих | эксплуатация машин | | | |
| | | | всего | в том числе заработная плата рабочих, обслуживающих машины | не занятых обслуживанием машин | обслуживающих машины |
| 1 | 2 | 3 | 4 | 5 | 6 | 7 |
| РАЗДЕЛ I. СТРОИТЕЛЬНЫЕ РАБОТЫ | | | | | | |
| **1. Подземная часть** | | | | | | |
| 1а, 1ж, 3, 6б | 999 | 67,1 | 202 | 70,5 | 126 | 97,2 |
| 1б, 1г—1е | 1090 | 67,1 | 203 | 70,5 | 126 | 97,2 |
| 1в, 4а—5а, 6а | 1030 | 67,1 | 203 | 70,5 | 126 | 97,2 |

*Продолжение*

| Районы | Прямые затраты, руб. | В том числе, руб. | | | Затраты труда рабочих, чел.-ч | |
|---|---|---|---|---|---|---|
| | | основная заработная плата рабочих | эксплуатация машин | | | |
| | | | всего | в том числе заработная плата рабочих, обслуживающих машины | не занятых обслуживанием машин | обслуживающих машины |
| 1 | 2 | 3 | 4 | 5 | 6 | 7 |
| 2а | 1240 | 80,6 | 220 | 84,6 | 126 | 97,2 |
| 2б, 7в, 8а, 8г, 11г, 11д, 12в | 1120 | 77,2 | 215 | 81,1 | 126 | 97,2 |
| 2в | 1480 | 80,6 | 220 | 84,6 | 126 | 97,2 |
| 2г | 1220 | 94 | 235 | 98,7 | 126 | 97,2 |
| 5б | 1240 | 67,1 | 206 | 70,5 | 126 | 97,2 |
| 6в | 1140 | 67,1 | 203 | 70,5 | 126 | 97,2 |
| 7а, 7б, 7г, 8б | 1080 | 77,2 | 214 | 81,1 | 126 | 97,2 |
| 8в, 9а | 1190 | 80,6 | 219 | 84,6 | 126 | 97,2 |
| 8д, 8е, 12г, 12е | 1140 | 80,6 | 218 | 84,6 | 126 | 97,2 |
| 9б | 1070 | 80,6 | 219 | 84,6 | 126 | 97,2 |
| 9в, 12д | 1410 | 80,6 | 218 | 84,6 | 126 | 97,2 |
| 10а | 1170 | 87,3 | 226 | 91,6 | 126 | 97,2 |
| 10б | 1380 | 87,3 | 226 | 91,6 | 126 | 97,2 |
| 10в | 1490 | 87,3 | 226 | 91,6 | 126 | 97,2 |
| 11а | 1580 | 77,2 | 216 | 81,1 | 126 | 97,2 |
| 11б, 12б | 1200 | 77,2 | 213 | 81,1 | 126 | 97,2 |
| 11в, 11е | 1160 | 77,2 | 214 | 81,1 | 126 | 97,2 |
| 12а | 1040 | 77,2 | 213 | 81,1 | 126 | 97,2 |
| В том числе: | | | | | | |
| *а) земляные работы* | | | | | | |
| 1, 3—6 | 160 | 42,1 | 117,9 | 39,8 | 82,6 | 57,3 |
| 2а, 2в, 8в, 8д—9в, 12г—12е | 176 | 50,6 | 125,4 | 47,7 | 82,6 | 57,3 |
| 2б, 7а—8б, 8г, 11а—12в | 172 | 48,4 | 123,6 | 45,8 | 82,6 | 57,3 |
| 2г | 192 | 59 | 133 | 55,7 | 82,6 | 57,3 |
| 10 | 184 | 54,8 | 129,2 | 51,7 | 82,6 | 57,3 |
| *б) транспортирование грунта* | | | | | | |
| 1а—1е, 3в, 3г, 4б, 5а, 6а, 6в | 8 | — | 8 | 1,5 | — | 2,3 |
| 1ж, 3а, 3б, 6б | 6 | — | 6 | 1,5 | — | 2,3 |
| 2а—2в, 8е, 9а, 9в, 11а, 12е | 10 | — | 10 | 1,8 | — | 2,3 |
| 2г | 12 | — | 12 | 2,1 | — | 2,3 |
| 4а | 7 | — | 7 | 1,5 | — | 2,3 |
| 5б | 10 | — | 10 | 1,5 | — | 2,3 |

*Продолжение*

| Районы | Прямые затраты, руб. | В том числе, руб. | | | Затраты труда рабочих, чел.-ч | |
|---|---|---|---|---|---|---|
| | | основная заработная плата рабочих | эксплуатация машин | | | |
| | | | всего | в том числе заработная плата рабочих, обслуживающих машины | не занятых обслуживанием машин | обслуживающих машины |
| 1 | 2 | 3 | 4 | 5 | 6 | 7 |
| 7а, 7б, 7г—8б, 11б—11е | 8 | — | 8 | 1,8 | — | 2,3 |
| 7в, 8в—8д, 9б | 9 | — | 9 | 1,8 | — | 2,3 |
| 10 | 9 | — | 9 | 2 | — | 2,3 |
| 12а—12д | 7 | — | 7 | 1,8 | — | 3,3 |
| *в) фундаменты* | | | | | | |
| 1а, 1ж, 3, 6б | 833 | 25 | 80,8 | 29,2 | 43,6 | 37,7 |
| 1б, 1г, 1е | 912 | 25 | 80,8 | 29,2 | 43,6 | 37,7 |
| 1в, 4а—5а, 6а | 861 | 25 | 80,8 | 29,2 | 43,6 | 37,7 |
| 1д | 941 | 25 | 80,8 | 29,2 | 43,6 | 37,7 |
| 2а | 1060 | 30 | 86,6 | 35 | 43,6 | 37,7 |
| 2б, 8а, 11г | 942 | 28,7 | 85,2 | 33,6 | 43,6 | 37,7 |
| 2в | 1300 | 30 | 86,6 | 35 | 43,6 | 37,7 |
| 2г | 1020 | 35 | 92,5 | 40,9 | 43,6 | 37,7 |
| 5б | 1070 | 25 | 80,8 | 29,2 | 43,6 | 37,7 |
| 6в | 967 | 25 | 80,8 | 29,2 | 43,6 | 37,7 |
| 7 | 903 | 28,7 | 85,2 | 33,6 | 43,6 | 37,7 |
| 8б | 888 | 28,7 | 85,2 | 33,6 | 43,6 | 37,7 |
| 8в | 1020 | 30 | 86,6 | 35 | 43,6 | 37,7 |
| 8г, 11в, 11д, 12в | 963 | 28,7 | 85,2 | 33,6 | 43,6 | 37,7 |
| 8д, 8е, 12г | 950 | 30 | 86,6 | 35 | 43,6 | 37,7 |
| 9а | 990 | 30 | 86,6 | 35 | 43,6 | 37,7 |
| 9б | 881 | 30 | 86,6 | 35 | 43,6 | 37,7 |
| 9в | 1210 | 30 | 86,6 | 35 | 43,6 | 37,7 |
| 10а | 975 | 32,5 | 89,6 | 38 | 43,6 | 37,7 |
| 10б | 1190 | 32,5 | 89,6 | 38 | 43,6 | 37,7 |
| 10в | 1290 | 32,5 | 89,6 | 38 | 43,6 | 37,7 |
| 11а | 1390 | 28,7 | 85,2 | 33,6 | 43,6 | 37,7 |
| 11б, 12б | 1030 | 28,7 | 85,2 | 33,6 | 43,6 | 37,7 |
| 11е | 982 | 28,7 | 85,2 | 33,6 | 43,6 | 37,7 |
| 12а | 857 | 28,7 | 85,2 | 33,6 | 43,6 | 37,7 |
| 12д | 1240 | 30 | 86,6 | 35 | 43,6 | 37,7 |
| 12е | 967 | 30 | 86,6 | 35 | 43,6 | 37,7 |
| **2. Надземная часть** | | | | | | |
| 1а, 1в, 1д, 6 | 935 | 84,6 | 74 | 26,7 | 146 | 34,5 |
| 1б, 5а | 974 | 84,6 | 74 | 26,7 | 146 | 34,5 |
| 1г | 960 | 84,6 | 74 | 26,7 | 146 | 34,5 |

*Продолжение*

| Районы | Прямые затраты, руб. | В том числе, руб. | | | Затраты труда рабочих, чел.-ч | |
|---|---|---|---|---|---|---|
| | | основная заработная плата рабочих | эксплуатация машин | | | |
| | | | всего | в том числе заработная плата рабочих, обслуживающих машины | не занятых обслуживанием машин | обслуживающих машины |
| 1 | 2 | 3 | 4 | 5 | 6 | 7 |
| 1е | 1050 | 84,6 | 74 | 26,7 | 146 | 34,5 |
| 1ж, 3, 4 | 894 | 84,6 | 74 | 26,7 | 146 | 34,5 |
| 2а, 8в, 9б | 1120 | 102 | 79,3 | 32,1 | 146 | 34,5 |
| 2б, 7а, 7в, 12в | 995 | 97,3 | 78 | 30,8 | 146 | 34,5 |
| 2в | 1280 | 102 | 79,3 | 32,1 | 146 | 34,5 |
| 2г | 1060 | 118 | 84,7 | 37,4 | 146 | 34,5 |
| 5б | 1130 | 84,6 | 74 | 26,7 | 146 | 34,5 |
| 7б, 12а | 963 | 97,3 | 78 | 30,8 | 146 | 34,5 |
| 7г | 920 | 97,3 | 78 | 30,8 | 146 | 34,5 |
| 8а, 11б, 11г—11е, 12б | 1040 | 97,3 | 78 | 30,8 | 146 | 34,5 |
| 8б, 8г | 1100 | 97,3 | 78 | 30,8 | 146 | 34,5 |
| 8д, 9а | 1050 | 102 | 79,3 | 32,1 | 146 | 34,5 |
| 8е, 12е | 1080 | 102 | 79,3 | 32,1 | 146 | 34,5 |
| 9в, 12д | 1220 | 102 | 79,3 | 32,1 | 146 | 34,5 |
| 10а | 1230 | 110 | 82 | 34,8 | 146 | 34,5 |
| 10б | 1200 | 110 | 82 | 34,8 | 146 | 34,5 |
| 10в | 1290 | 110 | 82 | 34,8 | 146 | 34,5 |
| 11а | 1380 | 97,3 | 78 | 30,8 | 146 | 34,5 |
| 11в | 1020 | 97,3 | 78 | 30,8 | 146 | 34,5 |
| 12г | 1010 | 102 | 79,3 | 32,1 | 146 | 34,5 |
| РАЗДЕЛ II. МОНТАЖ МЕТАЛЛОКОНСТРУКЦИЙ | | | | | | |
| 1, 3—6 | 546 | 18,4 | 42,7 | 15,7 | 30,1 | 20,2 |
| 2а, 2в, 8в, 8д—9в, 12г—12е | 562 | 22 | 45,8 | 18,8 | 30,1 | 20,2 |
| 2б, 7а—8б, 8г, 11а—12в | 553 | 21,1 | 45 | 18 | 30,1 | 20,2 |
| 2г | 570 | 25,7 | 49 | 22 | 30,1 | 20,2 |
| 10 | 615 | 23,9 | 47,4 | 20,4 | 30,1 | 20,2 |
| РАЗДЕЛ III. МОНТАЖ ОБОРУДОВАНИЯ | | | | | | |
| 1, 3—6 | 197 | 97,5 | 50,8 | 17,6 | 185 | 22,8 |
| 2а, 2в, 8в, 8д—9в, 12г—12е | 220 | 117 | 54,3 | 21,2 | 185 | 22,8 |
| 2б, 7а—8б, 8г, 11а—12в | 214 | 112 | 53,4 | 20,3 | 185 | 22,8 |
| 2г | 243 | 136 | 57,9 | 24,7 | 185 | 22,8 |
| 10 | 231 | 127 | 56,1 | 22,9 | 185 | 22,8 |

## Отделение приготовления и выдачи жидких противогололедных материалов расходных складов типа РС

*Измеритель — 1 сооружение*

| Районы | Прямые затраты, руб. | В том числе, руб. | | | Затраты труда рабочих, чел.-ч | |
|---|---|---|---|---|---|---|
| | | основная заработная плата рабочих | эксплуатация машин | | | |
| | | | всего | в том числе заработная плата рабочих, обслуживающих машины | не занятых обслуживанием машин | обслуживающих машины |
| 1 | 2 | 3 | 4 | 5 | 6 | 7 |
| **РАЗДЕЛ I. СТРОИТЕЛЬНЫЕ РАБОТЫ** | | | | | | |
| **1. Подземная часть** | | | | | | |
| 1а, 1ж, 3, 6а, 6б | 401 | 26,5 | 81,1 | 28,3 | 49,7 | 39,1 |
| 1б, 1г—1е | 435 | 26,5 | 81,5 | 28,3 | 49,7 | 39,1 |
| 1в, 4а—5а | 414 | 26,5 | 81,4 | 28,3 | 49,7 | 39,1 |
| 2а | 497 | 31,8 | 88,1 | 34 | 49,7 | 39,1 |
| 2б, 7в, 8а, 8г, 11г, 11д | 447 | 30,4 | 86,2 | 32,6 | 49,7 | 39,1 |
| 2в | 593 | 31,8 | 88,1 | 34 | 49,7 | 39,1 |
| 2г | 490 | 37,1 | 94,4 | 39,6 | 49,7 | 39,1 |
| 5б | 495 | 26,5 | 82,5 | 28,3 | 49,7 | 39,1 |
| 6в | 454 | 26,5 | 81,5 | 28,3 | 49,7 | 39,1 |
| 7а, 7б, 7г, 8б | 431 | 30,4 | 86 | 32,6 | 49,7 | 39,1 |
| 8в | 480 | 31,8 | 87,8 | 34 | 49,7 | 39,1 |
| 8д, 8е, 12г | 453 | 31,8 | 87,5 | 34 | 49,7 | 39,1 |
| 9а, 12е | 465 | 31,8 | 88,1 | 34 | 49,7 | 39,1 |
| 9б | 426 | 31,8 | 87,7 | 34 | 49,7 | 39,1 |
| 9в, 12д | 562 | 31,8 | 87,6 | 34 | 49,7 | 39,1 |
| 10а | 467 | 34,4 | 90,5 | 36,8 | 49,7 | 39,1 |
| 10б | 552 | 34,4 | 90,6 | 36,8 | 49,7 | 39,1 |
| 10в | 594 | 34,4 | 90,6 | 36,8 | 49,7 | 39,1 |
| 11а | 630 | 30,4 | 86,6 | 32,6 | 49,7 | 39,1 |
| 11б, 12б | 483 | 30,4 | 85,5 | 32,6 | 49,7 | 39,1 |
| 11в, 11е, 12в | 460 | 30,4 | 85,6 | 32,6 | 49,7 | 39,1 |
| 12а | 414 | 30,4 | 85,3 | 32,6 | 49,7 | 39,1 |
| В том числе: | | | | | | |
| *а) земляные работы* | | | | | | |
| 1, 3—6 | 64 | 16,5 | 47,5 | 16 | 32,3 | 23,1 |
| 2а, 2в, 8в, 8д—9в, 12г—12е | 70 | 19,8 | 50,2 | 19,2 | 32,3 | 23,1 |
| 2б, 7а—8б, 8г, 11а—12в | 69 | 18,9 | 50,1 | 18,4 | 32,3 | 23,1 |
| 2г | 77 | 23,1 | 53,9 | 22,4 | 32,3 | 23,1 |
| 10 | 73 | 21,4 | 51,6 | 20,8 | 32,3 | 23,1 |

*Продолжение*

| Районы | Прямые затраты, руб. | В том числе, руб. | | | Затраты труда рабочих, чел.-ч | |
|---|---|---|---|---|---|---|
| | | основная заработная плата рабочих | эксплуатация машин | | | |
| | | | всего | в том числе заработная плата рабочих, обслуживающих машины | не занятых обслуживанием машин | обслуживающих машины |
| 1 | 2 | 3 | 4 | 5 | 6 | 7 |
| *б) транспортирование грунта* | | | | | | |
| 1, 3а, 3в, 3г, 4, 5а, 6 | 3 | — | 3 | 0,6 | — | 0,9 |
| 2а—2в, 7в, 8в—8е, 9, 11а, 12е | 4 | — | 4 | 0,7 | — | 0,9 |
| 2г | 5 | — | 5 | 0,9 | — | 0,9 |
| 3б | 2 | — | 2 | 0,6 | — | 0,9 |
| 5б | 4 | — | 4 | 0,9 | — | 0,9 |
| 7а, 7б, 7г—8б, 11б—12д | 3 | — | 3 | 0,7 | — | 0,9 |
| 10 | 4 | — | 4 | 0,8 | — | 0,9 |
| *в) фундаменты* | | | | | | |
| 1а, 1ж, 3, 6б | 333 | 10 | 32,3 | 11,7 | 17,4 | 15,1 |
| 1б, 1г, 1е | 365 | 10 | 32,3 | 11,7 | 17,4 | 15,1 |
| 1в, 4а—5а, 6а | 344 | 10 | 32,3 | 11,7 | 17,4 | 15,1 |
| 1д | 377 | 10 | 32,3 | 11,7 | 17,4 | 15,1 |
| 2а | 423 | 12 | 34,7 | 14 | 17,4 | 15,1 |
| 2б, 8а, 11г | 377 | 11,5 | 34,1 | 13,4 | 17,4 | 15,1 |
| 2в | 519 | 12 | 34,7 | 14 | 17,4 | 15,1 |
| 2г | 408 | 14 | 37 | 16,4 | 17,4 | 15,1 |
| 5б | 427 | 10 | 32,3 | 11,7 | 17,4 | 15,1 |
| 6в | 387 | 10 | 32,3 | 11,7 | 17,4 | 15,1 |
| 7 | 361 | 11,5 | 34,1 | 13,4 | 17,4 | 15,1 |
| 8б | 355 | 11,5 | 34,1 | 13,4 | 17,4 | 15,1 |
| 8в | 406 | 12 | 34,7 | 14 | 17,4 | 15,1 |
| 8г, 11в, 11д, 12в | 385 | 11,5 | 34,1 | 13,4 | 17,4 | 15,1 |
| 8д, 8е, 12г | 380 | 12 | 34,7 | 14 | 17,4 | 15,1 |
| 9а | 396 | 12 | 34,7 | 14 | 17,4 | 15,1 |
| 9б | 352 | 12 | 34,7 | 14 | 17,4 | 15,1 |
| 9в, 12д | 489 | 12 | 34,7 | 14 | 17,4 | 15,1 |
| 10а | 390 | 13 | 35,8 | 15,2 | 17,4 | 15,1 |
| 10б | 475 | 13 | 35,8 | 15,2 | 17,4 | 15,1 |
| 10в | 517 | 13 | 35,8 | 15,2 | 17,4 | 15,1 |
| 11а | 558 | 11,5 | 34,1 | 13,4 | 17,4 | 15,1 |
| 11б, 12б | 411 | 11,5 | 34,1 | 13,4 | 17,4 | 15,1 |
| 11е | 393 | 11,5 | 34,1 | 13,4 | 17,4 | 15,1 |
| 12а | 343 | 11,5 | 34,1 | 13,4 | 17,4 | 15,1 |
| 12е | 387 | 12 | 34,7 | 14 | 17,4 | 15,1 |

*Продолжение*

| Районы | Прямые затраты, руб. | В том числе, руб. | | | Затраты труда рабочих, чел.-ч | |
|---|---|---|---|---|---|---|
| | | основная заработная плата рабочих | эксплуатация машин | | | |
| | | | всего | в том числе заработная плата рабочих, обслуживающих машины | не занятых обслуживанием машин | обслуживающих машины |
| 1 | 2 | 3 | 4 | 5 | 6 | 7 |
| **2. Надземная часть** | | | | | | |
| 1а, 1в, 1д, 6 | 379 | 37,7 | 29,6 | 10,7 | 65,3 | 13,8 |
| 1б, 5а | 394 | 37,7 | 29,6 | 10,7 | 65,3 | 13,8 |
| 1г | 389 | 37,7 | 29,6 | 10,7 | 65,3 | 13,8 |
| 1е | 426 | 37,7 | 29,6 | 10,7 | 65,3 | 13,8 |
| 1ж, 3, 4 | 362 | 37,7 | 29,6 | 10,7 | 65,3 | 13,8 |
| 2а, 8в, 9б | 456 | 45,2 | 31,7 | 12,8 | 65,3 | 13,8 |
| 2б, 7а, 7в, 11в, 12в | 405 | 43,3 | 31,2 | 12,3 | 65,3 | 13,8 |
| 2в | 517 | 45,2 | 31,7 | 12,8 | 65,3 | 13,8 |
| 2г | 431 | 52,8 | 33,9 | 15 | 65,3 | 13,8 |
| 5б | 455 | 37,7 | 29,6 | 10,7 | 65,3 | 13,8 |
| 7б, 12а | 391 | 43,3 | 31,2 | 12,3 | 65,3 | 13,8 |
| 7г | 374 | 43,3 | 31,2 | 12,3 | 65,3 | 13,8 |
| 8а, 11б, 11г—11е, 12б | 423 | 43,3 | 31,2 | 12,3 | 65,3 | 13,8 |
| 8б, 8г | 443 | 43,3 | 31,2 | 12,3 | 65,3 | 13,8 |
| 8д, 9а | 424 | 45,2 | 31,7 | 12,8 | 65,3 | 13,8 |
| 8е, 12е | 439 | 45,2 | 31,7 | 12,8 | 65,3 | 13,8 |
| 9в, 12д | 493 | 45,2 | 31,7 | 12,8 | 65,3 | 13,8 |
| 10а | 500 | 49 | 32,8 | 13,9 | 65,3 | 13,8 |
| 10б | 486 | 49 | 32,8 | 13,9 | 65,3 | 13,8 |
| 10в | 522 | 49 | 32,8 | 13,9 | 65,3 | 13,8 |
| 11а | 556 | 43,3 | 31,2 | 12,3 | 65,3 | 13,8 |
| 12г | 409 | 45,2 | 31,7 | 12,8 | 65,3 | 13,8 |
| РАЗДЕЛ II. МОНТАЖ МЕТАЛЛОКОНСТРУКЦИЙ | | | | | | |
| 1, 3—6 | 214 | 7,2 | 16,7 | 6,1 | 11,8 | 7,9 |
| 2а, 2в, 8в, 8д—9в, 12г—12е | 220 | 8,6 | 17,9 | 7,4 | 11,8 | 7,9 |
| 2б, 7а—8б, 8г, 11а—12в | 216 | 8,3 | 17,6 | 7,1 | 11,8 | 7,9 |
| 2г | 223 | 10 | 19,1 | 8,6 | 11,8 | 7,9 |
| 10 | 241 | 9,3 | 18,5 | 8 | 11,8 | 7,9 |
| РАЗДЕЛ III. МОНТАЖ ОБОРУДОВАНИЯ | | | | | | |
| 1, 3—6 | 79 | 39 | 20,3 | 7,1 | 74,1 | 9,1 |
| 2а, 2в, 8в, 8д—9в, 12г—12е | 88 | 46,8 | 21,7 | 8,5 | 74,1 | 9,1 |
| 2б, 7а—8б, 8г, 11а—12в | 86 | 44,8 | 21,4 | 8,1 | 74,1 | 9,1 |
| 2г | 97 | 54,6 | 23,1 | 9,9 | 74,1 | 9,1 |
| 10 | 93 | 50,7 | 22,4 | 9,2 | 74,1 | 9,1 |

## Районная цена № 443

### Эстакада с бункером выдачи готовых смесей

*Измеритель — 1 сооружение*

| Районы | Прямые затраты, руб. | В том числе, руб. | | | Затраты труда рабочих, чел.-ч | |
|---|---|---|---|---|---|---|
| | | основная заработная плата рабочих | эксплуатация машин | | | |
| | | | всего | в том числе заработная плата рабочих, обслуживающих машины | не занятых обслуживанием машин | обслуживающих машины |
| 1 | 2 | 3 | 4 | 5 | 6 | 7 |
| **РАЗДЕЛ I. СТРОИТЕЛЬНЫЕ РАБОТЫ** | | | | | | |
| 1а, 1в, 3а—4а, 5б | 380 | 57,1 | 21,6 | 6,5 | 101 | 9,2 |
| 1б, 1е | 409 | 57,1 | 21,5 | 6,5 | 101 | 9,2 |
| 1г, 1д, 4б, 5а, 6а, 6б | 390 | 57,1 | 21,3 | 6,5 | 101 | 9,2 |
| 1ж | 360 | 57,1 | 21,1 | 6,5 | 101 | 9,2 |
| 2а, 8в, 9а, 9в | 437 | 68,5 | 23,5 | 7,9 | 101 | 9,2 |
| 2б, 11б—11е | 412 | 65,6 | 22,8 | 7,5 | 101 | 9,2 |
| 2в | 491 | 68,5 | 23,6 | 7,9 | 101 | 9,2 |
| 2г | 500 | 79,9 | 25,5 | 9,2 | 101 | 9,2 |
| 6в | 403 | 57,1 | 21,5 | 6,5 | 101 | 9,2 |
| 7а, 7б, 7г, 8а, 12в | 395 | 65,6 | 22,5 | 7,5 | 101 | 9,2 |
| 7в, 11а | 450 | 65,6 | 23,2 | 7,5 | 101 | 9,2 |
| 8б | 427 | 65,6 | 22,7 | 7,5 | 101 | 9,2 |
| 8г | 528 | 65,6 | 23 | 7,5 | 101 | 9,2 |
| 8д, 9б, 12г, 12д | 413 | 68,5 | 22,9 | 7,9 | 101 | 9,2 |
| 8е | 518 | 68,5 | 23,6 | 7,9 | 101 | 9,2 |
| 10 | 459 | 74,2 | 23,9 | 8,5 | 101 | 9,2 |
| 12а, 12б | 387 | 65,6 | 22,1 | 7,5 | 101 | 9,2 |
| 12е | 470 | 68,5 | 23,5 | 7,9 | 101 | 9,2 |
| В том числе: | | | | | | |
| *а) земляные работы* | | | | | | |
| 1, 3—6 | 20 | 5,3 | 14,7 | 4,5 | 10,4 | 6,5 |
| 2а, 2в, 8в, 8д—9в, 12г—12е | 22 | 6,4 | 15,6 | 5,4 | 10,4 | 6,5 |
| 2б, 7а—8б, 8г, 11а—12в | 21 | 6,1 | 14,9 | 5,2 | 10,4 | 6,5 |
| 2г | 24 | 7,4 | 16,6 | 6,3 | 10,4 | 6,5 |
| 10 | 23 | 6,9 | 16,1 | 5,9 | 10,4 | 6,5 |

*Продолжение*

| Районы | Прямые затраты, руб. | В том числе, руб. | | | Затраты труда рабочих, чел.-ч | |
|---|---|---|---|---|---|---|
| | | основная заработная плата рабочих | эксплуатация машин | | | |
| | | | всего | в том числе заработная плата рабочих, обслуживающих машины | не занятых обслуживанием машин | обслуживающих машины |
| 1 | 2 | 3 | 4 | 5 | 6 | 7 |
| *б) транспортирование грунта* | | | | | | |
| 1а—1е, 3в, 3г, 4б, 5а—6а, 6в | 3 | — | 3 | 0,5 | — | 0,8 |
| 1ж, 3а, 3б, 4а, 6б | 2 | — | 2 | 0,5 | — | 0,8 |
| 2а—2в, 7—9, 11, 12е | 3 | — | 3 | 0,6 | — | 0,8 |
| 2г | 4 | — | 4 | 0,7 | — | 0,8 |
| 10 | 3 | — | 3 | 0,7 | — | 0,8 |
| 12а—12д | 2 | — | 2 | 0,6 | — | 0,8 |
| РАЗДЕЛ II. МОНТАЖ МЕТАЛЛОКОНСТРУКЦИЙ | | | | | | |
| 1,3—5 | 3680 | 231 | 238 | 76,2 | 368 | 98,4 |
| 2а, 2в, 8в, 8д, 8е, 12г—12е | 3840 | 277 | 253 | 91,5 | 368 | 98,4 |
| 2б, 8а, 8б, 8г, 12а—12в | 3800 | 266 | 249 | 87,7 | 368 | 98,4 |
| 2г | 3950 | 323 | 268 | 107 | 368 | 98,4 |
| 6 | 3810 | 231 | 238 | 76,2 | 368 | 98,4 |
| 7, 11 | 3740 | 266 | 249 | 87,7 | 368 | 98,4 |
| 9 | 4000 | 277 | 253 | 91,5 | 368 | 98,4 |
| 10 | 4560 | 300 | 260 | 99,1 | 368 | 98,4 |

**Районная цена № 444**

**Выгреб для сброса хозяйственно-бытовых стоков**

*Измеритель — 1 сооружение*

| Районы | Прямые затраты, руб. | В том числе, руб. | | | Затраты труда рабочих, чел.-ч | |
|---|---|---|---|---|---|---|
| | | основная заработная плата рабочих | эксплуатация машин | | | |
| | | | всего | в том числе заработная плата рабочих, обслуживающих машины | не занятых обслуживанием машин | обслуживающих машины |
| 1 | 2 | 3 | 4 | 5 | 6 | 7 |
| РАЗДЕЛ I. СТРОИТЕЛЬНЫЕ РАБОТЫ | | | | | | |
| 1а, 1в, 1ж, 3, 4б | 1240 | 122 | 155 | 47,3 | 222 | 65,6 |
| 1б, 1е | 1360 | 122 | 157 | 47,3 | 222 | 65,6 |
| 1г, 1д, 6в | 1310 | 122 | 157 | 47,3 | 222 | 65,6 |

*Продолжение*

| Районы | Прямые затраты, руб. | В том числе, руб. | | | Затраты труда рабочих, чел.-ч | |
|---|---|---|---|---|---|---|
| | | основная заработная плата рабочих | эксплуатация машин | | | |
| | | | всего | в том числе заработная плата рабочих, обслуживающих машины | не занятых обслуживанием машин | обслуживающих машины |
| 1 | 2 | 3 | 4 | 5 | 6 | 7 |
| 2а, 8в, 8д | 1510 | 146 | 171 | 56,7 | 222 | 65,6 |
| 2б, 8а, 8б, 8г, 11б | 1450 | 140 | 167 | 54,4 | 222 | 65,6 |
| 2в | 1750 | 146 | 172 | 56,7 | 222 | 65,6 |
| 2г | 1480 | 171 | 185 | 66,2 | 222 | 65,6 |
| 4а | 1210 | 122 | 156 | 47,3 | 222 | 65,6 |
| 5а, 6а, 6б | 1280 | 122 | 156 | 47,3 | 222 | 65,6 |
| 5б | 1440 | 122 | 163 | 47,3 | 222 | 65,6 |
| 7а, 7б, 7г, 12в | 1310 | 140 | 164 | 54,4 | 222 | 65,6 |
| 7в, 11г—11е, 12б | 1390 | 140 | 165 | 54,4 | 222 | 65,6 |
| 8е, 12д | 1630 | 146 | 169 | 56,7 | 222 | 65,6 |
| 9а | 1470 | 146 | 172 | 56,7 | 222 | 65,6 |
| 9б, 12е | 1370 | 146 | 171 | 56,7 | 222 | 65,6 |
| 9в | 1680 | 146 | 172 | 56,7 | 222 | 65,6 |
| 10а, 10в | 1770 | 159 | 174 | 61,4 | 222 | 65,6 |
| 10б | 1720 | 159 | 175 | 61,4 | 222 | 65,6 |
| 11а | 1850 | 140 | 169 | 54,4 | 222 | 65,6 |
| 11в | 1600 | 140 | 164 | 54,4 | 222 | 65,6 |
| 12а | 1290 | 140 | 161 | 54,4 | 222 | 65,6 |
| 12г | 1310 | 146 | 164 | 56,7 | 222 | 65,6 |
| В том числе: *а) земляные работы* | | | | | | |
| 1, 3—6 | 110 | 26,7 | 83,3 | 25,8 | 52,4 | 37,1 |
| 2а, 2в, 8в, 8д—9в, 12г—12е | 120 | 32,1 | 87,9 | 30,9 | 52,4 | 37,1 |
| 2б, 7а—8б, 8г, 11а—12в | 117 | 30,7 | 86,3 | 29,6 | 52,4 | 37,1 |
| 2г | 131 | 37,4 | 93,6 | 36,1 | 52,4 | 37,1 |
| 10 | 125 | 34,8 | 90,2 | 33,5 | 52,4 | 37,1 |
| *б) транспортирование грунта* | | | | | | |
| 1а—1е, 3в, 3г, 4б, 5а, 6а, 6в | 18 | — | 18 | 3,5 | — | 5,3 |
| 1ж, 3а, 6б | 15 | — | 15 | 3,5 | — | 5,3 |
| 2а—2в, 8е, 9а, 9в, 11а, 12е | 24 | — | 24 | 4,2 | — | 5,3 |
| 2г | 28 | — | 28 | 5 | — | 5,3 |

*Продолжение*

| Районы | Прямые затраты, руб. | В том числе, руб. | | | Затраты труда рабочих, чел.-ч | |
|---|---|---|---|---|---|---|
| | | основная заработная плата рабочих | эксплуатация машин | | не занятых обслуживанием машин | обслуживающих машины |
| | | | всего | в том числе заработная плата рабочих, обслуживающих машины | | |
| 1 | 2 | 3 | 4 | 5 | 6 | 7 |
| 3б | 13 | — | 13 | 3,5 | — | 5,3 |
| 4а | 17 | — | 17 | 3,5 | — | 5,3 |
| 5б | 23 | — | 23 | 3,5 | — | 5,3 |
| 7а, 7б, 7г—8б | 20 | — | 20 | 4,1 | — | 5,3 |
| 7в, 8в | 22 | — | 22 | 4,2 | — | 5,3 |
| 8г, 8д, 9б | 21 | — | 21 | 4,3 | — | 5,3 |
| 10 | 22 | — | 22 | 4,6 | — | 5,3 |
| 11б—11е | 18 | — | 18 | 4,1 | — | 5,3 |
| 12а | 15 | — | 15 | 4,1 | — | 5,3 |
| 12б, 12г | 16 | — | 16 | 4,2 | — | 5,3 |
| 12в, 12д | 17 | — | 17 | 4,2 | — | 5,3 |

## V. ДОРОЖНЫЕ ЗНАКИ НА АВТОМОБИЛЬНЫХ ДОРОГАХ (СЕРИЯ 3.503.9-59)

### 15. Дорожные знаки на автомобильных дорогах I—V категорий

**Районная цена № 445**

**Установка комплекса дорожных знаков на металлических стойках на дорогах I категории**

*Измеритель — 1 км дороги*

| Районы | Прямые затраты, руб. | В том числе, руб. | | | Затраты труда рабочих, чел.-ч | |
|---|---|---|---|---|---|---|
| | | основная заработная плата рабочих | эксплуатация машин | | не занятых обслуживанием машин | обслуживающих машины |
| | | | всего | в том числе заработная плата рабочих, обслуживающих машины | | |
| 1 | 2 | 3 | 4 | 5 | 6 | 7 |
| СТРОИТЕЛЬНЫЕ РАБОТЫ | | | | | | |
| 1а, 1ж, 3 | 738 | 36,6 | 23,6 | 5,6 | 69,3 | 7,5 |
| 1б, 1г, 1д, 4а—5а, 6 | 769 | 36,6 | 23,6 | 5,6 | 69,3 | 7,5 |

*Продолжение*

| Районы | Прямые затраты, руб. | В том числе, руб. | | | Затраты труда рабочих, чел.-ч | |
|---|---|---|---|---|---|---|
| | | основная заработная плата рабочих | эксплуатация машин | | не занятых обслуживанием машин | обслуживающих машины |
| | | | всего | в том числе заработная плата рабочих, обслуживающих машины | | |
| 1 | 2 | 3 | 4 | 5 | 6 | 7 |
| 1в | 755 | 36,6 | 23,6 | 5,6 | 69,3 | 7,5 |
| 1е | 792 | 36,6 | 23,6 | 5,6 | 69,3 | 7,5 |
| 2а, 8д | 824 | 43,9 | 24,7 | 6,7 | 69,3 | 7,5 |
| 2б, 8б, 11б—11д | 841 | 42,1 | 24,5 | 6,5 | 69,3 | 7,5 |
| 2в, 9в | 899 | 43,9 | 24,7 | 6,7 | 69,3 | 7,5 |
| 2г | 931 | 51,2 | 25,9 | 7,9 | 69,3 | 7,5 |
| 5б | 821 | 36,6 | 23,6 | 5,6 | 69,3 | 7,5 |
| 7а | 808 | 42,1 | 24,5 | 6,5 | 69,3 | 7,5 |
| 7б, 8а, 12б, 12в | 780 | 42,1 | 24,5 | 6,5 | 69,3 | 7,5 |
| 7в | 865 | 42,1 | 24,5 | 6,5 | 69,3 | 7,5 |
| 7г | 764 | 42,1 | 24,5 | 6,5 | 69,3 | 7,5 |
| 8в ,12д, 12е | 804 | 43,9 | 24,7 | 6,7 | 69,3 | 7,5 |
| 8г, 11а | 896 | 42,1 | 24,5 | 6,5 | 69,3 | 7,5 |
| 8е | 929 | 43,9 | 24,7 | 6,7 | 69,3 | 7,5 |
| 9а, 9б | 860 | 43,9 | 24,7 | 6,7 | 69,3 | 7,5 |
| 10а, 10в | 928 | 47,5 | 25,3 | 7,3 | 69,3 | 7,5 |
| 10б | 899 | 47,5 | 25,3 | 7,3 | 69,3 | 7,5 |
| 11е | 826 | 42,1 | 24,5 | 6,5 | 69,3 | 7,5 |
| 12а | 733 | 42,1 | 24,5 | 6,5 | 69,3 | 7,5 |
| 12г | 777 | 43,9 | 24,7 | 6,7 | 69,3 | 7,5 |

## Районная цена № 446

### Установка комплекса дорожных знаков на железобетонных стойках на дорогах I категории

*Измеритель — 1 км дороги*

| Районы | Прямые затраты, руб. | В том числе, руб. | | | Затраты труда рабочих, чел.-ч | |
|---|---|---|---|---|---|---|
| | | основная заработная плата рабочих | эксплуатация машин | | не занятых обслуживанием машин | обслуживающих машины |
| | | | всего | в том числе заработная плата рабочих, обслуживающих машины | | |
| 1 | 2 | 3 | 4 | 5 | 6 | 7 |
| СТРОИТЕЛЬНЫЕ РАБОТЫ | | | | | | |
| 1а, 1ж, 3 | 725 | 31,3 | 26,6 | 6,6 | 60,3 | 8,7 |
| 1б, 1г—1е, 5а | 767 | 31,3 | 26,6 | 6,6 | 60,3 | 8,7 |
| 1в, 4, 6а, 6б | 741 | 31,3 | 26,6 | 6,6 | 60,3 | 8,7 |

*Продолжение*

| Районы | Прямые затраты, руб. | В том числе, руб. | | | Затраты труда рабочих, чел.-ч | |
|---|---|---|---|---|---|---|
| | | основная заработная плата рабочих | эксплуатация машин | | не занятых обслуживанием машин | обслуживающих машины |
| | | | всего | в том числе заработная плата рабочих, обслуживающих машины | | |
| 1 | 2 | 3 | 4 | 5 | 6 | 7 |
| 2а, 8в, 8е, 9а | 860 | 37,6 | 27,9 | 7,9 | 60,3 | 8,7 |
| 2б, 7в, 8а, 12в | 805 | 36 | 27,6 | 7,5 | 60,3 | 8,7 |
| 2в | 1040 | 37,6 | 27,9 | 7,9 | 60,3 | 8,7 |
| 2г | 881 | 43,9 | 29,2 | 9,2 | 60,3 | 8,7 |
| 5б | 871 | 31,3 | 26,6 | 6,6 | 60,3 | 8,7 |
| 6в | 817 | 31,3 | 26,6 | 6,6 | 60,3 | 8,7 |
| 7а, 7б, 8б | 782 | 36 | 27,6 | 7,5 | 60,3 | 8,7 |
| 7г, 12а | 761 | 36 | 27,6 | 7,5 | 60,3 | 8,7 |
| 8г, 11г, 11д | 833 | 36 | 27,6 | 7,5 | 60,3 | 8,7 |
| 8д, 9б, 12г | 813 | 37,6 | 27,9 | 7,9 | 60,3 | 8,7 |
| 9в, 12д | 992 | 37,6 | 27,9 | 7,9 | 60,3 | 8,7 |
| 10а | 891 | 40,7 | 28,6 | 8,5 | 60,3 | 8,7 |
| 10б | 1000 | 40,7 | 28,6 | 8,5 | 60,3 | 8,7 |
| 10в | 1040 | 40,7 | 28,6 | 8,5 | 60,3 | 8,7 |
| 11а | 1100 | 36 | 27,6 | 7,5 | 60,3 | 8,7 |
| 11б | 877 | 36 | 27,6 | 7,5 | 60,3 | 8,7 |
| 11в, 11е, 12б | 846 | 36 | 27,6 | 7,5 | 60,3 | 8,7 |
| 12е | 849 | 37,6 | 27,9 | 7,9 | 60,3 | 8,7 |

## Районная цена № 447

### Установка комплекса дорожных знаков на металлических стойках на дорогах II и III категорий

*Измеритель — 1 км дороги*

| Районы | Прямые затраты, руб. | В том числе, руб. | | | Затраты труда рабочих, чел.-ч | |
|---|---|---|---|---|---|---|
| | | основная заработная плата рабочих | эксплуатация машин | | не занятых обслуживанием машин | обслуживающих машины |
| | | | всего | в том числе заработная плата рабочих, обслуживающих машины | | |
| 1 | 2 | 3 | 4 | 5 | 6 | 7 |
| СТРОИТЕЛЬНЫЕ РАБОТЫ | | | | | | |
| 1а, 1д, 1ж, 3 | 501 | 34,4 | 22,4 | 4,9 | 65,8 | 6,6 |
| 1б—1г, 4а—5а, 6б, 6в | 517 | 34,4 | 22,4 | 4,9 | 65,8 | 6,6 |

*Продолжение*

| Районы | Прямые затраты, руб. | В том числе, руб. | | | Затраты труда рабочих, чел.-ч | |
|---|---|---|---|---|---|---|
| | | основная заработная плата рабочих | эксплуатация машин | | не занятых обслуживанием машин | обслуживающих машины |
| | | | всего | в том числе заработная плата рабочих, обслуживающих машины | | |
| 1 | 2 | 3 | 4 | 5 | 6 | 7 |
| 1е, 6а | 532 | 34,4 | 22,4 | 4,9 | 65,8 | 6,6 |
| 2а, 8д, 12е | 563 | 41,2 | 23,4 | 5,9 | 65,8 | 6,6 |
| 2б, 8б, 11б—11е | 586 | 39,5 | 23,1 | 5,6 | 65,8 | 6,6 |
| 2в, 8е, 9в | 631 | 41,2 | 23,4 | 5,9 | 65,8 | 6,6 |
| 2г | 650 | 48,1 | 24,3 | 6,9 | 65,8 | 6,6 |
| 5б | 562 | 34,4 | 22,4 | 4,9 | 65,8 | 6,6 |
| 7а | 559 | 39,5 | 23,1 | 5,6 | 65,8 | 6,6 |
| 7б, 8а, 12в | 537 | 39,5 | 23,1 | 5,6 | 65,8 | 6,6 |
| 7в, 8г | 610 | 39,5 | 23,1 | 5,6 | 65,8 | 6,6 |
| 7г, 12б | 525 | 39,5 | 23,1 | 5,6 | 65,8 | 6,6 |
| 8в, 12д | 555 | 41,2 | 23,4 | 5,9 | 65,8 | 6,6 |
| 9а | 595 | 41,2 | 23,4 | 5,9 | 65,8 | 6,6 |
| 9б | 614 | 41,2 | 23,4 | 5,9 | 65,8 | 6,6 |
| 10а, 10в | 644 | 44,7 | 23,9 | 6,4 | 65,8 | 6,6 |
| 10б | 627 | 44,7 | 23,9 | 6,4 | 65,8 | 6,6 |
| 11а | 633 | 39,5 | 23,1 | 5,6 | 65,8 | 6,6 |
| 12а | 500 | 39,5 | 23,1 | 5,6 | 65,8 | 6,6 |
| 12г | 532 | 41,2 | 23,4 | 5,9 | 65,8 | 6,6 |

## Районная цена № 448

### Установка комплекса дорожных знаков на железобетонных стойках на дорогах II и III категорий

*Измеритель — 1 км дороги*

| Районы | Прямые затраты, руб. | В том числе, руб. | | | Затраты труда рабочих, чел.-ч | |
|---|---|---|---|---|---|---|
| | | основная заработная плата рабочих | эксплуатация машин | | не занятых обслуживанием машин | обслуживающих машины |
| | | | всего | в том числе заработная плата рабочих, обслуживающих машины | | |
| 1 | 2 | 3 | 4 | 5 | 6 | 7 |
| СТРОИТЕЛЬНЫЕ РАБОТЫ | | | | | | |
| 1а, 3 | 478 | 30,6 | 24,5 | 5,6 | 59,4 | 7,5 |
| 1б, 1г—1е, 5а | 511 | 30,6 | 24,5 | 5,6 | 59,4 | 7,5 |
| 1в, 1ж, 4, 6а, 6б | 495 | 30,6 | 24,5 | 5,6 | 59,4 | 7,5 |

*Продолжение*

| Районы | Прямые затраты, руб. | В том числе, руб. | | | Затраты труда рабочих, чел.-ч | |
|---|---|---|---|---|---|---|
| | | основная заработная плата рабочих | эксплуатация машин | | | |
| | | | всего | в том числе заработная плата рабочих, обслуживающих машины | не занятых обслуживанием машин | обслуживающих машины |
| 1 | 2 | 3 | 4 | 5 | 6 | 7 |
| 2а, 8в, 8е, 9а, 12е | 584 | 36,8 | 25,6 | 6,7 | 59,4 | 7,5 |
| 2б, 8г, 12в | 556 | 35,2 | 25,3 | 6,4 | 59,4 | 7,5 |
| 2в | 717 | 36,8 | 25,6 | 6,7 | 59,4 | 7,5 |
| 2г | 609 | 42,9 | 26,7 | 7,8 | 59,4 | 7,5 |
| 5б | 591 | 30,6 | 24,5 | 5,6 | 59,4 | 7,5 |
| 6в | 553 | 30,6 | 24,5 | 5,6 | 59,4 | 7,5 |
| 7а, 7б, 8а, 8б | 533 | 35,2 | 25,3 | 6,4 | 59,4 | 7,5 |
| 7в, 11г, 12б | 572 | 35,2 | 25,3 | 6,4 | 59,4 | 7,5 |
| 7г, 12а | 514 | 35,2 | 25,3 | 6,4 | 59,4 | 7,5 |
| 8д, 12г | 551 | 36,8 | 25,6 | 6,7 | 59,4 | 7,5 |
| 9б | 574 | 36,8 | 25,6 | 6,7 | 59,4 | 7,5 |
| 9в, 12д | 684 | 36,8 | 25,6 | 6,7 | 59,4 | 7,5 |
| 10а | 618 | 39,8 | 26,2 | 7,2 | 59,4 | 7,5 |
| 10б | 691 | 39,8 | 26,2 | 7,2 | 59,4 | 7,5 |
| 10в | 709 | 39,8 | 26,2 | 7,2 | 59,4 | 7,5 |
| 11а | 760 | 35,2 | 25,3 | 6,4 | 59,4 | 7,5 |
| 11б | 608 | 35,2 | 25,3 | 6,4 | 59,4 | 7,5 |
| 11в, 11д, 11е | 583 | 35,2 | 25,3 | 6,4 | 59,4 | 7,5 |

## Районная цена № 449

### Установка комплекса дорожных знаков на металлических стойках на дорогах IV категории

*Измеритель — 1 км дороги*

| Районы | Прямые затраты, руб. | В том числе, руб. | | | Затраты труда рабочих, чел.-ч | |
|---|---|---|---|---|---|---|
| | | основная заработная плата рабочих | эксплуатация машин | | | |
| | | | всего | в том числе заработная плата рабочих, обслуживающих машины | не занятых обслуживанием машин | обслуживающих машины |
| 1 | 2 | 3 | 4 | 5 | 6 | 7 |
| СТРОИТЕЛЬНЫЕ РАБОТЫ | | | | | | |
| 1а, 1в—1д, 1ж, 3 | 513 | 40,7 | 25,8 | 5,3 | 78,3 | 7,3 |
| 1б, 1е, 4а—5а, 6б | 530 | 40,7 | 25,8 | 5,3 | 78,3 | 7,3 |
| 2а, 8в, 8д, 12д, 12е | 579 | 48,8 | 26,9 | 6,4 | 78,3 | 7,3 |

*Продолжение*

| Районы | Прямые затраты, руб. | В том числе, руб. | | | Затраты труда рабочих, чел.-ч | |
|---|---|---|---|---|---|---|
| | | основная заработная плата рабочих | эксплуатация машин | | не занятых обслуживанием машин | обслуживающих машины |
| | | | всего | в том числе заработная плата рабочих, обслуживающих машины | | |
| 1 | 2 | 3 | 4 | 5 | 6 | 7 |
| 2б, 8б, 11д, 11е | 597 | 46,8 | 26,6 | 6,1 | 78,3 | 7,3 |
| 2в, 9б | 643 | 48,8 | 26,9 | 6,4 | 78,3 | 7,3 |
| 2г | 668 | 57 | 27,9 | 7,4 | 78,3 | 7,3 |
| 5б | 572 | 40,7 | 25,8 | 5,3 | 78,3 | 7,3 |
| 6а, 6в | 541 | 40,7 | 25,8 | 5,3 | 78,3 | 7,3 |
| 7а | 574 | 46,8 | 26,6 | 6,1 | 78,3 | 7,3 |
| 7б, 12б, 12в | 552 | 46,8 | 26,6 | 6,1 | 78,3 | 7,3 |
| 7в, 8г | 626 | 46,8 | 26,6 | 6,1 | 78,3 | 7,3 |
| 7г, 8а | 540 | 46,8 | 26,6 | 6,1 | 78,3 | 7,3 |
| 8е | 661 | 48,8 | 26,9 | 6,4 | 78,3 | 7,3 |
| 9а | 615 | 48,8 | 26,9 | 6,4 | 78,3 | 7,3 |
| 9в | 631 | 48,8 | 26,9 | 6,4 | 78,3 | 7,3 |
| 10а | 671 | 52,9 | 27,4 | 6,9 | 78,3 | 7,3 |
| 10б, 10в | 649 | 52,9 | 27,4 | 6,9 | 78,3 | 7,3 |
| 11а | 649 | 46,8 | 26,6 | 6,1 | 78,3 | 7,3 |
| 11б—11г | 613 | 46,8 | 26,6 | 6,1 | 78,3 | 7,3 |
| 12а | 522 | 46,8 | 26,6 | 6,1 | 78,3 | 7,3 |
| 12г | 550 | 48,8 | 26,9 | 6,4 | 78,3 | 7,3 |

## Районная цена № 450

### Установка комплекса дорожных знаков на железобетонных стойках на дорогах IV категории

*Измеритель — 1 км дороги*

| Районы | Прямые затраты, руб. | В том числе, руб. | | | Затраты труда рабочих, чел.-ч | |
|---|---|---|---|---|---|---|
| | | основная заработная плата рабочих | эксплуатация машин | | не занятых обслуживанием машин | обслуживающих машины |
| | | | всего | в том числе заработная плата рабочих, обслуживающих машины | | |
| 1 | 2 | 3 | 4 | 5 | 6 | 7 |
| СТРОИТЕЛЬНЫЕ РАБОТЫ | | | | | | |
| 1а, 3, 4 | 507 | 37,5 | 27,6 | 5,9 | 72,8 | 8 |
| 1б, 1г, 1е, 1ж, 5а, 6а, 6б | 532 | 37,5 | 27,6 | 5,9 | 72,8 | 8 |

*Продолжение*

| Районы | Прямые затраты, руб. | В том числе, руб. | | | Затраты труда рабочих, чел.-ч | |
|---|---|---|---|---|---|---|
| | | основная заработная плата рабочих | эксплуатация машин | | не занятых обслуживанием машин | обслуживающих машины |
| | | | всего | в том числе заработная плата рабочих, обслуживающих машины | | |
| 1 | 2 | 3 | 4 | 5 | 6 | 7 |
| 1в, 1д | 519 | 37,5 | 27,6 | 5,9 | 72,8 | 8 |
| 2а, 8в, 8е—9б, 12е | 617 | 45 | 28,8 | 7,1 | 72,8 | 8 |
| 2б, 8г, 12в | 584 | 43,1 | 28,5 | 6,8 | 72,8 | 8 |
| 2в | 737 | 45 | 28,8 | 7,1 | 72,8 | 8 |
| 2г | 646 | 52,5 | 30 | 8,2 | 72,8 | 8 |
| 5б | 610 | 37,5 | 27,6 | 5,9 | 72,8 | 8 |
| 6в | 578 | 37,5 | 27,6 | 5,9 | 72,8 | 8 |
| 7а, 7б, 8а, 8б | 562 | 43,1 | 28,5 | 6,8 | 72,8 | 8 |
| 7в, 11г—11е, 12б | 607 | 43,1 | 28,5 | 6,8 | 72,8 | 8 |
| 7г, 12а | 542 | 43,1 | 28,5 | 6,8 | 72,8 | 8 |
| 8д, 12г | 579 | 45 | 28,8 | 7,1 | 72,8 | 8 |
| 9в, 12д | 703 | 45 | 28,8 | 7,1 | 72,8 | 8 |
| 10а | 659 | 48,8 | 29,4 | 7,7 | 72,8 | 8 |
| 10б, 10в | 721 | 48,8 | 29,4 | 7,7 | 72,8 | 8 |
| 11а | 775 | 43,1 | 28,5 | 6,8 | 72,8 | 8 |
| 11б | 639 | 43,1 | 28,5 | 6,8 | 72,8 | 8 |
| 11в | 620 | 43,1 | 28,5 | 6,8 | 72,8 | 8 |

## Районная цена № 451

### Установка комплекса дорожных знаков на деревянных стойках из бруса на дорогах IV категории

*Измеритель — 1 км дороги*

| Районы | Прямые затраты, руб. | В том числе, руб. | | | Затраты труда рабочих, чел.-ч | |
|---|---|---|---|---|---|---|
| | | основная заработная плата рабочих | эксплуатация машин | | не занятых обслуживанием машин | обслуживающих машины |
| | | | всего | в том числе заработная плата рабочих, обслуживающих машины | | |
| 1 | 2 | 3 | 4 | 5 | 6 | 7 |
| СТРОИТЕЛЬНЫЕ РАБОТЫ | | | | | | |
| 1а, 3, 4 | 533 | 40,5 | 25,9 | 5,3 | 78 | 7,3 |
| 1б, 1г, 1е, 1ж, 5а, 6а, 6б | 558 | 40,5 | 25,9 | 5,3 | 78 | 7,3 |
| 1в, 1д | 545 | 40,5 | 25,9 | 5,3 | 78 | 7,3 |

*Продолжение*

| Районы | Прямые затраты, руб. | В том числе, руб. | | | Затраты труда рабочих, чел.-ч | |
|---|---|---|---|---|---|---|
| | | основная заработная плата рабочих | эксплуатация машин | | не занятых обслуживанием машин | обслуживающих машины |
| | | | всего | в том числе заработная плата рабочих, обслуживающих машины | | |
| 1 | 2 | 3 | 4 | 5 | 6 | 7 |
| 2а, 8в, 8е—9б, 12е | 644 | 48,6 | 27 | 6,4 | 78 | 7,3 |
| 2б, 8г, 12в | 611 | 46,6 | 26,7 | 6,1 | 78 | 7,3 |
| 2в | 764 | 48,6 | 27 | 6,4 | 78 | 7,3 |
| 2г | 673 | 56,7 | 28,1 | 7,4 | 78 | 7,3 |
| 5б | 636 | 40,5 | 25,9 | 5,3 | 78 | 7,3 |
| 6б | 605 | 40,5 | 25,9 | 5,3 | 78 | 7,3 |
| 7а, 7б, 8а, 8б | 589 | 46,6 | 26,7 | 6,1 | 78 | 7,3 |
| 7в, 11в—11е, 12б | 636 | 46,6 | 26,7 | 6,1 | 78 | 7,3 |
| 7г, 12а | 569 | 46,6 | 26,7 | 6,1 | 78 | 7,3 |
| 8д, 12г | 606 | 48,6 | 27 | 6,4 | 78 | 7,3 |
| 9в, 12д | 730 | 48,6 | 27 | 6,4 | 78 | 7,3 |
| 10а | 686 | 52,7 | 27,5 | 6,9 | 78 | 7,3 |
| 10б, 10в | 749 | 52,7 | 27,5 | 6,9 | 78 | 7,3 |
| 11а | 802 | 46,6 | 26,7 | 6,1 | 78 | 7,3 |
| 11б | 666 | 46,6 | 26,7 | 6,1 | 78 | 7,3 |

## Районная цена № 452

### Установка комплекса дорожных знаков на деревянных стойках из кругляка на дорогах IV категории

*Измеритель — 1 км дороги*

| Районы | Прямые затраты, руб. | В том числе, руб. | | | Затраты труда рабочих, чел.-ч | |
|---|---|---|---|---|---|---|
| | | основная заработная плата рабочих | эксплуатация машин | | не занятых обслуживанием машин | обслуживающих машины |
| | | | всего | в том числе заработная плата рабочих, обслуживающих машины | | |
| 1 | 2 | 3 | 4 | 5 | 6 | 7 |
| СТРОИТЕЛЬНЫЕ РАБОТЫ | | | | | | |
| 1а, 3, 4 | 519 | 40,4 | 25,9 | 5,3 | 77,8 | 7,3 |
| 1б, 1г, 1е, 5а, 6а, 6б | 545 | 40,4 | 25,9 | 5,3 | 77,8 | 7,3 |
| 1в, 1д, 1ж | 532 | 40,4 | 25,9 | 5,3 | 77,8 | 7,3 |
| 2а, 8в, 8е—9б, 12е | 629 | 48,5 | 27 | 6,4 | 77,8 | 7,3 |

*Продолжение*

| Районы | Прямые затраты, руб. | В том числе, руб. | | | Затраты труда рабочих, чел.-ч | |
|---|---|---|---|---|---|---|
| | | основная заработная плата рабочих | эксплуатация машин | | не занятых обслуживанием машин | обслуживающих машины |
| | | | всего | в том числе заработная плата рабочих, обслуживающих машины | | |
| 1 | 2 | 3 | 4 | 5 | 6 | 7 |
| 2б, 8б, 8г, 12в | 592 | 46,5 | 26,7 | 6,1 | 77,8 | 7,3 |
| 2в | 750 | 48,5 | 27 | 6,4 | 77,8 | 7,3 |
| 2г | 659 | 56,6 | 28,1 | 7,4 | 77,8 | 7,3 |
| 5б | 622 | 40,4 | 25,9 | 5,3 | 77,8 | 7,3 |
| 6в | 593 | 40,4 | 25,9 | 5,3 | 77,8 | 7,3 |
| 7а, 7б, 8а | 573 | 46,5 | 26,7 | 6,1 | 77,8 | 7,3 |
| 7в, 11г—11е, 12б | 622 | 46,5 | 26,7 | 6,1 | 77,8 | 7,3 |
| 7г, 12а | 556 | 46,5 | 26,7 | 6,1 | 77,8 | 7,3 |
| 8д, 12г | 593 | 48,5 | 27 | 6,4 | 77,8 | 7,3 |
| 9в | 709 | 48,5 | 27 | 6,4 | 77,8 | 7,3 |
| 10а | 672 | 52,6 | 27,5 | 6,9 | 77,8 | 7,3 |
| 10б, 10в | 734 | 52,6 | 27,5 | 6,9 | 77,8 | 7,3 |
| 11а | 790 | 46,5 | 26,7 | 6,1 | 77,8 | 7,3 |
| 11б | 655 | 46,5 | 26,7 | 6,1 | 77,8 | 7,3 |
| 11в | 635 | 46,5 | 26,7 | 6,1 | 77,8 | 7,3 |
| 12д | 726 | 48,5 | 27 | 6,4 | 77,8 | 7,3 |

## Районная цена № 453

### Установка комплекса дорожных знаков на асбестоцементных стойках на дорогах IV категории

*Измеритель — 1 км дороги*

| Районы | Прямые затраты, руб. | В том числе, руб. | | | Затраты труда рабочих, чел.-ч | |
|---|---|---|---|---|---|---|
| | | основная заработная плата рабочих | эксплуатация машин | | не занятых обслуживанием машин | обслуживающих машины |
| | | | всего | в том числе заработная плата рабочих, обслуживающих машины | | |
| 1 | 2 | 3 | 4 | 5 | 6 | 7 |
| СТРОИТЕЛЬНЫЕ РАБОТЫ | | | | | | |
| 1а, 3 | 543 | 39,2 | 25,9 | 5,3 | 75,9 | 7,3 |
| 1б, 1г, 1е, 5а, 6а, 6б | 574 | 39,2 | 25,9 | 5,3 | 75,9 | 7,3 |
| 1в, 1д, 1ж, 4 | 560 | 39,2 | 25,9 | 5,3 | 75,9 | 7,3 |

*Продолжение*

| Районы | Прямые затраты, руб. | В том числе, руб. | | | Затраты труда рабочих, чел.-ч | |
|---|---|---|---|---|---|---|
| | | основная заработная плата рабочих | эксплуатация машин | | | |
| | | | всего | в том числе заработная плата рабочих, обслуживающих машины | не занятых обслуживанием машин | обслуживающих машины |
| 1 | 2 | 3 | 4 | 5 | 6 | 7 |
| 2а, 8в, 12е | 660 | 47,1 | 26,9 | 6,4 | 75,9 | 7,3 |
| 2б, 8б, 12в | 623 | 45,1 | 26,7 | 6,1 | 75,9 | 7,3 |
| 2в | 782 | 47,1 | 26,9 | 6,4 | 75,9 | 7,3 |
| 2г | 697 | 54,9 | 28 | 7,4 | 75,9 | 7,3 |
| 5б | 654 | 39,2 | 25,9 | 5,3 | 75,9 | 7,3 |
| 6в | 622 | 39,2 | 25,9 | 5,3 | 75,9 | 7,3 |
| 7а, 7б, 8а | 604 | 45,1 | 26,7 | 6,1 | 75,9 | 7,3 |
| 7в, 8г, 11г, 11д, 12б | 652 | 45,1 | 26,7 | 6,1 | 75,9 | 7,3 |
| 7г, 12а | 586 | 45,1 | 26,7 | 6,1 | 75,9 | 7,3 |
| 8д, 12г | 626 | 47,1 | 26,9 | 6,4 | 75,9 | 7,3 |
| 8е—9б | 675 | 47,1 | 26,9 | 6,4 | 75,9 | 7,3 |
| 9в, 12д | 755 | 47,1 | 26,9 | 6,4 | 75,9 | 7,3 |
| 10а | 716 | 51 | 27,4 | 6,9 | 75,9 | 7,3 |
| 10б, 10в | 780 | 51 | 27,4 | 6,9 | 75,9 | 7,3 |
| 11а | 827 | 45,1 | 26,7 | 6,1 | 75,9 | 7,3 |
| 11б | 690 | 45,1 | 26,7 | 6,1 | 75,9 | 7,3 |
| 11в, 11е | 668 | 45,1 | 26,7 | 6,1 | 75,9 | 7,3 |

## Районная цена № 454

### Установка комплекса дорожных знаков на металлических стойках на дорогах V категории

*Измеритель — 1 км дороги*

| Районы | Прямые затраты, руб. | В том числе, руб. | | | Затраты труда рабочих, чел.-ч | |
|---|---|---|---|---|---|---|
| | | основная заработная плата рабочих | эксплуатация машин | | | |
| | | | всего | в том числе заработная плата рабочих, обслуживающих машины | не занятых обслуживанием машин | обслуживающих машины |
| 1 | 2 | 3 | 4 | 5 | 6 | 7 |
| СТРОИТЕЛЬНЫЕ РАБОТЫ | | | | | | |
| 1а, 1д, 1ж, 3 | 457 | 40,5 | 25,7 | 5,3 | 77,9 | 7,2 |
| 1б—1г, 4, 6б | 468 | 40,5 | 25,7 | 5,3 | 77,9 | 7,2 |
| 1е, 5а, 6а, 6в | 483 | 40,5 | 25,7 | 5,3 | 77,9 | 7,2 |

*Продолжение*

| Районы | Прямые затраты, руб. | В том числе, руб. | | | Затраты труда рабочих, чел.-ч | |
|---|---|---|---|---|---|---|
| | | основная заработная плата рабочих | эксплуатация машин | | не занятых обслуживанием машин | обслуживающих машины |
| | | | всего | в том числе заработная плата рабочих, обслуживающих машины | | |
| 1 | 2 | 3 | 4 | 5 | 6 | 7 |
| 2а, 8в, 8д, 12д, 12е | 521 | 48,6 | 26,8 | 6,3 | 77,9 | 7,2 |
| 2б, 8б, 11д, 11е | 539 | 46,6 | 26,5 | 6,1 | 77,9 | 7,2 |
| 2в, 8в, 9б | 589 | 48,6 | 26,8 | 6,3 | 77,9 | 7,2 |
| 2г | 606 | 56,7 | 27,8 | 7,4 | 77,9 | 7,2 |
| 5б | 514 | 40,5 | 25.7 | 5.3 | 77,9 | 7.2 |
| 7а | 518 | 46,6 | 26,5 | 6,1 | 77,9 | 7,2 |
| 7б, 12в | 497 | 46,6 | 26,5 | 6,1 | 77.9 | 7,2 |
| 7в | 575 | 46,6 | 26,5 | 6,1 | 77,9 | 7,2 |
| 7г, 8а, 12б | 485 | 46,6 | 26,5 | 6,1 | 77,9 | 7,2 |
| 8г, 11б—11г | 557 | 46,6 | 26,5 | 6,1 | 77,9 | 7,2 |
| 9а | 557 | 48,6 | 26,8 | 6,3 | 77,9 | 7,2 |
| 9в | 572 | 48,6 | 26,8 | 6,3 | 77,9 | 7,2 |
| 10а | 609 | 52,6 | 27,3 | 6,9 | 77,9 | 7,2 |
| 10б, 10в | 588 | 52,6 | 27,3 | 6,9 | 77,9 | 7,2 |
| 11а | 590 | 46,6 | 26,5 | 6,1 | 77,9 | 7,2 |
| 12а | 466 | 46,6 | 26,5 | 6,1 | 77,9 | 7,2 |
| 12г | 494 | 48,6 | 26,8 | 6,3 | 77,9 | 7,2 |

## Районная цена № 455

### Установка комплекса дорожных знаков на железобетонных стойках на дорогах V категории

*Измеритель — 1 км дороги*

| Районы | Прямые затраты, руб. | В том числе, руб. | | | Затраты труда рабочих, чел.-ч | |
|---|---|---|---|---|---|---|
| | | основная заработная плата рабочих | эксплуатация машин | | не занятых обслуживанием машин | обслуживающих машины |
| | | | всего | в том числе заработная плата рабочих, обслуживающих машины | | |
| 1 | 2 | 3 | 4 | 5 | 6 | 7 |
| СТРОИТЕЛЬНЫЕ РАБОТЫ | | | | | | |
| 1а, 3, 4 | 458 | 37,4 | 27,5 | 5,8 | 72,6 | 8 |
| 1б, 1г, 1е, 5а | 483 | 37,4 | 27,5 | 5,8 | 72,6 | 8 |
| 1в, 1д, 1ж, 6а, 6б | 472 | 37,4 | 27,5 | 5,8 | 72,6 | 8 |

*Продолжение*

| Районы | Прямые затраты, руб. | В том числе, руб. | | | Затраты труда рабочих, чел.-ч | |
|---|---|---|---|---|---|---|
| | | основная заработная плата рабочих | эксплуатация машин | | не занятых обслуживанием машин | обслуживающих машины |
| | | | всего | в том числе заработная плата рабочих, обслуживающих машины | | |
| 1 | 2 | 3 | 4 | 5 | 6 | 7 |
| 2а, 8в, 8е—9б, 12е | 565 | 44,8 | 28,7 | 7 | 72,6 | 8 |
| 2б, 8г, 12в | 534 | 43 | 28,4 | 6,7 | 72,6 | 8 |
| 2в | 686 | 44,8 | 28,7 | 7 | 72,6 | 8 |
| 2г | 592 | 52,3 | 29,8 | 8,2 | 72,6 | 8 |
| 5б | 560 | 37,4 | 27,5 | 5,8 | 72,6 | 8 |
| 6в | 528 | 37,4 | 27,5 | 5,8 | 72,6 | 8 |
| 7а, 7б, 8а, 8б | 513 | 43 | 28,4 | 6,7 | 72,6 | 8 |
| 7в, 11в—11е, 12б | 559 | 43 | 28,4 | 6,7 | 72,6 | 8 |
| 7г, 12а | 493 | 43 | 28,4 | 6,7 | 72,6 | 8 |
| 8д, 12г | 529 | 44,8 | 28,7 | 7 | 72,6 | 8 |
| 9в | 646 | 44,8 | 28,7 | 7 | 72,6 | 8 |
| 10а | 605 | 48,6 | 29,2 | 7,6 | 72,6 | 8 |
| 10б, 10в | 668 | 48,6 | 29,2 | 7,6 | 72,6 | 8 |
| 11а | 724 | 43 | 28,4 | 6,7 | 72,6 | 8 |
| 11б | 589 | 43 | 28,4 | 6,7 | 72,6 | 8 |
| 12д | 660 | 44,8 | 28,7 | 7 | 72,6 | 8 |

## Районная цена № 456

### Установка комплекса дорожных знаков на деревянных стойках из бруса на дорогах V категории

*Измеритель — 1 км дороги*

| Районы | Прямые затраты, руб. | В том числе, руб. | | | Затраты труда рабочих, чел.-ч | |
|---|---|---|---|---|---|---|
| | | основная заработная плата рабочих | эксплуатация машин | | не занятых обслуживанием машин | обслуживающих машины |
| | | | всего | в том числе заработная плата рабочих, обслуживающих машины | | |
| 1 | 2 | 3 | 4 | 5 | 6 | 7 |
| СТРОИТЕЛЬНЫЕ РАБОТЫ | | | | | | |
| 1а, 3 | 478 | 40,3 | 25,8 | 5,3 | 77,6 | 7,2 |
| 1б, 1г, 1е, 5а | 509 | 40,3 | 25,8 | 5,3 | 77,6 | 7,2 |
| 1в, 1д, 1ж, 4, 6а, 6б | 495 | 40,3 | 25,8 | 5,3 | 77,6 | 7,2 |

*Продолжение*

| Районы | Прямые затраты, руб. | В том числе, руб. | | | Затраты труда рабочих, чел.-ч | |
|---|---|---|---|---|---|---|
| | | основная заработная плата рабочих | эксплуатация машин | | не занятых обслуживанием машин | обслуживающих машины |
| | | | всего | в том числе заработная плата рабочих, обслуживающих машины | | |
| 1 | 2 | 3 | 4 | 5 | 6 | 7 |
| 2а, 8в, 8е—9б, 12е | 591 | 48,4 | 26,9 | 6,3 | 77,6 | 7,2 |
| 2б, 8г, 12в | 560 | 46,3 | 26,6 | 6,1 | 77,6 | 7,2 |
| 2в | 712 | 48,4 | 26,9 | 6,3 | 77,6 | 7,2 |
| 2г | 619 | 56,4 | 27,9 | 7,4 | 77,6 | 7,2 |
| 5б | 585 | 40,3 | 25,8 | 5,3 | 77,6 | 7,2 |
| 6в | 554 | 40.3 | 25,8 | 5,3 | 77,6 | 7,2 |
| 7а, 7б, 8а, 8б | 539 | 46,3 | 26,6 | 6,1 | 77,6 | 7,2 |
| 7в, 11в—11е, 12б | 585 | 46,3 | 26,6 | 6,1 | 77,6 | 7,2 |
| 7г, 12а | 519 | 46,3 | 26,6 | 6,1 | 77,6 | 7,2 |
| 8д, 12г | 555 | 48,4 | 26,9 | 6,3 | 77,6 | 7,2 |
| 9в, 12д | 679 | 48,4 | 26,9 | 6,3 | 77,6 | 7,2 |
| 10а | 632 | 52,4 | 27,4 | 6,9 | 77,6 | 7,2 |
| 10б, 10в | 694 | 52,4 | 27,4 | 6,9 | 77,6 | 7,2 |
| 11а | 750 | 46,3 | 26,6 | 6,1 | 77,6 | 7,2 |
| 11б | 615 | 46,3 | 26,6 | 6,1 | 77,6 | 7,2 |

## Районная цена № 457

### Установка комплекса дорожных знаков на деревянных стойках из кругляка на дорогах V категории

*Измеритель — 1 км дороги*

| Районы | Прямые затраты, руб. | В том числе, руб. | | | Затраты труда рабочих, чел.-ч | |
|---|---|---|---|---|---|---|
| | | основная заработная плата рабочих | эксплуатация машин | | не занятых обслуживанием машин | обслуживающих машины |
| | | | всего | в том числе заработная плата рабочих, обслуживающих машины | | |
| 1 | 2 | 3 | 4 | 5 | 6 | 7 |
| СТРОИТЕЛЬНЫЕ РАБОТЫ | | | | | | |
| 1а, 3 | 465 | 40,2 | 25,8 | 5,3 | 77,4 | 7,2 |
| 1б, 1г, 1е, 5а, 6а, 6б | 494 | 40,2 | 25,8 | 5,3 | 77,4 | 7,2 |
| 1в, 1д, 1ж, 4 | 481 | 40,2 | 25,8 | 5,3 | 77,4 | 7,2 |
| 2а, 8в, 8е—9б, 12е | 578 | 48,3 | 26,9 | 6,3 | 77,4 | 7,2 |

*Продолжение*

| Районы | Прямые затраты, руб. | В том числе, руб. | | | Затраты труда рабочих, чел.-ч | |
|---|---|---|---|---|---|---|
| | | основная заработная плата рабочих | эксплуатация машин | | не занятых обслуживанием машин | обслуживающих машины |
| | | | всего | в том числе заработная плата рабочих, обслуживающих машины | | |
| 1 | 2 | 3 | 4 | 5 | 6 | 7 |
| 2б, 8г, 12в | 547 | 46,2 | 26,6 | 6,1 | 77,4 | 7,2 |
| 2в | 698 | 48,3 | 26,9 | 6,3 | 77,4 | 7,2 |
| 2г | 605 | 56,3 | 27,9 | 7,4 | 77,4 | 7,2 |
| 5б | 571 | 40,2 | 25,8 | 5,3 | 77,4 | 7,2 |
| 6в | 542 | 40,2 | 25,8 | 5,3 | 77,4 | 7,2 |
| 7а, 7б, 8а, 8б | 525 | 46,2 | 26,6 | 6,1 | 77,4 | 7,2 |
| 7в, 11г—11е, 12б | 571 | 46,2 | 26,6 | 6,1 | 77,4 | 7,2 |
| 7г, 12а | 506 | 46,2 | 26,6 | 6,1 | 77,4 | 7,2 |
| 8д, 12г | 542 | 48,3 | 26,9 | 6,3 | 77,4 | 7,2 |
| 9в | 658 | 48,3 | 26,9 | 6,3 | 77,4 | 7,2 |
| 10а | 618 | 52,3 | 27,4 | 6,9 | 77,4 | 7,2 |
| 10б, 10в | 680 | 52,3 | 27,4 | 6,9 | 77,4 | 7,2 |
| 11а | 739 | 46,2 | 26,6 | 6,1 | 77,4 | 7,2 |
| 11б | 604 | 46,2 | 26,6 | 6,1 | 77,4 | 7,2 |
| 11в | 584 | 46,2 | 26,6 | 6,1 | 77,4 | 7,2 |
| 12д | 675 | 48,3 | 26,9 | 6,3 | 77,4 | 7,2 |

## Районная цена № 458

### Установка комплекса дорожных знаков на асбестоцементных стойках на дорогах V категории

*Измеритель — 1 км дороги*

| Районы | Прямые затраты, руб. | В том числе, руб. | | | Затраты труда рабочих, чел.-ч | |
|---|---|---|---|---|---|---|
| | | основная заработная плата рабочих | эксплуатация машин | | не занятых обслуживанием машин | обслуживающих машины |
| | | | всего | в том числе заработная плата рабочих, обслуживающих машины | | |
| 1 | 2 | 3 | 4 | 5 | 6 | 7 |
| СТРОИТЕЛЬНЫЕ РАБОТЫ | | | | | | |
| 1а, 3 | 492 | 39,1 | 25,7 | 5,3 | 75,5 | 7,2 |
| 1б, 1г, 1е, 5а, 6а, 6б | 522 | 39,1 | 25,7 | 5,3 | 75,5 | 7,2 |
| 1в, 1д, 1ж, 4 | 509 | 39,1 | 25,7 | 5,3 | 75,5 | 7,2 |
| 2а, 8в, 8е, 12е | 607 | 46,9 | 26,8 | 6,3 | 75,5 | 7,2 |
| 2б, 8б, 12в | 569 | 44,9 | 26,5 | 6,1 | 75,5 | 7,2 |
| 2в | 727 | 46,9 | 26,8 | 6,3 | 75,5 | 7,2 |

*Продолжение*

| Районы | Прямые затраты, руб. | В том числе, руб. | | | Затраты труда рабочих, чел.-ч | |
|---|---|---|---|---|---|---|
| | | основная заработная плата рабочих | эксплуатация машин | | | |
| | | | всего | в том числе заработная плата рабочих, обслуживающих машины | не занятых обслуживанием машин | обслуживающих машины |
| 1 | 2 | 3 | 4 | 5 | 6 | 7 |
| 2г | 640 | 54,7 | 27,9 | 7,4 | 75,5 | 7,2 |
| 5б | 600 | 39,1 | 25,7 | 5,3 | 75,5 | 7,2 |
| 6в | 569 | 39,1 | 25,7 | 5,3 | 75,5 | 7,2 |
| 7а, 7б, 8а | 552 | 44,9 | 26,5 | 6,1 | 75,5 | 7,2 |
| 7в, 8г, 11г, 11д, 12б | 598 | 44,9 | 26,5 | 6,1 | 75,5 | 7,2 |
| 7г, 12а | 534 | 44,9 | 26,5 | 6,1 | 75,5 | 7,2 |
| 8д, 12г | 573 | 46,9 | 26,8 | 6,3 | 75,5 | 7,2 |
| 9а, 9б | 623 | 46,9 | 26,8 | 6,3 | 75,5 | 7,2 |
| 9в, 12д | 700 | 46,9 | 26,8 | 6,3 | 75,5 | 7,2 |
| 10а | 659 | 50,8 | 27,3 | 6,9 | 75,5 | 7,2 |
| 10б, 10в | 722 | 50,8 | 27,3 | 6,9 | 75,5 | 7,2 |
| 11а | 771 | 44,9 | 26,5 | 6,1 | 75,5 | 7,2 |
| 11б | 636 | 44,9 | 26,5 | 6,1 | 75,5 | 7,2 |
| 11в, 11е | 615 | 44,9 | 26,5 | 6,1 | 75,5 | 7,2 |

## 16. Дорожные знаки при пересечении и примыкании автомобильных дорог

**Районная цена № 459**

**Установка комплекса дорожных знаков на металлических стойках при пересечении дорог типа «Клеверный лист»**

*Измеритель — 1 пересечение*

| Районы | Прямые затраты, руб. | В том числе, руб. | | | Затраты труда рабочих, чел.-ч | |
|---|---|---|---|---|---|---|
| | | основная заработная плата рабочих | эксплуатация машин | | | |
| | | | всего | в том числе заработная плата рабочих, обслуживающих машины | не занятых обслуживанием машин | обслуживающих машины |
| 1 | 2 | 3 | 4 | 5 | 6 | 7 |
| СТРОИТЕЛЬНЫЕ РАБОТЫ | | | | | | |
| 1а, 1в—1д, 1ж, 3, 4 | 26 000 | 1280 | 517 | 98,1 | 2420 | 137 |
| 1б, 1е, 5а, 6а, 6б | 26 800 | 1280 | 517 | 98,1 | 2420 | 137 |

*Продолжение*

| Районы | Прямые затраты, руб. | В том числе, руб. | | | Затраты труда рабочих, чел.-ч | |
|---|---|---|---|---|---|---|
| | | основная заработная плата рабочих | эксплуатация машин | | | |
| | | | всего | в том числе заработная плата рабочих, обслуживающих машины | не занятых обслуживанием машин | обслуживающих машины |
| 1 | 2 | 3 | 4 | 5 | 6 | 7 |
| 2а, 8в, 8д, 12д | 28 000 | 1530 | 536 | 118 | 2420 | 137 |
| 2б, 8б, 11б, 11д, 11е | 28 400 | 1470 | 532 | 113 | 2420 | 137 |
| 2в, 9б, 12е | 29 600 | 1530 | 536 | 118 | 2420 | 137 |
| 2г | 30 600 | 1790 | 556 | 137 | 2420 | 137 |
| 5б, 6в | 27 200 | 1280 | 517 | 98,1 | 2420 | 137 |
| 7а, 7б, 8а, 12а—12в | 27 000 | 1470 | 532 | 113 | 2420 | 137 |
| 7в, 11а, 11в, 11г | 29 100 | 1470 | 532 | 113 | 2420 | 137 |
| 7г | 26 500 | 1470 | 532 | 113 | 2420 | 137 |
| 8г | 29 900 | 1470 | 532 | 113 | 2420 | 137 |
| 8е | 31 800 | 1530 | 536 | 118 | 2420 | 137 |
| 9а, 9в | 29 000 | 1530 | 536 | 118 | 2420 | 137 |
| 10а, 10б | 31 400 | 1660 | 546 | 128 | 2420 | 137 |
| 10в | 30 700 | 1660 | 546 | 128 | 2420 | 137 |
| 12г | 27 300 | 1530 | 536 | 118 | 2420 | 137 |

## Районная цена № 460

### Установка комплекса дорожных знаков на железобетонных стойках при пересечении дорог типа «Клеверный лист»

*Измеритель — 1 пересечение*

| Районы | Прямые затраты, руб. | В том числе, руб. | | | Затраты труда рабочих, чел.-ч | |
|---|---|---|---|---|---|---|
| | | основная заработная плата рабочих | эксплуатация машин | | | |
| | | | всего | в том числе заработная плата рабочих, обслуживающих машины | не занятых обслуживанием машин | обслуживающих машины |
| 1 | 2 | 3 | 4 | 5 | 6 | 7 |
| СТРОИТЕЛЬНЫЕ РАБОТЫ | | | | | | |
| 1а, 1в—1д, 1ж, 3, 4 | 25 700 | 1250 | 532 | 103 | 2370 | 143 |
| 1б, 1е, 5а, 6а, 6б | 26 400 | 1250 | 532 | 103 | 2370 | 143 |
| 2а, 8в, 8д | 27 800 | 1500 | 552 | 124 | 2370 | 143 |

*Продолжение*

| Районы | Прямые затраты, руб. | В том числе, руб. | | | Затраты труда рабочих, чел.-ч | |
|---|---|---|---|---|---|---|
| | | основная заработная плата рабочих | эксплуатация машин | | | |
| | | | всего | в том числе заработная плата рабочих, обслуживающих машины | не занятых обслуживанием машин | обслуживающих машины |
| 1 | 2 | 3 | 4 | 5 | 6 | 7 |
| 2б, 8б, 12б, 12в | 27 400 | 1440 | 547 | 118 | 2370 | 143 |
| 2в | 30 200 | 1500 | 552 | 124 | 2370 | 143 |
| 2г | 30 000 | 1750 | 573 | 144 | 2370 | 143 |
| 5б, 6в | 27 200 | 1250 | 532 | 103 | 2370 | 143 |
| 7а, 7б, 8а, 12а | 26 600 | 1440 | 547 | 118 | 2370 | 143 |
| 7в, 11б—11е | 28 400 | 1440 | 547 | 118 | 2370 | 143 |
| 7г | 26 200 | 1440 | 547 | 118 | 2370 | 143 |
| 8г | 29 200 | 1440 | 547 | 118 | 2370 | 143 |
| 8е | 31 000 | 1500 | 552 | 124 | 2370 | 143 |
| 9, 12д | 28 800 | 1500 | 552 | 124 | 2370 | 143 |
| 10 | 31 100 | 1620 | 563 | 134 | 2370 | 143 |
| 11а | 30 100 | 1440 | 547 | 118 | 2370 | 143 |
| 12г | 27 200 | 1500 | 552 | 124 | 2370 | 143 |
| 12е | 29 400 | 1500 | 552 | 124 | 2370 | 143 |

## Районная цена № 461

### Установка комплекса дорожных знаков на металлических стойках при пересечении дорог типа «Неполный клеверный лист»

*Измеритель — 1 пересечение*

| Районы | Прямые затраты, руб. | В том числе, руб. | | | Затраты труда рабочих, чел.-ч | |
|---|---|---|---|---|---|---|
| | | основная заработная плата рабочих | эксплуатация машин | | | |
| | | | всего | в том числе заработная плата рабочих, обслуживающих машины | не занятых обслуживанием машин | обслуживающих машины |
| 1 | 2 | 3 | 4 | 5 | 6 | 7 |
| СТРОИТЕЛЬНЫЕ РАБОТЫ | | | | | | |
| 1а, 1в—1д, 1ж, 3, 4 | 18 000 | 1120 | 539 | 98,5 | 2140 | 138 |
| 1б, 1е, 6б | 18 600 | 1120 | 539 | 98,5 | 2140 | 138 |
| 2а, 8в, 8д, 12д | 19 900 | 1340 | 559 | 118 | 2140 | 138 |
| 2б, 8б, 11д, 11е | 20 100 | 1280 | 554 | 113 | 2140 | 138 |

*Продолжение*

| Районы | Прямые затраты, руб. | В том числе, руб. | | | Затраты труда рабочих, чел.-ч | |
|---|---|---|---|---|---|---|
| | | основная заработная плата рабочих | эксплуатация машин | | | |
| | | | всего | в том числе заработная плата рабочих, обслуживающих машины | не занятых обслуживанием машин | обслуживающих машины |
| 1 | 2 | 3 | 4 | 5 | 6 | 7 |
| 2в, 9б | 21 200 | 1340 | 559 | 118 | 2140 | 138 |
| 2г | 21 900 | 1560 | 579 | 138 | 2140 | 138 |
| 5а—6а | 19 000 | 1120 | 539 | 98,5 | 2140 | 138 |
| 6в | 19 200 | 1120 | 539 | 98,5 | 2140 | 138 |
| 7а, 7б, 12б, 12в | 19 200 | 1280 | 554 | 113 | 2140 | 138 |
| 7в, 8г, 11а—11г | 20 800 | 1280 | 554 | 113 | 2140 | 138 |
| 7г, 8а, 12а | 18 800 | 1280 | 554 | 113 | 2140 | 138 |
| 8е | 22 500 | 1340 | 559 | 118 | 2140 | 138 |
| 9а, 9в, 12е | 20 700 | 1340 | 559 | 118 | 2140 | 138 |
| 10а, 10б | 22 400 | 1450 | 569 | 128 | 2140 | 138 |
| 10в | 21 600 | 1450 | 569 | 128 | 2140 | 138 |
| 12г | 19 200 | 1340 | 559 | 118 | 2140 | 138 |

## Районная цена № 462

### Установка комплекса дорожных знаков на железобетонных стойках при пересечении дорог типа «Неполный клеверный лист»

*Измеритель — 1 пересечение*

| Районы | Прямые затраты, руб. | В том числе, руб. | | | Затраты труда рабочих, чел.-ч | |
|---|---|---|---|---|---|---|
| | | основная заработная плата рабочих | эксплуатация машин | | | |
| | | | всего | в том числе заработная плата рабочих, обслуживающих машины | не занятых обслуживанием машин | обслуживающих машины |
| 1 | 2 | 3 | 4 | 5 | 6 | 7 |
| СТРОИТЕЛЬНЫЕ РАБОТЫ | | | | | | |
| 1а, 1в—1с, 3, 4 | 18 000 | 1090 | 554 | 103 | 2100 | 144 |
| 1б, 1ж, 5а, 6а, 6б | 18 600 | 1090 | 554 | 103 | 2100 | 144 |
| 2а, 8в, 8д | 20 000 | 1310 | 574 | 124 | 2100 | 144 |
| 2б, 8б, 12б, 12в | 19 600 | 1260 | 569 | 118 | 2100 | 144 |
| 2в, 8е | 22 000 | 1310 | 574 | 124 | 2100 | 144 |
| 2г | 21 700 | 1530 | 595 | 144 | 2100 | 144 |

*Продолжение*

| Районы | Прямые затраты, руб. | В том числе, руб. | | | Затраты труда рабочих, чел.-ч | |
|---|---|---|---|---|---|---|
| | | основная заработная плата рабочих | эксплуатация машин | | | |
| | | | всего | в том числе заработная плата рабочих, обслуживающих машины | не занятых обслуживанием машин | обслуживающих машины |
| 1 | 2 | 3 | 4 | 5 | 6 | 7 |
| 5б, 6в | 19 400 | 1090 | 554 | 103 | 2100 | 144 |
| 7а, 7б, 8а, 12а | 19 100 | 1260 | 569 | 118 | 2100 | 144 |
| 7в, 8г, 11б—11е | 20 400 | 1260 | 569 | 118 | 2100 | 144 |
| 7г | 18 600 | 1260 | 569 | 118 | 2100 | 144 |
| 9, 12д, 12е | 20 900 | 1310 | 574 | 124 | 2100 | 144 |
| 10 | 22 400 | 1420 | 584 | 134 | 2100 | 144 |
| 11а | 22 000 | 1260 | 569 | 118 | 2100 | 144 |
| 12г | 19 400 | 1310 | 574 | 124 | 2100 | 144 |

## Районная цена № 463

### Установка комплекса дорожных знаков на металлических стойках при пересечении дорог типа «Труба»

*Измеритель — 1 пересечение*

| Районы | Прямые затраты, руб. | В том числе, руб. | | | Затраты труда рабочих, чел.-ч | |
|---|---|---|---|---|---|---|
| | | основная заработная плата рабочих | эксплуатация машин | | | |
| | | | всего | в том числе заработная плата рабочих, обслуживающих машины | не занятых обслуживанием машин | обслуживающих машины |
| 1 | 2 | 3 | 4 | 5 | 6 | 7 |
| СТРОИТЕЛЬНЫЕ РАБОТЫ | | | | | | |
| 1а, 1в—1д, 1ж, 3, 4 | 15 500 | 795 | 350 | 66,4 | 1510 | 92,5 |
| 1б, 1е, 5а, 6а, 6б | 16 000 | 795 | 350 | 66,4 | 1510 | 92,5 |
| 2а, 8в, 8д, 12д | 16 800 | 954 | 364 | 79,7 | 1510 | 92,5 |
| 2б, 8б, 11б, 11д, 11е | 17 000 | 914 | 360 | 76,4 | 1510 | 92,5 |
| 2в, 9б, 12е | 17 800 | 954 | 364 | 79,7 | 1510 | 92,5 |
| 2г | 18 500 | 1110 | 377 | 93 | 1510 | 92,5 |
| 5б, 6в | 16 400 | 795 | 350 | 66,4 | 1510 | 92,5 |
| 7а, 7б, 8а, 12б, 12в | 16 300 | 914 | 360 | 76,4 | 1510 | 92,5 |
| 7в, 8г, 11а, 11в, 11г | 17 600 | 914 | 360 | 76,4 | 1510 | 92,5 |

*Продолжение*

| Районы | Прямые затраты, руб. | В том числе, руб. | | | Затраты труда рабочих, чел.-ч | |
|---|---|---|---|---|---|---|
| | | основная заработная плата рабочих | эксплуатация машин | | | |
| | | | всего | в том числе заработная плата рабочих, обслуживающих машины | не занятых обслуживанием машин | обслуживающих машины |
| 1 | 2 | 3 | 4 | 5 | 6 | 7 |
| 7г, 12а | 16 000 | 914 | 360 | 76,4 | 1510 | 92,5 |
| 8е | 19 100 | 954 | 364 | 79,7 | 1510 | 92,5 |
| 9а, 9в | 17 400 | 954 | 364 | 79,7 | 1510 | 92,5 |
| 10а, 10б | 18 900 | 1030 | 370 | 86,4 | 1510 | 92,5 |
| 10в | 18 400 | 1030 | 370 | 86,4 | 1510 | 92,5 |
| 12г | 16 400 | 954 | 364 | 79,7 | 1510 | 92,5 |

## Районная цена № 464

### Установка комплекса дорожных знаков на железобетонных стойках при пересечении дорог типа «Труба»

*Измеритель — 1 пересечение*

| Районы | Прямые затраты, руб. | В том числе, руб. | | | Затраты труда рабочих, чел.-ч | |
|---|---|---|---|---|---|---|
| | | основная заработная плата рабочих | эксплуатация машин | | | |
| | | | всего | в том числе заработная плата рабочих, обслуживающих машины | не занятых обслуживанием машин | обслуживающих машины |
| 1 | 2 | 3 | 4 | 5 | 6 | 7 |
| СТРОИТЕЛЬНЫЕ РАБОТЫ | | | | | | |
| 1а, 1в—1ж, 3, 4 | 15 600 | 773 | 362 | 70,2 | 1480 | 97,4 |
| 1б, 5а, 6а, 6б | 16 000 | 773 | 362 | 70,2 | 1480 | 97,4 |
| 2а, 8в | 17 000 | 928 | 376 | 84,3 | 1480 | 97,4 |
| 2б, 8б, 12б, 12в | 16 600 | 889 | 373 | 80,8 | 1480 | 97,4 |
| 2в, 8е | 18 600 | 928 | 376 | 84,3 | 1480 | 97,4 |
| 2г | 18 200 | 1080 | 390 | 98,3 | 1480 | 97,4 |
| 5б, 6в | 16 500 | 773 | 362 | 70,2 | 1480 | 97,4 |
| 7а, 7б, 8а, 12а | 16 200 | 889 | 373 | 80,8 | 1480 | 97,4 |
| 7в, 11б—11е | 17 200 | 889 | 373 | 80,8 | 1480 | 97,4 |
| 7г | 15 800 | 889 | 373 | 80,8 | 1480 | 97,4 |
| 8г | 17 600 | 889 | 373 | 80,8 | 1480 | 97,4 |
| 8д, 12г | 16 600 | 928 | 376 | 84,3 | 1480 | 97,4 |
| 9а, 9б, 12д | 17 600 | 928 | 376 | 84,3 | 1480 | 97,4 |

*Продолжение*

| Районы | Прямые затраты, руб. | В том числе, руб. | | | Затраты труда рабочих, чел.-ч | |
|---|---|---|---|---|---|---|
| | | основная заработная плата рабочих | эксплуатация машин | | | |
| | | | всего | в том числе заработная плата рабочих, обслуживающих машины | не занятых обслуживанием машин | обслуживающих машины |
| 1 | 2 | 3 | 4 | 5 | 6 | 7 |
| 9в, 12е | 17 800 | 928 | 376 | 84,3 | 1480 | 97,4 |
| 10 | 19 000 | 1000 | 383 | 91,3 | 1480 | 97,4 |
| 11а | 18 500 | 889 | 373 | 80,8 | 1480 | 97,4 |

## Районная цена № 465

### Установка комплекса дорожных знаков на металлических стойках при развязке движения в трех уровнях или пересечении трех дорог в двух уровнях

*Измеритель — 1 пересечение*

| Районы | Прямые затраты, руб. | В том числе, руб. | | | Затраты труда рабочих, чел.-ч | |
|---|---|---|---|---|---|---|
| | | основная заработная плата рабочих | эксплуатация машин | | | |
| | | | всего | в том числе заработная плата рабочих, обслуживающих машины | не занятых обслуживанием машин | обслуживающих машины |
| 1 | 2 | 3 | 4 | 5 | 6 | 7 |
| СТРОИТЕЛЬНЫЕ РАБОТЫ | | | | | | |
| 1а, 1в—1д, 1ж, 3, 4 | 36 800 | 1980 | 824 | 152 | 3760 | 212 |
| 1б, 1е, 5а, 6а, 6б | 38 000 | 1980 | 824 | 152 | 3760 | 212 |
| 2а, 8в, 8д, 12д | 40 000 | 2380 | 854 | 182 | 3760 | 212 |
| 2б, 8б, 11д, 11е | 40 400 | 2280 | 846 | 174 | 3760 | 212 |
| 2в, 9б, 12е | 42 400 | 2380 | 854 | 182 | 3760 | 212 |
| 2г | 43 700 | 2770 | 884 | 212 | 3760 | 212 |
| 5б, 6в | 38 800 | 1980 | 824 | 152 | 3760 | 212 |
| 7а, 7б, 8а, 12а—12в | 38 600 | 2280 | 846 | 174 | 3760 | 212 |
| 7в, 11а—11г | 41 600 | 2280 | 846 | 174 | 3760 | 212 |
| 7г | 37 700 | 2280 | 846 | 174 | 3760 | 212 |
| 8г | 42 500 | 2280 | 846 | 174 | 3760 | 212 |
| 8е | 45 300 | 2380 | 854 | 182 | 3760 | 212 |
| 9а, 9в | 41 400 | 2380 | 854 | 182 | 3760 | 212 |
| 10а, 10б | 45 000 | 2570 | 869 | 197 | 3760 | 212 |

*Продолжение*

| Районы | Прямые затраты, руб. | В том числе, руб. | | | Затраты труда рабочих, чел.-ч | |
|---|---|---|---|---|---|---|
| | | основная заработная плата рабочих | эксплуатация машин | | | |
| | | | всего | в том числе заработная плата рабочих, обслуживающих машины | не занятых обслуживанием машин | обслуживающих машины |
| 1 | 2 | 3 | 4 | 5 | 6 | 7 |
| 10в | 43 700 | 2570 | 869 | 197 | 3760 | 212 |
| 12г | 39 000 | 2380 | 854 | 182 | 3760 | 212 |

**Районная цена № 466**

**Установка комплекса дорожных знаков на железобетонных стойках при развязке движения в трех уровнях или пересечении трех дорог в двух уровнях**

*Измеритель — 1 пересечение*

| Районы | Прямые затраты, руб. | В том числе, руб. | | | Затраты труда рабочих, чел.-ч | |
|---|---|---|---|---|---|---|
| | | основная заработная плата рабочих | эксплуатация машин | | | |
| | | | всего | в том числе заработная плата рабочих, обслуживающих машины | не занятых обслуживанием машин | обслуживающих машины |
| 1 | 2 | 3 | 4 | 5 | 6 | 7 |
| СТРОИТЕЛЬНЫЕ РАБОТЫ | | | | | | |
| 1а, 1в—1ж, 3, 4 | 37 000 | 1950 | 843 | 158 | 3710 | 220 |
| 1б, 5а, 6а, 6б | 38 000 | 1950 | 843 | 158 | 3710 | 220 |
| 2а, 8в, 8д | 40 100 | 2340 | 874 | 189 | 3710 | 220 |
| 2б, 8б, 12б, 12в | 39 400 | 2240 | 866 | 181 | 3710 | 220 |
| 2в | 43 500 | 2340 | 874 | 189 | 3710 | 220 |
| 2г | 43 400 | 2720 | 906 | 221 | 3710 | 220 |
| 5б, 6в | 39 200 | 1950 | 843 | 158 | 3710 | 220 |
| 7а, 7б, 8а, 12а | 38 400 | 2240 | 866 | 181 | 3710 | 220 |
| 7в, 11б—11е | 41 000 | 2240 | 866 | 181 | 3710 | 220 |
| 7г | 37 700 | 2240 | 866 | 181 | 3710 | 220 |
| 8г | 42 100 | 2240 | 866 | 181 | 3710 | 220 |
| 8е | 44 800 | 2340 | 874 | 189 | 3710 | 220 |
| 9, 12д | 41 600 | 2340 | 874 | 189 | 3710 | 220 |
| 10 | 44 800 | 2530 | 890 | 205 | 3710 | 220 |
| 11а | 43 300 | 2240 | 866 | 181 | 3710 | 220 |
| 12г | 39 200 | 2340 | 874 | 189 | 3710 | 220 |
| 12е | 42 500 | 2340 | 874 | 189 | 3710 | 220 |

## Районная цена № 467

### Установка комплекса дорожных знаков на металлических стойках при пересечении дорог в одном уровне

*Измеритель — 1 пересечение*

| Районы | Прямые затраты, руб. | В том числе, руб. | | | Затраты труда рабочих, чел.-ч | |
|---|---|---|---|---|---|---|
| | | основная заработная плата рабочих | эксплуатация машин | | | |
| | | | всего | в том числе заработная плата рабочих, обслуживающих машины | не занятых обслуживанием машин | обслуживающих машины |
| 1 | 2 | 3 | 4 | 5 | 6 | 7 |
| СТРОИТЕЛЬНЫЕ РАБОТЫ | | | | | | |
| 1а, 1в—1д, 1ж, 3, 4 | 9 100 | 470 | 168 | 34,1 | 885 | 47 |
| 1б, 1е, 5, 6 | 9 420 | 470 | 168 | 34,1 | 885 | 47 |
| 2а, 8в, 8д, 12д | 9 750 | 564 | 174 | 40,9 | 885 | 47 |
| 2б, 8б, 11б—11е | 9 870 | 541 | 173 | 39,2 | 885 | 47 |
| 2в | 10 500 | 564 | 174 | 40,9 | 885 | 47 |
| 2г | 10 600 | 659 | 181 | 47,7 | 885 | 47 |
| 7а, 7б, 8а, 12б, 12в | 9 410 | 541 | 173 | 39,2 | 885 | 47 |
| 7в, 11а | 10 200 | 541 | 173 | 39,2 | 885 | 47 |
| 7г, 12а | 9 240 | 541 | 173 | 39,2 | 885 | 47 |
| 8г | 10 600 | 541 | 173 | 39,2 | 885 | 47 |
| 8е | 11 000 | 564 | 174 | 40,9 | 885 | 47 |
| 9, 12е | 10 200 | 564 | 174 | 40,9 | 885 | 47 |
| 10 | 10 900 | 612 | 178 | 44,3 | 885 | 47 |
| 12г | 9 490 | 564 | 174 | 40,9 | 885 | 47 |

## Районная цена № 468

### Установка комплекса дорожных знаков на железобетонных стойках при пересечении дорог в одном уровне

*Измеритель — 1 пересечение*

| Районы | Прямые затраты, руб. | В том числе, руб. | | | Затраты труда рабочих, чел.-ч | |
|---|---|---|---|---|---|---|
| | | основная заработная плата рабочих | эксплуатация машин | | | |
| | | | всего | в том числе заработная плата рабочих, обслуживающих машины | не занятых обслуживанием машин | обслуживающих машины |
| 1 | 2 | 3 | 4 | 5 | 6 | 7 |
| СТРОИТЕЛЬНЫЕ РАБОТЫ | | | | | | |
| 1а, 1в—1д, 1ж, 3, 4 | 9 120 | 458 | 175 | 36,3 | 864 | 49,9 |
| 1б, 1е, 5а, 6а, 6б | 9 360 | 458 | 175 | 36,3 | 864 | 49,9 |
| 2а, 8в, 9б | 10 000 | 550 | 182 | 43,6 | 864 | 49,9 |

*Продолжение*

| Районы | Прямые затраты, руб. | В том числе, руб. | | | Затраты труда рабочих, чел.-ч | |
|---|---|---|---|---|---|---|
| | | основная заработная плата рабочих | эксплуатация машин | | | |
| | | | всего | в том числе заработная плата рабочих, обслуживающих машины | не занятых обслуживанием машин | обслуживающих машины |
| 1 | 2 | 3 | 4 | 5 | 6 | 7 |
| 2б, 8б, 11е, 12б, 12в | 9 760 | 527 | 180 | 41,8 | 864 | 49,9 |
| 2в, 8е | 10 900 | 550 | 182 | 43,6 | 864 | 49,9 |
| 2г | 10 600 | 641 | 189 | 50,9 | 864 | 49,9 |
| 5б, 6в | 9 660 | 458 | 175 | 36,3 | 864 | 49,9 |
| 7а, 7б, 7г, 8а, 12а | 9 370 | 527 | 180 | 41,8 | 864 | 49,9 |
| 7в, 11б—11д | 10 000 | 527 | 180 | 41,8 | 864 | 49,9 |
| 8г | 10 500 | 527 | 180 | 41,8 | 864 | 49,9 |
| 8д, 12г | 9 660 | 550 | 182 | 43,6 | 864 | 49,9 |
| 9а, 9в, 12д, 12е | 10 300 | 550 | 182 | 43,6 | 864 | 49,9 |
| 10а, 10в | 11 000 | 596 | 186 | 47,2 | 864 | 49,9 |
| 10б | 11 300 | 596 | 186 | 47,2 | 864 | 49,9 |
| 11а | 10 800 | 527 | 180 | 41,8 | 864 | 49,9 |

## Районная цена № 469

### Установка комплекса дорожных знаков на деревянных стойках из бруса при пересечении дорог в одном уровне

*Измеритель — 1 пересечение*

| Районы | Прямые затраты, руб. | В том числе, руб. | | | Затраты труда рабочих, чел.-ч | |
|---|---|---|---|---|---|---|
| | | основная заработная плата рабочих | эксплуатация машин | | | |
| | | | всего | в том числе заработная плата рабочих, обслуживающих машины | не занятых обслуживанием машин | обслуживающих машины |
| 1 | 2 | 3 | 4 | 5 | 6 | 7 |
| СТРОИТЕЛЬНЫЕ РАБОТЫ | | | | | | |
| 1а, 1в—1д, 1ж, 3, 4 | 9 220 | 470 | 168 | 34,1 | 883 | 47 |
| 1б, 1е, 5а, 6а, 6б | 9 460 | 470 | 168 | 34,1 | 883 | 47 |
| 2а, 8в, 9а, 9б | 10 200 | 564 | 175 | 40,9 | 883 | 47 |
| 2б, 8б, 11д, 11е, 12б, 12в | 9 840 | 540 | 173 | 39,2 | 883 | 47 |

*Продолжение*

| Районы | Прямые затраты, руб. | В том числе, руб. | | | Затраты труда рабочих, чел.-ч | |
|---|---|---|---|---|---|---|
| | | основная заработная плата рабочих | эксплуатация машин | | не занятых обслуживанием машин | обслуживающих машины |
| | | | всего | в том числе заработная плата рабочих, обслуживающих машины | | |
| 1 | 2 | 3 | 4 | 5 | 6 | 7 |
| 2в, 8е | 11 000 | 564 | 175 | 40,9 | 883 | 47 |
| 2г | 10 700 | 658 | 182 | 47,7 | 883 | 47 |
| 5б, 6в | 9 760 | 470 | 168 | 34,1 | 883 | 47 |
| 7а, 7б, 7г, 8а, 12а | 9 470 | 540 | 173 | 39,2 | 883 | 47 |
| 7в, 11б—11г | 10 200 | 540 | 173 | 39,2 | 883 | 47 |
| 8г | 10 600 | 540 | 173 | 39,2 | 883 | 47 |
| 8д, 12г | 9 760 | 564 | 175 | 40,9 | 883 | 47 |
| 9в, 12д, 12е | 10 500 | 564 | 175 | 40,9 | 883 | 47 |
| 10а, 10в | 11 200 | 610 | 178 | 44,3 | 883 | 47 |
| 10б | 11 400 | 610 | 178 | 44,3 | 883 | 47 |
| 11а | 10 900 | 540 | 173 | 39,2 | 883 | 47 |

## Районная цена № 470

### Установка комплекса дорожных знаков на деревянных стойках из кругляка при пересечении дорог в одном уровне

*Измеритель — 1 пересечение*

| Районы | Прямые затраты, руб. | В том числе, руб. | | | Затраты труда рабочих, чел.-ч | |
|---|---|---|---|---|---|---|
| | | основная заработная плата рабочих | эксплуатация машин | | не занятых обслуживанием машин | обслуживающих машины |
| | | | всего | в том числе заработная плата рабочих, обслуживающих машины | | |
| 1 | 2 | 3 | 4 | 5 | 6 | 7 |
| СТРОИТЕЛЬНЫЕ РАБОТЫ | | | | | | |
| 1а, 1в—1д, 1ж, 3, 4 | 9 160 | 469 | 168 | 34,1 | 882 | 47 |
| 1б, 1е, 5а, 6а, 6б | 9 400 | 469 | 168 | 34,1 | 882 | 47 |
| 2а, 8в, 9а, 9б | 10 100 | 563 | 175 | 40,9 | 882 | 47 |
| 2б, 8б, 12б, 12в | 9 720 | 540 | 173 | 39,2 | 882 | 47 |
| 2в, 8е | 10 900 | 563 | 175 | 40,9 | 882 | 47 |
| 2г | 10 600 | 657 | 182 | 47,7 | 882 | 47 |
| 5б, 6в | 9 700 | 469 | 168 | 34,1 | 882 | 47 |

*Продолжение*

| Районы | Прямые затраты, руб. | В том числе, руб. | | | Затраты труда рабочих, чел.-ч | |
|---|---|---|---|---|---|---|
| | | основная заработная плата рабочих | эксплуатация машин | | | |
| | | | всего | в том числе заработная плата рабочих, обслуживающих машины | не занятых обслуживанием машин | обслуживающих машины |
| 1 | 2 | 3 | 4 | 5 | 6 | 7 |
| 7а, 7б, 7г, 8а, 12а | 9 420 | 540 | 173 | 39,2 | 882 | 47 |
| 7в, 11б—11е | 10 000 | 540 | 173 | 39,2 | 882 | 47 |
| 8г | 10 500 | 540 | 173 | 39,2 | 882 | 47 |
| 8д, 12г | 9 720 | 563 | 175 | 40,9 | 882 | 47 |
| 9в, 12д, 12е | 10 400 | 563 | 175 | 40,9 | 882 | 47 |
| 10 | 11 200 | 610 | 178 | 44,3 | 882 | 47 |
| 11а | 10 900 | 540 | 173 | 39,2 | 882 | 47 |

## Районная цена № 471

### Установка комплекса дорожных знаков на асбестоцементных стойках при пересечении дорог в одном уровне

*Измеритель — 1 пересечение*

| Районы | Прямые затраты, руб. | В том числе, руб. | | | Затраты труда рабочих, чел.-ч | |
|---|---|---|---|---|---|---|
| | | основная заработная плата рабочих | эксплуатация машин | | | |
| | | | всего | в том числе заработная плата рабочих, обслуживающих машины | не занятых обслуживанием машин | обслуживающих машины |
| 1 | 2 | 3 | 4 | 5 | 6 | 7 |
| **СТРОИТЕЛЬНЫЕ РАБОТЫ** | | | | | | |
| 1а, 1в—1д, 1ж, 3, 4 | 9 280 | 465 | 168 | 34,1 | 875 | 47 |
| 1б, 1е, 5а, 6а, 6б | 9 500 | 465 | 168 | 34,1 | 875 | 47 |
| 2а, 8в, 9б | 10 200 | 558 | 175 | 40,9 | 875 | 47 |
| 2б, 8б, 11д, 11е, 12б, 12в | 9 920 | 535 | 173 | 39,2 | 875 | 47 |
| 2в, 8е | 11 000 | 558 | 175 | 40,9 | 875 | 47 |
| 2г | 10 800 | 651 | 181 | 47,7 | 875 | 47 |
| 5б, 6в | 9 820 | 465 | 168 | 34,1 | 875 | 47 |
| 7а, 7б, 7г, 8а, 12а | 9 540 | 535 | 173 | 39,2 | 875 | 47 |
| 7в, 11б—11г | 10 200 | 535 | 173 | 39,2 | 875 | 47 |

*Продолжение*

| Районы | Прямые затраты, руб. | В том числе, руб. | | | Затраты труда рабочих, чел.-ч | |
|---|---|---|---|---|---|---|
| | | основная заработная плата рабочих | эксплуатация машин | | | |
| | | | всего | в том числе заработная плата рабочих, обслуживающих машины | не занятых обслуживанием машин | обслуживающих машины |
| 1 | 2 | 3 | 4 | 5 | 6 | 7 |
| 8г | 10 700 | 535 | 173 | 39,2 | 875 | 47 |
| 8д, 12г | 9 840 | 558 | 175 | 40,9 | 875 | 47 |
| 9а, 12д, 12е | 10 500 | 558 | 175 | 40,9 | 875 | 47 |
| 9в | 10 700 | 558 | 175 | 40,9 | 875 | 47 |
| 10а, 10в | 11 300 | 604 | 178 | 44,3 | 875 | 47 |
| 10б | 11 500 | 604 | 178 | 44,3 | 875 | 47 |
| 11а | 11 000 | 535 | 173 | 39,2 | 875 | 47 |

## Районная цена № 472

### Установка комплекса дорожных знаков на металлических стойках при примыкании дорог в одном уровне

*Измеритель — 1 пересечение*

| Районы | Прямые затраты, руб. | В том числе, руб. | | | Затраты труда рабочих, чел.-ч | |
|---|---|---|---|---|---|---|
| | | основная заработная плата рабочих | эксплуатация машин | | | |
| | | | всего | в том числе заработная плата рабочих, обслуживающих машины | не занятых обслуживанием машин | обслуживающих машины |
| 1 | 2 | 3 | 4 | 5 | 6 | 7 |
| СТРОИТЕЛЬНЫЕ РАБОТЫ | | | | | | |
| 1а, 1в—1д, 1ж, 3, 4 | 3140 | 216 | 123 | 23,4 | 416 | 32,7 |
| 1б, 1е, 6б | 3230 | 216 | 123 | 23,4 | 416 | 32,7 |
| 2а, 8в, 8д, 12д | 3500 | 259 | 128 | 28,1 | 416 | 32,7 |
| 2б, 8б, 11д, 11е | 3560 | 248 | 127 | 26,9 | 416 | 32,7 |
| 2в, 9б | 3780 | 259 | 128 | 28,1 | 416 | 32,7 |
| 2г | 3910 | 302 | 133 | 32,8 | 416 | 32,7 |
| 5а, 6а, 6в | 3320 | 216 | 123 | 23,4 | 416 | 32,7 |
| 5б, | 3390 | 216 | 123 | 23,4 | 416 | 32,7 |
| 7а, 7б, 12б, 12в | 3380 | 248 | 127 | 26,9 | 416 | 32,7 |
| 7в, 8г, 11а—11г | 3700 | 248 | 127 | 26,9 | 416 | 32,7 |
| 7г, 8а, 12а | 3280 | 248 | 127 | 26,9 | 416 | 32,7 |

*Продолжение*

| Районы | Прямые затраты, руб. | В том числе, руб. | | | Затраты труда рабочих, чел.-ч | |
|---|---|---|---|---|---|---|
| | | основная заработная плата рабочих | эксплуатация машин | | | |
| | | | всего | в том числе заработная плата рабочих, обслуживающих машины | не занятых обслуживанием машин | обслуживающих машины |
| 1 | 2 | 3 | 4 | 5 | 6 | 7 |
| 8е | 3960 | 259 | 128 | 28,1 | 416 | 32,7 |
| 9а, 9в, 12е | 3640 | 259 | 128 | 28,1 | 416 | 32,7 |
| 10а, 10б | 3940 | 280 | 130 | 30,4 | 416 | 32,7 |
| 10в | 3810 | 280 | 130 | 30,4 | 416 | 32,7 |
| 12г | 3370 | 259 | 128 | 28,1 | 416 | 32,7 |

## Районная цена № 473

### Установка комплекса дорожных знаков на железобетонных стойках при примыкании дорог в одном уровне

*Измеритель — 1 примыкание*

| Районы | Прямые затраты, руб. | В том числе, руб. | | | Затраты труда рабочих, чел.-ч | |
|---|---|---|---|---|---|---|
| | | основная заработная плата рабочих | эксплуатация машин | | | |
| | | | всего | в том числе заработная плата рабочих, обслуживающих машины | не занятых обслуживанием машин | обслуживающих машины |
| 1 | 2 | 3 | 4 | 5 | 6 | 7 |
| СТРОИТЕЛЬНЫЕ РАБОТЫ | | | | | | |
| 1а, 1в—1д, 3, 4 | 3160 | 207 | 128 | 25 | 402 | 34,7 |
| 1б, 1е, 1ж, 6а, 6б | 3240 | 207 | 128 | 25 | 402 | 34,7 |
| 2а, 8в, 8д | 3560 | 249 | 133 | 29,9 | 402 | 34,7 |
| 2б, 8б, 12б, 12в | 3480 | 238 | 132 | 28,7 | 402 | 34,7 |
| 2в | 4040 | 249 | 133 | 29,9 | 402 | 34,7 |
| 2г | 3870 | 290 | 138 | 34,9 | 402 | 34,7 |
| 5а | 3320 | 207 | 128 | 25 | 402 | 34,7 |
| 5б, 6в | 3490 | 207 | 128 | 25 | 402 | 34,7 |
| 7а, 7б, 8а, 12а | 3390 | 238 | 132 | 28,7 | 402 | 34,7 |
| 7в, 8г, 11в—11е | 3640 | 238 | 132 | 28,7 | 402 | 34,7 |
| 7г | 3290 | 238 | 132 | 28,7 | 402 | 34,7 |
| 8е, 9в, 12д | 3880 | 249 | 133 | 29,9 | 402 | 34,7 |
| 9а, 9б, 12е | 3720 | 249 | 133 | 29,9 | 402 | 34,7 |
| 10а, 10в | 4000 | 270 | 136 | 32,4 | 402 | 34,7 |

*Продолжение*

| Районы | Прямые затраты, руб. | В том числе, руб. | | | Затраты труда рабочих, чел.-ч | |
|---|---|---|---|---|---|---|
| | | основная заработная плата рабочих | эксплуатация машин | | | |
| | | | всего | в том числе заработная плата рабочих обслуживающих машины | не занятых обслуживанием машин | обслуживающих машины |
| 1 | 2 | 3 | 4 | 5 | 6 | 7 |
| 10б | 4110 | 270 | 136 | 32,4 | 402 | 34,7 |
| 11а | 4130 | 238 | 132 | 28,7 | 402 | 34,7 |
| 11б | 3740 | 238 | 132 | 28,7 | 402 | 34,7 |
| 12г | 3460 | 249 | 133 | 29,9 | 402 | 34,7 |

## Районная цена № 474

### Установка комплекса дорожных знаков на деревянных стойках из бруса при примыкании дорог в одном уровне

*Измеритель — 1 примыкание*

| Районы | Прямые затраты, руб. | В том числе, руб. | | | Затраты труда рабочих, чел.-ч | |
|---|---|---|---|---|---|---|
| | | основная заработная плата рабочих | эксплуатация машин | | | |
| | | | всего | в том числе заработная плата рабочих, обслуживающих машины | не занятых обслуживанием машин | обслуживающих машины |
| 1 | 2 | 3 | 4 | 5 | 6 | 7 |
| СТРОИТЕЛЬНЫЕ РАБОТЫ | | | | | | |
| 1а, 1в—1д, 3, 4 | 3240 | 215 | 124 | 23,4 | 415 | 32,7 |
| 1б, 1е, 1ж, 5а, 6а, 6б | 3330 | 215 | 124 | 23,4 | 415 | 32,7 |
| 2а, 8в, 8д | 3630 | 258 | 128 | 28,1 | 415 | 32,7 |
| 2б, 8б, 12б, 12в | 3560 | 248 | 127 | 26,9 | 415 | 32,7 |
| 2в | 4110 | 258 | 128 | 28,1 | 415 | 32,7 |
| 2г | 3940 | 301 | 133 | 32,8 | 415 | 32,7 |
| 5б, 6в | 3560 | 215 | 124 | 23,4 | 415 | 32,7 |
| 7а, 7б, 8а, 12а | 3450 | 248 | 127 | 26,9 | 415 | 32,7 |
| 7в, 8г, 11б—11е | 3730 | 248 | 127 | 26,9 | 415 | 32,7 |
| 7г | 3360 | 248 | 127 | 26,9 | 415 | 32,7 |
| 8е, 9в, 12д | 3960 | 258 | 128 | 28,1 | 415 | 32,7 |
| 9а, 9б, 12е | 3800 | 258 | 128 | 28,1 | 415 | 32,7 |
| 10а, 10в | 4080 | 280 | 130 | 30,4 | 415 | 32,7 |

*Продолжение*

| Районы | Прямые затраты, руб. | В том числе, руб. | | | Затраты труда рабочих, чел.-ч | |
|---|---|---|---|---|---|---|
| | | основная заработная плата рабочих | эксплуатация машин | | | |
| | | | всего | в том числе заработная плата рабочих, обслуживающих машины | не занятых обслуживанием машин | обслуживающих машины |
| 1 | 2 | 3 | 4 | 5 | 6 | 7 |
| 10б | 4180 | 280 | 130 | 30,4 | 415 | 32,7 |
| 11а | 4200 | 248 | 127 | 26,9 | 415 | 32,7 |
| 12г | 3540 | 258 | 128 | 28,1 | 415 | 32,7 |

## Районная цена № 475

### Установка комплекса дорожных знаков на деревянных стойках из кругляка при примыкании дорог в одном уровне

*Измеритель — 1 примыкание*

| Районы | Прямые затраты, руб. | В том числе, руб. | | | Затраты труда рабочих, чел.-ч | |
|---|---|---|---|---|---|---|
| | | основная заработная плата рабочих | эксплуатация машин | | | |
| | | | всего | в том числе заработная плата рабочих, обслуживающих машины | не занятых обслуживанием машин | обслуживающих машины |
| 1 | 2 | 3 | 4 | 5 | 6 | 7 |
| СТРОИТЕЛЬНЫЕ РАБОТЫ | | | | | | |
| 1а, 1в—1д, 3, 4 | 3200 | 215 | 124 | 23,4 | 415 | 32,7 |
| 1б, 1е, 1ж, 6а, 6б | 3280 | 215 | 124 | 23,4 | 415 | 32,7 |
| 2а, 8в, 8д | 3590 | 258 | 128 | 28,1 | 415 | 32,7 |
| 2б, 8б, 12б, 12в | 3520 | 247 | 127 | 26,9 | 415 | 32,7 |
| 2в | 4070 | 258 | 128 | 28,1 | 415 | 32,7 |
| 2г | 3910 | 301 | 133 | 32,8 | 415 | 32,7 |
| 5а | 3350 | 215 | 124 | 23,4 | 415 | 32,7 |
| 5б, 6в | 3520 | 215 | 124 | 23,4 | 415 | 32,7 |
| 7а, 7б, 8а, 12а | 3420 | 247 | 127 | 26,9 | 415 | 32,7 |
| 7в, 11в—11е | 3700 | 247 | 127 | 26,9 | 415 | 32,7 |
| 7г | 3320 | 247 | 127 | 26,9 | 415 | 32,7 |
| 8г | 3620 | 247 | 127 | 26,9 | 415 | 32,7 |
| 8е, 9в, 12д | 3920 | 258 | 128 | 28,1 | 415 | 32,7 |

*Продолжение*

| Районы | Прямые затраты, руб. | В том числе, руб. | | | Затраты труда рабочих, чел.-ч | |
|---|---|---|---|---|---|---|
| | | основная заработная плата рабочих | эксплуатация машин | | не занятых обслуживанием машин | обслуживающих машины |
| | | | всего | в том числе заработная плата рабочих, обслуживающих машины | | |
| 1 | 2 | 3 | 4 | 5 | 6 | 7 |
| 9а, 9б, 12е | 3760 | 258 | 128 | 28,1 | 415 | 32,7 |
| 10а, 10в | 4040 | 280 | 130 | 30,4 | 415 | 32,7 |
| 10б | 4140 | 280 | 130 | 30,4 | 415 | 32,7 |
| 11а | 4170 | 247 | 127 | 26,9 | 415 | 32,7 |
| 11б | 3780 | 247 | 127 | 26,9 | 415 | 32,7 |
| 12г | 3510 | 258 | 128 | 28,1 | 415 | 32,7 |

**Районная цена № 476**

## Установка комплекса дорожных знаков на асбестоцементных стойках при примыкании дорог в одном уровне

*Измеритель — 1 примыкание*

| Районы | Прямые затраты, руб. | В том числе, руб. | | | Затраты труда рабочих, чел.-ч | |
|---|---|---|---|---|---|---|
| | | основная заработная плата рабочих | эксплуатация машин | | не занятых обслуживанием машин | обслуживающих машины |
| | | | всего | в том числе заработная плата рабочих, обслуживающих машины | | |
| 1 | 2 | 3 | 4 | 5 | 6 | 7 |
| СТРОИТЕЛЬНЫЕ РАБОТЫ | | | | | | |
| 1а, 1в—1д, 3, 4 | 3270 | 212 | 123 | 23,4 | 410 | 32,7 |
| 1б, 1е, 1ж, 5а, 6а, 6б | 3370 | 212 | 123 | 23,4 | 410 | 32,7 |
| 2а, 8в, 8д | 3680 | 254 | 128 | 28,1 | 410 | 32,7 |
| 2б, 8б, 12б, 12в | 3600 | 244 | 127 | 26,9 | 410 | 32,7 |
| 2в | 4150 | 254 | 128 | 28,1 | 410 | 32,7 |
| 2г | 4000 | 297 | 133 | 32,8 | 410 | 32,7 |
| 5б, 6в | 3600 | 212 | 123 | 23,4 | 410 | 32,7 |
| 7а, 7б, 8а, 12а | 3500 | 244 | 127 | 26,9 | 410 | 32,7 |
| 7в, 8г, 11в—11е | 3760 | 244 | 127 | 26,9 | 410 | 32,7 |
| 7г | 3400 | 244 | 127 | 26,9 | 410 | 32,7 |
| 8е, 9в, 12д | 4010 | 254 | 128 | 28,1 | 410 | 32,7 |
| 9а, 9б, 12е | 3870 | 254 | 128 | 28,1 | 410 | 32,7 |

*Продолжение*

| Районы | Прямые затраты, руб. | В том числе, руб. | | | Затраты труда рабочих, чел.-ч | |
|---|---|---|---|---|---|---|
| | | основная заработная плата рабочих | эксплуатация машин | | | |
| | | | всего | в том числе заработная плата рабочих, обслуживающих машины | не занятых обслуживанием машин | обслуживающих машины |
| 1 | 2 | 3 | 4 | 5 | 6 | 7 |
| 10а, 10в | 4150 | 276 | 130 | 30,4 | 410 | 32,7 |
| 10б | 4260 | 276 | 130 | 30,4 | 410 | 32,7 |
| 11а | 4250 | 244 | 127 | 26,9 | 410 | 32,7 |
| 11б | 3860 | 244 | 127 | 26,9 | 410 | 32,7 |
| 12г | 3580 | 254 | 128 | 28,1 | 410 | 32,7 |

## VI. ЗАЩИТНЫЕ ОГРАЖДЕНИЯ АВТОМОБИЛЬНЫХ ДОРОГ (ТИПОВЫЕ ПРОЕКТНЫЕ РЕШЕНИЯ № 503-0-17)

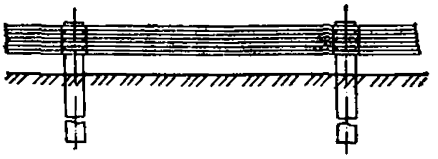

**Рис. 23. Защитные ограждения автомобильных дорог. Типовые проектные решения № 503-0-17 (к ценам № 477, 478)**

### Районная цена № 477

### Защитное ограждение автомобильных дорог из стали на металлических столбах

*Измеритель — 100 м ограждения*

| Районы | Прямые затраты, руб. | В том числе, руб. | | | Затраты труда рабочих, чел.-ч | |
|---|---|---|---|---|---|---|
| | | основная заработная плата рабочих | эксплуатация машин | | | |
| | | | всего | в том числе заработная плата рабочих, обслуживающих машины | не занятых обслуживанием машин | обслуживающих машины |
| 1 | 2 | 3 | 4 | 5 | 6 | 7 |
| СТРОИТЕЛЬНЫЕ РАБОТЫ | | | | | | |
| 1а, 1б, 1ж | 1110 | 78 | 26,7 | 7,3 | 133 | 9,4 |
| 1в—1е, 3—6 | 1140 | 78 | 26,7 | 7,3 | 133 | 9,4 |
| 2а, 8в, 8д, 9, 12д, 12е | 1180 | 93,6 | 28,2 | 8,8 | 133 | 9,4 |

*Продолжение*

| Районы | Прямые затраты, руб. | В том числе, руб. | | | Затраты труда рабочих, чел.-ч | |
|---|---|---|---|---|---|---|
| | | основная заработная плата рабочих | эксплуатация машин | | | |
| | | | всего | в том числе заработная плата рабочих, обслуживающих машины | не занятых обслуживанием машин | обслуживающих машины |
| 1 | 2 | 3 | 4 | 5 | 6 | 7 |
| 2б, 7а—8б, 11а—12в | 1160 | 89,7 | 27,8 | 8,4 | 133 | 9,4 |
| 2в, 8е | 1220 | 93,6 | 28,2 | 8,8 | 133 | 9,4 |
| 2г | 1200 | 109 | 29,6 | 10,2 | 133 | 9,4 |
| 8г | 1240 | 89,7 | 27,8 | 8,4 | 133 | 9,4 |
| 10 | 1200 | 101 | 28,9 | 9,5 | 133 | 9,4 |
| 12г | 1150 | 93,6 | 28,2 | 8,8 | 133 | 9,4 |

## Районная цена № 478

### Защитное ограждение автомобильных дорог из стали на деревянных столбах

*Измеритель — 100 м ограждения*

| Районы | Прямые затраты, руб. | В том числе, руб. | | | Затраты труда рабочих, чел.-ч | |
|---|---|---|---|---|---|---|
| | | основная заработная плата рабочих | эксплуатация машин | | | |
| | | | всего | в том числе заработная плата рабочих, обслуживающих машины | не занятых обслуживанием машин | обслуживающих машины |
| 1 | 2 | 3 | 4 | 5 | 6 | 7 |
| СТРОИТЕЛЬНЫЕ РАБОТЫ | | | | | | |
| 1а, 1б | 845 | 58,8 | 29,3 | 8,1 | 104 | 10,4 |
| 1в—1ж, 3—6 | 871 | 58,8 | 29,3 | 8,1 | 104 | 10,4 |
| 2а, 2в, 8в, 8д—9в, 12г—12е | 884 | 70,6 | 30,9 | 9,7 | 104 | 10,4 |
| 2б, 7а—8б, 8г, 11а—12в | 881 | 67,6 | 30,5 | 9,3 | 104 | 10,4 |
| 2г | 898 | 82,3 | 32,5 | 11,3 | 104 | 10,4 |
| 10 | 891 | 76,4 | 31,7 | 10,5 | 104 | 10,4 |

# VII. ДРЕНАЖНЫЕ УСТРОЙСТВА ГЛУБОКОГО ЗАЛОЖЕНИЯ ЗЕМЛЯНОГО ПОЛОТНА АВТОМОБИЛЬНЫХ ДОРОГ (ТИПОВЫЕ ПРОЕКТНЫЕ РЕШЕНИЯ № 503-0-43)

## 17. Горизонтальные траншейные дренажи с использованием нетканого синтетического материала дорнит, тип А

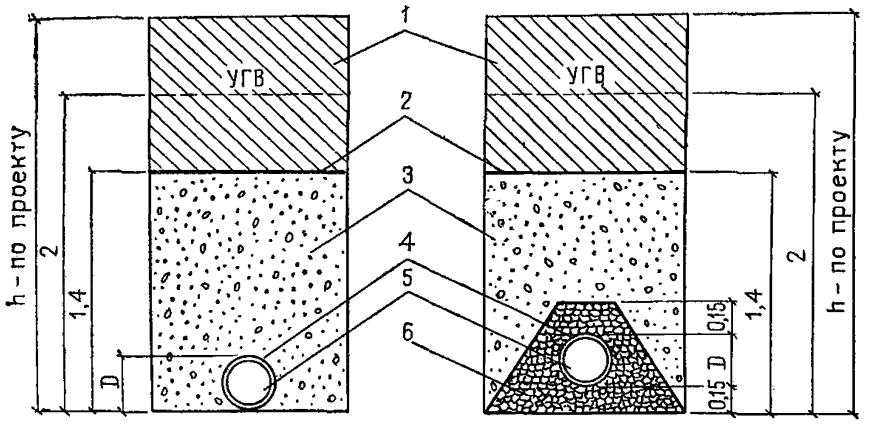


Рис. 24. Горизонтальные траншейные дренажи с использованием нетканого синтетического материала «Дорнит», тип А. Типовые проектные решения 503-0-43 (к ценам № 479—483)

а) вариант без обсыпки трубы щебнем или гравием (приводится в основной цене)

б) вариант с обсыпкой трубы щебнем или гравием (приводится в прил. 9)

*1* — утрамбованный глинистый грунт; *2* — полиэтиленовая пленка; *3* — местный грунт (гравелистый или крупный песок); *4* — «Дорнит»; *5* — асбестоцементная труба; *6* — щебень или гравий 10—20 мм

## Районная цена № 479

**Горизонтальный дренаж земляного полотна автомобильных дорог с использованием нетканого синтетического материала дорнит, тип А, с глубиной заложения 2 м, в траншеях с вертикальными стенками, асбестоцементными трубами диаметром 100 мм**

*Измеритель — 100 м дренажа*

| Районы | Прямые затраты, руб. | В том числе, руб. | | | Затраты труда рабочих, чел.-ч | |
|---|---|---|---|---|---|---|
| | | основная заработная плата рабочих | эксплуатация машин | | | |
| | | | всего | в том числе заработная плата рабочих, обслуживающих машины | не занятых обслуживанием машин | обслуживающих машины |
| 1 | 2 | 3 | 4 | 5 | 6 | 7 |
| **СТРОИТЕЛЬНЫЕ РАБОТЫ** | | | | | | |
| 1а, 1б | 822 | 158 | 68,1 | 25,4 | 287 | 36,5 |
| 1в, 1д, 1е | 845 | 158 | 68,1 | 25,4 | 287 | 36,5 |
| 1г, 1ж | 801 | 158 | 68 | 25,4 | 287 | 36,5 |
| 2а, 8д, 12г, 12д | 930 | 190 | 73,2 | 30,5 | 287 | 36,5 |
| 2б, 7в | 858 | 182 | 72,2 | 29,2 | 287 | 36,5 |
| 2в | 877 | 190 | 73,5 | 30,5 | 287 | 36,5 |
| 2г | 1130 | 221 | 78,8 | 35,5 | 287 | 36,5 |
| 3а—3в, 4, 5б—6в | 885 | 158 | 68,1 | 25,4 | 287 | 36,5 |
| 3г | 936 | 158 | 68,1 | 25,4 | 287 | 36,5 |
| 5а | 865 | 158 | 68,1 | 25,4 | 287 | 36,5 |
| 7а, 7б | 829 | 182 | 72 | 29,2 | 287 | 36,5 |
| 7г | 896 | 182 | 72 | 29,2 | 287 | 36,5 |
| 8а, 8б, 11а—12б | 924 | 182 | 71,9 | 29,2 | 287 | 36,5 |
| 8в | 904 | 190 | 73,4 | 30,5 | 287 | 36,5 |
| 8г | 1010 | 182 | 72,1 | 29,2 | 287 | 36,5 |
| 8е | 1300 | 190 | 73,5 | 30,5 | 287 | 36,5 |
| 9а, 9б | 964 | 190 | 73,4 | 30,5 | 287 | 36,5 |
| 9в | 1050 | 190 | 73,5 | 30,5 | 287 | 36,5 |
| 10а | 1000 | 205 | 75,9 | 33 | 287 | 36,5 |
| 10б, 10в | 1090 | 205 | 75,9 | 33 | 287 | 36,5 |
| 12в | 968 | 182 | 71,8 | 29,2 | 287 | 36,5 |
| 12е | 1100 | 190 | 73,5 | 30,5 | 287 | 36,5 |

## Районная цена № 480

**Горизонтальный дренаж земляного полотна автомобильных дорог с использованием нетканого синтетического материала дорнит, тип А, глубиной заложения 2 м, в траншеях с вертикальными стенками, асбестоцементными трубами диаметром 150 мм**

*Измеритель — 100 м дренажа*

| Районы | Прямые затраты, руб. | В том числе, руб. | | | Затраты труда рабочих, чел.-ч | |
|---|---|---|---|---|---|---|
| | | основная заработная плата рабочих | эксплуатация машин | | | |
| | | | всего | в том числе заработная плата рабочих, обслуживающих машины | не занятых обслуживанием машин | обслуживающих машины |
| 1 | 2 | 3 | 4 | 5 | 6 | 7 |
| СТРОИТЕЛЬНЫЕ РАБОТЫ | | | | | | |
| 1а, 1б | 977 | 184 | 79,4 | 29 | 333 | 41,8 |
| 1в, 1д, 1е, 5а | 1010 | 184 | 79,4 | 29 | 333 | 41,8 |
| 1г, 1ж | 955 | 184 | 79,3 | 29 | 333 | 41,8 |
| 2а, 8в, 8д, 12г, 12д | 1100 | 220 | 85,3 | 34,9 | 333 | 41,8 |
| 2б, 7в | 1020 | 211 | 84 | 33,4 | 333 | 41,8 |
| 2в | 1040 | 220 | 85,5 | 34,9 | 333 | 41,8 |
| 2г | 1330 | 257 | 91,6 | 40,7 | 333 | 41,8 |
| 3а—3в, 5б—6в | 1060 | 184 | 79,4 | 29 | 333 | 41,8 |
| 3г | 1110 | 184 | 79,4 | 29 | 333 | 41,8 |
| 4 | 1030 | 184 | 79,3 | 29 | 333 | 41,8 |
| 7а, 7б | 987 | 211 | 83,8 | 33,4 | 333 | 41,8 |
| 7г | 1060 | 211 | 83,8 | 33,4 | 333 | 41,8 |
| 8а, 8б, 11а—12б | 1100 | 211 | 83,8 | 33,4 | 333 | 41,8 |
| 8г | 1190 | 211 | 83,9 | 33,4 | 333 | 41,8 |
| 8е | 1460 | 220 | 85,5 | 34,9 | 333 | 41,8 |
| 9а, 9б | 1160 | 220 | 85,4 | 34,9 | 333 | 41,8 |
| 9в | 1240 | 220 | 85,5 | 34,9 | 333 | 41,8 |
| 10а | 1200 | 238 | 88,2 | 37,8 | 333 | 41,8 |
| 10б | 1310 | 238 | 88,3 | 37,8 | 333 | 41,8 |
| 10в | 1280 | 238 | 88,3 | 37,8 | 333 | 41,8 |
| 12в | 1140 | 211 | 83,6 | 33,4 | 333 | 41,8 |
| 12е | 1300 | 220 | 85,5 | 34,9 | 333 | 41,8 |

## Районная цена № 481

### Горизонтальный дренаж земляного полотна автомобильных дорог с использованием нетканого синтетического материала дорнит, тип А, глубиной заложения 2 м, в траншеях с вертикальными стенками, асбестоцементными трубами диаметром 200 мм

*Измеритель — 100 м дренажа*

| Районы | Прямые затраты, руб. | В том числе, руб. | | | Затраты труда рабочих, чел.-ч | |
|---|---|---|---|---|---|---|
| | | основная заработная плата рабочих | эксплуатация машин | | не занятых обслуживанием машин | обслуживающих машины |
| | | | всего | в том числе заработная плата рабочих, обслуживающих машины | | |
| 1 | 2 | 3 | 4 | 5 | 6 | 7 |
| СТРОИТЕЛЬНЫЕ РАБОТЫ | | | | | | |
| 1а, 1б, 1г, 1ж | 1110 | 208 | 84,2 | 30,8 | 376 | 44,3 |
| 1в, 1д, 1е, 5а | 1160 | 208 | 84,3 | 30,8 | 376 | 44,3 |
| 2а, 8в, 8д, 12г, 12д | 1260 | 249 | 90,7 | 36,9 | 376 | 44,3 |
| 2б, 7г | 1200 | 239 | 89,3 | 35,4 | 376 | 44,3 |
| 2в | 1200 | 249 | 91,1 | 36,9 | 376 | 44,3 |
| 2г | 1520 | 291 | 97,7 | 43,1 | 376 | 44,3 |
| 3а—3в, 6 | 1220 | 208 | 84,1 | 30,8 | 376 | 44,3 |
| 3г | 1270 | 208 | 84,3 | 30,8 | 376 | 44,3 |
| 4, 5б | 1180 | 208 | 84,6 | 30,8 | 376 | 44,3 |
| 7а—7в | 1150 | 239 | 89,2 | 35,4 | 376 | 44,3 |
| 8а, 8б, 11а—12б | 1260 | 239 | 89,1 | 35,4 | 376 | 44,3 |
| 8г | 1370 | 239 | 89,3 | 35,4 | 376 | 44,3 |
| 8е | 1660 | 249 | 91,1 | 36,9 | 376 | 44,3 |
| 9а, 9б | 1350 | 249 | 91 | 36,9 | 376 | 44,3 |
| 9в | 1440 | 249 | 91,1 | 36,9 | 376 | 44,3 |
| 10а | 1400 | 270 | 93,9 | 40 | 376 | 44,3 |
| 10б, 10в | 1500 | 270 | 93,9 | 40 | 376 | 44,3 |
| 12в | 1310 | 239 | 88,8 | 35,4 | 376 | 44,3 |
| 12е | 1490 | 249 | 91 | 36,9 | 276 | 44,3 |

## Районная цена № 482

### Горизонтальный дренаж земляного полотна автомобильных дорог с использованием нетканого синтетического материала дорнит, тип А, глубиной заложения 2 м, в траншеях с вертикальными стенками, асбестоцементными трубами диаметром 300 мм

*Измеритель — 100 м дренажа*

| Районы | Прямые затраты, руб. | В том числе, руб. | | | Затраты труда рабочих, чел.-ч | |
|---|---|---|---|---|---|---|
| | | основная заработная плата рабочих | эксплуатация машин | | | |
| | | | всего | в том числе заработная плата рабочих, обслуживающих машины | не занятых обслуживанием машин | обслуживающих машины |
| 1 | 2 | 3 | 4 | 5 | 6 | 7 |
| СТРОИТЕЛЬНЫЕ РАБОТЫ | | | | | | |
| 1а, 1б, 1г, 1ж | 1470 | 271 | 98,2 | 35,9 | 490 | 51,7 |
| 1в, 1д, 1е, 4а—5а | 1540 | 271 | 98,3 | 35,9 | 490 | 51,7 |
| 2а, 8в, 12г, 12д | 1670 | 326 | 106 | 43,1 | 490 | 51,7 |
| 2б, 7г | 1580 | 312 | 104 | 41,3 | 490 | 51,7 |
| 2в | 1600 | 326 | 107 | 43,1 | 490 | 51,7 |
| 2г | 2000 | 380 | 114 | 50,3 | 490 | 51,7 |
| 3а—3в, 6 | 1610 | 271 | 98 | 35,9 | 480 | 51,7 |
| 3г | 1680 | 271 | 98,5 | 35,9 | 490 | 51,7 |
| 5б | 1560 | 271 | 99,4 | 35,9 | 490 | 51,7 |
| 7а—7в | 1520 | 312 | 104 | 41,3 | 490 | 51,7 |
| 8а, 8б, 11а—12б | 1680 | 312 | 104 | 41,3 | 490 | 51,7 |
| 8г | 1800 | 312 | 104 | 41,3 | 490 | 51,7 |
| 8д | 1700 | 326 | 106 | 43,1 | 490 | 51,7 |
| 8е | 2180 | 326 | 107 | 43,1 | 490 | 51,7 |
| 9а, 9б | 1810 | 326 | 106 | 43,1 | 490 | 51,7 |
| 9в, 12е | 1940 | 326 | 107 | 43,1 | 490 | 51,7 |
| 10а | 1890 | 353 | 110 | 46,7 | 490 | 51,7 |
| 10б, 10в | 2010 | 353 | 110 | 46,7 | 490 | 51,7 |
| 12в | 1720 | 312 | 104 | 41,3 | 490 | 51,7 |

## Районная цена № 483

### Горизонтальный дренаж земляного полотна автомобильных дорог с использованием нетканого синтетического материала дорнит, тип А, глубиной заложения 2 м, в траншеях с вертикальными стенками, асбестоцементными трубами диаметром 400 мм

*Измеритель — 100 м дренажа*

| Районы | Прямые затраты, руб. | В том числе, руб. | | | Затраты труда рабочих, чел.-ч | |
|---|---|---|---|---|---|---|
| | | основная заработная плата рабочих | эксплуатация машин | | не занятых обслуживанием машин | обслуживающих машины |
| | | | всего | в том числе заработная плата рабочих, обслуживающих машины | | |
| 1 | 2 | 3 | 4 | 5 | 6 | 7 |
| **СТРОИТЕЛЬНЫЕ РАБОТЫ** | | | | | | |
| 1а, 1б, 1г, 1ж | 1580 | 335 | 104 | 38 | 604 | 54,6 |
| 1в, 1д, 1е, 5а | 1660 | 335 | 104 | 38 | 604 | 54,6 |
| 2а, 12г, 12д | 1830 | 402 | 112 | 45,5 | 604 | 54,6 |
| 2б, 7г | 1730 | 385 | 111 | 43,6 | 604 | 54,6 |
| 2в | 1750 | 402 | 113 | 45,5 | 604 | 54,6 |
| 2г | 2220 | 468 | 121 | 53,1 | 604 | 54,6 |
| 3а—3в, 6 | 1760 | 335 | 104 | 38 | 604 | 54,6 |
| 3г | 1850 | 335 | 104 | 38 | 604 | 54,6 |
| 4, 5б | 1690 | 335 | 105 | 38 | 604 | 54,6 |
| 7а—7в | 1640 | 385 | 110 | 43,6 | 604 | 54,6 |
| 8а, 8б, 11, 12в | 1880 | 385 | 110 | 43,6 | 604 | 54,6 |
| 8в | 1860 | 402 | 113 | 45,5 | 604 | 54,6 |
| 8г | 2010 | 385 | 111 | 43,6 | 604 | 54,6 |
| 8д | 1900 | 402 | 112 | 45,5 | 604 | 54,6 |
| 8е | 2440 | 402 | 113 | 45,5 | 604 | 54,6 |
| 9а, 9б | 2050 | 402 | 113 | 45,5 | 604 | 54,6 |
| 9в, 12е | 2180 | 402 | 113 | 45,5 | 604 | 54,6 |
| 10а | 2160 | 435 | 116 | 49,3 | 604 | 54,6 |
| 10б, 10в | 2300 | 435 | 116 | 49,3 | 604 | 54,6 |
| 12а, 12б | 1820 | 385 | 109 | 43,6 | 604 | 54,6 |

# 18. Горизонтальные траншейные дренажи с использованием нетканого синтетического материала дорнит, тип Б

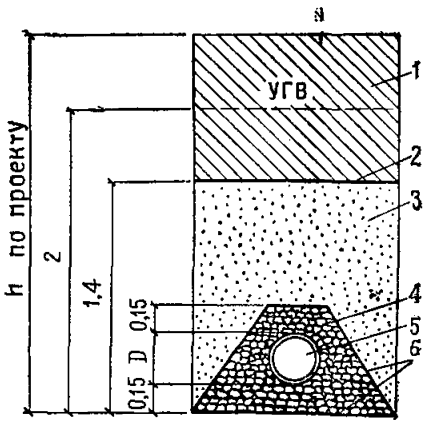


Рис. 25. Горизонтальные траншейные дренажи с использованием нетканого синтетического материала «Дорнит», тип Б. Типовые проектные решения № 503-0-43 к ценам № 484—488)

*1*—утрамбованный глинистый грунт; *2* — полиэтиленовая пленка; *3* — мелкозернистый песок; *4* — щебень 10—20 мм; *5* — асбестоцементная труба; *6* — «Дорнит»

**Районная цена № 484**

**Горизонтальный дренаж земляного полотна автомобильных дорог с использованием нетканого синтетического материала дорнит, тип Б, глубиной заложения 2 м, в траншеях с вертикальными стенками, асбестоцементными трубами диаметром 100 мм**

*Измеритель — 100 м дренажа*

| Районы | Прямые затраты, руб. | В том числе, руб. | | | Затраты труда рабочих, чел.-ч | |
|---|---|---|---|---|---|---|
| | | основная заработная плата рабочих | эксплуатация машин | | | |
| | | | всего | в том числе заработная плата рабочих, обслуживающих машины | не занятых обслуживанием машин | обслуживающих машины |
| 1 | 2 | 3 | 4 | 5 | 6 | 7 |
| СТРОИТЕЛЬНЫЕ РАБОТЫ | | | | | | |
| 1а—1д, 4а—5а | 1690 | 222 | 79,1 | 27,6 | 400 | 39,8 |
| 1е, 3г | 1860 | 222 | 79,5 | 27,6 | 400 | 39,8 |
| 1ж | 1620 | 222 | 77,6 | 27,6 | 400 | 39,8 |
| 2а, 9в | 1960 | 267 | 89 | 33,2 | 400 | 39,8 |
| 2б, 7в, 8а, 11г, 12а | 1760 | 256 | 84,4 | 31,8 | 400 | 39,8 |
| 2в, 8в | 1900 | 267 | 88,3 | 33,2 | 400 | 39,8 |
| 2г | 2070 | 311 | 97 | 38,7 | 400 | 39,8 |
| 3а—3в, 5б—6б | 1800 | 222 | 79,8 | 27,6 | 400 | 39,8 |
| 6в | 1760 | 222 | 79,5 | 27,6 | 400 | 39,8 |
| 7а, 7б, 7г, 12б | 1660 | 256 | 83,3 | 31,8 | 400 | 39,8 |

*Продолжение*

| Районы | Прямые затраты, руб. | В том числе, руб. | | | Затраты труда рабочих, чел.-ч | |
|---|---|---|---|---|---|---|
| | | основная заработная плата рабочих | эксплуатация машин | | не занятых обслуживанием машин | обслуживающих машины |
| | | | всего | в том числе заработная плата рабочих, обслуживающих машины | | |
| 1 | 2 | 3 | 4 | 5 | 6 | 7 |
| 8б, 8г, 11в, 11е | 1910 | 256 | 84,6 | 31,8 | 400 | 39,8 |
| 8д | 1790 | 267 | 87,2 | 33,2 | 400 | 39,8 |
| 8е, 12е | 2140 | 267 | 88,7 | 33,2 | 400 | 39,8 |
| 9а, 9б | 2020 | 267 | 88,1 | 33,2 | 400 | 39,8 |
| 10а | 1930 | 289 | 89,7 | 35,9 | 400 | 39,8 |
| 10б, 10в | 2020 | 289 | 90,1 | 35,9 | 400 | 39,8 |
| 11а, 11б, 11д, 12в | 1840 | 256 | 84,8 | 31,8 | 400 | 39,8 |
| 12г | 1740 | 267 | 83,2 | 33,2 | 400 | 39,8 |
| 12д | 1850 | 267 | 84,1 | 33,2 | 400 | 39,8 |

**Районная цена № 485**

**Горизонтальный дренаж земляного полотна автомобильных дорог с использованием нетканого синтетического материала дорнит, тип Б, глубиной заложения 2 м, в траншеях с вертикальными стенками, асбестоцементными трубами диаметром 150 мм**

*Измеритель — 100 м дренажа*

| Районы | Прямые затраты, руб. | В том числе, руб. | | | Затраты труда рабочих, чел.-ч | |
|---|---|---|---|---|---|---|
| | | основная заработная плата рабочих | эксплуатация машин | | не занятых обслуживанием машин | обслуживающих машины |
| | | | всего | в том числе заработная плата рабочих, обслуживающих машины | | |
| 1 | 2 | 3 | 4 | 5 | 6 | 7 |
| СТРОИТЕЛЬНЫЕ РАБОТЫ | | | | | | |
| 1а—1д, 5а | 1920 | 242 | 95,8 | 32,8 | 437 | 47,2 |
| 1е, 3г | 2100 | 242 | 95,8 | 32,8 | 437 | 47,2 |
| 1ж | 1830 | 242 | 93,5 | 32,8 | 437 | 47,2 |
| 2а, 9в | 2220 | 291 | 107 | 39,3 | 437 | 47,2 |
| 2б, 7в, 8а, 11г, 12а | 1990 | 279 | 102 | 37,7 | 437 | 47,2 |
| 2в, 8в | 2160 | 291 | 106 | 39,3 | 437 | 47,2 |
| 2г | 2340 | 340 | 117 | 45,8 | 437 | 47,2 |
| 3а—3в, 5б—6б | 2040 | 242 | 96,1 | 32,8 | 437 | 47,2 |
| 4 | 1870 | 242 | 95,3 | 32,8 | 437 | 47,2 |

*Продолжение*

| Районы | Прямые затраты, руб. | В том числе, руб. | | | Затраты труда рабочих, чел.-ч | |
|---|---|---|---|---|---|---|
| | | основная заработная плата рабочих | эксплуатация машин | | не занятых обслуживанием машин | обслуживающих машины |
| | | | всего | в том числе заработная плата рабочих, обслуживающих машины | | |
| 1 | 2 | 3 | 4 | 5 | 6 | 7 |
| 6в | 1980 | 242 | 95,8 | 32,8 | 437 | 47,2 |
| 7а, 7г, 12б | 1870 | 279 | 100 | 37,7 | 437 | 47,2 |
| 7б | 1840 | 279 | 102 | 37,7 | 437 | 47,2 |
| 8б, 8г, 11в, 11е | 2160 | 279 | 102 | 37,7 | 437 | 47,2 |
| 8д | 2020 | 291 | 105 | 39,3 | 437 | 47,2 |
| 8е | 2360 | 291 | 107 | 39,3 | 437 | 47,2 |
| 9а, 9б | 2300 | 291 | 106 | 39,3 | 437 | 47,2 |
| 10а | 2190 | 315 | 108 | 42,6 | 437 | 47,2 |
| 10б, 10в | 2280 | 315 | 108 | 42,6 | 437 | 47,2 |
| 11а, 11б, 11д, 12в | 2080 | 279 | 102 | 37,7 | 437 | 47,2 |
| 12г | 1960 | 291 | 100 | 39,3 | 437 | 47,2 |
| 12д | 2090 | 291 | 101 | 39,3 | 437 | 47,2 |
| 12е | 2410 | 291 | 106 | 39,3 | 437 | 47,2 |

**Районная цена № 486**

**Горизонтальный дренаж земляного полотна автомобильных дорог с использованием нетканого синтетического материала дорнит, тип Б, глубиной заложения 2 м, в траншеях с вертикальными стенками, асбестоцементными трубами диаметром 200 мм**

*Измеритель — 100 м дренажа*

| Районы | Прямые затраты, руб. | В том числе, руб. | | | Затраты труда рабочих, чел.-ч | |
|---|---|---|---|---|---|---|
| | | основная заработная плата рабочих | эксплуатация машин | | не занятых обслуживанием машин | обслуживающих машины |
| | | | всего | в том числе заработная плата рабочих, обслуживающих машины | | |
| 1 | 2 | 3 | 4 | 5 | 6 | 7 |
| СТРОИТЕЛЬНЫЕ РАБОТЫ | | | | | | |
| 1а—1д, 5а | 2140 | 261 | 104 | 35,4 | 472 | 51 |
| 1е, 3г | 2340 | 261 | 104 | 35,4 | 472 | 51 |
| 1ж, 4 | 2050 | 261 | 103 | 35,4 | 472 | 51 |
| 2а, 9в | 2480 | 314 | 117 | 42,5 | 472 | 51 |

*Продолжение*

| Районы | Прямые затраты, руб. | В том числе, руб. | | | Затраты труда рабочих, чел.-ч | |
|---|---|---|---|---|---|---|
| | | основная заработная плата рабочих | эксплуатация машин | | не занятых обслуживанием машин | обслуживающих машины |
| | | | всего | в том числе заработная плата рабочих, обслуживающих машины | | |
| 1 | 2 | 3 | 4 | 5 | 6 | 7 |
| 2б, 7в, 8а, 11г | 2240 | 301 | 112 | 40,7 | 472 | 51 |
| 2в, 8в | 2400 | 314 | 116 | 42,5 | 472 | 51 |
| 2г | 2600 | 366 | 128 | 49,5 | 472 | 51 |
| 3а—3в, 5б—6б | 2260 | 261 | 104 | 35,4 | 472 | 51 |
| 6в | 2200 | 261 | 104 | 35,4 | 472 | 51 |
| 7а, 7б, 7г, 12б | 2070 | 301 | 109 | 40,7 | 472 | 51 |
| 8б, 8г, 11в, 11е | 2420 | 301 | 111 | 40,7 | 472 | 51 |
| 8д | 2250 | 314 | 114 | 42,5 | 472 | 51 |
| 8е—9б | 2580 | 314 | 116 | 42,5 | 472 | 51 |
| 10а | 2450 | 340 | 118 | 45,9 | 472 | 51 |
| 10б, 10в | 2550 | 340 | 118 | 45,9 | 472 | 51 |
| 11а, 11б, 11д, 12в | 2320 | 301 | 111 | 40,7 | 472 | 51 |
| 12а | 2170 | 301 | 106 | 40,7 | 572 | 51 |
| 12г | 2170 | 314 | 109 | 42,5 | 472 | 51 |
| 12д | 2320 | 314 | 110 | 42,5 | 472 | 51 |
| 12е | 2690 | 314 | 116 | 42,5 | 472 | 51 |

**Районная цена № 487**

**Горизонтальный дренаж земляного полотна автомобильных дорог с использованием нетканого синтетического материала дорнит, тип Б, глубиной заложения 2 м, в траншеях с вертикальными стенками, асбестоцементными трубами диаметром 300 мм**

*Измеритель — 100 м дренажа*

| Районы | Прямые затраты, руб. | В том числе, руб. | | | Затраты труда рабочих, чел.-ч | |
|---|---|---|---|---|---|---|
| | | основная заработная плата рабочих | эксплуатация машин | | не занятых обслуживанием машин | обслуживающих машины |
| | | | всего | в том числе заработная плата рабочих, обслуживающих машины | | |
| 1 | 2 | 3 | 4 | 5 | 6 | 7 |
| СТРОИТЕЛЬНЫЕ РАБОТЫ | | | | | | |
| 1а—1д, 5а | 2740 | 318 | 129 | 43,1 | 575 | 62,3 |
| 1е, 3г | 3040 | 318 | 129 | 43,1 | 575 | 62,3 |
| 1ж, 4 | 2620 | 318 | 127 | 43,1 | 575 | 62,3 |

*Продолжение*

| Районы | Прямые затраты, руб. | В том числе, руб. | | | Затраты труда рабочих, чел.-ч | |
|---|---|---|---|---|---|---|
| | | основная заработная плата рабочих | эксплуатация машин | | не занятых обслуживанием машин | обслуживающих машины |
| | | | всего | в том числе заработная плата рабочих, обслуживающих машины | | |
| 1 | 2 | 3 | 4 | 5 | 6 | 7 |
| 2а, 9в | 3200 | 381 | 146 | 51,8 | 575 | 62,3 |
| 2б, 7в, 8а, 11г | 2880 | 365 | 139 | 49,6 | 575 | 62,3 |
| 2в, 8в | 3120 | 381 | 145 | 51,8 | 575 | 62,3 |
| 2г | 3340 | 444 | 161 | 60,4 | 575 | 62,3 |
| 3а—3в, 5б—6б | 2920 | 318 | 130 | 43,1 | 575 | 62,3 |
| 6в | 2840 | 318 | 129 | 43,1 | 575 | 62,3 |
| 7а, 12б | 2660 | 365 | 135 | 49,6 | 575 | 62,3 |
| 7б, 7г | 2620 | 365 | 138 | 49,6 | 575 | 62,3 |
| 8б, 8г, 11в, 11е | 3140 | 365 | 138 | 49,6 | 575 | 62,3 |
| 8д | 2900 | 381 | 142 | 51,8 | 575 | 62,3 |
| 8е—9б | 3360 | 381 | 144 | 51,8 | 575 | 62,3 |
| 10а | 3190 | 413 | 146 | 56 | 575 | 62,3 |
| 10б, 10в | 3310 | 413 | 147 | 56 | 575 | 62,3 |
| 11а, 11б, 11д, 12в | 2990 | 365 | 138 | 49,6 | 575 | 62,3 |
| 12а | 2780 | 365 | 131 | 49,6 | 575 | 62,3 |
| 12г | 2780 | 381 | 134 | 51,8 | 575 | 62,3 |
| 12д | 2990 | 381 | 136 | 51,8 | 575 | 62,3 |
| 12е | 3480 | 381 | 145 | 51,8 | 575 | 62,3 |

**Районная цена № 488**

**Горизонтальный дренаж земляного полотна автомобильных дорог с использованием нетканого синтетического материала дорнит, тип Б, глубиной заложения 2 м, в траншеях с вертикальными стенками, асбестоцементными трубами диаметром 400 мм**

*Измеритель — 100 м дренажа*

| Районы | Прямые затраты, руб. | В том числе, руб. | | | Затраты труда рабочих, чел.-ч | |
|---|---|---|---|---|---|---|
| | | основная заработная плата рабочих | эксплуатация машин | | не занятых обслуживанием машин | обслуживающих машины |
| | | | всего | в том числе заработная плата рабочих, обслуживающих машины | | |
| 1 | 2 | 3 | 4 | 5 | 6 | 7 |
| СТРОИТЕЛЬНЫЕ РАБОТЫ | | | | | | |
| 1а—1в, 1д, 5а | 3280 | 358 | 147 | 48,6 | 649 | 70,3 |
| 1г | 3320 | 358 | 147 | 48,6 | 649 | 70,3 |
| 1е, 3г | 3640 | 358 | 147 | 48,6 | 649 | 70,3 |

*Продолжение*

| Районы | Прямые затраты, руб. | В том числе, руб. | | | Затраты труда рабочих, чел.-ч | |
|---|---|---|---|---|---|---|
| | | основная заработная плата рабочих | эксплуатация машин | | | |
| | | | всего | в том числе заработная плата рабочих, обслуживающих машины | не занятых обслуживанием машин | обслуживающих машины |
| 1 | 2 | 3 | 4 | 5 | 6 | 7 |
| 1ж, 4 | 3120 | 358 | 144 | 48,6 | 649 | 70,3 |
| 2а, 9в | 3860 | 429 | 168 | 58,4 | 649 | 70,3 |
| 2б, 7в, 8а, 11г | 3460 | 411 | 159 | 56 | 649 | 70,3 |
| 2в, 8в | 3760 | 429 | 166 | 58,4 | 649 | 70,3 |
| 2г | 3980 | 501 | 185 | 68,1 | 649 | 70,3 |
| 3а—3в, 5б—6б | 3510 | 358 | 148 | 48,6 | 649 | 70,3 |
| 6в | 3400 | 358 | 147 | 48,6 | 649 | 70,3 |
| 7а, 12б | 3180 | 411 | 154 | 56 | 649 | 70,3 |
| 7б, 7г | 3110 | 411 | 157 | 56 | 649 | 70,3 |
| 8б, 8г, 11в, 11е | 3780 | 411 | 157 | 56 | 649 | 70,3 |
| 8д | 3490 | 429 | 163 | 58,4 | 649 | 70,3 |
| 8е, 9а | 4040 | 429 | 168 | 58,4 | 649 | 70,3 |
| 9б, 12е | 4140 | 429 | 165 | 58,4 | 649 | 70,3 |
| 10а | 3890 | 465 | 167 | 63,2 | 649 | 70,3 |
| 10б, 10в | 4020 | 465 | 168 | 63,2 | 649 | 70,3 |
| 11а, 11б, 11д | 3620 | 411 | 159 | 56 | 649 | 70,3 |
| 12а | 3320 | 411 | 149 | 56 | 649 | 70,3 |
| 12в | 3550 | 411 | 151 | 56 | 649 | 70,3 |
| 12г | 3310 | 429 | 152 | 58,4 | 649 | 70,3 |
| 12д | 3570 | 429 | 154 | 58,4 | 649 | 70,3 |

## VIII. ДРЕНАЖНЫЕ УСТРОЙСТВА МЕЛКОГО ЗАЛОЖЕНИЯ ЗЕМЛЯНОГО ПОЛОТНА АВТОМОБИЛЬНЫХ ДОРОГ (ТИПОВЫЕ ПРОЕКТНЫЕ РЕШЕНИЯ № 503-0-43)

### 19. Откосные присыпные многослойные дренажи

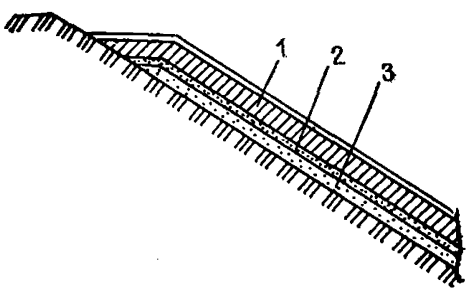


**Рис. 26. Откосный присыпной многослойный дренаж. Типовые проектные решения 503-0-43 (к цене № 489)**

*1* — глинистый грунт; *2* — мелкозернистый песок — 0,25 м; *3* — средезернистый песок — 0,5 м

## Районная цена № 489

### Откосный присыпной многослойный дренаж земляного полотна автомобильных дорог при глубине промерзания 1 м

*Измеритель — 100 м² поверхности дренажа*

| Районы | Прямые затраты, руб. | В том числе, руб. | | | Затраты труда рабочих, чел.-ч | |
|---|---|---|---|---|---|---|
| | | основная заработная плата рабочих | эксплуатация машин | | | |
| | | | всего | в том числе заработная плата рабочих, обслуживающих машины | не занятых обслуживанием машин | обслуживающих машины |
| 1 | 2 | 3 | 4 | 5 | 6 | 7 |
| **СТРОИТЕЛЬНЫЕ РАБОТЫ** | | | | | | |
| 1а | 907 | 133 | 2,2 | 1,3 | 252 | 1,8 |
| 1б | 1080 | 133 | 2,2 | 1,3 | 252 | 1,8 |
| 1в, 1д, 5б, 6в | 994 | 133 | 2,2 | 1,3 | 252 | 1,8 |
| 1г, 4а—5а | 933 | 133 | 2,2 | 1,3 | 252 | 1,8 |
| 1е | 1310 | 133 | 2,2 | 1,3 | 252 | 1,8 |
| 1ж, 3 | 847 | 133 | 2,2 | 1,3 | 252 | 1,8 |
| 2а, 12д | 918 | 159 | 2,5 | 1,5 | 252 | 1,8 |
| 2б, 7б, 11е | 1080 | 153 | 2,4 | 1,5 | 252 | 1,8 |
| 2в | 1040 | 159 | 2,5 | 1,5 | 252 | 1,8 |
| 2г | 917 | 186 | 2,7 | 1,8 | 252 | 1,8 |
| 6а, 6б | 782 | 133 | 2,2 | 1,3 | 252 | 1,8 |
| 7а | 875 | 153 | 2,4 | 1,5 | 252 | 1,8 |
| 7в, 8а, 11б, 11в | 986 | 153 | 2,4 | 1,5 | 252 | 1,8 |
| 7г | 724 | 153 | 2,4 | 1,5 | 252 | 1,8 |
| 8б | 951 | 153 | 2,4 | 1,5 | 252 | 1,8 |
| 8в, 9б | 1120 | 159 | 2,5 | 1,5 | 252 | 1,8 |
| 8г | 1210 | 153 | 2,4 | 1,5 | 252 | 1,8 |
| 8д | 871 | 159 | 2,5 | 1,5 | 252 | 1,8 |
| 8е | 636 | 159 | 2,5 | 1,5 | 252 | 1,8 |
| 9а | 1320 | 159 | 2,5 | 1,5 | 252 | 1,8 |
| 9в | 996 | 159 | 2,5 | 1,5 | 252 | 1,8 |
| 10а | 1620 | 173 | 2,6 | 1,6 | 252 | 1,8 |
| 10б | 821 | 173 | 2,6 | 1,6 | 252 | 1,8 |
| 10в | 954 | 173 | 2,6 | 1,6 | 252 | 1,8 |
| 11а | 1000 | 153 | 2,4 | 1,5 | 252 | 1,8 |
| 11г | 844 | 153 | 2,4 | 1,5 | 252 | 1,8 |
| 11д | 1030 | 153 | 2,4 | 1,5 | 252 | 1,8 |
| 12а | 815 | 153 | 2,4 | 1,5 | 252 | 1,8 |
| 12б | 679 | 153 | 2,4 | 1,5 | 252 | 1,8 |
| 12в | 1160 | 153 | 2,4 | 1,5 | 252 | 1,8 |
| 12г | 795 | 159 | 2,5 | 1,5 | 252 | 1,8 |
| 12е | 1600 | 159 | 2,5 | 1,5 | 352 | 1,8 |

# 20. Поперечные дренажи мелкого заложения

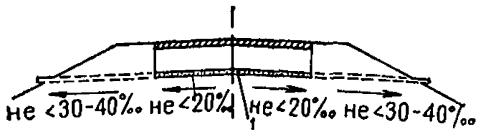


Рис. 27. Поперечные дренажные прорези мелкого заложения. Типовые проектные решения № 503-0-43 (к ценам № 490: 491)
*1* — щебень

## Районная цена № 490

### Поперечный дренаж мелкого заложения с асбестоцементными трубами и односторонним выпуском земляного полотна автомобильных дорог

*Измеритель — 100 м дренажа*

| Районы | Прямые затраты, руб. | В том числе, руб. | | | Затраты труда рабочих, чел.-ч | |
|---|---|---|---|---|---|---|
| | | основная заработная плата рабочих | эксплуатация машин | | | |
| | | | всего | в том числе заработная плата рабочих, обслуживающих машины | не занятых обслуживанием машин | обслуживающие машины |
| 1 | 2 | 3 | 4 | 5 | 6 | 7 |
| **СТРОИТЕЛЬНЫЕ РАБОТЫ** | | | | | | |
| 1а, 1д, 5а, 6в | 258 | 17,7 | 0,5 | 0,1 | 33,1 | 0,2 |
| 1б | 263 | 17,7 | 0,5 | 0,1 | 33,1 | 0,2 |
| 1в | 251 | 17,7 | 0,5 | 0,1 | 33,1 | 0,2 |
| 1г, 6а, 6б | 277 | 17,7 | 0,5 | 0,1 | 33,1 | 0,2 |
| 1е | 336 | 17,7 | 0,5 | 0,1 | 33,1 | 0,2 |
| 1ж | 232 | 17,7 | 0,5 | 0,1 | 33,1 | 0,2 |
| 2а, 2в | 336 | 21,2 | 0,5 | 0,2 | 33,1 | 0,2 |
| 2б, 11д | 272 | 20,4 | 0,5 | 0,2 | 33,1 | 0,2 |
| 2г | 301 | 24,8 | 0,5 | 0,2 | 33,1 | 0,2 |
| 3 | 286 | 17,7 | 0,5 | 0,1 | 33,1 | 0,2 |
| 4 | 226 | 17,7 | 0,5 | 0,1 | 33,1 | 0,2 |
| 5б | 306 | 17,7 | 0,5 | 0,1 | 33,1 | 0,2 |
| 7а, 8а, 11г | 250 | 20,4 | 0,5 | 0,2 | 33,1 | 0,2 |
| 7б, 12а | 231 | 20,4 | 0,5 | 0,2 | 33,1 | 0,2 |
| 7в | 294 | 20,4 | 0,5 | 0,2 | 33,1 | 0,2 |
| 7г | 206 | 20,4 | 0,5 | 0,2 | 33,1 | 0,2 |
| 8б | 313 | 20,4 | 0,5 | 0,2 | 33,1 | 0,2 |
| 8в | 317 | 21,2 | 0,5 | 0,2 | 33,1 | 0,2 |
| 8г, 11а, 11б | 278 | 20,4 | 0,5 | 0,2 | 33,1 | 0,2 |
| 8д | 250 | 21,2 | 0,5 | 0,2 | 33,1 | 0,2 |
| 8е | 260 | 21,2 | 0,5 | 0,2 | 33,1 | 0,2 |
| 9а, 9б, 12е | 350 | 21,2 | 0,5 | 0,2 | 33,1 | 0,2 |
| 9в, 12д | 278 | 21,2 | 0,5 | 0,2 | 33,1 | 0,2 |
| 10а | 293 | 23 | 0,5 | 0,2 | 33,1 | 0,2 |
| 10б | 283 | 23 | 0,5 | 0,2 | 33,1 | 0,2 |

*Продолжение*

| Районы | Прямые затраты, руб. | В том числе, руб. | | | Затраты труда рабочих, чел.-ч | |
|---|---|---|---|---|---|---|
| | | основная заработная плата рабочих | эксплуатация машин | | | |
| | | | всего | в том числе заработная плата рабочих, обслуживающих машины | не занятых обслуживанием машин | обслуживающих машины |
| 1 | 2 | 3 | 4 | 5 | 6 | 7 |
| 10в | 302 | 23 | 0,5 | 0,2 | 33,1 | 0,2 |
| 11в | 325 | 20,4 | 0,5 | 0,2 | 33,1 | 0,2 |
| 11е | 305 | 20,4 | 0,5 | 0,2 | 33,1 | 0,2 |
| 12б | 191 | 20,4 | 0,5 | 0,2 | 33,1 | 0,2 |
| 12в | 263 | 20,4 | 0,5 | 0,2 | 33,1 | 0,2 |
| 12г | 226 | 21,2 | 0,5 | 0,2 | 33,1 | 0,2 |

## Районная цена № 491

### Поперечный дренаж мелкого заложения с асбестоцементными трубами и двухсторонним выпуском земляного полотна автомобильных дорог

*Измеритель — 100 м дренажа*

| Районы | Прямые затраты, руб. | В том числе, руб. | | | Затраты труда рабочих, чел.-ч | |
|---|---|---|---|---|---|---|
| | | основная заработная плата рабочих | эксплуатация машин | | | |
| | | | всего | в том числе заработная плата рабочих, обслуживающих машины | не занятых обслуживанием машин | обслуживающих машины |
| 1 | 2 | 3 | 4 | 5 | 6 | 7 |
| СТРОИТЕЛЬНЫЕ РАБОТЫ | | | | | | |
| 1а—1в, 1д | 331 | 23,2 | 0,5 | 0,1 | 42,9 | 0,2 |
| 1г, 6а, 6б | 354 | 23,2 | 0,5 | 0,1 | 42,9 | 0,2 |
| 1е | 410 | 23,2 | 0,5 | 0,1 | 42,9 | 0,2 |
| 1ж, 4 | 306 | 23,2 | 0,5 | 0,1 | 42,9 | 0,2 |
| 2а, 2в | 418 | 27,8 | 0,5 | 0,2 | 42,9 | 0,2 |
| 2б, 8г, 11д, 12в | 352 | 26,7 | 0,5 | 0,2 | 42,9 | 0,2 |
| 2г | 407 | 32,5 | 0,5 | 0,2 | 42,9 | 0,2 |
| 3 | 367 | 23,2 | 0,5 | 0,1 | 42,9 | 0,2 |
| 5а, 6в | 339 | 23,2 | 0,5 | 0,1 | 42,9 | 0,2 |
| 5б | 387 | 23,2 | 0,5 | 0,1 | 42,9 | 0,2 |
| 7а, 8а, 11г | 332 | 26,7 | 0,5 | 0,2 | 42,9 | 0,2 |
| 7б, 12а | 312 | 26,7 | 0,5 | 0,2 | 42,9 | 0,2 |

*Продолжение*

| Районы | Прямые затраты, руб. | В том числе, руб. | | | Затраты труда рабочих, чел.-ч | |
|---|---|---|---|---|---|---|
| | | основная заработная плата рабочих | эксплуатация машин | | не занятых обслуживанием машин | обслуживающих машины |
| | | | всего | в том числе заработная плата рабочих, обслуживающих машины | | |
| 1 | 2 | 3 | 4 | 5 | 6 | 7 |
| 7в | 376 | 26,7 | 0,5 | 0,2 | 42,9 | 0,2 |
| 7г | 288 | 26,7 | 0,5 | 0,2 | 42,9 | 0,2 |
| 8б, 11е | 391 | 26,7 | 0,5 | 0,2 | 42,9 | 0,2 |
| 8в | 399 | 27,8 | 0,5 | 0,2 | 42,9 | 0,2 |
| 8д | 332 | 27,8 | 0,5 | 0,2 | 42,9 | 0,2 |
| 8е, 12д | 363 | 27,8 | 0,5 | 0,2 | 42,9 | 0,2 |
| 9а, 9б, 12е | 455 | 27,8 | 0,5 | 0,2 | 42,9 | 0,2 |
| 9в | 383 | 27,8 | 0,5 | 0,2 | 42,9 | 0,2 |
| 10а | 398 | 30,2 | 0,5 | 0,2 | 42,9 | 0,2 |
| 10б | 389 | 30,2 | 0,5 | 0,2 | 42,9 | 0,2 |
| 10в | 408 | 30,2 | 0,5 | 0,2 | 42,9 | 0,2 |
| 11а, 11б | 361 | 26,7 | 0,5 | 0,2 | 42,9 | 0,2 |
| 11в | 407 | 26,7 | 0,5 | 0,2 | 42,9 | 0,2 |
| 12б | 273 | 26,7 | 0,5 | 0,2 | 42,9 | 0,2 |
| 12г | 308 | 27,8 | 0,5 | 0,2 | 42,9 | 0,2 |

## 21. Дренажные трубчатые воронки

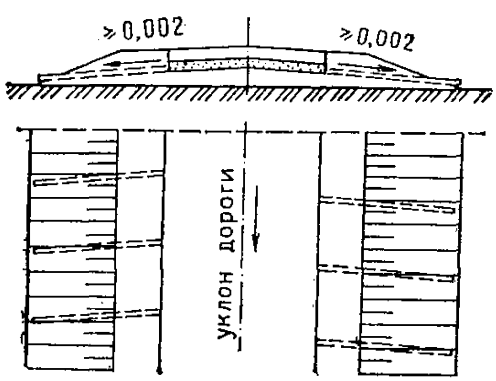


**Рис. 28. Дренажные трубчатые воронки. Типовые проектные решения 503-0-43 (к цене № 492)**

## Районная цена № 492

### Дренажные трубчатые воронки под обочинами земляного полотна (типовые проектные решения № 503-0-43)

*Измеритель — 100 м воронок*

| Районы | Прямые затраты, руб. | В том числе, руб. | | | Затраты труда рабочих, чел.-ч | |
|---|---|---|---|---|---|---|
| | | основная заработная плата рабочих | эксплуатация машин | | | |
| | | | всего | в том числе заработная плата рабочих, обслуживающих машины | не занятых обслуживанием машин | обслуживающих машины |
| 1 | 2 | 3 | 4 | 5 | 6 | 7 |
| **СТРОИТЕЛЬНЫЕ РАБОТЫ** | | | | | | |
| 1а—1д, 1ж | 231 | 44 | — | — | 87 | — |
| 1е | 240 | 44 | — | — | 87 | — |
| 2а, 2в, 8в | 265 | 52,8 | — | — | 87 | — |
| 2б, 7а—7в, 8а, 8б, 8г, 11а—12а, 12в | 257 | 50,6 | — | — | 87 | — |
| 2г | 326 | 61,6 | — | — | 87 | — |
| 3, 5, 6 | 251 | 44 | — | — | 87 | — |
| 4 | 246 | 44 | — | — | 87 | — |
| 7г, 12б | 249 | 50,6 | — | — | 87 | — |
| 8д, 12г, 12д | 256 | 52,8 | — | — | 87 | — |
| 8е, 9в | 313 | 52,8 | — | — | 87 | — |
| 9а, 9б, 12е | 321 | 52,8 | — | — | 87 | — |
| 10 | 320 | 57,2 | — | — | 87 | — |

## IX. ВОДООТВОДНЫЕ СООРУЖЕНИЯ НА АВТОМОБИЛЬНЫХ ДОРОГАХ (ТИПОВЫЕ ПРОЕКТНЫЕ РЕШЕНИЯ № 503-09-7.84)

### 22. Укрепление водоотводных сооружений

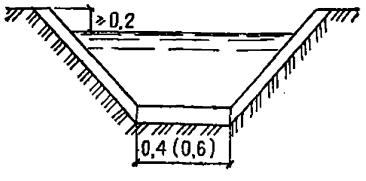


Рис. 29. Укрепление водоотводных сооружений засевом многолетних трав. Типовые проектные решения 503-09-7.84 (к ценам № 493, 494)

## Районная цена № 493

### Укрепление водоотводных сооружений засевом многолетних трав с подсыпкой растительной земли вручную

*Измеритель — 100 м² укрепляемой поверхности*

| Районы | Прямые затраты, руб. | В том числе, руб. | | | Затраты труда рабочих, чел.-ч | |
|---|---|---|---|---|---|---|
| | | основная заработная плата рабочих | эксплуатация машин | | не занятых обслуживанием машин | обслуживающих машины |
| | | | всего | в том числе заработная плата рабочих, обслуживающих машины | | |
| 1 | 2 | 3 | 4 | 5 | 6 | 7 |
| **СТРОИТЕЛЬНЫЕ РАБОТЫ** | | | | | | |
| 1а, 1в, 3 | 57 | 18,1 | 0,1 | — | 36 | — |
| 1б, 4 | 54 | 18,1 | 0,1 | — | 36 | — |
| 1г, 1е | 53 | 18,1 | 0,1 | — | 36 | — |
| 1д | 38 | 18,1 | 0,1 | — | 36 | — |
| 1ж, 5б | 72 | 18,1 | 0,1 | — | 36 | — |
| 2а | 75 | 21,7 | 0,1 | — | 36 | — |
| 2б, 7а | 85 | 20,8 | 0,1 | — | 36 | — |
| 2в, 8е, 9а, 12д | 101 | 21,7 | 0,1 | — | 36 | — |
| 2г | 108 | 25,3 | 0,1 | — | 36 | — |
| 5а | 68 | 18,1 | 0,1 | — | 36 | — |
| 6а, 6б | 64 | 18,1 | 0,1 | — | 36 | — |
| 6в | 75 | 18,1 | 0,1 | — | 36 | — |
| 7б, 8г | 78 | 20,8 | 0,1 | — | 36 | — |
| 7в | 114 | 20,8 | 0,1 | — | 36 | — |
| 7г | 69 | 20,8 | 0,1 | — | 36 | — |
| 8а | 67 | 20,8 | 0,1 | — | 36 | — |
| 8б | 83 | 20,8 | 0,1 | — | 36 | — |
| 8в, 9в | 88 | 21,7 | 0,1 | — | 36 | — |
| 8д | 84 | 21,7 | 0,1 | — | 36 | — |
| 9б | 123 | 21,7 | 0,1 | — | 36 | — |
| 10а | 117 | 23,5 | 0,1 | — | 36 | — |
| 10б | 107 | 23,5 | 0,1 | — | 36 | — |
| 10в | 83 | 23,5 | 0,1 | — | 36 | — |
| 11а—11г | 105 | 20,8 | 0,1 | — | 36 | — |
| 11д, 11е | 100 | 20,8 | 0,1 | — | 36 | — |
| 12а—12в | 77 | 20,8 | 0,1 | — | 36 | — |
| 12г | 77 | 21,7 | 0,1 | — | 36 | — |
| 12е | 91 | 21,7 | 0,1 | — | 36 | — |

## Районная цена № 494

### Укрепление водоотводных сооружений засевом многолетних трав механизированным способом

*Измеритель — 100 м² укрепляемой поверхности*

| Районы | Прямые затраты, руб. | В том числе, руб. | | | Затраты труда рабочих, чел.-ч | |
|---|---|---|---|---|---|---|
| | | основная заработная плата рабочих | эксплуатация машин | | | |
| | | | всего | в том числе заработная плата рабочих, обслуживающих машины | не занятых обслуживанием машин | обслуживающих машины |
| 1 | 2 | 3 | 4 | 5 | 6 | 7 |
| **СТРОИТЕЛЬНЫЕ РАБОТЫ** | | | | | | |
| 1а, 1в, 3 | 59 | — | 9,6 | 3,6 | — | 5,2 |
| 1б | 57 | — | 9,6 | 3,6 | — | 5,2 |
| 1г, 1е, 4 | 55 | — | 9,6 | 3,6 | — | 5,2 |
| 1д | 38 | — | 9,6 | 3,6 | — | 5,2 |
| 1ж, 5б | 77 | — | 9,6 | 3,6 | — | 5,2 |
| 2а | 77 | — | 10,3 | 4,3 | — | 5,2 |
| 2б, 7а | 89 | — | 10,1 | 4,1 | — | 5,2 |
| 2в, 8е, 9а | 108 | — | 10,3 | 4,3 | — | 5,2 |
| 2г | 113 | — | 11 | 5 | — | 5,2 |
| 5а | 72 | — | 9,6 | 3,6 | — | 5,2 |
| 6а, 6б | 68 | — | 9,6 | 3,6 | — | 5,2 |
| 6в | 81 | — | 9,6 | 3,6 | — | 5,2 |
| 7б | 83 | — | 10,1 | 4,1 | — | 5,2 |
| 7в | 123 | — | 10,1 | 4,1 | — | 5,2 |
| 7г | 71 | — | 10,1 | 4,1 | — | 5,2 |
| 8а | 68 | — | 10,1 | 4,1 | — | 5,2 |
| 8б | 87 | — | 10,1 | 4,1 | — | 5,2 |
| 8в, 9в | 92 | — | 10,3 | 4,3 | — | 5,2 |
| 8г, 12а—12в | 80 | — | 10,1 | 4,1 | — | 5,2 |
| 8д | 87 | — | 10,3 | 4,3 | — | 5,2 |
| 9б | 132 | — | 10,3 | 4,3 | — | 5,2 |
| 10а | 124 | — | 10,7 | 4,7 | — | 5,2 |
| 10б | 113 | — | 10,7 | 4,7 | — | 5,2 |
| 10в | 84 | — | 10,7 | 4,7 | — | 5,2 |
| 11а—11г | 112 | — | 10,1 | 4,1 | — | 5,2 |
| 11д, 11е | 106 | — | 10,1 | 4,1 | — | 5,2 |
| 12г | 80 | — | 10,3 | 4,3 | — | 5,2 |
| 12д | 106 | — | 10,3 | 4,3 | — | 5,2 |
| 12е | 99 | — | 10,3 | 4,3 | — | 5,2 |

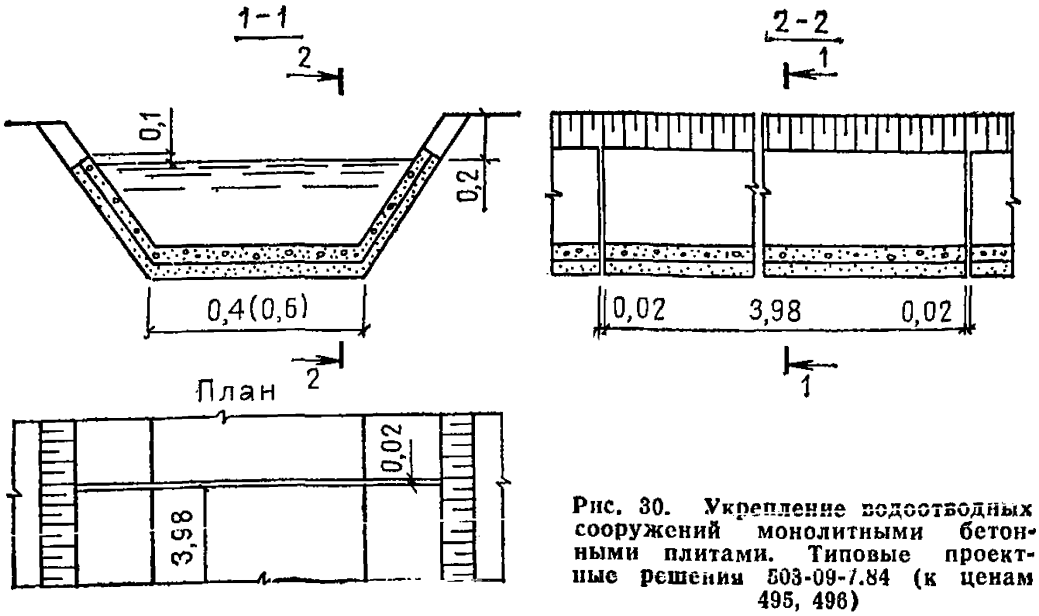


Рис. 30. Укрепление водоотводных сооружений монолитными бетонными плитами. Типовые проектные решения 503-09-7.84 (к ценам 495, 496)

## Укрепление водоотводных сооружений монолитными бетонными плитами толщиной 10 см на песчаном основании

*Измеритель — 100 м² укрепляемой поверхности*

| Районы | Прямые затраты, руб. | В том числе, руб. | | | Затраты труда рабочих, чел.-ч | |
|---|---|---|---|---|---|---|
| | | основная заработная плата, рабочих | эксплуатация машин | | | |
| | | | всего | в том числе заработная плата рабочих, обслуживающих машины | не занятых обслуживанием машин | обслуживающих машины |
| 1 | 2 | 3 | 4 | 5 | 6 | 7 |
| СТРОИТЕЛЬНЫЕ РАБОТЫ | | | | | | |
| 1а, 4, 5б | 455 | 63,2 | 18,9 | 3,1 | 123 | 4,4 |
| 1б, 1е | 542 | 63,2 | 18,9 | 3,1 | 123 | 4,4 |
| 1в, 5а | 474 | 63,2 | 18,9 | 3,1 | 123 | 4,4 |
| 1г, 1д, 6а, 6б | 488 | 63,2 | 18,9 | 3,1 | 123 | 4,4 |
| 1ж | 423 | 63,2 | 18,9 | 3,1 | 123 | 4,4 |
| 2а, 9в | 545 | 75,8 | 19,5 | 3,7 | 123 | 4,4 |
| 2б, 12в | 497 | 72,7 | 19,4 | 3,5 | 123 | 4,4 |
| 2в, 8е | 654 | 75,8 | 19,5 | 3,7 | 123 | 4,4 |
| 2г | 578 | 88,5 | 20,1 | 4,3 | 123 | 4,4 |
| 3 | 407 | 63,2 | 18,9 | 3,1 | 123 | 4,4 |
| 6в | 510 | 63,2 | 18,9 | 3,1 | 123 | 4,4 |
| 7а | 462 | 72,7 | 19,4 | 3,5 | 123 | 4,4 |
| 7б, 8а | 481 | 72,7 | 19,4 | 3,5 | 123 | 4,4 |
| 7в | 586 | 72,7 | 19,4 | 3,5 | 123 | 4,4 |

*Продолжение*

| Районы | Прямые затраты, руб. | В том числе, руб. | | | Затраты труда рабочих, чел.-ч | |
|---|---|---|---|---|---|---|
| | | основная заработная плата рабочих | эксплуатация машин | | | |
| | | | всего | в том числе заработная плата рабочих, обслуживающих машины | не занятых обслуживанием машин | обслуживающих машины |
| 1 | 2 | 3 | 4 | 5 | 6 | 7 |
| 7г, 12а | 432 | 72,7 | 19,4 | 3,5 | 123 | 4,4 |
| 8б, 11б, 11г | 537 | 72,7 | 19,4 | 3,5 | 123 | 4,4 |
| 8в | 571 | 75,8 | 19,5 | 3,7 | 123 | 4,4 |
| 8г | 780 | 72,7 | 19,4 | 3,5 | 123 | 4,4 |
| 8д, 12д | 497 | 75,8 | 19,5 | 3,7 | 123 | 4,4 |
| 9а | 584 | 75,8 | 19,5 | 3,7 | 123 | 4,4 |
| 9б | 528 | 75,8 | 19,5 | 3,7 | 123 | 4,4 |
| 10а | 659 | 82,2 | 19,8 | 4 | 123 | 4,4 |
| 10б, 10в | 563 | 82,2 | 19,8 | 4 | 123 | 4,4 |
| 11а | 625 | 72,7 | 19,4 | 3,5 | 123 | 4,4 |
| 11в, 11д, 11е | 553 | 72,7 | 19,4 | 3,5 | 123 | 4,4 |
| 12б | 421 | 72,7 | 19,4 | 3,5 | 123 | 4,4 |
| 12г | 469 | 75,8 | 19,5 | 3,7 | 123 | 4,4 |
| 12е | 710 | 75,8 | 19,5 | 3,7 | 123 | 4,4 |

## Районная цена № 496

**Добавлять при толщине плит св. 10 см на каждый сантиметр изменения толщины плит к цене № 495**

*Измеритель — 100 м² укреплений*

| Районы | Прямые затраты, руб. | В том числе, руб. | | | Затраты труда рабочих, чел.-ч | |
|---|---|---|---|---|---|---|
| | | основная заработная плата рабочих | эксплуатация машин | | | |
| | | | всего | в том числе заработная плата рабочих, обслуживающих машины | не занятых обслуживанием машин | обслуживающих машины |
| 1 | 2 | 3 | 4 | 5 | 6 | 7 |
| СТРОИТЕЛЬНЫЕ РАБОТЫ | | | | | | |
| 1а, 1в, 4 | 32 | 4,3 | — | — | 8,1 | — |
| 1б | 39 | 4,3 | — | — | 8,1 | — |
| 1г | 35 | 4,3 | — | — | 8,1 | — |
| 1д, 6а, 6б | 34 | 4,3 | — | — | 8,1 | — |

*Продолжение*

| Районы | Прямые затраты, руб. | В том числе, руб. | | | Затраты труда рабочих, чел.-ч | |
|---|---|---|---|---|---|---|
| | | основная заработная плата рабочих | эксплуатация машин | | не занятых обслуживанием машин | обслуживающих машины |
| | | | всего | в том числе заработная плата рабочих, обслуживающих машины | | |
| 1 | 2 | 3 | 4 | 5 | 6 | 7 |
| 1е | 38 | 4,3 | — | — | 8,1 | — |
| 1ж | 29 | 4,3 | — | — | 8,1 | — |
| 2а, 8в | 41 | 5,2 | 0,1 | — | 8,1 | — |
| 2б | 36 | 4,9 | 0,1 | — | 8,1 | — |
| 2в | 52 | 5,2 | 0,1 | — | 8,1 | — |
| 2г | 44 | 6 | 0,1 | — | 8,1 | — |
| 3 | 30 | 4,3 | — | — | 8,1 | — |
| 5а | 33 | 4,3 | — | — | 8,1 | — |
| 5б | 31 | 4,3 | — | — | 8,1 | — |
| 6в | 36 | 4,3 | — | — | 8,1 | — |
| 7а, 8а | 33 | 4,9 | 0,1 | — | 8,1 | — |
| 7б, 7г, 12в | 32 | 4,9 | 0,1 | — | 8,1 | — |
| 7в | 44 | 4,9 | 0,1 | — | 8,1 | — |
| 8б, 11б, 11д, 11е | 39 | 4,9 | 0,1 | — | 8,1 | — |
| 8г | 61 | 4,9 | 0,1 | — | 8,1 | — |
| 8д | 36 | 5,2 | 0,1 | — | 8,1 | — |
| 8е | 55 | 5,2 | 0,1 | — | 8,1 | — |
| 9а, 9в | 40 | 5,2 | 0,1 | — | 8,1 | — |
| 9б | 37 | 5,2 | 0,1 | — | 8,1 | — |
| 10а, 10б | 44 | 5,6 | 0,1 | — | 8,1 | — |
| 10в | 42 | 5,6 | 0,1 | — | 8,1 | — |
| 11а | 47 | 4,9 | 0,1 | — | 8,1 | — |
| 11в, 11г | 40 | 4,9 | 0,1 | — | 8,1 | — |
| 12а | 30 | 4,9 | 0,1 | — | 8,1 | — |
| 12б | 31 | 4,9 | 0,1 | — | 8,1 | — |
| 12г | 34 | 5,2 | 0,1 | — | 8,1 | — |
| 12д | 35 | 5,2 | 0,1 | — | 8,1 | — |
| 12е | 48 | 5,2 | 0,1 | — | 8,1 | — |

## 23. Быстротоки

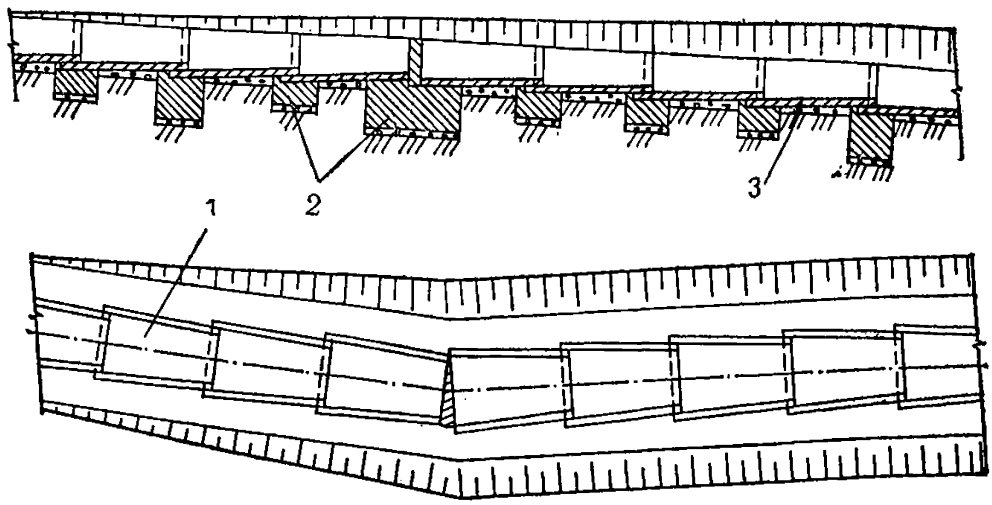


**Рис. 31. Сборный быстроток из железобетонных телескопических лотков. Типовые проектные решения 503-09-7.84 (к цене 497)**
*1* — телескопический лоток; *2* — бетонные упоры, зубья; *3* — щебеночное основание

### Районная цена № 497

### Сборный быстроток из железобетонных телескопических лотков

*Измеритель — 1 м³ монолитных и сборных бетонных и железобетонных конструкций*

| Районы | Прямые затраты, руб. | В том числе. руб. | | | Затраты труда рабочих, чел.-ч | |
|---|---|---|---|---|---|---|
| | | основная заработная плата рабочих | эксплуатация машин | | | |
| | | | всего | в том числе заработная плата рабочих, обслуживающих машины | не занятых обслуживанием машин | обслуживающих машины |
| 1 | 2 | 3 | 4 | 5 | 6 | 7 |
| **СТРОИТЕЛЬНЫЕ РАБОТЫ** | | | | | | |
| 1а, 3, 4 | 99 | 14,4 | 3,9 | 1,3 | 26,5 | 1,7 |
| 1б, 6в | 111 | 14,4 | 3,9 | 1,3 | 26,5 | 1,7 |
| 1в, 1г, 5а | 107 | 14,4 | 3,9 | 1,3 | 26,5 | 1,7 |
| 1д, 1ж, 6а, 6б | 103 | 14,4 | 3,9 | 1,3 | 26,5 | 1,7 |
| 1е | 115 | 14,4 | 3,9 | 1,3 | 26,5 | 1,7 |
| 2а, 8в, 8е, 12е | 124 | 17,2 | 4,2 | 1,6 | 26,5 | 1,7 |
| 2б, 7б | 103 | 16,5 | 4,1 | 1,5 | 26,5 | 1,7 |
| 2в, 9в | 154 | 17,2 | 4,2 | 1,6 | 26,5 | 1,7 |
| 2г | 123 | 20,1 | 4,4 | 1,8 | 26,5 | 1,7 |

*Продолжение*

| Районы | Прямые затраты, руб. | В том числе, руб. | | | Затраты труда рабочих, чел.-ч | |
|---|---|---|---|---|---|---|
| | | основная заработная плата рабочих | эксплуатация машин | | | |
| | | | всего | в том числе заработная плата рабочих, обслуживающих машины | не занятых обслуживанием машин | обслуживающих машины |
| 1 | 2 | 3 | 4 | 5 | 6 | 7 |
| 5б | 120 | 14,4 | 3,9 | 1,3 | 26,5 | 1,7 |
| 7а, 8а, 11е, 12б, 12в | 111 | 16,5 | 4,1 | 1,5 | 26,5 | 1,7 |
| 7в, 8б | 118 | 16,5 | 4,1 | 1,5 | 26,5 | 1,7 |
| 7г, 12а | 107 | 16,5 | 4,1 | 1,5 | 26,5 | 1,7 |
| 8г, 11б | 125 | 16,5 | 4,1 | 1,5 | 26,5 | 1,7 |
| 8д, 9а, 9б | 112 | 17,2 | 4,2 | 1,6 | 26,5 | 1,7 |
| 10а | 137 | 18,7 | 4,3 | 1,7 | 26,5 | 1,7 |
| 10б | 146 | 18,7 | 4,3 | 1,7 | 26,5 | 1,7 |
| 10в | 157 | 18,7 | 4,3 | 1,7 | 26,5 | 1,7 |
| 11а | 166 | 16,5 | 4,1 | 1,5 | 26,5 | 1,7 |
| 11в | 145 | 16,5 | 4,1 | 1,5 | 26,5 | 1,7 |
| 11г, 11д | 115 | 16,5 | 4,1 | 1,5 | 26,5 | 1,7 |
| 12г | 119 | 17,2 | 4,2 | 1,6 | 26,5 | 1,7 |
| 12д | 144 | 17,2 | 4,2 | 1,6 | 26,5 | 1,7 |

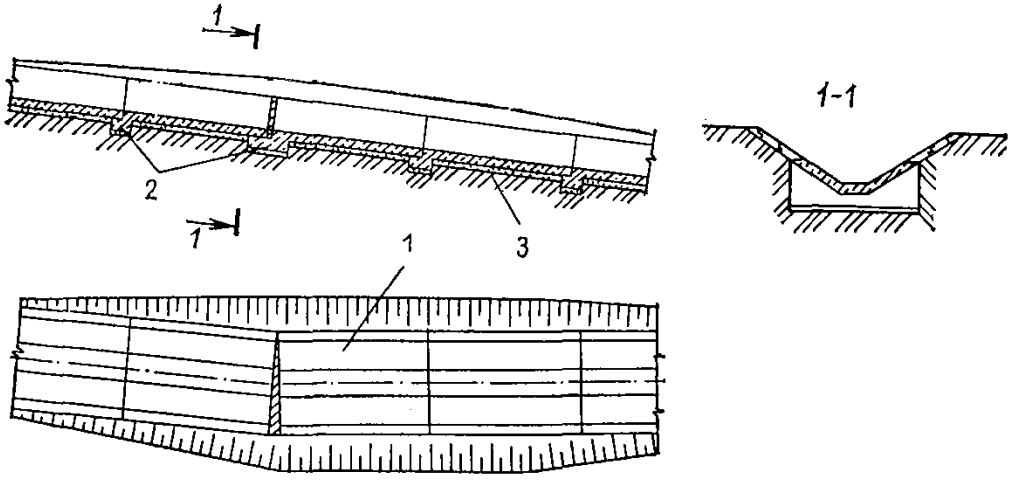


**Рис. 32. Монолитный бетонный быстроток. Типовые проектные решения 503-09-7.84 (к цене № 498)**

*1* — монолитный лоток; *2* — бетонные упоры, зубья; *3* — щебеночное основание

## Районная цена № 498

### Монолитный бетонный быстроток

*Измеритель — 1 м³ монолитных бетонных конструкций*

| Районы | Прямые затраты, руб. | В том числе, руб. | | | Затраты труда рабочих, чел.-ч | |
|---|---|---|---|---|---|---|
| | | основная заработная плата рабочих | эксплуатация машин | | | |
| | | | всего | в том числе заработная плата рабочих, обслуживающих машины | не занятых обслуживанием машин | обслуживающих машины |
| 1 | 2 | 3 | 4 | 5 | 6 | 7 |
| **СТРОИТЕЛЬНЫЕ РАБОТЫ** | | | | | | |
| 1а, 1в, 4, 5б | 51 | 8,2 | 0,9 | 0,3 | 15,4 | 0,4 |
| 1б, 1е | 59 | 8,2 | 0,9 | 0,3 | 15,4 | 0,4 |
| 1г, 1д, 6 | 54 | 8,2 | 0,9 | 0,3 | 15,4 | 0,4 |
| 1ж | 47 | 8,2 | 0,9 | 0,3 | 15,4 | 0,4 |
| 2а, 8в | 64 | 9,8 | 1 | 0,4 | 15,4 | 0,4 |
| 2б | 57 | 9,4 | 1 | 0,4 | 15,4 | 0,4 |
| 2в, 8е | 75 | 9,8 | 1 | 0,4 | 15,4 | 0,4 |
| 2г | 67 | 11,5 | 1,1 | 0,4 | 15,4 | 0,4 |
| 3 | 49 | 8,2 | 0,9 | 0,3 | 15,4 | 0,4 |
| 5а | 53 | 8,2 | 0,9 | 0,3 | 15,4 | 0,4 |
| 7а, 7б, 8а, 12в | 52 | 9,4 | 1 | 0,4 | 15,4 | 0,4 |
| 7в | 66 | 9,4 | 1 | 0,4 | 15,4 | 0,4 |
| 7г, 12а, 12б | 50 | 9,4 | 1 | 0,4 | 15,4 | 0,4 |
| 8б, 11б—11е | 62 | 9,4 | 1 | 0,4 | 15,4 | 0,4 |
| 8г | 84 | 9,4 | 1 | 0,4 | 15,4 | 0,4 |
| 8д | 56 | 9,8 | 1 | 0,4 | 15,4 | 0,4 |
| 9а, 9в | 62 | 9,8 | 1 | 0,4 | 15,4 | 0,4 |
| 9б, 12д | 59 | 9,8 | 1 | 0,4 | 15,4 | 0,4 |
| 10 | 66 | 10,7 | 1 | 0,4 | 15,4 | 0,4 |
| 11а | 70 | 9,4 | 1 | 0,4 | 15,4 | 0,4 |
| 12г | 54 | 9,8 | 1 | 0,4 | 15,4 | 0,4 |
| 12е | 72 | 9,8 | 1 | 0,4 | 15,4 | 0,4 |

# 24. Водосбросные сооружения с разделительной полосы

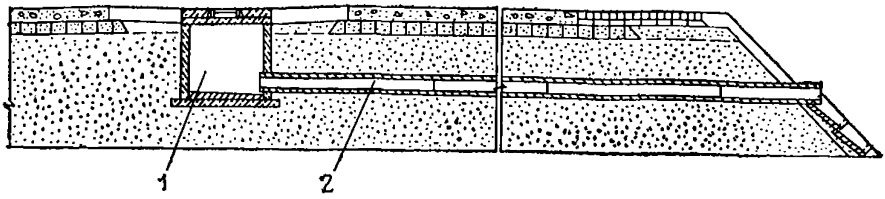


**Рис. 33. Водосброс воды с разделительной полосы. Типовые проектные решения 503-09-7.84 (к цене № 499)**
*1* — водосборный колодец; *2* — асбестоцементная труба

## Районная цена № 499

### Водосброс воды с разделительной полосы на дорогах I категории шириной 36 м

*Измеритель — 1 м³ сборных железобетонных конструкций*

| Районы | Прямые затраты, руб. | В том числе, руб. | | | Затраты труда рабочих, чел.-ч | |
|---|---|---|---|---|---|---|
| | | основная заработная плата рабочих | эксплуатация машин | | не занятых обслуживанием машин | обслуживающих машины |
| | | | всего | в том числе заработная плата рабочих, обслуживающих машины | | |
| 1 | 2 | 3 | 4 | 5 | 6 | 7 |
| СТРОИТЕЛЬНЫЕ РАБОТЫ | | | | | | |
| 1а—1в, 1д, 3а—5а | 305 | 14,1 | 9,2 | 2,8 | 24,8 | 3,6 |
| 1г, 1е | 314 | 14,1 | 9,2 | 2,8 | 24,8 | 3,6 |
| 1ж | 295 | 14,1 | 9,2 | 2,8 | 24,8 | 3,6 |
| 2а, 8в, 8д, 12д, 12е | 346 | 17 | 9,7 | 3,4 | 24,8 | 3,6 |
| 2б, 12а, 12в | 325 | 16,3 | 9,6 | 3,2 | 24,8 | 3,6 |
| 2в, 9б | 379 | 17 | 9,7 | 3,4 | 24,8 | 3,6 |
| 2г | 357 | 19,8 | 10,3 | 3,9 | 24,8 | 3,6 |
| 5б, 6в | 333 | 14,1 | 9,2 | 2,8 | 24,8 | 3,6 |
| 6а, 6б | 319 | 14,1 | 9,2 | 2,8 | 24,8 | 3,6 |
| 7 | 310 | 16,3 | 9,6 | 3,2 | 24,8 | 3,6 |
| 8а, 8б, 8г, 11б—11е, 12б | 345 | 16,3 | 9,6 | 3,2 | 24,8 | 3,6 |
| 8е, 9а | 363 | 17 | 9,7 | 3,4 | 24,8 | 3,6 |
| 9в | 404 | 17 | 9,7 | 3,4 | 24,8 | 3,6 |
| 10а | 389 | 18,4 | 10 | 3,6 | 24,8 | 3,6 |
| 10б | 412 | 18,4 | 10 | 3,6 | 24,8 | 3,6 |
| 10в | 423 | 18,4 | 10 | 3,6 | 24,8 | 3,6 |
| 11а | 405 | 16,3 | 9,6 | 3,2 | 24,8 | 3,6 |
| 12г | 327 | 17 | 9,7 | 3,4 | 24,8 | 3,6 |

## РАСПРЕДЕЛЕНИЕ ОТДЕЛЬНЫХ ЧАСТЕЙ ТЕРРИТОРИИ СССР ПО ТЕРРИТОРИАЛЬНЫМ РАЙОНАМ, ДЛЯ КОТОРЫХ РАЗРАБОТАНЫ ЦЕНЫ ПРЕЙСКУРАНТА

**1-й территориальный район**

*Подрайон 1а*

1. Брянская область
2. Владимирская »
3. Калининская »
4. Ленинградская »
5. Московская »
6. Новгородская »
7. Тульская »

*Подрайон 1б*

1. Чувашская АССР
2. Горьковская область
3. Ивановская »
4. Ярославская »

*Подрайон 1в*

1. Башкирская АССР
2. Мордовская АССР
3. Татарская АССР
4. Белгородская область
5. Волгоградская »
6. Воронежская »
7. Куйбышевская »
8. Курская »
9. Липецкая »
10. Орловская »
11. Пензенская »
12. Саратовская »
13. Тамбовская »
14. Ульяновская »

*Подрайон 1г*

1. Вологодская область
2. Кировская »
3. Костромская »

*Подрайон 1д*

1. Марийская АССР
2. Калужская область
3. Псковская »
4. Рязанская »
5. Смоленская »

*Подрайон 1е*

Астраханская область

*Подрайон 1ж*

Белорусская ССР

**2-й территориальный район**

*Подрайон 2а*

Архангельская область (южнее Полярного круга)

*Подрайон 2б*

Карельская АССР

*Подрайон 2в*

Коми АССР (южнее Полярного круга)

*Подрайон 2г*

Мурманская область

**3-й территориальный район**

*Подрайон 3а*

Латвийская ССР

*Подрайон 3б*

Литовская ССР

*Подрайон 3в*

Эстонская ССР

*Подрайон 3г*

Калининградская область

**4-й территориальный район**

*Подрайон 4а*

Украинская ССР

*Подрайон 4б*

Молдавская ССР

**5-й территориальный район**

*Подрайон 5а*

1. Дагестанская АССР
2. Кабардино-Балкарская АССР

3. Северо-Осетинская АССР
4. Чечено-Ингушская АССР
5. Краснодарский край
6. Ставропольский »
7. Ростовская область

*Подрайон 5б*

Калмыцкая АССР

**6-й территориальный район**

*Подрайон 6а*

Армянская ССР

*Подрайон 6б*

Азербайджанская ССР

*Подрайон 6в*

Грузинская ССР

**7-й территориальный район**

*Подрайон 7а*

Пермская область

*Подрайон 7б*

Свердловская область

*Подрайон 7в*

Удмуртская АССР

*Подрайон 7г*

1. Курганская область
2. Оренбургская »
3. Челябинская »

**8-й территориальный район**

*Подрайон 8а*

1. Алтайский край
2. Кемеровская область
3. Новосибирская »

*Подрайон 8б*

Омская область

*Подрайон 8в*

Томская область
(южнее 60-й параллели)

*Подрайон 8г*

Тюменская область
(южнее 60-й параллели)

*Подрайон 8д*

Красноярский край
(южнее 60-й параллели без Тувинской АССР)

*Подрайон 8е*

Тувинская АССР

**9-й территориальный район**

*Подрайон 9а*

Бурятская АССР

*Подрайон 9б*

Иркутская область (южнее 60-й параллели)

*Подрайон 9в*

Читинская область

**10-й территориальный район**

*Подрайон 10а*

Приморский край

*Подрайон 10б*

Хабаровский край (южнее 55-й параллели)

*Подрайон 10в*

Амурская область

**11-й территориальный район**

Казахская ССР

*Подрайон 11а*

Мангышлакская область

*Подрайон 11б*

1. Актюбинская область
2. Джамбулская »
3. Кзыл-Ординская »
4. Уральская »

*Подрайон 11в*

1. Гурьевская область
2. Чимкентская »

*Подрайон 11г*

1. Алма-Атинская область
2. Джезгазганская »
3. Талды-Курганская »

*Подрайон 11д*

1. Восточно-Казахстанская область
2. Карагандинская область
3. Кокчетавская »
4. Павлодарская »
5. Северо-Казахстанская область
6. Тургайская область
7. Целиноградская »

*Подрайон 11е*

1. Кустанайская область
2. Семипалатинская »

**12-й территориальный район**

*Подрайон 12а*

Узбекская ССР

1. Андижанская область
2. Бухарская »
3. Джизакская »
4. Кашкадарьинская »
5. Наманганская »
6. Самаркандская »
7. Сырдарьинская »
8. Сурхандарьинская »
9. Ташкентская »
10. Ферганская »
11. Хорезмская »

*Подрайон 12б*

Киргизская ССР

*Подрайон 12в*

Таджикская ССР

1. Кулябская область
2. Курган-Тюбинская область
3. Ленинабадская »
4. Районы республиканского подчинения

*Подрайон 12г*

Туркменская ССР

*Подрайон 12д*

Каракалпакская АССР

*Подрайон 12е*

Горно-Бадахшанская автономная область Таджикской ССР

## РАЙОНЫ КРАЙНЕГО СЕВЕРА И МЕСТНОСТИ, ПРИРАВНЕННЫЕ К НИМ, РАСПОЛОЖЕННЫЕ В ГРАНИЦАХ ДЕЙСТВИЯ ЕРЕР-84 И ВХОДЯЩИЕ В СОСТАВ ТЕРРИТОРИАЛЬНЫХ РАЙОНОВ, ДЛЯ КОТОРЫХ РАЗРАБОТАНЫ ЦЕНЫ ПРЕЙСКУРАНТА

*1. Районы Крайнего Севера*

Мурманская область, за исключением г. Кандалакши с территорией, находящейся в административном подчинении Кандалакшского городского Совета народных депутатов.

Архангельская область — Ненецкий автономный округ южнее Полярного круга, г. Северодвинск, с территорией, находящейся в административном подчинении Северодвинского городского Совета народных депутатов.

Коми АССР — г. Инта с территорией, находящейся в административном подчинении Интинского городского Совета народных депутатов, Усинский район.

Красноярский край — Северо-Енисейский район и территория Эвенкийского автономного округа южнее 60-й параллели.

## 2. МЕСТНОСТИ, ПРИРАВНЕННЫЕ К РАЙОНАМ КРАЙНЕГО СЕВЕРА

Мурманская область: г. Кандалакша с территорией, находящейся в административном подчинении Кандалакшского городского Совета народных депутатов.

Архангельская область, районы: Лешуконский, Мезенский и Пинежский.

Коми АССР — районы: Вуктыльский, Ижемский, Печорский, Сосногорский, Троицко-Печорский, Удорский и Усть-Цилемский; города Печора и Ухта с территорией, находящейся в административном подчинении Ухтинского городского Совета народных депутатов.

Тюменская область: Ханты-Мансийский автономный округ южнее 60-й параллели

Томская область, районы: Бакчарский, Верхнекетский, Каргасокский, Колпашевский, Кривошеинский, Молчановский, Парабельский и Чаинский; г. Колпашево.

Красноярский край — районы: Богучанский, Енисейский, Кежемский, Мотыгинский; города Енисейск и Лесосибирск с территорией, находящейся в административном подчинении Лесосибирского городского Совета народных депутатов.

Иркутская область, районы: Бодайбинский, Братский, Казачинско-Ленский, Киренский, Мамско-Чуйский, Нижнеилимский, Усть-Илимский и Усть-Кутский; города Бодайбо, Усть-Илимск, Усть-Кут и Братск с территорией, находящейся в административном подчинении Братского городского Совета народных депутатов.

Бурятская АССР — Баунтовский и Северо-Байкальский районы.

Читинская область, районы: Каларский, Тунгиро-Олекминский и Тунгокоченский.

Амурская область — районы: Зейский, Селемджинский и Тындинский; города Зея и Тында с территорией, находящейся в административном подчинении Тындинского городского Совета народных депутатов.

Приморский край — районы: Дальнегорский, Кавалеровский, Ольгинский и Тернейский, рабочий поселок Восток Красноармейского района с территорией, находящейся в административном подчинении Востокского поселкового Совета народных депутатов; Богуславецкий, Вострецовский, Дальнекутский, Измайлихинский, Мельничный, Рошинский и Таежненский сельсоветы Красноармейского района.

Хабаровский край — районы: Ванинский, Верхнебуреинский, Комсомольский, Николаевский, им. Полины Осипенко, Советско-Гаванский, Солнечный, Тугуро-Чумиканский и Ульчский; города Амурск, Комсомольск-на-Амуре, Николаевск-на-Амуре и Советская Гавань; рабочий поселок Эльбан Амурского района с территорией, находящейся в административном подчинении Эльбанского поселкового Совета народных депутатов; Вознесенский и Падалинский сельсоветы Амурского района.

*ПРИЛОЖЕНИЕ 2*

## ПОПРАВКИ К ЭЛЕМЕНТАМ ЗАТРАТ ПРИ ПРОИЗВОДСТВЕ ЗЕМЛЯНЫХ РАБОТ В ГРУНТАХ, ОТЛИЧАЮЩИХСЯ ОТ ПРИНЯТЫХ В ПРЕЙСКУРАНТЕ

*(в процентах на измеритель цен)*

| Номера цен | Элементы затрат | Группа грунтов и их гидрогеологическое состояние | | | | | | | | Водоотлив, м³/ч, до | | | | | |
|---|---|---|---|---|---|---|---|---|---|---|---|---|---|---|---|
| | | I | | II | | III | | IV | | 30 | | | 60 | | |
| | | сухие | мокрые | сухие | мокрые | сухие | мокрые | сухие | мокрые | I группа | II группа | III и IV группы | I группа | II группа | III и IV группы |
| 1 | 2 | 3 | 4 | 5 | 6 | 7 | 8 | 9 | 10 | 11 | 12 | 13 | 14 | 15 | 16 |
| 402—412, 414—424, 428, 429, 433, 434, 441—444 | Основная заработная плата | +19 | +28 | — | +13 | —6 | +15 | +50 | +81 | — | — | — | — | — | — |
| | Эксплуатация машин | +5 | +11 | — | +6 | —21 | —17 | —4 | +2 | +146 | +104 | +73 | +180 | +128 | +90 |
| | Заработная плата рабочих, обслуживающих машины | +5 | +11 | — | +6 | —21 | —17 | —4 | +2 | +221 | +158 | +110 | +221 | +158 | +110 |
| | Затраты труда рабочих, не занятых обслуживанием машин | +20 | +29 | — | +13 | —8 | +7 | +25 | +51 | — | — | — | — | — | — |
| | Затраты труда рабочих, занятых обслуживанием машин | +6 | +10 | — | +6 | —15 | —10 | —1 | +2 | +162 | +118 | +82 | +162 | +118 | +82 |

*Продолжение прил. 2*

| Номера цен | Элементы затрат | Группа грунтов и их гидрогеологическое состояние | | | | | | | | Водоотлив, м³/ч, до | | | | | |
|---|---|---|---|---|---|---|---|---|---|---|---|---|---|---|---|
| | | I | | II | | III | | IV | | 30 | | | 60 | | |
| | | сухие | мокрые | сухие | мокрые | сухие | мокрые | сухие | мокрые | I группа | II группа | III и IV группы | I группа | II группа | III и IV группы |
| 1 | 2 | 3 | 4 | 5 | 6 | 7 | 8 | 9 | 10 | 11 | 12 | 13 | 14 | 15 | 16 |
| 413, 430—432, 435—440 | Основная заработная плата | —6 | +1 | — | +13 | +27 | +48 | +104 | +146 | — | — | — | — | — | — |
| | Эксплуатация машин | —7 | —1 | — | +7 | +9 | +15 | +34 | +45 | +145 | +132 | +117 | +178 | +162 | +144 |
| | Заработная плата рабочих, обслуживающих машины | —4 | +1 | — | +7 | +9 | +16 | +36 | +46 | +219 | +199 | +177 | +219 | +199 | +177 |
| | Затраты труда рабочих, не занятых обслуживанием машин | —6 | +1 | — | +13 | +18 | +38 | +61 | +95 | — | — | — | — | — | — |
| | Затраты труда рабочих, занятых обслуживанием машин | —3 | +2 | — | +7 | +9 | +16 | +32 | +40 | +160 | +148 | +132 | +160 | +148 | +132 |
| 479—488 | Эксплуатация машин | — | — | — | — | — | — | — | — | +203 | +203 | +203 | +249 | +249 | +249 |
| | Заработная плата рабочих, обслуживающих машины | — | — | — | — | — | — | — | — | +330 | +330 | +330 | +330 | +330 | +330 |
| | Затраты труда рабочих, занятых обслуживанием машин | — | — | — | — | — | — | — | — | +250 | +250 | +250 | +250 | +250 | +250 |
| 497—499 | Эксплуатация машин | — | — | — | — | — | — | — | — | +18 | +18 | +18 | +22 | +22 | +22 |
| | Заработная плата рабочих, обслуживающих машины | — | — | — | — | — | — | — | — | +38 | +38 | +38 | +38 | +38 | +38 |
| | Затраты труда рабочих, занятых обслуживанием машин | — | — | — | — | — | — | — | — | +29 | +29 | +29 | +29 | +29 | +29 |

Примечания: 1. Поправки для мокрых грунтов разработаны исходя из усредненного соотношения мокрых и сухих грунтов в котлованах и траншеях и не учитывают производство водоотливных работ, затраты по которым предусматриваются в сметах дополнительно путем применения поправок, приведенных в гр. 11—16.

2. Поправками для мокрых грунтов не учтены работы по устройству оклеечной гидроизоляции конструкций фундаментов, прижимных стенок, железобетонных плит против напора грунтовых вод, искусственного понижения уровня грунтовых вод, шпунтового ограждения и других подобных работ.

3. Настоящие поправки определяются в процентах от элементов затрат разделов земляных работ (по ценам № 402—424, 428—444) и разделов строительных работ (по ценам № 479—488, 497—499).

4. При строительстве зданий и сооружений в скальных грунтах V—XI групп стоимость разработки определяется отдельным расчетом с исключением при этом затрат по земляным работам, учтенных в Прейскуранте.

5. Поправки со знаком «+» к элементам затрат цен следует прибавлять, а поправки со знаком «—» — вычитать.

## ПОПРАВКИ К ЦЕНАМ № 415—424 ПРИ УСТРОЙСТВЕ СБОРНЫХ ЖЕЛЕЗОБЕТОННЫХ ПЛИТНЫХ ФУНДАМЕНТОВ ВЗАМЕН СБОРНЫХ БЕТОННЫХ СТОЛБОВЫХ, ПРИНЯТЫХ В ПРЕЙСКУРАНТЕ

*(в рублях на измеритель цен)*

| Номера цен | Элементы затрат | Измеритель | Территориальные районы | | | | | | |
|---|---|---|---|---|---|---|---|---|---|
| | | | 1а, 1в, 1г, 1е, 1ж, 4а, 4б. 5а, 6а, 6б | 1б, 1 д | 2а, 8в, 9а, 12г | 2б, 7а, 7г, 7в, 12а | 2в, 10в, 12д | 2г, 8д | 3 |
| 1 | 2 | 3 | 4 | 5 | 6 | 7 | 8 | 9 | 10 |
| 415—420 | Прямые затраты | руб. | +420 | +460 | +490 | +420 | +610 | +470 | +360 |
| | Основная заработная плата | » | —2 | —2 | —2 | —2 | —2 | —3 | —2 |
| | Эксплуатация машин | » | +9 | +10 | +11 | +11 | +11 | +14 | +9 |
| | Заработная плата рабочих, обслуживающих машины | » | +2 | +2 | +2 | +2 | +2 | +2 | +2 |
| | Затраты труда рабочих не занятых обслуживанием машин | чел-ч | —4 | —4 | —4 | —4 | —4 | —4 | —4 |
| | Затраты труда рабочих, обслуживающих машины | » | +3 | +3 | +3 | +3 | +3 | +3 | +3 |
| 421, 422 | Прямые затраты | руб. | +660 | +750 | +780 | +670 | +1010 | +720 | +540 |
| | Основная заработная плата | » | —5 | —5 | —6 | —6 | —6 | —7 | —5 |
| | Эксплуатация машин | » | +19 | +20 | +23 | +22 | +23 | +25 | +18 |
| | Заработная плата рабочих, обслуживающих машины | » | +4 | +4 | +5 | +4 | +5 | +5 | +4 |
| | Затраты труда рабочих, не занятых обслуживанием машин | чел.-ч | —10 | —10 | —10 | —10 | —10 | —10 | —10 |
| | Затраты труда рабочих, обслуживающих машины | » | +6 | +6 | +6 | +6 | +6 | +6 | +6 |
| 423, 424 | Прямые затраты | ру . | +630 | +700 | +740 | +630 | +940 | +660 | +510 |
| | Основная заработная плата | » | —3 | —3 | —4 | —4 | —4 | —4 | —3 |
| | Эксплуатация машин | » | +19 | +20 | +22 | +21 | +22 | +20 | +17 |
| | Заработная плата рабочих, обслуживающих машины | » | +4 | +4 | +4 | +4 | +4 | +5 | +4 |
| | Затраты труда рабочих, не занятых обслуживанием машин | чел.-ч | —6 | —6 | —6 | —6 | —6 | —6 | —6 |
| | Затраты труда рабочих, обслуживающих машины | » | +6 | +6 | +6 | +6 | +6 | +6 | +6 |

*Продолжение прил. 3*

| Номера цен | Элементы затрат | Измеритель | Территориальные районы | | | | | | | |
|---|---|---|---|---|---|---|---|---|---|---|
| | | | 5б, 6в, 10а | 7б, 8а, 8г, 11в, 11г | 8б | 8е, 9б | 9в, 10б, 12е | 11а | 11б, 12б, 12в | 11д, 11е |
| 1 | 2 | 3 | 11 | 12 | 13 | 14 | 15 | 16 | 17 | 18 |
| 415—420 | Прямые затраты | руб. | +520 | +450 | +380 | +390 | +560 | +680 | +500 | +480 |
| | Основная заработная плата | » | —2 | —2 | —2 | —2 | —2 | —2 | —2 | —2 |
| | Эксплуатация машин | » | +11 | +11 | +11 | +13 | +13 | +12 | +10 | +10 |
| | Заработная плата рабочих, обслуживающих машины | » | +2 | +2 | +2 | +2 | +2 | +2 | +2 | +2 |
| | Затраты труда рабочих, не занятых обслуживанием машин | чел.-ч | —4 | —4 | —4 | —4 | —4 | —4 | —4 | —4 |
| | Затраты труда рабочих, обслуживающих машины | » | +3 | +3 | +3 | +3 | +3 | +3 | +3 | +3 |
| 421, 422 | Прямые затраты | руб. | +840 | 730 | +580 | +610 | +920 | +1160 | +830 | +780 |
| | Основная заработная плата | » | —5 | —6 | —6 | —6 | —6 | —6 | —6 | —6 |
| | Эксплуатация машин | » | +24 | +22 | +22 | +24 | +24 | +24 | +20 | +20 |



| | | | | | | | | | | |
|---|---|---|---|---|---|---|---|---|---|---|
| | Заработная плата рабочих, обслуживающих машины | руб. | +4 | +4 | +4 | +5 | +5 | +4 | +4 | +4 |
| | Затраты труда рабочих, не занятых обслуживанием машин | чел.-ч | —10 | —10 | —10 | —10 | —10 | —10 | —10 | —10 |
| | Затраты труда рабочих, обслуживающих машины | » | +6 | +6 | +6 | +6 | +6 | +6 | +6 | +6 |
| 423, 424 | Прямые затраты | руб. | +780 | +680 | +550 | +560 | +850 | +1070 | +770 | +730 |
| | Основная заработная плата | » | —3 | —4 | —4 | —4 | —4 | —4 | —4 | —4 |
| | Эксплуатация машин | » | +22 | +21 | +21 | +24 | +24 | +24 | +19 | +20 |
| | Заработная плата рабочих, обслуживающих машины | » | +4 | +4 | +4 | +4 | +5 | +4 | +4 | +4 |
| | Затраты труда рабочих, не занятых обслуживанием машин | чел.-ч | —6 | —6 | —6 | —6 | —6 | —6 | —6 | —6 |
| | Затраты труда рабочих, обслуживающих машины | » | +6 | +6 | +6 | +6 | +6 | +6 | +6 | +6 |

Примечания: 1. При разработке настоящих поправок глубина заложения сборных фундаментов учтена и приведена в Техн. ч. 2. Поправки со знаком «+» к элементам затрат цен следует добавлять, а поправки со знаком «—» — вычитать.

## ПОПРАВКИ К ЦЕНАМ ПРИ ЗАЛОЖЕНИИ ФУНДАМЕНТОВ НА ГЛУБИНУ, ОТЛИЧАЮЩУЮСЯ ОТ ПРИНЯТОЙ В ПРЕЙСКУРАНТЕ

*(в рублях на измеритель цен)*

А. При изменении глубины заложения сборных фундаментов на каждые ±0,3 м

| Номера цен | Элементы затрат | Измеритель | Территориальные районы | | | | | | | | | | | | | | | |
|---|---|---|---|---|---|---|---|---|---|---|---|---|---|---|---|---|---|---|
| | | | 1а, 3, 6б, 6в | 1б—1д, 4а—5а, 6а | 1е, 5б | 1ж | 2а, 8д, 9а, 9б | 2б, 7в, 8б | 2в, 8е, 9в | 2г | 7а, 11б—11е | 7б, 7г, 8а, 12б, 12в | 8в, 12г—12е | 8г, 11а | 10а, 10б | 10в | 12а |
| 1 | 2 | 3 | 4 | 5 | 6 | 7 | 8 | 9 | 10 | 11 | 12 | 13 | 14 | 15 | 16 | 17 | 18 |
| 402 | Прямые затраты | руб. | 360 | 410 | 440 | 320 | 460 | 480 | 540 | 550 | 440 | 390 | 400 | 540 | 490 | 540 | 310 |
| | Основная заработная плата | » | 11 | 11 | 11 | 11 | 13 | 13 | 13 | 15 | 13 | 13 | 13 | 13 | 14 | 14 | 13 |
| | Эксплуатация машин | » | 34 | 35 | 36 | 34 | 38 | 38 | 39 | 42 | 37 | 37 | 38 | 38 | 39 | 39 | 36 |
| | Заработная плата рабочих, обслуживающих машины | » | 12 | 12 | 12 | 12 | 15 | 14 | 15 | 17 | 14 | 14 | 15 | 14 | 16 | 16 | 14 |
| | Затраты труда рабочих, не занятых обслуживанием машин | чел.-ч | 20 | 20 | 20 | 20 | 20 | 20 | 20 | 20 | 20 | 20 | 20 | 20 | 20 | 20 | 20 |
| | Затраты труда рабочих, обслуживающих машины | » | 16 | 16 | 16 | 16 | 16 | 16 | 16 | 16 | 16 | 16 | 16 | 16 | 16 | 16 | 16 |

Б. При изменении глубины заложения монолитных фундаментов на каждые ±0,1 м

| Номера цен | Элементы затрат | Измеритель | Территориальные районы | | | | | | | | | | | | | | | | | |
|---|---|---|---|---|---|---|---|---|---|---|---|---|---|---|---|---|---|---|---|---|
| | | | 1а, 3а—3г, 4а, 5б | 1б, 1е | 1в, 4б, 5а, 6а, 6б | 1г, 1д, 6в | 1ж | 2а, 8в, 9а, 9в | 2б, 11б—11е | 2в, 8е | 2г | 7а, 7б, 8а, 12в | 7в, 11а | 7г, 12а, 12б | 8б | 8г | 8д, 9б | 10а—10б | 12г, 12д | 12е |
| 1 | 2 | 3 | 4 | 5 | 6 | 7 | 8 | 9 | 10 | 11 | 12 | 13 | 14 | 15 | 16 | 17 | 18 | 19 | 20 | 21 |
| 403 | Прямые затраты | руб. | 190 | 230 | 200 | 210 | 170 | 240 | 210 | 320 | 260 | 190 | 270 | 180 | 240 | 360 | 220 | 250 | 200 | 280 |
| | Основная заработная плата рабочих | » | 10 | 10 | 10 | 10 | 10 | 12 | 11 | 12 | 14 | 11 | 11 | 11 | 11 | 11 | 12 | 13 | 12 | 12 |
| | Эксплуатация машин | » | 9 | 8 | 8 | 8 | 8 | 10 | 9 | 10 | 11 | 9 | 10 | 9 | 9 | 9 | 9 | 10 | 8 | 10 |
| | Заработная плата рабочих, обслуживающих машины | » | 2 | 2 | 2 | 2 | 2 | 3 | 3 | 3 | 3 | 3 | 3 | 3 | 3 | 3 | 3 | 3 | 3 | 3 |
| | Затраты труда рабочих, не занятых обслуживанием машин | чел.-ч | 18 | 18 | 18 | 18 | 18 | 18 | 18 | 18 | 18 | 18 | 18 | 18 | 18 | 18 | 18 | 18 | 18 | 18 |
| | Затраты труда рабочих, обслуживающих машины | » | 3 | 3 | 3 | 3 | 3 | 3 | 3 | 3 | 3 | 3 | 3 | 3 | 3 | 3 | 3 | 3 | 3 | 3 |
| 404 | Прямые затраты | руб. | 20 | 30 | 20 | 30 | 20 | 30 | 30 | 40 | 30 | 20 | 30 | 20 | 30 | 40 | 30 | 30 | 30 | 30 |
| | Основная заработная плата рабочих | » | 2 | 2 | 2 | 2 | 2 | 2 | 2 | 2 | 2 | 2 | 2 | 2 | 2 | 2 | 2 | 2 | 2 | 2 |
| | Эксплуатация машин | » | 1 | 1 | 1 | 1 | 1 | 1 | 1 | 1 | 2 | 1 | 1 | 1 | 1 | 1 | 1 | 1 | 1 | 1 |
| | Заработная плата рабочих, обслуживающих машины | » | — | — | — | — | — | — | — | — | 1 | — | — | — | — | — | — | — | — | — |

*Продолжение прил. 4*

| Номера цен | Элементы затрат | Измеритель | Территориальные районы | | | | | | | | | | | | | | | | | |
|---|---|---|---|---|---|---|---|---|---|---|---|---|---|---|---|---|---|---|---|---|
| | | | 1а, 3а—3г, 4а, 5б | 1б, 1е | 1в, 4б, 5а, 6а, 6б | 1г, 1д, 6в | 1ж | 2а, 8в, 9а, 9в | 2б, 11б—11е | 2в, 8е | 2г | 7а, 7б, 8а, 12в | 7в, 11а | 7г, 12а, 12б | 8б | 8г | 8д, 9б | 10а—10б | 12г, 12д | 12е |
| 1 | 2 | 3 | 4 | 5 | 6 | 7 | 8 | 9 | 10 | 11 | 12 | 13 | 14 | 15 | 16 | 17 | 18 | 19 | 20 | 21 |
| | Затраты труда рабочих, не занятых обслуживанием машин | чел.-ч | 3 | 3 | 3 | 3 | 3 | 3 | 3 | 3 | 3 | 3 | 3 | 3 | 3 | 3 | 3 | 3 | 3 | 3 |
| | Затраты труда рабочих, обслуживающих машины | » | 1 | 1 | 1 | 1 | 1 | 1 | 1 | 1 | 1 | 1 | 1 | 1 | 1 | 1 | 1 | 1 | 1 | 1 |
| 405 | Прямые затраты | руб. | 40 | 40 | 40 | 40 | 30 | 50 | 40 | 60 | 50 | 40 | 50 | 40 | 50 | 70 | 40 | 50 | 40 | 50 |
| | Основная заработная плата рабочих | » | 3 | 3 | 3 | 3 | 3 | 4 | 4 | 4 | 4 | 4 | 4 | 4 | 4 | 4 | 4 | 4 | 4 | 4 |
| | Эксплуатация машин | » | 1 | 1 | 1 | 1 | 1 | 2 | 2 | 2 | 2 | 2 | 2 | 2 | 2 | 2 | 2 | 2 | 1 | 2 |
| | Заработная плата рабочих, обслуживающих машины | » | — | — | — | — | — | 1 | 1 | 1 | 1 | 1 | 1 | 1 | 1 | 1 | 1 | 1 | 1 | 1 |
| | Затраты труда рабочих, не занятых обслуживанием машин | чел.-ч | 6 | 6 | 6 | 6 | 6 | 6 | 6 | 6 | 6 | 6 | 6 | 6 | 6 | 6 | 6 | 6 | 6 | 6 |
| | Затраты труда рабочих, обслуживающих машины | » | 1 | 1 | 1 | 1 | 1 | 1 | 1 | 1 | 1 | 1 | 1 | 1 | 1 | 1 | 1 | 1 | 1 | 1 |
| 406 | Прямые затраты | руб. | 30 | 30 | 30 | 40 | 20 | 40 | 30 | 60 | 40 | 30 | 50 | 30 | 40 | 60 | 40 | 50 | 30 | 40 |
| | Основная заработная плата рабочих | » | 2 | 2 | 2 | 2 | 2 | 2 | 2 | 2 | 2 | 2 | 2 | 2 | 2 | 2 | 2 | 3 | 2 | 2 |
| | Эксплуатация машин | » | 1 | 1 | 1 | 2 | 1 | 2 | 1 | 2 | 2 | 2 | 2 | 1 | 2 | 2 | 2 | 2 | 1 | 2 |
| | Заработная плата рабочих, обслуживающих машины | » | — | — | — | — | — | 1 | — | 1 | 1 | 1 | 1 | 1 | 1 | 1 | 1 | 1 | — | — |
| | Затраты труда рабочих, не занятых обслуживанием машин | чел.-ч | 3 | 3 | 3 | 4 | 3 | 4 | 3 | 4 | 3 | 4 | 4 | 3 | 4 | 4 | 4 | 4 | 3 | 3 |
| | Затраты труда рабочих, обслуживающих машины | » | 1 | 1 | 1 | 1 | 1 | 1 | 1 | 1 | 1 | 1 | 1 | 1 | 1 | 1 | 1 | 1 | 1 | 1 |
| 412 | Прямые затраты | руб. | 40 | 50 | 40 | 40 | 40 | 50 | 50 | 70 | 60 | 40 | 50 | 40 | 50 | 70 | 40 | 50 | 40 | 60 |
| | Основная заработная плата рабочих | » | 3 | 3 | 3 | 3 | 3 | 4 | 4 | 4 | 5 | 4 | 4 | 4 | 4 | 4 | 4 | 4 | 4 | 4 |
| | Эксплуатация машин | » | 1 | 1 | 1 | 1 | 1 | 2 | 2 | 2 | 2 | 1 | 2 | 1 | 1 | 2 | 1 | 2 | 1 | 2 |
| | Заработная плата рабочих, обслуживающих машины | » | — | — | — | — | — | — | — | — | 1 | — | — | — | — | — | — | — | — | — |
| | Затраты труда рабочих, не занятых обслуживанием машин | чел.-ч | 6 | 6 | 6 | 6 | 6 | 6 | 6 | 6 | 6 | 6 | 6 | 6 | 6 | 6 | 6 | 6 | 6 | 6 |
| | Затраты труда рабочих, обслуживающих машины | » | 1 | 1 | 1 | 1 | 1 | 1 | 1 | 1 | 1 | 1 | 1 | 1 | 1 | 1 | 1 | 1 | 1 | 1 |

*Продолжение прил. 4*

| Номера цен | Элементы затрат | Измеритель | Территориальные районы | | | | | | | | | | | | | | | | | |
|---|---|---|---|---|---|---|---|---|---|---|---|---|---|---|---|---|---|---|---|---|
| | | | 1а, 3а—3г, 4а, 5б | 1б, 1е | 1в, 4б, 5а, 6а, 6б | 1г, 1д, 6в | 1ж | 2а, 8в, 9а | 2б, 11б—11г | 2в, 8с | 2г | 7а, 7б, 8а, 12в | 7в, 11а | 7г, 12а, 12б | 8б | 8г | 8д, 9б | 10а—10б | 12г, 12д | 12е |
| 1 | 2 | 3 | 4 | 5 | 6 | 7 | 8 | 9 | 10 | 11 | 12 | 13 | 14 | 15 | 16 | 17 | 18 | 19 | 20 | 21 |
| 428 | Прямые затраты | руб. | 10 | 20 | 10 | 20 | 10 | 20 | 10 | 20 | 20 | 10 | 20 | 10 | 20 | 20 | 20 | 20 | 20 | 20 |
| | Основная заработная плата рабочих | » | 1 | 1 | 1 | 1 | 1 | 1 | 1 | 1 | 1 | 1 | 1 | 1 | 1 | 1 | 1 | 1 | 1 | 1 |
| | Эксплуатация машин | » | 1 | 1 | 1 | 1 | 1 | 1 | 1 | 1 | 1 | 1 | 1 | 1 | 1 | 1 | 1 | 1 | 1 | 1 |
| | Заработная плата рабочих, обслуживающих машины | » | — | — | — | — | — | — | — | — | — | — | — | — | — | — | — | — | — | — |
| | Затраты труда рабочих, не занятых обслуживанием машин | чел.-ч | 2 | 2 | 2 | 2 | 2 | 2 | 2 | 2 | 2 | 2 | 2 | 2 | 2 | 2 | 2 | 2 | 2 | 2 |
| | Затраты труда рабочих, обслуживающих машины | » | — | — | — | — | — | — | — | — | — | — | — | — | — | — | — | — | — | — |
| 429 | Прямые затраты | руб. | 10 | 10 | 10 | 10 | 10 | 10 | 10 | 10 | 10 | 10 | 10 | 10 | 10 | 10 | 10 | 10 | 10 | 10 |
| | Основная заработная плата рабочих | » | 1 | 1 | 1 | 1 | 1 | 1 | 1 | 1 | 1 | 1 | 1 | 1 | 1 | 1 | 1 | 1 | 1 | 1 |
| | Эксплуатация машин | » | — | — | — | — | — | — | — | — | 1 | — | — | — | — | — | — | — | — | — |
| | Заработная плата рабочих, обслуживающих машины | » | — | — | — | — | — | — | — | — | — | — | — | — | — | — | — | — | — | — |
| | Затраты труда рабочих, не занятых обслуживанием машин | чел.-ч | 1 | 1 | 1 | 1 | 1 | 1 | 1 | 1 | 1 | 1 | 1 | 1 | 1 | 1 | 1 | 1 | 1 | 1 |
| | Затраты труда рабочих, обслуживающих машины | » | — | — | — | — | — | — | — | — | — | — | — | — | — | — | — | — | — | — |

Примечания: 1. Поправки к районным ценам № 402 (при сборных фундаментах) разработаны при изменении глубины заложения на каждые ±0,3 м и применяются в том случае, когда при привязке типового проекта к местным условиям глубина заложения фундамента отличается от принятой в ценах на ±0,2 м и более.

2. Поправки к районным ценам 403—406, 412, 428, 429 (при монолитных фундаментах) разработаны при изменении глубины заложения на каждые ±0,1 м и применяются в том случае, когда при привязке проекта к местным условиям глубина заложения фундамента отличается от принятой в ценах на ±0,1 м и более.

3. Поправки к районным ценам № 402—406, 412, 428, 429 учитывают изменение глубины заложения фундаментов только под наружными стенами, а при изменении глубины заложения и под внутренними стенами против принятых в типовом проекте, разница в стоимости оплачивается дополнительно.

4. Изменение массы (т) сборных бетонных и железобетонных фундаментов в связи с изменением глубины их заложения на каждые ±0,3 м по цене № 402 следует принимать по всем территориальным районам равной 14,3 т.

## ПОПРАВКИ К ЦЕНАМ ПРИ СТРОИТЕЛЬСТВЕ ОТАПЛИВАЕМЫХ ЗДАНИЙ В МЕСТНОСТЯХ С ЗИМНЕЙ РАСЧЕТНОЙ ТЕМПЕРАТУРОЙ НАРУЖНОГО ВОЗДУХА, ОТЛИЧАЮЩЕЙСЯ ОТ ПРИНЯТОЙ В ПРЕЙСКУРАНТЕ

*(в рублях на измеритель цен)*

| Номера цен | Элементы затрат | Измеритель | Территориальные районы | | | | | | | | | |
|---|---|---|---|---|---|---|---|---|---|---|---|---|
| | | | 10а | 11в | 1ж | 3б | 4а | 5а | 12б | 12е | 1г | 2а |
| | | | Зимняя расчетная температура наружного воздуха | | | | | | | | | |
| | | | −20 °С | | −30 °С | | | | | | | |
| 402 | Прямые затраты | руб. | −1130 | −960 | +820 | +810 | +860 | +900 | +1000 | +950 | −1600 | −1960 |
| | Основная заработная плата рабочих | » | −36 | −32 | +28 | +28 | +28 | +28 | +32 | +33 | −68 | −81 |
| | Эксплуатация машин | » | −4 | −4 | +3 | +3 | +3 | +3 | +4 | +4 | −20 | −21 |
| | Заработная плата рабочих, обслуживающих машины | » | −1 | −1 | +1 | +1 | +1 | +1 | +1 | +1 | −6 | −7 |
| | Затраты труда рабочих, не занятых обслуживанием машин | » | −50 | −50 | +50 | +50 | +50 | +50 | +50 | +50 | −118 | −118 |
| | Затраты труда рабочих, обслуживающих машины | чел.-ч | −1 | −1 | +1 | +1 | +1 | +1 | +1 | +1 | −8 | −8 |
| 403 | Прямые затраты | руб. | −5060 | −4490 | +3650 | +3590 | +3960 | +3920 | +4120 | +5090 | −4720 | −5850 |
| | Основная заработная плата рабочих | » | −256 | −227 | +197 | +197 | +197 | +197 | +227 | +237 | −273 | −327 |
| | Эксплуатация машин | » | −76 | −73 | +69 | +69 | +69 | +69 | +73 | +74 | −114 | −122 |
| | Заработная плата рабочих, обслуживающих машины | » | −27 | −24 | +21 | +21 | +21 | +21 | +24 | +25 | −38 | −45 |
| | Затраты труда рабочих, не занятых обслуживанием машин | » | −363 | −363 | +363 | +363 | +363 | +363 | +363 | +363 | −501 | −501 |
| | Затраты труда рабочих, обслуживающих машины | чел.-ч | −27 | −27 | +27 | +27 | +27 | +27 | +27 | +27 | −49 | −49 |
| 404 | Прямые затраты | руб. | −80 | −70 | +60 | +60 | +70 | +60 | +70 | +80 | −350 | −440 |
| | Основная заработная плата рабочих | » | −1 | −1 | +1 | +1 | +1 | +1 | +1 | +1 | −20 | −24 |
| | Эксплуатация машин | » | — | — | — | — | — | — | — | — | −8 | −8 |
| | Заработная плата рабочих, обслуживающих машины | » | — | — | — | — | — | — | — | — | −2 | −3 |
| | Затраты труда рабочих, не занятых обслуживанием машин | » | −1 | −1 | +1 | +1 | +1 | +1 | +1 | +1 | −37 | −37 |
| | Затраты труда рабочих, обслуживающих машины | чел.-ч | — | — | — | — | — | — | — | — | −3 | −3 |

*Продолжение прил. 5*

| Номера цен | Элементы затрат | Измеритель | Территориальные районы | | | | | | | | | |
|---|---|---|---|---|---|---|---|---|---|---|---|---|
| | | | 10а | 11в | 1ж | 3б | 4а | 5а | 12б | 12е | 1г | 2а |
| | | | Зимняя расчетная температура наружного воздуха | | | | | | | | | |
| | | | —20 °С | | —30 °С | | | | | | | |
| | Прямые затраты | руб. | —450 | —400 | —330 | +330 | +350 | +500 | +420 | +390 | —650 | —770 |
| 405 | Основная заработная плата рабочих | » | — | — | — | — | — | — | — | — | —5 | —6 |
| | Эксплуатация машин | » | — | — | — | — | — | — | — | — | —3 | —3 |
| | Заработная плата рабочих, обслуживающих машины | » | — | — | — | — | — | — | — | — | —1 | —1 |
| | Затраты труда рабочих, не занятых обслуживанием машин | » | — | — | — | — | — | — | — | — | —9 | —9 |
| | Затраты труда рабочих, обслуживающих машины | чел.-ч | — | — | — | — | — | — | — | — | —1 | —1 |
| | Прямые затраты | руб. | —70 | —50 | +50 | +50 | +50 | +50 | +50 | +60 | —530 | —660 |
| 406 | Основная заработная плата рабочих | » | —1 | —1 | +1 | +1 | +1 | +1 | +1 | +1 | —23 | —27 |
| | Эксплуатация машин | » | — | — | — | — | — | — | — | — | —10 | —10 |
| | Заработная плата рабочих, обслуживающих машины | » | — | — | — | — | — | — | — | — | —3 | —3 |
| | Затраты труда рабочих, не занятых обслуживанием машин | » | —1 | —1 | +1 | +1 | +1 | +1 | +1 | +1 | —40 | —41 |
| | Затраты труда рабочих, обслуживающих машины | чел.-ч | — | — | — | — | — | — | — | — | —4 | —4 |
| | Прямые затраты | руб. | —650 | —600 | +490 | +480 | +530 | +550 | +630 | +580 | —1190 | —1400 |
| 412 | Основная заработная плата рабочих | » | —3 | —3 | +2 | +2 | +2 | +2 | +3 | +3 | —15 | —18 |
| | Эксплуатация машин | » | — | — | — | — | — | — | — | — | —2 | —2 |
| | Заработная плата рабочих, обслуживающих машины | » | — | — | — | — | — | — | — | — | —1 | —1 |
| | Затраты труда рабочих, не занятых обслуживанием машин | » | —4 | —4 | +4 | +4 | +4 | +4 | +4 | +4 | —28 | —28 |
| | Затраты труда рабочих, обслуживающих машины | чел.-ч | — | — | — | — | — | — | — | — | —1 | —1 |

*Продолжение прил. 5*

| Номера цен | Элементы затрат | Измеритель | Территориальные районы: 10а | 11в | 1ж | 3б | 4а | 5а | 12б | 12е | 1г | 2а |
|---|---|---|---|---|---|---|---|---|---|---|---|---|
| | | | Зимняя расчетная температура наружного воздуха: −20 °С | | −30 °С | | | | | | | |
| 413 | Прямые затраты | руб. | −460 | −410 | +350 | +340 | +360 | +370 | +430 | +400 | −3080 | −3800 |
| | Основная заработная плата рабочих | » | −2 | −2 | +1 | +1 | +1 | +1 | +2 | +2 | −119 | −143 |
| | Эксплуатация машин | » | — | — | — | — | — | — | — | — | −43 | −46 |
| | Заработная плата рабочих, обслуживающих машины | » | — | — | — | — | — | — | — | — | −12 | −15 |
| | Затраты труда рабочих, не занятых обслуживанием машин | » | −3 | −3 | +3 | +3 | +3 | +3 | +3 | +3 | −214 | −214 |
| | Затраты труда рабочих, обслуживающих машины | чел.-ч | — | — | — | — | — | — | — | — | −16 | −16 |
| 414 | Прямые затраты | руб. | — | — | — | — | — | — | — | — | −460 | −480 |
| | Основная заработная плата рабочих | » | — | — | — | — | — | — | — | — | −53 | −63 |
| | Эксплуатация машин | » | — | — | — | — | — | — | — | — | −19 | −20 |
| | Заработная плата рабочих, обслуживающих машины | » | — | — | — | — | — | — | — | — | −6 | −8 |
| | Затраты труда рабочих, не занятых обслуживанием машин | » | — | — | — | — | — | — | — | — | −93 | −93 |
| | Затраты труда рабочих, обслуживающих машины | чел.-ч | — | — | — | — | — | — | — | — | −8 | −8 |
| 428, 429 | Прямые затраты | руб. | — | — | — | — | — | — | — | — | −20 | −20 |
| | Основная заработная плата рабочих | » | — | — | — | — | — | — | — | — | −5 | −6 |
| | Эксплуатация машин | » | — | — | — | — | — | — | — | — | — | — |
| | Заработная плата рабочих, обслуживающих машины | » | — | — | — | — | — | — | — | — | — | — |
| | Затраты труда рабочих, не занятых обслуживанием машин | » | — | — | — | — | — | — | — | — | −6 | −6 |
| | Затраты труда рабочих, обслуживающих машины | чел.-ч | — | — | — | — | — | — | — | — | — | — |
| 430, 432 | Прямые затраты | руб. | −150 | −110 | +100 | +100 | +100 | +100 | +110 | +110 | −210 | −270 |
| | Основная заработная плата рабочих | » | −6 | −5 | +5 | +5 | +5 | +5 | +5 | +5 | −1 | −1 |
| | Эксплуатация машин | » | −1 | −1 | +1 | +1 | +1 | +1 | +1 | +1 | — | — |

*Продолжение прил. 5*

| Номера цен | Элементы затрат | Измеритель | Территориальные районы: 10а | 11в | 1ж | 3б | 4а | 5а | 12б | 12е | 1г | 2а |
|---|---|---|---|---|---|---|---|---|---|---|---|---|
| | | | Зимняя расчетная температура наружного воздуха: −20 °С | | −30 °С | | | | | | | |
| | Заработная плата рабочих, обслуживающих машины | руб. | — | — | — | — | — | — | — | — | — | — |
| | Затраты труда рабочих, не занятых обслуживанием машин | » | −8 | −8 | +8 | +8 | +8 | +8 | +8 | +8 | −2 | −2 |
| | Затраты труда рабочих, обслуживающих машины | чел.-ч | — | — | — | — | — | — | — | — | — | — |
| 431 | Прямые затраты | руб. | −160 | −110 | +100 | +100 | +110 | +110 | +120 | +120 | −210 | −270 |
| | Основная заработная плата рабочих | » | −8 | −7 | +6 | +6 | +6 | +6 | +7 | +7 | −1 | −1 |
| | Эксплуатация машин | » | −1 | −1 | +1 | +1 | +1 | +1 | +1 | +1 | — | — |
| | Заработная плата рабочих, обслуживающих машины | » | — | — | — | — | — | — | — | — | — | — |
| | Затраты труда рабочих, не занятых обслуживанием машин | » | −11 | −11 | +11 | +11 | +11 | +11 | +11 | +11 | −1 | −1 |



| | | | | | | | | | | | | |
|---|---|---|---|---|---|---|---|---|---|---|---|---|
| | Затраты труда рабочих, обслуживающих машины | чел.-ч | — | — | — | — | — | — | — | — | — | — |
| 433, 434 | Прямые затраты | руб. | −290 | −200 | +180 | +190 | +190 | +200 | +210 | +210 | −280 | −340 |
| | Основная заработная плата рабочих | » | −14 | −12 | +11 | +11 | +11 | +11 | +12 | +13 | −2 | −2 |
| | Эксплуатация машин | » | −1 | −1 | +1 | +1 | +1 | +1 | +1 | +1 | — | — |
| | Заработная плата рабочих, обслуживающих машины | » | −1 | — | — | — | — | — | — | — | — | — |
| | Затраты труда рабочих, не занятых обслуживанием машин | » | −19 | −19 | +19 | +19 | +19 | +19 | +19 | +19 | −3 | −3 |
| | Затраты труда рабочих, обслуживающих машины | чел.-ч | −1 | −1 | +1 | +1 | +1 | +1 | +1 | +1 | — | — |
| 435, 437 | Прямые затраты | руб. | −190 | −140 | +120 | +130 | +130 | +140 | +140 | +150 | −280 | −340 |
| | Основная заработная плата рабочих | » | −8 | −7 | +6 | +6 | +6 | +6 | +7 | +8 | −4 | −4 |
| | Эксплуатация машин | » | −1 | −1 | +1 | +1 | +1 | +1 | +1 | +1 | — | — |
| | Заработная плата рабочих, обслуживающих машины | » | — | — | — | — | — | — | — | — | — | — |
| | Затраты труда рабочих, не занятых обслуживанием машин | » | −11 | −11 | +11 | +11 | +11 | +11 | +11 | +11 | −6 | −6 |

*Продолжение прил. 5*

| Номера цен | Элементы затрат | Измеритель | Территориальные районы: 10а | 11в | 1ж | 3б | 4а | 5а | 12б | 12е | 1г | 2а |
|---|---|---|---|---|---|---|---|---|---|---|---|---|
| | | | Зимняя расчетная температура наружного воздуха: −20 °С | | −30 °С | | | | | | | |
| | Затраты труда рабочих, обслуживающих машины | чел.-ч | — | — | — | — | — | — | — | — | — | — |
| | Прямые затраты | руб. | −190 | −140 | +120 | +130 | +130 | +140 | +140 | +150 | −300 | −370 |
| | Основная заработная плата рабочих | » | −8 | −7 | +6 | +6 | +6 | +6 | +7 | +8 | −18 | −22 |
| 436 | Эксплуатация машин | » | −1 | −1 | +1 | +1 | +1 | +1 | +1 | +1 | — | — |
| | Заработная плата рабочих, обслуживающих машины | » | — | — | — | — | — | — | — | — | — | — |
| | Затраты труда рабочих, не занятых обслуживанием машин | » | −11 | −11 | +11 | +11 | +11 | +11 | +11 | +11 | −32 | −32 |
| | Затраты труда рабочих, обслуживающих машины | чел.-ч | — | — | — | — | — | — | — | — | — | — |

*Продолжение прил. 5*

| Номера цен | Элементы затрат | Измеритель | Территориальные районы | | | | | | | | | |
|---|---|---|---|---|---|---|---|---|---|---|---|---|
| | | | 7г | 9а | 9б | 10б | 11д | 1б | 1в | 1д | 2г | 10а |
| | | | Зимняя расчетная температура наружного воздуха | | | | | | | | | |
| | | | —30 °С | | | | | —40 °С | | | | |
| 402 | Прямые затраты | руб. | —1610 | —1940 | —1630 | —2020 | —1760 | +1580 | +1620 | +1650 | +1820 | +2060 |
| | Основная заработная плата рабочих | » | —78 | —81 | —81 | —88 | —78 | +68 | +68 | +68 | +95 | +88 |
| | Эксплуатация машин | » | —21 | —21 | —21 | —22 | —21 | +20 | +20 | +20 | +22 | +22 |
| | Заработная плата рабочих, обслуживающих машины | » | —7 | —7 | —7 | —8 | —7 | +6 | +6 | +6 | +9 | +8 |
| | Затраты труда рабочих, не занятых обслуживанием машины | » | —118 | —118 | —118 | —118 | —118 | +118 | +118 | +118 | +118 | +118 |
| | Затраты труда рабочих, обслуживающих машины | чел.-ч | —8 | —8 | —8 | —8 | —8 | +8 | +8 | +8 | +8 | +8 |
| 403 | Прямые затраты | руб. | —4670 | —5890 | —4820 | —5910 | —5370 | +4820 | +4820 | +4940 | +5600 | +6030 |
| | Основная заработная плата рабочих | » | —314 | —327 | —327 | —355 | —314 | +273 | +273 | +273 | +382 | +355 |
| | Эксплуатация машин | » | —120 | —122 | —122 | —125 | —120 | +114 | +114 | —114 | +129 | +125 |

*Продолжение прил. 5*

| Номера цен | Элементы затрат | Измеритель | Территориальные районы | | | | | | | | | |
|---|---|---|---|---|---|---|---|---|---|---|---|---|
| | | | 7г | 9а | 9б | 10б | 11д | 1б | 1в | 1д | 2г | 10а |
| | | | Зимняя расчетная температура наружного воздуха | | | | | | | | | |
| | | | −30 °С | | | | | −40 °С | | | | |
| | Заработная плата рабочих, обслуживающих машины | руб. | −43 | −45 | −45 | −49 | −43 | +38 | +38 | +38 | +53 | +49 |
| | Затраты труда рабочих, не занятых обслуживанием машин | » | −501 | −501 | −501 | −501 | −501 | +501 | +501 | +501 | +501 | +501 |
| | Затраты труда рабочих, обслуживающих машины | чел.-ч | −49 | −49 | −49 | −49 | −49 | +49 | +49 | +49 | +49 | +49 |
| 404 | Прямые затраты | руб. | −350 | −460 | −340 | −430 | −390 | +350 | +360 | +370 | +410 | +450 |
| | Основная заработная плата рабочих | » | −23 | −24 | −24 | −26 | −26 | +20 | +20 | +20 | +28 | +26 |
| | Эксплуатация машин | » | −8 | −8 | −8 | −8 | −8 | +8 | +8 | +8 | +9 | +8 |
| | Заработная плата рабочих, обслуживающих машины | » | −3 | −3 | −3 | −3 | −3 | +2 | +2 | +2 | +3 | +3 |
| | Затраты труда рабочих, не занятых обслуживанием машин | » | −37 | −37 | −37 | −37 | −37 | +37 | +37 | +37 | +37 | +37 |
| | Затраты труда рабочих, обслуживающих машины | чел.-ч | −3 | −3 | −3 | −3 | −3 | +3 | +3 | +3 | +3 | +3 |
| 405 | Прямые затраты | руб. | −650 | −690 | −690 | −840 | −700 | +630 | +630 | +640 | +690 | +770 |
| | Основная заработная плата рабочих | » | −5 | −6 | −6 | −6 | −5 | +5 | +5 | +5 | +7 | +6 |
| | Эксплуатация машин | » | −3 | −3 | −3 | −3 | −3 | +3 | +3 | +3 | +3 | +3 |
| | Заработная плата рабочих, обслуживающих машины | » | −1 | −1 | −1 | −1 | −1 | +1 | +1 | +1 | +1 | +1 |
| | Затраты труда рабочих, не занятых обслуживанием машин | » | −9 | −9 | −9 | −9 | −9 | +9 | +9 | +9 | +9 | +9 |
| | Затраты труда рабочих, обслуживающих машины | чел.-ч | −1 | −1 | −1 | −1 | −1 | +1 | +1 | +1 | — | +1 |
| 406 | Прямые затраты | руб. | −530 | −680 | −540 | −680 | −630 | +550 | +550 | +560 | +660 | +680 |
| | Основная заработная плата рабочих | » | −26 | −27 | −27 | −29 | −26 | +23 | +23 | +23 | +32 | +29 |
| | Эксплуатация машин | » | −10 | −10 | −10 | −10 | −10 | +9 | +9 | +9 | +11 | +10 |
| | Заработная плата рабочих, обслуживающих машины | » | −3 | −3 | −4 | −3 | −3 | +3 | +3 | +3 | +4 | +4 |
| | Затраты труда рабочих, не занятых обслуживанием машин | » | −41 | −41 | −41 | −41 | −41 | +41 | +41 | +41 | +41 | +41 |

*Продолжение прил. 5*

| Номера цен | Элементы затрат | Измеритель | Территориальные районы | | | | | | | | | |
|---|---|---|---|---|---|---|---|---|---|---|---|---|
| | | | 7г | 9а | 9б | 10б | 11д | 1б | 1в | 1д | 2г | 10а |
| | | | Зимняя расчетная температура наружного воздуха | | | | | | | | | |
| | | | −30 °С | | | | | −40 °С | | | | |
| | Затраты труда рабочих, обслуживающих машины | чел.-ч | −4 | −4 | −4 | −4 | −4 | +4 | +4 | +4 | +4 | +4 |
| | Прямые затраты | руб. | −1210 | −1250 | −1280 | −1540 | −1320 | +1150 | +1160 | +1180 | +1280 | +1390 |
| 412 | Основная заработная плата рабочих | » | −18 | −18 | −18 | −20 | −18 | +15 | +15 | +15 | +22 | +20 |
| | Эксплуатация машин | » | −2 | −2 | −2 | −2 | −2 | +2 | +2 | +2 | +2 | +2 |
| | Заработная плата рабочих, обслуживающих машины | » | −1 | −1 | −1 | −1 | −1 | +1 | +1 | +1 | +1 | +1 |
| | Затраты труда рабочих, не занятых обслуживанием машин | » | −28 | −28 | −28 | −28 | −28 | +28 | +28 | +28 | +28 | +28 |
| | Затраты труда рабочих, обслуживающих машины | чел.- | −1 | −1 | −1 | −1 | −1 | +1 | +1 | +1 | +1 | +1 |
| | Прямые затраты | руб. | −3030 | −3870 | −3180 | −3710 | −3370 | +3020 | +3140 | +3140 | +3520 | +3840 |
| 413 | Основная заработная плата рабочих | » | −137 | −143 | −143 | −155 | −137 | +119 | +119 | +119 | +167 | +155 |
| | Эксплуатация машин | » | −45 | −46 | −46 | −47 | −45 | +43 | +43 | +43 | +48 | +47 |
| | Заработная плата рабочих, обслуживающих машины | » | −14 | −15 | −15 | −16 | −14 | +12 | +12 | +12 | +17 | +16 |
| | Затраты труда рабочих, не занятых обслуживанием машин | » | −214 | −214 | −214 | −214 | −214 | +214 | +214 | +214 | +214 | +214 |
| | Затраты труда рабочих, обслуживающих машины | чел.-ч | −16 | −16 | −16 | −16 | −16 | +16 | +16 | +16 | +16 | +16 |
| | Прямые затраты | руб. | −470 | −490 | −490 | −530 | −470 | +460 | +460 | +460 | +500 | +530 |
| 414 | Основная заработная плата рабочих | » | −61 | −63 | −63 | −69 | −61 | +53 | +53 | +53 | +74 | +69 |
| | Эксплуатация машин | » | −20 | −20 | −20 | −20 | −20 | +19 | +19 | +19 | +21 | +20 |
| | Заработная плата рабочих, обслуживающих машины | » | −7 | −8 | −8 | −8 | −7 | +6 | +6 | +6 | +9 | +8 |
| | Затраты труда рабочих, не занятых обслуживанием машин | » | −93 | −93 | −93 | −93 | −93 | +93 | +93 | +93 | +93 | +93 |

*Продолжение прил. 5*

| Номера цен | Элементы затрат | Измеритель | Территориальные районы: 7г | 9а | 9б | 10б | 11д | 1б | 1в | 1д | 2г | 10а |
|---|---|---|---|---|---|---|---|---|---|---|---|---|
| | | | Зимняя расчетная температура наружного воздуха: −30 °С | | | | | −40 °С | | | | |
| | Затраты труда рабочих, обслуживающих машины | чел.-ч | —8 | —8 | —8 | —8 | —8 | +8 | +8 | +8 | +8 | +8 |
| | Прямые затраты | руб. | —20 | —20 | —20 | —30 | —20 | +20 | +20 | +20 | +30 | +30 |
| 428, 429 | Основная заработная плата рабочих | » | —6 | —6 | —6 | —7 | —6 | +5 | +5 | +5 | +7 | +7 |
| | Эксплуатация машин | » | — | — | — | — | — | — | — | — | — | — |
| | Заработная плата рабочих, обслуживающих машины | » | — | — | — | — | — | — | — | — | — | — |
| | Затраты труда рабочих, не занятых обслуживанием машин | » | —6 | —6 | —6 | —6 | —6 | +6 | +6 | +6 | +6 | +6 |
| | Затраты труда рабочих, обслуживающих машины | чел.-ч | — | — | — | — | — | — | — | — | — | — |
| | | | | | | | | | | | | |
| | Прямые затраты | руб. | —210 | —260 | —200 | —260 | —230 | +210 | +220 | +220 | —240 | +260 |
| 430, 432 | Основная заработная плата рабочих | » | —1 | —1 | —1 | —1 | —1 | +1 | +1 | +1 | +2 | +1 |
| | Эксплуатация машин | » | — | — | — | — | — | — | — | — | — | — |
| | Заработная плата рабочих, обслуживающих машины | » | — | — | — | — | — | — | — | — | — | — |
| | Затраты труда рабочих, не занятых обслуживанием машин | » | —2 | —2 | —2 | —2 | —2 | +2 | +2 | +2 | +2 | +2 |
| | Затраты труда рабочих, обслуживающих машины | чел.-ч | — | — | — | — | — | — | — | — | — | — |
| | Прямые затраты | руб. | —210 | —260 | —200 | —270 | —230 | +210 | +220 | +230 | +240 | +260 |
| 431 | Основная заработная плата рабочих | » | —1 | —1 | —1 | —1 | —1 | +1 | +1 | +1 | +1 | +1 |
| | Эксплуатация машин | » | — | — | — | — | — | — | — | — | — | — |
| | Заработная плата рабочих, обслуживающих машины | » | — | — | — | — | — | — | — | — | — | — |
| | Затраты труда рабочих, не занятых обслуживанием машин | » | —1 | —1 | —1 | —1 | —1 | +1 | +1 | +1 | +1 | +1 |
| | Затраты труда рабочих, обслуживающих машины | чел.-ч | — | — | — | — | — | — | — | — | — | — |

*Продолжение прил. 5*

| Номера цен | Элементы затрат | Измеритель | Территориальные районы | | | | | | | | | |
|---|---|---|---|---|---|---|---|---|---|---|---|---|
| | | | 7г | 9а | 9б | 10б | 11д | 1б | 1в | 1д | 2г | 10а |
| | | | Зимняя расчетная температура наружного воздуха | | | | | | | | | |
| | | | —30 °С | | | | | —40 °С | | | | |
| 433, 434 | Прямые затраты | руб. | —270 | —330 | —270 | —340 | —300 | +280 | +280 | +290 | +310 | +330 |
| | Основная заработная плата рабочих | » | —2 | —2 | —2 | —2 | —2 | +2 | +2 | +2 | +2 | +2 |
| | Эксплуатация машин | » | — | — | — | — | — | — | — | — | — | — |
| | Заработная плата рабочих, обслуживающих машины | » | — | — | — | — | — | — | — | — | — | — |
| | Затраты труда рабочих, не занятых обслуживанием машин | » | —3 | —3 | —3 | —3 | —3 | +3 | +3 | +3 | +3 | +3 |
| | Затраты труда рабочих, обслуживающих машины | чел.-ч | — | — | — | — | — | — | — | — | — | — |
| 435, 437 | Прямые затраты | руб. | —280 | —340 | —270 | —350 | —300 | +280 | +290 | +290 | +310 | +340 |
| | Основная заработная плата рабочих | » | —4 | —4 | —4 | —5 | —4 | +4 | +4 | +4 | +5 | +5 |
| | Эксплуатация машин | » | — | — | — | — | — | — | — | — | — | — |
| | Заработная плата рабочих, обслуживающих машины | » | — | — | — | — | — | — | — | — | — | — |
| | Затраты труда рабочих, не занятых обслуживанием машин | » | —6 | —6 | —6 | —6 | —6 | +6 | +6 | +6 | +6 | +6 |
| | Затраты труда рабочих, обслуживающих машины | чел.-ч | — | — | — | — | — | — | — | — | — | — |
| 436 | Прямые затраты | руб. | —300 | —360 | —300 | —380 | —330 | +300 | +310 | +320 | +340 | +370 |
| | Основная заработная плата рабочих | » | —21 | —22 | —22 | —23 | —21 | +18 | +18 | +18 | +25 | +23 |
| | Эксплуатация машин | » | — | — | — | — | — | — | — | — | — | — |
| | Заработная плата рабочих, обслуживающих машины | » | — | — | — | — | — | — | — | — | — | — |
| | Затраты труда рабочих, не занятых обслуживанием машин | » | —32 | —32 | —32 | —32 | —32 | +32 | +32 | +32 | +32 | +32 |
| | Затраты труда рабочих, обслуживающих машины | чел.-ч | — | — | — | — | — | — | — | — | — | — |

*ПРИЛОЖЕНИЕ 6*

## ПОПРАВКИ К ПРЯМЫМ ЗАТРАТАМ ЦЕН № 445—476 НА ЗАМЕНУ ЗНАКОВ ИЗ ТОНКОЛИСТОВОЙ СТАЛИ НА ЗНАКИ ИЗ АЛЮМИНИЕВОГО СПЛАВА

*(в рублях на измеритель цен)*

| Номера цен | Территориальные районы | | | |
|---|---|---|---|---|
| | 1, 2б, 3—6, 7а—8б, 8г, 11а—12в | 2а, 2в, 8в, 8д, 9, 12г, 12д | 2г, 10, 12е | 8е |
| 445, 446 | 48 | 50 | 51 | 46 |
| 447, 448 | 23 | 24 | 25 | 18 |
| 449—453 | 22 | 23 | 24 | 22 |
| 459, 460 | 336 | 343 | 362 | 381 |
| 461, 462 | 203 | 207 | 218 | 230 |
| 463, 464 | 261 | 266 | 281 | 296 |
| 465, 466 | 515 | 525 | 554 | 583 |
| 467—471 | 84 | 86 | 90 | 95 |
| 472—476 | 181 | 184 | 194 | 205 |

*ПРИЛОЖЕНИЕ 7*

## ПОПРАВКИ К ЦЕНАМ № 479—489 ПРИ ИЗМЕНЕНИИ ГЛУБИНЫ ЗАЛОЖЕНИЯ ДРЕНАЖНЫХ ТРАНШЕЙ НИЖЕ УРОВНЯ ГРУНТОВЫХ ВОД НА КАЖДЫЕ ±0,1 м

*(в рублях на измеритель цен)*

| Районы | Прямые затраты, руб. | В том числе, руб. | | | Затраты труда рабочих, чел.-ч | |
|---|---|---|---|---|---|---|
| | | основная заработная плата рабочих | эксплуатация машин | | | |
| | | | всего | в том числе заработная плата рабочих, обслуживающих машины | не занятых обслуживанием машин | обслуживающих машины |
| 1 | 2 | 3 | 4 | 5 | 6 | 7 |
| **1. К ценам № 479, 480, 484, 485** | | | | | | |
| 1а, 1б | 22 | 3 | 3 | 1,2 | 5,5 | 31,5 |
| 1в, 1д, 1е | 23 | 3 | 3 | 1,2 | 5,5 | 31,5 |
| 1г, 1ж | 21 | 3 | 3 | 1,2 | 5,5 | 31,5 |
| 2а | 24 | 3,6 | 3,3 | 1,4 | 5,5 | 31,5 |
| 2б, 7в | 22 | 3,5 | 3,2 | 1,3 | 5,5 | 31,5 |
| 2в | 22 | 3,6 | 3,3 | 1,4 | 5,5 | 31,5 |

*Продолжение прил. 7*

| Районы | Прямые затраты, руб. | В том числе, руб. | | | Затраты труда рабочих, чел.-ч | |
|---|---|---|---|---|---|---|
| | | основная заработная плата рабочих | эксплуатация машин | | | |
| | | | всего | в том числе заработная плата рабочих, обслуживающих машины | не занятых обслуживанием машин | обслуживающих машины |
| 1 | 2 | 3 | 4 | 5 | 6 | 7 |
| 2г | 32 | 4,2 | 3,5 | 1,6 | 5,5 | 31,5 |
| 3а—3в, 4—6 | 24 | 3 | 3 | 1,2 | 5,5 | 31,5 |
| 3г | 26 | 3 | 3 | 1,2 | 5,5 | 31,5 |
| 7а, 7б | 21 | 3,5 | 3,2 | 1,3 | 5,5 | 31,5 |
| 7г—8б, 11а—12а | 24 | 3,5 | 3,2 | 1,3 | 5,5 | 31,5 |
| 8в | 23 | 3,6 | 3,3 | 1,4 | 5,5 | 31,5 |
| 8г | 28 | 3,5 | 3,2 | 1,3 | 5,5 | 31,5 |
| 8д, 9а, 9б, 12г, 12д | 25 | 3,6 | 3,3 | 1,4 | 5,5 | 31,5 |
| 8е | 38 | 3,6 | 3,3 | 1,4 | 5,5 | 31,5 |
| 9в | 28 | 3,6 | 3,3 | 1,4 | 5,5 | 31,5 |
| 10а | 26 | 3,9 | 3,4 | 1,5 | 5,5 | 31,5 |
| 10б | 30 | 3,9 | 3,4 | 1,5 | 5,5 | 31,5 |
| 10в | 29 | 3,9 | 3,4 | 1,5 | 5,5 | 31,5 |
| 12б | 25 | 3,5 | 3,2 | 1,3 | 5,5 | 31,5 |
| 12в | 27 | 3,5 | 3,2 | 1,3 | 5,5 | 31,5 |
| 12е | 32 | 3,6 | 3,3 | 1,4 | 5,5 | 31,5 |
| **2. К ценам № 481—483, 486—488** | | | | | | |
| 1а, 1б | 31 | 4,4 | 4,4 | 1,7 | 8 | 11,4 |
| 1в, 1д, 1е | 33 | 4,4 | 4,4 | 1,7 | 8 | 11,4 |
| 1г, 1ж | 30 | 4,4 | 4,4 | 1,7 | 8 | 11,4 |
| 2а, 8д, 9а, 9б, 12г | 36 | 5,3 | 4,8 | 2 | 8 | 11,4 |
| 2б, 7в | 32 | 5,1 | 4,7 | 1,9 | 8 | 11,4 |
| 2в | 33 | 5,3 | 4,8 | 2 | 8 | 11,4 |
| 2г | 47 | 6,2 | 5,1 | 2,4 | 8 | 11,4 |
| 3а, 3в, 5б—6в | 35 | 4,4 | 4,4 | 1,7 | 8 | 11,4 |
| 3б, 5а | 34 | 4,4 | 4,4 | 1,7 | 8 | 11,4 |
| 3г | 38 | 4,4 | 4,4 | 1,7 | 8 | 11,4 |
| 7а, 7б | 31 | 5,1 | 4,7 | 1,9 | 8 | 11,4 |
| 7г, 8а | 35 | 5,1 | 4,7 | 1,9 | 8 | 11,4 |
| 8б, 11а—12б | 36 | 5,1 | 4,7 | 1,9 | 8 | 11,4 |
| 8в | 34 | 5,3 | 4,8 | 2 | 8 | 11,4 |
| 8г | 41 | 5,1 | 4,7 | 1,9 | 8 | 11,4 |
| 8е | 56 | 5,3 | 4,8 | 2 | 8 | 11,4 |
| 9в | 42 | 5,3 | 4,8 | 2 | 8 | 11,4 |
| 10а | 37 | 5,7 | 4,9 | 2,2 | 8 | 11,4 |
| 10б | 44 | 5,7 | 4,9 | 2,2 | 8 | 11,4 |
| 10в | 42 | 5,7 | 4,9 | 2,2 | 8 | 11,4 |
| 12в | 39 | 5,1 | 4,7 | 1,9 | 8 | 11,4 |
| 12д | 37 | 5,3 | 4,8 | 2 | 8 | 11,4 |
| 12е | 46 | 5,3 | 4,8 | 2 | 8 | 11,4 |

| Районы | Прямые затраты, руб. | В том числе, руб. | | | Затраты труда рабочих, чел.-ч | |
|---|---|---|---|---|---|---|
| | | основная заработная плата рабочих | эксплуатация машин | | не занятых обслуживанием машин | обслуживающих машины |
| | | | всего | в том числе заработная плата рабочих, обслуживающих машины | | |
| 1 | 2 | 3 | 4 | 5 | 6 | 7 |
| **3. К ценам № 484, 485 при устройстве фильтрующего заполнения из привозного дренирующего материала** | | | | | | |
| 1а, 1г, 3г | 113 | 10,6 | 7,8 | 1,3 | 20,8 | 161,6 |
| 1б | 131 | 10,6 | 7,8 | 1,3 | 20,8 | 161,6 |
| 1в, 1д, 6в | 124 | 10,6 | 7,8 | 1,3 | 20,8 | 161,6 |
| 1е | 156 | 10,6 | 7,8 | 1,3 | 20,8 | 161,6 |
| 1ж, 6а, 6б | 104 | 10,6 | 7,4 | 1,3 | 20,8 | 161,6 |
| 2а | 118 | 12,7 | 9,3 | 1,5 | 20,8 | 161,6 |
| 2б, 7б | 130 | 12,2 | 8,6 | 1,5 | 20,8 | 161,6 |
| 2в, 9в | 129 | 12,7 | 9,3 | 1,5 | 20,8 | 161,6 |
| 2г | 125 | 14,9 | 10,6 | 1,8 | 20,8 | 161,6 |
| 3а, 3б | 109 | 10,6 | 6,7 | 1,3 | 20,8 | 161,6 |
| 3в | 110 | 10,6 | 7,8 | 1,3 | 20,8 | 161,6 |
| 4а—5а | 118 | 10,6 | 7,4 | 1,3 | 20,8 | 161,6 |
| 5б | 126 | 10,6 | 8,9 | 1,3 | 20,8 | 161,6 |
| 7а, 11г | 109 | 12,2 | 8,1 | 1,5 | 20,8 | 161,6 |
| 7в, 8б, 11б, 11в | 121 | 12,2 | 8,4 | 1,5 | 20,8 | 161,6 |
| 7г | 96 | 12,2 | 8,1 | 1,5 | 20,8 | 161,6 |
| 8а, 11а | 125 | 12,2 | 8,6 | 1,5 | 20,8 | 161,6 |
| 8в, 9б | 138 | 12,7 | 8,8 | 1,5 | 20,8 | 161,6 |
| 8г | 152 | 12,2 | 8,7 | 1,5 | 20,8 | 161,6 |
| 8д | 112 | 12,7 | 8,8 | 1,5 | 20,8 | 161,6 |
| 8е | 102 | 12,7 | 9,3 | 1,5 | 20,8 | 161,6 |
| 9а | 159 | 12,7 | 9,3 | 1,5 | 20,8 | 161,6 |
| 10а | 190 | 13,8 | 9 | 1,6 | 20,8 | 161,6 |
| 10б | 112 | 13,8 | 9 | 1,6 | 20,8 | 161,6 |
| 10в | 125 | 13,8 | 9 | 1,6 | 20,8 | 161,6 |
| 11д | 128 | 12,2 | 8,1 | 1,5 | 20,8 | 161,6 |
| 11е | 134 | 12,2 | 8,1 | 1,5 | 20,8 | 161,6 |
| 12а | 105 | 12,2 | 7,4 | 1,5 | 20,8 | 161,6 |
| 12б | 93 | 12,2 | 8,1 | 1,5 | 20,8 | 161,6 |
| 12в | 143 | 12,2 | 7,4 | 1,5 | 20,8 | 161,6 |
| 12г | 103 | 12,7 | 7,7 | 1,5 | 20,8 | 161,6 |
| 12д | 116 | 12,7 | 7,7 | 1,5 | 20,8 | 161,6 |
| 12е | 196 | 12,7 | 9,3 | 1,5 | 20,8 | 161,6 |

| Районы | Прямые затраты, руб. | В том числе, руб. | | | Затраты труда рабочих, чел-ч | |
|---|---|---|---|---|---|---|
| | | основная заработная плата рабочих | эксплуатация машин | | | |
| | | | всего | в том числе заработная плата рабочих, обслуживающих машины | не занятых обслуживанием машин | обслуживающих машины |
| 1 | 2 | 3 | 4 | 5 | 6 | 7 |
| **4. К ценам № 486—488 при устройстве фильтрующего заполнения из привозного дренирующего материала** | | | | | | |
| 1а, 1г, 3г | 165 | 15,4 | 11,3 | 1,8 | 30,3 | 236 |
| 1б | 190 | 15,4 | 11,3 | 1,8 | 30,3 | 236 |
| 1в, 1д, 6в | 181 | 15,4 | 11,3 | 1,8 | 30,3 | 236 |
| 1е | 227 | 15,4 | 11,3 | 1,8 | 30,3 | 236 |
| 1ж, 6а, 6б | 150 | 15,4 | 10,8 | 1,8 | 30,3 | 236 |
| 2а | 172 | 18,5 | 13,6 | 2,2 | 30,3 | 236 |
| 2б, 7б | 189 | 17,8 | 12,6 | 2,1 | 30,3 | 236 |
| 2в, 9в | 187 | 18,5 | 13,6 | 2,2 | 30,3 | 236 |
| 2г | 182 | 21,6 | 15,5 | 2,6 | 30,3 | 236 |
| 3а, 3б | 158 | 15,4 | 9,8 | 1,8 | 30,3 | 236 |
| 3в | 160 | 15,4 | 11,3 | 1,8 | 30,3 | 236 |
| 4а—5а | 171 | 15,4 | 10,8 | 1,8 | 30,3 | 236 |
| 5б | 183 | 15,4 | 13 | 1,8 | 30,3 | 236 |
| 7а, 11г | 158 | 17,8 | 11,8 | 2,1 | 30,3 | 236 |
| 7в, 8б, 11б, 11в | 176 | 17,8 | 12,2 | 2,1 | 30,3 | 236 |
| 7г | 140 | 17,8 | 11,8 | 2,1 | 30,3 | 236 |
| 8а, 11а | 182 | 17,8 | 12,6 | 2,1 | 30,3 | 236 |
| 8в, 9б | 200 | 18,5 | 12,8 | 2,2 | 30,3 | 236 |
| 8г | 220 | 17,8 | 12,7 | 2,1 | 30,3 | 236 |
| 8д | 163 | 18,5 | 12,8 | 2,2 | 30,3 | 236 |
| 8е | 148 | 18,5 | 13,6 | 2,2 | 30,3 | 236 |
| 9а | 231 | 18,5 | 13,6 | 2,2 | 30,3 | 236 |
| 10а | 276 | 20,1 | 13,2 | 2,4 | 30,3 | 236 |
| 10б | 163 | 20,1 | 13,2 | 2,4 | 30,3 | 236 |
| 10в | 181 | 20,1 | 13,2 | 2,4 | 30,3 | 236 |
| 11д | 186 | 17,8 | 11,8 | 2,1 | 30,3 | 236 |
| 11е | 195 | 17,8 | 11,8 | 2,1 | 30,3 | 236 |
| 12а | 153 | 17,8 | 10,7 | 2,1 | 30,3 | 236 |
| 12б | 135 | 17,8 | 11,8 | 2,1 | 30,3 | 236 |
| 12в | 208 | 17,8 | 10,7 | 2,1 | 30,3 | 236 |
| 12г | 150 | 18,5 | 11,3 | 2,2 | 30,3 | 236 |
| 12д | 168 | 18,5 | 11,3 | 2,2 | 30,3 | 236 |
| 12е | 284 | 18,5 | 13,6 | 2,2 | 30,3 | 236 |

| Районы | Прямые затраты, руб | В том числе, руб. | | | Затраты труда рабочих, чел.-ч | |
|---|---|---|---|---|---|---|
| | | основная заработная плата рабочих | эксплуатация машин | | не занятых обслуживанием машин | обслуживающих машины |
| | | | всего | в том числе заработная плата рабочих, обслуживающих машины | | |
| 1 | 2 | 3 | 4 | 5 | 6 | 7 |
| **К цене № 489** | | | | | | |
| 1а, 1г, 4, 5а | 115 | 16,2 | — | — | 30 | — |
| 1б, 1в, 1д, 5б, 6в | 129 | 16,2 | — | — | 30 | — |
| 1е | 163 | 16,2 | — | — | 30 | — |
| 1ж, 3, 6а, 6б | 101 | 16,2 | — | — | 30 | — |
| 2а, 8д, 12д | 111 | 19,4 | — | — | 30 | — |
| 2б, 7б, 11е | 134 | 18,6 | — | — | 30 | — |
| 2в, 9в | 127 | 19,4 | — | — | 30 | — |
| 2г | 114 | 22,7 | — | — | 30 | — |
| 7а, 11г, 12а | 105 | 18,6 | — | — | 30 | — |
| 7в, 8а, 8б, 11а—11в, 11д | 122 | 18,6 | — | — | 30 | — |
| 7г, 12б | 87 | 18,6 | — | — | 30 | — |
| 8в, 9б | 139 | 19,4 | — | — | 30 | — |
| 8г, 12в | 148 | 18,6 | — | — | 30 | — |
| 8е | 79 | 19,4 | — | — | 30 | — |
| 9а | 164 | 19,4 | — | — | 30 | — |
| 10а | 201 | 21,1 | — | — | 30 | — |
| 10б | 102 | 21,1 | — | — | 30 | — |
| 10в | 118 | 21,1 | — | — | 30 | — |
| 12г | 99 | 19,4 | — | — | 30 | — |
| 12е | 200 | 19,4 | — | — | 30 | — |

*ПРИЛОЖЕНИЕ 8*

## ПОПРАВКИ К ЦЕНАМ № 479—488 НА ДРЕНАЖНЫЕ УСТРОЙСТВА, УЧИТЫВАЮЩИЕ РАБОТЫ ПО РАЗРАБОТКЕ ГРУНТА В ТРАНШЕЯХ ВЫШЕ УРОВНЯ ГРУНТОВЫХ ВОД НА КАЖДЫЕ 0,25 м

*(в рублях на измеритель цен)*

| Номера цен | Элементы затрат | Измеритель цен | Территориальные районы | | | | | | | | | | | | |
|---|---|---|---|---|---|---|---|---|---|---|---|---|---|---|---|
| | | | 1а, 1б, 1г, 1ж | 1в, 1д, 1е, 3а—3в, 4—6 | 2а, 2в, 8в, 8д, 9а, 9б, 12г, 12д | 2б, 7а—7в | 2г | 3г | 7г—8б, 11а—12б | 8г, 12в | 8е | 9в | 10а | 10б, 10в | 12е |
| 1 | 2 | 3 | 4 | 5 | 6 | 7 | 8 | 9 | 10 | 11 | 12 | 13 | 14 | 15 | 16 |
| 479—481, 484—486 | Прямые затраты | руб. | 70 | 70 | 80 | 70 | 100 | 80 | 80 | 90 | 120 | 90 | 80 | 90 | 100 |
| | Нормативная условно-чистая продукция | » | 21 | 22 | 24 | 23 | 27 | 22 | 23 | 23 | 24 | 24 | 26 | 26 | 24 |
| | Основная заработная плата | » | 11 | 11 | 13 | 12 | 15 | 11 | 12 | 12 | 13 | 13 | 14 | 14 | 13 |
| | Эксплуатация машин | » | 10 | 11 | 11 | 11 | 12 | 10 | 11 | 11 | 11 | 11 | 12 | 12 | 11 |
| | Заработная плата рабочих, обслуживающих машины | » | 4 | 4 | 5 | 5 | 6 | 4 | 5 | 5 | 5 | 5 | 6 | 6 | 5 |
| | Затраты труда рабочих | чел.-ч | 19 | 19 | 19 | 19 | 19 | 19 | 19 | 19 | 19 | 19 | 19 | 19 | 19 |

*Продолжение прил. 8*

| Номера цен | Элементы затрат | Измеритель цен | Территориальные районы | | | | | | | | | | | | |
|---|---|---|---|---|---|---|---|---|---|---|---|---|---|---|---|
| | | | 1а, 1б, 1г, 1ж | 1в, 1д, 1е, 3а—3в, 4—6 | 2а, 2в, 8в, 8д, 9а, 9б, 12г, 12д | 2б, 7а—7в | 2г | 3г | 7г—8б, 11а—12б | 8г, 12в | 8е | 9в | 10а | 10б, 10в | 12е |
| 1 | 2 | 3 | 4 | 5 | 6 | 7 | 8 | 9 | 10 | 11 | 12 | 13 | 14 | 15 | 16 |
| 482, 487 | Прямые затраты | руб. | 80 | 90 | 90 | 80 | 120 | 100 | 90 | 100 | 140 | 110 | 100 | 110 | 120 |
| | Нормативная условно-чистая продукция | » | 25 | 26 | 29 | 28 | 33 | 25 | 28 | 28 | 28 | 29 | 31 | 31 | 29 |
| | Основная заработная плата | » | 13 | 13 | 15 | 15 | 18 | 13 | 15 | 15 | 15 | 16 | 17 | 17 | 15 |
| | Эксплуатация машин | » | 12 | 13 | 14 | 13 | 15 | 12 | 13 | 13 | 13 | 13 | 14 | 14 | 14 |
| | Заработная плата рабочих, обслуживающих машины | » | 5 | 5 | 6 | 6 | 8 | 5 | 6 | 6 | 6 | 6 | 7 | 7 | 6 |
| | Затраты труда рабочих | чел.-ч | 23 | 23 | 23 | 23 | 23 | 23 | 23 | 23 | 23 | 23 | 23 | 23 | 23 |
| 483, 488 | Прямые затраты | руб. | 90 | 100 | 100 | 90 | 140 | 110 | 110 | 120 | 160 | 120 | 110 | 130 | 140 |
| | Нормативная условно-чистая продукция | » | 29 | 29 | 34 | 32 | 37 | 29 | 32 | 32 | 34 | 34 | 35 | 35 | 34 |
| | Основная заработная плата | » | 15 | 15 | 18 | 17 | 20 | 15 | 17 | 17 | 18 | 18 | 19 | 19 | 18 |
| | Эксплуатация машин | » | 14 | 14 | 16 | 15 | 17 | 14 | 15 | 15 | 16 | 16 | 16 | 16 | 16 |
| | Заработная плата рабочих, обслуживающих машины | » | 6 | 6 | 7 | 7 | 8 | 6 | 7 | 7 | 7 | 7 | 8 | 8 | 7 |
| | Затраты труда рабочих | чел.-ч | 26 | 26 | 26 | 26 | 26 | 26 | 26 | 26 | 26 | 26 | 26 | 26 | 26 |

## ПОПРАВКИ К ЦЕНАМ № 479—483 НА УСТРОЙСТВО ОБСЫПКИ ДРЕНАЖНЫХ ТРУБ ИЗ ЩЕБНЯ ИЛИ ГРАВИЯ

*(в рублях на измеритель цен)*

| Районы | Прямые затраты, руб. | В том числе, руб. | | | Затраты труда рабочих, чел.-ч | |
|---|---|---|---|---|---|---|
| | | основная заработная плата рабочих | эксплуатация машин | | | |
| | | | всего | в том числе заработная плата рабочих, обслуживающих машины | не занятых обслуживанием машин | обслуживающих машины |
| 1 | 2 | 3 | 4 | 5 | 6 | 7 |
| **А. ЩЕБЕНОЧНАЯ ОБСЫПКА** | | | | | | |
| **Цена № 479** | | | | | | |
| 1а, 1в, 1д, 5а, 6в | 329 | 21,6 | 11,9 | 2,5 | 43,2 | 3,7 |
| 1б, 6а | 353 | 21,6 | 11,9 | 2,5 | 43,2 | 3,7 |
| 1г, 3в, 3г | 375 | 21,6 | 11,9 | 2,5 | 43,2 | 3,7 |
| 1е | 490 | 21,6 | 11,9 | 2,5 | 43,2 | 3,7 |
| 1ж | 284 | 21,6 | 10,2 | 2,5 | 43,2 | 3,7 |
| 2а, 2в, 9б | 471 | 25,9 | 15 | 3 | 43,2 | 3,7 |
| 2б, 8г | 352 | 24,8 | 14,8 | 2,9 | 43,2 | 3,7 |
| 2г | 360 | 30,2 | 18,5 | 3,5 | 43,2 | 3,7 |
| 3а, 3б | 374 | 21,6 | 9,5 | 2,5 | 43,2 | 3,7 |
| 4 | 257 | 21,6 | 11,5 | 2,5 | 43,2 | 3,7 |
| 5б | 420 | 21,6 | 15,3 | 2,5 | 43,2 | 3,7 |
| 6б | 357 | 21,6 | 10,2 | 2,5 | 43,2 | 3,7 |
| 7а, 8а, 11г | 304 | 24,8 | 12,5 | 2,9 | 43,2 | 3,7 |
| 7б | 268 | 24,8 | 13,1 | 2,9 | 43,2 | 3,7 |
| 7в | 393 | 24,8 | 14,6 | 2,9 | 43,2 | 3,7 |
| 7г | 218 | 24,8 | 13,1 | 2,9 | 43,2 | 3,7 |
| 8б | 429 | 24,8 | 13,1 | 2,9 | 43,2 | 3,7 |
| 8в, 9а, 12е | 444 | 25,9 | 15,2 | 3 | 43,2 | 3,7 |
| 8д, 9в | 309 | 25,9 | 15 | 3 | 43,2 | 3,7 |
| 8е | 279 | 25,9 | 15,7 | 3 | 43,2 | 3,7 |
| 10а | 341 | 28,1 | 14,2 | 3,2 | 43,2 | 3,7 |
| 10б | 323 | 28,1 | 14,6 | 3,2 | 43,2 | 3,7 |
| 10в | 360 | 28,1 | 14,6 | 3,2 | 43,2 | 3,7 |
| 11а | 365 | 24,8 | 15,3 | 2,9 | 43,2 | 3,7 |
| 11б, 11д | 358 | 24,8 | 11,9 | 2,9 | 43,2 | 3,7 |
| 11в | 451 | 24,8 | 11,9 | 2,9 | 43,2 | 3,7 |
| 11е | 412 | 24,8 | 11,9 | 2,9 | 43,2 | 3,7 |
| 12а | 263 | 24,8 | 10,4 | 2,9 | 43,2 | 3,7 |
| 12б | 186 | 24,8 | 10,8 | 2,9 | 43,2 | 3,7 |
| 12в | 329 | 24,8 | 11,2 | 2,9 | 43,2 | 3,7 |
| 12г | 255 | 25,9 | 10,8 | 3 | 43,2 | 3,7 |
| 12д | 360 | 25,9 | 11,6 | 3 | 43,2 | 3,7 |

| Районы | Прямые затраты руб. | В том числе, руб. | | | Затраты труда рабочих, чел.-ч | |
|---|---|---|---|---|---|---|
| | | основная заработная плата рабочих | эксплуатация машин | | | |
| | | | всего | в том числе заработная плата рабочих, обслуживающих машины | не занятых обслуживанием машин | обслуживающих машины |
| 1 | 2 | 3 | 4 | 5 | 6 | 7 |
| **Цена № 480** | | | | | | |
| 1а—1в, 1д, 6в | 393 | 25,2 | 15,3 | 3,2 | 50,5 | 4,8 |
| 1г, 3в, 3г | 439 | 25,2 | 15,3 | 3,2 | 50,5 | 4,8 |
| 1е | 573 | 25,2 | 15,3 | 3,2 | 50,5 | 4,8 |
| 1ж | 333 | 25,2 | 13,1 | 3,2 | 50,5 | 4,8 |
| 2а, 2в, 9б | 551 | 30,3 | 19,3 | 3,9 | 50,5 | 4,8 |
| 2б, 8г | 413 | 29 | 19 | 3,7 | 50,5 | 4,8 |
| 2г | 423 | 35,3 | 23,8 | 4,5 | 50,5 | 4,8 |
| 3а, 3б | 438 | 25,2 | 12,2 | 3,2 | 50,5 | 4,8 |
| 4 | 301 | 25,2 | 14,8 | 3,2 | 50,5 | 4,8 |
| 5а | 376 | 25,2 | 15,3 | 3,2 | 50,5 | 4,8 |
| 5б | 492 | 25,2 | 19,7 | 3,2 | 50,5 | 4,8 |
| 6а | 419 | 25,2 | 15,3 | 3,2 | 50,5 | 4,8 |
| 6б | 417 | 25,2 | 13,1 | 3,2 | 50,5 | 4,8 |
| 7а, 8а, 11г | 357 | 29 | 16,1 | 3,7 | 50,5 | 4,8 |
| 7б | 314 | 29 | 16,8 | 3,7 | 50,5 | 4,8 |
| 7в | 461 | 29 | 18,8 | 3,7 | 50,5 | 4,8 |
| 7г | 256 | 29 | 16,8 | 3,7 | 50,5 | 4,8 |
| 8б | 502 | 29 | 16,8 | 3,7 | 50,5 | 4,8 |
| 8в, 9а, 12е | 519 | 30,3 | 19,5 | 3,9 | 50,5 | 4,8 |
| 8д, 9в | 362 | 30,3 | 19,3 | 3,9 | 50,5 | 4,8 |
| 8е | 328 | 30,3 | 20,3 | 3,9 | 50,5 | 4,8 |
| 10а | 399 | 32,8 | 18,4 | 4,2 | 50,5 | 4,8 |
| 10б | 378 | 32,8 | 18,8 | 4,2 | 50,5 | 4,8 |
| 10в | 421 | 32,8 | 18,8 | 4,2 | 50,5 | 4,8 |
| 11а | 428 | 29 | 19,8 | 3,7 | 50,5 | 4,8 |
| 11б, 11д | 418 | 29 | 15,4 | 3,7 | 50,5 | 4,8 |
| 11в | 528 | 29 | 15,4 | 3,7 | 50,5 | 4,8 |
| 11е | 482 | 29 | 15,4 | 3,7 | 50,5 | 4,8 |
| 12а | 309 | 29 | 13,4 | 3,7 | 50,5 | 4,8 |
| 12б | 218 | 29 | 13,9 | 3,7 | 50,5 | 4,8 |
| 12в | 385 | 29 | 14,4 | 3,7 | 50,5 | 4,8 |
| 12г | 299 | 30,3 | 13,9 | 3,9 | 50,5 | 4,8 |
| 12д | 421 | 30,3 | 14,9 | 3,9 | 50,5 | 4,8 |
| **Цена № 481** | | | | | | |
| 1а—1в, 1д, 6в | 449 | 28,8 | 17,5 | 3,7 | 57,7 | 5,5 |
| 1г, 3в, 3г | 502 | 28,8 | 17,5 | 3,7 | 57,7 | 5,5 |
| 1е | 655 | 28,8 | 17,5 | 3,7 | 57,7 | 5,5 |
| 1ж | 381 | 28,8 | 15 | 3,7 | 57,7 | 5,5 |

| Районы | Прямые затраты, руб. | В том числе, руб. | | | Затраты труда рабочих, чел.-ч | |
|---|---|---|---|---|---|---|
| | | основная заработная плата рабочих | эксплуатация машин | | не занятых обслуживанием машин | обслуживающих машины |
| | | | всего | в том числе заработная плата рабочих, обслуживающих машины | | |
| 1 | 2 | 3 | 4 | 5 | 6 | 7 |
| 2а, 2в, 9б | 630 | 34,6 | 22,1 | 4,4 | 57,7 | 5,5 |
| 2б, 8г | 472 | 33,2 | 21,7 | 4,2 | 57,7 | 5,5 |
| 2г | 483 | 40,4 | 27,2 | 5,1 | 57,7 | 5,5 |
| 3а, 3б | 500 | 28,8 | 14 | 3,7 | 57,7 | 5,5 |
| 4 | 344 | 28,8 | 16,9 | 3,7 | 57,7 | 5,5 |
| 5а | 430 | 28,8 | 17,5 | 3,7 | 57,7 | 5,5 |
| 5б | 562 | 28,8 | 22,5 | 3,7 | 57,7 | 5,5 |
| 6а | 479 | 28,8 | 17,5 | 3,7 | 57,7 | 5,5 |
| 6б | 477 | 28,8 | 15 | 3,7 | 57,7 | 5,5 |
| 7а, 8а, 11г | 407 | 33,2 | 18,4 | 4,2 | 57,7 | 5,5 |
| 7б | 359 | 33,2 | 19,2 | 4,2 | 57,7 | 5,5 |
| 7в | 526 | 33,2 | 21,5 | 4,2 | 57,7 | 5,5 |
| 7г | 293 | 33,2 | 19,2 | 4,2 | 57,7 | 5,5 |
| 8б, 11е | 562 | 33,2 | 18,4 | 4,2 | 57,7 | 5,5 |
| 8в, 9а, 12е | 593 | 34,6 | 22,3 | 4,4 | 57,7 | 5,5 |
| 8д, 9в | 414 | 34,6 | 22,1 | 4,4 | 57,7 | 5,5 |
| 8е | 375 | 34,6 | 23,2 | 4,4 | 57,7 | 5,5 |
| 10а | 456 | 37,5 | 21 | 4,7 | 57,7 | 5,5 |
| 10б | 432 | 37,5 | 21,5 | 4,7 | 57,7 | 5,5 |
| 10в | 481 | 37,5 | 21,5 | 4,7 | 57,7 | 5,5 |
| 11а | 489 | 33,2 | 22,6 | 4,2 | 57,7 | 5,5 |
| 11б, 11д | 478 | 33,2 | 17,5 | 4,2 | 57,7 | 5,5 |
| 11в | 603 | 33,2 | 17,5 | 4,2 | 57,7 | 5,5 |
| 12а | 353 | 33,2 | 15,3 | 4,2 | 57,7 | 5,5 |
| 12б | 249 | 33,2 | 15,9 | 4,2 | 57,7 | 5,5 |
| 12в | 440 | 33,2 | 16,4 | 4,2 | 57,7 | 5,5 |
| 12г | 341 | 34,6 | 15,9 | 4,4 | 57,7 | 5,5 |
| 12д | 481 | 34,6 | 17 | 4,4 | 57,7 | 5,5 |
| **Цена № 482** | | | | | | |
| 1а—1в, 1д, 5а, 6в | 643 | 41,5 | 25,1 | 5,3 | 83 | 7,9 |
| 1г, 3в, 3г | 721 | 41,5 | 25,1 | 5,3 | 83 | 7,9 |
| 1е | 942 | 41,5 | 25,1 | 5,3 | 83 | 7,9 |
| 1ж | 547 | 41,5 | 21,5 | 5,3 | 83 | 7,9 |
| 2а, 2в, 9б | 906 | 49,8 | 31,6 | 6,4 | 83 | 7,9 |
| 2б, 8г | 678 | 47,7 | 31,2 | 6,1 | 83 | 7,9 |
| 2г | 694 | 58,1 | 38,9 | 7,4 | 83 | 7,9 |
| 3а, 3б | 719 | 41,5 | 20,1 | 5,3 | 83 | 7,9 |
| 4 | 495 | 41,5 | 24,3 | 5,3 | 83 | 7,9 |
| 5б | 808 | 41,5 | 32,3 | 5,3 | 83 | 7,9 |

| Районы | Прямые затраты, руб. | В том числе, руб. | | | Затраты труда рабочих, чел.-ч | |
|---|---|---|---|---|---|---|
| | | основная заработная плата рабочих | эксплуатация машин | | | |
| | | | всего | в том числе заработная плата рабочих, обслуживающих машины | не занятых обслуживанием машин | обслуживающих машины |
| 1 | 2 | 3 | 4 | 5 | 6 | 7 |
| 6а | 689 | 41,5 | 25,1 | 5,3 | 83 | 7,9 |
| 6б | 685 | 41,5 | 21,5 | 5,3 | 83 | 7,9 |
| 7а, 8а, 11г | 586 | 47,7 | 26,4 | 6,1 | 83 | 7,9 |
| 7б | 517 | 47,7 | 27,6 | 6,1 | 83 | 7,9 |
| 7в | 757 | 47,7 | 30,8 | 6,1 | 83 | 7,9 |
| 7г | 421 | 47,7 | 27,6 | 6,1 | 83 | 7,9 |
| 8б | 824 | 47,7 | 27,6 | 6,1 | 83 | 7,9 |
| 8в, 9а, 12е | 853 | 49,8 | 32 | 6,4 | 83 | 7,9 |
| 8д, 9в | 595 | 49,8 | 31,6 | 6,4 | 83 | 7,9 |
| 8е | 538 | 49,8 | 33,2 | 6,4 | 83 | 7,9 |
| 10а | 656 | 53,9 | 30,1 | 6,8 | 83 | 7,9 |
| 10б | 621 | 53,9 | 30,9 | 6,8 | 83 | 7,9 |
| 10в | 692 | 53,9 | 30,9 | 6,8 | 83 | 7,9 |
| 11а | 703 | 47,7 | 32,4 | 6,1 | 83 | 7,9 |
| 11б, 11д | 687 | 47,7 | 25,2 | 6,1 | 83 | 7,9 |
| 11в | 867 | 47,7 | 25,2 | 6,1 | 83 | 7,9 |
| 11е | 791 | 47,7 | 25,2 | 6,1 | 83 | 7,9 |
| 12а | 507 | 47,7 | 22 | 6,1 | 83 | 7,9 |
| 12б | 358 | 47,7 | 22,8 | 6,1 | 83 | 7,9 |
| 12в | 633 | 47,7 | 23,6 | 6,1 | 83 | 7,9 |
| 12г | 491 | 49,8 | 22,8 | 6,4 | 83 | 7,9 |
| 12д | 691 | 49,8 | 24,4 | 6,4 | 83 | 7,9 |
| **Цена № 483** | | | | | | |
| 1а—1в, 1д, 5а, 6в | 800 | 51,3 | 33,8 | 7,1 | 103 | 10,5 |
| 1г, 3в, 3г | 897 | 51,3 | 33,8 | 7,1 | 103 | 10,5 |
| 1е | 1170 | 51,3 | 33,8 | 7,1 | 103 | 10,5 |
| 1ж | 680 | 51,3 | 28,9 | 7,1 | 103 | 10,5 |
| 2а, 2в | 1140 | 61,6 | 44,8 | 8,5 | 103 | 10,5 |
| 2б, 8г | 844 | 59 | 42,1 | 8,1 | 103 | 10,5 |
| 2г | 865 | 71,9 | 52,6 | 9,9 | 103 | 10,5 |
| 3а, 3б | 893 | 51,3 | 27 | 7,1 | 103 | 10,5 |
| 4 | 616 | 51,3 | 32,7 | 7,1 | 103 | 10,5 |
| 5б | 1000 | 51,3 | 43,6 | 7,1 | 103 | 10,5 |
| 6а | 856 | 51,3 | 33,8 | 7,1 | 103 | 10,5 |
| 6б | 852 | 51,3 | 28,9 | 7,1 | 103 | 10,5 |
| 7а, 8а, 11г | 729 | 59 | 35,5 | 8,1 | 103 | 10,5 |
| 7б | 643 | 59 | 37,2 | 8,1 | 103 | 10,5 |
| 7в | 941 | 59 | 41,5 | 8,1 | 103 | 10,5 |
| 7г | 524 | 59 | 37,2 | 8,1 | 103 | 10,5 |

| Районы | Прямые затраты, руб. | В том числе, руб. | | | Затраты труда рабочих, чел.-ч | |
|---|---|---|---|---|---|---|
| | | основная заработная плата рабочих | эксплуатация машин | | | |
| | | | всего | в том числе заработная плата рабочих, обслуживающих машины | не занятых обслуживанием машин | обслуживающих машины |
| 1 | 2 | 3 | 4 | 5 | 6 | 7 |
| 8б, 11е | 1000 | 59 | 35,5 | 8,1 | 103 | 10,5 |
| 8в, 9а, 12е | 1060 | 61,6 | 43,2 | 8,5 | 103 | 10,5 |
| 8д, 9в | 740 | 61,6 | 42,7 | 8,5 | 103 | 10,5 |
| 8е | 671 | 61,6 | 44,8 | 8,5 | 103 | 10,5 |
| 9б | 1100 | 61,6 | 40,5 | 8,5 | 103 | 10,5 |
| 10а | 816 | 66,8 | 40,6 | 9,1 | 103 | 10,5 |
| 10б | 773 | 66,8 | 41,6 | 9,1 | 103 | 10,5 |
| 10в | 861 | 66,8 | 41,6 | 9,1 | 103 | 10,5 |
| 11а | 874 | 59 | 43,7 | 8,1 | 103 | 10,5 |
| 11б, 11д | 854 | 59 | 33,9 | 8,1 | 103 | 10,5 |
| 11в | 1080 | 59 | 33,9 | 8,1 | 103 | 10,5 |
| 12а | 630 | 59 | 29,5 | 8,1 | 103 | 10,5 |
| 12б | 446 | 59 | 30,6 | 8,1 | 103 | 10,5 |
| 12в | 787 | 59 | 31,7 | 8,1 | 103 | 10,5 |
| 12г | 610 | 61,6 | 30,7 | 8,5 | 103 | 10,5 |
| 12д | 859 | 61,6 | 32,8 | 8,5 | 103 | 10,5 |

## Б. ГРАВИЙНАЯ ОБСЫПКА

**Цена № 479**

| | | | | | | |
|---|---|---|---|---|---|---|
| 1а, 1д, 6в | 318 | 21,6 | 11,9 | 2,5 | 43,2 | 3,7 |
| 1б | 385 | 21,6 | 11,9 | 2,5 | 43,2 | 3,7 |
| 1в | 308 | 21,6 | 11,9 | 2,5 | 43,2 | 3,7 |
| 1г | 345 | 21,6 | 11,9 | 2,5 | 43,2 | 3,7 |
| 1е | 485 | 21,6 | 11,9 | 2,5 | 43,2 | 3,7 |
| 1ж | 304 | 21,6 | 10,2 | 2,5 | 43,2 | 3,7 |
| 2а, 9а, 12е | 414 | 25,9 | 15,5 | 3 | 43,2 | 3,7 |
| 2б, 7в | 410 | 24,8 | 15 | 2,9 | 43,2 | 3,7 |
| 2в | 477 | 25,9 | 15,7 | 3 | 43,2 | 3,7 |
| 2г | 331 | 30,2 | 18,5 | 3,5 | 43,2 | 3,7 |
| 3а, 3б | 216 | 21,6 | 9,5 | 2,5 | 43,2 | 3,7 |
| 3в, 3г | 219 | 21,6 | 11,9 | 2,5 | 43,2 | 3,7 |
| 4а—5а | 275 | 21,6 | 11,5 | 2,5 | 43,2 | 3,7 |
| 5б | 480 | 21,6 | 15,3 | 2,5 | 43,2 | 3,7 |
| 6а | 255 | 21,6 | 11,9 | 2,5 | 43,2 | 3,7 |
| 6б | 254 | 21,6 | 10,2 | 2,5 | 43,2 | 3,7 |
| 7а, 8а | 299 | 24,8 | 13,1 | 2,9 | 43,2 | 3,7 |
| 7б | 339 | 24,8 | 13,1 | 2,9 | 43,2 | 3,7 |
| 7г | 263 | 24,8 | 13,1 | 2,9 | 43,2 | 3,7 |
| 8б, 8г, 11б | 369 | 24,8 | 13,1 | 2,9 | 43,2 | 3,7 |

| Районы | Прямые затраты, руб. | В том числе, руб. | | | Затраты труда рабочих, чел.-ч | |
|---|---|---|---|---|---|---|
| | | основная заработная плата рабочих | эксплуатация машин | | | |
| | | | всего | в том числе заработная плата рабочих, обслуживающих машины | не занятых обслуживанием машин | обслуживающих машины |
| 1 | 2 | 3 | 4 | 5 | 6 | 7 |
| 8в | 373 | 25,9 | 14,6 | 3 | 43,2 | 3,7 |
| 8д | 250 | 25,9 | 14,2 | 3 | 43,2 | 3,7 |
| 8е | 226 | 25,9 | 15,7 | 3 | 43,2 | 3,7 |
| 9б | 352 | 25,9 | 14,2 | 3 | 43,2 | 3,7 |
| 9в | 280 | 25,9 | 15,7 | 3 | 43,2 | 3,7 |
| 10а | 462 | 28,1 | 14,2 | 3,2 | 43,2 | 3,7 |
| 10б | 281 | 28,1 | 14,6 | 3,2 | 43,2 | 3,7 |
| 10в | 333 | 28,1 | 14,6 | 3,2 | 43,2 | 3,7 |
| 11а | 368 | 24,8 | 15,3 | 2,9 | 43,2 | 3,7 |
| 11в | 234 | 24,8 | 11,9 | 2,9 | 43,2 | 3,7 |
| 11г | 194 | 24,8 | 11,9 | 2,9 | 43,2 | 3,7 |
| 11д | 276 | 24,8 | 11,9 | 2,9 | 43,2 | 3,7 |
| 11е | 317 | 24,8 | 11,9 | 2,9 | 43,2 | 3,7 |
| 12а | 218 | 24,8 | 10,4 | 2,9 | 43,2 | 3,7 |
| 12б | 177 | 24,8 | 10,8 | 2,9 | 43,2 | 3,7 |
| 12в | 303 | 24,8 | 11,2 | 2,9 | 43,2 | 3,7 |
| 12г | 237 | 25,9 | 10,8 | 3 | 43,2 | 3,7 |
| 12д | 346 | 25,9 | 11,6 | 3 | 43,2 | 3,7 |
| **Цена № 480** | | | | | | |
| 1а, 1д, 6в | 373 | 25,2 | 15,3 | 3,2 | 50,5 | 4,8 |
| 1б | 450 | 25,2 | 15,3 | 3,2 | 50,5 | 4,8 |
| 1в | 361 | 25,2 | 15,3 | 3,2 | 50,5 | 4,8 |
| 1г | 404 | 25,2 | 15,3 | 3,2 | 50,5 | 4,8 |
| 1е | 567 | 25,2 | 15,3 | 3,2 | 50,5 | 4,8 |
| 1ж | 356 | 25,2 | 13,1 | 3,2 | 50,5 | 4,8 |
| 2а, 9а, 12е | 485 | 30,3 | 20 | 3,9 | 50,5 | 4,8 |
| 2б, 7в | 480 | 29 | 19,3 | 3,7 | 50,5 | 4,8 |
| 2в | 559 | 30,3 | 20,3 | 3,9 | 50,5 | 4,8 |
| 2г | 389 | 35,3 | 23,8 | 4,5 | 50,5 | 4,8 |
| 3а, 3б | 254 | 25,2 | 12,2 | 3,2 | 50,5 | 4,8 |
| 3в, 3г | 257 | 25,2 | 15,3 | 3,2 | 50,5 | 4,8 |
| 4а—5а | 323 | 25,2 | 14,8 | 3,2 | 50,5 | 4,8 |
| 5б | 562 | 25,2 | 19,7 | 3,2 | 50,5 | 4,8 |
| 6а | 299 | 25,2 | 15,3 | 3,2 | 50,5 | 4,8 |
| 6б | 297 | 25,2 | 13,1 | 3,2 | 50,5 | 4,8 |
| 7а, 8а | 351 | 29 | 16,8 | 3,7 | 50,5 | 4,8 |
| 7б | 397 | 29 | 16,8 | 3,7 | 50,5 | 4,8 |
| 7г | 308 | 29 | 16,8 | 3,7 | 50,5 | 4,8 |
| 8б, 8г, 11б | 432 | 29 | 16,8 | 3,7 | 50,5 | 4,8 |

| Районы | Прямые затраты, руб. | В том числе, руб | | | Затраты труда рабочих, чел.-ч | |
|---|---|---|---|---|---|---|
| | | основная заработная плата рабочих | эксплуатация машин | | | |
| | | | всего | в том числе заработная плата рабочих, обслуживающих машины | не занятых обслуживанием машин | обслуживающих машины |
| 1 | 2 | 3 | 4 | 5 | 6 | 7 |
| 8в | 437 | 30,3 | 18,8 | 3,9 | 50,5 | 4,8 |
| 8д | 293 | 30,3 | 18,3 | 3,9 | 50,5 | 4,8 |
| 8е | 265 | 30,3 | 20,3 | 3,9 | 50,5 | 4,8 |
| 9б | 412 | 30,3 | 18,3 | 3,9 | 50,5 | 4,8 |
| 9в | 328 | 30,3 | 20,3 | 3,9 | 50,5 | 4,8 |
| 10а | 541 | 32,8 | 18,4 | 4,2 | 50,5 | 4,8 |
| 10б | 330 | 32,8 | 18,8 | 4,2 | 50,5 | 4,8 |
| 10в | 390 | 32,8 | 18,8 | 4,2 | 50,5 | 4,8 |
| 11а | 431 | 29 | 19,8 | 3,7 | 50,5 | 4,8 |
| 11в | 275 | 29 | 15,4 | 3,7 | 50,5 | 4,8 |
| 11г | 228 | 29 | 15,4 | 3,7 | 50,5 | 4,8 |
| 11д | 323 | 29 | 15,4 | 3,7 | 50,5 | 4,8 |
| 11е | 371 | 29 | 15,4 | 3,7 | 50,5 | 4,8 |
| 12а | 255 | 29 | 13,4 | 3,7 | 50,5 | 4,8 |
| 12б | 207 | 29 | 13,9 | 3,7 | 50,5 | 4,8 |
| 12в | 354 | 29 | 14,4 | 3,7 | 50,5 | 4,8 |
| 12г | 278 | 30,3 | 13,9 | 3,9 | 50,5 | 4,8 |
| 12д | 406 | 30,3 | 14,9 | 3,9 | 50,5 | 4,8 |
| **Цена № 481** | | | | | | |
| 1а, 1д, 6в | 426 | 28,8 | 17,5 | 3,7 | 57,7 | 5,5 |
| 1б | 515 | 28,8 | 17,5 | 3,7 | 57,7 | 5,5 |
| 1в | 412 | 28,8 | 17,5 | 3,7 | 57,7 | 5,5 |
| 1г | 462 | 28,8 | 17,5 | 3,7 | 57,7 | 5,5 |
| 1е | 648 | 28,8 | 17,5 | 3,7 | 57,7 | 5,5 |
| 1ж | 406 | 28,8 | 15 | 3,7 | 57,7 | 5,5 |
| 2а, 9а, 12е | 554 | 34,6 | 22,9 | 4,4 | 57,7 | 5,5 |
| 2б, 7в | 549 | 33,2 | 22 | 4,2 | 57,7 | 5,5 |
| 2в | 639 | 34,6 | 23,2 | 4,4 | 57,7 | 5,5 |
| 2г | 444 | 40,4 | 27,2 | 5,1 | 57,7 | 5,5 |
| 3а, 3б | 290 | 28,8 | 14 | 3,7 | 57,7 | 5,5 |
| 3в, 3г | 293 | 28,8 | 17,5 | 3,7 | 57,7 | 5,5 |
| 4а—5а | 369 | 28,8 | 16,9 | 3,7 | 57,7 | 5,5 |
| 5б | 643 | 28,8 | 22,5 | 3,7 | 57,7 | 5,5 |
| 6а | 342 | 28,8 | 17,5 | 3,7 | 57,7 | 5,5 |
| 6б | 339 | 28,8 | 15 | 3,7 | 57,7 | 5,5 |
| 7а, 8а | 401 | 33,2 | 19,2 | 4,2 | 57,7 | 5,5 |
| 7б | 454 | 33,2 | 19,2 | 4,2 | 57,7 | 5,5 |
| 7г | 352 | 33,2 | 19,2 | 4,2 | 57,7 | 5,5 |
| 8б, 8г, 11б | 494 | 33,2 | 19,2 | 4,2 | 57,7 | 5,5 |

| Районы | Прямые затраты, руб. | В том числе, руб. | | | Затраты труда рабочих, чел.-ч | |
|---|---|---|---|---|---|---|
| | | основная заработная плата рабочих | эксплуатация машин | | не занятых обслуживанием машин | обслуживающих машины |
| | | | всего | в том числе заработная плата рабочих, обслуживающих машины | | |
| 1 | 2 | 3 | 4 | 5 | 6 | 7 |
| 8в | 500 | 34,6 | 21,5 | 4,4 | 57,7 | 5,5 |
| 8д | 335 | 34,6 | 20,9 | 4,4 | 57,7 | 5,5 |
| 8е | 303 | 34,6 | 23,2 | 4,4 | 57,7 | 5,5 |
| 9б | 471 | 34,6 | 20,9 | 4,4 | 57,7 | 5,5 |
| 9в | 375 | 34,6 | 23,2 | 4,4 | 57,7 | 5,5 |
| 10а | 618 | 37,5 | 21 | 4,7 | 57,7 | 5,5 |
| 10б | 377 | 37,5 | 21,5 | 4,7 | 57,7 | 5,5 |
| 10в | 446 | 37,5 | 21,5 | 4,7 | 57,7 | 5,5 |
| 11а | 492 | 33,2 | 22,6 | 4,2 | 57,7 | 5,5 |
| 11в | 314 | 33,2 | 17,5 | 4,2 | 57,7 | 5,5 |
| 11г | 261 | 33,2 | 17,5 | 4,2 | 57,7 | 5,5 |
| 11д | 370 | 33,2 | 17,5 | 4,2 | 57,7 | 5,5 |
| 11е | 424 | 33,2 | 17,5 | 4,2 | 57,7 | 5,5 |
| 12а | 292 | 33,2 | 15,3 | 4,2 | 57,7 | 5,5 |
| 12б | 237 | 33,2 | 15,9 | 4,2 | 57,7 | 5,5 |
| 12в | 405 | 33,2 | 16,4 | 4,2 | 57,7 | 5,5 |
| 12г | 318 | 34,6 | 15,9 | 4,4 | 57,7 | 5,5 |
| 12д | 463 | 34,6 | 17 | 4,4 | 57,7 | 5,5 |
| **Цена № 482** | | | | | | |
| 1а, 1д, 6в | 613 | 41,5 | 25,1 | 5,3 | 83 | 7,9 |
| 1б | 740 | 41,5 | 25,1 | 5,3 | 83 | 7,9 |
| 1в | 593 | 41,5 | 25,1 | 5,3 | 83 | 7,9 |
| 1г | 664 | 41,5 | 25,1 | 5,3 | 83 | 7,9 |
| 1е | 932 | 41,5 | 25,1 | 5,3 | 83 | 7,9 |
| 1ж | 584 | 41,5 | 21,5 | 5,3 | 83 | 7,9 |
| 2а, 9а, 12е | 796 | 49,8 | 32,8 | 6,4 | 83 | 7,9 |
| 2б, 7в | 789 | 47,7 | 31,6 | 6,1 | 83 | 7,9 |
| 2в | 918 | 49,8 | 33,2 | 6,4 | 83 | 7,9 |
| 2г | 638 | 58,1 | 38,9 | 7,4 | 83 | 7,9 |
| 3а, 3б | 416 | 41,5 | 20,1 | 5,3 | 83 | 7,9 |
| 3в, 3г | 422 | 41,5 | 25,1 | 5,3 | 83 | 7,9 |
| 4а—5а | 530 | 41,5 | 24,3 | 5,3 | 83 | 7,9 |
| 5б | 924 | 41,5 | 32,3 | 5,3 | 83 | 7,9 |
| 6а | 492 | 41,5 | 25,1 | 5,3 | 83 | 7,9 |
| 6б | 488 | 41,5 | 21,5 | 5,3 | 83 | 7,9 |
| 7а, 8а | 576 | 47,7 | 27,6 | 6,1 | 83 | 7,9 |
| 7б | 652 | 47,7 | 27,6 | 6,1 | 83 | 7,9 |
| 7г | 506 | 47,7 | 27,6 | 6,1 | 83 | 7,9 |
| 8б, 8г, 11б | 710 | 47,7 | 27,6 | 6,1 | 83 | 7,9 |

| Районы | Прямые затраты, руб. | В том числе, руб. | | | Затраты труда рабочих, чел.-ч | |
|---|---|---|---|---|---|---|
| | | основная заработная плата рабочих | эксплуатация машин | | | |
| | | | всего | в том числе заработная плата рабочих, обслуживающих машины | не занятых обслуживанием машин | обслуживающих машины |
| 1 | 2 | 3 | 4 | 5 | 6 | 7 |
| 8в | 718 | 49,8 | 30,8 | 6,4 | 83 | 7,9 |
| 8д | 482 | 49,8 | 30 | 6,4 | 83 | 7,9 |
| 8е | 436 | 49,8 | 33,2 | 6,4 | 83 | 7,9 |
| 9б | 677 | 49,8 | 30 | 6,4 | 83 | 7,9 |
| 9в | 539 | 49,8 | 33,2 | 6,4 | 83 | 7,9 |
| 10а | 889 | 53,9 | 30,1 | 6,8 | 83 | 7,9 |
| 10б | 542 | 53,9 | 30,9 | 6,8 | 83 | 7,9 |
| 10в | 641 | 53,9 | 30,9 | 6,8 | 83 | 7,9 |
| 11а | 708 | 47,7 | 32,4 | 6,1 | 83 | 7,9 |
| 11в | 451 | 47,7 | 25,2 | 6,1 | 83 | 7,9 |
| 11г | 375 | 47,7 | 25,2 | 6,1 | 83 | 7,9 |
| 11д | 531 | 47,7 | 25,2 | 6,1 | 83 | 7,9 |
| 11е | 609 | 47,7 | 25,2 | 6,1 | 83 | 7,9 |
| 12а | 419 | 47,7 | 22 | 6,1 | 83 | 7,9 |
| 12б | 341 | 47,7 | 22,8 | 6,1 | 83 | 7,9 |
| 12в | 582 | 47,7 | 23,6 | 6,1 | 83 | 7,9 |
| 12г | 457 | 49,8 | 22,8 | 6,4 | 83 | 7,9 |
| 12д | 666 | 49,8 | 24,4 | 6,4 | 83 | 7,9 |
| **Цена № 483** | | | | | | |
| 1а, 1д, 6в | 762 | 51,3 | 33,8 | 7,1 | 103 | 10,5 |
| 1б | 919 | 51,3 | 33,8 | 7,1 | 103 | 10,5 |
| 1в | 737 | 51,3 | 33,8 | 7,1 | 103 | 10,5 |
| 1г | 825 | 51,3 | 33,8 | 7,1 | 103 | 10,5 |
| 1е | 1160 | 51,3 | 33,8 | 7,1 | 103 | 10,5 |
| 1ж | 726 | 51,3 | 28,9 | 7,1 | 103 | 10,5 |
| 2а, 9а, 12е | 989 | 61,6 | 44,3 | 8,5 | 103 | 10,5 |
| 2б, 7в | 981 | 59 | 42,6 | 8,1 | 103 | 10,5 |
| 2в | 1140 | 61,6 | 44,8 | 8,5 | 103 | 10,5 |
| 2г | 795 | 71,9 | 52,6 | 9,9 | 103 | 10,5 |
| 3а, 3б | 518 | 51,3 | 27 | 7,1 | 103 | 10,5 |
| 3в, 3г | 525 | 51,3 | 33,8 | 7,1 | 103 | 10,5 |
| 4а—5а | 659 | 51,3 | 32,7 | 7,1 | 103 | 10,5 |
| 5б | 1150 | 51,3 | 43,6 | 7,1 | 103 | 10,5 |
| 6а | 612 | 51,3 | 33,8 | 7,1 | 103 | 10,5 |
| 6б | 607 | 51,3 | 28,9 | 7,1 | 103 | 10,5 |
| 7а, 8а | 717 | 59 | 37,2 | 8,1 | 103 | 10,5 |
| 7б | 811 | 59 | 37,2 | 8,1 | 103 | 10,5 |
| 7г | 630 | 59 | 37,2 | 8,1 | 103 | 10,5 |
| 8б, 8г, 11б | 883 | 59 | 37,2 | 8,1 | 103 | 10,5 |

| Районы | Прямые затраты, руб. | В том числе, руб. | | | Затраты труда рабочих, чел.-ч | |
|---|---|---|---|---|---|---|
| | | основная заработная плата рабочих | эксплуатация машин | | | |
| | | | всего | в том числе заработная плата рабочих, обслуживающих машины | не занятых обслуживанием машин | обслуживающих машины |
| 1 | 2 | 3 | 4 | 5 | 6 | 7 |
| 8в | 893 | 61,6 | 41,6 | 8,5 | 103 | 10,5 |
| 8д | 601 | 61,6 | 40,5 | 8,5 | 103 | 10,5 |
| 8е | 544 | 61,6 | 44,8 | 8,5 | 103 | 10,5 |
| 9б | 842 | 61,6 | 40,5 | 8,5 | 103 | 10,5 |
| 9в | 671 | 61,6 | 44,8 | 8,5 | 103 | 10,5 |
| 10а | 1100 | 66,8 | 40,6 | 9,1 | 103 | 10,5 |
| 10б | 675 | 66,8 | 41,6 | 9,1 | 103 | 10,5 |
| 10в | 798 | 66,8 | 41,6 | 9,1 | 103 | 10,5 |
| 11а | 880 | 59 | 43,7 | 8,1 | 103 | 10,5 |
| 11в | 562 | 59 | 33,9 | 8,1 | 103 | 10,5 |
| 11г | 467 | 59 | 33,9 | 8,1 | 103 | 10,5 |
| 11д | 661 | 59 | 33,9 | 8,1 | 103 | 10,5 |
| 11е | 758 | 59 | 33,9 | 8,1 | 103 | 10,5 |
| 12а | 522 | 59 | 29,5 | 8,1 | 103 | 10,5 |
| 12б | 425 | 59 | 30,6 | 8,1 | 103 | 10,5 |
| 12в | 724 | 59 | 31,7 | 8,1 | 103 | 10,5 |
| 12г | 568 | 61,6 | 30,7 | 8,5 | 103 | 10,5 |
| 12д | 828 | 61,6 | 32,8 | 8,5 | 103 | 10,5 |

## *ПРИЛОЖЕНИЕ 10*

## ПОПРАВКИ К ЦЕНАМ № 484—485 НА УСТРОЙСТВО ОБСЫПКИ ДРЕНАЖНЫХ ТРУБ ИЗ ГРАВИЯ ВМЕСТО УЧТЕННОЙ В ПРЕЙСКУРАНТЕ ЩЕБЕНОЧНОЙ

*(в рублях на измеритель цен)*

| Районы | Номера цен | | | | |
|---|---|---|---|---|---|
| | 484 | 485 | 486 | 487 | 488 |
| 1 | 2 | 3 | 4 | 5 | 6 |
| 1а, 1в, 12г, 12д | —16 | —18 | —21 | —30 | —37 |
| 1б, 7г | +41 | +48 | +54 | +78 | +102 |
| 1г, 1д, 2г, 10в, 12в | —25 | —30 | —34 | —49 | —60 |
| 1е, 6в, 7а, 8а, 12б | —5 | —6 | —7 | —10 | —10 |
| 1ж, 4, 7в, 8г | +16 | +19 | +22 | +31 | +39 |
| 2а, 8б, 8в, 8д, 8е | —59 | —69 | —78 | —108 | —140 |
| 2б, 5б, 7б | +66 | +77 | +88 | +126 | +156 |

| Районы | Номера цен | | | | |
|---|---|---|---|---|---|
| | 484 | 485 | 486 | 487 | 488 |
| 1 | 2 | 3 | 4 | 5 | 6 |
| 2в, 11а, 11б | +4 | +5 | +5 | +8 | +10 |
| 3 | —158 | —184 | —211 | —303 | —375 |
| 5а, 9а, 10б, 12а | —44 | —51 | —58 | —84 | —102 |
| 6а, 6б, 11е | —99 | —116 | —132 | —190 | —236 |
| 9б, 11г | —113 | —132 | —150 | —216 | —267 |
| 9в, 12е | —33 | —39 | —44 | —63 | —78 |
| 10а | +121 | +142 | +162 | +233 | +288 |
| 11в | —217 | —253 | —289 | —416 | —515 |
| 11д | —78 | —91 | —104 | —149 | —184 |

Примечание. Поправки со знаком «+» к прямым затратам цен Прейскуранта следует добавлять, а поправки со знаком «—» — вычитать.

## *ПРИЛОЖЕНИЕ 11*

## ПОПРАВКИ К ЦЕНАМ № 484—488 НА УСТРОЙСТВО ФИЛЬТРУЮЩЕГО ЗАПОЛНЕНИЯ ИЗ ПРИВОЗНОГО ДРЕНИРУЮЩЕГО МАТЕРИАЛА

*(в рублях на измеритель цен)*

| Районы | Прямые затраты, руб. | В том числе, руб. | | | Затраты труда рабочих, чел.-ч | |
|---|---|---|---|---|---|---|
| | | основная заработная плата рабочих | эксплуатация машин | | | |
| | | | всего | в том числе заработная плата рабочих, обслуживающих машины | не занятых обслуживанием машин | обслуживающих машины |
| 1 | 2 | 3 | 4 | 5 | 6 | 7 |
| **К цене № 484** | | | | | | |
| 1а, 1г, 4а—5а | 1740 | 142 | 82 | 18,1 | 286 | 27,1 |
| 1б | 2040 | 142 | 84,8 | 18,1 | 286 | 27,1 |
| 1в, 1д, 6в | 1880 | 142 | 84,8 | 18,1 | 286 | 27,1 |
| 1е | 2490 | 142 | 84,8 | 18,1 | 286 | 27,1 |
| 1ж, 3а, 3б | 1580 | 142 | 67,6 | 18,1 | 286 | 27,1 |
| 2а | 1750 | 170 | 113 | 21,9 | 286 | 27,1 |
| 2б | 2030 | 163 | 110 | 20,9 | 286 | 27,1 |
| 2в | 1980 | 170 | 113 | 21,9 | 286 | 27,1 |
| 2г | 1730 | 198 | 132 | 25,3 | 286 | 27,1 |
| 3в, 3г | 1610 | 142 | 84,8 | 18,1 | 286 | 27,1 |
| 5б | 1900 | 142 | 110 | 18,1 | 286 | 27,1 |

| Районы | Прямые затраты, руб. | В том числе, руб. | | | Затраты труда рабочих, чел.-ч | |
|---|---|---|---|---|---|---|
| | | основная заработная плата рабочих | эксплуатация машин | | | |
| | | | всего | в том числе заработная плата рабочих, обслуживающих машины | не занятых обслуживанием машин | обслуживающих машины |
| 1 | 2 | 3 | 4 | 5 | 6 | 7 |
| 6а | 1470 | 142 | 84,8 | 18,1 | 286 | 27,1 |
| 6б | 1460 | 142 | 72,4 | 18,1 | 286 | 27,1 |
| 7а | 1640 | 163 | 93,4 | 20,9 | 286 | 27,1 |
| 7б, 11е | 2040 | 163 | 89,2 | 20,9 | 286 | 27,1 |
| 7в, 8а, 8б, 11а | 1840 | 163 | 102 | 20,9 | 286 | 27,1 |
| 7г | 1350 | 163 | 93,4 | 20,9 | 286 | 27,1 |
| 8в, 9б | 2130 | 170 | 103 | 21,9 | 286 | 27,1 |
| 8г | 2300 | 163 | 102 | 20,9 | 286 | 27,1 |
| 8д | 1640 | 170 | 102 | 21,9 | 286 | 27,1 |
| 8е | 1190 | 170 | 113 | 21,9 | 286 | 27,1 |
| 9а | 2510 | 170 | 113 | 21,9 | 286 | 27,1 |
| 9в | 1890 | 170 | 113 | 21,9 | 286 | 27,1 |
| 10а | 3070 | 184 | 102 | 23,4 | 286 | 27,1 |
| 10б | 1530 | 184 | 105 | 23,4 | 286 | 27,1 |
| 10в | 1790 | 184 | 105 | 23,4 | 286 | 27,1 |
| 11б, 11в | 1840 | 163 | 85,1 | 20,9 | 286 | 27,1 |
| 11г, 12а | 1540 | 163 | 79,6 | 20,9 | 286 | 27,1 |
| 11д | 1920 | 163 | 85,1 | 20,9 | 286 | 27,1 |
| 12б | 1250 | 163 | 76,9 | 20,9 | 286 | 27,1 |
| 12в | 2180 | 163 | 79,6 | 20,9 | 286 | 27,1 |
| 12г | 1470 | 170 | 77 | 21,9 | 286 | 27,1 |
| 12д | 1690 | 170 | 82,5 | 21,9 | 286 | 27,1 |
| 12е | 3060 | 170 | 110 | 21,9 | 286 | 27,1 |
| **К цене № 485** | | | | | | |
| 1а, 1г, 4а—5а | 1840 | 150 | 86,5 | 19,1 | 302 | 28,5 |
| 1б | 2160 | 150 | 89,4 | 19,1 | 302 | 28,5 |
| 1в, 1д, 6в | 2000 | 150 | 89,4 | 19,1 | 302 | 28,5 |
| 1е | 2630 | 150 | 89,4 | 19,1 | 302 | 28,5 |
| 1ж, 3а, 3б | 1680 | 150 | 71,3 | 19,1 | 302 | 28,5 |
| 2а | 1850 | 180 | 119 | 23,1 | 302 | 28,5 |
| 2б | 2150 | 172 | 116 | 22,1 | 302 | 28,5 |
| 2в | 2100 | 180 | 119 | 23,1 | 302 | 28,5 |
| 2г | 1830 | 209 | 140 | 26,7 | 302 | 28,5 |
| 3в, 3г | 1700 | 150 | 89,4 | 19,1 | 302 | 28,5 |
| 5б | 2000 | 150 | 116 | 19,1 | 302 | 28,5 |
| 6а | 1560 | 150 | 89,4 | 19,1 | 302 | 28,5 |
| 6б | 1540 | 150 | 76,4 | 19,1 | 302 | 28,5 |
| 7а | 1740 | 172 | 98,5 | 22,1 | 302 | 28,5 |
| 7б, 11е | 2160 | 172 | 94,1 | 22,1 | 302 | 28,5 |
| 7в, 8а, 8б, 11а | 1950 | 172 | 107 | 22,1 | 302 | 28,5 |
| 7г | 1430 | 172 | 98,5 | 22,1 | 302 | 28,5 |

| Районы | Прямые затраты, руб. | В том числе, руб. | | | Затраты труда рабочих, чел.-ч | |
|---|---|---|---|---|---|---|
| | | основная заработная плата рабочих | эксплуатация машин | | не занятых обслуживанием машин | обслуживающих машины |
| | | | всего | в том числе заработная плата рабочих, обслуживающих машины | | |
| 1 | 2 | 3 | 4 | 5 | 6 | 7 |
| 8в, 9б | 2250 | 180 | 109 | 23,1 | 302 | 28,5 |
| 8г | 2430 | 172 | 107 | 22,1 | 302 | 28,5 |
| 8д | 1730 | 180 | 107 | 23,1 | 302 | 28,5 |
| 8е | 1260 | 180 | 119 | 23,1 | 302 | 28,5 |
| 9а | 2650 | 180 | 119 | 23,1 | 302 | 28,5 |
| 9в | 2000 | 180 | 119 | 23,1 | 302 | 28,5 |
| 10а | 3240 | 194 | 108 | 24,7 | 302 | 28,5 |
| 10б | 1620 | 194 | 110 | 24,7 | 302 | 28,5 |
| 10в | 1890 | 194 | 110 | 24,7 | 302 | 28,5 |
| 11б, 11в | 1940 | 172 | 89,8 | 22,1 | 302 | 28,5 |
| 11г | 1660 | 172 | 89,8 | 22,1 | 302 | 28,5 |
| 11д | 2040 | 172 | 89,8 | 22,1 | 302 | 28,5 |
| 12а | 1590 | 172 | 78,2 | 22,1 | 302 | 28,5 |
| 12б | 1320 | 172 | 81,1 | 22,1 | 302 | 28,5 |
| 12в | 2300 | 172 | 84 | 22,1 | 302 | 28,5 |
| 12г | 1550 | 180 | 81,2 | 23,1 | 302 | 28,5 |
| 12д | 1790 | 180 | 87 | 23,1 | 302 | 28,5 |
| 12е | 3240 | 180 | 116 | 23,1 | 302 | 28,5 |
| **К цене № 486** | | | | | | |
| 1а, 1г, 4а—5а | 1940 | 157 | 90,7 | 20 | 317 | 29,9 |
| 1б | 2260 | 157 | 93,8 | 20 | 317 | 29,9 |
| 1б, 1д, 6в | 2080 | 157 | 93,8 | 20 | 317 | 29,9 |
| 1е | 2760 | 157 | 93,8 | 20 | 317 | 29,9 |
| 1ж, 3а, 3б | 1760 | 157 | 74,8 | 20 | 317 | 29,9 |
| 2а | 1940 | 188 | 125 | 24,2 | 317 | 29,9 |
| 2б | 2250 | 180 | 122 | 23,1 | 317 | 29,9 |
| 2в | 2200 | 188 | 125 | 24,2 | 317 | 29,9 |
| 2г | 1920 | 220 | 146 | 28 | 317 | 29,9 |
| 3в, 3г | 1780 | 157 | 93,8 | 20 | 317 | 29,9 |
| 5б | 2100 | 157 | 121 | 20 | 317 | 29,9 |
| 6а | 1630 | 157 | 93,8 | 20 | 317 | 29,9 |
| 6б | 1620 | 157 | 80,1 | 20 | 317 | 29,9 |
| 7а | 1820 | 180 | 103 | 23,1 | 317 | 29,9 |
| 7б, 11е | 2260 | 180 | 98,7 | 23,1 | 317 | 29,9 |
| 7в, 8а, 8б, 11а | 2040 | 180 | 112 | 23,1 | 317 | 29,9 |
| 7г | 1500 | 180 | 103 | 23,1 | 317 | 29,9 |
| 8в, 9б | 2360 | 188 | 114 | 24,2 | 317 | 29,9 |
| 8г | 2550 | 180 | 112 | 23,1 | 317 | 29,9 |
| 8д | 1820 | 188 | 112 | 24,2 | 317 | 29,9 |
| 8е | 1320 | 188 | 125 | 24,2 | 317 | 29,9 |
| 9а | 2780 | 188 | 125 | 24,2 | 317 | 29,9 |
| 9в | 2090 | 188 | 125 | 24,2 | 317 | 29,9 |

| Районы | Прямые затраты, руб. | В том числе, руб. | | | Затраты труда рабочих, чел.-ч | |
|---|---|---|---|---|---|---|
| | | основная заработная плата рабочих | эксплуатация машин | | | |
| | | | всего | в том числе заработная плата рабочих, обслуживающих машины | не занятых обслуживанием машин | обслуживающих машины |
| 1 | 2 | 3 | 4 | 5 | 6 | 7 |
| 10а | 3400 | 204 | 113 | 25,9 | 317 | 29,9 |
| 10б | 1700 | 204 | 116 | 25,9 | 317 | 29,9 |
| 10в | 1980 | 204 | 116 | 25,9 | 317 | 29,9 |
| 11б, 11в | 2040 | 180 | 94,1 | 23,1 | 317 | 29,9 |
| 11г | 1740 | 180 | 94,1 | 23,1 | 317 | 29,9 |
| 11д | 2130 | 180 | 94,1 | 23,1 | 317 | 29,9 |
| 12а | 1670 | 180 | 82 | 23,1 | 317 | 29,9 |
| 12б | 1380 | 180 | 85 | 23,1 | 317 | 29,9 |
| 12в | 2410 | 180 | 88 | 23,1 | 317 | 29,9 |
| 12г | 1620 | 188 | 85,1 | 24,2 | 317 | 29,9 |
| 12д | 1880 | 188 | 91,2 | 24,2 | 317 | 29,9 |
| 12е | 3390 | 188 | 122 | 24,2 | 317 | 29,9 |
| **К цене № 487** | | | | | | |
| 1а, 1г, 4а—5а | 2210 | 179 | 104 | 22,9 | 363 | 34,2 |
| 1б | 2580 | 179 | 107 | 22,9 | 363 | 34,2 |
| 1в, 1д, 6в | 2390 | 179 | 107 | 22,9 | 363 | 34,2 |
| 1е | 3160 | 179 | 107 | 22,9 | 363 | 34,2 |
| 1ж, 3а, 3б | 2000 | 179 | 85,6 | 22,9 | 363 | 34,2 |
| 2а | 2220 | 215 | 143 | 27,7 | 363 | 34,2 |
| 2б | 2580 | 206 | 139 | 26,5 | 363 | 34,2 |
| 2в | 2510 | 215 | 143 | 27,7 | 363 | 34,2 |
| 2г | 2200 | 251 | 168 | 32 | 363 | 34,2 |
| 3в, 3г | 2040 | 179 | 107 | 22,9 | 363 | 34,2 |
| 5б | 2400 | 179 | 139 | 22,9 | 363 | 34,2 |
| 6а | 1860 | 179 | 107 | 22,9 | 363 | 34,2 |
| 6б | 1850 | 179 | 91,7 | 22,9 | 363 | 34,2 |
| 7а, 11г | 2040 | 206 | 113 | 26,5 | 363 | 34,2 |
| 7б, 11е | 2580 | 206 | 113 | 26,5 | 363 | 34,2 |
| 7в, 8а, 8б, 11а | 2340 | 206 | 129 | 26,5 | 363 | 34,2 |
| 7г | 1710 | 206 | 118 | 26,5 | 363 | 34,2 |
| 8в, 9б | 2700 | 215 | 130 | 27,7 | 363 | 34,2 |
| 8г | 2920 | 206 | 129 | 26,5 | 363 | 34,2 |
| 8д | 2080 | 215 | 129 | 27,7 | 363 | 34,2 |
| 8е | 1510 | 215 | 143 | 27,7 | 363 | 34,2 |
| 9а | 3180 | 215 | 143 | 27,7 | 363 | 34,2 |
| 9в | 2390 | 215 | 143 | 27,7 | 363 | 34,2 |
| 10а | 3890 | 233 | 129 | 29,7 | 363 | 34,2 |
| 10б | 1940 | 233 | 132 | 29,7 | 363 | 34,2 |
| 10в | 2270 | 233 | 132 | 29,7 | 363 | 34,2 |
| 11б, 11в | 2330 | 206 | 108 | 26,5 | 363 | 34,2 |
| 11д | 2440 | 206 | 108 | 26,5 | 363 | 34,2 |

| Районы | Прямые затраты, руб. | В том числе, руб. | | | Затраты труда рабочих, чел.-ч | |
|---|---|---|---|---|---|---|
| | | основная заработная плата рабочих | эксплуатация машин | | | |
| | | | всего | в том числе заработная плата рабочих, обслуживающих машины | не занятых обслуживанием машин | обслуживающих машины |
| 1 | 2 | 3 | 4 | 5 | 6 | 7 |
| 12а | 1910 | 206 | 93,8 | 26,5 | 363 | 34,2 |
| 12б | 1580 | 206 | 97,3 | 26,5 | 363 | 34,2 |
| 12в | 2760 | 206 | 101 | 26,5 | 363 | 34,2 |
| 12г | 1860 | 215 | 97,4 | 27,7 | 363 | 34,2 |
| 12д | 2150 | 215 | 104 | 27,7 | 363 | 34,2 |
| 12е | 3880 | 215 | 139 | 27,7 | 363 | 34,2 |
| **К цене № 488** | | | | | | |
| 1а, 1г, 4а—5а | 2330 | 189 | 110 | 24,2 | 383 | 36,2 |
| 1б | 2720 | 189 | 110 | 24,2 | 383 | 36,2 |
| 1в, 1д, 6в | 2520 | 189 | 110 | 24,2 | 383 | 36,2 |
| 1е | 3330 | 189 | 114 | 24,2 | 383 | 36,2 |
| 1ж, 3а, 3б | 2110 | 189 | 90,5 | 24,2 | 383 | 36,2 |
| 2а | 2340 | 227 | 144 | 29,2 | 383 | 36,2 |
| 2б | 2720 | 218 | 142 | 28 | 383 | 36,2 |
| 2в | 2650 | 227 | 144 | 29,2 | 383 | 36,2 |
| 2г | 2320 | 265 | 177 | 33,9 | 383 | 36,2 |
| 3в, 3г | 2150 | 189 | 110 | 24,2 | 383 | 36,2 |
| 5б | 2530 | 189 | 147 | 24,2 | 383 | 36,2 |
| 6а | 1960 | 189 | 110 | 24,2 | 383 | 36,2 |
| 6б | 1950 | 189 | 90,5 | 24,2 | 383 | 36,2 |
| 7а, 11г | 2150 | 218 | 119 | 28 | 383 | 36,2 |
| 7б, 11е | 2720 | 218 | 119 | 28 | 383 | 36,2 |
| 7в, 8а, 8б, 11а | 2470 | 218 | 130 | 28 | 383 | 36,2 |
| 7г | 1800 | 218 | 119 | 28 | 383 | 36,2 |
| 8в, 9б | 2850 | 227 | 144 | 29,2 | 383 | 36,2 |
| 8г | 3080 | 218 | 142 | 28 | 383 | 36,2 |
| 8д | 2190 | 227 | 144 | 29,2 | 383 | 36,2 |
| 8е | 1590 | 227 | 151 | 29,2 | 383 | 36,2 |
| 9а | 3350 | 227 | 149 | 29,2 | 383 | 36,2 |
| 9в | 2520 | 227 | 144 | 29,2 | 383 | 36,2 |
| 10а | 4100 | 246 | 136 | 31,4 | 383 | 36,2 |
| 10б | 2040 | 246 | 140 | 31,4 | 383 | 36,2 |
| 10в | 2390 | 246 | 140 | 31,4 | 383 | 36,2 |
| 11б, 11в | 2460 | 218 | 119 | 28 | 383 | 36,2 |
| 11д | 2570 | 218 | 119 | 28 | 383 | 36,2 |
| 12а | 2010 | 218 | 119 | 28 | 383 | 36,2 |
| 12б | 1660 | 218 | 119 | 28 | 383 | 36,2 |
| 12в | 2910 | 218 | 107 | 28 | 383 | 36,2 |
| 12г | 1960 | 227 | 107 | 29,2 | 383 | 36,2 |
| 12д | 2270 | 227 | 107 | 29,2 | 383 | 36,2 |
| 12е | 4090 | 227 | 149 | 29,2 | 383 | 36,2 |

## ПОПРАВКИ К ЦЕНЕ № 495 НА УСТРОЙСТВО ОСНОВАНИЯ, ОТЛИЧАЮЩЕГОСЯ ОТ ПРИНЯТОГО В ПРЕЙСКУРАНТЕ

*(в рублях на измеритель цен)*

| Районы | Прямые затраты, руб. | Районы | Прямые затраты, руб. |
|---|---|---|---|
| для щебеночного основания | | для гравийного основания | |
| 1а, 6а, 6б, 7а, 8д, 11а, 11б, 11г, 11е, 12д | +58 | 1а, 1ж, 7а, 7г, 8е, 9а, 12д | +42 |
| 1б, 1в, 1д, 1ж, 5а, 6в, 9в, 11д | +45 | 1б, 1г, 8в, 9б, 10б, 10в | +50 |
| 1г, 2б, 5б, 7в, 8е, 9а, 10б, 10в | +73 | 1в, 1д, 4, 6в, 8а, 10а | +28 |
| 1с, 8б | +101 | 1е | +83 |
| 2а, 3 | +123 | 2а, 2б, 5б | +92 |
| 2в | +136 | 2в | +110 |
| 2г, 8в, 9б, 11в | +85 | 2г, 11а, 11б | +57 |
| 4, 7г, 8а, 8г, 12а, 12г | +34 | 3, 7б, 8г | +34 |
| 7б, 12е | +11 | 5а, 8д, 9в | +23 |
| 10а | —11 | 6а, 6б, 11д, 12в | +1 |
| 12б, 12в | +16 | 7в, 8б | +70 |
| | | 11в | —4 |
| | | 11г, 12е | —7 |
| | | 11е, 12а, 12г | +16 |
| | | 12б | +7 |

Примечание. Поправки со знаком «+» к прямым затратам цен Прейскуранта следует прибавлять, а со знаком «—» — вычитать.

## ПОПРАВКА К ЦЕНЕ № 499 ПРИ ИЗМЕНЕНИИ ДЛИНЫ ДРЕНАЖНОЙ АСБЕСТОЦЕМЕНТНОЙ ТРУБЫ НА КАЖДЫЕ 1 м

*(в рублях на измеритель цен)*

| Районы | Прямые затраты, руб. | В том числе, руб. | | | Затраты труда рабочих, чел.-ч | |
|---|---|---|---|---|---|---|
| | | основная заработная плата рабочих | эксплуатация машин | | | |
| | | | всего | в том числе заработная плата рабочих, обслуживающих машины | не занятых обслуживанием машин | обслуживающих машины |
| 1 | 2 | 3 | 4 | 5 | 6 | 7 |
| 1, 4, 5, 7 | 6 | 0,3 | 0,1 | — | 0,5 | — |
| 2а—2в, 3, 6, 8а—8д, 11а—12д | 7 | 0,3 | 0,1 | — | 0,5 | — |
| 2г | 8 | 0,4 | 0,1 | — | 0,5 | — |
| 8е—9в, 12е | 8 | 0,3 | 0,1 | — | 0,5 | — |
| 10 | 9 | 0,4 | 0,1 | — | 0,5 | — |

*ПРИЛОЖЕНИЕ 14*

## ПОПРАВКИ К ПРЯМЫМ ЗАТРАТАМ ЦЕН ПРЕЙСКУРАНТА, УЧИТЫВАЮЩИЕ РАЗНИЦУ В ОПТОВЫХ ЦЕНАХ НА КИРПИЧ СТРОИТЕЛЬНЫЙ И СБОРНЫЕ БЕТОННЫЕ И ЖЕЛЕЗОБЕТОННЫЕ КОНСТРУКЦИИ, А ТАКЖЕ РАЗНИЦУ СМЕТНЫХ ЦЕН НА ОСТАЛЬНЫЕ МЕСТНЫЕ СТРОИТЕЛЬНЫЕ МАТЕРИАЛЫ МЕЖДУ ДЕЙСТВУЮЩИМИ В ОТДЕЛЬНЫХ ОБЛАСТЯХ, КРАЯХ И РЕСПУБЛИКАХ И ПРИНЯТЫМИ В ЦЕНАХ НАСТОЯЩЕГО ПРЕЙСКУРАНТА

*(в рублях на измеритель цен)*

### А. НА СБОРНЫЕ БЕТОННЫЕ И ЖЕЛЕЗОБЕТОННЫЕ ИЗДЕЛИЯ И КОНСТРУКЦИИ

| № п. п. | Наименование территориальных районов, областей, краев и республик | Номера цен | | | | | | | | |
|---|---|---|---|---|---|---|---|---|---|---|
| | | 402 | 403 | 404 | 405 | 406 | 409 | 410 | 411 | 412 |
| 1 | 2 | 3 | 4 | 5 | 6 | 7 | 8 | 9 | 10 | 11 |
| | **1-й территориальный район РСФСР** | | | | | | | | | |
| 1 | Астраханская область | +1210 | +1330 | +460 | +780 | +310 | — | — | — | +640 |
| 2 | Башкирская АССР | —980 | —1140 | —120 | —640 | —290 | — | — | — | —550 |
| 3 | Белгородская, Волгоградская, Курская и Орловская области | +340 | +440 | +260 | +310 | +160 | — | — | — | +260 |
| 4 | Брянская область | — | — | +70 | — | — | — | — | — | — |
| 5 | Владимирская, Ленинградская и Тульская области | —420 | —470 | — | —260 | —130 | — | — | — | —250 |
| 6 | Вологодская область | —270 | —340 | —160 | —180 | —70 | — | — | — | —170 |
| 7 | Ивановская » | +730 | +920 | +230 | +560 | +260 | — | — | — | +460 |
| 8 | Калининская » | +780 | +1200 | +390 | +680 | +330 | — | — | — | +580 |
| 9 | Калужская » | +680 | +870 | +260 | +550 | +300 | — | — | — | +450 |
| 10 | Кировская и Костромская области | +540 | +710 | +90 | +490 | +240 | — | — | — | +370 |
| 11 | Куйбышевская область | —460 | —570 | — | —300 | —130 | — | — | — | —250 |
| 12 | Ленинград | —1040 | —1200 | —190 | —740 | —340 | — | — | — | —630 |
| 13 | Липецкая, Пензенская, Саратовская области, Мордовская АССР | +740 | +920 | +370 | +640 | +300 | — | — | — | +520 |
| 14 | Марийская АССР | +1480 | +1720 | +460 | +1040 | +520 | — | — | — | +880 |
| 15 | Московская область | —790 | —880 | —120 | —510 | —240 | — | — | — | —450 |
| 16 | Новгородская » | +460 | +550 | +220 | +360 | +160 | — | — | — | +280 |
| 17 | Псковская » | —320 | —380 | —40 | —240 | —60 | — | — | — | —200 |
| 18 | Смоленская » | +970 | +1170 | +330 | +700 | +380 | — | — | — | +590 |
| 19 | Тамбовская » | +780 | +960 | +370 | +640 | +300 | — | — | — | +520 |
| 20 | Татарская АССР | +300 | +330 | +220 | +240 | +120 | — | — | — | +190 |
| 21 | Ульяновская область | +1000 | +1180 | +430 | +790 | +380 | — | — | — | +650 |
| 22 | Ярославская » | —630 | —730 | —170 | —470 | —220 | — | — | — | —400 |
| | **Белорусская ССР** | | | | | | | | | |
| 23 | Брестская, Гомельская, Гродненская, Минская и Могилевская области | —180 | —180 | —160 | —130 | —60 | — | — | — | —100 |
| 24 | Витебская область | +140 | +210 | +70 | +110 | +50 | — | — | — | +80 |
| | **2-й территориальный район РСФСР** | | | | | | | | | |
| 25 | Карельская АССР | +960 | +1140 | +120 | +730 | +360 | — | — | — | +600 |
| | **3-й территориальный район** | | | | | | | | | |
| 26 | Калининградская область | +230 | +320 | +80 | +180 | +80 | — | — | — | +120 |

*Продолжение прил. 14*

| № п.п. | Наименование территориальных районов, областей, краев и республик | Номера цен | | | | | | | | |
|---|---|---|---|---|---|---|---|---|---|---|
| | | 402 | 403 | 404 | 405 | 406 | 409 | 410 | 411 | 412 |
| 1 | 2 | 3 | 4 | 5 | 6 | 7 | 8 | 9 | 10 | 11 |
| | **4-й территориальный район** | | | | | | | | | |
| | **Украинская ССР** | | | | | | | | | |
| 27 | Винницкая, Крымская, Полтавская, Ровенская, Сумская и Харьковская области | +140 | +170 | +20 | +110 | +60 | +140 | +40 | +10 | +90 |
| 28 | Днепропетровская, Житомирская, Киевская, Хмельницкая и Черкасская области | —210 | —230 | —70 | —130 | —60 | —180 | —60 | — | —120 |
| 29 | Закарпатская область | +720 | +850 | +180 | +500 | +240 | +610 | +200 | +39 | +410 |
| 30 | Ивано-Франковская, Львовская, Николаевская, Одесская, Тернопольская, Херсонская и Черновицкая области | +340 | +380 | +70 | +230 | +110 | +300 | +80 | +18 | +200 |
| | **5-й территориальный район РСФСР** | | | | | | | | | |
| 31 | Дагестанская АССР | +930 | +1230 | +190 | +680 | +340 | +910 | +250 | +60 | +550 |
| 32 | Кабардино-Балкарская АССР, Ростовская область, Северо-Осетинская АССР | +220 | +320 | — | +150 | +80 | +220 | — | +14 | +120 |
| 33 | Краснодарский край | +660 | +930 | +130 | +530 | +270 | +710 | +170 | +47 | +420 |
| 34 | Ставропольский » | —410 | —480 | —230 | —340 | —170 | —440 | —220 | —29 | —270 |
| 35 | Чечено-Ингушская АССР | +270 | +380 | — | +160 | +80 | +220 | — | +14 | +120 |
| | **6-й территориальный район** | | | | | | | | | |
| 36 | Азербайджанская ССР | +110 | +160 | — | +80 | +40 | +100 | +20 | — | +60 |
| 37 | Грузинская ССР | +360 | +470 | +70 | +230 | +110 | +290 | +60 | +16 | +170 |
| | **7-й территориальный район РСФСР** | | | | | | | | | |
| 38 | Курганская область | +780 | +1060 | +310 | +640 | +300 | — | — | — | +550 |
| 39 | Оренбургская » | — | +100 | +100 | +40 | +30 | — | — | — | — |
| 40 | Пермская и Свердловская области | —350 | —430 | —200 | —250 | —140 | — | — | — | —210 |
| 41 | Удмуртская АССР | +1140 | +1340 | +150 | +880 | +440 | — | — | — | +1750 |
| 42 | Челябинская область | —910 | —1010 | —150 | —640 | —270 | — | — | — | —620 |
| | **8-й территориальный район** | | | | | | | | | |
| 43 | Кемеровская область | —540 | —640 | —130 | —440 | —200 | — | — | — | —410 |
| 44 | Томская » (южнее 60-й параллели) | +770 | +890 | +70 | +500 | +180 | — | — | — | +470 |
| 45 | Тувинская АССР | +5500 | +6790 | +1380 | +4290 | +1760 | — | — | — | +3870 |
| 46 | Тюменская область (южнее 60-й параллели) | +3980 | +4850 | +1050 | +3090 | +1240 | — | — | — | +2780 |
| | **9-й территориальный район** | | | | | | | | | |
| 47 | Бурятская АССР | +1350 | +1620 | +350 | +990 | +410 | — | — | — | +910 |
| 48 | Читинская область | — | — | +580 | +120 | +120 | — | — | — | +100 |
| | **10-й территориальный район** | | | | | | | | | |
| 49 | Приморский край | —320 | —490 | —140 | —360 | —250 | — | — | — | —290 |
| 50 | Хабаровский » (южнее 55-й параллели) | +1240 | +1380 | +420 | +870 | +380 | — | — | — | +850 |

*Продолжение прил. 14*

| № п.п. | Наименование территориальных районов, областей, краев и республик | Номера цен | | | | | | | | |
|---|---|---|---|---|---|---|---|---|---|---|
| | | 402 | 403 | 404 | 405 | 406 | 409 | 410 | 411 | 412 |
| 1 | 2 | 3 | 4 | 5 | 6 | 7 | 8 | 9 | 10 | 11 |
| | **11-й территориальный район Казахская ССР** | | | | | | | | | |
| 51 | Актюбинская и Кзыл-Ординская области | —500 | —580 | +180 | —250 | —70 | — | — | — | —230 |
| 52 | Алма-Атинская область | —650 | —780 | —90 | —520 | —260 | — | — | — | —400 |
| 53 | Восточно-Казахстанская и Карагандинская области | —330 | —310 | —90 | —200 | —90 | — | — | — | —200 |
| 54 | Гурьевская область | +2660 | +2940 | +690 | +2190 | +990 | +2380 | +930 | +147 | +1820 |
| 55 | Джамбулская и Уральская области | — | — | +310 | +100 | +80 | — | — | — | +60 |
| 56 | Джезказганская область | —320 | —360 | — | —250 | —140 | — | — | — | —200 |
| 57 | Кокчетавская, Павлодарская, Северо-Казахстанская и Тургайская области | +530 | +600 | +110 | +350 | +140 | — | — | — | +320 |
| 58 | Кустанайская область | +680 | +750 | +60 | +520 | +220 | — | — | — | +450 |
| 59 | Семипалатинская » | —650 | —820 | —290 | —460 | —190 | — | — | — | —460 |
| 60 | Талды-Курганская » | —850 | —990 | —140 | —640 | —320 | — | — | — | —520 |
| 61 | Целиноградская » | — | — | — | — | — | — | — | — | — |
| 62 | Чимкентская » | —660 | —970 | —260 | —310 | —130 | —640 | —140 | —56 | —250 |
| | **12-й территориальный район Узбекская ССР** | | | | | | | | | |
| 63 | Андижанская, Наманганская и Самаркандская области | +150 | +190 | — | +110 | +60 | +110 | — | — | +70 |
| 64 | Бухарская, Кашкадарьинская, Сырдарьинская и Хорезмская области | +590 | +810 | +140 | +490 | +250 | +600 | +180 | +39 | +370 |
| 65 | Джизакская и Сурхандарьинская области | —160 | —220 | —120 | —140 | —60 | —200 | —110 | — | —120 |
| 66 | Каракалпакская АССР | +1490 | +2030 | +140 | +870 | +400 | +1460 | +100 | +114 | +880 |
| 67 | Ташкентская область | —520 | —660 | —220 | —380 | —190 | —550 | —210 | —37 | —330 |
| 68 | Ферганская » | +540 | +740 | +130 | +490 | +250 | +600 | +180 | +39 | +360 |
| | **Киргизская ССР** | | | | | | | | | |
| 69 | Ошская область | —670 | —830 | —220 | —520 | —270 | —690 | —250 | —46 | —420 |
| 70 | Другие районы | —980 | —1240 | —320 | —780 | —390 | —1000 | —370 | —66 | —610 |
| 71 | **Таджикская ССР** | —480 | —540 | —260 | —360 | —170 | —430 | —240 | —26 | —290 |
| 72 | **Туркменская ССР** | +700 | +930 | +240 | +520 | +260 | +690 | +250 | +46 | +420 |
| | **РСФСР** | | | | | | | | | |
| | **Районы Крайнего Севера** | | | | | | | | | |
| | **2-й территориальный район** | | | | | | | | | |
| 73 | Архангельская область | +2150 | +2690 | +600 | +1740 | +710 | — | — | — | +1540 |
| 74 | Коми АССР | +500 | +690 | +140 | +400 | +160 | — | — | — | +370 |
| 75 | Мурманская область | +4280 | +5080 | +1230 | +3240 | +1450 | — | — | — | +2690 |
| | **8-й территориальный район** | | | | | | | | | |
| 76 | Красноярский край | +3500 | +4250 | +810 | +2680 | +1100 | — | — | — | +2400 |
| | **Местности, приравненные к районам Крайнего Севера** | | | | | | | | | |
| | **2-й территориальный район** | | | | | | | | | |
| 77 | Коми АССР | +500 | +690 | +140 | +400 | +160 | — | — | — | +370 |

*Продолжение прил. 14*

| № п.п. | Наименование территориальных районов, областей, краев и республик | Номера цен | | | | | | | | |
|---|---|---|---|---|---|---|---|---|---|---|
| | | 402 | 403 | 404 | 405 | 406 | 409 | 410 | 411 | 412 |
| 1 | 2 | 3 | 4 | 5 | 6 | 7 | 8 | 9 | 10 | 11 |
| | **8-й территориальный район** | | | | | | | | | |
| 78 | Красноярский край | +3500 | +4250 | +810 | +2680 | +1100 | — | — | — | +2400 |
| 79 | Томская область | +2910 | +3520 | +670 | +2230 | +890 | — | — | — | +2000 |
| 80 | Тюменская » | +7990 | +9910 | +2180 | +6310 | +2580 | — | — | — | +5710 |
| | **9-й территориальный район** | | | | | | | | | |
| 81 | Бурятская АССР | +3490 | +4250 | +950 | +2720 | +1100 | — | — | — | +2440 |
| | **Иркутская область** | | | | | | | | | |
| 82 | г. Братск | +200 | +220 | +40 | +130 | +40 | — | — | — | +90 |
| 83 | Бодайбинский район | +10360 | +12990 | +2920 | +8300 | +3420 | — | — | — | +7490 |
| 84 | Другие районы | +2340 | +2860 | +640 | +1860 | +750 | — | — | — | +1620 |
| 85 | Читинская область | — | — | +580 | +120 | +120 | — | — | — | +100 |
| | **10-й территориальный район** | | | | | | | | | |
| 86 | Приморский край | +1730 | +1940 | +460 | +1240 | +460 | — | — | — | +1020 |
| 87 | Хабаровский » | +1240 | +1380 | +420 | +870 | +380 | — | — | — | +850 |

*Продолжение прил. 14*

| № п.п. | Наименование территориальных районов, областей, краев и республик | Номера цен | | | | | | | | |
|---|---|---|---|---|---|---|---|---|---|---|
| | | 413 | 430, 435 | 431, 436 | 432, 437 | 433 | 434 | 438 | 439 | 440 |
| 1 | 2 | 12 | 13 | 14 | 15 | 16 | 17 | 18 | 19 | 20 |
| | **1-й территориальный район РСФСР** | | | | | | | | | |
| 1 | Астраханская область | +1800 | +2080 | +1860 | +2310 | +570 | +720 | +560 | +460 | +750 |
| 2 | Башкирская АССР | —1300 | —2150 | —1490 | —2370 | —380 | —500 | —640 | —400 | —820 |
| 3 | Белгородская, Волгоградская, Курская и Орловская области | +430 | +1100 | +710 | +1220 | +140 | +210 | +420 | +220 | +520 |
| 4 | Брянская область | — | +420 | +70 | +330 | — | — | +170 | — | +120 |
| 5 | Владимирская, Ленинградская и Тульская области | —530 | —540 | —550 | —690 | —160 | —240 | —130 | —140 | —250 |
| 6 | Вологодская область | —470 | —300 | —290 | —400 | —110 | —160 | —70 | —70 | —140 |
| 7 | Ивановская » | +930 | +1280 | +1260 | +1490 | +280 | +400 | +380 | +380 | +550 |
| 8 | Калининская » | +1140 | +2450 | +1760 | +2740 | +350 | +500 | +770 | +470 | +1000 |
| 9 | Калужская » | +810 | +1770 | +1490 | +1920 | +370 | +450 | +560 | +480 | +700 |
| 10 | Кировская и Костромская области | +670 | +1410 | +1190 | +1530 | +260 | +330 | +470 | +390 | +580 |
| 11 | Куйбышевская область | —650 | —810 | —700 | —920 | —180 | —250 | —190 | —180 | —280 |
| 12 | Ленинград | —1490 | —2040 | —1610 | —2260 | —460 | —590 | —670 | —500 | —860 |
| 13 | Липецкая, Пензенская, Саратовская области, Мордовская АССР | +980 | +1900 | +1410 | +2110 | +340 | +450 | +690 | +460 | +860 |
| 14 | Марийская АССР | +1860 | +3470 | +2680 | +3760 | +690 | +850 | +1100 | +800 | +1350 |
| 15 | Московская область | —1030 | —1210 | —1090 | —1450 | —300 | —420 | —340 | —300 | —520 |
| 16 | Новгородская » | +590 | +1570 | +890 | +1610 | +200 | +240 | +570 | +270 | +620 |
| 17 | Псковская » | —500 | —420 | —280 | —550 | —50 | —120 | —150 | —60 | —240 |
| 18 | Смоленская » | +1320 | +2370 | +1990 | +2520 | +590 | +680 | +720 | +590 | +860 |

*Продолжение прил. 14*

| № п.п | Наименование территориальных районов, областей, краев и республик | Номера цен | | | | | | | |
|---|---|---|---|---|---|---|---|---|---|
| | | 413 | 430, 435 | 431, 436 | 432, 437 | 433 | 434 | 438 | 439 | 440 |
| 1 | 2 | 12 | 13 | 14 | 15 | 16 | 17 | 18 | 19 | 20 |
| 19 | Тамбовская область | +1100 | +2000 | +1500 | +2200 | +420 | +520 | +700 | +460 | +860 |
| 20 | Татарская АССР | +440 | +990 | +590 | +1040 | +190 | +220 | +380 | +170 | +420 |
| 21 | Ульяновская область | +1350 | +2410 | +1820 | +2620 | +490 | +610 | +840 | +570 | +1030 |
| 22 | Ярославская » | —870 | —1840 | —1090 | —1980 | —310 | —390 | —640 | —320 | —760 |
| | **Белорусская ССР** | | | | | | | | | |
| 23 | Брестская, Гомельская, Гродненская, Минская и Могилевская области | —260 | —600 | —320 | —640 | —60 | —90 | —190 | —80 | —220 |
| 24 | Витебская область | +180 | +140 | +200 | +180 | +50 | +70 | +70 | +70 | +100 |
| | **2-й территориальный район РСФСР** | | | | | | | | | |
| 25 | Карельская АССР | +1330 | +1980 | +1820 | +2190 | +500 | +620 | +530 | +530 | +700 |
| | **3-й территориальный район** | | | | | | | | | |
| 26 | Калининградская область | +340 | +500 | +400 | +560 | +100 | +120 | +160 | +120 | +210 |
| | **4-й территориальный район Украинская ССР** | | | | | | | | | |
| 27 | Винницкая, Крымская, Полтавская, Ровенская, Сумская и Харьковская области | +200 | +570 | +320 | +600 | +90 | +100 | +200 | +90 | +220 |
| 28 | Днепропетровская, Житомирская, Киевская, Хмельницкая и Черкасская области | —280 | —350 | —270 | —400 | —80 | —100 | —100 | —70 | —140 |
| 29 | Закарпатская область | +1040 | +1900 | +1310 | +2040 | +400 | +480 | +600 | +340 | +720 |
| 30 | Ивано-Франковская, Львовская, Николаевская, Одесская, Тернопольская, Херсонская и Черновицкая области | +400 | +1080 | +610 | +1140 | +160 | +200 | +380 | +180 | +440 |
| | **5-й территориальный район РСФСР** | | | | | | | | | |
| 31 | Дагестанская АССР | +1390 | +2250 | +1750 | +2460 | +500 | +620 | +730 | +510 | +910 |
| 32 | Кабардино-Балкарская АССР, Ростовская область, Северо-Осетинская АССР | +250 | +640 | +350 | +710 | +60 | +100 | +250 | +110 | +300 |
| 33 | Краснодарский край | +890 | +1650 | +1250 | +1860 | +280 | +390 | +570 | +400 | +740 |
| 34 | Ставропольский » | —550 | —930 | —750 | —1060 | —150 | —220 | —300 | —240 | —390 |
| 35 | Чечено-Ингушская АССР | +420 | +780 | +480 | +830 | +160 | +200 | +260 | +110 | +300 |
| | **6-й территориальный район** | | | | | | | | | |
| 36 | Азербайджанская ССР | +150 | +280 | +270 | +300 | +70 | +90 | +60 | +70 | +80 |
| 37 | Грузинская ССР | +310 | +1410 | +770 | +1490 | +90 | +150 | +530 | +200 | +590 |
| | **7-й территориальный район РСФСР** | | | | | | | | | |
| 38 | Курганская область | +1090 | +2010 | +1510 | +2190 | +420 | +480 | +750 | +480 | +850 |
| 39 | Оренбургская » | — | +590 | +200 | +530 | +50 | — | +280 | +80 | +240 |
| 40 | Пермская и Свердловская области | —380 | —800 | —770 | —800 | —170 | —200 | —240 | —240 | —280 |

*Продолжение прил. 14*

| № п.п. | Наименование территориальных районов, областей, краев и республик | Номера цен | | | | | | | | |
|---|---|---|---|---|---|---|---|---|---|---|
| | | 413 | 430, 435 | 431, 436 | 432, 437 | 433 | 434 | 438 | 439 | 440 |
| 1 | 2 | 12 | 13 | 14 | 15 | 16 | 17 | 18 | 19 | 20 |
| 41 | Удмуртская АССР | +1650 | +2010 | +1950 | +2320 | +610 | +770 | +600 | +590 | +850 |
| 42 | Челябинская область | —1210 | —1530 | —1260 | —1800 | —330 | —470 | —420 | —340 | —620 |
| | **8-й территориальный район** | | | | | | | | | |
| 43 | Кемеровская область | —740 | —800 | —880 | —960 | —260 | —340 | —230 | —280 | —360 |
| 44 | Томская » (южнее 60-й параллели) | +1080 | +1000 | +980 | +1140 | +270 | +350 | +260 | +250 | +370 |
| 45 | Тувинская АССР | +7290 | +12610 | +8840 | +13850 | +2230 | +2930 | +4090 | +2560 | +5100 |
| 46 | Тюменская область (южнее 60-й параллели) | +5310 | +9820 | +6230 | +10660 | +1630 | +2110 | +3320 | +1800 | +4020 |
| | **9-й территориальный район** | | | | | | | | | |
| 47 | Бурятская АССР | +1820 | +2650 | +2090 | +2940 | +540 | +700 | +830 | +610 | +1070 |
| 48 | Читинская область | — | +310 | +300 | +350 | +150 | +150 | +140 | +150 | +180 |
| | **10-й территориальный район** | | | | | | | | | |
| 49 | Приморский край | —450 | —2920 | —940 | —2930 | —350 | —340 | —1350 | —380 | —1400 |
| 50 | Хабаровский край (южнее 55-й параллели) | +1350 | +1170 | +1680 | +1570 | +420 | +640 | +220 | +470 | +520 |
| | **11-й территориальный район** | | | | | | | | | |
| | **Казахская ССР** | | | | | | | | | |
| 51 | Актюбинская и Кзыл-Ординская области | —600 | —940 | —380 | —1100 | —60 | —160 | —280 | —40 | —400 |
| 52 | Алма-Атинская область | —770 | —1370 | —1410 | —1470 | —340 | —410 | —390 | —430 | —480 |
| 53 | Восточно-Казахстанская и Карагандинская области | —510 | — | —410 | —90 | —160 | —190 | —100 | —100 | —60 |
| 54 | Гурьевская область | +3500 | +4210 | +4100 | +5160 | +1150 | +1640 | +1250 | +1220 | +1960 |
| 55 | Джамбулская и Уральская области | +80 | +270 | +400 | +230 | +110 | +90 | +110 | +160 | +90 |
| 56 | Джезказганская область | —300 | —660 | —830 | —690 | —190 | —210 | —170 | —270 | —200 |
| 57 | Кокчетавская, Павлодарская, Северо-Казахстанская и Тургайская области | +640 | +1690 | +800 | +1790 | +180 | +230 | +640 | +210 | +710 |
| 58 | Кустанайская область | +780 | +2430 | +1250 | +2590 | +270 | +360 | +880 | +350 | +1000 |
| 59 | Семипалатинская » | —980 | —230 | —800 | —380 | —240 | —310 | —30 | —260 | —90 |
| 60 | Талды-Курганская » | —1010 | —1890 | —1730 | —2040 | —420 | —520 | —570 | —520 | —700 |
| 61 | Целиноградская » | — | +490 | — | +450 | — | — | +250 | — | +230 |
| 62 | Чимкентская » | —810 | —4010 | —1430 | —3820 | —290 | —220 | —1520 | —420 | —1440 |
| | **12-й территориальный район** | | | | | | | | | |
| | **Узбекская ССР** | | | | | | | | | |
| 63 | Андижанская, Наманганская и Самаркандская области | +140 | +780 | +390 | +770 | +80 | +80 | +320 | +120 | +320 |
| 64 | Бухарская, Кашкадарьинская, Сырдарьинская и Хорезмская области | +780 | +1790 | +1290 | +1920 | +300 | +370 | +640 | +400 | +760 |
| 65 | Джизакская и Сурхандарьинская области | —320 | +80 | —190 | — | —70 | —110 | +110 | —50 | +40 |
| 66 | Каракалпакская АССР | +2260 | +280 | +800 | +1220 | +390 | +830 | +100 | +110 | +530 |
| 67 | Ташкентская область | —800 | —920 | —820 | —1110 | —230 | —320 | —230 | —230 | —370 |
| 68 | Ферганская » | +600 | +1640 | +1160 | +1790 | +190 | +270 | +630 | +400 | +760 |
| | **Киргизская ССР** | | | | | | | | | |
| 69 | Ошская область | —1000 | —1510 | —1310 | —1660 | —360 | —450 | —470 | —400 | —610 |
| 70 | Другие районы | —1460 | —2210 | —1890 | —2440 | —510 | —640 | —690 | —570 | —880 |

*Продолжение прил. 14*

| № п.п. | Наименование территориальных районов, областей, краев и республик | Номера цен | | | | | | | | |
|---|---|---|---|---|---|---|---|---|---|---|
| | | 413 | 430, 435 | 431, 436 | 432, 437 | 433 | 434 | 438 | 439 | 440 |
| 1 | 2 | 12 | 13 | 14 | 15 | 16 | 17 | 18 | 19 | 20 |
| 71 | **Таджикская ССР** | —630 | —900 | —860 | —1050 | —210 | —300 | —230 | —240 | —340 |
| 72 | **Туркменская ССР** | +1080 | +1310 | +1240 | +1480 | +370 | +470 | +450 | +370 | +590 |
| | **РСФСР** | | | | | | | | | |
| | **Районы Крайнего Севера** | | | | | | | | | |
| | **2-й территориальный район** | | | | | | | | | |
| 73 | Архангельская область | +2760 | +5530 | +3450 | +5980 | +910 | +1180 | +1910 | +1030 | +2290 |
| 74 | Коми АССР | +680 | +1150 | +850 | +1280 | +210 | +280 | +370 | +240 | +470 |
| 75 | Мурманская область | +5600 | +10530 | +7210 | +11530 | +1850 | +241 | +3510 | +2120 | +4330 |
| | **8-й территориальный район** | | | | | | | | | |
| 76 | Красноярский край | +4560 | +7990 | +5460 | +8730 | +1400 | +1820 | +2610 | +1580 | +3210 |
| | **Местности, приравненные к районам Крайнего Севера** | | | | | | | | | |
| | **2-й территориальный район** | | | | | | | | | |
| 77 | Коми АССР | +680 | +1150 | +850 | +1280 | +210 | +280 | +370 | +240 | +470 |
| | **8-й территориальный район** | | | | | | | | | |
| 78 | Красноярский край | +4560 | +8000 | +5460 | +8730 | +1400 | +1820 | +2610 | +1580 | +3210 |
| 79 | Томская область | +3820 | +6540 | +4430 | +7130 | +1180 | +1520 | +2180 | +1290 | +2670 |
| 80 | Тюменская область | +10780 | +19050 | +12930 | +20910 | +3290 | +4340 | +6280 | +3740 | +7800 |
| | **9-й территориальный район** | | | | | | | | | |
| 81 | Бурятская АССР | +4560 | +8590 | +5560 | +9340 | +1450 | +1880 | +2910 | +1640 | +3530 |
| | **Иркутская область** | | | | | | | | | |
| 82 | г. Братск | +220 | +980 | +310 | +970 | +70 | +70 | +370 | +90 | +370 |
| 83 | Бодайбинский район | +13870 | +25000 | +17210 | +27470 | +4310 | +5690 | +8200 | +5020 | +10220 |
| 84 | Другие районы | +2970 | +6520 | +3760 | +6960 | +980 | +1250 | +2290 | +1130 | +2670 |
| 85 | Читинская область | — | +310 | +300 | +350 | +150 | +150 | +140 | +150 | +180 |
| | **10-й территориальный район** | | | | | | | | | |
| 86 | Приморский край | +2140 | +2200 | +2480 | +2640 | +550 | +820 | +400 | +660 | +730 |
| 87 | Хабаровский » | +1350 | +1780 | +1710 | +2180 | +420 | +640 | +480 | +470 | +770 |

*Продолжение прил. 14*

| № п. п. | Наименование территориальных районов, областей, краев и республик | Номера цен | | | | | | | | | | | |
|---|---|---|---|---|---|---|---|---|---|---|---|---|---|
| | | 441 | 442 | 444 | 445, 446 | 447—458 | 459—462, 465 | 463, 464 | 466 | 467—471 | 472—476 | 497 | 499 |
| 1 | 2 | 3 | 4 | 5 | 6 | 7 | 8 | 9 | 10 | 11 | 12 | 13 | 14 |
| | **1-й территориальный район** | | | | | | | | | | | | |
| | **РСФСР** | | | | | | | | | | | | |
| 1 | Астраханская область | +114 | +46 | +35 | +55 | +38 | +270 | +220 | +350 | +133 | +92 | — | +9 |
| 2 | Башкирская АССР | —80 | —32 | —63 | —27 | —19 | —130 | —110 | —170 | —67 | —46 | —12 | —13 |
| 3 | Белгородская, Волгоградская, Ивановская, Курская и Орловская области, Татарская АССР | +68 | +26 | +36 | +16 | +11 | +80 | +70 | +110 | +40 | +27 | — | +6 |
| 4 | Брянская область | +30 | +11 | +30 | +11 | +7 | +50 | +40 | +70 | +26 | +18 | +3 | — |
| 5 | Горьковская область, Чувашская АССР | —60 | —24 | —19 | —22 | —15 | —110 | —90 | —140 | —53 | —36 | —2 | —2 |
| 6 | Калининская, Кировская, Костромская и Новгородская области | +105 | +41 | +49 | +31 | +22 | +150 | +120 | +200 | +75 | +52 | +5 | +7 |
| 7 | Калужская область | +108 | +43 | +28 | +10 | +7 | +50 | +40 | +60 | +25 | +17 | +6 | +10 |
| 8 | Куйбышевская » | —22 | —9 | —9 | —9 | —7 | —40 | —40 | —60 | —23 | —16 | —6 | —6 |
| 9 | Ленинград | —135 | —54 | —49 | —41 | —29 | —200 | —160 | —260 | —101 | —69 | —5 | —14 |
| 10 | Липецкая, Пензенская, Саратовская и Тамбовская области, Мордовская АССР | +142 | +57 | +60 | +40 | +28 | +200 | +160 | +250 | +97 | +66 | +1 | +10 |
| | | | | | | | | | | | | | |
| 11 | Марийская АССР | +172 | +69 | +83 | +35 | +24 | +170 | +140 | +220 | +84 | +58 | +10 | +16 |
| 12 | Московская область | —51 | —20 | —20 | —13 | —9 | —60 | —50 | —80 | —31 | —21 | — | —10 |
| 13 | Псковская » | —36 | —14 | —24 | —34 | —24 | —170 | —130 | —210 | —82 | —56 | +1 | —4 |
| 14 | Рязанская » | —22 | —9 | — | —28 | —20 | —140 | —110 | —180 | —69 | —48 | +3 | — |
| 15 | Смоленская » | +141 | +56 | +37 | +18 | +13 | +90 | +70 | +120 | +44 | +31 | +6 | +13 |
| 16 | Ульяновская » | +175 | +70 | +69 | +48 | +34 | +240 | +190 | +300 | +116 | +80 | +2 | +12 |
| 17 | Ярославская » | —112 | —45 | —73 | —38 | —26 | —180 | —150 | —240 | —91 | —63 | —8 | —9 |
| | **Белорусская ССР** | | | | | | | | | | | | |
| 18 | Брестская, Гомельская, Гродненская, Минская и Могилевская области | —20 | —8 | —14 | —8 | —6 | —40 | —30 | —50 | — | —14 | —6 | —2 |
| 19 | Витебская область | +20 | +8 | — | +5 | +3 | +20 | +20 | +30 | +12 | +8 | —5 | +2 |
| | **2-й территориальный район** | | | | | | | | | | | | |
| | **РСФСР** | | | | | | | | | | | | |
| 20 | Карельская АССР | +138 | +55 | +13 | +32 | +22 | +160 | +130 | +200 | +77 | +53 | +9 | +12 |
| | **3-й территориальный район** | | | | | | | | | | | | |
| 21 | Калининградская область | +39 | +16 | +12 | +13 | +9 | +70 | +50 | +80 | +32 | +22 | +1 | +4 |
| | **4-й территориальный район** | | | | | | | | | | | | |
| | **Украинская ССР** | | | | | | | | | | | | |
| 22 | Закарпатская область | +87 | +35 | +61 | +24 | +17 | +120 | +100 | +150 | +58 | +40 | +6 | +8 |

*Продолжение прил. 14*

| № п. п. | Наименование территориальных районов, областей, краев и республик | Номера цен | | | | | | | | | | | |
|---|---|---|---|---|---|---|---|---|---|---|---|---|---|
| | | 441 | 442 | 444 | 445, 446 | 447—458 | 459—462, 465 | 463, 464 | 466 | 467—471 | 472—476 | 497 | 499 |
| 1 | 2 | 3 | 4 | 5 | 6 | 7 | 8 | 9 | 10 | 11 | 12 | 13 | 14 |
| 23 | Ивано-Франковская, Львовская, Одесская, Николаевская, Тернопольская, Херсонская и Черновицкая области | +36 | +14 | +45 | +9 | +6 | +40 | +40 | +50 | +21 | +15 | +5 | +4 |
| | **5-й территориальный район** | | | | | | | | | | | | |
| | **РСФСР** | | | | | | | | | | | | |
| 24 | Дагестанская АССР | +128 | +51 | +59 | +36 | +25 | +180 | +140 | +230 | +88 | +60 | +2 | +13 |
| 25 | Краснодарский край | +95 | +38 | +49 | +28 | +20 | +140 | +110 | +180 | +68 | +47 | +1 | +11 |
| 26 | Ставропольский » | —68 | —27 | —20 | —21 | —15 | —100 | —80 | —130 | —52 | —35 | —6 | —5 |
| | **7-й территориальный район** | | | | | | | | | | | | |
| | **РСФСР** | | | | | | | | | | | | |
| 27 | Курганская область | +154 | +62 | +65 | +44 | +31 | +210 | +180 | +280 | +107 | +73 | +2 | +11 |
| 28 | Оренбургская » | +42 | +17 | +40 | +12 | +9 | +60 | +50 | +80 | +30 | +21 | — | +1 |
| 29 | Удмуртская АССР | +179 | +71 | +18 | +41 | +29 | +200 | +160 | +260 | +99 | +68 | — | +17 |
| 30 | Челябинская область | —60 | —24 | —30 | —19 | —13 | —90 | —70 | —120 | —45 | —31 | —8 | —9 |
| | **8-й территориальный район** | | | | | | | | | | | | |
| 31 | Алтайский край, Новосибирская область | +5 | — | +17 | +9 | +6 | +40 | +40 | +60 | +22 | +15 | +2 | +1 |
| 32 | Кемеровская область | —74 | —30 | — | —14 | —10 | —70 | —60 | —90 | —35 | —24 | +1 | —7 |
| 33 | Томская » (южнее 60-й параллели) | +43 | +17 | +12 | +24 | +17 | +120 | +100 | +160 | +59 | +41 | — | +5 |
| 34 | Тувинская АССР | +688 | +275 | +389 | +252 | +177 | +1250 | +1010 | +1600 | +612 | +421 | +47 | +62 |
| 35 | Тюменская область (южнее 60-й параллели) | +532 | +213 | +366 | +201 | +141 | +1000 | +810 | +1280 | +489 | +336 | +37 | +47 |
| | **9-й территориальный район** | | | | | | | | | | | | |
| 36 | Бурятская АССР | +144 | +58 | +66 | +48 | +34 | +240 | +190 | +310 | +117 | +80 | +4 | +13 |
| | **10-й территориальный район** | | | | | | | | | | | | |
| 37 | Приморский край | —157 | —63 | —201 | —12 | —9 | —60 | —50 | —80 | —30 | —21 | —4 | —2 |
| 38 | Хабаровский » (южнее 55-й параллели) | +39 | +15 | —31 | — | — | — | — | — | — | — | —3 | +19 |
| | **11-й территориальный район** | | | | | | | | | | | | |
| | **Казахская ССР** | | | | | | | | | | | | |
| 39 | Актюбинская и Кзыл-Ординская области | +40 | +17 | —56 | — | — | — | — | — | — | — | —8 | —2 |

*Продолжение прил. 14*

| № п. п. | Наименование территориальных районов, областей, краев и республик | Номера цен | | | | | | | | | | | |
|---|---|---|---|---|---|---|---|---|---|---|---|---|---|
| | | 441 | 442 | 444 | 445, 446 | 447—458 | 459—462, 465 | 463, 464 | 466 | 467—471 | 472—476 | 497 | 499 |
| 1 | 2 | 3 | 4 | 5 | 6 | 7 | 8 | 9 | 10 | 11 | 12 | 13 | 14 |
| 40 | Алма-Атинская область | —115 | —46 | — | —24 | —17 | —120 | —100 | —150 | —59 | —40 | — | —5 |
| 41 | Восточно-Казахстанская, Джезказганская и Карагандинская области | —49 | —20 | +28 | —10 | —7 | —50 | —40 | —60 | —23 | —16 | — | —3 |
| 42 | Гурьевская область | +434 | +174 | +48 | +136 | +95 | +670 | +550 | +860 | +329 | +226 | — | +26 |
| 43 | Джамбулская и Уральская области | +73 | +29 | —10 | +15 | +10 | +70 | +60 | +90 | +35 | +24 | —4 | +1 |
| 44 | Кокчетавская, Павлодарская, Северо-Казахстанская и Тургайская области | +36 | +14 | +94 | +15 | +10 | +70 | +60 | +100 | +36 | +25 | +4 | +3 |
| 45 | Кустанайская область | +85 | +34 | +117 | +26 | +18 | +130 | +100 | +160 | +62 | +43 | +9 | +5 |
| 46 | Семипалатинская » | —58 | —23 | +46 | —22 | —16 | —110 | —90 | —140 | —54 | —37 | +4 | —8 |
| 47 | Талды-Курганская » | —128 | —51 | —20 | —29 | —21 | —140 | —120 | —190 | —71 | —49 | —3 | —8 |
| 48 | Чимкентская » | —34 | —14 | —234 | —27 | —19 | —130 | —110 | —170 | —67 | —46 | —29 | —13 |
| | **12-й территориальный район** | | | | | | | | | | | | |
| | **Узбекская ССР** | | | | | | | | | | | | |
| 49 | Андижанская, Наманганская и Самаркандская области | +34 | +14 | +43 | +11 | +8 | +60 | +50 | +70 | +27 | +19 | — | +1 |
| 50 | Бухарская, Кашкадарьинская, Сырдарьинская, Хорезмская и Ферганская области | +114 | +46 | +58 | +35 | +24 | +170 | +140 | +220 | +84 | +58 | — | +9 |
| 51 | Каракалпакская АССР | —126 | —51 | —8 | —43 | —30 | —210 | —170 | —270 | —104 | —72 | —7 | +19 |
| 52 | Ташкентская область | —50 | —20 | —11 | —14 | —10 | —70 | —60 | —90 | —35 | —24 | —7 | —8 |
| | **Киргизская ССР** | | | | | | | | | | | | |
| 53 | Ошская область | —113 | —45 | —25 | —31 | —22 | —160 | —120 | —200 | —76 | —52 | — | —10 |
| 54 | Другие районы | —164 | —65 | —40 | —47 | —33 | —230 | —190 | —290 | —113 | —78 | —3 | —14 |
| 55 | **Таджикская ССР** | —64 | —26 | —6 | —20 | —14 | —100 | —80 | —130 | —49 | —34 | —4 | —7 |
| 56 | **Туркменская ССР** | +100 | +40 | +25 | +30 | +21 | +150 | +120 | +190 | +73 | +50 | —7 | +11 |

*Продолжение прил. 14*

| № п. п. | Наименование территориальных районов, областей, краев и республик | Номера цен | | | | | | | | | | | |
|---|---|---|---|---|---|---|---|---|---|---|---|---|---|
| | | 441 | 442 | 444 | 445, 446 | 447—458 | 459—462, 465 | 463, 464 | 466 | 467—471 | 472—476 | 497 | 499 |
| 1 | 2 | 3 | 4 | 5 | 6 | 7 | 8 | 9 | 10 | 11 | 12 | 13 | 14 |
| | **РСФСР** | | | | | | | | | | | | |
| | **Районы Крайнего Севера** | | | | | | | | | | | | |
| | **2-й территориальный район** | | | | | | | | | | | | |
| 57 | Архангельская область | +330 | +132 | +211 | +121 | +85 | +600 | +490 | +770 | +294 | +202 | +24 | +26 |
| 58 | Коми АССР | +64 | +26 | +32 | +24 | +17 | +120 | +100 | +150 | +58 | +40 | +3 | +6 |
| 59 | Мурманская область | +595 | +238 | +346 | +208 | +146 | +1030 | +840 | +1320 | +504 | +350 | +36 | +50 |
| | **8-й территориальный район** | | | | | | | | | | | | |
| 60 | Красноярский край | +434 | +173 | +260 | +163 | +115 | +810 | +660 | +1040 | +397 | +273 | +33 | +39 |
| | **Местности, приравненные к районам Крайнего Севера** | | | | | | | | | | | | |
| | **2-й территориальный район** | | | | | | | | | | | | |
| 61 | Коми АССР | +64 | +26 | +32 | +24 | +17 | +120 | +100 | +150 | +58 | +40 | +3 | +6 |
| | **8-й территориальный район** | | | | | | | | | | | | |
| 62 | Красноярский край | +434 | +173 | +260 | +163 | +115 | +810 | +660 | +1040 | +397 | +273 | +33 | +39 |
| 63 | Томская область | +368 | +147 | +223 | +139 | +98 | +690 | +560 | +890 | +339 | +233 | +24 | +31 |
| 64 | Тюменская » | +1040 | +416 | +623 | +379 | +266 | +1880 | +1520 | +2410 | +921 | +633 | +65 | +93 |
| | **9-й территориальный район** | | | | | | | | | | | | |
| 65 | Бурятская АССР | +468 | +187 | +310 | +163 | +115 | +810 | +650 | +1040 | +397 | +273 | +33 | +39 |
| | **Иркутская область** | | | | | | | | | | | | |
| 66 | г. Братск | +38 | +15 | +59 | +16 | +12 | +80 | +70 | +100 | +40 | +28 | +7 | +7 |
| 67 | Бодайбинский район | +1379 | +552 | +785 | +487 | +342 | +2410 | +1960 | +3090 | +1183 | +813 | +87 | +126 |
| 68 | Другие районы | +363 | +145 | +270 | +132 | +92 | +650 | +530 | +840 | +320 | +220 | +31 | +33 |
| | **10-й территориальный район** | | | | | | | | | | | | |
| 69 | Приморский край | +167 | +67 | —24 | +103 | +72 | +510 | +410 | +650 | +250 | +172 | +15 | +24 |
| 70 | Хабаровский » | +39 | +15 | +21 | — | — | — | — | — | — | — | +4 | +19 |

## Б. НА КИРПИЧ СТРОИТЕЛЬНЫЙ

| № п. п. | Наименование территориальных районов, областей, краев и республик | Номера цен | | | | | | | |
|---|---|---|---|---|---|---|---|---|---|
| | | 402 | 403 | 404 | 405, 408 | 406 | 407 | 409 | 410 |
| 1 | 2 | 3 | 4 | 5 | 6 | 7 | 8 | 9 | 10 |
| | **1-й территориальный район РСФСР** | | | | | | | | |
| 1 | Башкирская АССР | —530 | —1530 | —80 | —160 | —120 | —149 | — | — |
| 2 | Брянская область | +1310 | +2840 | +160 | +300 | +260 | +277 | — | — |
| 3 | Волгоградская, Смоленская области, Мордовская АССР | —480 | —1390 | —80 | —140 | —100 | —135 | — | — |
| 4 | Вологодская область | —620 | —1290 | —70 | —130 | —120 | —125 | — | — |
| 5 | Ивановская » | +1100 | +3150 | +180 | +330 | +240 | +307 | — | — |
| 6 | Калининская » | +1630 | +4680 | +260 | +490 | +350 | +456 | — | — |
| 7 | Кировская » | +1130 | +2310 | +130 | +240 | +220 | +225 | — | — |
| 8 | Курская » | —680 | —1940 | —110 | —200 | —150 | —189 | — | — |
| 9 | Ленинградская » | —860 | —1600 | —90 | —160 | —160 | —156 | — | — |
| 10 | Марийская АССР | +780 | +2980 | +170 | +310 | +190 | +290 | — | — |
| 11 | Орловская область | +1690 | +4860 | +270 | +510 | +370 | +473 | — | — |
| 12 | Пензенская, Ульяновская области | +980 | +1400 | +80 | +140 | +170 | +136 | — | — |
| 13 | Саратовская область | +920 | +2640 | +150 | +280 | +200 | +256 | — | — |
| 14 | Тамбовская » | +1010 | +2910 | +160 | +310 | +220 | +283 | — | — |
| 15 | Тульская » | —220 | —1240 | —70 | —120 | —70 | —120 | — | — |
| 16 | Чувашская АССР | +590 | +1700 | +100 | +180 | +130 | +166 | — | — |
| 17 | Ярославская область | —730 | —2100 | —120 | —210 | —160 | —204 | — | — |
| | **4-й территориальный район Украинская ССР** | | | | | | | | |
| 18 | Запорожская, Черновицкая области | +860 | +1820 | +100 | +190 | +170 | +178 | +270 | +450 |
| 19 | Ивано-Франковская и Крымская области | —630 | —1340 | —80 | —140 | —120 | —130 | —200 | —330 |
| 20 | Львовская область | —860 | —1820 | —100 | —180 | —170 | —177 | —270 | —450 |
| 21 | Николаевская » | +570 | +1220 | +70 | +130 | +110 | +119 | +180 | +300 |
| 22 | Полтавская » | —740 | —1580 | —90 | —160 | —140 | —154 | —230 | —390 |
| 23 | Херсонская » | +1140 | +2430 | +140 | +260 | +220 | +236 | +360 | +590 |
| 24 | Черниговская » | —1200 | —2540 | —140 | —260 | —230 | —248 | —380 | —620 |
| | **5-й территориальный район РСФСР** | | | | | | | | |
| 25 | Дагестанская АССР | +490 | +1180 | +80 | +150 | +110 | +137 | +210 | +340 |
| 26 | Кабардино-Балкарская АССР, Северо-Осетинская АССР | —590 | —1410 | —90 | —170 | —130 | —164 | —250 | —410 |
| | **РСФСР** | | | | | | | | |
| | **8-й территориальный район** | | | | | | | | |
| 27 | Алтайский край | +2020 | +5810 | +370 | +530 | +480 | +486 | — | — |
| 28 | Кемеровская область | —1710 | —4920 | —320 | —450 | —400 | —412 | — | — |
| | **11-й территориальный район Казахская ССР** | | | | | | | | |
| 29 | Восточно-Казахстанская область | —1560 | —3500 | —220 | —320 | —330 | —293 | — | — |
| 30 | Гурьевская область | +970 | +2140 | +120 | +220 | +190 | +208 | +320 | +520 |

*Продолжение прил. 14*

| № п. п. | Наименование территориальных районов, областей, краев и республик | Номера цен | | | | | | | |
|---|---|---|---|---|---|---|---|---|---|
| | | 402 | 403 | 404 | 405, 408 | 406 | 407 | 409 | 410 |
| 1 | 2 | 3 | 4 | 5 | 6 | 7 | 8 | 9 | 10 |
| 31 | Джамбулская область | —1480 | —3220 | —180 | —330 | —290 | —313 | — | — |
| 32 | Кзыл-Ординская » | +2120 | +4620 | +260 | +480 | +449 | +450 | — | — |
| 33 | Кокчетавская, Целиноградская области | +1302 | +2920 | +190 | +270 | +280 | +245 | — | — |
| 34 | Семипалатинская область | —950 | —2160 | —140 | —200 | —200 | —181 | — | — |
| 35 | Талды-Курганская и Уральская области | +1080 | +2370 | +130 | +250 | +210 | +230 | — | — |
| | **12-й территориальный район Узбекская ССР** | | | | | | | | |
| 36 | Кашкадарьинская и Сурхандарьинская области | +1490 | +3600 | +240 | +460 | +330 | +420 | +630 | +1050 |
| 37 | Самаркандская область | —1110 | —2680 | —180 | —320 | —240 | —314 | —470 | —780 |
| 38 | Ташкентская » | —440 | —1060 | —70 | —130 | —100 | —124 | —190 | —310 |
| 39 | Ферганская » | —1420 | —3430 | —230 | —420 | —310 | —399 | —600 | —1000 |
| 40 | Хорезмская » | +1020 | +2470 | +160 | +310 | +220 | +287 | +430 | +720 |
| | **РСФСР** | | | | | | | | |
| | **Районы Крайнего Севера** | | | | | | | | |
| | **8-й территориальный район** | | | | | | | | |
| 41 | Красноярский край | +7260 | +16 130 | +1030 | +1480 | +1530 | +1350 | — | — |
| | **Местности, приравненные к районам Крайнего Севера** | | | | | | | | |
| | **8-й территориальный район** | | | | | | | | |
| 42 | Томская область | +3270 | +7280 | +470 | +670 | +690 | +608 | — | — |
| 43 | Тюменская » | +8400 | +18 700 | +1200 | +1720 | +1770 | +1560 | — | — |
| 44 | Иркутская » | +9560 | +21 240 | +1360 | +1950 | +2020 | +1780 | — | — |
| | **10-й территориальный район** | | | | | | | | |
| 45 | Приморский край | +6010 | +12 870 | +720 | +1340 | +1170 | +1250 | — | — |

*Продолжение прил. 14*

| № п. п. | Наименование территориальных районов, областей, краев и республик | Номера цен | | | | | | | | |
|---|---|---|---|---|---|---|---|---|---|---|
| | | 411 | 412, 440 | 413 | 430, 431 | 432, 434 | 433 | 435, 436 | 437 | 438, 439 |
| 1 | 2 | 11 | 12 | 13 | 14 | 15 | 16 | 17 | 18 | 19 |
| | **1-й территориальный район РСФСР** | | | | | | | | | |
| 1 | Башкирская АССР | — | — | —1060 | —1070 | —320 | —580 | —1080 | —410 | —470 |
| 2 | Брянская область | — | +40 | +2350 | +2000 | +600 | +1080 | +2020 | +760 | +870 |
| 3 | Волгоградская, Смоленская области, Мордовская АССР | — | — | —2960 | —980 | —290 | —530 | —980 | —370 | —420 |
| 4 | Вологодская область | — | — | —1080 | —900 | —270 | —490 | —900 | —350 | —390 |
| 5 | Ивановская » | — | +50 | +2180 | +2220 | +650 | +1190 | +2240 | +850 | +960 |
| 6 | Калининская » | — | +70 | +3240 | +3300 | +990 | +1770 | +3330 | +1260 | +1430 |
| 7 | Кировская » | — | +40 | +1980 | +1620 | +490 | +870 | +1640 | +620 | +700 |
| 8 | Курская » | — | — | —1340 | —1370 | —410 | —740 | —1360 | —520 | —590 |

*Продолжение прил. 14*

| № п. п. | Наименование территориальных районов, областей, краев и республик | Номера цен | | | | | | | | |
|---|---|---|---|---|---|---|---|---|---|---|
| | | 411 | 412, 440 | 413 | 430, 431 | 432, 434 | 433 | 435, 436 | 437 | 438, 439 |
| 1 | 2 | 11 | 12 | 13 | 14 | 15 | 16 | 17 | 18 | 19 |
| 9 | Ленинградская область | — | — | —1470 | —1120 | —340 | —600 | —1120 | —430 | —490 |
| 10 | Марийская АССР | — | +50 | +1750 | +2100 | +640 | +1130 | +2110 | +800 | +910 |
| 11 | Орловская область | — | +80 | +3360 | +3420 | +1030 | +1840 | +3410 | +1300 | +1480 |
| 12 | Пензенская, Ульяновская области | — | +20 | +1550 | +980 | +290 | +530 | +990 | +380 | +430 |
| 13 | Саратовская область | — | +40 | +1820 | +1860 | +560 | +1000 | +1870 | +710 | +800 |
| 14 | Тамбовская » | — | +50 | +2010 | +2050 | +620 | +1100 | +2060 | +780 | +890 |
| 15 | Тульская » | — | — | —610 | —880 | —260 | —470 | —870 | —330 | —380 |
| 16 | Чувашская АССР | — | +30 | +1180 | +1200 | +360 | +640 | +1210 | +460 | +520 |
| 17 | Ярославская область | — | — | —1450 | —1480 | —470 | —790 | —1470 | —560 | —640 |
| | **4-й территориальный район** | | | | | | | | | |
| | **Украинская ССР** | | | | | | | | | |
| 18 | Запорожская, Черновицкая области | +124 | +30 | +1530 | +1290 | +380 | +690 | +1290 | +490 | +560 |
| 19 | Ивано-Франковская и Крымская области | —91 | — | —1120 | —950 | —290 | —510 | —940 | —380 | —410 |
| 20 | Львовская область | —123 | — | —1530 | —1290 | —380 | —690 | —1280 | —490 | —560 |
| 21 | Николаевская » | +83 | +20 | +1020 | +860 | +260 | +460 | +870 | +330 | +370 |
| 22 | Полтавская » | —107 | — | —1320 | —1100 | —330 | —600 | —1110 | —420 | —480 |
| 23 | Херсонская » | +164 | +40 | +2030 | +1720 | +520 | +920 | +1720 | +650 | +740 |
| 24 | Черниговская » | —172 | —40 | —2130 | —1790 | —540 | —960 | —1790 | —680 | —780 |
| | **5-й территориальный район РСФСР** | | | | | | | | | |
| 25 | Дагестанская АССР | +96 | +20 | +980 | +1000 | +300 | +530 | +1000 | +380 | +430 |
| 26 | Кабардино-Балкарская АССР, Северо-Осетинская АССР | —114 | — | —1160 | —1190 | —360 | —340 | —1180 | —450 | —510 |
| | **РСФСР** | | | | | | | | | |
| | **8-й территориальный район** | | | | | | | | | |
| 27 | Алтайский край | — | +90 | +4020 | +3590 | +1120 | +1950 | +3600 | +1400 | +1520 |
| 28 | Кемеровская область | — | —80 | —3410 | —3040 | —950 | —1650 | —3020 | —1190 | —1290 |
| | **11-й территориальный район** | | | | | | | | | |
| | **Казахская ССР** | | | | | | | | | |
| 29 | Восточно-Казахстанская область | — | —60 | —2890 | —2150 | —670 | —1180 | —2150 | —840 | —920 |
| 30 | Гурьевская область | +145 | +30 | +1750 | +1500 | +450 | +810 | +1520 | +570 | +650 |
| 31 | Джамбулская » | — | —50 | —2650 | —2260 | —680 | —1220 | —2260 | —860 | —980 |
| 32 | Кзыл-Ординская » | — | +70 | +3800 | +3250 | +980 | +1750 | +3270 | +1240 | +1410 |
| 33 | Кокчетавская, Целиноградская области | — | +50 | +2420 | +1800 | +560 | +980 | +1820 | +710 | +770 |
| 34 | Семипалатинская область | — | —40 | —1770 | —1320 | —360 | —730 | —1330 | —520 | —570 |
| 35 | Талды-Курганская и Уральская области | — | +40 | +1940 | +1680 | +500 | +890 | +1680 | +630 | +720 |

*Продолжение прил. 14*

| № п. п. | Наименование территориальных районов, областей, краев и республик | Номера цен | | | | | | | | |
|---|---|---|---|---|---|---|---|---|---|---|
| | | 411 | 412, 440 | 413 | 430, 431 | 432, 434 | 433 | 435, 436 | 437 | 438, 439 |
| 1 | 2 | 11 | 12 | 13 | 14 | 15 | 16 | 17 | 18 | 19 |
| | **12-й территориальный район** | | | | | | | | | |
| | **Узбекская ССР** | | | | | | | | | |
| 36 | Кашкадарьинская и Сурхандарьинская области | +290 | +70 | +2970 | +3020 | +910 | +1620 | +3050 | +1160 | +1310 |
| 37 | Самаркандская область | —217 | —50 | —2210 | —2240 | —680 | —1210 | —2250 | —860 | —980 |
| 38 | Ташкентская » | —86 | — | —880 | —900 | —260 | —480 | —890 | —340 | —390 |
| 39 | Ферганская » | —277 | —60 | —2830 | —2880 | —870 | —1550 | —2880 | +1100 | —1250 |
| 40 | Хорезмская » | +199 | +50 | +2030 | +2070 | +630 | +1120 | +2090 | +790 | +900 |
| | **РСФСР** | | | | | | | | | |
| | **Районы Крайнего Севера** | | | | | | | | | |
| | **8-й территориальный район** | | | | | | | | | |
| 41 | Красноярский край | — | +250 | +13 440 | +9760 | +2840 | +5250 | +9730 | +3730 | +4230 |
| | **Местности, приравненные к районам Крайнего Севера** | | | | | | | | | |
| | **8-й территориальный район** | | | | | | | | | |
| 42 | Томская область | — | +110 | +6060 | +4400 | +1320 | +2370 | +4390 | +1680 | +910 |
| 43 | Тюменская » | — | +280 | +15 560 | +11 320 | +3400 | +6080 | +11 280 | +4320 | +4910 |
| 44 | Иркутская » | — | +330 | +17 690 | +12 900 | +3860 | +6910 | +12 820 | +4910 | +5570 |
| | **10-й территориальный район** | | | | | | | | | |
| 45 | Приморский край | — | +200 | +10 720 | +9060 | +2740 | +4870 | +9030 | +3460 | +3930 |

*Продолжение прил. 14*

## В. НА ОСТАЛЬНЫЕ МЕСТНЫЕ СТРОИТЕЛЬНЫЕ МАТЕРИАЛЫ

| № п. п. | Наименование территориальных районов, областей, краев и республик | Номера цен | | | | | | | |
|---|---|---|---|---|---|---|---|---|---|
| | | 402 | 403 | 404 | 405 | 406 | 407 | 408 | 409 |
| 1 | 2 | 3 | 4 | 5 | 6 | 7 | 8 | 9 | 10 |
| | **1-й территориальный район** | | | | | | | | |
| | **РСФСР** | | | | | | | | |
| 1 | Башкирская АССР | —330 | —1580 | —510 | —280 | —830 | —260 | —320 | — |
| 2 | Белгородская область | — | +60 | +20 | +170 | +110 | —100 | —100 | — |
| 3 | Брянская » | +280 | +1440 | +470 | +550 | +830 | +70 | +120 | — |
| 4 | Владимирская » | +90 | +100 | +50 | +230 | +120 | +40 | +40 | — |
| 5 | Волгоградская » | —550 | —1530 | —360 | —320 | —670 | —200 | —250 | — |
| 6 | Вологодская » | —440 | —1250 | —300 | —230 | —560 | —190 | —230 | — |
| 7 | Воронежская » | —200 | —280 | — | +130 | +30 | —120 | —130 | — |
| 8 | Ивановская » | +80 | — | +20 | — | —80 | +200 | +200 | — |
| 9 | Калининская » | +370 | +1620 | +500 | +360 | +900 | +260 | +320 | — |
| 10 | Калужская » | —200 | —350 | —50 | —130 | —90 | —40 | —40 | — |
| 11 | Кировская » | +710 | +2040 | +490 | +390 | +920 | +290 | +350 | — |
| 12 | Куйбышевская » | —300 | —1310 | —340 | —110 | —460 | —110 | —150 | — |
| 13 | Ленинградская » | —200 | —840 | —270 | —190 | —480 | —140 | —170 | — |
| 14 | Липецкая » | —580 | —1460 | —370 | —260 | —580 | —390 | —440 | — |
| 15 | Марийская АССР | +800 | +2850 | +780 | +460 | +1240 | +370 | +470 | — |
| 16 | Мордовская АССР | +1290 | +3740 | +910 | +670 | +1590 | +520 | +640 | — |
| 17 | Московская область | +400 | +1030 | +270 | +180 | +500 | +220 | +260 | — |

*Продолжение прил. 14*

| № п. п. | Наименование территориальных районов, областей, краев и республик | Номера цен | | | | | | | |
|---|---|---|---|---|---|---|---|---|---|
| | | 402 | 403 | 404 | 405 | 406 | 407 | 408 | 409 |
| 1 | 2 | 3 | 4 | 5 | 6 | 7 | 8 | 9 | 10 |
| 18 | Пензенская » | +450 | +2430 | +790 | +540 | +1420 | +200 | +290 | — |
| 19 | Псковская » | —180 | —410 | +40 | +160 | —70 | —40 | —50 | — |
| 20 | Рязанская » | —190 | —410 | —70 | —240 | —120 | —30 | —20 | — |
| 21 | Саратовская » | +220 | +390 | +20 | +250 | +310 | —160 | —150 | — |
| 22 | Тамбовская » | —110 | +790 | +330 | +50 | +480 | +20 | +10 | — |
| 23 | Татарская АССР | +330 | +380 | +30 | +130 | +160 | +140 | +150 | — |
| 24 | Ульяновская область | +320 | +1210 | +390 | +350 | +760 | +200 | +250 | — |
| 25 | Чувашская АССР | +200 | +410 | +20 | +70 | +140 | —100 | —80 | — |
| 26 | Ярославская область | —170 | —800 | —220 | +140 | —460 | —170 | —200 | — |
| | **3-й территориальный район** | | | | | | | | |
| 27 | Калининградская область | —460 | —1220 | —380 | —370 | —640 | —70 | —110 | — |
| | **4-й территориальный район** | | | | | | | | |
| | **Украинская ССР** | | | | | | | | |
| 28 | Винницкая область | — | —120 | —50 | —250 | —110 | +50 | +50 | — |
| 29 | Волынская » | +30 | +70 | +40 | +140 | +40 | — | — | — |
| 30 | Днепропетровская » | —100 | —70 | — | —160 | —90 | —90 | —90 | — |
| 31 | Житомирская » | — | —80 | —40 | —150 | —40 | +30 | +30 | — |
| 32 | Запорожская, Черновицкая области | — | +60 | +30 | +110 | +30 | —50 | —50 | — |
| 33 | Крымская область | +370 | +80 | +60 | +160 | +50 | +590 | +590 | — |
| 34 | Николаевская и Одесская области | +100 | +100 | +40 | +200 | +80 | +90 | +90 | +30 |



| | | | | | | | | | |
|---|---|---|---|---|---|---|---|---|---|
| 35 | Ровенская область | +100 | — | — | +40 | +40 | +130 | +130 | — |
| 36 | Черниговская » | +160 | — | — | +80 | +80 | +210 | +210 | +30 |
| 37 | Молдавская ССР | +380 | +660 | +90 | +280 | +180 | +150 | +170 | +150 |
| | **5-й территориальный район** | | | | | | | | |
| | **РСФСР** | | | | | | | | |
| 38 | Дагестанская АССР | +640 | +1750 | +430 | +250 | +720 | +210 | +270 | +790 |
| 39 | Ростовская область | —220 | —4200 | — | —60 | —100 | —60 | —80 | —70 |
| 40 | Ставропольский край | +480 | +1380 | +380 | +360 | +620 | +270 | +320 | +560 |
| | **6-й территориальный район** | | | | | | | | |
| 41 | Азербайджанская ССР | —190 | —220 | — | — | — | —180 | —190 | — |
| 42 | Армянская ССР | +320 | +300 | +20 | — | +70 | +270 | +280 | +80 |
| | **7-й территориальный район РСФСР** | | | | | | | | |
| 43 | Курганская область | +430 | +2200 | +690 | +500 | +1090 | +360 | +420 | — |
| 44 | Оренбургская » | +110 | +110 | +60 | +200 | +60 | +130 | +140 | — |
| | **8-й территориальный район** | | | | | | | | |
| 45 | Алтайский край | +530 | +630 | +100 | +320 | +250 | +290 | +300 | — |
| 46 | Кемеровская область | —160 | —750 | —250 | —120 | —380 | —160 | —190 | — |
| | **11-й территориальный район** | | | | | | | | |
| | **Казахская ССР** | | | | | | | | |
| 47 | Восточно-Казахстанская область | —80 | —140 | —70 | —240 | —70 | —50 | —50 | — |
| 48 | Кзыл-Ординская область | +350 | +480 | +40 | +70 | +90 | +210 | +220 | — |
| 49 | Кустанайская » | +40 | +40 | +20 | +110 | +70 | — | — | — |
| 50 | Павлодарская » | — | +140 | +70 | +140 | —60 | —60 | —60 | — |
| 51 | Семипалатинская » | —90 | —70 | — | —230 | —160 | — | — | — |
| 52 | Талды-Курганская » | +40 | +780 | +80 | +210 | +60 | — | — | — |

*Продолжение прил. 14*

| № п. п. | Наименование территориальных районов, областей, краев и республик | Номера цен | | | | | | | |
|---|---|---|---|---|---|---|---|---|---|
| | | 402 | 403 | 404 | 405 | 406 | 407 | 408 | 409 |
| 1 | 2 | 3 | 4 | 5 | 6 | 7 | 8 | 9 | 10 |
| 53 | Тургайская область | +320 | +610 | +50 | +70 | +110 | +70 | +80 | — |
| 54 | Уральская » | +220 | — | — | +100 | +100 | +290 | +300 | — |
| 55 | Целиноградская » | +230 | — | — | +240 | +300 | +180 | +180 | — |
| 56 | Чимкентская » | —200 | —380 | — | —50 | —80 | —50 | —60 | —90 |
| | **12-й территориальный район** | | | | | | | | |
| | **Узбекская ССР** | | | | | | | | |
| 57 | Андижанская и Наманганская области | —220 | —390 | —90 | —350 | —190 | —60 | —70 | —130 |
| 58 | Бухарская область | +410 | +1150 | +370 | +70 | +580 | +250 | +300 | +680 |
| 59 | Джизакская » | — | —210 | — | +80 | +40 | +60 | +60 | — |
| 60 | Кашкадарьинская и Сурхандарьинская области | +420 | +1220 | +410 | +210 | +620 | +220 | +220 | +710 |
| 61 | Самаркандская область | —110 | —300 | —50 | —100 | — | — | —30 | —60 |
| 62 | Сырдарьинская » | +30 | —160 | +20 | +110 | — | +170 | +170 | —50 |
| 63 | Ташкентская » | —120 | —120 | +30 | +130 | — | —80 | —80 | — |
| 64 | Ферганская » | —210 | —180 | —90 | —440 | —220 | —160 | —160 | —90 |
| 65 | Хорезмская » | +550 | +1280 | +420 | +320 | +720 | +350 | +400 | +740 |
| | **Таджикская ССР** | | | | | | | | |
| 66 | Курган-Тюбинская область | —140 | —610 | —400 | —150 | —610 | —190 | —230 | —590 |
| 67 | Ленинабадская » | —180 | —390 | — | — | —50 | —50 | —50 | —80 |
| | **Туркменская ССР** | | | | | | | | |
| 68 | Ашхабадская область | —160 | —560 | —270 | —110 | —410 | —140 | —180 | —420 |
| 69 | Красноводская » | +150 | +520 | +250 | +100 | +390 | +130 | +160 | +390 |
| 70 | Ташаузская » | +290 | +1000 | +480 | +190 | +740 | +250 | +310 | +740 |
| | **РСФСР** | | | | | | | | |
| | **Районы Крайнего Севера** | | | | | | | | |
| | **2-й территориальный район** | | | | | | | | |
| 71 | Архангельская область | +1380 | +3660 | +940 | +1080 | +1910 | +690 | +800 | — |
| 72 | Коми АССР | +1220 | +2520 | +520 | +850 | +1280 | +480 | +550 | — |
| | **Мурманская область** | | | | | | | | |
| 73 | Печенгский район | +680 | +1630 | +420 | +470 | +800 | +270 | +320 | — |
| 74 | Терский » | +1080 | +1940 | +620 | +2090 | +1590 | +300 | +340 | — |
| 75 | Другие районы | +510 | +1230 | +290 | +270 | +570 | +200 | +240 | — |
| | **8-й территориальный район** | | | | | | | | |
| 76 | Красноярский край | +3710 | +9650 | +2550 | +2600 | +4890 | +1690 | +1990 | — |
| | **Местности, приравненные к районам Крайнего Севера** | | | | | | | | |
| | **2-й территориальный район** | | | | | | | | |
| | **Архангельская область** | | | | | | | | |
| 77 | Лешуконский и Мезенский районы | +4680 | +16 810 | +4580 | +5440 | +7270 | +2000 | +2420 | — |
| 78 | Пинежский район | +2280 | +8000 | +1740 | +2060 | +2770 | +770 | +930 | — |
| | **Коми АССР** | | | | | | | | |
| 79 | Ижемский, Троицко-Печорский и Усть-Цилемский районы | +870 | +1680 | +470 | +1500 | +1130 | +270 | +300 | — |
| 80 | Удорский район | +770 | +1460 | +360 | +1060 | +1000 | +240 | +270 | — |
| 81 | Другие районы | +670 | +1230 | +250 | +660 | +880 | +200 | +230 | — |
| 82 | Мурманская область | +200 | +450 | +220 | +840 | +250 | +70 | +70 | — |

*Продолжение прил. 14*

| № п. п. | Наименование территориальных районов, областей, краев и республик | Номера цен | | | | | | | |
|---|---|---|---|---|---|---|---|---|---|
| | | 402 | 403 | 404 | 405 | 406 | 407 | 408 | 409 |
| 1 | 2 | 3 | 4 | 5 | 6 | 7 | 8 | 9 | 10 |
| | **8-й территориальный район** | | | | | | | | |
| | **Красноярский край** | | | | | | | | |
| 83 | Енисейский район | +3540 | +9510 | +2490 | +2220 | +4660 | +1630 | +1930 | — |
| 84 | Другие районы | +2020 | +5540 | +1450 | +1580 | +2720 | +950 | +1110 | — |
| | **Томская область** | | | | | | | | |
| 85 | Верхнекетский район | +1220 | +2470 | +630 | +1800 | +1180 | +330 | +380 | — |
| 86 | Другие районы | +1060 | +2140 | +470 | +1190 | +990 | +270 | +320 | — |
| 87 | Тюменская область | +4120 | +11080 | +2540 | +2250 | +4770 | +1630 | +1950 | — |
| | **9-й территориальный район** | | | | | | | | |
| 88 | Бурятская АССР | +460 | +580 | +190 | +600 | +490 | +210 | +320 | — |
| | **Иркутская область** | | | | | | | | |
| 89 | г. Братск | +1860 | +5030 | +1220 | +1120 | +2400 | +870 | +1020 | — |
| 90 | Бодайбинский район | +6420 | +18830 | +4610 | +3560 | +8240 | +3020 | +3580 | — |
| 91 | Мамско-Чуйский район | +3660 | +10390 | +2530 | +2010 | +4490 | +1800 | +2110 | — |
| 92 | Другие районы | +2650 | +7990 | +2100 | +1690 | +3710 | +1490 | +1730 | — |
| 93 | Читинская область | +1620 | +3110 | +760 | +1480 | +1560 | +850 | +920 | — |
| | **10-й территориальный район** | | | | | | | | |
| 94 | Амурская область | +840 | +1330 | +350 | +1080 | +1010 | +450 | +490 | — |
| 95 | Приморский край | +1150 | +2180 | +770 | +1320 | +1190 | +940 | +1010 | — |
| | **Хабаровский край** | | | | | | | | |
| 96 | Верхнебуреинский и Тугуро-Чумиканский районы | +1540 | +3450 | +650 | +950 | +1410 | +650 | +730 | — |
| 97 | Им. Полины Осипенко и Ульчский районы | +1610 | +3720 | +780 | +1440 | +1550 | +600 | +680 | — |
| 98 | Николаевский район | +2240 | +4600 | +1010 | +1600 | +2100 | +1050 | +1170 | — |
| 99 | г. Комсомольск-на-Амуре | +1990 | +4360 | +870 | +1130 | +1960 | +600 | +720 | — |
| 100 | Другие районы | +2050 | +4500 | +950 | +1400 | +2040 | +800 | +910 | — |

*Продолжение прил. 14*

| № п. п. | Наименование территориальных районов, областей, краев и республик | Номера цен | | | | | | | | |
|---|---|---|---|---|---|---|---|---|---|---|
| | | 410 | 411 | 412 | 413 | 414 | 415—420 | 421—424 | 428 | 429 |
| 1 | 2 | 11 | 12 | 13 | 14 | 15 | 16 | 17 | 18 | 19 |
| | **1-й территориальный район** | | | | | | | | | |
| | **РСФСР** | | | | | | | | | |
| 1 | Башкирская АССР | — | — | —140 | —740 | —87 | — | —8 | —44 | —28 |
| 2 | Белгородская область | — | — | — | +40 | +9 | +7 | +24 | — | — |
| 3 | Брянская » | — | — | +120 | +730 | +92 | +16 | +50 | +36 | +23 |
| 4 | Владимирская » | — | — | — | +110 | +15 | +11 | +32 | — | — |
| 5 | Волгоградская » | — | — | —110 | —1110 | —57 | — | —16 | —29 | —19 |
| 6 | Вологодская » | — | — | —90 | —870 | —48 | — | —8 | —25 | —16 |
| 7 | Воронежская » | — | — | — | +350 | +11 | +8 | +24 | — | — |
| 8 | Ивановская » | — | — | — | +60 | — | +3 | — | — | — |
| 9 | Калининская » | — | — | +140 | +750 | +86 | +4 | +18 | +43 | +28 |
| 10 | Калужская » | — | — | — | —400 | — | — | —12 | — | — |
| 11 | Кировская » | — | — | +150 | +1430 | +75 | +3 | +14 | +40 | +26 |
| 12 | Куйбышевская » | — | — | —100 | —800 | —54 | +3 | +10 | —29 | —18 |
| 13 | Ленинградская » | — | — | —70 | —410 | —46 | — | —9 | —24 | —15 |
| 14 | Липецкая » | — | — | —110 | —1060 | —59 | — | —10 | —29 | —19 |
| 15 | Марийская АССР | — | — | +220 | +1810 | +130 | +3 | +8 | +65 | +42 |
| 16 | Мордовская АССР | — | — | +270 | +2680 | +143 | +6 | +20 | +74 | +48 |
| 17 | Московская область | — | — | +70 | +770 | +43 | — | — | +25 | +16 |
| 18 | Пензенская » | — | — | +220 | +1150 | +138 | +4 | +23 | +70 | +45 |
| 19 | Псковская » | — | — | — | —260 | +25 | +13 | +30 | — | — |
| 20 | Рязанская » | — | — | — | —430 | —18 | —10 | —28 | — | — |
| 21 | Саратовская » | — | — | +20 | +460 | — | +4 | +23 | — | — |
| 22 | Тамбовская » | — | — | +90 | +50 | +61 | — | —10 | +32 | +21 |
| 23 | Татарская АССР | — | — | +20 | +500 | — | +3 | +11 | — | — |
| 24 | Ульяновская область | — | — | +110 | +610 | +70 | +7 | +26 | +33 | +21 |
| 25 | Чувашская АССР | — | — | +20 | +470 | — | — | — | — | — |
| 26 | Ярославская область | — | — | —70 | —310 | —22 | +16 | +39 | —28 | —18 |
| | **3-й территориальный район** | | | | | | | | | |
| 27 | Калининградская область | — | — | —90 | —1110 | —71 | —8 | —26 | —25 | —16 |
| | **4-й территориальный район** | | | | | | | | | |
| | **Украинская ССР** | | | | | | | | | |
| 28 | Винницкая область | —50 | — | — | —100 | —19 | —12 | —35 | — | — |
| 29 | Волынская » | +30 | — | — | +60 | +12 | +7 | +18 | — | — |
| 30 | Днепропетровская » | — | — | — | —100 | — | —8 | —24 | — | — |
| 31 | Житомирская » | — | — | — | —60 | —13 | —8 | —20 | — | — |
| 32 | Запорожская, Черновицкая области | +20 | — | — | +40 | +9 | +5 | +14 | — | — |
| 33 | Крымская область | +30 | — | — | +240 | +13 | +14 | +26 | — | — |
| 34 | Николаевская и Одесская области | +40 | — | — | +110 | +14 | +10 | +29 | — | — |
| 35 | Ровенская область | — | — | — | +50 | — | — | +6 | — | — |
| 36 | Черниговская » | — | — | — | +90 | — | +4 | +11 | — | — |
| 37 | Молдавская ССР | +160 | +40 | +30 | +610 | +19 | +12 | +31 | +1 | +1 |
| | **5-й территориальный район** | | | | | | | | | |
| | **РСФСР** | | | | | | | | | |
| 38 | Дагестанская АССР | +560 | +186 | +140 | +1410 | +64 | — | — | +31 | +20 |
| 39 | Ростовская область | —70 | —18 | — | —280 | — | — | — | — | — |
| 40 | Ставропольский край | +390 | +118 | +110 | +850 | +69 | +10 | +26 | +24 | +15 |
| | **6-й территориальный район** | | | | | | | | | |
| 41 | Азербайджанская ССР | —70 | —19 | — | —280 | — | — | — | — | — |
| 42 | Армянская ССР | +70 | +25 | — | +380 | — | — | — | — | — |

*Продолжение прил. 14*

| № п.п. | Наименование территориальных районов, областей, краев и республик | Номера цен | | | | | | | | |
|---|---|---|---|---|---|---|---|---|---|---|
| | | 410 | 411 | 412 | 413 | 414 | 415—420 | 421—424 | 428 | 429 |
| 1 | 2 | 11 | 12 | 13 | 14 | 15 | 16 | 17 | 18 | 19 |
| | **7-й территориальный район** | | | | | | | | | |
| | **РСФСР** | | | | | | | | | |
| 43 | Курганская область | — | — | +240 | +970 | +119 | +9 | +26 | +74 | +44 |
| 44 | Оренбургская » | — | — | — | +130 | +18 | +12 | +30 | — | — |
| | **8-й территориальный район** | | | | | | | | | |
| 45 | Алтайский край | — | — | +30 | +780 | +15 | +14 | +36 | — | — |
| 46 | Кемеровская область | — | — | —80 | —340 | —40 | — | — | —28 | —16 |
| | **11-й территориальный район Казахская ССР** | | | | | | | | | |
| 47 | Восточно-Казахстанская область | — | — | — | —130 | —22 | —14 | —36 | — | — |
| 48 | Кзыл-Ординская область | — | — | +20 | +620 | — | — | — | — | — |
| 49 | Кустанайская » | — | — | — | +50 | — | +6 | +16 | — | — |
| 50 | Павлодарская » | — | — | — | +70 | +24 | +10 | +24 | — | — |
| 51 | Семипалатинская » | — | — | — | —100 | — | —9 | —32 | — | — |
| 52 | Талды-Курганская » | — | — | +50 | +100 | +19 | +10 | +300 | — | — |
| 53 | Тургайская » | — | — | +20 | +610 | — | — | — | — | — |
| 54 | Уральская » | — | — | — | +120 | — | +6 | +15 | — | — |
| 55 | Целиноградская » | — | — | — | +122 | — | +7 | +27 | — | — |
| 56 | Чимкентская » | —90 | —27 | — | —340 | — | — | — | —1 | — |
| | **12-й территориальный район Узбекская ССР** | | | | | | | | | |
| 57 | Андижанская и Наманганская области | —160 | —38 | — | —500 | —22 | —14 | —46 | — | — |
| 58 | Бухарская область | +500 | +166 | +80 | +1140 | +56 | — | —14 | +30 | —19 |
| 59 | Джизакская » | —80 | —26 | — | —280 | — | +4 | +13 | — | — |
| 60 | Кашкадарьинская и Сурхандарьинская области | +510 | +168 | +90 | +1190 | +70 | +3 | +10 | +30 | +19 |
| 61 | Самаркандская область | —120 | —27 | — | —370 | —11 | — | —12 | — | — |
| 62 | Сырдарьинская » | —70 | —26 | — | —210 | +10 | +7 | +18 | — | — |
| 63 | Ташкентская » | —40 | —20 | — | —170 | +17 | +7 | +16 | — | — |
| 64 | Ферганская » | —80 | —11 | — | —230 | —27 | —19 | —58 | — | — |
| 65 | Хорезмская » | +560 | +176 | +90 | +1310 | +70 | +6 | +19 | +30 | +19 |
| | **Таджикская ССР** | | | | | | | | | |
| 66 | Курган-Тюбинская область | —300 | —109 | —80 | —330 | —73 | — | — | —33 | —21 |
| 67 | Ленинабадская » | —120 | —32 | — | —430 | — | — | — | — | — |
| | **Туркменская ССР** | | | | | | | | | |
| 68 | Ашхабадская область | —250 | —85 | —60 | —390 | —48 | — | — | —22 | —14 |
| 69 | Красноводская » | +230 | +79 | +50 | +370 | +45 | — | — | +20 | +13 |
| 70 | Ташаузская » | +440 | +150 | +100 | +700 | +86 | — | — | +39 | +24 |
| | **РСФСР** | | | | | | | | | |
| | **Районы Крайнего Севера** | | | | | | | | | |
| | **2-й территориальный район** | | | | | | | | | |
| 71 | Архангельская область | — | — | +300 | +2550 | +166 | +24 | +70 | +105 | +62 |
| 72 | Коми АССР | — | — | +180 | +2140 | +75 | +15 | +46 | +50 | +29 |
| | **Мурманская область** | | | | | | | | | |
| 73 | Печенгский район | — | — | +110 | +1330 | +75 | +9 | +26 | +34 | +22 |
| 74 | Терский » | — | — | +130 | +1790 | +148 | +71 | +238 | +25 | +16 |
| 75 | Другие районы | — | — | +80 | +1000 | +48 | — | +8 | +25 | +16 |

*Продолжение прил. 14*

| № п.п. | Наименование территориальных районов, областей краев и республик | Номера цен | | | | | | | | |
|---|---|---|---|---|---|---|---|---|---|---|
| | | 410 | 411 | 412 | 413 | 414 | 415—420 | 421—424 | 428 | 429 |
| 1 | 2 | 11 | 12 | 13 | 14 | 15 | 16 | 17 | 18 | 19 |
| | **8-й территориальный район** | | | | | | | | | |
| 76 | Красноярский край | — | — | +870 | +6960 | +416 | +58 | +185 | +264 | +156 |
| | **Местности, приравненные к районам Крайнего Севера** | | | | | | | | | |
| | **2-й территориальный район** | | | | | | | | | |
| | **Архангельская область** | | | | | | | | | |
| 77 | Лешуконский и Мезенский районы | — | — | +1530 | +9960 | +813 | +162 | +452 | +407 | +239 |
| 78 | Пинежский район | — | — | +620 | +5210 | +297 | +58 | +166 | +149 | +88 |
| | **Коми АССР** | | | | | | | | | |
| 79 | Ижемский, Троицко-Печорский и Усть-Цилемский районы | — | — | +120 | +1530 | +105 | +56 | +158 | +23 | +14 |
| 80 | Удорский район | — | — | +100 | +1310 | +73 | +36 | +108 | +23 | +14 |
| 81 | Другие районы | — | — | +90 | +1120 | +37 | +14 | +46 | +23 | +14 |
| 82 | Мурманская область | — | — | +30 | +410 | +68 | +43 | +112 | — | — |
| | **8-й территориальный район** | | | | | | | | | |
| | **Красноярский край** | | | | | | | | | |
| 83 | Енисейский район | — | — | +860 | +6780 | +393 | +39 | +130 | +264 | +156 |
| 84 | Другие районы | — | — | +500 | +3730 | +236 | +42 | +134 | +140 | +83 |
| | ***Томская область*** | | | | | | | | | |
| 85 | Верхнекетский район | — | — | +180 | +2280 | +131 | +72 | +199 | +32 | +19 |
| 86 | Другие районы | — | — | +150 | +1980 | +81 | +40 | +114 | +32 | +19 |
| 87 | Тюменская область | — | — | +920 | +8130 | +367 | +24 | +82 | +256 | +151 |
| | **9-й территориальный район** | | | | | | | | | |
| 88 | Бурятская АССР | — | — | +50 | +600 | +41 | +24 | +70 | +11 | +7 |
| | **Иркутская область** | | | | | | | | | |
| 89 | г. Братск | — | — | +440 | +3620 | +178 | +8 | +30 | +127 | +75 |
| 90 | Бодайбинский район | — | — | +1660 | +12850 | +680 | +27 | +87 | +479 | +282 |
| 91 | Мамско-Чуйский район | — | — | +900 | +7220 | +372 | +17 | +50 | +259 | +153 |
| 92 | Другие районы | — | — | +740 | +5380 | +319 | +17 | +48 | +220 | +130 |
| 93 | Читинская область | — | — | +230 | +2650 | +143 | +56 | +153 | +60 | +35 |
| | **10-й территориальный район** | | | | | | | | | |
| 94 | Амурская область | — | — | +100 | +1280 | +73 | +38 | +108 | +22 | +13 |
| 95 | Приморский край | — | — | +170 | +1880 | +163 | +56 | +138 | +45 | +29 |
| | **Хабаровский край** | | | | | | | | | |
| 96 | Верхнебуреинский и Тугуро-Чумиканский районы | — | — | +240 | +2810 | +86 | +18 | +53 | +52 | +30 |
| 97 | Им. Полины Осипенко и Ульчский районы | — | — | +260 | +3020 | +126 | +42 | +118 | +52 | +30 |
| 98 | Николаевский район | — | — | +340 | +3840 | +159 | +48 | +140 | +81 | +48 |
| 99 | г. Комсомольск-на-Амуре | — | — | +320 | +3500 | +123 | +21 | +75 | +81 | +48 |
| 100 | Другие районы | — | — | +340 | +3680 | +144 | +36 | +112 | +81 | +48 |

*Продолжение прил. 14*

| № п.п. | Наименование территориальных районов, областей, краев и республик | Номера цен | | | | | | | | | | | | |
|---|---|---|---|---|---|---|---|---|---|---|---|---|---|---|
| | | 430, 431, 435, 436 | 432, 437 | 433, 438, 439 | 440 | 441 | 442 | 443, 444 | 459, 460 | 461—464 | 465, 466 | 467—471 | 472—476 | 477 |
| 1 | 2 | 3 | 4 | 5 | 6 | 7 | 8 | 9 | 10 | 11 | 12 | 13 | 14 | 15 |
| | **1-й территориальный район** | | | | | | | | | | | | | |
| | **РСФСР** | | | | | | | | | | | | | |
| 1 | Башкирская АССР | —1770 | —1640 | —480 | —490 | —10 | — | —23 | —450 | —250 | —650 | —190 | —30 | —22 |
| 2 | Брянская область | +1490 | +1390 | +420 | +430 | +30 | +12 | +25 | +360 | +200 | +520 | +150 | +20 | +18 |
| 3 | Волгоградская » | —1540 | —1270 | —510 | —340 | —10 | — | —16 | —280 | —150 | —400 | —120 | —20 | —14 |
| 4 | Вологодская » | —1280 | —1080 | —420 | —290 | —6 | — | —13 | —250 | —140 | —360 | —100 | —10 | —12 |
| 5 | Калининская » | +1730 | +1610 | +470 | +480 | +10 | +4 | +26 | +440 | +240 | +640 | +190 | +30 | +22 |
| 6 | Кировская » | +2060 | +1720 | +680 | +470 | +9 | +4 | +24 | +380 | +210 | +550 | +160 | +20 | +19 |
| 7 | Куйбышевская и Липецкая области | —1420 | —1200 | —450 | —330 | —8 | — | —15 | —280 | —150 | —400 | —120 | —20 | —14 |
| 8 | Ленинградская область | —930 | —860 | —250 | —260 | — | — | —13 | —240 | —130 | —340 | —100 | —10 | —11 |
| 9 | Марийская АССР | +3060 | +2640 | +940 | +740 | +20 | +8 | +38 | +640 | +350 | +910 | +270 | +36 | +32 |
| 10 | Мордовская АССР | +3850 | +3190 | +1270 | +870 | +21 | +8 | +43 | +710 | +390 | +1020 | +300 | +41 | +35 |
| 11 | Московская область | +1130 | +940 | +360 | +260 | — | — | +14 | +230 | +130 | +330 | +100 | +14 | +11 |
| 12 | Пензенская » | +2810 | +2610 | +760 | +780 | +16 | +7 | +42 | +700 | +380 | +1010 | +300 | +38 | +35 |
| 13 | Рязанская » | —280 | —170 | —140 | —40 | —18 | —7 | — | — | — | — | — | — | — |
| 14 | Саратовская область, Татарская АССР, Чувашская АССР | +330 | +190 | +160 | +40 | — | — | — | — | — | — | — | — | — |
| 15 | Тамбовская область | +1020 | +1060 | +210 | +340 | +3 | — | +19 | +330 | +180 | +480 | +140 | +17 | +17 |
| 16 | Ульяновская » | +1340 | +1250 | +370 | +380 | +11 | +5 | +21 | +340 | +190 | +490 | +140 | +20 | +17 |
| 17 | Ярославская » | —1050 | —970 | —260 | —270 | +26 | +10 | —8 | —280 | —150 | —400 | —120 | —16 | —14 |
| | **3-й территориальный район** | | | | | | | | | | | | | |
| 18 | Калининградская область | —1550 | —1260 | —480 | —350 | —22 | —9 | —18 | —280 | —150 | —400 | —120 | —14 | —14 |
| | **4-й территориальный район** | | | | | | | | | | | | | |
| 19 | Молдавская ССР | +450 | +260 | +190 | +60 | +19 | +7 | +5 | — | — | — | — | — | — |
| | **5-й территориальный район** | | | | | | | | | | | | | |
| | **РСФСР** | | | | | | | | | | | | | |
| 20 | Дагестанская АССР | +1920 | +1550 | +650 | +410 | +8 | +3 | +20 | +330 | +180 | +470 | +140 | +18 | +16 |
| 21 | Ставропольский край | +1480 | +1200 | +420 | +350 | +22 | +9 | +17 | +270 | +150 | +390 | +120 | +17 | +13 |
| | **6-й территориальный район** | | | | | | | | | | | | | |
| 22 | Армянская ССР | +280 | +140 | +110 | +20 | — | — | — | — | — | — | — | — | — |
| | **7-й территориальный район** | | | | | | | | | | | | | |
| | **РСФСР** | | | | | | | | | | | | | |
| 23 | Курганская область | +2170 | +2020 | +600 | +610 | +25 | +10 | +34 | +550 | +300 | +790 | +230 | +33 | +27 |
| | **8-й территориальный район** | | | | | | | | | | | | | |
| 24 | Алтайский край | +420 | +250 | +210 | +60 | +14 | +6 | +5 | — | — | — | — | — | — |
| 25 | Кемеровская область | —820 | —760 | —220 | —230 | — | — | —12 | —210 | —120 | —300 | —90 | —13 | —10 |
| | **11-й территориальный район** | | | | | | | | | | | | | |
| | **Казахская ССР** | | | | | | | | | | | | | |
| 26 | Кзыл-Ордынская и Тургайская области | +430 | +240 | +230 | +30 | — | — | — | — | — | — | — | — | — |
| 27 | Чимкентская область | —300 | —150 | —120 | — | — | — | — | — | — | — | — | — | — |
| | **12-й территориальный район** | | | | | | | | | | | | | |
| | **Узбекская ССР** | | | | | | | | | | | | | |
| 28 | Андижанская и Наманганская области | —290 | —160 | —160 | —40 | —23 | —9 | —6 | — | — | — | — | — | — |
| 29 | Бухарская, Кашкадарьинская, Сурхандарьинская и Хорезмская области | +1750 | +1420 | +590 | +370 | — | — | +19 | +330 | +190 | +480 | +140 | +20 | +16 |
| 30 | Сырдарьинская область | —200 | —80 | —110 | — | +11 | +4 | — | — | — | — | — | — | — |
| 31 | Ташкентская » | —180 | — | —70 | — | +18 | +7 | +3 | — | — | — | — | — | — |
| 32 | Ферганская » | —60 | —60 | —40 | —40 | —29 | —12 | —7 | — | — | — | — | — | — |
| | **Таджикская ССР** | | | | | | | | | | | | | |
| 33 | Курган-Тюбинская область | —1250 | —1280 | —300 | —400 | —9 | — | —22 | —380 | —220 | —540 | —160 | —22 | —19 |
| 34 | Ленинабадская » | —350 | —140 | —150 | — | — | — | — | — | — | — | — | — | — |

*Продолжение прил. 14*

| № п.п. | Наименование территориальных районов, областей, краев и республик | Номера цен | | | | | | | | | | | | |
|---|---|---|---|---|---|---|---|---|---|---|---|---|---|---|
| | | 430, 431, 435, 436 | 432, 437 | 433, 438, 439 | 440 | 441 | 442 | 443, 444 | 459, 460 | 461—464 | 465, 466 | 467—471 | 472—476 | 477 |
| 1 | 2 | 3 | 4 | 5 | 6 | 7 | 8 | 9 | 10 | 11 | 12 | 13 | 14 | 15 |
| | **Туркменская ССР** | | | | | | | | | | | | | |
| 35 | Ашхабадская область | −970 | −900 | −260 | −270 | −6 | − | −14 | −250 | −140 | −360 | −100 | −14 | −12 |
| 36 | Красноводская » | +900 | +840 | +240 | +250 | +5 | − | +13 | +230 | +140 | +340 | +100 | +14 | +11 |
| 37 | Ташаузская » | +1740 | +1610 | +470 | +480 | +10 | +4 | +25 | +440 | +260 | +640 | +190 | +26 | +22 |
| | **РСФСР** | | | | | | | | | | | | | |
| | **Районы Крайнего Севера** | | | | | | | | | | | | | |
| | **2-й территориальный район** | | | | | | | | | | | | | |
| 38 | Архангельская область | +3000 | +2480 | +1000 | +670 | +34 | +14 | +43 | +760 | +420 | +1080 | +320 | +47 | +31 |
| 39 | Коми АССР | +2090 | +1620 | +770 | +410 | +18 | +7 | +21 | +330 | +190 | +470 | +140 | +21 | +16 |
| | **Мурманская область** | | | | | | | | | | | | | |
| 40 | Печенгский район | +1640 | +1330 | +570 | +350 | +19 | +7 | +20 | +310 | +170 | +440 | +130 | +18 | +16 |
| 41 | Терский » | +1480 | +1230 | +580 | +410 | +119 | +48 | +31 | +230 | +130 | +330 | +100 | +14 | +11 |
| 42 | Другие районы | +1220 | +980 | +430 | +250 | +7 | +3 | +14 | +230 | +130 | +320 | +100 | +13 | +11 |
| | **8-й территориальный район** | | | | | | | | | | | | | |
| 43 | Красноярский край | +9350 | +7930 | +3030 | +2230 | +85 | +34 | +120 | +1900 | +1060 | +2730 | +810 | +114 | +93 |
| | **Местности, приравненные к районам Крайнего Севера** | | | | | | | | | | | | | |
| | **2-й территориальный район** | | | | | | | | | | | | | |
| | **Архангельская область** | | | | | | | | | | | | | |
| 44 | Лешуконский и Мезенский районы | +13760 | +12150 | +4370 | +3610 | +333 | +133 | +202 | +3110 | +1700 | +4460 | +1320 | +182 | +143 |
| 45 | Пинежский район | +5240 | +4360 | +1820 | +1230 | +117 | +47 | +71 | +1170 | +650 | +1680 | +500 | +68 | +49 |
| | **Коми АССР** | | | | | | | | | | | | | |
| 46 | Ижемский, Троицко-Печорский и Усть-Цилемский районы | +1150 | +920 | +470 | +290 | +88 | +35 | +20 | +160 | +90 | +220 | +70 | +10 | +7 |
| 47 | Другие районы | +1050 | +820 | +410 | +220 | +25 | +12 | +16 | +150 | +90 | +220 | +60 | +9 | +7 |
| 48 | Мурманская область | +140 | +140 | +80 | +80 | +76 | +30 | +16 | — | — | — | — | — | — |
| | **8-й территориальный район** | | | | | | | | | | | | | |
| | **Красноярский край** | | | | | | | | | | | | | |
| 49 | Енисейский район | +9290 | +7870 | +2990 | +2190 | +64 | +25 | +118 | +1900 | +1060 | +2730 | +840 | +113 | +93 |
| 50 | Другие районы | +5290 | +4540 | +1690 | +1310 | +61 | +24 | +67 | +1050 | +580 | +1500 | +450 | +64 | +51 |
| 51 | Томская область | +1820 | +1430 | +710 | +420 | +100 | +39 | +30 | +100 | +60 | +140 | +40 | +7 | +6 |
| 52 | Тюменская » | +10300 | +8410 | +3480 | +2260 | +57 | +23 | +110 | +1830 | +1010 | +2620 | +780 | +108 | +89 |
| | **9-й территориальный район** | | | | | | | | | | | | | |
| 53 | Бурятская АССР | +440 | +370 | +170 | +120 | +31 | +12 | +10 | +90 | +60 | +120 | +40 | +8 | +4 |
| | **Иркутская область** | | | | | | | | | | | | | |
| 54 | г. Братск | +4860 | +4040 | +1600 | +1100 | +22 | +9 | +50 | +920 | +510 | +1320 | +390 | +55 | +45 |
| 55 | Бодайбинский район | +17960 | +15060 | +5820 | +4130 | +94 | +38 | +200 | +3480 | +1920 | +4980 | +1480 | +208 | +170 |
| 56 | Мамско-Чуйский » | +9890 | +8250 | +3230 | +2260 | +57 | +23 | +98 | +1880 | +1050 | +2690 | +800 | +114 | +92 |
| 57 | Другие районы | +7880 | +6770 | +2570 | +1890 | +51 | +20 | +84 | +1610 | +890 | +2300 | +680 | +98 | +78 |
| 58 | Читинская область | +2310 | +1820 | +880 | +510 | +77 | +31 | +38 | +420 | +240 | +590 | +180 | +30 | +19 |
| | **10-й территориальный район** | | | | | | | | | | | | | |
| 59 | Амурская область | +1000 | +810 | +390 | +240 | +46 | +18 | +21 | +170 | +100 | +240 | +70 | +13 | +7 |
| 60 | Приморский край | +2000 | +1750 | +670 | +530 | +95 | +38 | +40 | +460 | +260 | +660 | +200 | +35 | +21 |
| | **Хабаровский край** | | | | | | | | | | | | | |
| 61 | Верхнебуреинский, им. Лазо, Ульчский районы | +2900 | +2240 | +1080 | +600 | +52 | +22 | +30 | +380 | +210 | +540 | +160 | +25 | +17 |
| 62 | Другие районы | +3890 | +3070 | +1410 | +820 | +46 | +18 | +42 | +580 | +330 | +840 | +250 | +37 | +28 |

*Продолжение прил. 14*

| № п.п. | Наименование территориальных районов, областей, краев и республик | Номера цен | | | | | | | | | | |
|---|---|---|---|---|---|---|---|---|---|---|---|---|
| | | 484 | 485, 486 | 487 | 488 | 489 | 490, 491 | 492 | 495 | 496 | 497 | 498 |
| 1 | 2 | 3 | 4 | 5 | 6 | 7 | 8 | 9 | 10 | 11 | 12 | 13 |
| | **1-й территориальный район РСФСР** | | | | | | | | | | | |
| 1 | Башкирская АССР, Вологодская и Ленинградская области | — | — | — | — | — | — | — | —48 | —5 | —3 | —5 |
| 2 | Белгородская, Воронежская и Смоленская области | +40 | +60 | +90 | +110 | —100 | +25 | +2 | —10 | — | +1 | +1 |
| 3 | Брянская область | +100 | +130 | +200 | +240 | —260 | +52 | +6 | +30 | +6 | +5 | +7 |
| 4 | Владимирская » | +70 | +90 | +140 | +170 | +70 | +36 | +4 | +6 | — | +1 | +1 |
| 5 | Волгоградская и Курская области | — | — | —30 | —40 | +50 | —9 | — | —14 | — | — | — |
| 6 | Горьковская область, Чувашская АССР | — | — | —30 | —40 | —270 | —9 | — | —27 | — | — | — |
| 7 | Ивановская область | +30 | +40 | +50 | +60 | +360 | +13 | +1 | +35 | — | +1 | — |
| 8 | Калининская » | — | — | — | — | — | — | — | +61 | +6 | +3 | +6 |
| 9 | Калужская » | —40 | —50 | —70 | —90 | — | —18 | —2 | — | — | — | — |
| 10 | Кировская » | — | — | — | — | —40 | — | — | +50 | +5 | +3 | +6 |
| 11 | Куйбышевская область, Татарская АССР | — | — | — | — | +160 | — | — | —10 | —4 | —2 | —4 |
| 12 | Липецкая, Орловская и Тамбовская области | — | —30 | —40 | —60 | —310 | —12 | — | —30 | — | — | — |
| 13 | Марийская АССР, Мордовская АССР | +20 | +30 | +50 | +60 | —120 | +12 | +1 | +84 | +10 | +6 | +10 |
| 14 | Московская область | — | — | —30 | —40 | +70 | —8 | — | +38 | +3 | +1 | +3 |
| 15 | Новгородская и Тульская области | —50 | —70 | —100 | —120 | —70 | —25 | —3 | —10 | — | — | — |
| 16 | Пензенская область | — | — | — | — | —380 | — | — | +62 | +10 | +5 | +10 |
| 17 | Псковская » | +120 | +150 | +230 | +290 | — | +62 | +7 | — | — | +2 | +2 |
| 18 | Рязанская » | —80 | —110 | —160 | —200 | +110 | —43 | —5 | +12 | — | —2 | — |
| 19 | Ульяновская » | +20 | +20 | +40 | +40 | — | +9 | +1 | +47 | +5 | +3 | +5 |
| 20 | Ярославская » | +150 | +190 | +290 | +360 | — | +76 | +8 | —40 | —4 | +1 | —2 |
| | ***3-й территориальный район*** | | | | | | | | | | | |
| 21 | Калининградская область | —80 | —110 | —160 | —190 | +450 | —41 | —5 | — | —4 | —4 | —5 |
| | **4-й территориальный район Украинская ССР** | | | | | | | | | | | |
| 22 | Винницкая область | —90 | —110 | —170 | —210 | +110 | —45 | —5 | +10 | — | —2 | — |
| 23 | Волынская » | +60 | +70 | +110 | +130 | — | +28 | +3 | — | — | +1 | +1 |
| 24 | Днепропетровская и Полтавская области | —50 | —70 | —100 | —120 | —100 | —25 | —3 | —10 | — | — | — |
| 25 | Донецкая область | —30 | —30 | —50 | —60 | —70 | —13 | — | — | — | — | — |
| 26 | Житомирская » | —50 | —70 | —120 | —150 | +60 | —32 | —3 | +5 | — | — | — |
| 27 | Запорожская, Черновицкая области | +40 | +60 | +90 | +110 | —110 | +23 | +3 | — | — | +1 | +1 |
| 28 | Крымская область | +60 | +80 | +120 | +140 | +470 | +31 | +3 | +103 | — | +1 | +1 |
| 29 | Николаевская и Одесская области, Молдавская ССР | +80 | +100 | +150 | +190 | +170 | +42 | +4 | +15 | — | +1 | +1 |
| 30 | Ровенская и Черниговская области | — | — | — | — | +330 | — | — | +29 | — | — | — |
| | **5-й территориальный район РСФСР** | | | | | | | | | | | |
| 31 | Дагестанская АССР | — | — | — | — | —130 | — | — | +32 | +5 | +3 | +5 |
| 32 | Краснодарский край | — | — | —30 | —40 | +300 | —8 | — | +31 | — | — | — |
| 33 | Ставропольский » | +80 | +100 | +150 | +180 | +70 | +39 | +4 | +45 | +4 | +4 | +5 |

*Продолжение прил. 14*

| № п.п | Наименование территориальных районов, областей, краев и республик | Номера цен | | | | | | | | | | |
|---|---|---|---|---|---|---|---|---|---|---|---|---|
| | | 484 | 485, 486 | 487 | 488 | 489 | 490, 491 | 492 | 495 | 496 | 497 | 498 |
| 1 | 2 | 3 | 4 | 5 | 6 | 7 | 8 | 9 | 10 | 11 | 12 | 13 |
| | **6-й территориальный район** | | | | | | | | | | | |
| 34 | Армянская ССР | — | —30 | —40 | —60 | +270 | —12 | — | +39 | — | — | — |
| | **7-й территориальный район РСФСР** | | | | | | | | | | | |
| 34а | Курганская область | +60 | +80 | +110 | +140 | +70 | +29 | +3 | +84 | +8 | +5 | +9 |
| 35 | Оренбургская » | +80 | +110 | +160 | +200 | +240 | +43 | +5 | +24 | — | +2 | +1 |
| | **8-й территориальный район** | | | | | | | | | | | |
| 36 | Алтайский край | +70 | +90 | +140 | +170 | +390 | +36 | +4 | +40 | — | +1 | +1 |
| 37 | Кемеровская область | — | — | — | — | —70 | — | — | —37 | —3 | —2 | —3 |
| 38 | Новосибирская » | — | — | — | — | +90 | — | — | +10 | — | — | — |
| | **11-й территориальный район Казахская ССР** | | | | | | | | | | | |
| 39 | Восточно-Казахстанская область | —100 | —130 | —200 | —250 | —90 | —53 | —6 | —9 | — | —2 | — |
| 40 | Джамбулская и Кзыл-Ординская области | — | — | — | — | +220 | — | — | +23 | — | — | — |
| 41 | Карагандинская область | —30 | —40 | —60 | —80 | — | —17 | —2 | — | — | — | — |
| 42 | Кустанайская » | +30 | +40 | +50 | +60 | — | +13 | +1 | | — | +1 | — |
| 43 | Павлодарская » | +100 | +130 | +220 | +270 | —90 | +58 | +6 | —9 | — | +2 | +2 |
| 44 | Северо-Казахстанская и Семипалатинская области | —40 | —60 | —80 | —100 | —20 | —21 | —2 | —2 | — | — | — |
| 45 | Талды-Курганская область | +100 | +120 | +180 | +220 | — | +47 | +5 | — | — | +2 | +1 |
| 46 | Уральская » | — | — | — | — | +470 | — | — | +50 | — | — | — |
| 47 | Целиноградская » | — | — | —30 | —40 | +250 | —9 | —1 | +29 | — | — | — |
| | **12-й территориальный район Узбекская ССР** | | | | | | | | | | | |
| 48 | Андижанская и Наманганская области | —110 | —140 | —210 | —260 | —50 | —55 | —6 | —5 | — | —2 | —2 |
| 49 | Бухарская область | —40 | —60 | —80 | —100 | — | —21 | —2 | +47 | +5 | +2 | +4 |
| 50 | Джизакская » | +20 | +20 | +40 | +40 | +150 | +9 | +1 | +15 | — | — | — |
| 51 | Кашкадарьинская » | +30 | +40 | +60 | +80 | — | +16 | +2 | +47 | +5 | +3 | +5 |
| 52 | Самаркандская » | —60 | —70 | —100 | —130 | — | —28 | —3 | — | — | — | — |
| 53 | Сурхандарьинская » | — | — | — | — | —90 | — | — | +39 | +5 | +2 | +5 |
| 54 | Сырдарьинская » | +50 | +70 | +100 | +120 | +360 | +25 | +3 | +34 | — | +1 | +1 |
| 55 | Ташкентская » | +80 | +110 | +160 | +190 | —90 | +42 | +4 | — | — | +2 | +1 |
| 56 | Ферганская » | —130 | —160 | —250 | —310 | —290 | —67 | —7 | —28 | — | —3 | —2 |
| 57 | Хорезмская » | +30 | +40 | +50 | +60 | +170 | +13 | +1 | +63 | +5 | +3 | +5 |
| | **Таджикская ССР** | | | | | | | | | | | |
| 58 | Курган-Тюбинская область | — | — | — | — | — | — | — | —53 | —5 | —3 | —5 |
| | **Туркменская ССР** | | | | | | | | | | | |
| 59 | Ашхабадская область | — | — | — | — | — | — | — | —34 | —3 | —2 | —4 |
| 60 | Красноводская » | — | — | — | — | — | — | — | +33 | +3 | +2 | +3 |
| 61 | Ташаузская » | — | — | — | — | — | — | — | +62 | +6 | +3 | +6 |
| | **РСФСР Районы Крайнего Севера** | | | | | | | | | | | |
| | **2-й территориальный район** | | | | | | | | | | | |
| 62 | Архангельская область | +100 | +120 | +190 | +230 | +370 | +50 | +6 | +105 | +7 | +6 | +9 |
| 63 | Коми АССР | +50 | +70 | +100 | +120 | +300 | +27 | +3 | +67 | +4 | +4 | +6 |
| | **Мурманская область** | | | | | | | | | | | |
| 64 | Печенгский район | +60 | +80 | +110 | +140 | — | +29 | +3 | +41 | +4 | +3 | +5 |
| 65 | Терский » | +500 | +630 | +970 | +1200 | +210 | +256 | +27 | +42 | +3 | +13 | +11 |
| 66 | Другие районы | +10 | +20 | +20 | +30 | — | +7 | +1 | +31 | +3 | +2 | +4 |

*Продолжение прил. 14*

| № п.п. | Наименование территориальных районов, областей, краев и республик | Номера цен | | | | | | | | | | |
|---|---|---|---|---|---|---|---|---|---|---|---|---|
| | | 484 | 485, 486 | 487 | 488 | 489 | 490, 491 | 492 | 495 | 496 | 497 | 498 |
| 1 | 2 | 3 | 4 | 5 | 6 | 7 | 8 | 9 | 10 | 11 | 12 | 13 |
| | **8-й территориальный район** | | | | | | | | | | | |
| 67 | Красноярский край | +220 | +280 | +420 | +530 | +450 | +113 | +13 | +302 | +26 | +108 | +31 |
| | **Местности, приравненные к районам Крайнего Севера** | | | | | | | | | | | |
| | **2-й территориальный район** | | | | | | | | | | | |
| | **Архангельская область** | | | | | | | | | | | |
| 68 | Лешуконский и Мезенский районы | +1140 | +1430 | +2190 | +2710 | +10 | +579 | +60 | +411 | +41 | +46 | +61 |
| 69 | Пинежский район | +410 | +500 | +780 | +970 | +10 | +206 | +22 | +137 | +14 | +16 | +21 |
| | **Коми АССР** | | | | | | | | | | | |
| 70 | Ижемский, Троицко-Печорский и Усть-Цилемский районы | +370 | +460 | +710 | +880 | +130 | +188 | +19 | +36 | +2 | +9 | +8 |
| 71 | Удорский район | +220 | +280 | +420 | +530 | +90 | +113 | +11 | +31 | +2 | +5 | +5 |
| 72 | Другие районы | +40 | +50 | +70 | +90 | +40 | +19 | +2 | +25 | +2 | +2 | +3 |
| 73 | Мурманская область | +330 | +420 | +640 | +790 | +210 | +169 | +18 | +12 | — | +7 | +5 |
| | **8-й территориальный район** | | | | | | | | | | | |
| | **Красноярский край** | | | | | | | | | | | |
| 74 | Енисейский район | +120 | +150 | +220 | +280 | +340 | +59 | +7 | +292 | +26 | +16 | +29 |
| 75 | Другие районы | +180 | +220 | +340 | +420 | +340 | +90 | +10 | +177 | +15 | +11 | +18 |
| | **Томская область** | | | | | | | | | | | |
| 76 | Верхнекетский район | +520 | +650 | +1000 | +1240 | +90 | +265 | +27 | +38 | +3 | +13 | +11 |
| 77 | Другие районы | +270 | +340 | +520 | +650 | — | +138 | +14 | +28 | +3 | +7 | +7 |
| 78 | Тюменская область | +70 | +90 | +130 | +160 | +660 | +35 | +4 | +267 | +25 | +15 | +28 |
| | **9-й территориальный район** | | | | | | | | | | | |
| 79 | Бурятская АССР | +130 | +160 | +240 | +300 | +400 | +64 | +7 | +51 | +1 | +3 | +3 |
| | **Иркутская область** | | | | | | | | | | | |
| 80 | г. Братск | — | — | — | — | +220 | — | — | +150 | +13 | +7 | +14 |
| 81 | Другие районы | +50 | +70 | +100 | +120 | +590 | +27 | +4 | +360 | +35 | +20 | +38 |
| 82 | Читинская область | +320 | +400 | +620 | +760 | +810 | +163 | +16 | +132 | +5 | +10 | +11 |
| | **10-й территориальный район** | | | | | | | | | | | |
| 83 | Амурская область | +210 | +260 | +400 | +490 | +550 | +105 | +12 | +70 | +2 | +5 | +5 |
| 84 | Приморский край | +380 | +480 | +730 | +910 | +850 | +194 | +20 | +165 | +6 | +11 | +12 |
| | **Хабаровский край** | | | | | | | | | | | |
| 85 | Верхнебуреинский и Тугуро-Чумиканский районы | +80 | +110 | +160 | +200 | +520 | +43 | +4 | +97 | +5 | +5 | +7 |
| 86 | им. Полины Осипенко и Ульчский районы | +280 | +350 | +540 | +660 | +410 | +142 | +14 | +88 | +5 | +9 | +10 |
| 87 | Николаевский район | +240 | +300 | +460 | +560 | +990 | +121 | +13 | +164 | +8 | +9 | +12 |
| 88 | г. Комсомольск-на-Амуре | +60 | +80 | +110 | +140 | +40 | +29 | +4 | +85 | +8 | +5 | +9 |
| 89 | Другие районы | +160 | +210 | +310 | +390 | +460 | +83 | +9 | +119 | +8 | +8 | +11 |

Примечания: 1. Поправки по пп. «А» и «Б» следует принимать для областей, краев и республик, из которых ведутся поставки на стройку сборных бетонных и железобетонных конструкций и кирпича строительного. Если сборные бетонные и железобетонные конструкции и кирпич строительный поставляются на стройку из разных областей, краев и республик, то в смете следует применять поправку, определяемую как средневзвешенную, исходя из процентного соотношения объемов поставляемых сборных бетонных и железобетонных конструкций или кирпича строительного.

2. Поправки по п. «В» следует принимать для областей, краев и республик, в которых проектируется строительство сооружения.

3. Настоящие поправки определены по объемам местных строительных материалов (включая сборные бетонные и железобетонные конструкции) с учетом изменений конструктивных элементов сооружений в конкретных условиях отдельных областей, краев и республик, поэтому при составлении смет они подлежат корректировке.

4. Поправки со знаком «+» следует прибавлять к прямым затратам цен Прейскуранта, а со знаком «—» — вычитать.

# ТАБЛИЦА ЗАТРАТ НА ЖЕЛЕЗНОДОРОЖНЫЕ ПЕРЕВОЗКИ, УЧТЕННЫЕ В ПРЕЙСКУРАНТЕ ($Т_{жл}$) ПРИ ТРАНСПОРТИРОВАНИИ СБОРНЫХ БЕТОННЫХ И ЖЕЛЕЗОБЕТОННЫХ КОНСТРУКЦИЙ ОТ СТАНЦИИ ОТПРАВЛЕНИЯ ДО СТАНЦИИ НАЗНАЧЕНИЯ ЖЕЛЕЗНОЙ ДОРОГИ МПС, ЧЕРЕЗ КОТОРУЮ СОГЛАСНО ПРОЕКТУ ПРЕДУСМАТРИВАЕТСЯ ПОСТАВКА КОНСТРУКЦИЙ

*(в рублях за тонну)*

| Территориальные районы | Наименование сборных бетонных и железобетонных конструкций | |
|---|---|---|
| | Элементы дренажных устройств и водоотводных сооружений | Элементы дорожных знаков (фундаменты) |
| 1 | 2 | 3 |
| 1а | 4,15 | 3,55 |
| 1б | 4,59 | 3,75 |
| 1в | 5,04 | 4,46 |
| 1г | 4,74 | 4,18 |
| 1д | 4,42 | 3,84 |
| 1е | 5,15 | 4,95 |
| 1ж | 5,02 | 3,86 |
| 2а | 5,29 | 4,97 |
| 2б | 4,01 | 4,09 |
| 2в | 6,17 | 5,89 |
| 2г | 5,58 | 5,88 |
| 3 | 4,85 | 4,57 |
| 4 | 5,19 | 3,75 |
| 5а | 4,64 | 3,64 |
| 5б | 4,29 | 4,01 |
| 6а, 6б | 5,68 | 3,68 |
| 6в | 5,14 | 4,94 |
| 7а | 5,52 | 4,04 |
| 7б | 4,24 | 3,64 |
| 7в | 4,43 | 3,83 |
| 7г | 4,79 | 4,31 |
| 8а | 5,04 | 3,76 |
| 8б | 4,4 | 4,16 |
| 8в | 4,45 | 4,13 |
| 8г | 4,84 | 4 |
| 8д, 8е | 8,09 | 5,89 |
| 9а | 5,33 | 5,01 |
| 9б | 5,95 | 5,03 |
| 9в | 4,11 | 3,94 |
| 10а | 5,77 | 4,18 |
| 10б | 4,99 | 5,03 |

| Территориальные районы | Наименование сборных бетонных и железобетонных конструкций | |
|---|---|---|
| | Элементы дренажных устройств и водоотводных сооружений | Элементы дорожных знаков (фундаменты) |
| 1 | 2 | 3 |
| 10в | 4,31 | 4,03 |
| 11а | 4,46 | 4,1 |
| 11б | 5,91 | 4,07 |
| 11в | 4,25 | 5,73 |
| 11г | 5,86 | 5,02 |
| 11д | 4,55 | 4,23 |
| 11е | 4,6 | 3,88 |
| 12а | 4,21 | 4,05 |
| 12б | 5,8 | 5,08 |
| 12в, 12е | 5,59 | 5,03 |
| 12г | 4,41 | 4,85 |
| 12д | 5,03 | 4,79 |

Примечание. При перевозке конструкций на расстояние до 400 км затраты, приведенные в настоящей таблице, принимаются с коэффициентами ($К_ж$):

по районам 1а—1д, 1ж, 3—6б, 7г, 9б, 10в—0,6;

по районам 1е, 2, 7а—7в, 8а—8г, 9а, 10а, 10б, 11а—11в, 11е, 12а—0,4;

по районам 6в, 8д, 8е, 11г, 11д, 12б—12е — 0,2.

*ПРИЛОЖЕНИЕ 16*

## ТАБЛИЦА ПРЯМЫХ ЗАТРАТ НА ТРАНСПОРТИРОВАНИЕ ИЗЛИШНЕГО ГРУНТА, УЧТЕННОГО В ЦЕНАХ ПРЕЙСКУРАНТА

*(в рублях на измеритель цен)*

| Номера цен | Территориальные районы | | | | | |
|---|---|---|---|---|---|---|
| | 1а—1е, 3б, 3в, 4б, 5а, 6а, 6в, 11б—11е, 12д | 1ж, 3а, 4а, 6б, 12а—12г | 2а—2в, 5б, 7в, 8в—8е, 9а—9в, 10, 11а, 12е | 2г | 3б | 7а, 7б, 7г, 8а, 8б |
| 1 | 2 | 3 | 4 | 5 | 6 | 7 |
| 479, 480 | 1 | 1 | 1 | 2 | 1 | 1 |
| 481 | 2 | 2 | 3 | 3 | 2 | 2 |
| 482 | 3 | 3 | 4 | 5 | 2 | 3 |
| 483 | 4 | 4 | 5 | 6 | 3 | 4 |

| Номера цен | Территориальные районы | | | | | |
|---|---|---|---|---|---|---|
| | 1а—1е, 3б, 3в, 4б, 5а, 6а, 6в, 11б—11е, 12д | 1ж, 3а, 4а, 6б, 12а—12г | 2а—2в, 5б, 7в, 8в—8е, 9а—9в, 10, 11а, 12е | 2г | 3б | 7а, 7б, 7г, 8а, 8б |
| 1 | 2 | 3 | 4 | 5 | 6 | 7 |
| 484 | 12 | 11 | 16 | 19 | 9 | 13 |
| 485 | 15 | 14 | 19 | 23 | 11 | 16 |
| 486 | 18 | 17 | 23 | 29 | 13 | 20 |
| 487 | 27 | 24 | 35 | 43 | 20 | 30 |
| 488 | 35 | 32 | 45 | 57 | 26 | 39 |

Примечания: 1. Затраты на транспортирование излишнего грунта по ценам № 402—424, 428—444 приведены в подразделах цен.

2. При строительстве зданий и сооружений автодорожного транспорта в отдельных городах, районах, областях и республиках, в которых тарифы на автоперевозки отличаются от принятых в Прейскуранте, затраты на транспортирование излишнего грунта должны приниматься с приведенными ниже коэффициентами, при соответствующем изменении прямых затрат на строительные работы.

| № п. п. | Наименование территориальных районов, областей, краев и республик | Коэффициенты |
|---|---|---|
| 1 | 2 | 3 |
| | **РСФСР** | |
| | **1-й территориальный район** | |
| 1 | Москва (при расчетах по сдельным тарифам за перевозки строительных материалов в пределах границ города) | 0,8 |
| 2 | Ленинград (при расчетах по сдельным тарифам за перевозки строительных материалов в пределах границ города) | 0,9 |
| 3 | Башкирская АССР | 1,1 |
| 4 | Марийская АССР | 1,25 |
| 5 | Вологодская область | 1,1 |
| 6 | Кировская » | 1,1 |
| | **5-й территориальный район** | |
| 7 | Дагестанская АССР (за исключением указанных ниже горных районов) | 1,25 |
| 8 | Агульский, Акушинский, Ахвахский, Ахтынский, Ботлихский, Гергебильский, Гумбетовский, Гунибский, Дахадаевский, Кулинский, Курахский, Лакский, Левашинский, Рутульский, Советский, Тляртинский, Унцукульский, Хунзахский, Цумадинский, Цунтинский и Чародинский районы Дагестанской АССР | 1,6 |

| № п. п. | Наименование территориальных районов, областей, краев и республик | Коэффициенты |
|---|---|---|
| 1 | 2 | 3 |
| | **6-й территориальный район** | |
| | **Армянская ССР** | |
| 9 | г. Алаверди, Амасийский, Варденисский, Гукасянский, им. Камо, Мартунинский, Мегринский, Ноемберянский, Разданский, Севанский, Туманянский и Шамшадинский районы | 1,1 |
| 10 | Азизбековский, Араранский, Горисский, Ехегнадзорский, Кафанский, Сисианский районы | 1,21 |
| 11 | г. Джермук, Каджаран | 1,31 |
| | **Азербайджанская ССР** | |
| 12 | Гадрутский, Дашкесанский, Джульфинский, Кедабекский, Кельбаджарский, Лачинский, Лерикский, Ордубадский, Шаумяновский, Шахбузский, Шушинский и Ярдымлинский районы, расположенные в горных местностях, а также для колхозов и совхозов, приведенных в прил. 1 к Прейскуранту № 13-01-07 изд. 1981 г. | 1,2 |
| | **Грузинская ССР** | |
| 13 | г. Тбилиси, Рустави, а также на территории Гардабанского района, при перевозке грузов автомобилями грузоподъемностью до 10 т на расстояние до 5 км (указанный коэффициент не применяется в случае работы транспорта этих автохозяйств вне места их постоянного пребывания). | 0,9 |
| 14 | Все горные районы, расположенные св. 1300 м над уровнем моря | 1,35 |
| | **7-й территориальный район** | |
| | **РСФСР** | |
| 15 | Коми-Пермяцкий автономный округ Пермской области | 1,44 |
| | **11-й территориальный район** | |
| | **Казахская ССР** | |
| 16 | г. Алма-Ата, Чимкентская область | 0,9 |
| 17 | Кокчетавская, Кустанайская, Павлодарская, Северо-Казахстанская, Тургайская и Целиноградская области | 1,1 |

| № п. п. | Наименование территориальных районов, областей, краев и республик | Коэффициенты |
|---|---|---|
| 1 | 2 | 3 |
| 18 | Кзыл-Ординская область | 1,15 |
| 19 | Гурьевская область | 1,2 |
| 20 | Все местности горных районов, расположенные св. 1500 м над уровнем моря | 1,25 |
| | **12-й территориальный район Узбекская ССР** | |
| 21 | г. Ташкент, Ферганская область | 0,88 |
| 22 | Хорезмская область | 1,12 |
| | **Киргизская ССР** | |
| 23 | Ала-Букинский, Джанги-Джольский, Токтогульский районы Ошской области и все местности горных районов, расположенные св. 1300 м над уровнем моря | 1,2 |
| 24 | Нарынская область | 1,3 |
| | **Таджикская ССР** | |
| 25 | Города Исфара, Кайраккум, Канибадам, Ленинабад, Ура-Тюбе, Чкаловск и районы: Аштский, Ганчинский, Зафарободский, Исфаринский, Канибадамский, Матчинский, Науский, Ура-Тюбинский и Ходжентский | 0,88 |
| | **Туркменская ССР** | |
| 26 | Города Ашхабад, Красноводск, Мары и районы: Ашхабадский, Векиль-Базарский, Гяурский, Марыйский | 0,9 |
| 27 | Достлукский, Керкинский, Куня-Ургенчский, Кушкинский, Ленинский, Октябрьский, Тахта-Базарский, Халачский районы и п-ов Челекен | 1,1 |
| 28 | Гасан-Кулинский, Казанджикский, Кара-Калинский, Кизыл-Арватский, Кизыл-Артекский, Ходжамбасский, Чарангинский районы и тракт Ашхабад-Гаудан | 1,2 |
| 29 | Центральный, Юго-Восточный, Юго-Западный районы Каракумов, трасса Каракумского канала, Заунгузские пески, поселки и населенные пункты, подчиненные г. Небит-Даг | 1,3 |
| | **РСФСР** | |
| | **Районы Крайнего Севера** | |
| | **2-й территориальный район** | |
| 30 | Архангельская область и Коми АССР | 1,63 |
| 31 | Мурманская область | 1,38 |

*Продолжение прил. 16*

| № п. п. | Наименование территориальных районов, областей, краев и республик | Коэффициенты |
|---|---|---|
| 1 | 2 | 3 |
| | **8-й территориальный район** | |
| 32 | Красноярский край | 1,83 |
| | **Местности, приравненные к районам Крайнего Севера** | |
| | **2-й территориальный район** | |
| 33 | Архангельская область и Коми АССР | 1,33 |
| | **8-й территориальный район** | |
| 34 | Красноярский край и Тюменская область | 1,5 |
| 35 | Томская область | 1,44 |
| | **9-й территориальный район** | |
| 36 | Бурятская АССР и Читинская область | 1,35 |
| 37 | Иркутская область | 1,5 |
| | **10-й территориальный район** | |
| 38 | Амурская область и Хабаровский край | 1,44 |
| 39 | Приморский край | 1,5 |

Примечание. При изменении показателей подраздела «Транспортирование грунта» должны изменяться на такую же величину и показатели раздела «Подземная часть».

*ПРИЛОЖЕНИЕ 17*

## ВЕДОМОСТЬ ОБЪЕМОВ ГЛИНИСТОГО ГРУНТА, УЧТЕННОГО ПРИ ЗАСЫПКЕ ДРЕНАЖНЫХ ТРАНШЕЙ

*($м^3$ на измеритель цен)*

| Номера цен | Объем грунта |
|---|---|
| 479, 480, 484, 485 | 161 |
| 481, 486 | 177 |
| 482, 487 | 199 |
| 483, 488 | 215 |
| 489 | 40 |

*ПРИЛОЖЕНИЕ 18*

## ВЕДОМОСТЬ ОБЪЕМОВ ИЗЛИШНЕГО И НЕДОСТАЮЩЕГО ГРУНТА, ПОДЛЕЖАЩЕГО УЧЕТУ ПРИ СОСТАВЛЕНИИ БАЛАНСА ЗЕМЛЯНЫХ РАБОТ В ЦЕЛОМ ПО СТРОИТЕЛЬНОЙ ПЛОЩАДКЕ

(м³ на измеритель цен)

| Номера цен | Территориальные районы | | | | | |
|---|---|---|---|---|---|---|
| | 1ж, 3а, 3б, 3г—5а, 6, 11а, 12 | | 1а—1в, 1д, 1е, 2б, 2г, 3в, 5б, 10а, 11б—11г | | 1г, 2а, 2в, 7—9, 10б, 10в, 11д, 11е | |
| | Объем грунта, м³ | | | | | |
| | излишнего | недостающего | излишнего | недостающего | излишнего | недостающего |
| 1 | 2 | 3 | 4 | 5 | 6 | 7 |
| 402 | 82 | — | 87 | — | 100 | — |
| 403 | 265 | — | 265 | — | 265 | — |
| 404 | 92 | — | 92 | — | 97 | — |
| 405 | 92 | — | 96 | — | 103 | — |
| 406 | 120 | — | 120 | — | 129 | — |
| 407, 485 | 31 | — | 31 | — | 31 | — |
| 408, 410, 414, 444, 486 | 36 | — | 36 | — | 36 | — |
| 409 | 111 | — | 111 | — | 111 | — |
| 411, 441 | 15 | — | 15 | — | 15 | — |
| 412 | 12 | — | 12 | — | 19 | — |
| 413 | 333 | — | 333 | — | 333 | — |
| 415—420, 481 | 4 | — | 4 | — | 4 | — |
| 421, 422, 483, 423, 424, 442 | 8 | — | 8 | — | 8 | — |
| 443, 482 | 6 | — | 6 | — | 6 | — |
| 428 | 9 | — | 10 | — | 16 | — |
| 429 | 7 | — | 8 | — | 10 | — |
| 430—432, 435—437 | 180 | — | 180 | — | 180 | — |
| 433, 434—437 | 77 | — | 77 | — | 77 | — |
| 438—440 | 190 | — | 190 | — | 190 | — |
| 445, 446 | — | 17 | — | 17 | — | 17 |
| 447, 448 | — | 49 | — | 49 | — | 49 |
| 449—458 | — | 80 | — | 80 | — | 80 |
| 459, 460 | — | 2110 | — | 2110 | — | 2110 |
| 461, 462 | — | 2430 | — | 2430 | — | 2430 |
| 463, 464 | — | 1410 | — | 1410 | — | 1410 |
| 465, 466 | — | 3520 | — | 3520 | — | 3520 |
| 467—471 | — | 640 | — | 640 | — | 640 |
| 472—476 | — | 540 | — | 540 | — | 540 |
| 479, 480 | 2 | — | 2 | — | 2 | — |
| 484 | 25 | — | 25 | — | 25 | — |
| 487 | 53 | — | 53 | — | 53 | — |
| 488 | 70 | — | 70 | — | 70 | — |

Примечание. Растительный грунт в объем излишнего грунта не включен, а при составлении смет на озеленение площадок он доя-

жен учитываться в следующих объемах по ценам: № 402, 405—79 м³; № 403—120 м³; № 404, 410—69 м³; № 406, 407, 433, 434, 438—440—41 м³; № 408—56 м³; № 409—48 м³; № 411, 415—420, 449—10 м³; № 412, 423, 424, 443—14 м³; № 413—100 м³; № 414—30 м³; № 421, 422, 441—21 м³; № 428, 429, 444—5 м³; № 430—432, 435—437—132 м³.

*ПРИЛОЖЕНИЕ 19*

## ВЕДОМОСТЬ СТОИМОСТИ ОБОРУДОВАНИЯ, ПРЕДУСМОТРЕННОГО ТИПОВЫМИ ПРОЕКТАМИ, НО НЕ УЧТЕННОГО ПРЕЙСКУРАНТАМИ

*(в рублях на здание)*

1. Стоимость оборудования определена в оптовых ценах, введенных в действие 1/01—1982 г.

2. Стоимость производственного и хозяйственного инвентаря, инструмента и мебели определяется дополнительно в соответствии с утвержденными нормами затрат на приобретение инструмента, производственного и хозяйственного инвентаря и мебели для вновь возводимых зданий.

| Номера цен | Стоимость по видам оборудования, руб. | | | | | Итого |
|---|---|---|---|---|---|---|
| | санитарно-техническое | электросиловое | технологическое | телефонизация, сигнализация, часификация | радиофикационное | |
| 1 | 2 | 3 | 4 | 5 | 6 | 7 |
| 402 | 420 | 3120 | 790 | 490 | — | 4820 |
| 403 | — | 920 | 10 600 | 60 | 120 | 11 700 |
| 404 | — | 70 | — | — | — | 70 |
| 405 | — | 100 | 960 | 120 | — | 1180 |
| 406 | — | 520 | 2580 | 110 | — | 3210 |
| 409 | 100 | 860 | 2040 | 100 | — | 3100 |
| 410 | — | 190 | — | — | — | 190 |
| 412 | 740 | 50 | 1750 | — | — | 2540 |
| 413 | — | 1520 | 60 | 1780 | — | 3360 |
| 428, 429 | — | 20 | — | 40 | 260 | 320 |
| 430, 432 | — | 2140 | 10 220 | 30 | — | 12 390 |
| 431 | — | 1480 | 12 900 | 30 | — | 14 410 |

| Номера цен | Стоимость по видам оборудования, руб. | | | | | Итого |
|---|---|---|---|---|---|---|
| | санитарно-техническое | электросиловое | технологическое | телефонизация, сигнализация, часификация | радиофикационное | |
| 1 | 2 | 3 | 4 | 5 | 6 | 7 |
| 433, 434 | — | 1110 | 3300 | 30 | — | 4440 |
| 435, 437 | — | 2600 | 13 290 | 30 | — | 15 890 |
| 436 | — | 2090 | 15 950 | 30 | — | 18 070 |
| 438, 440 | — | 660 | 3290 | — | — | 3750 |
| 439 | — | 530 | 4640 | — | — | 5170 |
| 441 | — | — | 2880 | — | — | 2880 |
| 442 | — | — | 1150 | — | — | 1150 |

## *ПРИЛОЖЕНИЕ 20*

# ВЕДОМОСТИ ОБЪЕМОВ СТРОИТЕЛЬНЫХ И МОНТАЖНЫХ РАБОТ

*(на измеритель цен Прейскуранта)*

### Вводные указания

1. Ведомости объемов строительных и монтажных работ разработаны в соответствии с «Инструкцией о составе, порядке разработки, согласования и утверждения проектно-сметной документации на строительство предприятий, зданий и сооружений» СНиП 1.02.01—85 и ГОСТ 21.111—84.

2. Настоящие ведомости разработаны по главнейшим конструктивным элементам и видам работ зданий и сооружений, раздельно по основным ценам и поправкам.

3. В цене № 409 в числителе приведены объемы для варианта центрального отопления, а в знаменателе — для варианта отопления от встроенной котельной.

4. В ценах № 430—440 в числителе приведены объемы для варианта подключения к действующей сети, а в знаменателе — для варианта автономного снабжения.

5. Потребности в объемах по поправкам со знаком «+» к соответствующим объемам основных цен следует прибавлять, а со знаком «—» — вычитать.

6. Порядок составления сводной ведомости потребности в объемах строительных и монтажных работ на строительство конкретного здания или сооружения приводится в примере составления смет (прил. 22).

## А. НА ПРОИЗВОДСТВО СТРОИТЕЛЬНЫХ И МОНТАЖНЫХ РАБОТ, СОДЕРЖАЩИХСЯ В СОСТАВЕ ОСНОВНЫХ ЦЕН ПРЕЙСКУРАНТА

| № строки | Наименование вида работ | Единица измерения | Код | | Количество по ценам Прейскуранта | | | | | | | | | Шифр нормативного источника |
|---|---|---|---|---|---|---|---|---|---|---|---|---|---|---|
| | | | вида работ | единицы измерения | 402 | 403 | 404 | | 405 | 406 | 409 | 412 | 413 | |
| | | | | | | | навесстояника | калориферная | | | | | | |
| 1 | 2 | 3 | 4 | 5 | 6 | 7 | 8 | 9 | 10 | 11 | 12 | 13 | 14 | 15 |
| | РАЗДЕЛ I. СТРОИТЕЛЬНЫЕ РАБОТЫ | | | | | | | | | | | | | |
| | **1. Подземная часть** | | | | | | | | | | | | | |
| | *а) земляные работы* | | | | | | | | | | | | | |
| 1 | Механизированная разработка грунта | м³ | | 113 | 435 | 523 | 88 | 34 | 330 | 280 | 447 | 43 | 1830 | |
| 2 | Ручная разработка грунта | » | | 113 | 15 | 157 | 6 | 3 | 39 | 35 | 213 | 25 | 128 | |
| 3 | Засыпка котлованов | » | | 113 | 333 | 210 | 15 | 5 | 180 | 195 | 245 | 22 | 1620 | |
| | *б) фундаменты* | | | | | | | | | | | | | |
| 4 | Устройство щебеночных оснований | » | 20504 | 113 | — | 5,4 | 1,9 | — | — | — | — | — | — | 8-11 |
| 5 | Устройство песчаных оснований | » | 20503 | 113 | 4,4 | — | — | — | 1,2 | — | — | — | 15,4 | 8-10 |

*Продолжение прил. 20*

| № строки | Наименование вида работ | Единица измерения | Код вида работ | Код единицы измерения | Количество по ценам Прейскуранта 402 | 403 | 404 навесстоянка | 404 калориферная | 405 | 406 | 409 | 412 | 413 | Шифр нормативного источника |
|---|---|---|---|---|---|---|---|---|---|---|---|---|---|---|
| 1 | 2 | 3 | 4 | 5 | 6 | 7 | 8 | 9 | 10 | 11 | 12 | 13 | 14 | 15 |
| 6 | Устройство бетонных оснований | м³ | 30201 | 113 | — | — | — | — | 6,5 | 4,6 | 2,9 | 0,7 | 1,6 | 6-1 |
| 7 | Устройство бетонных фундаментов при *t*, °С: | | | | | | | | | | | | | |
| | —20 и —30 | » | 30202 | 113 | — | 9,2 | — | — | 8,1 | 19 | 15 | 1,2 | — | 6-2, 6-20 |
| | —40 | » | 30202 | 113 | — | 9,2 | — | — | 14,6 | 28,4 | 15 | 6,9 | — | » |
| 8 | Устройство бутобетонных фундаментов при *t*, °С: | | | | | | | | | | | | | |
| | —20 | » | 30202 | 113 | — | 61,2 | — | 11,6 | — | — | — | — | — | 6-21 |
| | —30 | » | 30202 | 113 | — | 65,8 | — | 11,6 | — | — | — | — | — | » |
| | —40 | » | 30202 | 113 | — | 74 | — | 16,4 | — | — | — | — | — | » |
| 9 | Устройство железобетонных фундаментов | » | 30301 | 113 | 2,7 | 46,2 | 16,2 | — | 5,9 | 18 | 13 | — | — | 6-5, 6-22 |
| 10 | Укладка фундаментных блоков при *t*, °С: | | | | | | | | | | | | | |
| | —20 | шт. | 30501 | 796 | 117 | — | — | — | — | — | 34 | — | 454 | |
| | —30 | » | 30501 | 796 | 153 | — | — | — | — | — | 34 | — | 454 | |
| | —40 | » | 30501 | 796 | 189 | — | — | — | — | — | 34 | — | 454 | |



| | | | | | | | | | | | | | | |
|---|---|---|---|---|---|---|---|---|---|---|---|---|---|---|
| 11 | Установка железобетонных фундаментов под колонны | » | 30601 | 796 | — | — | — | — | 9 | — | — | 4 | — | 7-6 |
| 12 | Укладка балок при *t*, °С: | | | | | | | | | | | | | |
| | —20 и —30 | » | 30625 | 796 | — | 6 | — | — | 4 | — | 4 | — | — | 7-15 |
| | —40 | » | 30625 | 796 | — | 12 | — | — | 4 | — | 4 | — | — | » |
| 13 | Устройство горизонтальной гидроизоляции | м² | 50103 | 055 | — | 94 | — | 17 | — | 14 | 22 | — | — | 8-13 |
| 14 | Устройство обмазочной гидроизоляции | » | 50105 | 055 | — | — | — | — | — | 144 | — | — | — | 8-27 |
| 15 | Установка цокольных панелей | шт. | 30605 | 796 | — | — | — | — | — | — | — | 3 | — | 7-546 |
| | *в) прочие работы подземной части* | | | | | | | | | | | | | |
| 16 | Установка закладных деталей | т | 30118 | 168 | — | 0,06 | — | — | — | 1,4 | 0,3 | — | 0,04 | 6-83 |
| 17 | Устройство подстилающих бетонных слоев | м³ | 30201 | 113 | 0,6 | 8,8 | — | — | 4,5 | — | 4 | — | — | 11-11 |
| 18 | Устройство бетонных фундаментов под оборудование | » | 30202 | 113 | — | 3,9 | — | — | 0,8 | 2,5 | 0,7 | 3,3 | 0,2 | 6-13, 6-30 |
| 19 | Устройство бетонных стенок | » | 30204 | 113 | — | — | — | — | 4,2 | — | — | — | 4,6 | 6-126 |
| 20 | Возведение монолитных стен и днищ каналов | » | 30303 | 113 | — | — | — | — | — | — | 6,7 | — | — | 6-225 |
| 21 | Устройство железобетонных фундаментов, днища канавы | » | 30301 | 113 | — | 5 | — | — | — | 13,2 | — | — | — | 6-22 |
| 22 | Укладка перемычек | шт. | 30603 | 796 | — | 20 | — | — | 5 | — | — | — | 8 | 7-127, 7-445 |
| 23 | Установка лотков | » | 30621 | 113 | 2,8 | — | — | — | — | — | 4 | — | — | 7-355 |

*Продолжение прил. 20*

| № строки | Наименование вида работ | Единица измерения | Код | | Количество по ценам Прейскуранта | | | | | | | | | Шифр нормативного источника |
|---|---|---|---|---|---|---|---|---|---|---|---|---|---|---|
| | | | вид работ | единицы измерения | 402 | 403 | 404 навесстоянка | 404 калориферная | 405 | 406 | 409 | 412 | 413 | |
| 1 | 2 | 3 | 4 | 5 | 6 | 7 | 8 | 9 | 10 | 11 | 12 | 13 | 14 | 15 |
| 24 | Укладка плит покрытий каналов | шт. | 30626 | 796 | 26 | 69 | — | — | 4 | 14 | 5 | — | 22 | 7-21 |
| 25 | Кирпичная кладка стен при $t$, °С: | | | | | | | | | | | | | |
| | —20 | м³ | 30705 | 113 | 3,2 | 35,9 | — | — | 26,6 | — | — | — | — | 8-38 |
| | —30 | » | 30705 | 113 | 3,2 | 40,9 | — | — | 26,6 | — | — | — | — | » |
| | —40 | » | 30705 | 113 | 3,2 | 45,8 | — | — | 26,6 | — | — | — | — | » |
| 26 | Кирпичная кладка | » | 30707 | 113 | 20,9 | — | — | — | — | — | — | — | — | 8-30 |
| 27 | Устройство оклеечной гидроизоляции | м² | 50107 | 055 | 44 | — | — | — | — | — | — | — | — | 8-16 |
| 28 | Устройство обмазочной гидроизоляции | » | 50105 | 055 | 184 | 51 | — | — | 62 | 228 | 72 | — | 30 | 8-27 |
| 29 | Устройство полов, покрытых керамическими плитками | » | 50708 | 055 | — | 7 | — | — | 20 | 30 | — | — | — | 11-135, 11-139 |
| 30 | Возведение железобетонных стен | м³ | 30308 | 113 | — | — | — | — | — | 33,9 | — | — | — | 6-147 |
| 31 | Установка мелких железобетонных конструкций (опорных подушек и площадок) | шт. | 30608 | 796 | — | — | — | — | — | — | 74 | — | — | 7-668 |
| 32 | Укладка плит покрытий | » | 30626 | 796 | — | — | — | — | — | — | 43 | — | — | 7-199 |
| 33 | Устройство водопроводных колодцев | м³ | 40201 | 113 | — | — | — | — | — | — | 4 | 0,3 | — | 22-446 |
| | 2. Надземная часть | | | | | | | | | | | | | |
| | *а) стены наружные* | | | | | | | | | | | | | |
| 34 | Установка стальных крепежных изделий | т | 30120 | 168 | 1,02 | — | — | — | 0,63 | — | — | 0,09 | — | 7-285 |
| 35 | Установка блоков стен | шт. | 30502 | 796 | — | — | — | — | 12 | — | 20 | 20 | — | 7-265, 7-516 |
| 36 | Укладка перемычек при $t$, °С: | | | | | | | | | | | | | |
| | —20 | » | 30603 | 796 | 25 | 50 | — | 9 | 9 | 15 | 18 | 1 | 78 | 7-127, 7-445 |
| | —30 | » | 30603 | 796 | 25 | 63 | — | 9 | 9 | 15 | 18 | 1 | 78 | 7-127, 7-445 |
| | —40 | » | 30603 | 796 | 34 | 91 | — | 12 | 10 | 19 | 18 | 1 | 103 | 7-127, 7-445 |
| 37 | Установка стеновых панелей | » | 30605 | 796 | — | — | — | — | 16 | — | 21 | 22 | — | 7-247, 7-261, 7-267, 7-273, 7-611 |
| 38 | Кирпичная кладка столбов | м³ | 30706 | 113 | 2,2 | — | — | — | — | — | — | — | — | 8-49 |
| 39 | Кирпичная кладка стен при $t$, °С: | | | | | | | | | | | | | |
| | —20 | » | 30707 | 113 | 13,4 | 200 | — | 25,2 | 15,3 | 22,1 | 37,9 | 6,6 | 25,7 | 8-30, 8-31 |
| | —30 | » | 30707 | 113 | 13,4 | 269 | — | 25,2 | 15,3 | 22,1 | 37,9 | 6,6 | 25,7 | 8-30, 8-31 |
| | —40 | » | 30707 | 113 | 13,4 | 337 | — | 33,8 | 17,2 | 27,8 | 37,9 | 8,8 | 32 | 8-30, 8-31 |

*Продолжение прил. 20*

| № строки | Наименование вида работ | Единица измерения | Код вида работ | Код единицы измерения | Количество по ценам Прейскуранта 402 | 403 | 404 навесстояника | 404 калориферная | 405 | 406 | 409 | 412 | 413 | Шифр нормативного источника |
|---|---|---|---|---|---|---|---|---|---|---|---|---|---|---|
| 1 | 2 | 3 | 4 | 5 | 6 | 7 | 8 | 9 | 10 | 11 | 12 | 13 | 14 | 15 |
| 40 | Кирпичная кладка стен с облицовкой лицевым кирпичом при $t$, °С: | | | | | | | | | | | | | |
| | —20 и —30 | м³ | 30707 | 113 | 82,4 | — | — | — | — | 13,7 | — | — | 131 | 8-72, 8-74 |
| | —40 | » | 30707 | 113 | 109 | — | — | — | — | 17,2 | — | — | 185 | 8-74, 8-76 |
| 41 | Устройство фибролитовых перегородок | м² | 31111 | 055 | 10,2 | — | — | — | — | — | — | — | — | 10-42 |
| 42 | Устройство кирпичных перегородок | » | 30709 | 055 | — | — | — | — | 20 | — | — | — | — | 8-45 |
| | *б) отделочные работы* | | | | | | | | | | | | | |
| 43 | Окраска поверхностей масляными красками | » | 50510 | 055 | — | — | — | — | 744 | 32 | 228 | — | — | 13-131, 13-138, 13-153 |
| 44 | Штукатурка поверхностей фасадов | » | 50602 | 055 | — | 57 | — | 8 | 18 | — | 106 | 16 | 922 | 15-201, 15-208 |
| 45 | Штукатурка дверных и оконных откосов | м | 50602 | 006 | — | 125 | — | 13,3 | — | — | — | — | — | 15-210 |
| 46 | Штукатурка поверхностей внутри зданий | м² | 50603 | 055 | 554 | 62 | — | 62 | 56 | 46 | 219 | — | 26 | 15-246, 15-254, 15-267 |
| 47 | Облицовка поверхностей стен гипсовыми листами | » | 50605 | 055 | — | 128 | — | — | — | — | — | — | — | 15-325 |
| 48 | Сплошное выравнивание и подготовка поверхностей под окраску | » | 50606 | 055 | 316 | 975 | — | 21 | 345 | 19 | 467 | 134 | 392 | 15-275, 15-276, 15-296, 15-297 |
| 49 | Облицовка поверхностей мраморными плитами | » | 50804 | 055 | — | — | — | — | — | — | — | — | 18 | 15-74 |
| 50 | Облицовка поверхностей керамическими плитами | » | 50805 | 055 | 35 | 61 | — | — | 78 | 93 | 80 | — | 162 | 15-79, 15-82, 15-86, 15-92 |
| 51 | Окраска фасадов | » | 51003 | 055 | — | 48 | — | 11 | — | — | 230 | — | — | 15-521, 15-527 |
| 52 | Окраска внутри помещений водными составами | » | 51004 | 055 | 891 | 1900 | — | 77 | 105 | 43 | 272 | 132 | 988 | 15-501— 15-504, 15-508— 15-511, 15-559— 15-663 |
| 53 | Окраска внутри помещений масляными красками | » | 51005 | 055 | 182 | 92 | — | — | 67 | 22 | 152 | 150 | 101 | 15-568— 15-570 |
| 54 | Окраска металлических поверхностей масляными красками | » | 51006 | 055 | — | — | — | — | 98 | 40 | — | — | 36 | 15-613, 15-614 |
| 55 | Масляная окраска дверных и оконных заполнений | » | 51007 | 055 | 151 | 336 | — | 3 | 47 | — | 33 | 36 | 157 | 15-564— 15-567 |

*Продолжение прил. 20*

| № строки | Наименование вида работ | Единица измерения | Код | | Количество по ценам Прейскуранта | | | | | | | | | Шифр нормативного источника |
|---|---|---|---|---|---|---|---|---|---|---|---|---|---|---|
| | | | вида работ | единицы измерения | 402 | 403 | 404 | | 405 | 406 | 409 | 412 | 413 | |
| | | | | | | | навесстояника | калориферная | | | | | | |
| 1 | 2 | 3 | 4 | 5 | 6 | 7 | 8 | 9 | 10 | 11 | 12 | 13 | 14 | 15 |
| | *в) прочие работы надземной части* | | | | | | | | | | | | | |
| 56 | Устройство подстилающих слоев из песка | м³ | 20503 | 113 | 24,4 | 5,7 | 86 | — | 0,4 | — | 1,2 | — | — | 11-3 |
| 57 | Укладка перемычек | шт. | 30603 | 796 | 32 | 44 | — | 3 | — | 5 | 6 | — | 67 | 7-127, 7-445 |
| 58 | Кирпичная кладка стен и столбов | м³ | 30707 | 113 | 28,4 | 139 | — | — | — | 1,5 | 28,4 | — | 173 | 8-36, 8-37, 8-49 |
| 59 | Устройство кирпичных перегородок | м² | 30709 | 055 | 218 | 12 | — | — | — | 12 | — | — | 226 | 8-43, 8-45 |
| 60 | Устройство перегородок из легкобетонных плит | » | 30806 | 055 | — | 169 | — | — | — | — | 50 | — | — | 8-169 |
| 61 | Устройство гипсобетонных перегородок | » | 30806 | 055 | — | — | — | — | — | — | 38 | — | — | 8-185 |
| 62 | Кирпичная кладка стен каналов | м³ | 30705 | 113 | 13,2 | — | — | — | — | — | — | — | — | 8-38 |
| 63 | Установка закладных деталей | т | 30118 | 168 | 0,23 | 0,09 | — | 0,04 | — | — | 0,01 | — | — | 6-83 |
| 64 | Установка стропильных балок | шт. | 30604 | 796 | — | 4 | 6 | — | — | — | — | — | — | 7-143, 7-147 |
| 65 | Установка мелких железобетонных конструкций (опорных плит, вентиляционных стаканов и т. п.) | » | 30608 | 796 | 27 | 20 | — | — | — | 1 | 1 | 1 | 44 | 7-209, 7-668 |
| 66 | Укладка балок, ригелей | » | 30625 | 796 | 9 | 1 | — | — | 8 | 8 | 5 | 4 | — | 7-94, 7-112 |
| 67 | Укладка плит покрытий и перекрытий | » | 30626 | 796 | 52 | 44 | 12 | 8 | 22 | 15 | 19 | 9 | 67 | |
| 68 | Устройство рулонных кровель | м² | 50203 | 055 | 362 | 552 | — | 30 | 194 | 280 | 229 | 60 | 420 | 12-133, 12-176 |
| 69 | Устройство пароизоляции | » | 50207 | 055 | 344 | 524 | — | — | 40 | 30 | 229 | — | 420 | 12-289 |
| 70 | Теплоизоляционные слои из керамзита | м³ | 50301 | 113 | — | 5,4 | — | — | — | — | — | — | — | 12-288 |
| 71 | Утепление покрытий легким бетоном при $t$, °С: | | | | | | | | | | | | | |
| | —20 | » | 50303 | 113 | — | 48 | — | 1,7 | — | — | — | 0,7 | — | 12-287 |
| | —30 | » | 50303 | 113 | — | 68 | — | 2,2 | — | — | — | 0,7 | — | » |
| | —40 | » | 50303 | 113 | — | 78 | — | 2,6 | — | — | — | 0,7 | — | » |
| 72 | Утепление покрытий минераловатными плитами | м² | 50304 | 055 | — | — | — | — | — | 30 | — | — | — | 12-284 |
| 73 | Установка ворот | » | 31102 | 055 | 63 | 51,8 | — | — | — | — | 13 | — | — | 10-144 |
| 74 | Заполнение дверных проемов | » | 31113 | 055 | 36 | 28 | — | — | 9 | 6 | 15 | 2 | 78 | 10-105, 10-107 |
| 75 | Заполнение оконных проемов | » | 31114 | 055 | 11 | 105 | — | 2 | 21 | 5 | 5 | 8 | 81 | 10-72, 10-84, 10-85 |
| 76 | Двойное остекление оконных и балконных блоков (для цены № 403) при $t$=—20 °С, $t$=—30 °С) | » | 31202 | 055 | 11 | 107 | — | — | 19 | 5 | 41 | 8 | 182 | 15-707 |

*Продолжение прил. 20*

| № строки | Наименование вида работ | Единица измерения | Код вида работ | Код единицы измерения | Количество по ценам Прейскуранта 402 | 403 | 404 навесстояйка | 404 калориферная | 405 | 406 | 409 | 412 | 413 | Шифр нормативного источника |
|---|---|---|---|---|---|---|---|---|---|---|---|---|---|---|
| 1 | 2 | 3 | 4 | 5 | 6 | 7 | 8 | 9 | 10 | 11 | 12 | 13 | 14 | 15 |
| 77 | Тройное остекление оконных и балконных блоков при $t$=—40 °С | м² | 31203 | 055 | — | 107 | — | — | — | — | — | — | — | 15-709 |
| 78 | Одинарное остекление дверных полотен и ворот | » | 31204 | 055 | 15 | — | — | — | 1 | — | — | — | 10 | 15-731, 15-733 |
| 79 | Установка дверей с теплоизоляцией | » | 50309 | 055 | — | 37 | — | 3,6 | — | — | — | — | — | 26-45 |
| 80 | Устройство подстилающих бетонных слоев | м³ | 30201 | 113 | 30,9 | 21,6 | 31 | 3,7 | 3 | 30 | 40 | 10,3 | 88,8 | 11-11 |
| 81 | Устройство покрытий из кирпича кислотоупорного | м² | 50502 | 055 | — | 38 | — | — | — | — | — | — | — | 11-126 |
| 82 | Устройство полов из кислотоупорных плиток | » | 50504 | 055 | 9 | 16 | — | — | — | — | — | — | — | 11-141, 11-147 |
| 83 | Устройство цементных, бетонных стяжек | » | 50702 | 055 | 767 | 701 | 14 | 30 | 224 | 329 | 471 | 36 | 761 | 11-55, 11-56, 12-299, 12-300 |
| 84 | Уплотнение грунта щебнем | » | 50703 | 055 | 316 | 522 | 314 | 21 | 205 | 206 | 188 | — | 349 | 11-2 |
| 85 | Устройство покрытий бетонных, цементных | » | 50705 | 055 | 11 | 447 | 316 | 21 | — | — | 127 | 94 | 31 | 11-67—11-70 |
| 86 | Устройство покрытий мозаичных | » | 50705 | 055 | — | — | — | — | — | — | — | — | 264 | 11-71, 11-73 |
| 87 | Устройство полов, покрытых керамическими плитками | » | 50708 | 055 | 70 | 44 | — | — | 8 | 6 | 37 | — | 71 | 11-135 |
| 88 | Устройство полов, покрытых линолеумом | » | 50712 | 055 | 9 | 88 | — | — | 30 | 13 | — | — | 71 | 11-201, 11-207, 11-209 |
| 89 | Возведение железобетонных стен | м³ | 30308 | 113 | — | 6,6 | — | 1,2 | — | — | 1,9 | — | — | 6-143 |
| 90 | Установка плит козырьков, балконов | шт. | 30607 | 796 | 1 | 1 | — | — | — | — | — | — | 4 | 7-650, 7-653 |
| 91 | Установка лестничных площадок | » | 30609 | 796 | — | 2 | — | — | — | — | — | — | 1 | 7-292 |
| 92 | Установка лестничных маршей | » | 30609 | 796 | — | 2 | — | — | — | — | — | — | 2 | 7-298 |
| 93 | Устройство крылец с входными площадками | м² | 30624 | 055 | — | 8,2 | — | 1,9 | 3 | — | 20,1 | 2 | 9,8 | 8-179, 8-180 |
| 94 | Установка жалюзийных решеток | шт. | 40106 | 796 | — | 12 | — | 1 | — | — | 7 | — | — | 20-409 |
| 95 | Теплоизоляция холодных поверхностей стен | м³ | 50302 | 113 | — | 3,7 | — | 0,9 | — | — | 1,2 | — | 0,8 | 26-31 |
| 96 | Устройство покрытий асфальтобетонных | м² | 50706 | 055 | 265 | 57 | — | — | — | — | 98 | — | — | 11-83, 11-84 |
| 97 | Устройство фибролитовых перегородок | » | 31111 | 055 | 40,5 | — | — | — | — | — | — | — | 13,2 | 10-42, 10-43 |
| 98 | Установка стальных крепежных изделий | т | 30120 | 168 | 0,24 | — | — | — | 0,05 | — | — | 0,07 | 0,14 | 7-285 |
| 99 | Установка карнизных плит | шт. | 30607 | 796 | 15 | — | — | — | — | — | 3 | 8 | — | 7-662 |
| 100 | Устройство мелких кровельных отделок и покрытий на фасадах из кровельного железа | м² | 50205 | 055 | 40 | 670 | — | — | 144 | — | — | 204 | 485 | 12-276, 12-280 |

*Продолжение прил. 20*

| № строки | Наименование вида работ | Единица измерения | Код вида работ | Код единицы измерения | Количество по ценам Прейскуранта 402 | 403 | 404 навесстояянка | 404 калориферная | 405 | 406 | 409 | 412 | 413 | Шифр нормативного источника |
|---|---|---|---|---|---|---|---|---|---|---|---|---|---|---|
| 1 | 2 | 3 | 4 | 5 | 6 | 7 | 8 | 9 | 10 | 11 | 12 | 13 | 14 | 15 |
| 101 | Утепление покрытий плитами из пенобетона | м² | 50305 | 055 | 344 | — | — | 65 | 40 | — | 229 | — | 420 | 12-286 |
| 102 | Устройство оклеечной гидроизоляции | » | 50107 | 055 | 19 | — | — | — | — | — | — | — | 71 | 11-16, 11-17 |
| 103 | Устройство обмазочной гидроизоляции | » | 50105 | 055 | 30 | — | 46 | 9 | — | — | 9 | — | — | 8-27 |
| 104 | Устройство горизонтальной гидроизоляции | » | 50103 | 055 | — | — | — | — | — | — | 21 | — | 73 | 8-13 |
| 105 | Облицовка поверхностей керамическими плитками | » | 50805 | 055 | 30 | — | — | — | — | — | 32 | — | — | 15-82, 15-92 |
| 106 | Устройство оснований щебеночных | » | 60202 | 055 | 37 | — | — | 11 | 168 | 60 | — | 15 | 92 | 27-173, 27-174 |
| 107 | Устройство отмостки, покрытий асфальтобетонных | » | 60207 | 055 | 37 | — | — | 11 | 336 | 247 | — | 15 | 92 | 27-164, 27-165, 27-169, 27-172 |
| 108 | Возведение железобетонных покрытий, поясов, козырька | м³ | 30309 | 113 | — | — | 0,9 | — | 0,1 | — | 7,1 | 0,4 | 0,9 | 6-168, 6-173, 6-177 |
| 109 | Установка железобетонных колонн и стоек | шт. | 30602 | 796 | — | — | 12 | — | 13 | 12 | 10 | 4 | — | 7-31, 7-32 |
| 110 | Установка лотков | м³ | 30621 | 113 | — | — | 2,5 | — | — | — | — | — | — | 7-355 |
| 111 | Утепление ворот | м² | 50407 | 055 | — | — | — | — | — | — | — | 9,2 | — | 26-69 |
| 112 | Устройство асбестоцементных кровель | » | 50201 | 055 | — | — | 372 | — | — | — | — | — | — | 12-269 |
| 113 | Возведение монолитного днища канавы | м³ | 30303 | 113 | — | — | — | — | — | — | 17,2 | — | — | 6-226 |
| 114 | Устройство щитовых перегородок | м | 31107 | 006 | — | — | — | — | — | — | — | — | 4,3 | 10-48 |
| 115 | Устройство полов дощатых по лагам | м² | 50714 | 055 | — | — | — | — | — | — | 28 | — | — | 11-184 |
| | **РАЗДЕЛ II. МОНТАЖ МЕТАЛЛОКОНСТРУКЦИЙ** | | | | | | | | | | | | | |
| 116 | Монтаж конструкций каркасов зданий | т | 30101 | 168 | — | 0,07 | — | | 0,6 | — | 0,6 | — | — | 9-1, 9-51 |
| 117 | Монтаж балок, ригелей, перемычек, стоек | » | 30101 | 168 | 1,2 | 1,7 | 5,04 | | 1,4 | — | 2,2 | 0,8 | 0,9 | 9-61, 9-94 |
| 118 | Монтаж прочих металлических конструкций | » | 30108 | 168 | 0,1 | 2,3 | — | | 1,1 | 3,3 | 0,04 | 0,9 | 0,3 | 9-46, 9-49, 9-122 |
| 119 | Подшивка подвесных потолков листами из алюминиевых сплавов | м² | 30125 | 055 | — | — | — | | — | 67 | — | — | — | 9-102 |

*Продолжение прил. 20*

| № строки | Наименование вида работ | Единица измерения | Код вида работ | Код единицы измерения | Количество по ценам Прейскуранта 402 | 403 | 404 навес. стоянка | 404 калориферная | 405 | 406 | 409 | 412 | 413 | Шифр нормативного источника |
|---|---|---|---|---|---|---|---|---|---|---|---|---|---|---|
| 1 | 2 | 3 | 4 | 5 | 6 | 7 | 8 | 9 | 10 | 11 | 12 | 13 | 14 | 15 |
| | РАЗДЕЛ III. ВНУТРЕННИЕ САНИТАРНО-ТЕХНИЧЕСКИЕ УСТРОЙСТВА | | | | | | | | | | | | | |
| | **1. Санитарно-технические работы** | | | | | | | | | | | | | |
| | *а) холодное и горячее водоснабжение, канализация* | | | | | | | | | | | | | |
| 120 | Прокладка трубопроводов из чугунных труб | м | 40602 | 006 | 28 | 55 | — | | 16 | — | 51 / — | — | 91 | 16-27—16-31 |
| 121 | Прокладка трубопроводов из стальных труб | » | 40604 | 006 | 66 | 148 | 85 | | 15 | 19 | 116 / — | 43 | 177 | 16-35—16-47 |
| 122 | Прокладка трубопроводов из пластмассовых труб | » | 40601 | 006 | — | — | — | | — | 13 | — | — | — | 16-34 |
| 123 | Установка смесителей | шт. | 40701 | 796 | 1 | 2 | — | | — | — | 2 / — | — | — | 17-49 |
| 124 | Установка водомерных узлов | шт. | 40801 | 796 | — | 1 | — | | 1 | — | — | — | — | 16-192 |
| 125 | Установка приборов указательных (манометров) | компл. | 40811 | 671 | — | — | — | | 1 | — | — | 2 | 1 | 18-226, 18-227 |
| 126 | Установка ванн ножных | » | 40902 | 671 | — | 1 | — | | — | — | — | — | — | 17-8 |
| 127 | Установка умывальников | » | 40903 | 671 | 2 | 3 | — | | 1 | 1 | 3 / — | — | 5 | 17-18—17-23 |
| 128 | Установка раковин | » | 40904 | 671 | — | 2 | — | | — | — | 1 / — | — | 2 | 17-89 |
| 129 | Установка поддонов | шт. | 40905 | 671 | 1 | — | — | | — | — | — | — | — | 17-34 |
| 130 | Установка унитазов | компл. | 40906 | 671 | 1 | 1 | — | | 1 | 1 | 1 / — | — | 7 | 17-57—17-62 |
| 131 | Установка трапов | » | 40908 | 671 | — | 3 | — | | — | — | 4 / — | — | 2 | 17-36, 17-37 |
| 132 | Установка фасонных частей | т | 40514 | 168 | 0,03 | — | — | | 0,1 | — | — | — | 0,1 | 16-20, 16-21 |
| 133 | Установка писсуаров | компл. | 40907 | 671 | — | — | — | | — | — | — | — | 5 | 17-77 |
| | *б) отопление и вентиляция* | | | | | | | | | | | | | |
| 134 | Установка регистров отопительных при $t$, °С: | | | | | | | | | | | | | |
| | —20 | м | 40604 | 006 | 4,5 | 116 | — | | — | — | — | 50 | — | 18-131, 18-132 |
| | —30 | » | 40604 | 006 | 6 | 138 | — | | — | — | — | 50 | — | » |
| | —40 | » | 40604 | 006 | 8 | 158 | — | | — | — | — | 50 | — | » |

*Продолжение прил. 20*

| № строки | Наименование вида работ | Единица измерения | Код вида работ | Код единицы измерения | Количество по ценам Прейскуранта 402 | 403 | 404 навес. стояянка | 404 калориферная | 405 | 406 | 409 | 412 | 413 | Шифр нормативного источника |
|---|---|---|---|---|---|---|---|---|---|---|---|---|---|---|
| 1 | 2 | 3 | 4 | 5 | 6 | 7 | 8 | 9 | 10 | 11 | 12 | 13 | 14 | 15 |
| 135 | Прокладка трубопроводов из стальных труб | м | 40604 | 006 | 313 | 707 | — | | 28 | 31 | 239/145 | 90 | 470 | 16-35—16-40 |
| 136 | Установка водомерных узлов | » | 40801 | 796 | 1 | — | — | | — | — | — | — | 1 | 16-201 |
| 137 | Установка грязевиков | шт. | 40807 | 796 | 2 | 2 | — | | — | — | — | — | 2 | 18-184—18-186 |
| 138 | Установка воздухосборников | » | 40809 | 796 | 3 | 5 | 3 | | — | — | — | 3 | 2 | 18-196—18-198 |
| 139 | Установка элеваторных узлов | » | 40810 | 796 | — | 1 | — | | — | — | — | — | — | 18-202 |
| 140 | Установка радиаторов отопительных при $t$, °С: | | | | | | | | | | | | | |
| | —20 | м² экв. | 40910 | 084 | 76 | 27 | 5 | | 18 | 11 | 29/— | — | 58 | 18-109, 18-120 |
| | —30 | » | 40910 | 084 | 94 | 32 | 5 | | 18 | 14 | 29/— | — | 58 | » |
| | —40 | » | 40910 | 084 | 110 | 33 | 6 | | 18 | 14 | 29/— | — | 62 | » |
| 141 | Установка фильтров приемной секции | шт. | 40818 | 796 | 1 | — | — | | — | — | 1/— | — | — | 20-802 |
| 142 | Установка калориферной секции | » | 40819 | 796 | 1 | — | — | | — | — | — | — | — | 20-809 |
| 143 | Монтаж секций присоединительных | » | 40820 | 796 | 1 | — | — | | — | — | 1/— | — | — | 20-845 |
| 144 | Монтаж обеспыливающих агрегатов | » | 40821 | 796 | 1 | — | — | | — | — | — | — | — | 20-763 |
| 145 | Монтаж клапана герметического | » | 71602 | 796 | 1 | — | — | | — | — | — | — | — | 21-30-5 |
| 146 | Установка клапанов регулирующих | » | 73315 | 796 | 2 | — | — | | — | — | — | — | — | 12-805-1 |
| 147 | Установка центробежных насосов | » | 40825 | 796 | — | — | — | | — | — | 1/2 | — | — | 18-165 |
| 148 | Установка водоподогревателей скоростных | » | 40805 | 796 | — | — | — | | — | — | —/1 | — | 2 | 18-76, 18-91 |
| 149 | Установка отопительных водогрейных котлов | » | 40823 | 796 | — | — | — | | — | — | —/3 | — | — | 18-4 |
| 150 | Монтаж оборудования гидроциклона | » | 70402 | 796 | — | — | — | | — | — | — | 2 | — | 4-213-2 |
| 151 | Установка закладных и отборных устройств автоматизации | » | 73316 | 796 | — | — | — | | — | — | — | — | 16 | 12-698-1, 12-698-10 |

*Продолжение прил. 20*

| № строки | Наименование вида работ | Единица измерения | Код вида работ | Код единицы измерения | Количество по ценам Прейскуранта 402 | 403 | 404 навесстояника | 404 калориферная | 405 | 406 | 409 | 412 | 413 | Шифр нормативного источника |
|---|---|---|---|---|---|---|---|---|---|---|---|---|---|---|
| 1 | 2 | 3 | 4 | 5 | 6 | 7 | 8 | 9 | 10 | 11 | 12 | 13 | 14 | 15 |
| | **3. Сопутствующие строительные работы** | | | | | | | | | | | | | |
| 152 | Изоляция поверхностей теплоизоляционными материалами | м³ | 50402 | 113 | — | 0,6 | 0,01 | | 0,2 | 0,1 | 0,51 | — | 2 | 26-16 |
| 153 | Обертывание поверхностей изоляции | м² | 50407 | 055 | 50 | 8 | 1 | | 8 | 5 | 7 | — | 29 | 26-69, 26-73 |
| 154 | Установка труб чугунных отопительных ребристых при $t°$, С | | | | | | | | | | | | | |
| | —20 | шт. | 40911 | 796 | — | 17 | — | | — | — | 15/— | — | — | 18-124 |
| | —30 и —40 | » | 40911 | 796 | — | 20 | — | | — | — | 15/— | — | — | » |
| 155 | Прокладка воздуховодов из листовой стали | м² | 40102 | 055 | 124 | 164 | — | | — | 2 | 45/— | 2 | 97 | |



| | | | | | | | | | | | | | | |
|---|---|---|---|---|---|---|---|---|---|---|---|---|---|---|
| 156 | Установка зонтов | шт. | 40105 | 796 | — | 5 | — | | — | — | — | — | 2 | 20-489, 20-530 |
| 157 | Установка дефлекторов и дроссель-клапанов | » | 40105 | 796 | — | 16 | 1 | | 1 | 1 | 2/— | 1 | 3 | 20-525—20-530 |
| 158 | Установка воздухонагревателей | » | 40106 | 796 | — | 4 | — | | — | — | 1/— | — | — | 20-348 |
| 159 | Установка жалюзийных решеток | » | 40106 | 796 | 18 | 28 | — | | 2 | 2 | 11/— | — | 10 | 20-400, 20-407, 20-409 |
| 160 | Установка узлов прохода через перекрытие | » | 40105 | 796 | — | — | — | | 1 | — | 1/— | 1 | 4 | |
| 161 | Установка клапанов и заслонок | » | 40107 | 796 | 6 | 4 | 1 | | — | — | 2/1 | — | 8 | |
| 162 | Установка герметических дверей и люков | » | 40107 | 796 | 5 | 3 | 1 | | — | — | 4/— | — | 2 | 20-654, 20-656, 20-660 |
| 163 | Установка калориферов | » | 40819 | 796 | 1 | 3 | 3 | | — | — | — | — | 2 | 20-760 |
| 164 | Монтаж вентиляторов и вентиляторных агрегатов | » | 40821 | 796 | 7 | 6 | 1 | | — | — | 3/— | — | 8 | |
| 165 | Установка приборов указательных (манометров, кранов) | компл. | 40811 | 671 | 3 | — | — | | 5 | 5 | 7/4 | 2 | 20 | 18-226—18-229 |

*Продолжение прил. 20*

| № строки | Наименование вида работ | Единица измерения | Код вида работ | Код единицы измерения | Количество по ценам Прейскуранта 402 | 403 | 404 павес-стоянка | 404 калори-ферная | 405 | 406 | 409 | 412 | 413 | Шифр нормативного источника |
|---|---|---|---|---|---|---|---|---|---|---|---|---|---|---|
| 1 | 2 | 3 | 4 | 5 | 6 | 7 | 8 | 9 | 10 | 11 | 12 | 13 | 14 | 15 |
| 166 | Установка коробов, рам, подставок при $t°$, С: | | | | | | | | | | | | | |
| | —20, —30 | т | 40109 | 168 | 1,32 | 0,01 | 0,01 | | — | — | 0,09 / — | — | 0,01 | 20-697 |
| | —40 | » | 40109 | 168 | 3,56 | 0,01 | 0,01 | | — | — | 0,09 / — | — | 0,01 | 20-697 |
| 167 | Установка насадок, гребенок | шт. | 40806 | 796 | — | — | — | | — | — | 1 / 2 | — | 2 | 18-179 |
| 168 | Установка гибких вставок | » | 40108 | 796 | — | — | — | | — | — | — | — | 7 | 20-692 |
| | **3. Монтаж санитарно-технического оборудования** | | | | | | | | | | | | | |
| 169 | Установка регуляторов давления | » | 73704 | 796 | — | 1 | — | | — | — | — | — | 4 | 11-391-1 |
| 170 | Монтаж камер присоединения | » | 40822 | 796 | — | 1 | — | | — | — | — | — | — | 20-780 |
| 171 | Установка клапанов, заслонок | » | 40107 | 796 | 2 | — | — | | — | — | 8 / — | — | — | |
| 172 | Огрунтовка поверхностей | м² | 50510 | 055 | 50 | 625 | 50 | | — | — | — | — | — | 13-116, 13-121 |
| 173 | Окраска поверхностей масляными красками | » | 50510 | 055 | 50 | — | — | | — | — | — | — | — | 13-155, 13-165 |
| 174 | Изоляция поверхностей штучными теплоизоляционными изделиями | м³ | 50401 | 113 | 1 | — | — | | — | — | — / 9 | — | 0,2 | 26-13 |
| 175 | Окраска металлических поверхностей | м² | 51006 | 055 | 315 | 520 | 50 | | 29 | 11 | 106 | 52 | 307 | 15-611—15-614 |
| 176 | Окраска изолируемых поверхностей | » | 51008 | 055 | 33 | — | — | | — | — | 7 | — | 33 | 26-76, 26-78 |
| 177 | Оштукатуривание поверхности изоляции | » | 50405 | 055 | — | — | — | | — | — | 6,3 | — | 24 | 26-51 |
| | РАЗДЕЛ IV. ЭЛЕКТРОМОНТАЖНЫЕ РАБОТЫ | | | | | | | | | | | | | |
| 178 | Монтаж опорных металлоконструкций | т | 73203 | 168 | 0,87 | 0,06 | 0,01 | | 0,03 | 0,01 | — | 0,04 | 1,31 | 8-91-4 |
| 179 | Прокладка трубопроводов из пластмассовых труб | м | 73313 | 006 | 81 | 128 | 26 | | — | 50 | 423 | 30 | 275 | |
| 180 | Прокладка трубопроводов из водогазопроводных труб | » | 73303 | 006 | 306 | 52 | — | | 70 | 37 | 110 | — | 74 | |
| 181 | Монтаж трансформаторов тока и напряжения понизительных | шт. | 73405 | 796 | 4 | 1 | 1 | | 3 | 2 | 2 | 1 | 2 | 8-610-2 |

*Продолжение прил. 20*

| № строки | Наименование вида работ | Единица измерения | Код вида работ | Код единицы измерения | Количество по ценам Прейскуранта 402 | 403 | 404 навесстоянка | 404 калориферная | 405 | 406 | 409 | 412 | 413 | Шифр нормативного источника |
|---|---|---|---|---|---|---|---|---|---|---|---|---|---|---|
| 1 | 2 | 3 | 4 | 5 | 6 | 7 | 8 | 9 | 10 | 11 | 12 | 13 | 14 | 15 |
| 182 | Монтаж рубильников, выключателей, аппаратов штепсельных, ящиков | шт. | 73407 | 796 | 104 | 19 | 2 | | 27 | 9 | 30 | 2 | 27 | |
| 183 | Монтаж щитков осветительных, коробок клеммных | » | 73408 | 796 | 1 | 2 | — | | — | 18 | 1 | — | 13 | 8-534-1 |
| 184 | Установка светильников | » | 73420 | 796 | 71 | 106 | 16 | | 33 | 66 | 53 | 10 | 101 | 8-534-8 |
| 185 | Монтаж конденсаторной установки, вводно-распределительных устройств | » | 73410 | 796 | 15 | 1 | — | | — | 5 | — | — | — | 8-572-4 |
| 186 | Монтаж аппаратуры пускорегулирующей и управляющей | » | 73411 | 796 | 85 | 32 | 4 | | 9 | 4 | 13 | 6 | 8 | |
| 187 | Установка электрических приборов | » | 73414 | 796 | 86 | 8 | — | | — | — | 13 | — | 1 | 8-574-55, 8-574-56 |
| 188 | Прокладка заземляющих проводников | м | 73421 | 006 | — | 60 | — | | — | — | — | — | 95 | 8-472-7, 8-505-3 |
| 189 | Прокладка кабельных сетей | » | 73425 | 006 | 672 | 803 | 559 | | 195 | 555 | 75 | 100 | 680 | |
| 190 | Прокладка внутренней электропроводки | км | 73426 | 008 | 0,82 | 0,32 | 0,005 | | 0,24 | — | 0,76 | 0,08 | 0,62 | |
| 191 | Установка приборов для измерения и регулирования температуры | шт. | 73701 | 796 | 8 | 28 | 14 | | — | — | — | — | 17 | 11-1-1, 11-6-2 |
| 192 | Установка регуляторов расхода | » | 73704 | 796 | 2 | 1 | — | | — | — | 2 | — | 2 | |
| 193 | Установка электронагревательных приборов | » | 73413 | 796 | 1 | — | — | | — | — | — | — | 3 | 8-615-3 |
| 194 | Монтаж щитов однорядных | м | 73409 | 006 | 1,1 | — | — | | 0,6 | — | 2 | — | 0,4 | 8-571-12, 8-574-4 |
| 195 | Установка датчиков | шт. | 73702 | 796 | 1 | — | — | | — | — | — | — | 1 | 11-111-2 |
| 196 | Установка щитов | » | 73705 | 796 | 2 | — | — | | — | — | 1 | — | — | 11-680-1, 11-680-3 |
| 197 | Монтаж закладных элементов под оборудование | » | 73205 | 796 | — | — | — | | — | 15 | — | — | 60 | 8-147-9, 8-147-13 |
| 198 | Монтаж шкафов, пультов | » | 73410 | 796 | — | — | — | | — | — | — | — | 15 | |
| 199 | Установка заземлителей | » | 73419 | 796 | — | — | — | | — | — | — | — | 4 | 8-471-3 |
| 200 | Установка запорной арматуры (вентили) | » | 73315 | 796 | — | — | — | | — | — | — | — | 6 | 12-808-2 |
| 201 | Установка отборных устройств автоматизации | » | 73316 | 796 | — | — | — | | — | — | — | — | 12 | 12-717-1 |
| 202 | Установка приборов для измерения давления, дифманометров | » | 73701 | 796 | — | — | — | | — | — | — | — | 4 | 11-207-1, 11-247-8 |

*Продолжение прил. 20*

| № строки | Наименование вида работ | Единица измерения | Код вида работ | Код единицы измерения | Количество по ценам Прейскуранта 402 | 403 | 404 навесстояника | 404 калориферная | 405 | 406 | 409 | 412 | 413 | Шифр нормативного источника |
|---|---|---|---|---|---|---|---|---|---|---|---|---|---|---|
| 1 | 2 | 3 | 4 | 5 | 6 | 7 | 8 | 9 | 10 | 11 | 12 | 13 | 14 | 15 |
| | РАЗДЕЛ V. СЛАБОТОЧНЫЕ УСТРОЙСТВА | | | | | | | | | | | | | |
| 203 | Прокладка трубопроводов из пластмассовых труб | м | 73313 | 006 | — | 10 | — | | — | — | — | — | — | 8-417-1 |
| 204 | Монтаж аппаратуры пускорегулирующей и управляющей | шт. | 73411 | 796 | 10 | — | — | | — | — | — | — | — | 8-539-1 |
| 205 | Прокладка заземляющих проводников | м | 73421 | 006 | 5 | 30 | — | | — | — | — | — | — | 8-472-8, 8-472-10 |
| 206 | Прокладка кабельных сетей | » | 73425 | 006 | 12 | — | — | | 2 | — | — | — | 10 | 8-416-2 |
| 207 | Прокладка внутренней электропроводки | км | 73426 | 008 | 0,01 | 0,08 | — | | 0,05 | — | 0,17 | — | 0,34 | 8-402-1, 8-402-2 |
| 208 | Монтаж аппаратов телефонных | шт. | 73607 | 796 | 1 | 4 | — | | 2 | 2 | 7 | — | 6 | 10-127-5 |
| 209 | Монтаж трансформаторов | » | 73609 | 796 | — | 1 | — | | — | — | — | — | 1 | 10-397-5 |
| 210 | Монтаж громкоговорителей | » | 73609 | 796 | 1 | 8 | — | | 2 | 5 | 5 | — | 16 | 10-397-7 |
| 211 | Монтаж оборудования радиоцентров | » | 73609 | 796 | — | — | — | | 3 | — | 1 | — | — | 10-382-3, 10-382-9 |
| 212 | Монтаж электрических часов | » | 73611 | 796 | 1 | — | — | | 2 | 1 | — | — | 10 | 10-841-1, 10-841-2 |
| 213 | Монтаж приемных аппаратов сигнализации | » | 73612 | 796 | 38 | — | — | | — | — | — | — | — | 10-742-1, 10-742-10, 10-743-1, 10-743-4 |
| 214 | Прокладка кабеля | км | 73617 | 008 | 0,03 | — | — | | 0,005 | 0,01 | 0,02 | — | — | 10-54-4 |
| 215 | Прокладка проводов | » | 73618 | 008 | 0,17 | 0,05 | — | | 0,04 | 0,15 | — | — | — | 10-54-12, 10-54-17 |
| 216 | Монтаж ящиков для трубных проводок, аппаратов учрежденческих станций | шт. | 73605 | 796 | — | — | — | | — | 8 | 1 | — | — | 10-975-12 |
| 217 | Прокладка трубопроводов из водогазопроводных труб | м | 73303 | 006 | — | — | — | | — | — | — | — | 5 | 8-406-1 |
| 218 | Монтаж вводно-распределительных устройств | шт. | 73410 | 796 | — | — | — | | — | — | — | — | 1 | 8-696-2 |
| | РАЗДЕЛ VI. МОНТАЖ ТЕХНОЛОГИЧЕСКОГО ОБОРУДОВАНИЯ | | | | | | | | | | | | | |
| 219 | Монтаж грузоподъемных кранов, тали | » | 70101 | 796 | — | 2 | — | | — | — | 1 | — | — | 3-2-2 |
| 220 | Монтаж металлорежущих станков | » | 70201 | 796 | 2 | 2 | — | | — | — | 1 | — | — | 1-1-1, 1-31-1 |
| 221 | Монтаж механизмов открывания ворот | » | 71909 | 796 | — | — | — | | — | 8 | — | — | — | 24-244-4 |

*Продолжение прил. 20*

| № строки | Наименование вида работ | Единица измерения | Код | | Количество по ценам Прейскуранта | | | | | | | | | Шифр нормативного источника |
|---|---|---|---|---|---|---|---|---|---|---|---|---|---|---|
| | | | вида работ | единицы измерения | 402 | 403 | 404 | | 405 | 406 | 409 | 412 | 413 | |
| | | | | | | | навесстояянка | калориферная | | | | | | |
| 1 | 2 | 3 | 4 | 5 | 6 | 7 | 8 | 9 | 10 | 11 | 12 | 13 | 14 | 15 |
| 222 | Монтаж ванн | шт. | 72310 | 796 | — | 1 | — | | — | — | — | — | — | 28-886-2 |
| 223 | Монтаж шкафов | » | 73410 | 796 | — | 1 | — | | — | — | — | — | — | 8-126-1 |
| 224 | Установка электронагревательных приборов | » | 73413 | 796 | — | 2 | — | | — | 1 | — | — | — | 8-615-3 |
| 225 | Монтаж столов монтажных | » | 73607 | 796 | — | 2 | — | | — | — | — | — | — | 10-362-11 |
| 226 | Установка исполнительных механизмов | » | 73704 | 796 | — | — | — | | 3 | — | — | — | — | 11-540-6 |
| 227 | Монтаж подъемных площадок | » | 70108 | 796 | — | — | — | | — | — | 1 | — | — | |
| 228 | Монтаж бункера | » | 71401 | 796 | — | — | — | | — | — | — | 1 | — | 18-1-5 |
| 229 | Монтаж аппаратуры пускорегулирующей | » | 73411 | 796 | — | — | — | | — | — | — | 4 | — | 8-539-7 |
| 230 | Монтаж насосных агрегатов | » | 70703 | 796 | — | — | — | | — | — | — | 1 | — | 7-281-2 |

*Продолжение прил. 20*

| № строки | Наименование вида работ | Единица измерения | Код | | Количество по ценам Прейскуранта | | | | | | | | | | | Шифр нормативного источника |
|---|---|---|---|---|---|---|---|---|---|---|---|---|---|---|---|---|
| | | | вида работ | единицы измерения | 407 | 408 | 410 | 411 | 414 | 428 | 429 | 441 | 442 | 443 | 444 | |
| 1 | 2 | 3 | 4 | 5 | 6 | 7 | 8 | 9 | 10 | 11 | 12 | 13 | 14 | 15 | 16 | 17 |
| | РАЗДЕЛ I. СТРОИТЕЛЬНЫЕ РАБОТЫ | | | | | | | | | | | | | | | |
| | **1. Подземная часть** | | | | | | | | | | | | | | | |
| | *а) земляные работы* | | | | | | | | | | | | | | | |
| 1 | Механизированная разработка грунта | м³ | | 113 | 31 | 31 | 103 | 33 | 240 | 9 | 6 | 235 | 99 | 32 | 215 | |
| 2 | Ручная разработка грунта | » | | 113 | 11 | 16 | 35 | 10 | 17 | 3 | 3 | 24 | 9 | 3 | 15 | |
| 3 | Засыпка котлованов | » | | 113 | 9 | 9 | 82 | 20 | 220 | 3 | 2 | 240 | 98 | 30 | 160 | |
| | *б) прочие работы подземной части* | | | | | | | | | | | | | | | |
| 4 | Устройство песчаного основания | » | 20503 | 113 | 1 | 2 | — | — | — | — | — | — | — | — | — | 8-10 |
| 5 | Устройство подготовки из щебня | » | 20504 | 113 | — | — | — | — | 4 | — | — | — | — | — | 1 | 11-6 |

*Продолжение прил. 20*

| № строки | Наименование вида работ | Единица измерения | Код вида работ | Код единицы измерения | Количество по ценам Прейскуранта 407 | 408 | 410 | 411 | 414 | 428 | 429 | 441 | 442 | 443 | 444 | Шифр нормативного источника |
|---|---|---|---|---|---|---|---|---|---|---|---|---|---|---|---|---|
| 1 | 2 | 3 | 4 | 5 | 6 | 7 | 8 | 9 | 10 | 11 | 12 | 13 | 14 | 15 | 16 | 17 |
| 6 | Установка закладных деталей | т | 30118 | 168 | — | — | — | 0,04 | — | — | — | — | — | 0,16 | — | 6-83 |
| 7 | Устройство подстилающих бетонных слоев | м³ | 30201 | 113 | — | — | 4,9 | — | — | — | — | — | — | 0,7 | 1 | 11-11 |
| 8 | Устройство бетонных фундаментов | » | 30 202 | 113 | — | — | 12,1 | 0,4 | — | 0,3 | 0,3 | — | — | 4,4 | 0,6 | 6-20 |
| 9 | Устройство бутобетонных фундаментов при $t$, °С: | | | | | | | | | | | | | | | |
| | —20 | » | 30202 | 113 | — | — | — | — | — | 7,1 | 4,5 | — | — | — | — | 6-21 |
| | —30 | » | 30202 | 113 | — | — | — | — | — | 8,3 | 5,3 | — | — | — | — | 6-21 |
| | —40 | » | 30202 | 113 | — | — | — | — | — | 12,3 | 7,1 | — | — | — | — | 6-21 |
| 10 | Устройство железобетонных фундаментов | » | 30301 | 113 | — | — | — | 9 | 14,7 | — | — | — | — | — | — | 6-5, 6-22 |
| 11 | Устройство железобетонных конструкций приямка, выгреба | » | 30303 | 113 | — | — | — | 2,4 | — | — | — | — | — | — | 2 | 6-225 |
| 12 | Возведение железобетонных перекрытий | м³ | 30309 | 113 | — | — | — | — | — | 1,6 | 1 | — | — | — | — | 6-173 |
| 13 | Укладка фундаментных блоков | шт. | 30501 | 796 | 70 | 82 | 19 | 8 | — | — | — | 20 | 8 | — | — | 7-2, 7-3 |
| 14 | Установка железобетонных фундаментов под колонны | » | 30601 | 796 | — | — | 12 | — | — | — | — | 20 | 8 | — | — | 7-5 |
| 15 | Укладка плит покрытий | » | 30626 | 796 | — | — | — | — | — | — | — | — | — | — | 2 | 7-366 |
| 16 | Монтаж стеновых колец | м³ | 30627 | 113 | — | — | — | — | — | — | — | — | — | — | 3,5 | 30-261 |
| 17 | Прокладка трубопроводов из асбестоцементных труб | м | 40508 | 006 | — | — | — | — | — | — | — | — | — | — | 4,5 | 23-8 |
| 18 | Устройство горизонтальной гидроизоляции | м² | 50103 | 055 | — | — | 28 | 9 | — | — | — | — | — | — | — | 8-13 |
| 19 | Устройство глиняного замка | м³ | 50104 | 113 | — | — | — | — | — | — | — | — | — | — | 10 | 8-28 |
| 20 | Устройство обмазочной гидроизоляции | м² | 50105 | 055 | 31 | 31 | — | — | — | 10 | 6 | — | — | — | 38 | 8-27 |
| 21 | Устройство оклеечной гидроизоляции | » | 50107 | 055 | 27 | 28 | — | — | — | 10 | 6 | — | — | — | — | 8-18 |
| | **2. Надземная часть** | | | | | | | | | | | | | | | |
| 22 | Устройство подстилающих слоев из песка | м³ | 20503 | 113 | 53 | 53 | — | — | — | — | — | — | — | — | — | 11-3 |

*Продолжение прил. 20*

| № строки | Наименование вида работ | Единица измерения | Код вида работ | Код единицы измерения | Количество по ценам Прейскуранта 407 | 408 | 410 | 411 | 414 | 428 | 429 | 441 | 442 | 443 | 444 | Шифр нормативного источника |
|---|---|---|---|---|---|---|---|---|---|---|---|---|---|---|---|---|
| 1 | 2 | 3 | 4 | 5 | 6 | 7 | 8 | 9 | 10 | 11 | 12 | 13 | 14 | 15 | 16 | 17 |
| 23 | Установка закладных деталей | т | 30118 | 168 | 0,27 | 0,41 | 0,15 | — | — | — | — | — | — | — | — | 6-83 |
| 24 | Устройство подстилающих бетонных слоев | м³ | 30201 | 113 | 43,6 | 53,3 | 48,7 | 10,1 | — | — | — | — | — | — | — | 11-11 |
| 25 | Устройство железобетонного пояса | » | 30309 | 113 | — | — | 1,8 | 1,6 | — | — | — | — | — | — | — | 6-168 |
| 26 | Установка железобетонных колонн | шт. | 30602 | 796 | — | — | 12 | — | — | — | — | 20 | 8 | — | — | 7-31, 7-32 |
| 27 | Укладка перемычек | » | 30603 | 796 | — | — | 6 | 33 | — | — | — | — | — | — | — | 6-127 |
| 28 | Установка стропильных ферм | » | 30604 | 796 | — | — | 6 | — | — | — | — | — | — | — | — | 7-147 |
| 29 | Установка железобетонных стаканов | » | 30608 | 796 | — | — | 1 | 1 | — | — | — | — | — | — | — | 7-209 |
| 30 | Устройство крыльца | м² | 30624 | 055 | — | — | — | 4,4 | — | — | — | — | — | — | — | 8-179 |
| 31 | Укладка плит перекрытий | шт. | 30626 | 796 | — | — | 4 | 3 | — | — | — | — | — | — | — | 7-478 |
| 32 | Кирпичная кладка стен | м³ | 30707 | 113 | 31,2 | 31,2 | 110 | 26,5 | — | — | — | — | — | — | — | 8-30 |
| 33 | Устройство кирпичных перегородок | м² | 30709 | 055 | — | — | 17 | 32 | — | — | — | — | — | — | — | 8-41, 8-43 |
| 34 | Кирпичная кладка столбов | м³ | 30706 | 113 | 12,1 | 16,6 | — | — | — | — | — | — | — | — | — | 8-47 |
| 35 | Установка деревянного каркаса, стропил | » | 31101 | 113 | — | — | 5 | — | — | 3 | 2 | — | — | — | — | 10-28, 10-70 |
| 36 | Устройство стен внутренних | м² | 31109 | 055 | — | — | — | — | — | 41 | 28 | — | — | — | — | 10-219 |
| 37 | Устройство шкафных стенок и полок | » | 31111 | 055 | — | — | — | — | — | 7,9 | — | — | — | — | — | 10-150, 10-151 |
| 38 | Обшивка стен ДВП, ДСП | » | 31111 | 055 | — | — | — | — | — | 65 | 22 | — | — | — | — | 10-33, 10-34 |
| 39 | Устройство крылец | » | 31112 | 055 | — | — | — | — | — | 2,1 | 2,1 | — | — | — | — | 10-148 |
| 40 | Установка дверных блоков | » | 31113 | 055 | — | — | 4 | 11 | — | 5 | 2 | — | — | — | — | 10-105, 10-107 |
| 41 | Установка оконных блоков | » | 31114 | 055 | — | — | — | 4 | — | 14 | 2 | — | — | — | — | 10-72, 10-81 |
| 42 | Устройство деревянного покрытия | » | 31115 | 055 | — | — | — | — | — | 63 | 40 | — | — | — | — | 10-58 |
| 43 | Остекление спаренных переплетов | » | 31202 | 055 | — | — | — | — | — | 14 | 11 | — | — | — | — | 15-725 |
| 44 | Одинарное остекление | » | 31204 | 055 | — | — | — | 4 | — | 4 | 1 | — | — | — | — | 15-716, 15-730 |
| 45 | Устройство асбестоцементных кровель | » | 50201 | 055 | 213 | 282 | 306 | — | — | — | — | — | — | — | — | 12-268, 12-271 |

*Продолжение прил. 20*

| № строки | Наименование вида работ | Единица измерения | Код вида работ | Код единицы измерения | Количество по ценам Прейскуранта 407 | 408 | 410 | 411 | 414 | 428 | 429 | 441 | 442 | 443 | 444 | Шифр нормативного источника |
|---|---|---|---|---|---|---|---|---|---|---|---|---|---|---|---|---|
| 1 | 2 | 3 | 4 | 5 | 6 | 7 | 8 | 9 | 10 | 11 | 12 | 13 | 14 | 15 | 16 | 17 |
| 46 | Устройство рулонных кровель | м² | 50203 | 055 | — | — | 37 | 24 | — | 47 | 35 | — | — | — | — | 12-176 |
| 47 | Устройство покрытий из листовой стали | » | 50205 | 055 | — | — | 7 | — | — | 38 | 28 | — | — | — | — | 12-280 |
| 48 | Изоляция плит теплоизоляционными материалами | м³ | 50302 | 113 | — | — | — | — | — | 1,3 | 0,7 | — | — | — | — | 26-33 |
| 49 | Утепление покрытий плитами из легкого бетона | м² | 50305 | 055 | — | — | 37 | 24 | — | — | — | — | — | — | — | 12-286 |
| 50 | Устройство изоляции электропечей асбестоцементными листами | » | 50406 | 055 | — | — | — | — | — | 2 | 2 | — | — | — | — | 26-63 |
| 51 | Штукатурка поверхностей фасадов | » | 50602 | 055 | — | — | 258 | 82 | — | 9 | 5 | — | — | — | — | 15-201 |
| 52 | Штукатурка поверхностей внутри зданий | м² | 50603 | 055 | — | — | 312 | 122 | — | — | — | — | — | — | — | 15-254 |
| 53 | Сплошное выравнивание поверхностей | » | 50606 | 055 | — | — | 75 | 21 | — | — | — | — | — | — | — | 15-275, 15-276 |
| 54 | Устройство цементных стяжек | » | 50702 | 055 | — | — | 37 | 46 | — | — | — | — | — | — | — | 11-55, 12-299 |
| 55 | Уплотнение грунта | » | 50703 | 055 | — | — | 343 | 22 | — | — | — | 148 | 59 | — | — | 11-2 |
| 56 | Устройство цементно-песчаного пола | » | 50705 | 055 | 200 | 270 | 37 | — | — | — | — | — | — | — | — | 11-69 |
| 57 | Устройство покрытий асфальтобетонных | » | 50706 | 055 | 154 | 176 | 64 | 25 | — | — | — | — | — | — | 7 | 11-83, 11-84 |
| 58 | Устройство полов, покрытых керамической плиткой | » | 50708 | 055 | — | — | — | 21 | — | — | — | — | — | — | — | 11-135 |
| 59 | Устройство дощатых полов по лагам | » | 50714 | 055 | — | — | — | — | — | 12 | 5 | — | — | — | — | 11-61, 11-181 |
| 60 | Облицовка поверхностей керамическими плитками | » | 50805 | 055 | — | — | 64 | 86 | — | — | — | — | — | — | — | 15-82 |
| 61 | Облицовка потолков бумажнослоистым пластиком | » | 50809 | 055 | — | — | — | — | — | 44 | 35 | — | — | — | — | 34-342 |
| 62 | Окраска фасадов | » | 51003 | 055 | — | — | 258 | 82 | — | — | — | — | — | — | — | 15-521, 15-526 |
| 63 | Окраска внутри помещений водными составами | » | 51004 | 055 | — | — | 435 | 57 | — | — | — | — | — | — | — | 15-508 |

*Продолжение прил. 20*

| № строки | Наименование вида работ | Единица измерения | Код вида работ | Код единицы измерения | Количество по ценам Прейскуранта 407 | 408 | 410 | 411 | 414 | 428 | 429 | 441 | 442 | 443 | 444 | Шифр нормативного источника |
|---|---|---|---|---|---|---|---|---|---|---|---|---|---|---|---|---|
| 1 | 2 | 3 | 4 | 5 | 6 | 7 | 8 | 9 | 10 | 11 | 12 | 13 | 14 | 15 | 16 | 17 |
| 64 | Окраска внутри помещений | м² | 51005 | 055 | — | — | — | — | — | 97 | 32 | — | — | — | — | 15-561, 15-563 |
| 65 | Окраска металлических поверхностей масляными красками | » | 51006 | 055 | 70 | 96 | — | 8 | 607 | 4 | 5 | 317 | 136 | 360 | — | 15-612, 15-614 |
| 66 | Масляная окраска дверных и оконных заполнителей | » | 51007 | 055 | — | — | 4 | 15 | — | 57 | 32 | — | — | — | — | 15-564—15-567 |
| 67 | Установка бортовых камней | м | 60612 | 006 | 14 | 14 | — | — | — | — | — | — | — | — | — | 27-74 |
| | РАЗДЕЛ II. МОНТАЖ МЕТАЛЛОКОНСТРУКЦИЙ | | | | | | | | | | | | | | | |
| 68 | Монтаж связей, стоек | т | 30101 | 168 | — | — | 0,3 | — | 2 | 0,2 | 0,3 | — | — | — | — | 9-1, 9-80 |
| 69 | Монтаж балок, прогонов, при $t$ = —20 °С и $t$ = —30 °С | » | 30101 | 168 | 3,6 | 4,9 | — | — | 3,4 | — | — | — | — | — | — | 9-94 |
| | $t$ = —40 °С | » | 30101 | 168 | 3,6 | 4,9 | — | — | 4,7 | — | — | — | — | — | — | |
| 70 | Монтаж бункера | т | 30102 | 168 | — | — | — | — | — | — | — | — | — | 3,2 | — | 9-132 |
| 71 | Монтаж металлических конструкций | » | 30108 | 168 | — | — | — | 0,1 | 1,3 | — | — | 1,3 | 1 | 8,4 | — | 9-46, 9-47 |
| 72 | Монтаж стального оцинкованного настила | м² | 30126 | 055 | — | — | — | — | 274 | — | — | — | — | — | — | 9-24 |
| | РАЗДЕЛ III. САНИТАРНО-ТЕХНИЧЕСКИЕ РАБОТЫ | | | | | | | | | | | | | | | |
| 73 | Прокладка воздуховодов | » | 40102 | 055 | — | — | — | 5 | — | — | — | — | — | — | — | 20-121 |
| 74 | Установка дефлекторов | шт. | 40105 | 796 | — | — | — | 1 | — | — | — | — | — | — | — | 20-526 |
| 75 | Установка жалюзийных решеток | » | 40106 | 796 | — | — | — | 2 | — | — | — | — | — | — | — | 20-407 |
| 76 | Прокладка трубопроводов из чугунных канализационных труб | м | 40602 | 006 | — | — | — | 9 | — | — | — | — | — | — | — | 16-28 |
| 77 | Прокладка трубопроводов из стальных труб | » | 40604 | 006 | — | — | — | 42 | — | — | — | — | — | — | — | 16-35, 16-36, 16-43 |
| 78 | Установка кранов | компл. | 40811 | 671 | — | — | — | 4 | — | — | — | — | — | — | — | 18-229 |
| 79 | Установка умывальников | » | 40903 | 671 | — | — | — | 2 | — | — | — | — | — | — | — | 17-18 |
| 80 | Установка унитазов | » | 40906 | 671 | — | — | — | 2 | — | — | — | — | — | — | — | 17-61 |
| 81 | Установка писсуаров | » | 40907 | 671 | — | — | — | 1 | — | — | — | — | — | — | — | 17-75 |
| 82 | Установка радиаторов | м² экв | 40910 | 084 | — | — | — | 17 | — | — | — | — | — | — | — | 18-109 |

*Продолжение прил. 20*

| № строки | Наименование вида работ | Единица измерения | Код вида работ | Код единицы измерения | Количество по ценам Прейскуранта 407 | 408 | 410 | 411 | 414 | 428 | 429 | 441 | 442 | 443 | 444 | Шифр нормативного источника |
|---|---|---|---|---|---|---|---|---|---|---|---|---|---|---|---|---|
| 1 | 2 | 3 | 4 | 5 | 6 | 7 | 8 | 9 | 10 | 11 | 12 | 13 | 14 | 15 | 16 | 17 |
| | РАЗДЕЛ IV. МОНТАЖНЫЕ РАБОТЫ | | | | | | | | | | | | | | | |
| 83 | Установка стальных баков | т | 70602 | 168 | — | — | — | — | — | — | — | 9,8 | 4 | — | — | 6-302-9 |
| 84 | Прокладка труб стальных | м | 73303 | 006 | — | — | — | — | — | 17 | 12 | — | — | — | — | 8-407-3 |
| 85 | Монтаж рубильников, выключателей | шт. | 73407 | 796 | 1 | 1 | 9 | — | — | 1 | 1 | — | — | — | — | 8-521-8, 8-574-18, 8-574-23 |
| 86 | Монтаж щитков и коробок осветительных | » | 73408 | 796 | — | — | — | 1 | — | 13 | 13 | — | — | — | — | 8-534-1, 8-612-7 |
| 87 | Установка аппаратуры пускорегулирующей и управляющей | » | 73411 | 796 | — | — | 5 | — | — | 4 | 4 | — | — | — | — | 8-529-5, 8-531-5, 8-573-2 |
| 88 | Установка электропечей при $t$, °С: | | | | | | | | | | | | | | | |
| | —20 и —30 | » | 73413 | 796 | — | — | — | — | — | 3 | 3 | — | — | — | — | 8-615-1 |
| | —40 | » | 73413 | 796 | — | — | — | — | — | 4 | 4 | — | — | — | — | 8-615-1 |
| 89 | Установка электрических приборов | » | 73414 | 796 | — | — | — | — | — | 1 | 1 | — | — | — | — | 8-613-2 |
| 90 | Установка заземлителей | » | 73419 | 796 | — | — | — | — | — | 10 | 10 | — | — | — | — | 8-471-1 |
| 91 | Установка светильников | » | 73420 | 796 | 8 | 5 | 14 | 8 | 6 | 8 | 7 | — | — | — | — | 8-593-2, 8-599-4, 8-603-1 |
| 92 | Прокладка заземляющих проводов | м | 73421 | 006 | — | — | — | — | — | 50 | 50 | — | — | — | — | 8-472-2 |
| 93 | Прокладка кабеля | » | 73425 | 006 | — | — | 125 | — | 60 | 146 | 133 | — | — | — | — | 8-146-1, 8-400-1 |
| 94 | Прокладка провода | км | 73426 | 008 | 0,12 | 0,08 | 0,04 | 0,04 | — | 0,22 | 0,2 | — | — | — | — | 8-392-1, 8-402-1 |
| 95 | Монтаж радиостанций УКВ | компл. | 73606 | 671 | — | — | — | — | — | 2 | 2 | — | — | — | — | 10-475-1 |
| 96 | Монтаж аппаратов телефонных | шт. | 73607 | 796 | — | — | — | — | — | 1 | 2 | — | — | — | — | 10-127-5 |
| 97 | Монтаж аппаратуры радиотрансляционных узлов | » | 73607 | 796 | — | — | — | — | — | 1 | 1 | — | — | — | — | 10-395-8 |
| 98 | Монтаж антенных устройств | » | 73608 | 796 | — | — | — | — | — | 2 | 2 | — | — | — | — | 110-604-9, 10-617-3 |
| 99 | Монтаж громкоговорителей | » | 73609 | 796 | — | — | — | — | — | 2 | 2 | — | — | — | — | 8-397-8 |
| 100 | Установка прибора «Сигнал» | » | 73701 | 796 | — | — | — | — | — | 1 | 1 | — | — | — | — | 10-746-1 |

*Продолжение прил. 20*

| № строки | Наименование вида работ | Единица измерения | Код вида работ | Код единицы измерения | Количество по ценам Прейскуранта 415 | 416 | 417 | 418 | 419 | 420 | 421 | 422 | 423 | 424 | 425 | 426 | 427 | Шифр нормативного источника |
|---|---|---|---|---|---|---|---|---|---|---|---|---|---|---|---|---|---|---|
| 1 | 2 | 3 | 4 | 5 | 6 | 7 | 8 | 9 | 10 | 11 | 12 | 13 | 14 | 15 | 16 | 17 | 18 | 19 |
| | РАЗДЕЛ I. СТРОИТЕЛЬНЫЕ РАБОТЫ | | | | | | | | | | | | | | | | | |
| | **1. Подземная часть** | | | | | | | | | | | | | | | | | |
| | *а) земляные работы* | | | | | | | | | | | | | | | | | |
| 1 | Разработка грунта вручную | м³ | 20200 | 113 | 4 | 4 | 4 | 4 | 4 | 4 | 9 | 9 | 6 | 6 | — | — | — | |
| | *б) фундаменты* | | | | | | | | | | | | | | | | | |
| 2 | Устройство оснований из песка | » | 20503 | 113 | 0,5 | 0,5 | 0,5 | 0,5 | 0,5 | 0,5 | 0,5 | 0,5 | 0,6 | 0,6 | — | — | — | 8-10 |
| 3 | Укладка фундаментных блоков и плит | шт. | 30501 | 796 | 20 | 20 | 20 | 20 | 20 | 20 | 32 | 32 | 32 | 32 | — | — | — | 7-1 |
| 4 | Устройство оклеечной гидроизоляции | м² | 50107 | 055 | 2 | 2 | 2 | 2 | 2 | 2 | 5 | 5 | 6 | 6 | — | — | — | 8-17 |
| | **2. Надземная часть** | | | | | | | | | | | | | | | | | |
| 5 | Устройство оснований из щебня | м³ | 20503 | 113 | 2,5 | 2,5 | 2,5 | 3,3 | 3,3 | 3,3 | 8,6 | 8,6 | 6,8 | 6,8 | — | — | — | 8-11 |
| 6 | Установка деревянных элементов каркасов, стропил | » | 31101 | 113 | 4,5 | 4,4 | 4,5 | 3,7 | 3,8 | 3,7 | 8,7 | 8,6 | 5,3 | 5,3 | 0,07 | 0,05 | 0,04 | 10-28, 10-70 |
| 7 | Устройство ветровых досок, консолей из деревянных конструкций и деталей | м² | 31109 | 055 | 4,4 | 4,4 | 4,4 | 7,2 | 7,2 | 7,2 | 11,9 | 11,9 | 8,8 | 8,8 | — | — | — | 10-22 |
| 8 | Обшивка досками | » | 31111 | 055 | 37 | 31 | 31 | 25 | 31 | 31 | 31 | 31 | 49 | 51 | 4 | 1 | — | 10-32 |
| 9 | Обшивка ДСП | » | 31111 | 055 | 37 | 31 | 31 | 25 | 31 | 31 | 31 | 31 | 49 | 51 | 4 | 1 | — | 10-34 |
| 10 | Заполнение дверных проемов | » | 31113 | 055 | — | — | 3 | 3 | 3 | — | 6 | — | — | — | — | — | 3 | 10-108 |
| 11 | Заполнение оконных проемов | » | 31114 | 055 | — | 5 | 6 | 11 | 6 | 5 | 17 | 16 | — | 5 | — | 3 | 1 | 10-83 |
| 12 | Сборка настилов | » | 31115 | 055 | 50 | 50 | 50 | 39 | 39 | 39 | 90 | 90 | 80 | 80 | — | — | — | 10-200 |
| 13 | Двойное остекление деревянных оконных переплетов | » | 31202 | 055 | — | 5 | 5 | 10 | 5 | 5 | 16 | 16 | — | 5 | — | 3 | — | 15-703 |
| 14 | Одинарное остекление переплетов | » | 31204 | 055 | — | — | 4 | 4 | 4 | — | 7 | — | — | — | — | — | 4 | 15-733 |
| 15 | Устройство рулонных кровель | » | 50203 | 055 | 43 | 43 | 43 | 34 | 34 | 34 | 77 | 77 | 68 | 68 | — | — | — | 12-289, 12-291 |
| 16 | Устройство пароизоляции | » | 50207 | 055 | 43 | 43 | 43 | 34 | 34 | 34 | 77 | 77 | 68 | 68 | — | — | — | 12-293 |
| 17 | Облицовка пленкой поливинилхлоридной | » | 50505 | 055 | 37 | 31 | 31 | 25 | 31 | 31 | 31 | 31 | 49 | 51 | — | — | — | |
| 18 | Устройство покрытий асфальтобетонных | » | 50706 | 055 | 32 | 32 | 32 | 41 | 41 | 41 | 86 | 86 | 68 | 68 | — | — | — | 11-83, 11-84 |
| 19 | Окраска внутри помещений масляными красками | » | 51005 | 055 | 207 | 207 | 207 | 196 | 196 | 196 | 216 | 216 | 176 | 176 | — | — | — | 15-561— 15-563 |
| 20 | Масляная окраска дверных и оконных заполнителей | » | 51007 | 055 | — | 12 | 15 | 26 | 15 | 12 | 41 | 35 | — | 12 | — | 6 | 3 | 15-564, 15-565 |
| | РАЗДЕЛ II. ЭЛЕКТРОМОНТАЖНЫЕ РАБОТЫ | | | | | | | | | | | | | | | | | |
| 21 | Установка светильников | шт. | 73420 | 796 | 2 | 2 | 2 | 2 | 2 | 2 | 4 | 4 | 4 | 4 | — | — | — | 8-603-1 |
| 22 | Прокладка кабельных сетей | м | 73425 | 006 | 40 | 40 | 40 | 40 | 40 | 40 | 60 | 60 | 60 | 60 | — | — | — | 8-400-1 |

*Продолжение прил. 20*

| № строки | Наименование вида работ | Единица измерения | Код вида работ | Код единицы измерения | Количество по ценам Прейскуранта 430 | 431 | 432 | 433 | 434 | 435 | 436 | 437 | 438 | 439 | 440 | Шифр нормативного источника |
|---|---|---|---|---|---|---|---|---|---|---|---|---|---|---|---|---|
| 1 | 2 | 3 | 4 | 5 | 6 | 7 | 8 | 9 | 10 | 11 | 12 | 13 | 14 | 15 | 16 | 17 |
| | РАЗДЕЛ I. СТРОИТЕЛЬНЫЕ РАБОТЫ | | | | | | | | | | | | | | | |
| | **1. Подземная часть** | | | | | | | | | | | | | | | |
| | *а) земляные работы* | | | | | | | | | | | | | | | |
| 1 | Механизированная разработка грунта | м³ | | 113 | 550 | 550 | 550 | 300 | 300 | 580 | 580 | 580 | 330 | 330 | 330 | |
| 2 | Ручная разработка грунта | » | | 113 | 60 | 60 | 60 | 20 | 20 | 58 | 58 | 58 | 33 | 33 | 33 | |
| 3 | Засыпка котлованов | » | | 113 | 430 | 430 | 430 | 243 | 243 | 450 | 450 | 450 | 130 | 130 | 130 | |
| | *б) фундаменты* | | | | | | | | | | | | | | | |
| 4 | Устройство бетонных оснований | » | 30201 | 113 | 11 | 11 | 10 | 6,3 | 5,9 | 10 | 10 | 10 | 3,2 | 3,2 | 2,9 | 6-1 |
| 5 | Заделки бетоном в фундаментных блоках | » | 30202 | 113 | 16 | 16 | 20,6 | 7 | 7 | 20,5 | 20,5 | 20,5 | — | — | — | 6-15, 6-20 |
| 6 | Подливка цементным раствором под фундаментные балки | м² | 30207 | 055 | 80 | 80 | 80 | 30 | 30 | 80 | 80 | 80 | 20 | 20 | 20 | 6-73, 6-74 |
| 7 | Устройство железобетонных фундаментов | м³ | 30301 | 113 | 45 | 45 | 39,2 | 16,8 | 12 | 45 | 45 | 39,2 | 14,8 | 14,8 | 17,2 | 6-5 |
| 8 | Укладка блоков ленточных фундаментов | шт. | 30501 | 796 | 120 | 67 | 139 | 68 | 63 | 128 | 79 | 147 | 18 | 8 | 18 | 7-1—7-3 |
| 9 | Укладка перемычек | » | 30603 | 796 | — | — | — | 6 | — | 3 | 3 | 1 | — | — | — | 7-127 |
| 10 | Укладка фундаментных балок | » | 30625 | 796 | 14 | 15 | 14 | 4 | 6 | 13 | 14 | 13 | 8 | 9 | 8 | 7-15 |
| 11 | Устройство горизонтальной гидроизоляции из слоя цементного раствора | м² | 50103 | 055 | 46 | 46 | 46 | 26 | 26 | 46 | 46 | 46 | 12 | 12 | 12 | 8-13 |
| 12 | Устройство боковой обмазочной битумной гидроизоляции | » | 50105 | 055 | 98 | 98 | 98 | 11 | 11 | 80 | 15 | 99 | 50 | 50 | 50 | 8-27 |
| | *в) прочие работы подземной части* | | | | | | | | | | | | | | | |
| 13 | Устройство бетонных фундаментов | м³ | 30202 | 113 | 10,7 | 10 | 10,7 | 1,1 | 1,1 | 9,6 | 10,8 | 9,6 | 0,7 | 3,2 | 0,7 | 6-2, 6-30 |
| 14 | Устройство бетонных оснований | » | 30201 | 113 | 6,3 | — | 6,3 | — | — | 6,3 | — | 6,3 | 3,3 | — | 3,3 | 6-1 |
| 15 | Монтаж железобетонных блоков разделительных стенок | шт. | 30501 | 796 | 35 | 17 | 35 | — | — | 35 | 29 | 35 | 5 | 12 | 5 | 7-401, 7-402 |
| 16 | Монтаж блоков галерей | м³ | 30627 | 113 | 33,2 | — | 33,2 | — | — | 33,2 | — | 33,2 | 17,3 | — | 17,3 | 30-261 |
| | **2. Надземная часть** | | | | | | | | | | | | | | | |
| | *а) стены наружные* | | | | | | | | | | | | | | | |
| 17 | Армирование кладки стен | т | 30115 | 168 | 0,12 | 0,12 | 0,12 | 0,12 | 0,12 | 0,12 | 0,12 | 0,12 | — | — | — | 8-59 |
| 18 | Укладка перемычек | шт. | 30603 | 796 | 35 | 33 | 21 | 32 | 27 | 35 | 35 | 23 | 10 | 11 | 1 | 7-127, 7-133 |
| 19 | Установка стеновых панелей | » | 30605 | 796 | — | — | 51 | — | 28 | — | — | 51 | — | — | 37 | 7-247, 7-249 |
| 20 | Установка плит козырьков | » | 30607 | 796 | 1 | 1 | 1 | 1 | 1 | 1 | 1 | 1 | — | — | — | 7-653 |
| 21 | Кирпичная кладка стен | м³ | 30707 | 113 | 261 | 271 | 67,8 | 138 | 67,8 | 265 | 271 | 67,8 | 138 | 138 | 7,1 | 8-30 |
| | *б) отделочные работы* | | | | | | | | | | | | | | | |
| 22 | Герметизация горизонтальных и вертикальных швов стеновых панелей | м | 31005 | 006 | — | — | 365 | — | 254 | — | — | 365 | — | — | 78 | 7-714 |
| 23 | Окраска бетонных поверхностей галерей и колонн | м² | 50510 | 055 | 361 | 42 | 361 | — | — | 361 | 42 | 361 | 22 | 22 | 110 | 13-138 |
| 24 | Штукатурка поверхностей фасадов | » | 50602 | 055 | 256 | 256 | 256 | 370 | 156 | 256 | 256 | 256 | — | — | — | 15-201 |
| 25 | Штукатурка поверхностей внутри зданий | » | 50603 | 055 | 232 | 232 | 232 | 434 | 230 | 232 | 232 | 232 | 815 | 815 | 37 | 15-254, 15-261 |
| 26 | Облицовка поверхностей глазурованной плиткой | » | 50805 | 055 | 12 | 12 | 12 | 13 | 13 | 12 | 12 | 12 | — | — | — | 15-100 |
| 27 | Окраска фасадов | » | 51003 | 055 | — | — | 581 | 338 | 355 | — | — | 581 | 443 | 443 | — | 15-533 |
| 28 | Окраска внутри помещений водными составами | » | 51004 | 055 | 1380 | 1380 | 1340 | 540 | 540 | 1390 | 1390 | 1390 | 580 | 580 | 898 | 15-501, 13-508 |
| 29 | Окраска внутри помещений масляными красками | » | 51005 | 055 | 208 | 208 | 202 | 174 | 172 | 202 | 202 | 202 | 216 | 216 | 216 | 15-544, 15-551, 15-552 |
| 30 | Окраска металлических поверхностей масляными красками | » | 51006 | 055 | 207 | 229 | 334 | 74 | 106 | 241 | 313 | 334 | 38 | 118 | 47 | 15-612—15-614 |

*Продолжение прил. 20*

| № строки | Наименование вида работ | Единица измерения | Код вида работ | Код единицы измерения | Количество по ценам Прейскуранта 430 | 431 | 432 | 433 | 434 | 435 | 436 | 437 | 438 | 439 | 440 | Шифр нормативного источника |
|---|---|---|---|---|---|---|---|---|---|---|---|---|---|---|---|---|
| 1 | 2 | 3 | 4 | 5 | 6 | 7 | 8 | 9 | 10 | 11 | 12 | 13 | 14 | 15 | 16 | 17 |
| 31 | Масляная окраска дверных и оконных заполнителей | м² | 51007 | 055 | 170 | 143 | 242 | 830 | 96 | 172 | 172 | 247 | 65 | 65 | 86 | 15-547—15-550 |
| | *в) прочие работы надземной части* | | | | | | | | | | | | | | | |
| 32 | Установка железобетонных колонн | шт. | 30602 | 796 | 19 | 16 | 19 | 8 | 8 | 16 | 16 | 19 | 8 | 8 | 10 | 7-32 |
| 33 | Монтаж сборных железобетонных балок | » | 30604 | 796 | 8 | 8 | 8 | — | — | 8 | 8 | 8 | 4 | 4 | 4 | 7-145, 7-147 |
| 34 | Укладка сборных железобетонных балок | » | 30625 | 796 | — | — | — | 4 | 4 | — | — | — | — | — | — | 7-94 |
| 35 | Укладка перемычек | » | 30603 | 796 | 20 | 20 | 20 | 21 | 15 | 20 | 20 | 20 | — | — | — | 7-127 |
| 36 | Кирпичная кладка стен | м³ | 30707 | 113 | 38,3 | 38,3 | 38,3 | 30,8 | 30,8 | 49,6 | 49,6 | 51,3 | — | — | — | 8-36 |
| 37 | Устройство кирпичных перегородок | м² | 30709 | 055 | 26 | 29 | 20,5 | 20,5 | 20,5 | 27 | 29 | 20,5 | — | — | — | 8-45 |
| 38 | Бетонирование заделок в перекрытиях | м³ | 30309 | 113 | 0,8 | 0,8 | 0,9 | 0,7 | 0,7 | 1 | 1 | 1 | — | — | — | 6-173 |
| 39 | Монтаж сборных железобетонных стаканов для вентиляционных устройств | шт. | 30608 | 796 | 1 | 1 | 1 | 2 | 2 | 1 | 1 | 1 | — | — | — | 7-209 |
| 40 | Укладка плит покрытий и перекрытий | » | 30626 | 796 | 56 | 56 | 52 | 19 | 19 | 58 | 58 | 58 | 12 | 12 | 12 | 7-183, 7-214 |
| 41 | Устройство рулонных кровель | м² | 50203 | 055 | 755 | 755 | 755 | 150 | 150 | 755 | 755 | 755 | 243 | 243 | 243 | 12-38 |
| 42 | Отделка карнизов и парапетов из кровельной стали | » | 50205 | 055 | 48 | 48 | 36 | 34 | 34 | 36 | 48 | 36 | 36 | 36 | 36 | 12-280 |
| 43 | Устройство пароизоляции | » | 50207 | 055 | 30 | 30 | 40 | 59 | 58 | 39 | 39 | 40 | — | — | — | 12-293, 12-295 |
| 44 | Утепление покрытий плитами из пенобетона | » | 50305 | 055 | 34 | 34 | 40 | 45 | 45 | 40 | 40 | 40 | — | — | — | 12-286 |
| 45 | Устройство цементных стяжек | » | 50702 | 055 | 807 | 807 | 803 | 198 | 198 | 803 | 803 | 803 | 250 | 250 | 243 | 11-55—11-58, 12-299, 12-300 |
| 46 | Установка ворот | » | 31102 | 055 | 45 | 45 | 45 | 15 | 15 | 45 | 45 | 45 | 17,3 | 17,3 | 17,3 | 10-144 |
| 47 | Заполнение дверных проемов | » | 31113 | 055 | 15 | 15 | 24,8 | 13 | 13 | 23 | 23 | 23 | — | — | — | 10-105, 10-106 |
| 48 | Установка оконных блоков | » | 31114 | 055 | 140 | 131 | 206 | 52 | 65 | 131 | 131 | 206 | 65 | 65 | 86 | 10-84 |
| 49 | Одинарное и двойное остекление окон | » | 31201 | 055 | 140 | 131 | 206 | 52 | 65 | 131 | 131 | 206 | 65 | 65 | 86 | 15-747 |
| 50 | Уплотнение грунта | м³ | 20217 | 113 | 730 | 743 | 670 | 89 | 89 | 722 | 742 | 665 | 208 | 218 | 208 | 1-1183 |
| 51 | Устройство подстилающих слоев из щебня | » | 20504 | 113 | 8,6 | 8,6 | 8,6 | 4 | 4 | 8,6 | 8,6 | 8,6 | 5 | 5 | 5 | 11-6 |
| 52 | Устройство подстилающих слоев из бетона | » | 30201 | 113 | 102 | 114 | 107 | 19 | 19 | 112 | 114 | 107 | 32 | 32 | 32 | 11-11 |
| 53 | Устройство боковой обмазочной гидроизоляции | м² | 50106 | 055 | 34 | 34 | 34 | 34 | 34 | 34 | 34 | 34 | — | — | — | 11-47 |
| 54 | Изоляция холодных поверхностей теплоизоляционными изделиями | м³ | 50302 | 113 | 0,9 | 0,9 | 0,9 | 0,9 | 0,9 | 0,9 | 0,9 | 0,9 | — | — | — | 26-33 |
| 55 | Устройство бетонных покрытий | м² | 50705 | 055 | 694 | 786 | 641 | 129 | 129 | 761 | 785 | 641 | 216 | 226 | 216 | 11-67, 11-68 |
| 56 | Устройство асфальтобетонных покрытий | » | 50706 | 055 | 86 | 86 | 86 | 42,5 | 42,5 | 86 | 86 | 86 | 54 | 54 | 54 | 11-83, 11-84 |
| 57 | Устройство полов из мозаичных плиток | » | 50707 | 055 | 5 | 5 | 5 | 5 | 5 | 5 | 5 | 5 | — | — | — | 11-132 |
| 58 | Устройство полов из керамических плиток | » | 50708 | 055 | 9 | 9 | 9 | 9 | 9 | 9 | 9 | 9 | — | — | — | 11-135 |
| 59 | Устройство полов из линолеума | » | 50712 | 055 | 34 | 34 | 34 | 34 | 34 | 34 | 34 | 34 | — | — | — | 11-208 |
| 60 | Кладка стволов кирпичных труб | м³ | 30703 | 113 | 11 | 11 | 11 | 11 | 11 | 11 | 11 | 11 | — | — | — | 45-185 |
| | РАЗДЕЛ II. МОНТАЖ МЕТАЛЛОКОНСТРУКЦИЙ | | | | | | | | | | | | | | | |
| 61 | Монтаж стальных насадок на колонны | т | 30101 | 168 | 1,5 | 1,5 | 1,5 | 0,4 | 0,4 | 1,5 | 1,5 | 1,5 | 1,7 | 1,7 | 1,7 | 9-33 |
| 62 | Монтаж подвесных путей кран-балки и карнизной балки | » | 30101 | 168 | 2 | 2 | 2 | — | — | 2 | 2 | 2 | — | — | — | 9-64, 9-94 |

*Продолжение прил. 20*

| № строки | Наименование вида работ | Единица измерения | Код вида работ | Код единицы измерения | Количество по ценам Прейскуранта 430 | 431 | 432 | 433 | 434 | 435 | 436 | 437 | 438 | 439 | 440 | Шифр нормативного источника |
|---|---|---|---|---|---|---|---|---|---|---|---|---|---|---|---|---|
| 1 | 2 | 3 | 4 | 5 | 6 | 7 | 8 | 9 | 10 | 11 | 12 | 13 | 14 | 15 | 16 | 17 |
| 63 | Монтаж стальных ригелей, карнизных консолей | т | 30103 | 168 | — | — | 4,2 | — | 1,3 | — | — | 4,2 | — | — | 0,6 | 9-210 |
| 64 | Монтаж металлических конструкций лестниц, площадок | » | 30108 | 168 | 2,4 | 3 | 2,6 | 0,5 | 0,3 | 2,6 | 3,9 | 2,6 | — | 0,5 | — | 9-46, 9-47 |
| 65 | Монтаж металлических конструкций ворот | » | 30108 | 168 | 1,3 | 1,3 | 1,3 | 0,4 | 0,4 | 1,3 | 1,3 | 1,3 | 0,4 | 0,4 | 0,4 | 9-49 |
| 66 | Монтаж резервуара (бачка) бункера | » | 30102 | 168 | 0,6 | 1,2 | 0,6 | — | — | 0,6 | 1,2 | 0,6 | — | 0,7 | — | 9-132 |
| | РАЗДЕЛ III. ВНУТРЕННИЕ САНИТАРНО-ТЕХНИЧЕСКИЕ УСТРОЙСТВА | | | | | | | | | | | | | | | |
| | **1. Санитарно-технические работы** | | | | | | | | | | | | | | | |
| | *а) холодное и горячее водоснабжение, канализация* | | | | | | | | | | | | | | | |
| 67 | Монтаж чугунных канализационных труб | м | 40602 | 006 | 17/15 | 17/15 | 17/15 | 17/15 | 17/15 | 17/15 | 17/15 | 17/15 | — | — | — | 16-30, 16-31 |
| 68 | Прокладка трубопроводов из стальных труб | » | 40604 | 006 | 36 | 36 | 36 | 36 | 36 | 36 | 36 | 36 | — | — | — | 16-41, 16-43, 16-46 |
| 69 | Установка водоразборного крана | шт. | 40701 | 796 | 2/3 | 2/3 | 2/3 | 2/3 | 2/3 | 2/3 | 2/3 | 2/3 | — | — | — | 16-130 |
| 70 | Установка смесителя с душевой сеткой | » | 40701 | 796 | 1 | 1 | 1 | 1 | 1 | 1 | 1 | 1 | — | — | — | 17-52 |
| 71 | Установка водомерных узлов | » | 40801 | 796 | 1/— | 1/— | 1/— | 1/— | 1/— | 1/— | 1/— | 1/— | — | — | — | 16-199 |
| 72 | Установка умывальника | компл. | 40903 | 671 | 1 | 1 | 1 | 1 | 1 | 1 | 1 | 1 | — | — | — | 17-18 |
| 73 | Установка баков | » | 40803 | 671 | —/1 | —/1 | —/1 | —/1 | —/1 | —/1 | —/1 | —/1 | — | — | — | 18-142 |
| 74 | Установка раковины стальной | » | 40904 | 671 | 1 | 1 | 1 | 1 | 1 | 1 | 1 | 1 | — | — | — | 17-89 |
| 75 | Установка унитаза | » | 40906 | 671 | 1 | 1 | 1 | 1 | 1 | 1 | 1 | 1 | — | — | — | 17-58 |
| 76 | Установка трапа чугунного | » | 40908 | 671 | 1 | 1 | 1 | 1 | 1 | 1 | 1 | 1 | — | — | — | 17-36 |
| | *б) отопление и вентиляция* | | | | | | | | | | | | | | | |
| 77 | Прокладка воздуховодов из кровельной стали | м² | 40102 | 055 | 129 | 129 | 129 | — | — | 129 | 129 | 129 | 68 | 68 | 68 | 20-115, 20-117, 20-118 |
| 78 | Установка дефлекторов | шт. | 40105 | 796 | —/1 | —/1 | —/1 | 3/1 | 3/1 | 1 | 1 | 1 | — | — | — | 20-526, 20-527 |
| 79 | Установка зонтов над шахтами | » | 40105 | 796 | 1 | 1 | 1 | — | — | 1 | 1 | 1 | 1 | 1 | 1 | 20-500 |
| 80 | Установка жалюзийных решеток | » | 40106 | 796 | 5/4 | 5/4 | 5/4 | 5 | 5 | 5 | 5 | 5 | — | — | — | 20-408 |
| 81 | Установка гибких вставок | » | 40108 | 796 | 2 | 2 | 2 | — | — | 2 | 2 | 2 | 2 | 2 | 2 | 20-668, 20-680 |
| 82 | Установка воздуховодов асбестоцементных коробов | м² | | 055 | 2 | 2 | 2 | 6/8 | 6/8 | 6/8 | 6/8 | 6/8 | — | — | — | |

*Продолжение прил. 20*

| № строки | Наименование вида работ | Единица измерения | Код вида работ | Код единицы измерения | Количество по ценам Прейскуранта 430 | 431 | 432 | 433 | 434 | 435 | 436 | 437 | 438 | 439 | 440 | Шифр нормативного источника |
|---|---|---|---|---|---|---|---|---|---|---|---|---|---|---|---|---|
| 1 | 2 | 3 | 4 | 5 | 6 | 7 | 8 | 9 | 10 | 11 | 12 | 13 | 14 | 15 | 16 | 17 |
| 83 | Прокладка трубопроводов из стальных труб | м | 40604 | 006 | 108/84 | 108/84 | 108/84 | 130/120 | 130/120 | 130/92 | 130/92 | 130/92 | — | — | — | 16-36—16-41 |
| 84 | Установка задвижек чугунных, вентилей | шт. | 40701 | 796 | 4/7 | 4/7 | 4/7 | 4/7 | 4/7 | 4/7 | 4/7 | 4/7 | — | — | — | 16-135, 16-144 |
| 85 | Установка водомера | » | 40801 | 796 | 1/— | 1/— | 1/— | 1/— | 1/— | 1/— | 1/— | 1/— | — | — | — | 16-192 |
| 86 | Установка грязевиков | » | 40807 | 796 | 2/— | 2/— | 2/— | 2/— | 2/— | 2/— | 2/— | 2/— | — | — | — | 16-184 |
| 87 | Установка элеваторных узлов | » | 40810 | 796 | 1/— | 1/— | 1/— | 1/— | 1/— | 1/— | 1/— | 1/— | — | — | — | 18-202 |
| 88 | Установка термометров и манометров | компл. | 40811 | 671 | 5/1 | 5/1 | 5/1 | 5/1 | 5/1 | 5/1 | 5/1 | 5/1 | — | — | — | 18-227, 18-228 |
| 89 | Монтаж вентиляторов и вентиляторных агрегатов | шт. | 40821 | 796 | 5 | 5 | 5 | — | — | 5 | 5 | 5 | 3 | 3 | 3 | 20-708, 20-735 |
| 90 | Установка насоса ручного | » | 40825 | 796 | 1 | 1 | 1 | 1 | 1 | 1 | 1 | 1 | — | — | — | 18-211 |
| 91 | Установка радиаторов чугунных при $t$, °С: | | | | | | | | | | | | | | | |
| | —20 | м² экв. | 40910 | 084 | 21 | 21 | 21 | 22/26 | 22/26 | 24 | 24 | 24 | — | — | — | 18-109 |
| | —30 | » | 40910 | 084 | 25 | 25 | 25 | 33 | 33 | 30 | 30 | 30 | — | — | — | 18-109 |
| | —40 | » | 40910 | 084 | 27 | 27 | 27 | 35 | 35 | 32 | 32 | 32 | — | — | — | 18-109 |
| 92 | Установка бака расширительного | компл. | 40803 | 671 | —/2 | —/2 | —/2 | —/2 | —/2 | —/2 | —/2 | —/2 | — | — | — | 18-133 |
| | **2. Монтаж санитарно-технического оборудования, стоимость которого включается в объем строительно-монтажных работ** | | | | | | | | | | | | | | | |
| 93 | Установка водоподогревателя | шт. | 40805 | 796 | 1 | 1 | 1 | 1 | 1 | 1 | 1 | 1 | — | — | — | 18-91 |
| 94 | Установка регулятора | » | 73704 | 796 | 1/— | 1/— | 1/— | 1/— | 1/— | 1/— | 1/— | 1/— | — | — | — | 11-391-1 |
| 95 | Установка чугунных котлов | » | 40823 | 796 | —/3 | —/3 | —/3 | —/3 | —/3 | —/3 | —/3 | —/3 | — | — | — | 18-20 |
| 96 | Установка центробежных насосов с электродвигателями | » | 40825 | 796 | —/2 | —/2 | —/2 | —/2 | —/2 | —/2 | —/2 | —/2 | — | — | — | 18-165 |
| | **3. Сопутствующие строительные работы** | | | | | | | | | | | | | | | |
| 97 | Асбестоцементная штукатурка | м² | 50402 | 055 | 7/3 | 7/3 | 7/3 | 7/3 | 7/3 | 7/3 | 7/3 | 7/3 | — | — | — | 26-26 |
| 98 | Масляная окраска труб | » | 51006 | 055 | 167 | 167 | 167 | 50 | 47 | 171 | 171 | 171 | 68 | 68 | 68 | 15-614 |

*Продолжение прил. 20*

| № строки | Наименование вида работ | Единица измерения | Код вида работ | Код единицы измерения | Количество по ценам Прейскуранта 430 | 431 | 432 | 433 | 434 | 435 | 436 | 437 | 438 | 439 | 440 | Шифр нормативного источника |
|---|---|---|---|---|---|---|---|---|---|---|---|---|---|---|---|---|
| 1 | 2 | 3 | 4 | 5 | 6 | 7 | 8 | 9 | 10 | 11 | 12 | 13 | 14 | 15 | 16 | 17 |
| | **РАЗДЕЛ IV. ЭЛЕКТРОМОНТАЖНЫЕ РАБОТЫ (ЭЛЕКТРООСВЕЩЕНИЕ И ЭЛЕКТРОСИЛОВОЕ ОБОРУДОВАНИЕ)** | | | | | | | | | | | | | | | |
| 99 | Прокладка трубопроводов из стальных труб | м | 73303 | 006 | 20 | 3 | 20 | 4 | 4 | 20 | 3 | 20 | 6 | 6 | 6 | 8-406-1, 8-407-1 |
| 100 | Монтаж трансформаторов | шт. | 73405 | 796 | 2 | 2 | 2 | 1 | 1 | 2 | 1 | 2 | 1 | 1 | 1 | 8-610-2 |
| 101 | Монтаж ящиков распределительных | » | 73407 | 796 | 1 | 1 | 1 | 1 | 1 | 1 | 1 | 1 | — | — | — | 8-526-5 |
| 102 | Монтаж щитков освещения | » | 73408 | 796 | 1 | 1 | 1 | 1 | 1 | 1 | 1 | 1 | — | — | — | 8-612-9 |
| 103 | Установка светильников | » | 73420 | 796 | 41 | 37 | 41 | 22 | 22 | 41 | 37 | 41 | 9 | 9 | 9 | 8-593-1, 8-594-1, 8-599-2, 8-603-1 |
| 104 | Прокладка кабельных сетей | м | 73425 | 006 | 370 | 250 | 470 | 130 | 130 | 370 | 250 | 470 | 85 | 85 | 85 | 8-141-1, 8-146-1, 8-400-1 |
| 105 | Прокладка электропроводки | км | 73426 | 008 | 0,62 | 0,93 | 0,62 | 0,12 | 0,12 | 0,78 | 1,05 | 0,78 | 0,27 | 0,08 | 0,27 | 8-402-1, 8-402-2, 8-403-1 |
| 106 | Прокладка металлорукавов | м | 73303 | 006 | — | — | — | 38 | 38 | — | — | — | — | — | — | 8-408-1 |
| 107 | Монтаж выключателей | шт. | 73407 | 796 | 16 | 13 | 16 | 21 | 21 | 24 | 24 | 34 | 12 | 12 | 12 | 8-522-2, 574-23, 574-24, 574-25 |
| 108 | Монтаж пунктов и щитов управления | м | 73409 | 006 | 3 | 3 | 3 | 1 | 1 | 3 | 3 | 3 | 1 | 1 | 1 | 8-571-4 |
| 109 | Монтаж шкафов, пультов | шт. | 73410 | 796 | 24 | 15 | 24 | 2 | 2 | 25 | 17 | 25 | — | — | — | 8-573-5 |
| 110 | Монтаж аппаратуры пускорегулирующей и управляющей | » | 73411 | 796 | 211 | 142 | 86 | 54 | 54 | 205 | 171 | 205 | 28 | 20 | 27 | 8-529-5, 8-574-50 |
| 111 | Установка электрических приборов | » | 73414 | 796 | 86 | 63 | 86 | 44 | 44 | 130 | 107 | 130 | 27 | 22 | 27 | 8-574-55, 8-574-56 |
| 112 | Прокладка шин заземления | м | 73421 | 006 | 120 | 120 | 120 | 12 | 12 | 120 | 120 | 120 | — | — | — | 8-472-6 |
| 113 | Установка указателя уровня | шт. | 73701 | 796 | 4 | 4 | 4 | 4 | 4 | 6 | 9 | 6 | 2 | 2 | 2 | 11-109-1 |
| 114 | Установка сигнализаторов | компл. | 73702 | 071 | 2 | 1 | 2 | — | — | 2 | 2 | 2 | 1 | — | 1 | 11-206-2 |
| 115 | Установка реле различных | шт. | 73703 | 796 | — | — | — | 5 | 5 | 5 | 5 | 5 | 2 | 2 | 2 | 11-629-1 |
| 116 | Установка шкафов и пультов | » | 73705 | 796 | 8 | 6 | 8 | 2 | 2 | 10 | 8 | 10 | 2 | 2 | 2 | 11-680-1, 11-680-2 |
| | **РАЗДЕЛ V. РАДИОФИКАЦИЯ** | | | | | | | | | | | | | | | |
| 117 | Установка радиостойки | » | 41105 | 796 | 1 | 1 | 1 | 1 | 1 | 1 | 1 | 1 | — | — | — | 34-547 |
| 118 | Прокладка трубопроводов из стальных труб | м | 73303 | 006 | 6 | 6 | 6 | 6 | 6 | 6 | 6 | 6 | — | — | — | 8-406-1 |
| 119 | Прокладка заземляющих проводников | » | 73421 | 006 | 13 | 13 | 13 | 13 | 13 | 13 | 13 | 13 | — | — | — | 8-472-8 |
| 120 | Прокладка внутренней электропроводки | км | 73426 | 008 | 0,04 | 0,04 | 0,04 | 0,02 | 0,02 | 0,04 | 0,04 | 0,04 | — | — | — | 8-402, 8-409-1 |
| 121 | Монтаж трансформаторов | шт. | 73609 | 796 | 1 | 1 | 1 | 1 | 1 | 1 | 1 | 1 | — | — | — | 10-397-5 |
| 122 | Монтаж громкоговорителей | » | 73609 | 796 | 4 | 4 | 4 | 3 | 3 | 4 | 4 | 4 | — | — | — | 10-397-7 |
| | **РАЗДЕЛ VI. ТЕЛЕФОНИЗАЦИЯ** | | | | | | | | | | | | | | | |
| 123 | Прокладка трубопроводов из стальных труб | м | 73303 | 006 | 6 | 6 | 6 | 6 | 6 | 6 | 6 | 6 | — | — | — | 8-406-1 |
| 124 | Прокладка кабеля | » | 73425 | 006 | 10 | 10 | 10 | 10 | 10 | 10 | 10 | 10 | — | — | — | 8-149-1 |
| 125 | Прокладка внутренней электропроводки | км | 73426 | 008 | 0,02 | 0,02 | 0,02 | 0,02 | 0,02 | 0,02 | 0,02 | 0,02 | — | — | — | 8-402-1, 8-409-1 |
| 126 | Монтаж аппаратов телефонных | шт. | 73607 | 796 | 1 | 1 | 1 | 1 | 1 | 1 | 1 | 1 | — | — | — | 10-127-5 |
| 127 | Монтаж распределительной коробки телефона | » | 73609 | 796 | 1 | 1 | 1 | 1 | 1 | 1 | 1 | 1 | — | — | — | 10-382-9 |

*Продолжение прил. 20*

| № строки | Наименование вида работ | Единица измерения | Код вида работ | Код единицы измерения | Количество по ценам Прейскуранта 430 | 431 | 432 | 433 | 434 | 435 | 436 | 437 | 438 | 439 | 440 | Шифр нормативного источника |
|---|---|---|---|---|---|---|---|---|---|---|---|---|---|---|---|---|
| 1 | 2 | 3 | 4 | 5 | 6 | 7 | 8 | 9 | 10 | 11 | 12 | 13 | 14 | 15 | 16 | 17 |
| | **РАЗДЕЛ VII. МОНТАЖ ТЕХНОЛОГИЧЕСКОГО ОБОРУДОВАНИЯ** | | | | | | | | | | | | | | | |
| | **1. Монтажные работы** | | | | | | | | | | | | | | | |
| 128 | Монтаж кран-балки | шт. | 70101 | 796 | 1 | 1 | 1 | 1 | 1 | 1 | 1 | 1 | — | — | — | 3-4-1 |
| 129 | Монтаж ленточных конвейеров | » | 70102 | 796 | 3 | 2 | 3 | — | — | 3 | 2 | 3 | 1 | — | 1 | 3-302-2, 3-302-5 |
| 130 | Монтаж ленточных элеваторов | » | 70102 | 796 | 1 | — | 2 | — | — | — | 2 | 2 | — | 1 | 2 | 3-384-11 |
| 131 | Монтаж узлов ленточных конвейеров (барабанов) | » | 70103 | 796 | 2 | — | 1 | — | — | 2 | — | 1 | 2 | — | — | 3-431-9 |
| 132 | Монтаж дробильного оборудования | » | 70401 | 796 | 1 | 1 | 1 | — | — | 1 | 1 | 1 | — | — | — | 4-7-1 |
| 133 | Монтаж оборудования грохота вибрационного | » | 70402 | 796 | 1 | 1 | 1 | — | — | 1 | 1 | 1 | — | — | — | 4-103-1 |
| 134 | Монтаж весового дозатора | » | 70502 | 796 | 3 | 3 | 3 | 1 | 1 | 4 | 4 | 4 | — | — | — | 5-101-1, 5-177-8 |
| 135 | Монтаж решеток колосников | компл. | 70601 | 671 | — | — | — | — | — | 3 | — | 3 | — | — | — | 6-251-1 |
| 136 | Монтаж насосных агрегатов | шт. | 70703 | 796 | — | — | — | 2 | 2 | 2 | 2 | 2 | 1 | 1 | 1 | 7-281-1 |



| | | | | | | | | | | | | | | | | |
|---|---|---|---|---|---|---|---|---|---|---|---|---|---|---|---|---|
| 137 | Монтаж оборудования течки | » | 71208 | 796 | 1 | — | 1 | — | — | 1 | — | 1 | — | — | — | 16-64-4 |
| 138 | Монтаж смесительного оборудования | » | 71901 | 796 | — | — | — | 1 | 1 | 1 | 1 | 1 | — | — | — | 24-5-2 |
| 139 | Монтаж рам | т | 73201 | 168 | 0,9 | — | 0,9 | — | — | 0,9 | — | 0,9 | 0,9 | — | 0,9 | 3-475-2 |
| 140 | Прокладка трубопроводов | » | 73302 | 168 | — | — | — | 0,5 | 0,5 | 0,7 | 0,6 | 0,7 | 0,1 | 0,1 | 0,1 | 12-2-6 |
| 141 | Установка фильтров | шт. | 73314 | 796 | — | — | — | 1 | 1 | 1 | 1 | 1 | 1 | 1 | 1 | 12-852-3 |
| 142 | Установка запорной арматуры | » | 73315 | 796 | 3 | — | 3 | 19 | 19 | 22 | 19 | 22 | 10 | 8 | 10 | |
| 143 | Монтаж электрических машин и агрегатов (вибратор, привод) | » | 73406 | 796 | 4 | 3 | 4 | — | — | 3 | 3 | 3 | 3 | 3 | 3 | 8-481, 8-489-1 |
| | **2. Монтаж металлоконструкций** | | | | | | | | | | | | | | | |
| 144 | Монтаж бункеров, воронок, дозаторов | т | 30101 | 168 | 0,6 | 0,5 | 0,6 | — | — | 0,6 | 0,6 | 0,6 | 0,1 | — | — | 9-107 |
| 145 | Монтаж стоек | » | 30102 | 168 | 0,3 | — | 0,3 | — | — | 0,3 | — | 0,3 | 0,3 | — | 0,3 | 9-153 |
| 146 | Монтаж металлических конструкций конвейера | » | 30108 | 168 | 0,3 | — | 0,3 | — | — | 0,3 | — | 0,3 | 0,3 | — | 0,3 | 9-46, 9-47 |
| 147 | Монтаж кронштейна, опор, приемной воронки | » | 30108 | 168 | 0,6 | — | 0,6 | — | — | 0,6 | — | 0,6 | 0,4 | 0,2 | 0,4 | 9-122, 9-132 |
| | **3. Сопутствующие строительные работы** | | | | | | | | | | | | | | | |
| 148 | Изоляция поверхностей теплоизоляционными изделиями | $м^3$ | 50401 | 113 | 0,6 | 0,5 | 0,6 | 0,4 | 0,4 | 0,6 | 0,5 | 0,6 | 0,1 | 0,1 | 0,1 | 26-2 |
| 149 | Окраска металлических поверхностей масляными красками | $м^2$ | 51006 | 055 | 25 | 23 | 25 | 18 | 18 | 25 | 23 | 25 | 3 | 3 | 3 | 15-613 |

| № строки | Наименование вида работ | Единица измерения | Код | | Количество по ценам Прейскуранта | | |
|---|---|---|---|---|---|---|---|
| | | | вида работ | единицы измерения | 497 | 498 | 499 |
| 1 | 2 | 3 | 4 | 5 | 6 | 7 | 8 |
| 1 | Механизированная разработка грунта | м³ | | 113 | 16,5 | 7,1 | — |
| 2 | Устройство основания из песка | » | 20 503 | 113 | — | — | 0,35 |
| 3 | Устройство монолитных бетонных лотков, упоров, зубьев | » | 30 310 | 113 | 0,52 | 1 | — |
| 4 | Устройство быстротока из сборных железобетонных лотков | » | 40 207 | 113 | 0,48 | — | — |
| 5 | Устройство водоприемных колодцев | » | 40 201 | 113 | — | — | 1 |
| 6 | Укладка трубопроводов из асбестоцементных напорных труб | м | 40 505 | 006 | — | — | 20 |

## Б. НА ПРОИЗВОДСТВО СТРОИТЕЛЬНЫХ РАБОТ, СОДЕРЖАЩИХСЯ В ПОПРАВКАХ К ОСНОВНЫМ ЦЕНАМ ПРЕЙСКУРАНТА

### 1. На устройство сборных железобетонных плитных фундаментов взамен сборных бетонных столбовых

| Номера цен Прейскуранта | Наименование видов работ | | |
|---|---|---|---|
| | устройство оснований из песка | укладка фундаментных блоков и плит | устройство оклеечной гидроизоляции |
| | единица измерения | | |
| | м³ | шт. | м² |
| | код вида работ | | |
| | 20503 | 30501 | 50107 |
| | код единицы измерения | | |
| | 113 | 796 | 055 |
| 415—420 | +9,5 | —8 | —2 |
| 421, 422 | +10,7 | —11 | —5 |
| 423, 424 | +11,6 | —11 | —6 |

**2. При заложении фундаментов на глубину, отличающуюся от принятой**

| Номера цен Прейскуранта | Наименование видов работ | | | | | |
|---|---|---|---|---|---|---|
| | механизированная разработка грунта при | | устройство бетонных фундаментов при | | устройство бутобетонных фундаментов | укладка фундаментных блоков |
| | $t$=—20 °С $t$=—30 °С | $t$=—40 °С | $t$=—20 °С $t$=—30 °С | $t$=—40 °С | | |
| | единица измерения | | | | | |
| | м³ | м³ | м³ | м³ | м³ | шт. |
| | код вида работ | | | | | |
| | | | 30202 | | 30202 | 30501 |
| | код единицы измерения | | | | | |
| | 113 | 113 | 113 | 113 | 113 | 796 |
| 402 | 8 | 8 | 0,1 | 0,1 | — | 24 |
| 404 | 0,8 | 0,8 | — | — | 0,8 | — |
| 405, 412 | 1,2 | 1,2 | 1,2 | 1,2 | — | — |
| 406 | 0,9 | 1,1 | 0,9 | 1,1 | — | — |
| 428 | 0,5 | 0,5 | — | — | 0,5 | — |
| 429 | 0,3 | 0,3 | — | — | 0,3 | — |

*ПРИЛОЖЕНИЕ 21*

## ВЕДОМОСТИ ПОТРЕБНОСТИ В МАТЕРИАЛАХ НА ПРОИЗВОДСТВО СТРОИТЕЛЬНЫХ И МОНТАЖНЫХ РАБОТ

*(на измеритель цен Прейскуранта)*

### ВВОДНЫЕ УКАЗАНИЯ

1. Ведомости потребности в материалах разработаны в соответствии с ГОСТ 21.109—80, утвержденным постановлением Госстроя СССР и методическими указаниями по определению потребности в материалах, конструкциях и деталях в составе проектной документации на строительство.

2. Ведомости, приведенные в настоящем приложении, содержат потребность в материалах, необходимых на производство строительных и монтажных работ, включая потребность в материалах на изготовление полуфабрикатов (бетонов, растворов).

3. В ведомостях не предусмотрена потребность в материалах на изготовление бетонных, железобетонных и металлических конструкций и других изделий, приводимых в спецификациях к рабочим чертежам и не учтенных в ЕРЕР (кроме ведомостей по ценам № 445-499, в которых все учтено).

4. Ведомости объемов сборных бетонных и железобетонных конструкций составляются дополнительно, в соответствии со спецификациями к рабочим чертежам.

5. Настоящие ведомости разработаны раздельно по основным ценам Прейскуранта и поправкам.

6. Объемы материалов по поправкам со знаком «+» к соответствующим объемам материалов по основным ценам следует прибавлять, а со знаком «—» — вычитать.

7. Порядок составления сводной ведомости потребности в материалах по рабочим чертежам на строительство конкретного здания или сооружения приводится в примере составления смет (прил. 22).

## А. НА ПРОИЗВОДСТВО СТРОИТЕЛЬНЫХ И МОНТАЖНЫХ РАБОТ, СОДЕРЖАЩИХСЯ В СОСТАВЕ ОСНОВНЫХ ЦЕН ПРЕЙСКУРАНТА

| № строки | Наименование материала и единицы измерения | Код материала | Код единицы измерения | Количество по ценам Прейскуранта 402 | 403 | 404 навесстояйка | 404 калориферная | 405 | 406 | 409 | 412 | 413 |
|---|---|---|---|---|---|---|---|---|---|---|---|---|
| 1 | 2 | 3 | 4 | 5 | 6 | 7 | 8 | 9 | 10 | 11 | 12 | 13 |
| | РАЗДЕЛ I. СТРОИТЕЛЬНЫЕ РАБОТЫ | | | | | | | | | | | |
| | **1. Подземная часть** | | | | | | | | | | | |
| | *а) фундаменты* | | | | | | | | | | | |
| 1 | Битумы нефтяные, т | 025600 | 168 | — | — | — | — | — | 0,3 | — | — | — |
| 2 | Сортовой прокат обыкновенного качества, т | 093000 | 168 | — | 0,43 | 0,57 | — | 0,09 | 0,51 | 1,95 | — | — |
| 3 | Сталь арматурная класса А I, т | 093009 | 168 | — | 0,43 | 0,57 | — | 0,08 | 0,18 | — | — | — |
| 4 | » » » А II, т | 093003 | 168 | — | — | — | — | 0,01 | 0,13 | — | — | — |
| 5 | » » » А III, т | 093004 | 168 | — | — | — | — | — | 0,2 | 1,95 | — | — |
| 6 | Прокат из углеродистой стали с пределом текучести 230 МПа, т | | 168 | — | — | — | — | 0,1 | — | 0,09 | — | — |
| 7 | Всего стального проката и метизов в натуральной массе, т | | 168 | — | 0,43 | 0,57 | — | 0,19 | 0,51 | 2,04 | — | — |
| | В том числе по укрупненному сортаменту, т: | | | | | | | | | | | |
| 8 | катанка | 093400 | 168 | — | 0,04 | 0,29 | — | 0,08 | 0,21 | 0,79 | — | — |
| 9 | сталь мелкосортная | 093300 | 168 | — | 0,39 | 0,28 | — | 0,01 | 0,3 | 1,16 | — | — |
| 10 | балки, швеллеры | 092500 | 168 | — | — | — | — | 0,1 | — | 0,09 | — | — |
| 11 | Всего стального проката и метизов в массе, приведенной к стали класса AI, т | | 168 | — | 0,43 | 0,57 | — | 0,09 | 0,62 | 2,79 | — | — |
| 12 | К стали с пределом текучести 230 МНа, т | | 168 | — | — | — | — | 0,1 | — | 0,09 | — | — |
| 13 | К стали класса AI и пределом текучести 230 МНа, т | | 168 | — | 0,43 | 0,57 | — | 0,19 | 0,62 | 2,88 | — | — |
| 14 | Пиломатериалы качественные (необрезные), м³, при *t*, °С: | | | | | | | | | | | |
| | —20 | 533100 | 113 | 0,1 | 4,7 | 1,2 | 0,5 | 0,7 | 1,9 | 1,4 | 0,1 | — |
| | —30 | 533100 | 113 | 0,1 | 4,9 | 1,2 | 0,5 | 1 | 1,9 | 1,4 | 0,1 | — |
| | —40 | 533100 | 113 | 0,1 | 5,8 | 1,2 | 0,7 | 1,5 | 2,2 | 1,4 | 0,1 | — |
| 15 | Всего продукции лесопильно-деревообрабатывающей промышленности, приведенной к круглому лесу, м³, при *t*, °С: | | | | | | | | | | | |
| | —20 | | 113 | 0,2 | 7,1 | 1,9 | 0,8 | 1,1 | 2,8 | 2 | 0,2 | — |
| | —30 | | 113 | 0,2 | 7,4 | 1,9 | 0,8 | 1,6 | 2,8 | 2 | 0,2 | — |
| | —40 | | 113 | 0,2 | 8,8 | 1,9 | 1,1 | 2,3 | 3,3 | 2 | 0,2 | — |
| 16 | Щебень, м³, при *t*, °С: | | | | | | | | | | | |
| | —20 | 571110 | 113 | 3 | 86 | 15 | 7 | 13 | 34 | 26 | 2 | 4 |
| | —30 | 571110 | 113 | 3 | 89 | 15 | 7 | 17 | 34 | 26 | 2 | 4 |
| | —40 | 571110 | 113 | 4 | 126 | 15 | 9 | 22 | 42 | 26 | 7 | 4 |

*Продолжение прил. 21*

| № строки | Наименование материала и единицы измерения | Код материала | Код единицы измерения | Количество по ценам Прейскуранта 402 | 403 | 404 навес-стояника | 404 калори-ферная | 405 | 406 | 409 | 412 | 413 |
|---|---|---|---|---|---|---|---|---|---|---|---|---|
| 1 | 2 | 3 | 4 | 5 | 6 | 7 | 8 | 9 | 10 | 11 | 12 | 13 |
| 17 | Песок строительный природный, м³, при *t*, °С: | | | | | | | | | | | |
| | —20 | 571140 | 113 | 9 | 63 | 10 | 6 | 12 | 26 | 21 | 1 | 29 |
| | —30 | 571140 | 113 | 10 | 65 | 10 | 6 | 14 | 26 | 21 | 1 | 29 |
| | —40 | 571140 | 113 | 12 | 83 | 10 | 8 | 18 | 32 | 21 | 6 | 29 |
| 18 | Камень бутовый, булыжный, м³, при *t*, °С: | | | | | | | | | | | |
| | —20 | 571150 | 113 | — | 26,9 | — | 5,1 | — | — | — | — | — |
| | —30 | 571150 | 113 | — | 29 | — | 5,1 | — | — | — | — | — |
| | —40 | 571150 | 113 | — | 38,3 | — | 7,2 | — | — | — | — | — |
| 19 | Портландцемент 300, т, при *t*, °С: | | | | | | | | | | | |
| | —20 | 573151 | 168 | 0,6 | 10,2 | — | 1,6 | 2 | 9,9 | 6,8 | 0,3 | 0,3 |
| | —30 | 573151 | 168 | 0,7 | 10,9 | — | 1,6 | 2,8 | 9,9 | 6,8 | 0,3 | 0,3 |
| | —40 | 573151 | 168 | 0,8 | 19,2 | — | 2,2 | 4 | 12,1 | 6,8 | 1,6 | 0,3 |
| 20 | Портландцемент 400, т, при *t*, °С: | | | | | | | | | | | |
| | —20 | 573112 | 168 | 0,9 | 12,6 | 4,4 | — | 1,6 | — | 0,4 | 0,1 | 3,2 |
| | —30 | 573112 | 168 | 1,1 | 12,6 | 4,4 | — | 1,6 | — | 0,4 | 0,1 | 3,2 |
| | —40 | 573112 | 168 | 1,6 | 12,6 | 4,4 | — | 1,6 | — | 0,4 | 0,1 | 3,2 |
| 21 | Цемент, приведенный к М 400. т, при *t*, °С: | | | | | | | | | | | |
| | —20 | | 168 | 1,5 | 21,8 | 4,4 | 1,5 | 3,4 | 8,9 | 6,5 | 0,4 | 3,5 |
| | —30 | | 168 | 1,7 | 22,4 | 4,4 | 1,5 | 4,1 | 8,9 | 6,5 | 0,4 | 3,5 |
| | —40 | | 168 | 2,4 | 29,9 | 4,4 | 2 | 5,2 | 10,9 | 6,5 | 1,5 | 3,5 |
| 22 | В том числе, т, при *t*, °С: на монолитные железобетонные и бетонные конструкции | | | | | | | | | | | |
| | —20 | | 168 | 0,7 | 21,2 | 4,4 | 1,4 | 3,3 | 8,8 | 6,1 | 0,4 | 1,2 |
| | —30 | | 168 | 0,9 | 21,7 | 4,4 | 1,4 | 4 | 8,8 | 6,1 | 0,4 | 1,2 |
| | —40 | | 168 | 1,2 | 29,2 | 4,4 | 1,9 | 5,1 | 10,8 | 6,1 | 1,5 | 1,2 |
| 23 | на растворы —20 и —30 | | 168 | 0,8 | 0,6 | — | 0,1 | 0,1 | 0,1 | 0,4 | — | 2,3 |
| | —40 | | 168 | 1,2 | 0,7 | — | 0,1 | 0,1 | 0,1 | 0,4 | — | 2,3 |
| | *б) прочие работы подземной части* | | | | | | | | | | | |
| 24 | Битумы нефтяные, т | 025600 | 168 | 0,5 | 1,3 | — | — | 0,1 | 0,4 | 0,2 | — | 0,1 |
| 25 | Сортовой прокат обыкновенного качества, т | 093000 | 168 | 0,02 | 0,07 | — | — | 1,01 | 0,34 | 0,27 | — | — |
| 26 | Сталь арматурная класса AI, т | 093009 | 168 | 0,02 | 0,07 | — | — | 1,01 | 0,18 | 0,01 | — | — |
| 27 | » » » AIII, т | 093004 | 168 | — | — | — | — | — | 0,16 | 0,26 | — | — |
| 28 | Прокат из углеродистой стали с пределом текучести 230 МПа, т | | 168 | 0,03 | 0,06 | — | — | — | 1,38 | 0,3 | — | 0,1 |
| | В том числе сталь, т: | | | | | | | | | | | |
| 29 | мелкосортная | 095300 | 168 | — | 0,06 | — | — | — | 0,51 | — | — | — |
| 30 | среднесортная | 095200 | 168 | — | — | — | — | — | — | 0,05 | — | — |
| 31 | крупносортная | 095100 | 168 | 0,03 | — | — | — | — | 0,87 | 0,25 | — | 0,1 |
| 32 | Всего стального проката и метизов в натуральной массе, т | | 168 | 0,05 | 0,13 | — | — | 1,01 | 1,72 | 0,57 | — | 0,1 |
| | В том числе по укрупненному сортаменту сталь, т: | | | | | | | | | | | |
| 33 | катанка | 093400 | 168 | 0,01 | 0,07 | — | — | 1,01 | 0,09 | 0,26 | — | — |
| 34 | мелкосортная | 093300 | 168 | 0,01 | 0,06 | — | — | — | 0,76 | 0,06 | — | — |
| 35 | крупносортная | 095100 | 168 | 0,03 | — | — | — | — | 0,87 | 0,25 | — | 0,1 |

*Продолжение прил. 21*

| № строки | Наименование материала и единицы измерения | Код материала | Код единицы измерения | Количество по ценам Прейскуранта 402 | 403 | 404 навесстояпка | 404 калориферная | 405 | 406 | 409 | 412 | 413 |
|---|---|---|---|---|---|---|---|---|---|---|---|---|
| 1 | 2 | 3 | 4 | 5 | 6 | 7 | 8 | 9 | 10 | 11 | 12 | 13 |
| 36 | Всего стального проката и метизов в массе, приведенной к стали класса AI, т | | 168 | 0,02 | 0,07 | — | — | 1,01 | 0,41 | 0,39 | — | — |
| 37 | К стали с пределом текучести 230 МПа, т | | 168 | 0,03 | 0,06 | — | — | — | 1,37 | 0,31 | — | 0,1 |
| 38 | К стали класса AI и пределом текучести 230 МПа, т | | 168 | 0,05 | 0,13 | — | — | 1,01 | 1,78 | 0,7 | — | 0,1 |
| 39 | Трубы стальные водогазопроводные сварные, м | 130000 | 006 | 9 | — | — | — | 10 | — | — | — | — |
| 40 | То же, т | 138500 | 168 | 0,02 | — | — | — | 0,02 | — | — | — | — |
| 41 | Пиломатериалы качественные (необрезные), м³ | 533100 | 113 | 0,1 | 0,6 | — | — | 0,4 | 2,9 | 1,4 | 0,2 | 1,2 |
| 42 | Всего продукции лесопильно-деревообрабатывающей промышленности, приведенной к круглому лесу, м³ | | 113 | 0,2 | 0,9 | — | — | 0,6 | 4,4 | 2 | 0,3 | 1,8 |
| 43 | Щебень, м³ | 571110 | 113 | 4 | 30 | — | — | 10 | 47 | 16 | 3 | 7 |
| 44 | Песок строительный природный, м³, при $t$, °С: | | | | | | | | | | | |
| | —20 и —30 | 571140 | 113 | 14 | 49 | — | — | 14 | 33 | 14 | 2 | 5 |
| | —40 | 571140 | 113 | 14 | 52 | — | — | 14 | 33 | 14 | 2 | 5 |
| 45 | Портландцемент 300, т | 573151 | 168 | 1,1 | 6,3 | — | — | 3,3 | 13 | 1,2 | — | 1 |
| 46 | Портландцемент 400, т | 573112 | 168 | 1,4 | 5,8 | — | — | 0,4 | 0,8 | 6 | 1 | 1,2 |
| 47 | Цемент, приведенный к М 400, всего, т | | 168 | 2,4 | 11,5 | — | — | 3,3 | 12,5 | 7 | 1 | 2,1 |
| | В том числе, т: | | | | | | | | | | | |
| 48 | на монолитные железобетонные и бетонные конструкции | | 168 | 1,5 | 9,1 | — | — | 1,1 | 12,8 | 6,3 | 1 | 2,1 |
| 49 | на растворы | | 168 | 0,9 | 2,4 | — | — | 2,2 | — | 0,7 | — | — |
| 50 | Кирпич строительный, 1000 шт., при $t$, °С: | | | | | | | | | | | |
| | —20 | 574120 | 609 | 9,3 | 9 | — | — | 10,6 | — | — | — | — |
| | —30 | 574120 | 609 | 9,3 | 11,4 | — | — | 10,6 | — | — | — | — |
| | —40 | 574120 | 609 | 9,3 | 12,9 | — | — | 10,6 | — | — | — | — |
| | **2. Надземная часть** | | | | | | | | | | | |
| | *а) стены наружные* | | | | | | | | | | | |
| 51 | Сортовой прокат обыкновенного качества, т | 093000 | 168 | 1,03 | 0,12 | — | — | 0,53 | — | 0,15 | 0,09 | — |
| 52 | Сталь арматурная класса AI, т | 093009 | 168 | — | 0,12 | — | — | — | — | 0,15 | — | — |
| 53 | » » » AIII, т | 093004 | 168 | 1,03 | — | — | — | 0,53 | — | — | 0,09 | — |
| 54 | Прокат из углеродистой стали с пределом текучести 230 МПа, т | | 168 | — | — | — | — | 0,11 | — | — | — | — |
| 55 | Всего стального проката и метизов в натуральной массе, т | | 168 | 1,03 | 0,12 | — | — | 0,64 | — | 0,15 | 0,09 | — |
| | В том числе по укрупненному сортаменту, сталь, т: | | | | | | | | | | | |
| 56 | катанка | 093400 | 168 | — | 0,12 | — | — | — | — | 0,15 | — | — |
| 57 | мелкосортная | 095300 | 168 | — | — | — | — | 0,11 | — | — | — | — |
| 58 | среднесортная | 093200 | 168 | 1,03 | — | — | — | 0,53 | — | — | 0,09 | — |

*Продолжение прил. 21*

| № строки | Наименование материала и единицы измерения | Код материала | Код единицы измерения | Количество по ценам Прейскуранта 402 | 403 | 404 навесостояника | 404 калориферная | 405 | 406 | 409 | 412 | 413 |
|---|---|---|---|---|---|---|---|---|---|---|---|---|
| 1 | 2 | 3 | 4 | 5 | 6 | 7 | 8 | 9 | 10 | 11 | 12 | 13 |
| 59 | Всего стального проката и метизов в массе, приведенной к стали класса AI, т | | 168 | 1,47 | 0,12 | — | — | 0,75 | — | 0,15 | 0,13 | — |
| 60 | К стали с пределом текучести 230 МПа, т | | 168 | — | — | — | — | 0,11 | — | — | — | — |
| 61 | К стали класса AI и пределом текучести 230 МПа, т | | 168 | 1,47 | 0,12 | — | — | 0,87 | — | 0,15 | 0,13 | — |
| 62 | Песок строительный природный, м³, при $t$,°С: | | | | | | | | | | | |
| | —20 | 571140 | 113 | 26 | 53 | — | 7 | 5 | 9 | 12 | 2 | 44 |
| | —30 | 571140 | 113 | 26 | 71 | — | 7 | 5 | 9 | 12 | 2 | 44 |
| | —40 | 571140 | 113 | 33 | 89 | — | 9 | 5 | 12 | 12 | 3 | 60 |
| 63 | Портландцемент 300, т, при $t$, °С: | | | | | | | | | | | |
| | —20 | 573151 | 168 | 4 | 4,9 | — | 0,6 | 0,5 | 1,2 | 1,4 | 0,4 | 7,3 |
| | —30 | 573151 | 168 | 4 | 6,5 | — | 0,6 | 0,5 | 1,2 | 1,4 | 0,4 | 7,3 |
| | —40 | 573151 | 168 | 5 | 8,2 | — | 0,8 | 0,5 | 1,5 | 1,4 | 0,5 | 9,9 |
| 64 | Цемент, приведенный к М400, т, при $t$, °С: | | | | | | | | | | | |
| | —20 | | 168 | 3,8 | 4,4 | — | 0,6 | 0,5 | 1,1 | 1,3 | 0,3 | 6,5 |
| | —30 | | 168 | 3,8 | 5,9 | — | 0,6 | 0,5 | 1,1 | 1,3 | 0,3 | 6,5 |
| | —40 | | 168 | 4,9 | 7,4 | — | 0,7 | 0,5 | 1,3 | 1,3 | 0,4 | 8,9 |
| 65 | Кирпич строительный, 1000 шт., при $t$, °С: | | | | | | | | | | | |
| | —20 | 574120 | 609 | 37,7 | 76,2 | — | 9,6 | 6,8 | 13,6 | 14,4 | 2,5 | 59,4 |
| | —30 | 574120 | 609 | 37,7 | 102,2 | — | 9,6 | 6,8 | 13,6 | 14,4 | 2,5 | 59,4 |
| | —40 | 574120 | 609 | 47,4 | 128,6 | — | 12,8 | 7,5 | 17 | 14,4 | 3,4 | 81,5 |
| 66 | Материалы тепло- и звукоизоляционные, фибролитовые плиты, м³, при $t$, °С: | | | | | | | | | | | |
| | —30, —40 | 576861 | 113 | 0,8 | — | — | — | — | — | — | — | — |
| | *б) прочие работы надземной части* | | | | | | | | | | | |
| 67 | Битумы нефтяные, т | 025600 | 168 | 9,5 | 6,9 | 0,2 | 10,1 | 7,5 | 9,4 | 5,5 | 1,1 | 3,9 |
| | В том числе, т: | | | | | | | | | | | |
| 68 | битумы строительные твердых марок | 025621 | 168 | 1,2 | 0,2 | 0,1 | — | — | — | 0,8 | — | 0,8 |
| 69 | Сортовой прокат обыкновенного качества, т | 093000 | 168 | 0,46 | 0,34 | 0,02 | 0,08 | 0,05 | 0,01 | 1,11 | 0,08 | 0,16 |
| 70 | Сталь арматурная класса AI, т | 093009 | 168 | 0,22 | 0,34 | 0,02 | 0,08 | — | 0,01 | 0,89 | 0,01 | 0,08 |
| 71 | » » » AIII,. т | 093004 | 168 | 0,24 | — | — | — | 0,05 | — | 0,22 | 0,07 | 0,08 |
| 72 | Прокат из углеродистой стали с пределом текучести 230 МПа, т | | 168 | 0,78 | 0,92 | 0,07 | 0,06 | 0,27 | 0,1 | 0,64 | 0,21 | 0,3 |
| | В том числе сталь, т: | | | | | | | | | | | |
| 73 | мелкосортная | 095300 | 168 | — | 0,04 | — | — | 0,01 | — | 0,03 | 0,04 | — |
| 74 | крупносортная | 095100 | 168 | 0,36 | 0,41 | — | — | — | — | 0,2 | — | — |
| 75 | швеллеры | | 168 | — | — | — | — | — | — | 0,32 | — | — |
| 76 | тонколистовая толщиной от 1,9 до 3,9 мм | 097200 | 168 | 0,1 | 0,12 | — | — | — | — | 0,02 | — | — |
| 77 | кровельная | 097400 | 168 | 0,32 | 0,35 | — | — | 0,26 | 0,1 | 0,07 | 0,17 | 0,3 |
| 78 | Всего стального проката и метизов в натуральной массе, т | | 168 | 1,24 | 1,26 | 0,09 | 0,14 | 0,33 | 0,11 | 1,75 | 0,29 | 0,46 |

*Продолжение прил. 21*

| № строки | Наименование материала и единицы измерения | Код материала | Код единицы измерения | Количество по ценам Прейскуранта 402 | 403 | 404 навесстоянка | 404 калориферная | 405 | 406 | 409 | 412 | 413 |
|---|---|---|---|---|---|---|---|---|---|---|---|---|
| 1 | 2 | 3 | 4 | 5 | 6 | 7 | 8 | 9 | 10 | 11 | 12 | 13 |
| | В том числе по укрупненному сортаменту сталь, т: | | | | | | | | | | | |
| 79 | катанка | 093400 | 168 | 0,21 | 0,3 | 0,02 | 0,05 | — | 0,01 | 0,68 | 0,01 | 0,02 |
| 80 | мелкосортная | 093300 | 168 | 0,01 | 0,07 | — | 0,03 | 0,01 | — | 0,05 | 0,05 | 0,06 |
| 81 | среднесортная | 093200 | 168 | 0,24 | — | — | — | 0,05 | — | 0,4 | 0,06 | 0,08 |
| 82 | крупносортная | 095100 | 168 | 0,36 | 0,41 | — | 0,03 | — | — | 0,2 | — | — |
| 83 | швеллеры | | 168 | — | — | — | — | — | — | 0,32 | — | — |
| 84 | тонколистовая толщиной от 1,9 до 3,9 мм | 097200 | 168 | 0,1 | 0,12 | — | — | — | — | 0,02 | — | — |
| 85 | кровельная | 097400 | 168 | 0,32 | 0,35 | 0,07 | 0,03 | 0,26 | 0,1 | 0,07 | 0,17 | 0,3 |
| 86 | Всего стального проката и метизов в массе, приведенной к стали класса AI, т | | 168 | 0,56 | 0,34 | 0,02 | 0,08 | 0,08 | 0,01 | 1,2 | 0,11 | 0,2 |
| 87 | К стали с пределом текучести 230 МПа, т | | 168 | 0,78 | 0,92 | 0,07 | 0,06 | 0,27 | 0,1 | 0,63 | 0,2 | 0,3 |
| 88 | К стали класса AI и пределом текучести (23 кг/мм²), т | | 168 | 1,34 | 1,26 | 0,09 | 0,14 | 0,35 | 0,11 | 1,83 | 0,32 | 0,5 |
| 89 | Сетка стальная, т | 127500 | 168 | 0,09 | 0,1 | — | 0,04 | 0,01 | 0,01 | 0,12 | — | 0,12 |
| 90 | Материалы лакокрасочные, кг | 231000 | 166 | 294 | 290 | 14 | 15 | 167 | 49 | 64 | 293 | 538 |
| 91 | Эмали и лаки масляные, кг | 231114 | 166 | 13 | — | — | — | 84 | 3 | — | 4 | 56 |
| 92 | Краски водоэмульсионные, кг | 231600 | 166 | — | — | — | — | — | — | — | — | 353 |
| 93 | Краски ПХВ фасадные, кг | | 166 | 103 | — | — | — | — | 25 | — | 83 | — |
| 94 | Краски густотертые и готовые к употреблению, кг | 231700 | 166 | 136 | 252 | 12 | 13 | 53 | 17 | 45 | 173 | 111 |
| 95 | Олифа | 231800 | 166 | 36 | 29 | 1 | 1 | 13 | 4 | 18 | 33 | 17 |
| 96 | Растворители и смывки для лакокрасочных материалов, кг | 231900 | 166 | 6 | 9 | 1 | 1 | 17 | 1 | 1 | — | — |
| 97 | Пигменты и краски сухие, кг | 232000 | 166 | 26 | 74 | — | 6 | 2 | — | 555 | — | 18 |
| | В том числе, кг: | | | | | | | | | | | |
| 98 | краски клеевые | 232310 | 166 | 7 | 18 | — | 1 | 2 | — | 1 | — | 18 |
| 99 | краски силикатные | | 166 | 19 | 56 | — | 5 | — | — | 554 | — | — |
| 100 | Пиломатериалы качественные (необрезные), м³ | 533100 | 113 | 1,2 | 11,7 | 0,2 | 18,8 | 0,2 | 0,1 | 7,1 | 0,2 | 3,3 |
| 101 | Всего продукции лесопильно-деревообрабатывающей промышленности, приведенной к круглому лесу, м³ | | 113 | 1,8 | 17,4 | 0,3 | 28,2 | 0,4 | 0,15 | 9 | 0,3 | 5 |
| 102 | Щебень, м³ | 571110 | 113 | 52 | 53 | 18 | 8 | 102 | 44 | 60 | 12 | 124 |
| 103 | Гравий, м³ | 571120 | 113 | 4 | — | — | — | 2 | 3 | 2 | 1 | — |
| 104 | Песок строительный природный, м³, при $t$, °С: | | | | | | | | | | | |
| | —20 | 571140 | 113 | 101 | 89 | 7 | 9 | 12 | 43 | 73 | 13 | 192 |
| | —30 | 571140 | 113 | 101 | 99 | 7 | 9 | 12 | 43 | 73 | 13 | 192 |
| | —40 | 571140 | 113 | 101 | 104 | 7 | 9 | 12 | 43 | 73 | 13 | 192 |
| 105 | Заполнители пористые, м³, при $t$, °С: | | | | | | | | | | | |
| | —20 | 571200 | 113 | — | 51 | — | 2 | 1 | — | — | 4 | — |
| | —30 | 571200 | 113 | — | 69 | — | 3 | 1 | — | — | 4 | — |
| | —40 | 571200 | 113 | — | 79 | — | 3 | 1 | — | — | 4 | — |
| 106 | Портландцемент 300, т | 573151 | 168 | 10 | 12,6 | 0,5 | 1 | 1,4 | 7,8 | 7,9 | 1,5 | 20,2 |
| 107 | Портландцемент 400, т, при $t$, °С: | | | | | | | | | | | |
| | —20 | 573112 | 168 | 9 | 21 | 1,5 | 2,1 | 2,5 | 6,4 | 19,2 | 4,2 | 36,6 |
| | —30 | 573112 | 168 | 9 | 26,4 | 1,5 | 2,2 | 2,5 | 6,4 | 19,2 | 4,2 | 36,6 |
| | —40 | 573112 | 168 | 9 | 29,3 | 1,5 | 2,4 | 2,5 | 6,4 | 19,2 | 4,2 | 36,6 |

*Продолжение прил. 21*

| № строки | Наименование материала и единицы измерения | Код материала | Код единицы измерения | Количество по ценам Прейскуранта 402 | 403 | 404 навесстояника | 404 калориферная | 405 | 406 | 409 | 412 | 413 |
|---|---|---|---|---|---|---|---|---|---|---|---|---|
| 1 | 2 | 3 | 4 | 5 | 6 | 7 | 8 | 9 | 10 | 11 | 12 | 13 |
| 108 | Цемент, приведенный к М400, всего, т, при $t$, °С: | | | | | | | | | | | |
| | —20 | | 168 | 18 | 33,2 | 2 | 3,1 | 3,8 | 13,4 | 26,3 | 5,5 | 54,8 |
| | —30 | | 168 | 18 | 38,6 | 2 | 3,2 | 3,8 | 13,4 | 26,3 | 5,5 | 54,8 |
| | —40 | | 168 | 18 | 41,5 | 2 | 3,3 | 3,8 | 13,4 | 26,3 | 5,5 | 54,8 |
| | В том числе, т: | | | | | | | | | | | |
| 109 | на монолитные железобетонные и бетонные конструкции | | 168 | 7 | 7,7 | 1,7 | 1,6 | 1,5 | 7,2 | 20 | 3,1 | 28,5 |
| 110 | на сборные железобетонные и бетонные конструкции, при $t$, °С: | | 168 | — | 14,3 | — | 0,5 | — | — | — | 1,2 | — |
| | —20 | | 168 | — | 18,7 | — | 0,6 | — | — | — | 1,2 | — |
| | —30 | | 168 | — | 21,6 | — | 0,7 | — | — | — | 1,2 | — |
| | —40 | | 168 | 11 | 12,2 | 0,3 | 1 | 2,3 | 6,2 | 6,3 | 1,2 | 26,3 |
| 111 | на растворы | | | | | | | | | | | |
| 112 | Кирпич строительный, 1000 шт. | 574120 | 609 | 27 | 58,8 | — | — | — | 1,2 | 11 | — | 76,4 |
| 113 | Плиты гипсовые для перегородок, м² | 574211 | 055 | — | 147 | — | — | — | — | 78 | — | — |
| 114 | Штукатурка сухая гипсовая, м² | 574213 | 055 | — | 134 | — | — | — | — | — | — | — |



| | | | | | | | | | | | | |
|---|---|---|---|---|---|---|---|---|---|---|---|---|
| 115 | Плитки керамические глазурованные для внутренней облицовки, м² | 575210 | 055 | 63 | 88 | — | — | 75 | 93 | 112 | — | 162 |
| 116 | Плитки керамические для полов (метлахские), м² | 575240 | 055 | 71 | 52 | — | — | 28 | 6 | 38 | — | 91 |
| 117 | Материалы тепло- и звукоизоляционные, м³, при $t$, °С: | | | | | | | | | | | |
| | —20 | 576000 | 113 | 4,1 | 4,2 | — | 0,8 | 0,18 | 11,9 | 1,2 | — | 2,2 |
| | —30 | 576000 | 113 | 5,1 | 4,2 | — | 0,8 | 0,18 | 14,8 | 1,2 | — | 2,2 |
| | —40 | 576000 | 113 | 5,4 | 4,2 | — | 0,8 | 0,18 | 17,8 | 1,2 | — | 2,2 |
| 118 | Вата минеральная, м³ | 576110 | 113 | — | — | — | — | — | — | — | — | 1,2 |
| 119 | Изделия минераловатные, м³, при $t$, °С: | | | | | | | | | | | |
| | —20 | 576200 | 113 | 1 | 4,2 | 0,01 | 0,8 | 0,13 | 11,9 | 1,2 | — | 0,9 |
| | —30 | 576200 | 113 | 1 | 4,2 | 0,01 | 0,8 | 0,13 | 14,8 | 1,2 | — | 0,9 |
| | —40 | 576200 | 113 | 1,3 | 4,2 | 0,01 | 0,8 | 0,13 | 17,8 | 1,2 | — | 0,9 |
| 120 | Плиты фибролитовые, м³, при $t$, °С: | | | | | | | | | | | |
| | —20 | 576861 | 113 | 3,1 | — | — | — | — | — | — | — | — |
| | —30, —40 | 576861 | 113 | 4,1 | — | — | — | — | — | — | — | — |
| 121 | Линолеум, м² | 577100 | 055 | 9 | 90 | — | — | 31 | 13 | — | — | 72 |
| 122 | Материалы рулонные кровельные гидроизоляционные, 1000 м² | 577400 | 056 | 2,21 | 3,47 | 0,04 | 0,15 | 1,09 | 1,51 | 1,67 | 0,39 | 0,78 |
| | В том числе, 1000 м²: | | | | | | | | | | | |
| 123 | рубероид | 577410 | 056 | 0,38 | 3,36 | 0,04 | — | 1,06 | 1,5 | 0,81 | 0,38 | 0,47 |
| 124 | толь | 577420 | 056 | 1,75 | 0,11 | — | — | 0,03 | 0,01 | 0,02 | 0,01 | 0,16 |
| 125 | гидроизол | 577434 | 056 | 0,08 | — | — | — | — | — | — | — | 0,16 |
| 126 | Стеклорубероид, 1000 м² | 577440 | 056 | — | — | — | 0,15 | — | — | 0,84 | — | — |
| 127 | Листы асбестоцементные, кровельные волнистые, 1000 условных плиток | 578110 | 732 | — | — | 4,4 | — | — | — | — | — | — |

*Продолжение прил. 21*

| № строки | Наименование материала и единицы измерения | Код материала | Код единицы измерения | Количество по ценам Прейскуранта: 402 | 403 | 404 навесстояянка | 404 калориферная | 405 | 406 | 409 | 412 | 413 |
|---|---|---|---|---|---|---|---|---|---|---|---|---|
| 1 | 2 | 3 | 4 | 5 | 6 | 7 | 8 | 9 | 10 | 11 | 12 | 13 |
| 128 | Стекло строительное оконное, м², при *t*, °С: | | | | | | | | | | | |
| | —20, —30 | 591100 | 055 | 33 | 84 | — | — | 31 | 8 | 67 | 13 | 223 |
| | —40 | 591100 | 055 | 33 | 165 | — | — | 31 | 8 | 67 | 13 | 223 |
| 129 | Ткани и сетки стеклянные, 1000 м² | 595201 | 056 | — | 0,01 | — | — | 0,01 | 0,01 | — | 0,05 | 0,03 |
| | РАЗДЕЛ II. САНИТАРНО-ТЕХНИЧЕСКИЕ РАБОТЫ | | | | | | | | | | | |
| 130 | Прокат из углеродистой стали с пределом текучести 230 МПа (23 кг/мм²), т, при *t*, °С: | | | | | | | | | | | |
| | —20 | | 168 | 2,02 | 3,49 | 0,11 | | 0,3 | 0,21 | 0,02/0,16 | 0,08 | 2,07 |
| | —30 | | 168 | 2,05 | 3,55 | 0,11 | | 0,3 | 0,21 | 0,02/0,16 | 0,08 | 2,07 |
| | —40 | | 168 | 2,08 | 3,56 | 0,11 | | 0,3 | 0,21 | 0,02/0,16 | 0,08 | 2,07 |



| | | | | | | | | | | | | |
|---|---|---|---|---|---|---|---|---|---|---|---|---|
| | В том числе по укрупненному сортаменту сталь, т | | | | | | | | | | | |
| 131 | мелкосортная | 095300 | 168 | 0,54 | 0,56 | 0,02 | 0,03 | 0,02 | — | 0,01 | 0,45 |
| 132 | среднесортная | 095200 | 168 | 0,24 | 0,27 | 0,01 | 0,03 | 0,01 | — | 0,01 | 0,2 |
| 133 | крупносортная | 095100 | 168 | 0,22 | 0,18 | 0,04 | 0,02 | — | — | 0,01 | 0,25 |
| 134 | тонколистовая толщиной от 1 до 1,8 мм | 097300 | 168 | 0,15 | 1,04 | — | — | — | — | — | 0,21 |
| 135 | тонколистовая толщиной от 1,9 до 3,9 мм | 097200 | 168 | 0,1 | 0,48 | 0,02 | 0,16 | 0,16 | — | 0,02 | 0,17 |
| 136 | толстолистовая толщиной от 4 мм при *t*, °С: | | | | | | | | | | | |
| | —20 | 097100 | 168 | 0,13 | 0,57 | 0,01 | 0,05 | 0,01 | 0,02/0,16 | 0,02 | 0,26 |
| | —30 | 097100 | 168 | 0,16 | 0,63 | 0,01 | 0,05 | 0,01 | 0,02/0,16 | 0,02 | 0,26 |
| | —40 | 097100 | 168 | 0,19 | 0,64 | 0,01 | 0,05 | 0,01 | 0,02/0,16 | 0,02 | 0,26 |
| 137 | кровельная, т | 097400 | 168 | 0,64 | 0,38 | — | 0,01 | 0,01 | — | 0,01 | 0,53 |
| 138 | Всего стального проката и метизов, приведенной к стали класса AI и пределом текучести 230 МПа (23 кг/мм²), т, при *t*, °С: | | | | | | | | | | | |
| | —20 | | 168 | 2,02 | 3,49 | 0,11 | 0,3 | 0,21 | 0,02/0,16 | 0,08 | 2,07 |

*Продолжение прил. 21*

| № строки | Наименование материала и единицы измерения | Код материала | Код единицы измерения | Количество по ценам Прейскуранта: 402 | 403 | 404 навесстоянка | 404 калориферная | 405 | 406 | 409 | 412 | 413 |
|---|---|---|---|---|---|---|---|---|---|---|---|---|
| 1 | 2 | 3 | 4 | 5 | 6 | 7 | 8 | 9 | 10 | 11 | 12 | 13 |
| | —30 | | 168 | 2,05 | 3,55 | 0,11 | | 0,3 | 0,21 | 0,02 / 0,16 | 0,08 | 2,07 |
| | —40 | | 168 | 2,08 | 3,56 | 0,11 | | 0,3 | 0,21 | 0,02 / 0,16 | 0,08 | 2,07 |
| 139 | Трубы стальные, м, при $t$, °С: | | | | | | | | | | | |
| | —20 | 130000 | 006 | 388 | 1001 | 88 | | 45 | 50 | 84 / 168 | 229 | 655 |
| | —30 | 130000 | 006 | 390 | 1026 | 88 | | 45 | 50 | 84 / 168 | 234 | 655 |
| | —40 | 130000 | 006 | 393 | 1048 | 88 | | 45 | 50 | 84 / 168 | 234 | 655 |
| 140 | То же, т, при $t$, °С: | | | | | | | | | | | |
| | —20 | | 168 | 1,42 | 3,43 | 0,31 | | 0,07 | 0,1 | 0,24 / 1,24 | 5,62 | 1,49 |
| | —30 | | 168 | 1,61 | 3,78 | 0,31 | | 0,07 | 0,1 | 0,24 / 1,24 | 5,7 | 1,49 |
| | —40 | | 168 | 1,82 | 4,09 | 0,31 | | 0,07 | 0,1 | 0,24 / 1,24 | 5,81 | 1,49 |
| | В том числе: | | | | | | | | | | | |
| 141 | Трубы катанные, м, при $t$, °С: | | | | | | | | | | | |
| | —20 | 131900 | 006 | 6 | 143 | — | | 2 | — | — / 59 | 92 | 4 |
| | —30 | 131900 | 006 | 8 | 166 | — | | 2 | — | — / 59 | 92 | 4 |
| | —40 | 131900 | 006 | 10 | 186 | — | | 2 | — | — / 59 | 92 | 4 |
| 142 | То же, т, при $t$, °С: | | | | | | | | | | | |
| | —20 | | 168 | 0,4 | 1,5 | — | | — | — | — / 0,66 | 4,89 | 0,03 |
| | —30 | | 168 | 0,52 | 1,72 | — | | — | — | — / 0,66 | 4,89 | 0,03 |
| | —40 | | 168 | 0,67 | 1,94 | — | | — | — | — / 0,66 | 4,89 | 0,03 |
| 143 | Трубы тонкостенные электросварные углеродистые (диаметром до 114 мм), м, при $t$, °С: | | | | | | | | | | | |
| | —20 | 137300 | 006 | 20 | — | — | | — | — | — / — | 5 | 91 |
| | —30, —40 | 137300 | 006 | 28 | — | — | | — | — | — / — | 5 | 91 |

*Продолжение прил. 21*

| № строки | Наименование материала и единицы измерения | Код материала | Код единицы измерения | Количество по ценам Прейскуранта 402 | 403 | 404 навесстояпка | 404 калориферная | 405 | 406 | 409 | 412 | 413 |
|---|---|---|---|---|---|---|---|---|---|---|---|---|
| 1 | 2 | 3 | 4 | 5 | 6 | 7 | 8 | 9 | 10 | 11 | 12 | 13 |
| 144 | Трубы тонкостенные электросварные углеродистые (диаметром до 114 мм), т, при $t$, °С: | | | | | | | | | | | |
| | —20 | | 168 | 0,21 | — | — | — | — | — | — | 0,05 | 0,25 |
| | —30 | | 168 | 0,26 | — | — | — | — | — | — | 0,05 | 0,25 |
| | —40 | | 168 | 0,26 | — | — | — | — | — | — | 0,16 | 0,25 |
| 145 | Трубы нефтепроводные электросварные (диаметром от 114 мм до 480 мм), м, при $t$, °С: | | | | | | | | | | | |
| | —20 | 138300 | 006 | 2 | 16 | 2 | — | — | — | — / 22 | 35 | 2 |
| | —30 | 138300 | 006 | 2 | 18 | 2 | — | — | — | — / 22 | 35 | 2 |
| | —40 | 138300 | 006 | 2 | 21 | 2 | — | — | — | — / 22 | 35 | 2 |
| 146 | То же, т, при $t$, °С: | | | | | | | | | | | |
| | —20 | | 168 | 0,05 | 0,34 | 0,06 | — | — | — | — / 0,38 | 0,61 | 0,04 |
| | —30 | | 168 | 0,05 | 0,37 | 0,06 | — | — | — | — / 0,38 | 0,61 | 0,04 |
| | —40 | | 168 | 0,05 | 0,41 | 0,06 | — | — | — | — / 0,38 | 0,61 | 0,04 |
| 147 | Трубы сварные водогазопроводные, м, при $t$, °С: | | | | | | | | | | | |
| | —20 | 138500 | 006 | 353 | 841 | 86 | 43 | 50 | | 84 / 87 | 97 | 558 |
| | —30, —40 | 138500 | 006 | 353 | 841 | 86 | 43 | 50 | | 84 / 87 | 102 | 558 |
| 148 | То же, т, при $t$, °С: | | | | | | | | | | | |
| | —20 | | 168 | 0,76 | 1,63 | 7,68 | 0,07 | 0,1 | | 0,24 / 0,2 | 0,14 | 1,16 |
| | —30 | | 168 | 0,78 | 1,69 | 7,68 | 0,07 | 0,1 | | 0,24 / 0,2 | 0,15 | 1,17 |
| | —40 | | 168 | 0,82 | 1,74 | 7,68 | 0,07 | 0,1 | | 0,24 / 0,2 | 0,15 | 1,17 |
| 149 | из них оцинкованные, м | 138501 | 006 | 66 | 148 | — | 15 | 19 | | 84 / — | 9 | 184 |
| 150 | То же, т | | 168 | 0,22 | 0,41 | — | 0,03 | 0,05 | | 0,24 / — | 0,02 | 0,53 |

*Продолжение прил. 21*

| № строки | Наименование материала и единицы измерения | Код материала | Код единицы измерения | Количество по ценам Прейскуранта 402 | 403 | 404 навесстояника | 404 калориферная | 405 | 406 | 409 | 412 | 413 |
|---|---|---|---|---|---|---|---|---|---|---|---|---|
| 1 | 2 | 3 | 4 | 5 | 6 | 7 | 8 | 9 | 10 | 11 | 12 | 13 |
| 151 | Трубы чугунные с соединительными (фасонными) частями, т | 146100 | 168 | 0,32 | 0,62 | — | | 0,31 | — | 0,24 | — | 1,24 |
| | В том числе, т | 492500 | | | | | | | | — | | |
| 152 | Трубы напорные водопроводные | 146100 | 168 | 0,03 | — | — | | 0,19 | — | — | — | 0,04 |
| 153 | Трубы канализационные | 492500 | 168 | 0,29 | 0,62 | — | | 0,12 | — | 0,24 | — | 1,19 |
| 154 | Трубы канализационные из полимерных материалов и фасонные части к ним, м | 492600 | 006 | — | — | — | | — | 13 | — | — | — |
| 155 | То же, т | | 168 | — | — | — | | — | 0,01 | — | — | — |
| 156 | Радиаторы отопительные, м² экв., при $t$, °С: | | | | | | | | | | | |
| | —20 | 493510 | 084 | 76,3 | 27 | 4,56 | | 17,5 | 11,2 | — | — | — |
| | —30 | 493510 | 084 | 93,5 | 31,5 | 5,25 | | 17,5 | 14,4 | — | — | — |
| | —40 | 493510 | 084 | 110 | 32,9 | 5,95 | | 17,5 | 14,4 | — | — | — |
| 157 | Конвекторы отопительные, Е, м² экв, при $t$, °С: | | | | | | | | | | | |
| | —20, —30 | 493520 | 084 | — | — | — | | — | — | — | — | 116,3 |
| | —40 | 493520 | 084 | — | — | — | | — | — | — | — | 124,4 |
| 158 | Трубы отопительные ребристые, м², при $t$, °С: | | | | | | | | | | | |
| | —20 | 493530 | 055 | — | 3 | — | | — | — | — | — | — |
| | —30, —40 | 493530 | 055 | — | 6 | — | | — | — | — | — | — |
| 159 | Ванны, шт. | 494100 | 796 | — | 1 | — | | — | — | — | — | — |
| 160 | Раковины и мойки, шт. | 494300 | 796 | — | 2 | — | | — | — | — | — | 2 |
| 161 | Поддоны душевые, шт. | 494500 | 796 | 1 | — | — | | — | — | — | — | — |
| 162 | Умывальники, шт. | 496200 | 796 | 2 | 3 | — | | — | 1 | — | — | 5 |

*Продолжение прил. 21*

| № строки | Наименование материала и единицы измерения | Код материала | Код единицы измерения | Количество по ценам Прейскуранта: 402 | 403 | 404 навесстоянка | 404 калориферная | 405 | 406 | 409 | 412 | 413 |
|---|---|---|---|---|---|---|---|---|---|---|---|---|
| 1 | 2 | 3 | 4 | 5 | 6 | 7 | 8 | 9 | 10 | 11 | 12 | 13 |
| 163 | Унитазы, шт. | 496500 | 796 | 1 | 1 | — | | 2 | 1 | —/—/— | — | 14 |
| 164 | Писсуары, шт. | 496700 | 796 | — | — | — | | — | — | —/—/— | — | 2 |
| | РАЗДЕЛ III. ЭЛЕКТРОМОНТАЖНЫЕ РАБОТЫ | | | | | | | | | | | |
| 165 | Трубы стальные, м | 130000 | 006 | 311 | 44 | — | | 50 | 28 | — | — | 79 |
| 166 | То же, т | | 168 | 0,31 | 0,11 | — | | 0,08 | 0,09 | — | — | 0,23 |
| | В том числе: | | | | | | | | | | | |
| 167 | трубы катанные, м | 131900 | 006 | 5 | — | — | | — | — | — | — | — |
| 168 | то же, т | | 168 | 0,01 | — | — | | — | — | — | — | — |
| 169 | трубы тонкостенные электросварные углеродистые (диаметром до 114 мм), м | 137300 | 006 | 272 | 37 | — | | — | — | — | — | — |
| 170 | то же, т | | 168 | 0,24 | 0,03 | — | | — | — | — | — | — |
| 171 | трубы сварные водогазопроводные, м | 138500 | 006 | 34 | 7 | — | | 50 | 28 | — | — | 79 |
| 172 | то же, т | | 168 | 0,06 | 0,08 | — | | 0,08 | 0,09 | — | — | 0,23 |
| 173 | трубы из полимерных материалов и фасонные части к ним, м | 224810 | 006 | 81 | 167 | 23 | | — | 50 | 523 | 31 | 275 |
| 174 | то же, т | | 168 | 0,01 | 0,03 | — | | — | 0,01 | 0,08 | — | 0,04 |

Примечание. В разд. II «Санитарно-технические работы» в цене № 409 в числителе приведено количество материалов для варианта с центральным отоплением, в знаменателе — для варианта с котельной.

| № строки | Наименование материала и единицы измерения | Код материала | Код единицы измерения | Количество по ценам Прейскуранта 407 | 408 | 410 | 411 | 414 | 428 | 429 | 441 | 442 | 443 | 444 |
|---|---|---|---|---|---|---|---|---|---|---|---|---|---|---|
| 1 | 2 | 3 | 4 | 5 | 6 | 7 | 8 | 9 | 10 | 11 | 12 | 13 | 14 | 15 |
| | РАЗДЕЛ I. СТРОИТЕЛЬНЫЕ РАБОТЫ | | | | | | | | | | | | | |
| 1 | Битумы нефтяные, т | 025600 | 168 | 1,6 | 1,8 | 1,3 | 0,8 | — | 0,8 | 0,6 | — | — | — | 0,3 |
| 2 | В том числе, т, битумы строительные, твердых марок | 025621 | 168 | 0,4 | 0,5 | 0,3 | 0,1 | — | — | — | — | — | — | — |
| 3 | Сортовой прокат обыкновенного качества, т | 093000 | 168 | 0,12 | 0,17 | 0,17 | 0,47 | 0,49 | 0,13 | 0,07 | — | — | 0,13 | 0,07 |
| 4 | Сталь арматурная класса AI | 093009 | 168 | 0,12 | 0,17 | 0,17 | 0,28 | 0,28 | 0,11 | 0,05 | — | — | — | — |
| 5 | » » » AII | 093003 | 168 | — | — | — | — | 0,21 | — | 0,05 | — | — | — | 0,02 |
| 6 | » » » AIII | 093004 | 168 | — | — | — | 0,19 | — | 0,02 | 0,02 | — | — | 0,13 | 0,05 |
| 7 | Прокат из углеродистой стали с пределом текучести 230 МПа (23 кг/мм²), т | | 168 | 0,34 | 0,51 | 0,31 | 0,04 | — | 0,15 | 0,11 | — | — | 0,03 | — |
| 8 | Всего стального проката и метизов в натуральной массе, т | | 168 | 0,46 | 0,68 | 0,48 | 0,51 | 0,49 | 0,28 | 0,18 | — | — | 0,16 | 0,07 |
| | В том числе по укрупненному сортаменту сталь, т: | | | | | | | | | | | | | |
| 9 | катанка | 093400 | 168 | 0,12 | 0,17 | 0,08 | 0,3 | 0,03 | 0,13 | 0,07 | — | — | — | 0,05 |
| 10 | мелкосортная | 095300 | 168 | — | — | 0,09 | 0,18 | 0,21 | — | — | — | — | 0,03 | 0,02 |
| 11 | среднесортная | 095200 | 168 | — | — | — | — | 0,26 | — | — | — | — | 0,13 | — |
| 12 | крупносортная | 095100 | 168 | 0,43 | 0,28 | 0,15 | 0,03 | — | 0,13 | — | — | — | — | — |
| 13 | кровельная | 097400 | 168 | 0,06 | 0,08 | 0,16 | — | — | 0,15 | 0,11 | — | — | — | — |
| 14 | Всего стального проката и метизов в массе, приведено к стали класса AI, т | | 168 | 0,12 | 0,17 | 0,17 | 0,56 | 0,53 | 0,13 | 0,07 | — | — | 0,19 | 0,1 |
| 15 | К стали с пределом текучести 230 МПа (23 кг/мм²), т | | 168 | 0,34 | 0,51 | 0,31 | 0,04 | — | 0,15 | 0,11 | — | — | 0,03 | — |
| 16 | К стали класса AI и пределом текучести 230 МПа (23 кг/мм²), | 130000 | 168 | 0,46 | 0,68 | 0,48 | 0,6 | 0,53 | 0,28 | 0,18 | — | — | 0,22 | 0,1 |

*Продолжение прил. 21*

| № строки | Наименование материала и единицы измерения | Код материала | Код единицы измерения | Количество по ценам Прейскуранта 407 | 408 | 410 | 411 | 414 | 428 | 429 | 441 | 442 | 443 | 444 |
|---|---|---|---|---|---|---|---|---|---|---|---|---|---|---|
| 1 | 2 | 3 | 4 | 5 | 6 | 7 | 8 | 9 | 10 | 11 | 12 | 13 | 14 | 15 |
| 17 | Трубы стальные, сварные водогазопроводные, м | 138500 | 006 | — | — | — | — | — | 7 | 7 | — | — | — | — |
| 18 | То же, т | | 168 | — | — | — | — | — | 0,01 | 0,01 | — | — | — | — |
| 19 | Материалы лакокрасочные, кг | 231000 | 166 | 19 | 6 | 10 | 12 | 394 | 39 | 15 | 96 | 41 | 110 | — |
| 20 | Краски густотертые и готовые к употреблению, кг | 231700 | 166 | 17 | 5 | 10 | 11 | 356 | 29 | 10 | 86 | 37 | 98 | — |
| 21 | Олифа, кг | 231800 | 166 | 2 | 1 | — | 1 | 38 | 10 | 5 | 10 | 4 | 12 | — |
| 22 | Пигменты и краски сухие, кг | 232000 | 166 | — | — | 5 | 37 | — | — | — | — | — | — | — |
| 23 | Древесина деловая, м³ | 531400 | 113 | — | — | — | — | — | 0,4 | 0,4 | — | — | — | — |
| 24 | Пиломатериалы качественные (необрезные), м³ | 533100 | 113 | 3,2 | 4,2 | 7,5 | 1 | 1,1 | 34,5 | 9,6 | — | — | 0,5 | 0,2 |
| 25 | Доски для чистых полов, м³ | 536171 | 113 | — | — | — | — | — | 16,9 | 1,7 | — | — | — | — |
| 26 | Плиты древесностружечные, м³ | 553400 | 113 | — | — | — | — | — | 0,4 | 0,2 | — | — | — | — |
| 27 | Плиты древесноволокнистые твердые, м² | 553622 | 055 | — | — | — | — | — | 41,8 | 8,4 | — | — | — | — |
| 28 | Всего круглого леса (с учетом приведенной продукции), м³ | | 113 | 4,8 | 6,3 | 11,2 | 1,5 | 1,6 | 57,8 | 18,1 | — | — | 0,8 | 0,3 |
| 29 | Щебень, м³, при $t$, °С: | | | | | | | | | | | | | |
| | —20, —30 | 571110 | 113 | 36 | 44 | 77 | 22 | 17 | 6 | 4 | 7 | 3 | 4 | 4 |
| | —40 | 571110 | 113 | 36 | 44 | 77 | 22 | 17 | 6 | 4 | 7 | 3 | 4 | 4 |
| 30 | Песок строительный природный, м³, при $t$, °С: | | | | | | | | | | | | | |
| | —20, —30 | 571140 | 113 | 105 | 114 | 92 | 30 | 9 | 5 | 3 | 1 | — | 3 | 3 |
| | —40 | 571140 | 113 | 105 | 114 | 92 | 30 | 9 | 7 | 4 | 1 | — | 3 | 3 |
| 31 | Камень бутовый и булыжный, м³, при $t$, °С: | | | | | | | | | | | | | |
| | —20 | 571150 | 113 | — | — | — | — | — | 3,14 | 1,97 | — | — | — | — |
| | —30 | 571150 | 113 | — | — | — | — | — | 3,66 | 2,35 | — | — | — | — |
| | —40 | 571150 | 113 | — | — | — | — | — | 5,42 | 3,12 | — | — | — | — |
| 32 | Портландцемент 300, т, при $t$, °С: | | | | | | | | | | | | | |
| | —20 | 573151 | 168 | 9,5 | 11,5 | 10,7 | 4,8 | 3,5 | 1,6 | 1 | — | — | 1,1 | 0,4 |
| | —30 | 573151 | 168 | 9,5 | 11,5 | 10,7 | 4,8 | 3,5 | 2,1 | 1,2 | — | — | 1,1 | 0,4 |
| | —40 | 573112 | 168 | 2,7 | 3,6 | 13,4 | 3,9 | 0,2 | — | — | 0,6 | 0,2 | — | 0,6 |
| 33 | Портландцемент, 400, т | | | | | | | | | | | | | |
| 34 | Цемент, приведенный к М400 (всего), т, при $t$, °С: | | | | | | | | | | | | | |
| | —20, —30 | | 168 | 11,4 | 14 | 23,1 | 8,3 | 3,4 | 1,4 | 0,9 | 0,6 | 0,2 | 1 | 0,9 |
| | —40 | | 168 | 11,4 | 14 | 23,1 | 8,3 | 3,4 | 1,9 | 1,1 | 0,6 | 0,2 | 1 | 0,9 |
| | В том числе, т: | | | | | | | | | | | | | |
| 35 | на монолитные железобетонные и бетонные конструкции при $t$, °С: | | | | | | | | | | | | | |
| | —20, —30 | | 168 | 7,3 | 8,9 | 17,5 | 6,1 | 3,4 | 1,4 | 0,9 | 0,6 | 0,2 | 1 | 0,8 |
| | —40 | | 168 | 7,3 | 8,9 | 17,5 | 6,1 | 3,4 | 1,9 | 1,1 | 0,6 | 0,2 | 1 | 0,8 |
| 36 | на растворы | | 168 | 7,8 | 5,1 | 5,6 | 2,2 | — | — | — | — | — | — | 0,1 |
| 37 | на строительные работы | | 168 | 0,1 | 0,1 | — | — | — | — | — | — | — | — | — |
| 38 | Кирпич строительный (включая камни), 1000 шт. | 574120 | 609 | 16,8 | 18,6 | 42,1 | 11,7 | — | — | — | — | — | — | 1,3 |
| 39 | Плитки керамические глазурованные с фасонными деталями для внутренней облицовки стен, м² | 575210 | 055 | — | — | 64 | 86 | — | — | — | — | — | — | — |
| 40 | Плитки керамические для полов (метлахские), м² | 575240 | 055 | — | — | — | 21 | — | — | — | — | — | — | — |
| 41 | Изделия минераловатные, м³, при $t$, °С: | | | | | | | | | | | | | |
| | —20, —30 | 576200 | 113 | — | — | — | — | — | 6,2 | 3,1 | — | — | — | — |
| | —40 | 576200 | 113 | — | — | — | — | — | 7,1 | 3,6 | — | — | — | — |
| 42 | Материалы рулонные кровельные гидроизоляционные, 1000 м² | 577400 | 056 | 0,06 | 0,06 | 0,18 | 0,19 | — | 0,36 | 0,4 | — | — | — | — |
| | В том числе, 1000 м²: | | | | | | | | | | | | | |
| 43 | рубероид | 577410 | 056 | 0,06 | 0,06 | — | 0,09 | — | 0,28 | 0,23 | — | — | — | — |
| 44 | толь | 577420 | 056 | — | — | — | 0,01 | — | 0,01 | — | — | — | — | — |
| 45 | пергамин | 577431 | 056 | — | — | — | — | — | 0,07 | 0,08 | — | — | — | — |
| 46 | стеклорубероид | 577440 | 056 | — | — | 0,18 | 0,09 | — | — | — | — | — | — | — |
| 47 | Листы асбестоцементные кровельные волнистые, 1000 условных плиток | 578110 | 732 | 2,48 | 3,28 | 7,33 | — | — | 0,03 | 0,03 | — | — | — | — |
| 48 | Стекло оконное, м³ | 591100 | 055 | — | — | — | 3 | — | 18 | 12 | — | — | — | — |

*Продолжение прил. 21*

| № строки | Наименование материала и единицы измерения | Код материала | Код единицы измерения | Количество по ценам Прейскуранта 407 | 408 | 410 | 411 | 414 | 428 | 429 | 441 | 442 | 443 | 444 |
|---|---|---|---|---|---|---|---|---|---|---|---|---|---|---|
| 1 | 2 | 3 | 4 | 5 | 6 | 7 | 8 | 9 | 10 | 11 | 12 | 13 | 14 | 15 |
| | РАЗДЕЛ II. САНИТАРНО-ТЕХНИЧЕСКИЕ РАБОТЫ | | | | | | | | | | | | | |
| 50 | Прокат из углеродистой стали с пределом текучести 230 МПа (23 кг/мм²), т | | 168 | — | — | — | 0,19 | — | — | — | — | — | — | — |
| | В том числе сталь, т: | | | | | | | | | | | | | |
| 51 | среднесортная | 095200 | 168 | — | — | — | 0,02 | — | — | — | — | — | — | — |
| 52 | мелкосортная | 095300 | 168 | — | — | — | 0,02 | — | — | — | — | — | — | — |
| 53 | тонколистовая толщиной от 1,9 до 3,9 мм | 097200 | 168 | — | — | — | 0,11 | — | — | — | — | — | — | — |
| 54 | кровельная | 097400 | 168 | — | — | — | 0,04 | — | — | — | — | — | — | — |
| 55 | Всего стального проката и метизов в массе, приведенной к стали класса AI и пределом текучести 230 МПа (23 кг/мм²), т | | 168 | — | — | — | 0,19 | — | — | — | — | — | — | — |
| 56 | Трубы стальные, сварные водогрейные (газовые), м | 138500 | 006 | — | — | — | 42 | — | — | — | — | — | — | — |
| 57 | То же, т | 130000 | 168 | — | — | — | 0,07 | — | — | — | — | — | — | — |
| 58 | Из них оцинкованные, м | 138501 | 006 | — | — | — | 6 | — | — | — | — | — | — | — |
| 59 | То же, т | 146100 | 168 | — | — | — | 0,01 | — | — | — | — | — | — | — |
| 60 | Трубы чугунные, канализационные и фасонные части к ним, т | 492500 | 168 | — | — | — | 0,11 | — | — | — | — | — | — | — |
| 61 | Радиаторы отопительные, м² экв | 493510 | 084 | — | — | — | 17,4 | — | — | — | — | — | — | — |
| 62 | Унитазы, шт. | 496500 | 796 | — | — | — | 4 | — | — | — | — | — | — | — |
| 63 | Писсуары, шт. | 496700 | 796 | — | — | — | 1 | — | — | — | — | — | — | — |

*Продолжение прил. 21*

| № строки | Наименование материала и единицы измерения | Код | | Количество по ценам Прейскуранта | | | | | | | | | | | | |
|---|---|---|---|---|---|---|---|---|---|---|---|---|---|---|---|---|
| | | материала | единицы измерения | 415 | 416 | 417 | 418 | 419 | 420 | 421 | 422 | 423 | 424 | 425 | 426 | 427 |
| 1 | 2 | 3 | 4 | 5 | 6 | 7 | 8 | 9 | 10 | 11 | 12 | 13 | 14 | 15 | 16 | 17 |
| | РАЗДЕЛ I. СТРОИТЕЛЬНЫЕ РАБОТЫ | | | | | | | | | | | | | | | |
| | **1. Подземная часть** | | | | | | | | | | | | | | | |
| 1 | Песок строительный природный, м³ | 571140 | 113 | 1 | 1 | 1 | 1 | 1 | 1 | 1 | 1 | 1 | 1 | — | — | — |
| 2 | Материалы рулонные кровельные гидроизоляционные (толь), 1000 м² | 577420 | 056 | — | — | — | — | — | — | 0,01 | 0,01 | 0,01 | 0,01 | — | — | — |
| | **2. Надземная часть** | | | | | | | | | | | | | | | |
| 3 | Битум нефтяной, т | 025600 | 168 | 0,5 | 0,5 | 0,5 | 0,6 | 0,6 | 0,6 | 1,3 | 1,3 | 1 | 1 | — | — | — |
| 4 | В том числе битум строительный твердых марок, т | 025621 | 168 | 0,1 | 0,1 | 0,1 | 0,1 | 0,1 | 0,1 | 0,3 | 0,3 | 0,2 | 0,2 | — | — | — |
| 5 | Проволока стальная обыкновенного качества разного назначения, т | 121100 | 168 | — | — | — | — | — | — | 0,01 | 0,01 | 0,01 | 0,01 | — | — | — |

*Продолжение прил. 21*

| № строки | Наименование материала и единицы измерения | Код материала | Код единицы измерения | Количество по ценам Прейскуранта 415 | 416 | 417 | 418 | 419 | 420 | 421 | 422 | 423 | 424 | 425 | 426 | 427 |
|---|---|---|---|---|---|---|---|---|---|---|---|---|---|---|---|---|
| 1 | 2 | 3 | 4 | 5 | 6 | 7 | 8 | 9 | 10 | 11 | 12 | 13 | 14 | 15 | 16 | 17 |
| 6 | Пластмассы, материалы и полуфабрикаты на основе полимеризационных смол (кроме труб), кг | 224000 | 166 | 182 | 153 | 156 | 126 | 156 | 153 | 139 | 156 | 243 | 254 | 20,2 | 1,43 | 2,38 |
| 7 | Материалы лакокрасочные, кг | 231000 | 166 | 76 | 80 | 80 | 79 | 76 | 75 | 93 | 92 | 67 | 70 | — | 2 | 1 |
| 8 | Краски масляные, тертые, кг | 231701 | 166 | 56 | 59 | 60 | 60 | 57 | 56 | 71 | 70 | 50 | 53 | — | 2 | 1 |
| 9 | Олифа, кг | 231800 | 166 | 20 | 20 | 20 | 20 | 19 | 19 | 22 | 22 | 17 | 18 | — | — | — |
| 10 | Пиломатериалы качественные (необрезные), м³ | 533100 | 113 | 8,2 | 8 | 8,1 | 6,8 | 7 | 6,9 | 15 | 15 | 10,5 | 10,6 | 0,2 | 0,1 | 0,1 |
| 11 | Доски для чистых полов, м³ | 336171 | 113 | 1 | 1 | 1 | 0,9 | 1 | 1 | 1,1 | 1,1 | 1,3 | 1,3 | 0,1 | — | — |
| 12 | Плиты древесно-стружечные, м³ | 553400 | 113 | 0,6 | 0,5 | 0,5 | 0,4 | 0,5 | 0,5 | 0,5 | 0,5 | 0,8 | 0,9 | 0,1 | — | — |
| 13 | Всего продукции лесопильно-деревообрабатывающей промышленности, приведенной к круглому лесу, м³ | | 113 | 14,7 | 14,2 | 14,3 | 12,1 | 12,7 | 12,7 | 24,7 | 24,7 | 18,8 | 19 | 0,5 | 0,2 | 0,1 |
| 14 | Щебень, м³ | 571110 | 113 | 3 | 3 | 3 | 4 | 4 | 4 | 10 | 10 | 8 | 8 | — | — | — |
| 15 | Материалы рулонные кровельные гидроизоляционные (материалы мягкие кровельные и изоляционные) 1000 м² | 577400 | 056 | 0,14 | 0,13 | 0,13 | 0,12 | 0,12 | 0,12 | 0,21 | 0,21 | 0,21 | 0,21 | — | — | — |
| | В том числе, 1000 м²: | | | | | | | | | | | | | | | |
| 16 | рубероид | 577410 | 056 | 0,09 | 0,09 | 0,09 | 0,08 | 0,08 | 0,08 | 0,17 | 0,17 | 0,15 | 0,15 | — | — | — |
| 17 | пергамин | 577431 | 056 | 0,04 | 0,03 | 0,03 | 0,03 | 0,03 | 0,03 | 0,03 | 0,03 | 0,05 | 0,05 | — | — | — |
| 18 | толь | 577420 | 056 | 0,01 | 0,01 | 0,01 | 0,01 | 0,01 | 0,01 | 0,01 | 0,01 | 0,01 | 0,01 | — | — | — |
| 19 | Стекло оконное, м² | 591100 | 055 | — | 4 | 8 | 12 | 8 | 4 | 20 | 13 | — | 4 | — | 2 | 4 |
| | РАЗДЕЛ II. ЭЛЕКТРОМОНТАЖНЫЕ РАБОТЫ (ЭЛЕКТРООСВЕЩЕНИЕ) | | | | | | | | | | | | | | | |
| 20 | Трубы стальные (всего), т | 130000 | 168 | 0,01 | 0,01 | 0,01 | 0,01 | 0,01 | 0,01 | 0,01 | 0,01 | 0,01 | 0,01 | — | — | — |

*Продолжение прил. 21*

| № строки | Наименование материала и единицы измерения | Код материала | Код единицы измерения | Количество по ценам Прейскуранта 430 | 431 | 432 | 433 | 434 | 435 | 436 | 437 | 438 | 439 | 440 |
|---|---|---|---|---|---|---|---|---|---|---|---|---|---|---|
| 1 | 2 | 3 | 4 | 5 | 6 | 7 | 8 | 9 | 10 | 11 | 12 | 13 | 14 | 15 |
| | РАЗДЕЛ I. СТРОИТЕЛЬНЫЕ РАБОТЫ | | | | | | | | | | | | | |
| | **1. Подземная часть** | | | | | | | | | | | | | |
| | *а) фундаменты* | | | | | | | | | | | | | |
| 1 | Битумы нефтяные, т | 025600 | 168 | 0,2 | 0,2 | 0,2 | — | — | 0,2 | 0,2 | 0,2 | 0,1 | 0,1 | 0,1 |
| 2 | Сортовой прокат обыкновенного качества, т | 093000 | 168 | 1,74 | 1,94 | 2,02 | 0,47 | 0,44 | 1,8 | 1,8 | 1,99 | 0,25 | 0,25 | 0,78 |
| 3 | Сталь арматурная класса AI, т | 093009 | 168 | 0,14 | 0,14 | 0,15 | 0,17 | 0,14 | 0,15 | 0,15 | 0,15 | 0,03 | 0,03 | 0,12 |
| 4 | » арматурная класса AII, т | 093003 | 168 | 1,35 | 1,56 | 1,53 | 0,3 | 0,3 | 1,35 | 1,35 | 1,45 | 0,16 | 0,16 | 0,46 |
| 5 | » арматурная класса AIII, т | 093004 | 168 | 0,24 | 0,24 | 0,34 | — | — | 0,29 | 0,29 | 0,39 | 0,07 | 0,07 | 0,2 |
| 6 | Всего стального проката и метизов в натуральной массе, т | | 168 | 1,74 | 1,94 | 2,02 | 0,47 | 0,44 | 1,8 | 1,8 | 1,99 | 0,25 | 0,25 | 0,78 |
| | В том числе по укрупненному сортаменту сталь, т: | | | | | | | | | | | | | |
| 7 | катанка | 093400 | 168 | 0,1 | 0,1 | 0,06 | 0,17 | 0,14 | 0,11 | 0,11 | 0,06 | 0,02 | 0,02 | 0,03 |
| 8 | мелкосортная | 093300 | 168 | 1,63 | 1,84 | 1,93 | 0,3 | 0,3 | 1,68 | 1,68 | 1,9 | 0,24 | 0,24 | 0,7 |
| 9 | среднесортная | 093200 | 168 | — | — | 0,03 | — | — | — | — | 0,03 | — | — | 0,05 |
| 10 | Всего стального проката и метизов в массе, приведенной к стали класса AI и с пределом текучести 230 МПа (23 кг/мм²), т | | 168 | 2,12 | 2,37 | 2,49 | 0,54 | 0,51 | 2,21 | 2,21 | 2,47 | 0,32 | 0,32 | 0,97 |
| 11 | Пиломатериалы качественные (необрезные), м³ | 533100 | 113 | 4 | 4 | 4,2 | 1,4 | 1,2 | 4,1 | 4,1 | 4,2 | 1,2 | 1,2 | 1,4 |
| 12 | Всего продукции лесопильно-деревообрабатывающей промышленности, приведенной к круглому лесу, м³ | | 113 | 6 | 6 | 6,3 | 2,2 | 1,8 | 6,1 | 6,1 | 6,3 | 1,8 | 1,8 | 2,1 |
| 13 | Щебень, м³ | 571110 | 113 | 60 | 60 | 58 | 25 | 21 | 62 | 62 | 58 | 15 | 15 | 17 |
| 14 | Песок строительный природный, м³ | 571140 | 113 | 49 | 48 | 46 | 21 | 18 | 52 | 50 | 47 | 12 | 12 | 13 |
| 15 | Цемент, т | 573000 | 168 | 19 | 18,6 | 17,7 | 7,8 | 6,5 | 19,7 | 19,3 | 17,8 | 4,9 | 4,9 | 5,5 |
| 16 | Портландцемент 300, т | 573151 | 168 | 6,2 | 6 | 6,7 | 3,1 | 3,1 | 7 | 6,8 | 6,8 | 0,8 | 0,7 | 0,7 |
| 17 | Портландцемент 400, т | 573112 | 168 | 12,6 | 12,6 | 11 | 4,7 | 3,4 | 12,6 | 12,6 | 11 | 4,2 | 4,2 | 4,8 |
| 18 | Цемент, приведенный к М400 (всего), т | | 168 | 18,2 | 18 | 17 | 7,5 | 6,2 | 19 | 18,6 | 17,2 | 4,9 | 4,8 | 5,4 |
| | В том числе, т: | | | | | | | | | | | | | |
| 19 | на монолитные железобетонные и бетонные конструкции | | 168 | 17,4 | 17,4 | 16,4 | 7,1 | 5,8 | 18 | 18 | 16,5 | 4,7 | 4,7 | 5,3 |
| 20 | на растворы | | 168 | 0,8 | 0,6 | 0,6 | 0,4 | 0,4 | 1 | 0,6 | 0,7 | 0,2 | 0,1 | 0,1 |
| | *б) прочие работы по подземной части* | | | | | | | | | | | | | |
| 21 | Древесина деловая, м³ | 531400 | 113 | 0,1 | 0,2 | 0,1 | — | — | 0,1 | 0,2 | 0,1 | — | — | — |
| 22 | Пиломатериалы качественные (необрезные), м³ | 533100 | 113 | 0,7 | 0,6 | 0,7 | 0,1 | 0,1 | 0,7 | 0,7 | 0,7 | 0,1 | 0,2 | 0,1 |
| 23 | Всего продукции лесопильно-деревообрабатывающей промышленности, приведенной к круглому лесу, м³ | | 113 | 1,2 | 1,1 | 1,2 | 0,2 | 0,2 | 1,1 | 1,2 | 1,1 | 0,1 | 0,4 | 0,1 |
| 24 | Щебень, м³ | 571110 | 113 | 14 | 8 | 14 | 1 | 1 | 13 | 9 | 13 | 3 | 3 | 3 |
| 25 | Песок строительный природный, м³ | 571140 | 113 | 11 | 6 | 11 | 1 | 1 | 10 | 7 | 10 | 2 | 2 | 2 |
| 26 | Цемент, т | 573000 | 168 | 3,8 | 2,6 | 3,7 | 0,3 | 0,3 | 3,6 | 2,8 | 3,6 | 0,7 | 0,8 | 0,7 |
| 27 | Портландцемент 300, т | 573151 | 168 | 1,8 | — | 1,8 | — | — | 1,8 | — | 1,8 | 0,7 | — | 0,7 |
| 28 | Портландцемент 400, т | 573112 | 168 | 2 | 2,6 | 1,9 | 0,3 | 0,3 | 1,7 | 2,8 | 1,7 | — | 0,8 | — |
| 29 | Цемент, приведенный к М400 (всего), т | | 168 | 3,6 | 2,6 | 3,5 | 0,3 | 0,3 | 3,4 | 2,8 | 3,4 | 0,7 | 0,8 | 0,7 |
| | В том числе, т: | | | | | | | | | | | | | |
| 30 | на монолитные железобетонные и бетонные конструкции | | 168 | 3,5 | 2,5 | 3,4 | 0,3 | 0,3 | 3,2 | 2,8 | 3,2 | 0,7 | 0,8 | 0,7 |
| 31 | на растворы | | 168 | 0,2 | — | 0,1 | — | — | 0,2 | — | 0,2 | — | — | — |
| | **2. Надземная часть** | | | | | | | | | | | | | |
| | *а) стены наружные* | | | | | | | | | | | | | |
| 32 | Сортовой прокат обыкновенного качества, т | 093000 | 168 | 0,13 | 0,13 | 0,13 | 0,13 | 0,13 | 0,13 | 0,13 | 0,12 | — | — | — |
| 33 | Сталь арматурная класса AI, т | 093009 | 168 | 0,13 | 0,13 | 0,13 | 0,13 | 0,13 | 0,13 | 0,13 | 0,12 | — | — | — |
| 34 | Всего стального проката и метизов в натуральной массе, т | | 168 | 0,13 | 0,13 | 0,13 | 0,13 | 0,13 | 0,13 | 0,13 | 0,12 | — | — | — |

*Продолжение прил. 21*

| № строки | Наименование материала и единицы измерения | Код материала | Код единицы измерения | Количество по ценам Прейскуранта 430 | 431 | 432 | 433 | 434 | 435 | 436 | 437 | 438 | 439 | 440 |
|---|---|---|---|---|---|---|---|---|---|---|---|---|---|---|
| 1 | 2 | 3 | 4 | 5 | 6 | 7 | 8 | 9 | 10 | 11 | 12 | 13 | 14 | 15 |
| 35 | В том числе по укрупненному сортаменту, т, катанка | 093400 | 168 | 0,13 | 0,13 | 0,13 | 0,13 | 0,13 | 0,13 | 0,13 | 0,12 | — | — | — |
| 36 | Всего стального проката и метизов в массе, приведенной к стали класса AI и с пределом текучести 230 МПа (23 кг/мм²), т | | 168 | 0,13 | 0,13 | 0,13 | 0,13 | 0,13 | 0,13 | 0,13 | 0,12 | — | — | — |
| 37 | Песок строительный природный, м³ | 571140 | 113 | 70 | 72 | 23 | 37 | 19 | 71 | 72 | 19 | 37 | 37 | 2 |
| 38 | Цемент, т | 573000 | 168 | 6,7 | 6,6 | 2,5 | 3,5 | 1,9 | 6,8 | 6,6 | 1,8 | 3,6 | 3,4 | 0,3 |
| 39 | Портландцемент 300, т | 573151 | 168 | 6,3 | 6,6 | 2,5 | 3,4 | 1,8 | 6,4 | 6,6 | 1,8 | 3,4 | 3,4 | 0,3 |
| 40 | Портландцемент 400, т | 573112 | 168 | 0,3 | — | — | 0,2 | 0,2 | 0,3 | — | — | 0,2 | — | — |
| 41 | Цемент, приведенный к М400 (всего на растворы), т | | 168 | 6 | 5,9 | 2,2 | 3,2 | 1,8 | 6,1 | 5,9 | 1,7 | 3,2 | 3 | 0,3 |
| 42 | Кирпич строительный (включая камни), 1000 шт. | 574120 | 609 | 99,3 | 102,9 | 30,8 | 52,4 | 25,8 | 100,7 | 102,9 | 25,8 | 53 | 52,6 | 2,7 |
| | *б) прочие работы по надземной части* | | | | | | | | | | | | | |
| 43 | Битумы нефтяные, т | 025600 | 168 | 8,9 | 8,9 | 8,9 | 2 | 2 | 8,9 | 8,9 | 8,9 | 3 | 3 | 3 |
| 44 | В том числе, т: битумы строительные твердых марок | 025621 | 168 | 0,2 | 0,2 | 0,2 | 0,1 | 0,1 | 0,2 | 0,2 | 0,2 | 0,1 | 0,1 | 0,1 |
| 45 | Сортовой прокат обыкновенного качества, т | 093000 | 168 | 0,05 | 0,05 | — | 0,14 | — | 0,05 | 0,05 | — | 0,02 | 0,02 | — |
| 46 | Сталь арматурная класса AII, т | 093003 | 168 | 0,03 | 0,03 | — | — | — | 0,03 | 0,03 | — | 0,01 | 0,01 | — |
| 47 | Сталь арматурная класса AIII, т | 093004 | 168 | 0,02 | 0,02 | — | 0,14 | — | 0,02 | 0,02 | — | 0,01 | 0,01 | — |
| 48 | Прокат из углеродистой стали с пределом текучести 230 МПа (23 кг/мм²), т | | 168 | 1 | 1 | 0,6 | 0,42 | 0,72 | 0,95 | 0,9 | 0,6 | 0,42 | 0,43 | 0,3 |
| 49 | В том числе сталь, т: крупносортная | 095100 | 168 | 0,33 | 0,33 | 0,11 | 0,08 | 0,04 | 0,33 | 0,33 | 0,11 | 0,11 | 0,07 | 0,04 |
| 50 | тонколистовая толщиной от 1,9 до 3,9 мм | 097200 | 168 | 0,07 | 0,07 | 0,07 | 0,02 | 0,02 | 0,07 | 0,07 | 0,07 | 0,03 | 0,03 | 0,03 |
| 51 | толстолистовая толщиной от 4 мм | 097100 | 168 | 0,16 | 0,16 | 0,03 | 0,12 | — | 0,16 | 0,05 | 0,03 | 0,05 | 0,11 | 0,01 |
| 52 | кровельная | 097400 | 168 | 0,44 | 0,44 | 0,39 | 0,19 | 0,66 | 0,39 | 0,44 | 0,39 | 0,23 | 0,23 | 0,23 |
| 53 | Всего стального проката и метизов в натуральной массе, т | | 168 | 1,05 | 1,05 | 0,6 | 0,56 | 0,72 | 1 | 0,95 | 0,6 | 0,44 | 0,44 | 0,3 |
| 54 | В том числе по укрупненному сортаменту сталь, т: мелкосортная | 093300 | 168 | 0,05 | 0,05 | — | 0,06 | — | 0,05 | 0,05 | — | 0,02 | 0,01 | — |
| 55 | среднесортная | 095200 | 168 | — | — | — | 0,08 | — | — | — | — | — | — | — |
| 56 | крупносортная | 095100 | 168 | 0,33 | 0,33 | 0,11 | 0,08 | 0,04 | 0,33 | 0,33 | 0,11 | 0,11 | 0,07 | 0,04 |
| 57 | тонколистовая толщиной от 1,9 до 3,9 мм | 097200 | 168 | 0,07 | 0,07 | 0,07 | 0,02 | 0,02 | 0,07 | 0,07 | 0,07 | 0,03 | 0,03 | 0,03 |
| 58 | толстолистовая толщиной от 4 мм | 097100 | 168 | 0,16 | 0,16 | 0,03 | 0,12 | — | 0,16 | 0,05 | 0,03 | 0,05 | 0,11 | 0,01 |
| 59 | кровельная | 097400 | 168 | 0,44 | 0,44 | 0,39 | 0,19 | 0,66 | 0,39 | 0,44 | 0,39 | 0,23 | 0,23 | 0,23 |
| 60 | Всего стального проката и метизов в массе, приведенной к стали класса AI, т | | 168 | 0,07 | 0,07 | — | 0,2 | — | 0,07 | 0,07 | — | 0,03 | 0,01 | — |
| 61 | К стали с пределом текучести 230 МПа (23 кг/мм²), т | | 168 | 1 | 1 | 0,6 | 0,42 | 0,72 | 0,95 | 0,9 | 0,6 | 0,42 | 0,43 | 0,3 |
| 62 | К стали класса AI и с пределом текучести 230 МПа (23 кг/мм²), т | | 168 | 1,07 | 1,07 | 0,6 | 0,62 | 0,72 | 1,02 | 0,97 | 0,6 | 0,45 | 0,45 | 0,3 |
| 63 | Сетка стальная, т | 127500 | 168 | 0,02 | 0,02 | 0,02 | 0,04 | 0,02 | 0,02 | 0,02 | 0,02 | 0,07 | 0,07 | — |
| 64 | Материалы лакокрасочные, кг | 231000 | 166 | 232 | 196 | 285 | 107 | 134 | 326 | 269 | 285 | 109 | 153 | 57 |
| 65 | Эмали масляные, кг | | 166 | 32 | 4 | 32 | — | — | 32 | 4 | 32 | 2 | 2 | 10 |
| 66 | Краски масляные густотертые, готовые к употреблению, кг | 231700 231701 | 166 | 168 | 165 | 219 | 88 | 115 | 262 | 235 | 219 | 80 | 121 | 44 |
| 67 | Олифа, кг | 231800 | 166 | 27 | 28 | 30 | 20 | 19 | 27 | 30 | 30 | 27 | 30 | 2 |
| 68 | Растворители и смывки для лакокрасочных материалов, кг | 231900 | 166 | 4 | — | 4 | — | — | 4 | — | 4 | — | — | 1 |
| 69 | Пигменты и краски сухие, кг | 232000 | 166 | 18 | 18 | 279 | 166 | 174 | 18 | 18 | 280 | 202 | 202 | 108 |
| 70 | В том числе, кг: краски клеевые | 232310 | 166 | 8 | 8 | 7 | 4 | 4 | 8 | 8 | 8 | 3 | 3 | 3 |
| 71 | краски силикатные | | 166 | 10 | 10 | 272 | 162 | 170 | 10 | 10 | 272 | 199 | 199 | 105 |
| 72 | Пиломатериалы качественные (необрезные), м³ | 533100 | 113 | 2,6 | 2,5 | 2,9 | 0,5 | 0,6 | 2,5 | 2,5 | 2,9 | 0,8 | 0,8 | 0,9 |

*Продолжение прил. 21*

| № строки | Наименование материала и единицы измерения | Код материала | Код единицы измерения | Количество по ценам Прейскуранта 430 | 431 | 432 | 433 | 434 | 435 | 436 | 437 | 438 | 439 | 440 |
|---|---|---|---|---|---|---|---|---|---|---|---|---|---|---|
| 1 | 2 | 3 | 4 | 5 | 6 | 7 | 8 | 9 | 10 | 11 | 12 | 13 | 14 | 15 |
| 73 | Всего продукции лесопильно-деревообрабатывающей промышленности, приведенной к круглому лесу, м³ | | 113 | 3,8 | 3,8 | 4,3 | 0,8 | 0,8 | 3,8 | 3,8 | 4,4 | 1,2 | 1,2 | 1,4 |
| 74 | Щебень, м³ | 571110 | 113 | 130 | 144 | 132 | 30 | 30 | 141 | 144 | 132 | 43 | 44 | 43 |
| 75 | Гравий, м³ | 571120 | 113 | 8 | 8 | 8 | 2 | 2 | 8 | 8 | 8 | 3 | 3 | 3 |
| 76 | Песок строительный природный, м³ | 571140 | 113 | 134 | 151 | 131 | 52 | 44 | 146 | 148 | 140 | 48 | 48 | 35 |
| 77 | Цемент, т | 573000 | 168 | 60,8 | 67,8 | 60 | 16,2 | 14,9 | 66,3 | 67,4 | 62 | 19,9 | 20,1 | 17,6 |
| 78 | Портландцемент 300, т | 573151 | 168 | 4,8 | 5,8 | 5,3 | 5,7 | 4,2 | 5,2 | 5,2 | 6,5 | 2,5 | 2,5 | 0,4 |
| 79 | Портландцемент 400, т | 573112 | 168 | 43,2 | 47,4 | 42,8 | 8,7 | 8,8 | 46,8 | 47,5 | 43,6 | 13,3 | 13,3 | 13,1 |
| 80 | Портландцемент 500, т | 573114 | 168 | 12,9 | 14,8 | 11,9 | 1,8 | 1,8 | 14,3 | 14,7 | 11,9 | 4,1 | 4,3 | 4,1 |
| 81 | Цемент, приведенный к М400, т | | 168 | 61,6 | 68,7 | 60,7 | 15,8 | 14,7 | 67,2 | 68,4 | 62,6 | 20,1 | 20,3 | 18 |
| | В том числе, т: | | | | | | | | | | | | | |
| 82 | на монолитные железобетонные и бетонные конструкции | | 168 | 51,8 | 57,9 | 51,6 | 9,9 | 9,9 | 56,9 | 58 | 52,1 | 16 | 16,2 | 16 |
| 83 | на растворы | | 168 | 9,8 | 10,8 | 9,1 | 5,9 | 4,8 | 10,3 | 10,3 | 10,5 | 4,1 | 4,1 | 2 |
| 84 | Кирпич строительный, 1000 шт. | 574120 | 609 | 20,9 | 29,6 | 13,7 | 17,8 | 17,8 | 25,3 | 25,4 | 25,6 | — | — | — |
| 85 | Известь строительная, т | 574410 | 168 | 0,2 | 0,2 | 0,2 | 0,1 | 0,1 | 0,2 | 0,2 | 0,2 | 0,1 | 0,1 | 0,1 |
| 86 | Плитки керамические глазурованные для внутренней облицовки стен, м² | 575210 | 055 | 11 | 11 | 11 | 12 | 12 | 11 | 11 | 11 | — | — | — |
| 87 | Плитки керамические для полов (метлахские), м² | 575240 | 055 | 14 | 14 | 14 | 14 | 14 | 14 | 14 | 14 | — | — | — |
| 88 | Изделия минераловатные, м³ | 576200 | 113 | 0,8 | 0,8 | 0,8 | 0,8 | 0,8 | 0,8 | 0,8 | 0,8 | — | — | — |
| 89 | Линолеум, м² | 577100 | 055 | 35 | 35 | 35 | 35 | 35 | 35 | 35 | 35 | — | — | — |
| 90 | Материалы рулонные кровельные гидроизоляционные, 1000 м² | 577400 | 056 | 3,22 | 3,2 | 3,31 | 0,82 | 0,84 | 3,2 | 3,2 | 3,3 | 1,1 | 1,1 | 1,1 |
| | В том числе, 1000 м²: | | | | | | | | | | | | | |
| 91 | рубероид | 577410 | 056 | 3,01 | 3,01 | 3 | 0,74 | 0,74 | 3 | 3 | 3 | 1 | 1 | 1 |
| 92 | толь | 577420 | 056 | 0,21 | 0,19 | 0,31 | 0,08 | 0,1 | 0,2 | 0,2 | 0,3 | 0,1 | 0,1 | 0,1 |
| 93 | Стекло строительное оконное, м² | 591100 | 055 | 117 | 110 | 167 | 49 | 59 | 110 | 110 | 167 | 50 | 50 | 66 |
| | **РАЗДЕЛ II. ВНУТРЕННИЕ САНИТАРНО-ТЕХНИЧЕСКИЕ УСТРОЙСТВА** | | | | | | | | | | | | | |
| | **А. ВАРИАНТ ПРИСОЕДИНЕНИЯ К ДЕЙСТВУЮЩЕЙ СЕТИ** | | | | | | | | | | | | | |
| | **1. Санитарно-технические работы** | | | | | | | | | | | | | |
| 94 | Прокат из углеродистой стали с пределом текучести 230 МПа (23 кг/мм²), т | | 168 | 2,14 | 2,15 | 2,14 | 0,31 | 0,31 | 2,17 | 2,15 | 2,15 | 0,88 | 0,88 | 0,88 |
| | В том числе сталь, т: | | | | | | | | | | | | | |
| 95 | мелкосортная | 095300 | 168 | 0,49 | 0,49 | 0,49 | 0,04 | 0,04 | 0,49 | 0,49 | 0,49 | 0,26 | 0,26 | 0,26 |
| 96 | среднесортная | 095200 | 168 | 0,24 | 0,24 | 0,24 | 0,05 | 0,05 | 0,24 | 0,24 | 0,24 | 0,11 | 0,11 | 0,11 |
| 97 | крупносортная | 095100 | 168 | 0,16 | 0,16 | 0,16 | 0,04 | 0,04 | 0,16 | 0,16 | 0,16 | 0,07 | 0,07 | 0,07 |
| 98 | тонколистовая толщиной от 1 до 1,8 мм | 097300 | 168 | 0,57 | 0,57 | 0,57 | — | — | 0,57 | 0,57 | 0,57 | 0,01 | 0,01 | 0,01 |
| 99 | тонколистовая толщиной от 1,9 до 3,9 мм | 097200 | 168 | 0,08 | 0,09 | 0,09 | 0,01 | 0,01 | 0,09 | 0,08 | 0,09 | 0,06 | 0,06 | 0,06 |
| 100 | толстолистовая толщиной от 4 мм | 097100 | 168 | 0,14 | 0,14 | 0,13 | 0,13 | 0,13 | 0,14 | 0,14 | 0,13 | — | — | — |
| 101 | кровельная | 097400 | 168 | 0,48 | 0,48 | 0,48 | 0,04 | 0,04 | 0,48 | 0,48 | 0,48 | 0,38 | 0,38 | 0,38 |
| 102 | Всего стального проката и метизов в массе, приведенной к стали класса AI и с пределом текучести 230 МПа (23 кг/м²), т | | 168 | 2,14 | 2,15 | 2,14 | 0,31 | 0,31 | 2,17 | 2,15 | 2,15 | 0,88 | 0,88 | 0,88 |
| 103 | Трубы стальные (всего), м | 130000 | 006 | 189 | 144 | 146 | 158 | 158 | 170 | 170 | 168 | — | — | — |
| | В том числе: | | | | | | | | | | | | | |
| 104 | Трубы катанные (общего назначения), м | 131900 | 006 | 2 | 2 | 2 | 2 | 2 | 2 | 2 | 2 | — | — | — |
| 105 | То же, т | | 168 | 0,01 | 0,01 | 0,01 | 0,01 | 0,01 | 0,01 | 0,01 | 0,01 | — | — | — |

*Продолжение прил. 21*

| № строки | Наименование материала и единицы измерения | Код материала | Код единицы измерения | Количество по ценам Прейскуранта 430 | 431 | 432 | 433 | 434 | 435 | 436 | 437 | 438 | 439 | 440 |
|---|---|---|---|---|---|---|---|---|---|---|---|---|---|---|
| 1 | 2 | 3 | 4 | 5 | 6 | 7 | 8 | 9 | 10 | 11 | 12 | 13 | 14 | 15 |
| 106 | Трубы сварные водогазопроводные, м | 138500 | 006 | 186 | 141 | 144 | 156 | 156 | 167 | 167 | 166 | — | — | — |
| 107 | из них оцинкованные, м | 138501 | 006 | 35 | 35 | 35 | 25 | 25 | 35 | 35 | 35 | — | — | — |
| 108 | то же, т | | 168 | 0,1 | 0,1 | 0,1 | 0,07 | 0,07 | 0,1 | 0,1 | 0,1 | — | — | — |
| 109 | Трубы канализационные и фасонные части к ним, т | 146100<br>492500 | 168 | 0,18 | 0,25 | 0,22 | 0,22 | 0,22 | 0,22 | 0,22 | 0,22 | — | — | — |
| 110 | Радиаторы отопительные, м² экв. при $t$, °С: | | | | | | | | | | | | | |
| | —20 | 493510 | 084 | 21 | 21 | 21 | 21,7 | 21,7 | 24,2 | 24,2 | 24,2 | — | — | — |
| | —30 | 493510 | 084 | 25,2 | 25,2 | 25,2 | 32,9 | 32,9 | 29,8 | 29,8 | 29,8 | — | — | — |
| | —40 | 493510 | 084 | 26,6 | 26,6 | 26,6 | 35 | 35 | 31,9 | 31,9 | 31,9 | — | — | — |
| 111 | Раковины и мойки, шт. | 494300 | 796 | 1 | 1 | 1 | 1 | 1 | 1 | 1 | 1 | — | — | — |
| 112 | Унитазы, шт. | 496500 | 796 | 1 | 1 | 1 | 1 | 1 | 1 | 1 | 1 | — | — | — |
| | **2. Сопутствующие строительные работы** | | | | | | | | | | | | | |
| 113 | Материалы лакокрасочные, кг, при $t$, °С: | | | | | | | | | | | | | |
| | —20 | 231000 | 166 | 43 | 43 | 43 | 9 | 9 | 34 | 44 | 44 | 19 | 19 | 19 |
| | —30 | 231000 | 166 | 44 | 44 | 44 | 12 | 12 | 36 | 46 | 46 | 19 | 19 | 19 |
| | —40 | 231000 | 166 | 44 | 44 | 44 | 12 | 12 | 37 | 47 | 47 | 19 | 19 | 19 |
| 114 | Краски густотертые и готовые к употреблению, кг, при $t$, °С: | | | | | | | | | | | | | |
| | —20 | 231700 | 166 | 39 | 39 | 39 | 8 | 8 | 31 | 40 | 40 | 17 | 17 | 17 |
| | —30 | 231700 | 166 | 40 | 40 | 40 | 10 | 10 | 32 | 41 | 41 | 17 | 17 | 17 |
| | —40 | 231700 | 166 | 40 | 40 | 40 | 10 | 10 | 37 | 42 | 42 | 17 | 17 | 17 |
| | В том числе: | | | | | | | | | | | | | |
| 115 | Краски масляные тертые, кг, при $t$, °С: | | | | | | | | | | | | | |
| | —20 | 231701 | 166 | 39 | 39 | 39 | 8 | 8 | 31 | 41 | 40 | 17 | 17 | 17 |
| | —30 | 231701 | 166 | 39 | 39 | 39 | 10 | 10 | 32 | 41 | 41 | 17 | 17 | 17 |
| | —40 | 231701 | 166 | 40 | 39 | 40 | 10 | 10 | 32 | 42 | 42 | 17 | 17 | 17 |
| 116 | Олифа, кг, при $t$, °С: | | | | | | | | | | | | | |
| | —20 и —30 | 231800 | 166 | 4 | 4 | 4 | 1 | 1 | 3 | 4 | 4 | 2 | 2 | 2 |
| | —40 | 231800 | 166 | 4 | 4 | 4 | 1 | 1 | 4 | 5 | 5 | 2 | 2 | 2 |
| 117 | Цемент, т | 573000 | 168 | 0,1 | 0,1 | 0,1 | 0,1 | 0,1 | 0,1 | 0,1 | 0,1 | — | — | — |
| 118 | Портландцемент 300, т | 573151 | 168 | 0,1 | 0,1 | 0,1 | 0,1 | 0,1 | 0,1 | 0,1 | 0,1 | — | — | — |
| 119 | Цемент, приведенный к М400 (всего на растворы), т | | 168 | 0,1 | 0,1 | 0,1 | 0,1 | 0,1 | 0,1 | 0,1 | 0,1 | — | — | — |
| 120 | | | | | | | | | | | | | | |
| 121 | Изделия минераловатные, м³ | 576200 | 113 | 0,2 | 0,2 | 0,2 | 0,2 | 0,2 | 0,2 | 0,2 | 0,2 | — | — | — |
| | Б. ВАРИАНТ АВТОНОМНОГО СНАБЖЕНИЯ | | | | | | | | | | | | | |
| | **1. Санитарно-технические работы** | | | | | | | | | | | | | |
| 122 | Прокат из углеродистой стали с пределом текучести 230 МПа (23 кг/мм²), т | | 168 | 2,38 | 2,47 | 2,36 | 0,58 | 0,57 | 2,7 | 2,54 | 2,45 | 0,81 | 0,88 | 0,88 |
| | В том числе сталь, т: | | | | | | | | | | | | | |
| 123 | мелкосортная | 095300 | 168 | 0,45 | 0,46 | 0,45 | 0,01 | 0,01 | 0,49 | 0,47 | 0,46 | 0,24 | 0,26 | 0,26 |
| 124 | среднесортная | 095200 | 168 | 0,19 | 0,19 | 0,19 | — | — | 0,2 | 0,2 | 0,19 | 0,1 | 0,11 | 0,11 |
| 125 | крупносортная | 095100 | 168 | 0,12 | 0,12 | 0,12 | — | — | 0,14 | 0,13 | 0,12 | 0,07 | 0,07 | 0,07 |
| 126 | тонколистовая толщиной от 1 до 1,8 мм | 097300 | 168 | 0,75 | 0,75 | 0,75 | 0,18 | 0,18 | 0,75 | 0,75 | 0,75 | 0,01 | 0,01 | 0,01 |
| 127 | тонколистовая толщиной от 1,9 до 3,9 мм | 097200 | 168 | 0,22 | 0,3 | 0,21 | 0,21 | 0,21 | 0,37 | 0,37 | 0,29 | 0,01 | 0,06 | 0,06 |
| 128 | толстолистовая толщиной от 4 мм | 097100 | 168 | 0,17 | 0,17 | 0,17 | 0,17 | 0,17 | 0,25 | 0,17 | 0,17 | — | — | — |
| 129 | кровельная | 097400 | 168 | 0,48 | 0,48 | 0,48 | — | — | 0,5 | 0,48 | 0,48 | 0,38 | 0,38 | 0,38 |
| 130 | Всего стального проката и метизов в массе, приведенной к стали класса AI и с пределом текучести 230 МПа (23 кг/мм²), т | | 168 | 2,38 | 2,47 | 2,36 | 0,58 | 0,57 | 2,7 | 2,54 | 2,45 | 0,81 | 0,88 | 0,88 |
| 131 | Трубы стальные сварные водогазопроводные, м | 138500<br>130000 | 006 | 120 | 120 | 120 | 156 | 157 | 128 | 126 | 128 | — | — | — |
| 132 | То же, т, при $t$, °С: | | | | | | | | | | | | | |
| | —20 и —30 | | 168 | 0,29 | 0,29 | 0,29 | 0,4 | 0,4 | 0,31 | 0,31 | 0,31 | — | — | — |
| | —40 | | 168 | 0,3 | 0,3 | 0,3 | 0,4 | 0,4 | 0,32 | 0,32 | 0,32 | — | — | — |
| 133 | Из них оцинкованные, м | 138501 | 006 | 36 | 36 | 36 | 36 | 36 | 36 | 34,5 | 36 | — | — | — |
| 134 | То же, т | | 168 | 0,12 | 0,12 | 0,12 | 0,12 | 0,12 | 0,12 | 0,11 | 0,12 | — | — | — |

*Продолжение прил. 21*

| № строки | Наименование материала и единицы измерения | Код материала | Код единицы измерения | 430 | 431 | 432 | 433 | 434 | 435 | 436 | 437 | 438 | 439 | 440 |
|---|---|---|---|---|---|---|---|---|---|---|---|---|---|---|
| | | | | Количество по ценам Прейскуранта | | | | | | | | | | |
| 1 | 2 | 3 | 4 | 5 | 6 | 7 | 8 | 9 | 10 | 11 | 12 | 13 | 14 | 15 |
| 135 | Трубы чугунные канализационные с соединительными (фасонными) частями, т | 146100 492500 | 168 | 0,27 | 0,27 | 0,2 | 0,2 | 0,2 | 0,2 | 0,2 | 0,2 | — | — | — |
| 136 | Радиаторы отопительные, м² экв. при *t*, °С: | | | | | | | | | | | | | |
| | —20 | 493510 | 084 | 21 | 21 | 21 | 26,3 | 26,3 | 24,6 | 24,6 | 24,6 | — | — | — |
| | —30 | 493510 | 084 | 25,2 | 25,2 | 25,2 | 32,6 | 32,6 | 29,8 | 29,8 | 29,8 | — | — | — |
| | —40 | 493510 | 084 | 26,6 | 26,6 | 26,6 | 34 | 34 | 31,9 | 31,9 | 31,9 | — | — | — |
| 137 | Раковины и мойки, шт. | 494300 | 796 | 1 | 1 | 1 | 1 | 1 | 1 | 1 | 1 | — | — | — |
| 138 | Унитазы, шт. | 496500 | 796 | 1 | 1 | 1 | 1 | 1 | 1 | 1 | 1 | — | — | — |
| | **2. Сопутствующие строительные работы** | | | | | | | | | | | | | |
| 139 | Прокат из углеродистой стали с пределом текучести 230 МПа (23 кг/мм²), т | | 168 | — | — | — | — | — | — | — | 0,02 | — | — | — |
| 140 | В том числе, т, сталь кровельная | 097400 | 168 | — | — | — | — | — | — | — | 0,02 | — | — | — |
| 141 | Всего стального проката и метизов в массе, приведенной к стали класса AI и с пределом текучести 230 МПа (23 кг/мм²), т т | | 168 | — | — | — | — | — | — | — | 0,02 | — | — | — |
| 142 | Материалы лакокрасочные, кг, при *t*, °С: | | | | | | | | | | | | | |
| | —20 | 231000 | 166 | 44 | 43 | 44 | 10 | 10 | 45 | 45 | 52 | 36 | 19 | 19 |
| | —30 | 231000 | 166 | 45 | 45 | 45 | 12 | 12 | 46 | 46 | 53 | 36 | 19 | 19 |
| | —40 | 231000 | 166 | 45 | 45 | 45 | 12 | 12 | 47 | 58 | 54 | 36 | 19 | 19 |
| 143 | Краски густотертые и готовые к употреблению, кг, при *t*, °С: | | | | | | | | | | | | | |
| | —20 | 231701 | 166 | 40 | 40 | 40 | 9 | 9 | 40 | 40 | 47 | 32 | 17 | 17 |
| | —30 | 231701 | 166 | 40 | 40 | 40 | 11 | 11 | 41 | 41 | 48 | 32 | 17 | 17 |
| | —40 | 231701 | 166 | 40 | 40 | 41 | 11 | 11 | 42 | 52 | 48 | 32 | 17 | 17 |
| 144 | Олифа, кг, при *t*, °С: | | | | | | | | | | | | | |
| | —20, —30 | 231800 | 166 | 4 | 4 | 4 | 1 | 1 | 4 | 4 | 5 | 3 | 2 | 2 |
| | —40 | 231800 | 166 | 4 | 4 | 4 | 1 | 1 | 5 | 6 | 5 | 3 | 2 | 2 |
| 145 | Пиломатериалы качественные (необрезные), м³ | 533100 | 113 | — | — | 3 | 3 | 3 | — | — | 3 | — | — | — |
| 146 | Всего продукции лесопильно-деревообрабатывающей промышленности, приведенной к круглому лесу, м³ | | 113 | — | — | 4 | 4 | 4 | — | — | 4 | — | — | — |
| 147 | Изделия минераловатные, м³ | 576200 | 113 | 0,1 | 0,1 | 0,1 | 0,1 | 0,1 | 0,1 | 3 | 0,1 | — | — | — |

*Продолжение прил. 21*

| № строки | Наименование материала и единицы измерения | Код материала | Код единицы измерения | 445 | 446 | 447 | 448 | 449 | 450 | 451, 452 | 453 | 454 | 455 | 456, 457 | 458 |
|---|---|---|---|---|---|---|---|---|---|---|---|---|---|---|---|
| | | | | Количество по ценам Прейскуранта | | | | | | | | | | | |
| 1 | 2 | 3 | 4 | 5 | 6 | 7 | 8 | 9 | 10 | 11 | 12 | 13 | 14 | 15 | 16 |
| | **1. Ведомость потребности в материалах на производство строительно-монтажных работ (АС)** | | | | | | | | | | | | | | |
| 1 | Сортовой прокат обыкновенного качества (сталь арматурная класса AIII), т | 093000 093004 | 168 | — | 0,04 | — | 0,03 | — | 0,02 | — | — | — | 0,01 | — | — |
| 2 | Прокат из углеродистой стали с пределом текучести 230 МПа (23 кг/мм²), т | | 168 | 0,13 | 0,13 | 0,04 | 0,06 | 0,07 | 0,07 | 0,07 | 0,07 | 0,04 | 0,04 | 0,04 | 0,04 |
| 3 | Всего стального проката и метизов в натуральной массе, т | | 168 | 0,13 | 0,17 | 0,04 | 0,09 | 0,07 | 0,1 | 0,07 | 0,07 | 0,04 | 0,05 | 0,04 | 0,04 |

*Продолжение прил. 21*

| № строки | Наименование материала и единицы измерения | Код материала | Код единицы измерения | Количество по ценам Прейскуранта 445 | 446 | 447 | 448 | 449 | 450 | 451, 452 | 453 | 454 | 455 | 456, 457 | 458 |
|---|---|---|---|---|---|---|---|---|---|---|---|---|---|---|---|
| 1 | 2 | 3 | 4 | 5 | 6 | 7 | 8 | 9 | 10 | 11 | 12 | 13 | 14 | 15 | 16 |
| | В том числе по укрупненному сортаменту, т: | | | | | | | | | | | | | | |
| 4 | сталь тонколистовая толщиной от 1 до 1,8 мм | 097300 | 168 | 0,13 | 0,13 | 0,04 | 0,06 | 0,07 | 0,07 | 0,07 | 0,07 | 0,04 | 0,04 | 0,04 | 0,04 |
| 5 | катанка | 093400 | 168 | — | 0,04 | — | 0,03 | — | 0,02 | — | — | — | 0,01 | — | — |
| 6 | Всего стального проката и метизов в массе, приведенном к стали класса AI, т | | 168 | — | 0,06 | — | 0,04 | — | 0,04 | — | — | — | — | — | |
| 7 | К стали с пределом текучести 230 МПа (23 кг/мм²), т | | 168 | 0,13 | 0,13 | 0,04 | 0,06 | 0,07 | 0,07 | 0,07 | 0,07 | 0,04 | 0,05 | 0,04 | 0,04 |
| 8 | К стали класса AI и пределом текучести 230 МПа (23 кг/мм²), т | | 168 | 0,13 | 0,19 | 0,04 | 0,10 | 0,07 | 0,11 | 0,07 | 0,07 | 0,04 | 0,05 | 0,04 | 0,04 |
| 9 | Трубы стальные, катанные (всего), м | 130000 | 006 | 6 | 5 | 5 | 5 | 8 | 7 | 7 | 7 | 7 | 7 | 7 | 7 |
| 10 | То же, т | 131900 | 168 | 0,14 | 0,13 | 0,08 | 0,07 | 0,11 | 0,1 | 0,1 | 0,1 | 0,11 | 0,1 | 0,1 | 0,1 |
| 11 | Пиломатериалы качественные (необрезные), м³ | 533100 | 113 | — | — | — | — | — | — | 0,4 / 0,3 | — | — | — | 0,4 / 0,3 | — |
| 12 | Всего лесопильно-деревообрабатывающей промышленности, приведенной к круглому лесу, м³ | | 113 | — | — | — | — | — | — | 0,6 / 0,4 | — | — | — | 0,6 / 0,4 | — |
| 13 | Щебень, м³ | 571110 | 113 | — | 1 | — | 2 | — | — | — | — | — | — | — | — |
| 14 | Песок строительный природный, м³ | 571140 | 113 | 1 | 1 | 1 | 1 | 1 | 1 | 1 | 1 | 1 | 1 | 1 | 1 |
| 15 | Портландцемент 400, т | 573112 | 168 | 0,11 | 0,19 | 0,06 | 0,12 | 0,09 | 0,13 | 0,09 | 0,09 | 0,09 | 0,09 | 0,09 | 0,09 |
| 16 | Цемент, приведенный к М400 (всего), т | | 168 | 0,11 | 0,19 | 0,06 | 0,12 | 0,09 | 0,13 | 0,09 | 0,09 | 0,09 | 0,09 | 0,09 | 0,09 |
| | В том числе, т: | | | | | | | | | | | | | | |
| 17 | на монолитные железобетонные и бетонные конструкции | | 168 | 0,11 | 0,11 | 0,06 | 0,06 | 0,09 | 0,09 | 0,09 | 0,09 | 0,09 | 0,09 | 0,09 | 0,09 |
| 18 | на сборные железобетонные и бетонные конструкции | | 168 | — | 0,08 | — | 0,06 | — | 0,04 | — | — | — | — | — | — |
| | **2. Ведомость потребности в материалах на изготовление сборных бетонных и железобетонных конструкций и изделий (КЖ—С)** | | | | | | | | | | | | | | |
| 19 | Сортовой прокат обыкновенного качества (сталь арматурная класса AI), т | 093000 093009 | 168 | 0,07 | 0,19 | 0,05 | 0,14 | 0,04 | 0,11 | 0,11 | 0,11 | 0,04 | 0,11 | 0,11 | 0,11 |
| 20 | Всего стального проката и метизов в натуральной массе, т | | 168 | 0,07 | 0,19 | 0,05 | 0,14 | 0,04 | 0,11 | 0,11 | 0,11 | 0,04 | 0,11 | 0,11 | 0,11 |
| 21 | В том числе по укрупненному сортаменту, т: | 095300 | 168 | 0,07 | 0,07 | 0,05 | 0,05 | 0,04 | 0,04 | 0,04 | 0,04 | 0,04 | 0,04 | 0,04 | 0,04 |
| 22 | сталь мелкосортная катанка | 093400 | 168 | — | 0,12 | — | 0,09 | — | 0,07 | 0,07 | 0,07 | — | 0,07 | 0,07 | 0,07 |
| 23 | Всего стального проката и метизов в массе, приведенном к стали класса AI и пределом текучести 230 МПа (23 кг/мм²), т | | 168 | 0,07 | 0,19 | 0,05 | 0,14 | 0,04 | 0,11 | 0,11 | 0,11 | 0,04 | 0,11 | 0,11 | 0,11 |
| 24 | Трубы стальные, катанные (всего), м | 130000 | 006 | 5 | — | 3 | — | 3 | — | — | — | 3 | — | — | — |
| 25 | То же, т | 131900 | 168 | 0,06 | — | 0,03 | — | 0,03 | — | — | — | 0,03 | — | — | — |
| 26 | Щебень, м³ | 571110 | 113 | 3 | 3 | 2 | 2 | 2 | 2 | 2 | 2 | 2 | 2 | 2 | 2 |
| 27 | Песок строительный природный, м³ | 571140 | 113 | 2 | 2 | 2 | 1 | 1 | 1 | 1 | 1 | 1 | 1 | 1 | 1 |
| 28 | Портландцемент 400, т | 573112 | 168 | 1 | 0,9 | 0,7 | 0,6 | 0,6 | 0,5 | 0,5 | 0,5 | 0,6 | 0,5 | 0,5 | 0,5 |
| 29 | Цемент, приведенный к М400 (всего), т | | 168 | 1 | 0,9 | 0,7 | 0,6 | 0,6 | 0,5 | 0,5 | 0,5 | 0,6 | 0,5 | 0,5 | 0,5 |

Примечание. В гр. 11 и 15 в числителе приведены показатели соответственно для цен № 451 и № 456, а в знаменателе — № 452 и № 457.

*Продолжение прил. 21*

| № строки | Наименование материала и единицы измерения | Код материала | Код единицы измерения | Количество по ценам Прейскуранта 459 | 460 | 461 | 462 | 463 | 464 | 465 | 466 | 467 | 468 | 469, 470 | 471 | 472 | 473 | 474, 475 | 476 |
|---|---|---|---|---|---|---|---|---|---|---|---|---|---|---|---|---|---|---|---|
| 1 | 2 | 3 | 4 | 5 | 6 | 7 | 8 | 9 | 10 | 11 | 12 | 13 | 14 | 15 | 16 | 17 | 18 | 19 | 20 |
| | **1. Ведомость потребности в материалах на производство строительно-монтажных работ (АС)** | | | | | | | | | | | | | | | | | | |
| 1 | Сортовой прокат обыкновенного качества (сталь арматурная класса AIII), т | 093000 093004 | 168 | — | 0,22 | — | 0,17 | — | 0,16 | — | 0,24 | — | 0,2 | — | — | — | 0,06 | — | — |
| 2 | Прокат из углеродистой стали с пределом текучести 230 МПа (23 кг/мм²), т | | 168 | 21,2 | 21,1 | 12 | 12 | 11,6 | 11,6 | 31,5 | 31,5 | 9,44 | 9,44 | 9,44 | 9,44 | 0,69 | 0,69 | 0,69 | 0,69 |
| 3 | Всего стального проката и метизов в натуральной массе, т | | 168 | 21,2 | 21,4 | 12 | 12,2 | 11,6 | 11,8 | 31,5 | 31,8 | 9,44 | 9,69 | 9,44 | 9,44 | 0,69 | 0,75 | 0,69 | 0,69 |
| | В том числе по укрупненному сортаменту сталь, т: | | | | | | | | | | | | | | | | | | |
| 4 | катанка | 093400 | 168 | — | 0,15 | — | 0,13 | — | 0,13 | — | 0,16 | — | 0,14 | — | — | — | 0,06 | — | — |
| 5 | балки, швеллеры | 092500 | 168 | 12,1 | 12,1 | 6,33 | 6,33 | 6,33 | 6,33 | 18,5 | 18,5 | 6,33 | 6,33 | 6,33 | 6,33 | — | — | — | — |
| 6 | мелкосортная | 093300 | 168 | — | 0,07 | — | 0,04 | — | 0,03 | — | 0,08 | — | 0,07 | — | — | — | — | — | — |
| 7 | тонколистовая толщиной от 1 до 1,8 мм | 097300 | 168 | 5,6 | 5,6 | 3,81 | 3,81 | 3,41 | 3,41 | 7,71 | 7,71 | 1,25 | 1,25 | 1,25 | 1,25 | 0,69 | 0,69 | 0,69 | 0,69 |
| 8 | метизы для железобетона | | 168 | — | 0,08 | — | 0,03 | — | 0,04 | — | 0,06 | — | 0,05 | — | — | — | — | — | — |
| 9 | толстолистовая толщиной от 4 мм | 097100 | 168 | 3,4 | 3,4 | 1,86 | 1,86 | 1,86 | 1,86 | 5,29 | 5,29 | 1,86 | 1,86 | 1,86 | 1,86 | — | — | — | — |
| 10 | Всего стального проката и метизов в массе, приведенном к стали класса AI, т | | 168 | — | 0,4 | — | 0,3 | — | 0,3 | — | 0,5 | — | 0,41 | — | — | — | 0,1 | — | — |
| 11 | К стали с пределом текучести 230 МПа (23 кг/мм²), т | | 168 | 21,2 | 21,1 | 12 | 12 | 11,6 | 11,6 | 31,5 | 31,5 | 9,44 | 9,44 | 9,44 | 9,44 | 0,69 | 0,69 | 0,69 | 0,69 |
| 12 | К стали класса AI и пределом текучести 230 МПа (23 кг/мм²), т | | 168 | 21,2 | 21,5 | 12 | 12,3 | 11,6 | 11,9 | 31,5 | 32 | 9,44 | 9,85 | 9,44 | 9,44 | 0,69 | 0,79 | 0,69 | 0,69 |
| 13 | Трубы стальные, катанные (всего), м | 130000 | 006 | 205 | 199 | 175 | 170 | 117 | 113 | 261 | 254 | 50 | 50 | 50 | 50 | 47 | 47 | 47 | 47 |
| 14 | То же, т | 131900 | 168 | 5,53 | 5,45 | 4,72 | 4,66 | 3,15 | 3,1 | 7,05 | 6,96 | 1,37 | 1,37 | 1,37 | 1,37 | 1,31 | 1,31 | 1,31 | 1,31 |
| 15 | Пиломатериалы качественные (необрезные), м³ | 533100 | 113 | 5,6 | 5,6 | 3,3 | 3,3 | 2,9 | 2,9 | 8 | 8 | 2,4 | 2,4 | 3,8 / 3,3 | 2,4 | 0,3 | 0,3 | 1,3 / 1 | 0,3 |
| 16 | Всего лесопильно-деревообрабатывающей промышленности, приведенной к круглому лесу, м³ | | 113 | 8,4 | 8,4 | 4,9 | 4,9 | 4,4 | 4,4 | 12 | 12 | 3,6 | 3,6 | 5,7 / 4,9 | 3,6 | 0,5 | 0,5 | 2 / 1,4 | 0,5 |
| 17 | Щебень, м³ | 571110 | 113 | 60 | 62 | 35 | 36 | 32 | 32 | 87 | 88 | 26 | 26 | 26 | 26 | 6 | 4 | 4 | 4 |
| 18 | Песок строительный природный, м³ | 571140 | 113 | 49 | 49 | 29 | 30 | 26 | 27 | 69 | 70 | 21 | 25 | 21 | 19 | 4 | 4 | 4 | 3 |
| 19 | Портландцемент 400, т | 573112 | 168 | 18,6 | 19,1 | 10,8 | 11,1 | 9,7 | 10 | 27 | 27 | 7,9 | 7,9 | 7,9 | 7,9 | 1,1 | 1,1 | 1,1 | 1,1 |
| 20 | Цемент, приведенный к М400 (всего), т | | 168 | 18,6 | 19,1 | 10,8 | 11,1 | 9,7 | 10 | 27 | 27 | 7,9 | 7,9 | 7,9 | 7,9 | 1,1 | 1,1 | 1,1 | 1,1 |
| | В том числе, т: | | | | | | | | | | | | | | | | | | |
| 21 | на монолитные железобетонные и бетонные конструкции | | 168 | 18,6 | 18,6 | 10,8 | 10,8 | 9,7 | 9,7 | 26,7 | 26,7 | 7,9 | 7,9 | 7,9 | 7,9 | 1,1 | 1,1 | 1,1 | 1,1 |
| 22 | на сборные железобетонные и бетонные конструкции | | 168 | — | 0,5 | — | 0,3 | — | 0,3 | — | 0,3 | — | — | — | — | — | — | — | — |
| | **2. Ведомость потребности в материалах на изготовление сборных и железобетонных конструкций и изделий (КЖС)** | | | | | | | | | | | | | | | | | | |
| 23 | Сортовой прокат обыкновенного качества (сталь арматурная класса AI), т | 093000 093009 | 168 | 0,33 | 0,95 | 0,31 | 0,88 | 0,26 | 0,74 | 0,42 | 1,19 | 0,16 | 0,44 | 0,44 | 0,44 | 0,3 | 0,3 | 0,3 | 0,3 |
| 24 | Всего стального проката и метизов в натуральной массе, т | | 168 | 0,33 | 0,95 | 0,31 | 0,88 | 0,26 | 0,74 | 0,42 | 1,19 | 0,16 | 0,44 | 0,44 | 0,44 | 0,3 | 0,3 | 0,3 | 0,3 |
| | В том числе по укрупненному сортаменту, т: | | | | | | | | | | | | | | | | | | |
| 25 | катанка | 093400 | 168 | — | 0,62 | — | 0,57 | — | 0,48 | — | 0,77 | — | 0,28 | 0,28 | 0,28 | 0,19 | 0,19 | 0,19 | 0,19 |
| 26 | сталь мелкосортная | 095300 | 168 | 0,33 | 0,33 | 0,31 | 0,31 | 0,26 | 0,26 | 0,42 | 0,42 | 0,16 | 0,16 | 0,16 | 0,16 | 0,11 | 0,11 | 0,11 | 0,11 |
| 27 | Всего стального проката и метизов в массе, приведенной к стали класса AI и пределом текучести 230 МПа (23 кг/мм²), т | | 168 | 0,33 | 0,95 | 0,31 | 0,88 | 0,26 | 0,74 | 0,42 | 1,19 | 0,16 | 0,44 | 0,04 | 0,44 | 0,3 | 0,3 | 0,3 | 0,3 |
| 28 | Трубы стальные, катанные (всего), м | 130000 | 006 | 24 | — | 22 | — | 19 | — | 30 | — | 11 | — | — | — | 8 | — | — | — |
| 29 | То же, т | 131900 | 168 | 0,32 | — | 0,28 | — | 0,24 | — | 0,39 | — | 0,13 | — | — | — | 0,09 | — | — | — |
| 30 | Щебень, м³ | 571110 | 113 | 16 | 14 | 14 | 12 | 12 | 11 | 20 | 17 | 7 | 6 | 6 | 6 | 4 | 4 | 4 | 4 |

*Продолжение прил. 21*

| № строки | Наименование материала и единицы измерения | Код материала | Код единицы измерения | Количество по ценам Прейскуранта 459 | 460 | 461 | 462 | 463 | 464 | 465 | 466 | 467 | 468 | 469, 470 | 471 | 472 | 473 | 474, 475 | 476 |
|---|---|---|---|---|---|---|---|---|---|---|---|---|---|---|---|---|---|---|---|
| 1 | 2 | 3 | 4 | 5 | 6 | 7 | 8 | 9 | 10 | 11 | 12 | 13 | 14 | 15 | 16 | 17 | 18 | 19 | 20 |
| 31 | Песок строительный природный, м³ | 571140 | 113 | 12 | 10 | 10 | 10 | 9 | 8 | 15 | 13 | 5 | 5 | 5 | 5 | 3 | 3 | 3 | 3 |
| 32 | Портландцемент 400, т | 573112 | 168 | 5,3 | 4,5 | 4,5 | 4,1 | 3,9 | 3,5 | 6,5 | 5,6 | 2,2 | 2 | 2 | 2 | 1,4 | 1,4 | 1,4 | 1,4 |
| 33 | Цемент, приведенный к М400 (всего), т | | 168 | 5,3 | 4,5 | 4,5 | 4,1 | 3,9 | 3,5 | 6,5 | 5,6 | 2,2 | 2 | 2 | 2 | 1,4 | 1,4 | 1,4 | 1,4 |

Примечание. В гр. 15 и 19 в числителе приведены показатели соответственно для цен № 469 и 474, а в знаменателе — № 470 и 475.

*Продолжение*

| № строки | Наименование материала и единицы измерения | Код материала | Код единицы измерения | Количество по ценам Прейскуранта 477 | 478 | 479, 484 | 480, 485 | 481, 486 | 482, 487 | 483, 488 | 489 | 490 | 491 | 492 | 495 | 496 | 497 | 498 | 499 |
|---|---|---|---|---|---|---|---|---|---|---|---|---|---|---|---|---|---|---|---|
| 1 | 2 | 3 | 4 | 5 | 6 | 7 | 8 | 9 | 10 | 11 | 12 | 13 | 14 | 15 | 16 | 17 | 18 | 19 | 20 |
| | **1. Ведомость потребности в материалах на производство строительно-монтажных работ (АС)** | | | | | | | | | | | | | | | | | | |
| 1 | Битумы нефтяные, т | 025600 | 168 | — | — | 0,1 | 0,1 | 0,1 | 0,2 | 0,2 | — | — | — | — | — | — | — | — | — |
| 2 | Прокат из углеродистой стали с пределом текучести 230 МПа (23 кг/мм²), т | 097100 | 168 | 2,57 | 1,65 | — | — | — | — | — | — | — | — | — | — | — | — | — | — |
| 3 | Всего стального проката и метизов в массе, приведенной к стали класса AI и пределом текучести 230 МПа (23 кг/мм²), т | | 168 | 2,57 | 1,65 | — | — | — | — | — | — | — | — | — | — | — | — | — | — |
| 4 | Проволока стальная обыкновенного качества разного назначения, т | 121100 | 168 | — | — | 0,01 | 0,01 | 0,01 | 0,01 | 0,01 | — | — | — | — | — | — | — | — | — |
| 5 | Трубы безнапорные и муфты асбестоцементные, км, условного диаметра | 578600 578630 | 0,27 | — | — | 0,03 | 0,05 | 0,06 | 0,12 | 0,2 | — | — | 0,01 | 0,01 | — | — | — | — | — |
| 6 | Древесина деловая, м³ | 531400 | 113 | — | 4,32 | — | — | — | — | — | — | — | — | — | — | — | — | — | — |
| 7 | Пиломатериалы качественные (необрезные), м³ | 533100 | 113 | — | — | 2,2 | 2,4 | 2,6 | 3,1 | 3,4 | — | — | — | — | 0,1 | — | — | 0,1 | — |
| 8 | Всего круглого леса (с учетом приведенной продукции), м³ | | 113 | — | 4,32 | 3,3 | 3,6 | 3,8 | 4,6 | 5,1 | — | — | — | — | 0,2 | — | — | 0,1 | — |
| 9 | Щебень, м³ | 571110 | 113 | 3 | — | —<br>28 | —<br>31 | —<br>35 | —<br>51 | —<br>63 | — | 13 | 13 | 1 | 8 | 1 | 1 | 1,2 | 0,1 |
| 10 | Песок строительный природный, м³ | 571140 | 113 | 2 | — | — | — | — | — | — | 90 | — | — | — | 17 | 1 | 0,4 | 0,7 | 0,5 |
| 11 | Портландцемент 300, т | 573151 | 168 | 0,8 | — | — | — | — | — | — | — | — | — | — | — | — | — | — | — |
| 12 | Портландцемент 400, т | 573112 | 168 | — | — | — | — | — | — | — | — | — | — | — | 3,2 | 0,3 | — | — | — |
| 13 | Портландцемент 500, т | 573114 | 168 | — | — | — | — | — | — | — | — | — | — | — | — | — | 0,1 | 0,3 | — |
| 14 | Цемент, приведенный к М400 (всего), т | | 168 | 0,7 | — | — | — | — | — | — | — | — | — | — | 3,2 | 0,3 | 0,1 | 0,3 | — |
| 15 | Материалы рулонные гидроизоляционные, 1000 м² | 577440 | 056 | — | — | 0,13 | 0,14 | 0,15 | 0,18 | 0,2 | — | — | — | — | — | — | — | — | — |
| 16 | Ткань стеклянная, 1000 м² | 595201 | 056 | — | — | — | — | — | — | — | — | 0,08 | 0,08 | — | — | — | — | — | — |
| 17 | Нетканый синтетический материал «Дорнит» | | 0,56 | — | — | 0,05<br>0,32 | 0,07<br>0,34 | 0,08<br>0,36 | 0,11<br>0,43 | 0,15<br>0,48 | — | — | — | — | — | — | — | — | — |

| № строки | Наименование материла и единицы измерения | Код материала | Код единицы измерения | Количество по ценам Прейскуранта 497 | Количество по ценам Прейскуранта 499 |
|---|---|---|---|---|---|
| 1 | 2 | 3 | 4 | 5 | 6 |

**2. Ведомость потребности в материалах на изготовление сборных бетонных и железобетонных конструкций и изделий (КЖ-С)**

| | | | | | |
|---|---|---|---|---|---|
| 1 | Сортовой прокат обыкновенного качества (арматурных сталей), т | 093000 | 168 | 0,05 | 0,07 |
| 2 | Сталь арматурная класса AI, т | 093009 | 168 | 0,01 | 0,07 |
| 3 | Сталь арматурная класса AII, т | 093003 | 168 | 0,04 | — |
| 4 | Сетка стальная сварная арматурная из (В-I), т | 127600 | 168 | 0,03 | — |
| 5 | Прокат из углеродистой стали с пределом текучести 230 МПа (23 кг/мм² сталь мелкосортовая), т | 095300 | 168 | — | 0,03 |
| 6 | Всего стального проката и метизов в натуральной массе, т | | 168 | 0,08 | 0,1 |
| | В том числе по укрупненному сортаменту, т: | | | | |
| 7 | катанка | 093400 | 168 | 0,01 | 0,05 |
| 8 | сталь мелкосортная | 093300 | 168 | 0,04 | 0,05 |
| 9 | метизы для железобетона | | 168 | 0,03 | — |
| 10 | Всего стального проката и метизов в массе, приведенной к стали класса AI, т | | 168 | 0,01 | 0,07 |
| 11 | К стали с пределом текучести 230 МПа (23 кг/мм²), т | | 168 | — | 0,03 |
| 12 | К стали класса AI и пределом текучести 230 МПа (23 кг/мм²), т | | 168 | 0,1 | 0,1 |
| 13 | Щебень, м³ | 571110 | 113 | 0,4 | 0,8 |
| 14 | Песок строительный природный, м³ | 571140 | 113 | 0,03 | 0,6 |
| 15 | Портландцемент 400, т | 573112 | 168 | 0,2 | 0,3 |
| 16 | Цемент, приведенный к М400 (всего), т | | 168 | 0,2 | 0,3 |

*Продолжение прил. 21*

## Б. НА ПРОИЗВОДСТВО СТРОИТЕЛЬНЫХ РАБОТ, СОДЕРЖАЩИХСЯ В ПОПРАВКАХ К ОСНОВНЫМ ЦЕНАМ ПРЕЙСКУРАНТА

| № строки | Наименование материала и единицы измерения | Код | | Количество по ценам Прейскуранта | | | | |
|---|---|---|---|---|---|---|---|---|
| | | материала | единицы измерения | 402 | 404 | 405, 406 | 412 | 428, 429 |
| 1 | 2 | 3 | 4 | 5 | 6 | 7 | 8 | 9 |
| | **1) Поправки при заложении фундаментов на глубину, отличающуюся от принятой в Прейскуранте** | | | | | | | |
| 1 | Пиломатериалы качественные (необрезные), м³ | 533100 | 113 | — | +0,1 | — | +0,1 | — |
| 2 | Всего круглого леса с учетом приведенной продукции, м³ | | 113 | — | +0,1 | — | +0,1 | — |
| 3 | Щебень, м³ | 571110 | 113 | +0,3 | +0,5 | +0,8 | +1 | +0,2 |
| 4 | Песок строительный, м³ | 571140 | 113 | +0,6 | +0,3 | +0,6 | +0,7 | +0,2 |
| 5 | Камень бутовый, м³ | 571150 | 113 | — | +0,4 | — | — | +0,2 |
| 6 | Портландцемент 300, т | 573151 | 168 | +0,2 | +0,1 | +0,2 | +0,2 | +0,1 |
| 7 | Цемент, приведенный к М400, т | | 168 | +0,2 | +0,1 | +0,2 | +0,2 | +0,1 |
| | В том числе, т: | | | | | | | |
| 8 | на монолитные железобетонные и бетонные конструкции | | 168 | +0,1 | +0,1 | +0,2 | +0,2 | +0,1 |
| 9 | на растворы | | 168 | +0,1 | — | — | — | — |

| Номера цен | Наименование материала и единица измерения | | |
|---|---|---|---|
| | щебень, м³ | гравий, м³ | песок, м³ |
| | Код материала | | |
| | 571110 | 571120 | 571140 |
| | Код единицы измерения | | |
| | 113 | 113 | 113 |
| 1 | 2 | 3 | 4 |

**2. Поправки к ценам при устройстве сборных железобетонных плитных фундаментов взамен сборных бетонных столбов**

| | | | |
|---|---|---|---|
| 415—420 | —2 | — | +12 |
| 421, 422 | —10 | — | +21 |
| 423, 424 | —8 | — | +20 |

**3. Поправки к ценам при изменении глубины заложения дренажных траншей ниже уровня грунтовых вод на каждые ±0,1**

| | | | |
|---|---|---|---|
| 489 | — | — | +11 |

**4. Поправки к ценам на устройство обсыпки дренажных труб из щебня или гравия**

*а) щебеночная обсыпка*

| | | | |
|---|---|---|---|
| 479 | +26 | — | — |
| 480 | +31 | — | — |
| 481 | +35 | — | — |
| 482 | +51 | — | — |
| 483 | +63 | — | — |

*б) гравийная обсыпка*

| | | | |
|---|---|---|---|
| 479 | — | +26 | — |
| 480 | — | +31 | — |
| 481 | — | +35 | — |
| 482 | — | +51 | — |
| 483 | — | +63 | — |

| Номера цен | Наименование материала и единица измерения | | |
|---|---|---|---|
| | щебень, м³ | гравий, м³ | песок, м³ |
| | Код материала | | |
| | 571110 | 571120 | 571140 |
| | Код единицы измерения | | |
| | 113 | 113 | 113 |
| 1 | 2 | 3 | 4 |

**5. Поправки к ценам на устройство обсыпки дренажных труб из гравия вместо учтенной в Прейскуранте щебеночной**

| | | | |
|---|---|---|---|
| 484 | —26 | +26 | — |
| 485 | —31 | +31 | — |
| 486 | —35 | +35 | — |
| 487 | —51 | +51 | — |
| 488 | —63 | +63 | — |

**6. Поправки на устройство фильтрующего заполнения из привозного дренирующего материала**

| | | | |
|---|---|---|---|
| 484 | — | — | +173 |
| 485 | — | — | +183 |
| 486 | — | — | +191 |
| 487 | — | — | +219 |
| 488 | — | — | +231 |

**7. Поправки на устройство основания, отличающегося от принятого в Прейскуранте**

*а) щебеночная обсыпка вместо песчаной*

| | | | |
|---|---|---|---|
| 495 | +11 | — | —11 |

*б) гравийная обсыпка вместо песчаной*

| | | | |
|---|---|---|---|
| 495 | — | +11 | —11 |

# ПРИМЕР СОСТАВЛЕНИЯ ЛОКАЛЬНЫХ СМЕТ НА СТРОИТЕЛЬСТВО ЗДАНИЙ И СООРУЖЕНИЙ С ПРИМЕНЕНИЕМ ЦЕН ПРЕЙСКУРАНТА

*Исходные данные*

по составлению локальных смет на строительство контрольно-пропускного пункта грузовых автотранспортных предприятий на 4 поста. Стены кирпичные, отопление центральное от теплосети

(типовой проект № 503-9-8.85)

| | |
|---|---|
| 1. Наименование стройки<br>2. Район строительства | Строительство предприятия «Б» г. «К» Башкирской АССР (район 1в) |
| 3. Районный коэффициент к заработной плате в районе строительства | 1,15 |
| 4. Группа и влажность грунтов на площадке строительства | III группа, мокрые с водоотливом до 30 м³/ч |
| 5. Глубина заложения фундаментов здания, установленная в рабочих чертежах | 1,8 м |
| 6. Зимняя расчетная температура наружного воздуха в районе строительства | —30 °С |
| 7. Предельные нормы накладных расходов на строительные работы, установленные для подрядной организации | 18,6 % |
| 8. Норматив для определения величины нормативной условно-чистой продукции (НУЧП), содержащийся в предельных нормах накладных расходов на строительные работы | 39,1 % |
| 9. Организация, занимающаяся транспортированием грунта | Автотранспортное предприятие, находящееся на балансе подрядной организации |
| 10. Сметные цены на сборные бетонные и железобетонные конструкции и кирпич строительный принимаются | По сборнику зональных сметных цен на местные строительные материалы, изделия и конструкции по районам Башкирской АССР |

Строительство предприятия «Б»

## ЛОКАЛЬНАЯ СМЕТА № 1

**на строительные работы подземной и надземной частей контрольно-пропускного пункта грузовых автотранспортных предприятий на 4 поста**

Основание: чертежи № 503-9-8.85
Составлена в ценах 1984 г.

Сметная стоимость 16,9 тыс. руб.
Нормативная условно-чистая продукция 3,53 тыс. руб.
Нормативная трудоемкость 2535 чел.-ч
Сметная заработная плата 2,01 тыс. руб.

| № п. п. | Шифр и № позиции норматива | Наименование работ и затрат, единица измерения | Количество | Стоимость единицы, руб. | | Общая стоимость, руб. | | | Затраты труда рабочих, чел-ч, не занятых обслуживанием машин | |
|---|---|---|---|---|---|---|---|---|---|---|
| | | | | всего / основной заработной платы | эксплуатация машин / в том числе заработной платы | всего | основной заработной платы | эксплуатации машин / в том числе заработной платы | обслуживающих машины: на единицу | обслуживающих машины: всего |
| 1 | 2 | 3 | 4 | 5 | 6 | 7 | 8 | 9 | 10 | 11 |
| 1 | ПРЗС а. д. вып. 4, районная цена № 406 | Строительные работы по основной цене (подземная и надземная части), здание | 1 | 13860 / 1164 | 479 / 157,4 | 13860 | 1164 | 479 / 157 | 2045 / 211 | 2045 / 211 |

*Продолжение прил. 22*

| № п. п. | Шифр и № позиции норматива | Наименование работ и затрат, единица измерения | Количество | Стоимость единицы, руб. | | Общая стоимость, руб. | | | Затраты труда рабочих, чел-ч, не занятых обслуживанием машин | |
|---|---|---|---|---|---|---|---|---|---|---|
| | | | | всего / основной заработной платы | эксплуатация машин / в том числе заработной платы | всего | основной заработной платы | эксплуатации машин / в том числе заработной платы | обслуживающих машины: на единицу | обслуживающих машины: всего |
| 1 | 2 | 3 | 4 | 5 | 6 | 7 | 8 | 9 | 10 | 11 |
| 2 | Пр-т, прил. 2 | Поправка к цене при производстве работ в мокрых грунтах III группы с водоотливом до 30 м³/ч вместо учтенных сухих грунтов II группы, здание: | | | | | | | | |
| | | а) к основной заработной плате 35,3×0,15 к затратам труда рабочих, не занятых обслуживанием машин, 69,4×0,07 | 1 | 5 / 5 | — | 5 | 5 | — | 5 / — | 5 / — |
| | | б) к эксплуатации машин 84,7·(0,73—0,17), в том числе к заработной плате рабочих, обслуживающих машины, 34,6·(1,1—0,17) к затратам труда рабочих, занятых обслуживанием машин, 49,8×(0,82—0,1) | 1 | 47 / — | 47 / 32 | 47 | — | 47 / 32 | — / 36 | — / 36 |
| 3 | Пр-т, прил. 4 | Поправка к цене при заложении фундаментов на глубину 1,8 м вместо учтенной в Прейскуранте 1,5 м, здание | 1 | 90 / 6 | 3 / — | 90 | 6 | 3 / — | 9 / 3 | 9 / 3 |
| 4 | Пр-т, Техн. ч., п. 1.6, 2.2б $K$=1,15 вместо 1 | Поправка по заработной плате, руб. (1,15/1—1)[(1164+5+6)+(157+32)] | — | — | — | 204 | 176 | 28 / 28 | — | — |
| 5 | Пр-т, Техн. ч., п. 2.2г, прил. 16 | Поправка на транспортирование грунта, руб. 61(1,1—1) | — | — | — | 6 | — | 6 / — | — | — |
| 6 | Пр-т, Техн. ч., табл. 2, 3, п. 2.2д | Поправка к прямым затратам, учитывающая изменение стоимости перевозки кирпича строительного и сборных бетонных и железобетонных конструкций в связи с отклонением условий их транспортирования от учтенных, здание (8,1—4,3)·53+(7,97—8)·1,6+(8,47—8)·4,2+ +(10,7—8,88)·29+(11,39—12,1)·32=233 | 1 | — | — | 233 | — | — | — | — |
| 7 | Пр-т, прил. 14 | Поправка к прямым затратам, учитывающая разницу в оптовых ценах на сборные бетонные и железобетонные конструкции и кирпич строительный, а также разницу в сметных ценах на другие местные строительные материалы, здание [(—290)+(—120)+(—830)] | 1 | — | — | —1240 | — | — | — | — |
| | | Итого по пп. 1—7 | — | — | — | 13205 | 1351 | 563 / 217 | — | 2309 |
| | | Нормативная условно-чистая продукция, руб. | | | | | (1914) | | | |
| | | Накладные расходы на строительные работы 18,6 %, руб. | | | | 2456 | — | — | — | — |
| | | НУЧП — 39,1 % от суммы (1351+563), руб. | | | | — | (748) | — | — | — |

*Продолжение прил. 22*

| № п.п. | Шифр и № позиции норматива | Наименование работ и затрат, единица измерения | Количество | Стоимость единицы, руб. | | Общая стоимость, руб. | | | Затраты труда рабочих, чел.-ч, не занятых обслуживанием машин | |
|---|---|---|---|---|---|---|---|---|---|---|
| | | | | всего / в том числе основной заработной платы | эксплуатация машин / в том числе заработной платы | всего | основной заработной платы | эксплуатации машин / в том числе заработной платы | обслуживающих машины: на единицу | обслуживающих машины: всего |
| 1 | 2 | 3 | 4 | 5 | 6 | 7 | 8 | 9 | 10 | 11 |
| | | Нормативная трудоемкость, чел.-ч 0,092×2456 | | | | — | — | — | — | 226 |
| | | Сметная заработная плата, 0,18×2456 | | | | — | 442 | — | — | — |
| | | Итого с накладными расходами, руб. | | | | 15 661 | 1793 (2689) | 563 / 217 | — | 2535 |
| | | Плановые накопления, 8 %, руб. | | | | 1253 | — | — | — | — |
| | | НУЧП — 44 % от суммы (1351+563), руб. | | | | — | (842) | — | — | — |
| | | Итого по строительным работам, руб. | | | | 16 914 | 1793 | 563 / 217 | — | — |
| | | Нормативная условно-чистая продукция, руб. | | | | — | (3531) | — | — | — |
| | | Нормативная трудоемкость, чел.-ч | | | | — | — | — | — | 2535 |
| | | Сметная заработная плата, руб. | | | | — | 2010 | — | — | — |

Строительство предприятия «Б»

## ЛОКАЛЬНАЯ СМЕТА № 2

**на монтаж металлоконструкций контрольно-пропускного пункта грузовых автотранспортных предприятий на 4 поста**

Основание: чертежи № 503-9-8.85
Составлена в ценах 1984 г.

Сметная стоимость 2,85 тыс. руб.
Нормативная условно-чистая продукция 0,76 тыс. руб.
Нормативная трудоемкость 420 чел.-ч
Сметная заработная плата 0,33 тыс. руб.

| № п.п. | Шифр и № позиции норматива | Наименование работ и затрат, единица измерения | Количество | Стоимость единицы, руб. | | Общая стоимость, руб. | | | Затраты труда рабочих, чел.-ч, не занятых обслуживанием машин | |
|---|---|---|---|---|---|---|---|---|---|---|
| | | | | всего / основной заработной платы | эксплуатация машин / в том числе заработной платы | всего | основной заработной платы | эксплуатации машин / в том числе заработной платы | обслуживающих машины: на единицу | обслуживающих машины: всего |
| 1 | 2 | 3 | 4 | 5 | 6 | 7 | 8 | 9 | 10 | 11 |
| 1 | ПРЗС а. д. вып. 3, районная цена № 406 | Монтаж металлоконструкций, здание | 1 | 2390 / 201 | 174 / 52,4 | 2390 | 201 | 174 / 52 | 333 / 67,6 | 333 / 68 |
| 2 | Пр-т, Техн. ч., пп. 1, 6; 2.2б $K$= =1,15 вместо 1 | Поправка по заработной плате, руб. (1,15/1—1) (201+52) | — | — | — | 38 | 30 | 8 / 8 | — | — |
| | | Итого по пп. 1, 2, руб. | | | | 2428 | 231 | 182 / 60 | — | 401 |

*Продолжение прил. 22*

| № п.п. | Шифр и № позиции норматива | Наименование работ и затрат, единица измерения | Количество | Стоимость единицы, руб. | | Общая стоимость, руб. | | | Затраты труда рабочих, чел.-ч, не занятых обслуживанием машин | |
|---|---|---|---|---|---|---|---|---|---|---|
| | | | | всего / основной заработной платы | эксплуатация машин / в том числе заработной платы | всего | основной заработной платы | эксплуатации машин / в том числе заработной платы | обслуживающих машины: на единицу | обслуживающих машины: всего |
| 1 | 2 | 3 | 4 | 5 | 6 | 7 | 8 | 9 | 10 | 11 |
| | | Нормативная условно-чистая продукция, руб. | | | | — | (413) | — | — | — |
| | | Накладные расходы на монтаж металлоконструкций 8,6 %, руб. | | | | 209 | — | — | — | — |
| | | НУЧП — 41 % от суммы (231+182), руб. | | | | — | (169) | — | — | — |
| | | Нормативная трудоемкость, чел.-ч 0,092×209 | | | | — | — | — | — | 19 |
| | | Сметная заработная плата, руб. 0,18×209 | | | | — | 38 | — | — | — |
| | | **Итого** с накладными расходами, руб. | | | | 2637 | 269 (582) | 182 / 60 | — | 420 |
| | | Плановые накопления 8 %, руб. | | | | 211 | — | — | — | — |
| | | НУЧП — 44 % от суммы (231+182) | | | | — | (182) | — | — | — |
| | | **Итого** по монтажу металлоконструкций, руб. | | | | 2848 | 269 | 182 / 60 | — | — |
| | | Нормативная условно-чистая продукция, руб. | | | | — | (764) | — | — | — |
| | | Нормативная трудоемкость, чел.-ч | | | | — | — | — | — | 420 |
| | | Сметная заработная плата, руб. | | | | — | 329 | — | — | — |

Строительство предприятия «Б»

## ЛОКАЛЬНАЯ СМЕТА № 3

**на внутренние санитарно-технические устройства контрольно-пропускного пункта грузовых автотранспортных предприятий на 4 поста**

Основание: чертежи № 503-9-8.85
Составлена в ценах 1984 г.

Сметная стоимость 0,46 тыс. руб.
Нормативная условно-чистая продукция 0,10 тыс. руб.
Нормативная трудоемкость 72 чел.-ч
Сметная заработная плата 0,056 тыс. руб.

| № п.п. | Шифр и № позиции норматива | Наименование работ и затрат, единица измерения | Количество | Стоимость единицы, руб. | | Общая стоимость, руб. | | | Затраты труда рабочих, чел.-ч, не занятых обслуживанием машин | |
|---|---|---|---|---|---|---|---|---|---|---|
| | | | | всего / основной заработной платы | эксплуатации машин / в том числе заработной платы | всего | основной заработной платы | эксплуатации машин / в том числе заработной платы | обслуживающих машины: на единицу | обслуживающих машины: всего |
| 1 | 2 | 3 | 4 | 5 | 6 | 7 | 8 | 9 | 10 | 11 |
| 1 | ПРЗС а. д., вып. 4, районная цена № 406 | 1. Санитарно-технические работы (холодное и горячее водоснабжение, канализация, отопление и вентиляция) | 1 | 317 / 32,8 | 2,2 / 0,5 | 317 | 32,8 | 2,2 / 0,5 | 53 / 0,7 | 53 / 0,7 |
| 2 | Пр-т, Техн. ч., пп. 1, 6: 2.2б $K$= =1,15 вместо 1 | Поправка по заработной плате, руб. (1,15/1—1) (33+0,5) | — | — | — | 5,1 | 5 | 0,1 / 0,1 | — | — |

*Продолжение прил. 22*

| № п.п. | Шифр и № позиции норматива | Наименование работ и затрат, единица измерения | Количество | Стоимость единицы, руб. | | Общая стоимость, руб. | | | Затраты труда рабочих, чел.-ч, не занятых обслуживанием машин | |
|---|---|---|---|---|---|---|---|---|---|---|
| | | | | всего / основной заработной платы | эксплуатации машин / в том числе заработной платы | всего | основной заработной платы | эксплуатации машин / в том числе заработной платы | обслуживающих машины: на единицу | обслуживающих машины: всего |
| 1 | 2 | 3 | 4 | 5 | 6 | 7 | 8 | 9 | 10 | 11 |
| | | **Итого по пп. 1, 2, руб.** | — | — | — | 322 | 37,8 | 2,3 / 0,6 | — | 53,7 |
| | | Нормативная условно-чистая продукция, руб. | | | | | (40,1) | | | |
| | | Накладные расходы на санитарно-технические работы 13,3 %, руб. | | | | 43 | — | — | — | — |
| | | НУЧП — 63 % от суммы (37,8+2,3), руб. | | | | — | (25) | — | — | — |
| | | Нормативная трудоемкость, чел.-ч, 0,092×43 | | | | — | — | — | — | 4 |
| | | Сметная заработная плата, руб. 0,18×43 | | | | — | 7,7 | — | — | — |
| | | **Итого с накладными расходами, руб.** | | | | 365 | 45,2 (65) | 2,3 / 0,6 | — | 57,7 |
| | | Плановые накопления 8 %, руб. | | | | 29 | — | — | — | — |
| | | НУЧП — 44 % от суммы (37,8+2,3), руб | | | | — | (18) | — | — | — |
| | | **Итого по санитарно-техническим работам, руб.** | | | | 394 | 45,2 | 2,3 / 0,6 | — | — |
| | | Нормативная условно-чистая продукция, руб. | | | | — | (83) | — | — | — |
| | | Нормативная трудоемкость, чел.-ч | | | | — | — | — | — | 57,7 |
| | | Сметная заработная плата, руб. | | | | — | 45,8 | — | — | — |
| 3 | ПРЗС а. д., вып. 4, районная цена № 406 | 2. Сопутствующие строительные работы, здание | 1 | 55 / 7,7 | 0,1 / — | 55 | 7,7 | 0,1 / — | 13,9 / — | 13,9 / — |
| 4 | Пр-т, Техн. ч. п п. 1, 6; 2.2б $K$=1,15 вместо 1 | Поправка по заработной плате, руб. (1,15/1—1)·7,7 | — | — | — | 1,2 | 1,2 | — / — | — | — |
| | | **Итого по пп. 3, 4, руб.** | — | — | — | 56 | 8,9 | 0,1 / — | — | 13,9 |
| | | Нормативная условно-чистая продукция, руб. | | | | — | (9) | — | — | — |
| | | Накладные расходы на строительные работы 18,6 %, руб. | | | | 10 | — | — | — | — |
| | | НУЧП — 39,1 % от суммы (8,9+0,1) | | | | — | (3,5) | — | — | — |
| | | Нормативная трудоемкость, чел.-ч 0,092×10 | | | | — | — | — | — | 0,9 |
| | | Сметная заработная плата, руб. 0,18×10 | | | | — | 1,8 | — | — | — |
| | | **Итого с накладными расходами, руб.** | | | | 66 | 10 7 (12,5) | 0,1 / — | — | 14,8 |
| | | Плановые накопления 8 %, руб. | | | | 5 | — | — | — | — |
| | | НУЧП — 44 % от суммы (8,9+0,1), руб. | | | | — | (4) | — | — | — |

| № п.п. | Шифр и № позиции норматива | Наименование работ и затрат, единица измерения | Количество | Стоимость единицы, руб. | | Общая стоимость, руб. | | | Затраты труда рабочих, чел.-ч, не занятых обслуживанием машин | |
|---|---|---|---|---|---|---|---|---|---|---|
| | | | | всего / в том числе основной заработной платы | эксплуатации машин / в том числе заработной платы | всего | основной заработной платы | эксплуатации машин / в том числе заработной платы | обслуживающих машины: на единицу | обслуживающих машины: всего |
| 1 | 2 | 3 | 4 | 5 | 6 | 7 | 8 | 9 | 10 | 11 |
| | | **Итого** по сопутствующим строительным работам, руб. | | | | 71 | 10,7 | 0,1 / — | — | — |
| | | Нормативная условно-чистая продукция, руб. | | | | — | (16,5) | — | — | — |
| | | Нормативная трудоемкость, чел.-ч | | | | — | — | — | — | 14,8 |
| | | Сметная заработная плата, руб. | | | | — | 10,7 | — | — | — |
| | | **Итого** по внутренним санитарно-техническим устройствам, руб. | | | | 465 | 55,9 | 2,4 / 0,6 | — | — |
| | | Нормативная условно-чистая продукция, руб. | | | | — | (100) | — | — | — |
| | | Нормативная трудоемкость, чел.-ч | | | | — | — | — | — | 72,5 |
| | | Сметная заработная плата, руб. | | | | — | 56,5 | — | — | — |

Строительство предприятия «Б»

## ЛОКАЛЬНАЯ СМЕТА № 4

**на приобретение и монтаж электроосвещения и электросилового оборудования контрольно-пропускного пункта грузовых автотранспортных предприятий на 4 поста**

Основание: чертежи № 503-9-8.85
Составлена в ценах 1984 г.

Сметная стоимость 2,05 тыс. руб.
В том числе:
оборудования 0,57 тыс. руб.
монтажных работ 1,48 тыс. руб.
Нормативная условно-чистая продукция 0,69 тыс. руб.
Нормативная трудоемкость 433 чел.-ч
Сметная заработная плата 0,32 тыс. руб.

| № п.п. | Шифр и № позиций норматива | Наименование и характеристика оборудования и монтажных работ, единица измерения и масса единицы оборудования | Количество | Стоимость единицы, руб., оборудования / монтажных работ | Общая стоимость, руб. | | | | Затраты труда рабочих, чел.-ч, не занятых обслуживанием машин | | Общая масса оборудования, т |
|---|---|---|---|---|---|---|---|---|---|---|---|
| | | | | | оборудования | всего | основной заработной платы | эксплуатации машин / в том числе заработной платы | обслуживающих машины: на единицу | обслуживающих машины: всего | брутто / нетто |
| 1 | 2 | 3 | 4 | 5 | 6 | 7 | 8 | 9 | 10 | 11 | 12 |
| 1 | ПРЗС а. д., вып. 4, районная цена № 406 | Монтаж электроосвещения, электросилового оборудования, здание | 1 | 520 / 1140 | 520 | 1140 | 192 | 162 / 55 | 344 / 70,9 | 344 / 71 | — |

*Продолжение прил. 22*

| № п.п. | Шифр и № позиций норматива | Наименование и характеристика оборудования и монтажных работ, единица измерения и масса единицы оборудования | Количество | Стоимость единицы, руб., оборудования / монтажных работ | Общая стоимость, руб. | | | | Затраты труда рабочих, чел.-ч, не занятых обслуживанием машин | | Общая масса оборудования, т |
|---|---|---|---|---|---|---|---|---|---|---|---|
| | | | | | оборудования | всего | основной заработной платы | эксплуатации машин / в том числе заработной платы | обслуживающих машины: на единицу | обслуживающих машины: всего | брутто / нетто |
| 1 | 2 | 3 | 4 | 5 | 6 | 7 | 8 | 9 | 10 | 11 | 12 |
| 2 | Пр-т, Техн. ч., пп. 1, 6; 2.26 $K$=1,15 вместо 1 | Поправка к заработной плате, руб. (1,15/1—1) (192+55) | — | — | — | 37 | 29 | 8 / 8 | — | — | — |
| 3 | Указания по применению расценок на монтаж оборудования п. 2.7 | Косвенные расходы, руб. 8×0,4 | — | — | — | 3 / — | — | — | — | — | — |
| | | Итого по пп. 1—3, руб. | — | — | 520 | 1180 | 221 | 170 / 63 | — | 415 | — |
| | | Нормативная условно-чистая продукция, руб. | | | | | (391) | | | | |
| | | Затраты по транспорту, заготовительно-складским расходам, таре, упаковке и комплектации, руб. 520×0,1 | — | — | 52 | — | — | — | — | — | — |
| | | Всего, руб. | — | — | 572 | 1180 | 221 | 170 / 63 | — | 415 | — |
| | | Накладные расходы 87 % от 221, руб. | — | — | — | 192 | — | — | — | — | — |
| | | (НУЧП — 32 % от 391), руб. | | | — | — | (125) | — | — | — | — |
| | | Нормативная трудоемкость, 0,092×192 | — | — | — | — | — | — | — | 18 | — |
| | | Сметная заработная плата, руб. 0,18×192 | — | — | — | — | 35 | — | — | — | — |
| | | Итого, руб. | | | 572 | 1372 | 256 | 170 / 63 | — | 433 | — |
| | | Плановые накопления 8 %, руб. | | | — | 110 | — | — | — | — | — |
| | | (НУЧП — 44 % от 391), руб. | | | — | — | (172) | — | — | — | — |
| | | Итого по электромонтажным работам, руб. | | | 572 | 1482 | 256 | 170 / 63 | — | 433 | — |
| | | Всего по смете (гр. 6+гр. 7), руб. | | | 2054 | | | | | | |
| | | Нормативная условно-чистая продукция, руб. | | | — | — | (688) | — | — | — | — |
| | | Нормативная трудоемкость, чел.-ч | | | — | — | — | — | — | 433 | — |
| | | Сметная заработная плата, руб. | | | — | — | 319 | — | — | — | — |

Строительство предприятия «Б»

*Продолжение прил. 22*

## ЛОКАЛЬНАЯ СМЕТА № 5

**на приобретение и монтаж телефонизации, часификации и сигнализации контрольно-пропускного пункта грузовых автотранспортных предприятий на 4 поста**

Основание: чертежи № 503-9-8.85
Составлена в ценах 1984 г.

Сметная стоимость 0,23 тыс. руб.
В том числе:
оборудования 0,12 тыс. руб.
монтажных работ 0,11 тыс. руб.
Нормативная условно-чистая продукция 0,086 тыс. руб.
Нормативная трудоемкость 75 чел.-ч
Сметная заработная плата 0,054 тыс. руб.

| № п.п. | Шифр и № позиций норматива | Наименование и характеристика оборудования и монтажных работ, единица измерения и масса единицы оборудования | Количество | Стоимость единицы, руб., оборудования / монтажных работ | Общая стоимость, руб. | | | | Затраты труда рабочих, чел.-ч, не занятых обслуживанием машин | | Общая масса оборудования, т брутто / нетто |
|---|---|---|---|---|---|---|---|---|---|---|---|
| | | | | | оборудования | монтажных работ | | | обслуживающих машины | | |
| | | | | | | всего | основной заработной платы | эксплуатации машин в том числе заработной платы | на единицу | всего | |
| 1 | 2 | 3 | 4 | 5 | 6 | 7 | 8 | 9 | 10 | 11 | 12 |
| 1 | ПРЗС а. д., вып. 4, районная цена № 406 | Телефонизация, часификация и сигнализация, здание | 1 | 110 / 61 | 110 | 61 | 40,7 | 1,7 / 0,6 | 71,2 / 0,7 | 71,2 / 0,7 | — |
| 2 | Пр-т, Техн. ч., пп. 1, 6; 2.2б $K$=1,15 вместо 1 | Поправка к заработной плате, руб. (1,15/1—1) (40,7+0,6) | — | — | — | 6,2 | 6,1 | 0,1 / 0,1 | — | — | — |
| 3 | Указания по применению расценок на монтаж оборудования п. 2.7 | Косвенные расходы, руб. 0,4×0,1 | — | — | — | 0,04 | — | — | — | — | — |
| | | Итого по пп. 1—3, руб. | — | — | 110 | 67,24 | 46,8 | 1,8 / 0,7 | — | 71,9 | — |
| | | Нормативная условно-чистая продукция, руб. | | | — | — | (48,6) | — | — | — | — |
| | | Затраты по транспорту, заготовительно-складским расходам, таре, упаковке и комплектации 110×0,1 | | | 11 | — | — | — | — | — | — |
| | | Всего, руб. | — | — | 121 | 67,24 | 46,8 | 1,8 / 0,7 | — | 71,9 | — |
| | | Накладные расходы 77 % от 46,8 руб. | | | — | 36 | — | — | — | — | — |
| | | (НУЧП — 33 % от 48,5), руб. | | | — | — | (16) | — | — | — | — |
| | | Нормативная трудоемкость, чел.-ч 0,092×36 | | | — | — | — | — | — | 3,3 | — |
| | | Сметная заработная плата, руб. 0,18×36 | | | — | — | 6,5 | — | — | — | — |

*Продолжение прил. 22*

| № п.п. | Шифр и № позиций норматива | Наименование и характеристика оборудования и монтажных работ, единица измерения и масса единицы оборудования | Количество | Стоимость единицы, руб., оборудования / монтажных работ | Общая стоимость, руб. | | | | Затраты труда рабочих, чел.-ч, не занятых обслуживанием машин | | Общая масса оборудования, т |
|---|---|---|---|---|---|---|---|---|---|---|---|
| | | | | | оборудования | монтажных работ | | | обслуживающих машины | | брутто / нетто |
| | | | | | | всего | основной заработной платы | эксплуатации машин, в том числе заработной платы | на единицу | всего | |
| 1 | 2 | 3 | 4 | 5 | 6 | 7 | 8 | 9 | 10 | 11 | 12 |
| | | Итого, руб. | | | 121 | 103 | 53,3 | 1,8 / 0,7 | — | 75,2 | — |
| | | Плановые накопления 8 %, руб. | | | — | 8 | — | — | — | — | — |
| | | (НУЧП — 44 % от 48,6), руб. | | | — | — | (21,4) | — | — | — | — |
| | | Итого по телефонизации, часификации и сигнализации, руб. | | | 121 | 111 | 53,3 | 1,8 / 0,7 | — | — | — |
| | | Всего по смете (гр. 6+гр. 7), руб. | | | 232 | | | | | | |
| | | Нормативная условно-чистая продукция, руб. | | | — | — | (86,1) | — | — | — | — |
| | | Нормативная трудоемкость, чел.-ч | | | — | — | — | — | — | 75,2 | — |
| | | Сметная заработная плата, руб. | | | — | — | 54 | — | — | — | — |

Строительство предприятия «Б»

## ЛОКАЛЬНАЯ СМЕТА № 6

**на приобретение и монтаж технологического оборудования, контрольно-пропускного пункта грузовых автотранспортных предприятий на 4 поста**

Основание: чертежи № 503-9-8.85
Составлена в ценах 1984 г.

Сметная стоимость 3,25 тыс. руб.
В том числе:
оборудования 2,84 тыс. руб.
монтажных работ 0,41 тыс. руб.
Нормативная условно-чистая продукция 0,38 тыс. руб.
Нормативная трудоемкость 318 чел.-ч
Сметная заработная плата 0,23 тыс. руб.

| № п.п. | Шифр и № позиций норматива | Наименование и характеристика оборудования и монтажных работ, единица измерения и масса единицы оборудования | Количество | Стоимость единицы, руб., оборудования / монтажных работ | Общая стоимость, руб. | | | | Затраты труда рабочих, чел.-ч, не занятых обслуживанием машин | | Общая масса оборудования, т |
|---|---|---|---|---|---|---|---|---|---|---|---|
| | | | | | оборудования | всего | основной заработной платы | эксплуатации машин / в том числе заработной платы | обслуживающих машины: на единицу | обслуживающих машины: всего | брутто / нетто |
| 1 | 2 | 3 | 4 | 5 | 6 | 7 | 8 | 9 | 10 | 11 | 12 |
| 1 | ПРЗС а. д., вып. 4, районная цена № 406 | Монтаж технологического оборудования, здание | 1 | 2580 / 197 | 2580 | 197 | 166 | 24,9 / 11 | 290 / 14,1 | 290 / 14,1 | — |

*Продолжение прил. 22*

| № п.п. | Шифр и № позиций норматива | Наименование и характеристика оборудования и монтажных работ, единица измерения и масса единицы оборудования | Количество | Стоимость единицы, руб., оборудования / монтажных работ | Общая стоимость, руб. | | | | Затраты труда рабочих, чел.-ч, не занятых обслуживанием машин | | Общая масса оборудования, т |
|---|---|---|---|---|---|---|---|---|---|---|---|
| | | | | | оборудования | всего | основной заработной платы | эксплуатации машин / в том числе заработной платы | обслуживающих машины: на единицу | обслуживающих машины: всего | брутто / нетто |
| 1 | 2 | 3 | 4 | 5 | 6 | 7 | 8 | 9 | 10 | 11 | 12 |
| 2 | Пр-т, Техн. ч., пп. 1, 6; 2.26 $K$=1,15 вместо 1 | Поправка к заработной плате, руб. (1,15/1—1)(166+11) | — | — | — | 26,6 | 25 | 1,6 / 1,6 | — | — | — |
| 3 | Указания по применению расценок на монтаж оборудования п. 2.7 | Косвенные расходы, руб. 0,4×1,6 | — | — | — | 0,6 | — | — | — | — | — |
| | | Итого по пп. 1—3, руб. | | | 2580 | 224 | 191 (218) | 26,5 / 12,6 | — | 304 | — |
| | | Нормативная условно-чистая продукция, руб. | | | 258 | — | — | — | — | — | — |
| | | Затраты по транспорту, заготовительно-складским расходам, таре, упаковке и комплектации, руб. 2580×0,1 | | | | | | | | | |
| | | Всего, руб. | | | 2838 | 224 | 191 | 26,5 / 12,6 | — | 304 | — |
| | | Накладные расходы 80 % от 191 руб. | | | — | 153 | — | — | — | — | — |
| | | (НУЧП — 32 % от 218), руб. | | | — | — | (70) | — | — | — | — |
| | | Нормативная трудоемкость, чел.-ч 0,092×153 | | | — | — | — | — | — | 14 | — |
| | | Сметная заработная плата, руб. 0,18×153 | | | — | — | 28 | — | — | — | — |
| | | Итого руб. | | | 2838 | 377 | 219 | 26,5 / 12,6 | — | 318 | — |
| | | Плановые накопления 8 %, руб. | | | — | 30 | — | — | — | — | — |
| | | (НУЧП — 44 % от 218), руб. | | | — | — | (96) | — | — | — | — |
| | | Итого по монтажу технологического оборудования, руб. | | | 2838 | 407 | 219 | 26,5 / 12,6 | — | 318 | — |
| | | Всего по смете (гр. 6+гр. 7), руб. | | | 3245 | | | | | | |
| | | Нормативная условно-чистая продукция, руб. | | | — | — | (384) | — | — | — | — |
| | | Нормативная трудоемкость, чел.-ч | | | — | — | — | — | — | 318 | — |
| | | Сметная заработная плата, руб. | | | — | — | 232 | — | — | — | — |

**Примечания:** 1. Нормативная трудоемкость работ, учтенных накладными расходами ($T_{н.р}$), чел.-ч, в локальных сметах № 1—6, определена по формуле

$$T_{н.р}=0{,}092\ M_{н.р},$$

где $M_{н.р}$ — масса накладных расходов, принимаемая из строки «Накладные расходы» локальной сметы; 0,092 — коэффициент перехода от массы накладных расходов к затратам труда.

2. Сметная заработная плата рабочих, выполняющих работы за счет накладных расходов, ($З_{н.р}$), руб, в локальных сметах № 1—6) определена по формуле

$$З_{н.р}=0{,}18\ M_{н.р},$$

где 0,18 — коэффициент перехода от массы накладных расходов к сметной заработной плате рабочих. Значение $M_{н.р}$ аналогично приведенному в п. 1 настоящего Примечания.

3. Коэффициенты 0,092 и 0,18 приняты из «Методических указаний о порядке выделения в составе сметной документации на строительство предприятий, зданий и сооружений нормативной трудоемкости и заработной платы рабочих, занятых на строительно-монтажных работах», утвержденных постановлением Госстроя СССР от 30 декабря 1985 г. № 273.

4. В локальных сметах № 1—6 величина нормативной условно-чистой продукции приведена в скобках.

5. Потребность в сборных бетонных и железобетонных и металлических конструкциях, а также оконных и дверных блоках и других изделиях, требующихся для строительства здания или сооружения в конкретных местных условиях, принимаются по спецификациям к рабочему проекту.

6. Потребность в материалах на изготовление конструкций и изделий определяется дополнительно в соответствии с объемами конструкций и изделий, предусмотренных в спецификациях к рабочему проекту.

## ВЕДОМОСТЬ ОБЪЕМОВ СТРОИТЕЛЬНЫХ И МОНТАЖНЫХ РАБОТ

| № строки | Наименование вида работ | Единица измерения | Код | | Количество | | |
|---|---|---|---|---|---|---|---|
| | | | вида работ | единицы измерения | по основной цене № 406 на здание | по поправке на изменение глубины заложения фундаментов на 0,3 м | всего на строительство здания (гр. 6+7) |
| 1 | 2 | 3 | 4 | 5 | 6 | 7 | 8 |
| | РАЗДЕЛ I. СТРОИТЕЛЬНЫЕ РАБОТЫ | | | | | | |
| | **1. Подземная часть** | | | | | | |
| | *а) земляные работы* | | | | | | |
| 1 | Механизированная разработка грунта в котлованах | м³ | | 113 | 280 | 2,7 | 283 |
| 2 | Ручная разработка грунта в котлованах | » | | 113 | 35 | — | 35 |
| 3 | Засыпка котлованов | » | | 113 | 195 | — | 195 |
| | *б) фундаменты* | | | | | | |
| 4 | Устройство бетонных оснований | » | 30201 | 113 | 4,6 | — | 4,6 |
| 5 | Устройство бетонных фундаментов | » | 30202 | 113 | 19 | 2,7 | 21,7 |
| 6 | Устройство железобетонных фундаментов | » | 30301 | 113 | 18 | — | 18 |
| ... | .. и далее по всем наименованиям видов работ основной цены № 406 | | | | | | |

*Продолжение прил. 22*

## ВЕДОМОСТЬ ПОТРЕБНОСТИ В МАТЕРИАЛАХ НА ПРОИЗВОДСТВО СТРОИТЕЛЬНО-МОНТАЖНЫХ РАБОТ

| № строки | Наименование материала и единицы измерения | Код | | Количество | | |
|---|---|---|---|---|---|---|
| | | материала | единицы измерения | по основной цене № 406 на здание | по поправке на изменение глубины заложения фундаментов на 0,3 м | всего на строительство здания (гр. 5+6) |
| 1 | 2 | 3 | 4 | 5 | 6 | 7 |
| | РАЗДЕЛ I. СТРОИТЕЛЬНЫЕ РАБОТЫ | | | | | |
| | **1. Подземная часть** | | | | | |
| | *а) фундаменты* | | | | | |
| 1 | Битумы нефтяные, т | 025600 | 168 | 0,3 | — | 0,3 |
| 2 | Сортовой прокат обыкновенного качества, т | 093000 | 168 | 0,51 | — | 0,51 |
| 3 | Сталь арматурная класса AI, т | 093009 | 168 | 0,18 | — | 0,18 |
| 4 | Сталь арматурная класса AIIу, т | 093003 | 168 | 0,13 | — | 0,13 |
| 5 | Сталь арматурная класса AIII, т | 093004 | 168 | 0,2 | — | 0,2 |
| ... | ... | ... | ... | ... | ... | ... |
| 21 | Щебень, м³ | 571110 | 113 | 34 | 2,4 | 36,4 |
| 22 | Песок строительный природный, м³ | 571140 | 113 | 26 | 1,8 | 27,8 |
| 23 | Портландцемент 300, т | 573151 | 168 | 9,9 | 0,6 | 10,5 |
| 24 | Цемент, приведенный к М400, т | | 168 | 8,9 | 0,6 | 9,5 |
| ... | ... и далее по всему наименованию материалов основной цены № 406 и по поправке к цене приложения № 21, раздел «Б» | | | | | |

## СОДЕРЖАНИЕ


Стр.

**Техническая часть** . . . . . 3

*I. Устройства для хранения и осмотра автомашин* . . . 30

1. Гараж . . . . . 30
2. Контрольно-пропускные пункты . . . . . 71
3. Навесы-стоянки . . . . . 96
4. Дорожно-ремонтный пункт . . . . . 103
5. Установка для обезвоживания осадка сточных вод . 120

*II. Автостанции, автопавильоны* . . . . . 132

6. Пассажирская автостанция . . . . . 132
7. Автопавильоны из деревянных конструкций на 10 человек 148
8. Автопавильоны из деревянных конструкций на 20 человек 163
9. Щиты стеновые для автопавильонов из деревянных конструкций . . . . . 173

*III. Посты ГАИ* . . . . . 176

*IV. Производственные базы и склады* . . . . . 189

10. База емкостью 320 т . . . . . 189
11. База емкостью 180 т . . . . . 229
12. База емкостью 500 т . . . . . 257
13. Расходный склад . . . . . 296
14. Вспомогательные сооружения производственных баз и складов . . . . . 324

*V. Дорожные знаки на автомобильных дорогах* . . . . 334

15. Дорожные знаки на автомобильных дорогах I—V категорий . . . . . 334
16. Дорожные знаки при пересечении и примыкании автомобильных дорог . . . . . 348

*VI. Защитные ограждения автомобильных дорог* . . . . 365

*VII. Дренажные устройства глубокого заложения земляного полотна автомобильных дорог* . . . . . 367

17. Горизонтальные траншейные дренажи с использованием нетканого синтетического материала дорнит, тип А . . 367
18. Горизонтальные траншейные дренажи с использованием нетканого синтетического материала дорнит, тип Б . . 373

*VIII. Дренажные устройства мелкого заложения земляного полотна автомобильных дорог* . . . . . 378

19. Откосные присыпные многослойные дренажи . . . 378
20. Поперечные дренажи мелкого заложения . . . . 380
21. Дренажные трубчатые воронки . . . . . 382

*IX. Водоотводные сооружения на автомобильных дорогах* . 383

22. Укрепление водоотводных сооружений . . . . . 383
23. Быстротоки . . . . . 389
24. Водосбросные сооружения с разделительной полосы . 392

Приложение 1. **Распределение отдельных частей территории СССР по территориальным районам, для которых разработаны цены Прейскуранта** . . . . . 393

Приложение 2. **Поправки к элементам затрат при производстве земляных работ в грунтах, отличающихся от принятых в Прейскуранте** . . . . . 397

Приложение 3. **Поправки к ценам № 415—424 при устройстве сборных железобетонных плитных фундаментов взамен сборных бетонных столбовых, принятых в Прейскуранте** . . 400

Приложение 4. **Поправки к ценам при заложении фундаментов на глубину, отличающуюся от принятой в Прейскуранте** 404

Стр.

Приложение 5. Поправки к ценам при строительстве отапливаемых зданий в местностях с зимней расчетной температурой наружного воздуха, отличающейся от принятой в Прейскуранте . . . . . 410
Приложение 6. Поправки к прямым затратам цен № 445—476 на замену знаков из тонколистовой стали на знаки из алюминиевого сплава . . . . . 428
Приложение 7. Поправки к ценам № 479—489 при изменении глубины заложения дренажных траншей ниже уровня грунтовых вод на каждые ±0,1 м . . . . . 428
Приложение 8. Поправки к ценам № 479—488 на дренажные устройства, учитывающие работы по разработке грунта в траншеях выше уровня грунтовых вод на каждые 0,25 м . 433
Приложение 9. Поправки к ценам № 479—483 на устройство обсыпки дренажных труб из щебня или гравия . . . 435
Приложение 10. Поправки к ценам № 484—485 на устройство обсыпки дренажных труб из гравия вместо учтенной в Прейскуранте щебеночной . . . . . 444
Приложение 11. Поправки к ценам № 484—488 на устройство фильтрующего заполнения из привозного дренирующего материала . . . . . 445
Приложение 12. Поправки к цене № 495 на устройство основания, отличающегося от принятого в Прейскуранте . . 450
Приложение 13. Поправка к цене № 499 при изменении длины дренажной асбестоцементной трубы на каждые 1 м . 451
Приложение 14. Поправки к прямым затратам цен Прейскуранта, учитывающие разницу в оптовых ценах на кирпич строительный и сборные бетонные и железобетонные конструкции, а также разницу сметных цен на остальные местные строительные материалы между действующими в отдельных областях, краях и республиках и принятыми в ценах настоящего Прейскуранта . . . . . 452
Приложение 15. Таблица затрат на железнодорожные перевозки, учтенные в Прейскуранте ($Т_{жп}$) при транспортировании сборных бетонных и железобетонных конструкций от станции отправления до станции назначения железной дороги МПС, через которую, согласно проекту, предусматривается поставка конструкций . . . . . 504
Приложение 16. Таблица прямых затрат на транспортирование излишнего грунта, учтенного в ценах Прейскуранта . 505
Приложение 17. Ведомость объемов глинистого грунта, учтенного при засыпке дренажных траншей . . . . . 509
Приложение 18. Ведомость объемов излишнего и недостающего грунта, подлежащего учету при составлении баланса земляных работ в целом по строительной площадке . . . 510
Приложение 19. Ведомость стоимости оборудования, предусмотренного типовыми проектами, но не учтенного Прейскурантами . . . . . 511
Приложение 20. Ведомости объемов строительных и монтажных работ . . . . . 512
Приложение 21. Ведомости потребности в материалах на производство строительных и монтажных работ . . . . 565
Приложение 22. Пример составления локальных смет на строительство зданий и сооружений с применением цен Прейскуранта . . . . . 614
637

*ОФИЦИАЛЬНОЕ ИЗДАНИЕ*

**Госстрой СССР**

**СНиП IV-15-84. ПРЕЙСКУРАНТ НА СТРОИТЕЛЬСТВО ЗДАНИЙ И СООРУЖЕНИЙ АВТОДОРОЖНОГО ТРАНСПОРТА**
**ВЫПУСК 4**

**Редакция инструктивно-нормативной литературы**
Зав. редакцией Л. Г. Бальян
Редактор Н. Ф. Бобров
Мл редакторы Л. Р. Абелева, И. Я. Драчевская
Технический редактор Ю. Л. Циханкова
Корректор Н. А. Шатерникова

**Н/К**

---

Сдано в набор 27.11.87. Подписано в печать 31.03.88. Формат 84×108$^{1}/_{32}$. Бумага тип. № 2. Гарнитура «Литературная». Печать высокая. Усл. печ. л. 33,60. Усл. кр.-отт. 33,81. Уч.-изд. л. 39,40. Тираж 20 000 экз Изд. № XII-2734. Заказ № 983. Цена 2 р. 20 к.

---

Стройиздат, 101442, Москва, Каляевская, 23а

Владимирская типография Союзполиграфпрома при Государственном комитете СССР по делам издательств, полиграфии и книжной торговли
600000, г. Владимир, Октябрьский проспект, д. 7

gost.e-ecolog.ru