ТИПОВЫЕ КОНСТРУКЦИИ, ИЗДЕЛИЯ И УЗЛЫ ЗДАНИЙ И СООРУЖЕНИЙ

СЕРИЯ 2.130-1

ДЕТАЛИ СТЕН И ПЕРЕГОРОДОК ЖИЛЫХ ЗДАНИЙ

ВЫПУСК 27

ПРИМЫКАНИЕ И КРЕПЛЕНИЕ ПАНЕЛЬНЫХ ПЕРЕГОРОДОК К НЕСУЩИМ КОНСТРУКЦИЯМ

РАБОЧИЕ ЧЕРТЕЖИ

23717
ЦЕНА 3-46

gost.e-ecolog.ru

ЦЕНТРАЛЬНЫЙ ИНСТИТУТ ТИПОВОГО ПРОЕКТИРОВАНИЯ
ГОССТРОЯ СССР

Москва, А-445, Смольная ул., 22

Сдано в печать V/ 1989 года

Заказ № 6791 Тираж 4480 экз.

ТИПОВЫЕ КОНСТРУКЦИИ, ИЗДЕЛИЯ И УЗЛЫ ЗДАНИЙ И СООРУЖЕНИЙ

СЕРИЯ 2.130-1

ДЕТАЛИ СТЕН И ПЕРЕГОРОДОК ЖИЛЫХ ЗДАНИЙ

ВЫПУСК 27

ПРИМЫКАНИЕ И КРЕПЛЕНИЕ ПАНЕЛЬНЫХ ПЕРЕГОРОДОК К НЕСУЩИМ КОНСТРУКЦИЯМ

РАБОЧИЕ ЧЕРТЕЖИ

Разработаны
ЦНИИЭПжилища
при участии ЦНИИОМТП
Госстроя СССР

Утверждены и
введены в действие
с 15.02.89г
Госкомархитектуры
ПРИКАЗ №15 от 18.01.89г.

© ЦИТП Госстроя СССР. 1989

Главный инженер института — В.М. Острецов
Начальник отдела №11 — Н.Б. Росинский
Гл. инж. проекта — Ю.В. Герман

Зав. лабораторией возведения зданий — Р.А Каграманов

Обозначение документа	Наименование	Стр.
2.130-1.27 П3	Пояснительная записка	7
2.130-1.27 Д2	Монтаж гипсобетонных и железобетонных панелей перегородок	12
2.130-1.27 Д3	Примеры схем расположения элементов конструкции. Маркировка узлов	17
2.130-1.27	Перегородки из гипсобетонных панелей	18
2.130-1.27 Д4	Примеры размещения узлов крепления гипсобетонных перегородок	19
2.130-1.27 Д5	Опирание межкомнатной гипсобетонной перегородки на перекрытие. Узел 1Г	21
2.130-1.27 Д6	Опирание межквартирной гипсобетонной перегородки на перекрытие. Узел 2Г	22
2.130-1.27 Д7	Опирание межкомнатной гипсобетонной перегородки на перекрытие над холодным подпольем. Узел 3Г	23
2.130-1.27 Д8	Опирание межквартирной гипсобетонной перегородки на перекрытие над холодным подпольем. Узел 4Г	24
2.130-1.27 Д9	Опирание межкомнатной гипсобетонной перегородки I этажа при полах на грунте. Узел 5Г	25
2.130-1.27 Д10	Опирание межквартирной гипсобетонной перегородки I этажа при полах на грунте. Узел 6Г	26
2.130-1.27 Д11	Примыкание межкомнатной гипсобетонной перегородки к панельной или блочной стене. Узел 7ГБ	27
2.130-1.27 Д12	Примыкание межкомнатной гипсобетонной перегородки к кирпичной стене. Узел 7 ГК	28

Обозначение документа	Наименование	Стр.
2.I30-I.27 ДI3	Примыкание межквартирной гипсобетонной перегородки к панельной или блочной стене. Узел 8ГБ	29
2.I30-I.27 ДI4	Примыкание межквартирной гипсобетонной перегородки к кирпичной стене. Узел 8ГК	30
2.I30-I.27 ДI5	Примыкание гипсобетонных панелей перегородок к перегородкам. Узлы I0Г, I1Г, I2Г	31
2.I30-I.27 ДI6	Примыкание межкомнатной гипсобетонной перегородки к перекрытию. Узел I3Г	32
2.I30-I.27 ДI7	Примыкание межквартирной гипсобетонной перегородки к перекрытию. Узел I4Г	33
2.I30-I.27 ДI8	Крепление межкомнатной гипсобетонной перегородки к стене. Узел I5Г	34
2.I30-I.27 ДI9	Крепление межкомнатной гипсобетонной перегородки к стене. Узел I5Г (вариант)	35
2.I30-I.27 Д20	Крепление межкомнатной гипсобетонной перегородки к стене по верху панели перегородки. Узел I6Г	36
2.I30-I.27 Д2I	Крепление межквартирной гипсобетонной перегородки к стене. Узел I7Г	37
2.I30-I.27Д22	Крепление межквартирной гипсобетонной перегородки к стене. Узел I7Г (вариант)	38
2.I30-I.27 Д23	Крепление межквартирной гипсобетонной перегородки к стене. Узел I7Г (вариант)	39
2.I30-I.27 Д24	Крепление межквартирной гипсобетонной перегородки к стене по верху панели перегородки. Узел I8Г	40
2.I30-I.27 Д25	Крепление межкомнатной гипсобетонной перегородки к перекрытию. Узел I9Г	41

Обозначение документа	Наименование	Стр.
2.I30-I.27 Д26	Крепление межкомнатной гипсобетонной перегородки к перекрытию. Узел I9Г (вариант)	42
2.I30-I.27 Д27	Крепление межкомнатной гипсобетонной перегородки к перекрытию. Узел 20Г	43
2.I30-I.27 Д28	Крепление межквартирной гипсобетонной перегородки к перекрытию. Узел 2IГ	44
2.I30-I.27 Д29	Крепление межквартирной гипсобетонной перегородки к перекрытию. Узел 2IГ(вариант)	45
2.I30-I.27 Д30	Крепление межкомнатных гипсобетонных перегородок (угловое). Узел 22Г	46
2.I30-I.27 Д3I	Крепление межкомнатных гипсобетонных перегородок (угловое) по верху панелей. Узел 23Г	47
2.I30-I.27 Д32	Крепление межкомнатных гипсобетонных перегородок стыкующихся в одной плоскости. Узел 24Г	48
2.I30-I.27 Д33	Крепление межкомнатных гипсобетонных перегородок стыкующихся в одной плоскости по верху панелей. Узел 25Г	49
2.I30-I.27 Д34	Крепление межкомнатных гипсобетонных перегородок (Т-образное). Узел 26Г	50
2.I30-I.27 Д35	Крепление межкомнатных гипсобетонных перегородок (Т-образное) по верху панелей. Узел 27Г	51
2.I30-I.27	Перегородки из железобетонных панелей	52
2.I30-I.27 Д36	Примеры размещения узлов крепления железобетонных перегородок	53
2.I30-I.27 Д37	Опирание межкомнатной железобетонной перегородки на перекрытие. Узел IЖ	55
2.I30-I.27 Д38	Опирание межквартирной железобетонной перегородки на перекрытие. Узел 2Ж	56

Обозначение документа	Наименование	Стр.
2.I30-I.27 Д39	Опирание межкомнатной железобетонной перегородки на перекрытие над холодным подпольем. Узел 3Ж	57
2.I30-I.27 Д40	Опирание межквартирной железобетонной перегородки на перекрытие над холодным подпольем. Узел 4Ж	58
2.I30-I.27 Д4I	Примыкание межкомнатной железобетонной перегородки к панельной или блочной стене. Узел 7ЖБ	59
2.I30-I.27 Д42	Примыкание межкомнатной железобетонной перегородки к кирпичной стене. Узел 7ЖК	60
2.I30-I.27 Д43	Примыкание межквартирной железобетонной перегородки к панельной или блочной стене. Узел 8ЖБ	61
2.I30-I.27 Д44	Примыкание межквартирной железобетонной перегородки к кирпичной стене. Узел 8ЖК	62
2.I30-I.27 Д45	Примыкание межкомнатных железобетонных перегородок. Узлы I0Ж, IIЖ, I2Ж	63
2.I30-I.27 Д46	Примыкание межкомнатной железобетонной перегородки к перекрытию. Узел I3Ж	64
2.I30-I.27 Д47	Примыкание межквартирной железобетонной перегородки к перекрытию. Узел I4Ж	65
2.I30-I.27 Д48	Крепление межкомнатной железобетонной перегородки к стене. Узел I5Ж	66
2.I30-I.27 Д49	Крепление межкомнатной железобетонной перегородки к стене. Узел I5Ж (вариант)	67
2.I30-I.27 Д50	Крепление межкомнатной железобетонной перегородки к стене по верху панели перегородки. Узел I6Ж	68
2.I30-I.27 Д5I	Крепление межкомнатной железобетонной перегородки к стене по верху панели перегородки. Узел I6Ж (вариант)	69

Обозначение документа	Наименование	Стр.
2.I30-I.27 Д52	Крепление межквартирной железобетонной перегородки к стене. Узел I7Ж.	70
2.I30-I.27 Д53	Крепление межкомнатной железобетонной перегородки к перекрытию/в шов/ Узел I9Ж.	7I
2.I30-I.27 Д54	Крепление межквартирной железобетонной перегородки к перекрытию/в шов/. Узел 20Ж.	72
2.I30-I.27 Д55	Крепление межкомнатной железобетонной перегородки к перекрытию. Узел 2IЖ.	73
2.I30-I.27 Д56	Крепление межкомнатных железобетонных перегородок /угловое/ Узел 22Ж.	74
2.I30-I.27 Д57	Крепление межкомнатных железобетонных перегородок/угловое/. Узел 22Ж/вариант/.	75
2.I30-I.27 Д58	Крепление межкомнатных железобетонных перегородок/угловое/ по верху панелей. Узел 23Ж.	76
2.I30-I.27 Д59	Крепление межкомнатных железобетонных перегородок стыкующихся в одной плоскости. Узел 24Ж.	77
2.I30-I.27 Д60	Крепление межкомнатных железобетонных перегородок, стыкующихся в одной плоскости по верху панелей. Узел 25Ж	78
2.I30-I.27 Д6I	Крепление межкомнатных железобетонных перегородок/ Т-образное/. Узел 26Ж.	79
2.I30-I.27 Д62	Крепление межкомнатных железобетонных перегородок/ Т-образное/ по верху панели. Узел 27Ж.	80
2.I30-I.27	Встроенные шкафы и шкафные перегородки	8I
2.I30-I.27 Д63	Шкаф встроенный. Маркировка узлов крепления.	82
2.I30-I.27 Д64	Шкафная перегородка. Маркировка узлов крепления	83
2.I30-I.27 Д65	Узлы 28...3I	84
2.I30-I.27	Соединительные изделия	85
2.I30-I.27 Д66	Пластинка монтажная ПМI...ПМ5	86
2.I30-I.27 Д67	Пластина монтажная ПМ6...ПМ9	87
2.I30-I.27 Д68	Стержень монтажный СМI...СМ5	88
2.I30-I.27 Д69	Пластина монтажная ПМI0,ПМII,ПМI2	89

Альбом типовых деталей стен и перегородок жилых зданий предназначен для применения при проектировании и строительстве жилых зданий в обычных условиях.

Чертежи данного выпуска включают основные случаи опирания, примыкания и крепления панельных перегородок и шкафных перегородок к несущим элементам крупнопанельных,блочных и кирпичных жилых зданий.

Дополнительные случаи примыканий и креплений должны разрабатываться в конкретных проектах по аналогии с узлами,разработанными в данном альбоме.

В выпуске представлены два вида панельных перегородок: гипсобетонные прокатные,армированные деревянными каркасом,и железобетонные.

Соответственно вышеизложенному альбом имеет три раздела.

Монтаж панелей перегородок следует производить до устроиства перекрытия вышележащего этажа.

Панели перегородок устанавливаются в проектное положение краном и после выверки раскрепляют временными монтажными креплениями, после чего снимают стропы.

Строповку панелей перегородок производить только при помощи траверсы,обеспечивающей вертикальное направление подъемного усилия во всех точках строповки.Отклонение железобетонных панелей от вертикали при подъемно-транспортных операциях допускается не более чем на 8^{0},гипсобетонных-на 3^{0}.

Для установки панелей перегородок в проектное положение необходимо предварительно произвести разметку линии установки перегородки на перекрытии и по вертикали на примыкающих к перегородке конструкциях/панелях наружных или внутренних стен,перегородках/,разметку отверстий для установки в них дюбелей-втулок распорных,их рассверловку и установку дюбелей-втулок.

При устройстве крепления элементов перегородок с использованием распорных дюбелей ДРК-М8 отверстия ϕ12мм/глубиной 60мм в железобетонных конструкциях/следует образовывать с помощью сверл типа ВК по ГОСТ 22735-77 и ГОСТ 22736-77 и сверлильных машин марок ИЭ 4712, ИЭ 4713, ИЭ 4716 Даугавпил ского завода "Электроинструмент".

Чертежи втулки и распорной пробки даны в ГОСТ 27320-87.Применяемые болты по ГОСТ 7798-70*.

Усилие забивки пробки при установке дюбеля-1,5дж.,усилие затяжки болта-750кгс.,момент затяжки-1,5кгс.м.

Распорные дюбели типа ДРК изготавливаются Ногинским опытным заводом монтажных приспособлений Минмонтажспецстроя СССР.

Ручную сварку конструкций производить электродами Э-42по ГОСТ9467-75.

Высоту всех сварных швов, неоговоренных на чертежах узлов, принимать равной меньшей из толщин свариваемых элементов.

Установку и фиксацию панелей в проектном положении рекомендуется производить с помощью устройства для временного закрепления в проектном положении панельных перегородок/авт. свидетельство №70840/.

Демонтаж временных креплений производят после окончательного закрепления панелей.

Перегородки устанавливаются на междуэтажное перекрытия на слой свежеуложенного цементно-песчаного раствора марки 75 толщиной 10мм по линии установки перегородки. При установке перегородки на стык панелей,имеющей перепад высот,основание под перегородку необходимо выровнить слоем цементно-песчаного раствора.

Для гипсобетонных панельных перегородок необходимо устройство рулонной гидроизоляции между низом перегородки и слоем цементно-песчаного раствора для предохранения нижней обвязки панелей от возможного увлажнения в момент монтажа и эксплоатации.

Перегородки 1-го этажа при варианте с неотапливаемым подвалом утепляются на высоту конструкции пола. При полах по грунту перегородочные панели устанавливаются на кирпичную стенку,высота которой определяется конструкцией пола*. В этих случаях между низом перегородки и слоем цементно-песчаного раствора укладывается рулонная гидроизоляция.

Крепление перегородок производится в местах примыкания к стенам и к потолку.

Гипсобетонные перегородки в местах примыкания к стене/перегородки/ крепятся с помощью соединительных изделий в двух уровнях: на высоте 0,8м и 1,8м от пола.

При дверном проеме в торце перегородки крепление к стене ставится по середине высоты надпроемной части панели.

*Кирпичная кладка стенки выполняется из красного полнотелого кирпича марки 100 на цементно-песчаном растворе марки 75.

Кроме этого, обязательно должны крепиться верхние углы перегородок.

Железобетонные перегородки крепятся к стенам (перегородкам) по торцу панелей перегородок на высоте 1,0 м от уровня пола и в верхних углах.

Гипсобетонные перегородки при длине более 4,0 м, а также, если вертикальная грань перегородки примыкает к дверной коробке, дополнительно крепятся к перекрытиям.

Расположение мест крепления перегородок смотреть на стр. 13...16.

Сверление отверстий под дюбели-втулки в керамзитобетонных и кирпичных стенах производится ручными электрическими сверлильными машинами или перфораторами работающими во вращательно-поступательном режиме.

Отверстия для дюбелей-втулок в железобетонных стенах высверливаются перфораторами работающими в ударно-вращательном режиме.

Глубина заделки дюбелей-втулок в стену зависит от прочности материала стены.

В кирпичных стенах дюбель-втулки применяются только в случаях применения полнотелого кирпича. Отверстия для них высверливаются в шве, а также в середине торцевой или ложковой части кирпича.

В бетонных стенах вместо дюбель-втулок можно использовать дюбель-гвозди /ДГ/ по ТУ14-4-1231-83, пристреливаемые к стене поршневыми пистолетами типа ПЦ 84.

Железобетонные перегородки крепятся к перекрытиям лишь в Т - образных перегородках (см. 2.130-1.27Д36Л.2).

Пластины монтажные, предназначенные для крепления к потолку гипсобетонных перегородок, устанавливаются до монтажа вышележащего перекрытия.

Особое внимание следует уделить тщательной заделке швов в местах примыканий перегородок друг к другу, к стенам, к потолку.

Швы в местах примыкания перегородок к стенам и прочим конструктивным элементам , в примыканиях перегородок между собой, швы между верхней гранью перегородки и нижней плоскостью панели перекрытия для обеспечения необходимой звукоизоляции должны тщательно конопатиться паклей или минеральным войлоком, смоченными в гипсовом растворе / для гипсобетонных перегородок/или в цементном растворе для железобетонных перегородок/.

Швы в примыканиях перегородок/ если они не прикрыты наличниками, нащельниками или раскладками/должны проклеиваться бумагой или тканью/ серпянкой, марлей, митикалью и т.д./и тщательно шпаклеваться под окраску или оклейку обоями. Для проклейки тканью можно использовать куморono-нейритовую мастику КНЗ.

Крепление дверных блоков к гипсобетонным перегородочным панелям производиться гвоздями, забиваемыми в деревянную обвязку перегородки.

Соединение дверных блоков с железобетонными перегородочными панелями осуществляется гвоздями, забиваемыми в деревянные антисептированные пробки, закладываемые при изготовлении перегородок или вставляемые в рассверленные по месту отверстия.

При производстве гипсобетонных панелей необходимо предусмотреть устройство углублений для установки соединительных изделий.

Предлагается для устройства углублений предусмотреть установку в деревянном каркасе досок по размеру углубления, прикрепленных к каркасу не жестко, и выбиваемых в нужных местах по месту (см.рис.1).

Встроенные шкафы и шкафные перегородки монтируются на чистом полу после грунтовки стен и окраски потолка или после окончательной отделки помещения в соответствии с монтажными чертежами по проекту жилого здания.

Боковые стенки, монтажные бруски и угольники должны крепиться к несущим конструкциям с помощью шурупов и пластмассовых дюбелей.

Соединение элементов и деталей при монтаже шкафов и шкафных перегородок производится плотной посадкой по уровню и отвесу.

Зазоры между шкафом и стеной, а также между антресолью и потолком должны закрываться наличником, обеспечивая свободное открывание дверок шкафов и антресоли.

Рис 1

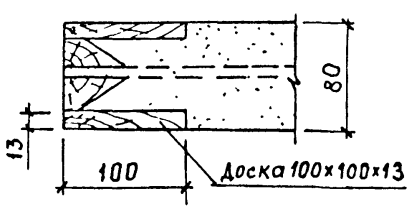

Перечень нормативных документов на материалы и на производство монтажных работ

СНиП, ГОСТ, ТУ	Название
СНиП 3.03.01-87	Несущие и ограждающие конструкции.
ВСН-25-68	Указания по применению крупных перегородочных панелей из гипсобетона, изготовленных методом проката.
СНиП III-А.11-70 ГОСТ 9574-80	Техника безопасности в строительстве. Панели гипсобетонные для перегородок. Технические условия
ГОСТ 25098-87 ГОСТ 10999-76*	Панели железобетонные для перегородок. Толь кровельный и гидроизоляционный. Технические условия.
ГОСТ 4028-63*	Гвозди строительные. Размеры.
ГОСТ 12285-77**	Угары льняные
ГОСТ 9467-75*	Электроды покрытые металлические для ручной дуговой сварки конструкционных и теплоустойчивых сталей.
ГОСТ 10330-76**	Пакля (лен трепанный)
ГОСТ 125-79**	Гипс
ГОСТ 10923-82	Рубероид. Технические условия
ГОСТ 27320-87	Дюбели-втулки распорные. Конструкция

Организация и технология монтажа

До начала монтажа панелей перегородок необходимо выполнить следующие работы:

очистить от мусора место установки панелей;
произвести разбивку осей для установки перегородочных панелей на перекрытии и на примыкающих к ним конструкциям;
нанести на конструкции установочные риски для монтажа;
определить отметки маяков для установки панелей перегородок;
установить маяки;
просверлить отверстия для дюбелей и закрепить их;
установить и закрепить монтажные элементы: анкеры-стержни, полосы-скобы, бобышки, а также бетонные кубики для фиксирования зазоров в межквартирных перегородках;
подать на рабочее место монтажные приспособления, инструменты, инвентарь.

Операции по монтажу панелей перегородок ведутся в следующем порядке:

подготовка растворной постели;
установка маяков;
строповка и подача панелей на место установки;
установка фиксирующих зазор между панелями бетонных кубиков в межквартирных перегородках;
установка панели;
выверка;
временное крепление ее и расстроповка;
установка второй панели /в межквартирной перегородке/ и крепление ее.

Работы по монтажу панелей, креплению и герметизации стыков необходимо выполнять с подмостей, площадок, стремянок и других приспособлений имеющих ограждения. Монтаж следующей панели должен начинаться после полной установки и закрепления предыдущей.

Перегородочные панели устанавливаются в проектное положение краном и после выверки раскрепляют временными монтажными креплениями, после чего снимают стропы. Демонтаж временных креплений производят после окончательного закрепления панелей.

Монтаж панелей-вставок над проемами производится после установки дверного проема.

Гипсобетонные панели перегородок временно закрепляются с помощью стоек и упоров. Возможен также комбинированный способ их крепления, который заключается в установке предусмотренного проектом постоянного крепления перегородки, и в установке монтажного приспособления /смотреть стр. 13/

Железобетонные панели перегородок временно закрепляются с помощью подкосов или упорами /Смотреть документ Д 36; Д.37/.

Схемы временного крепления панелей гипсобетонных перегородок при их монтаже

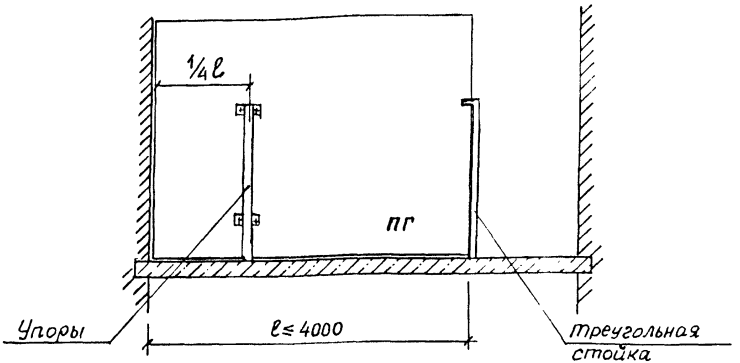

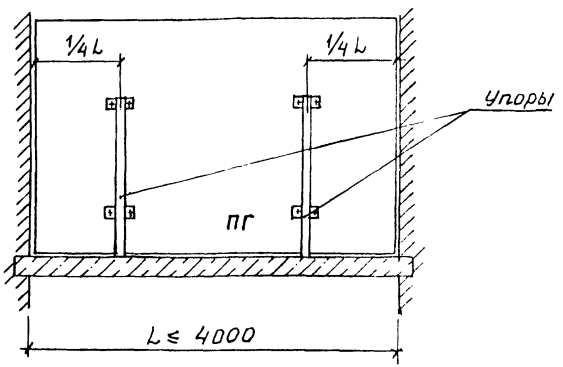

1. Упоры устанавливаются с обеих сторон перегородочной панели друг против друга.
2. Крепление перегородочных панелей с помощью упоров производится прибиванием крепежных пластин упоров к перегородке гвоздями размером 3,5×80 по 4 гвоздя на упор.

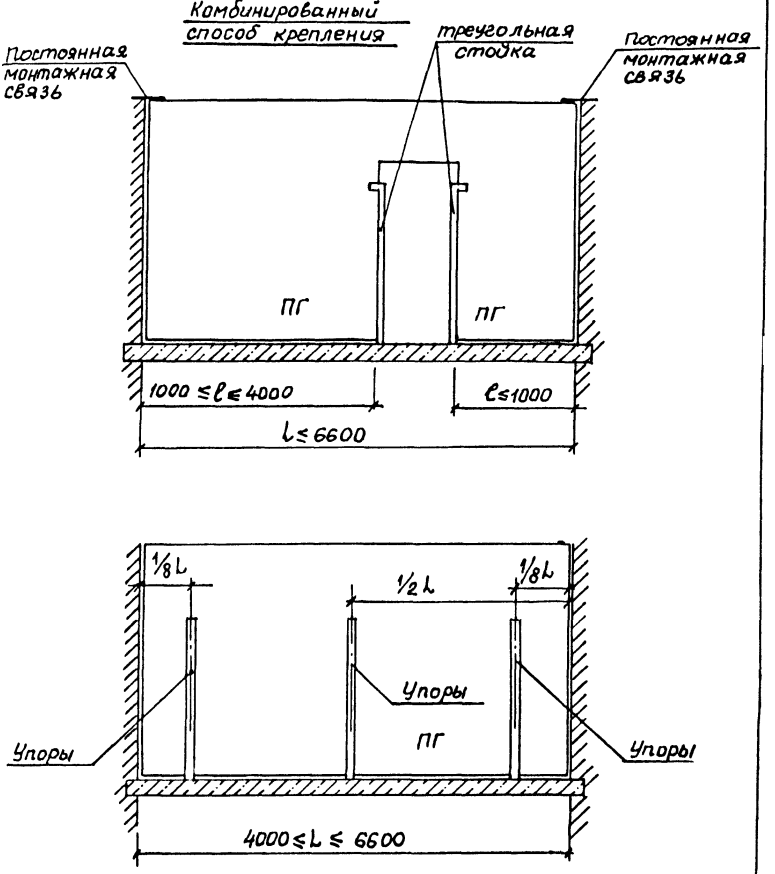
Комбинированный способ крепления
треугольная стойка
Постоянная монтажная связь
Постоянная монтажная связь
ПГ
ПГ
1000 ≤ ℓ ≤ 4000
ℓ ≤ 1000
L ≤ 6600
1/8 L
1/2 L
1/8 L
Упоры
ПГ
Упоры
Упоры
4000 ≤ L ≤ 6600

Схемы временного крепления железобетонных перегородок при их монтаже

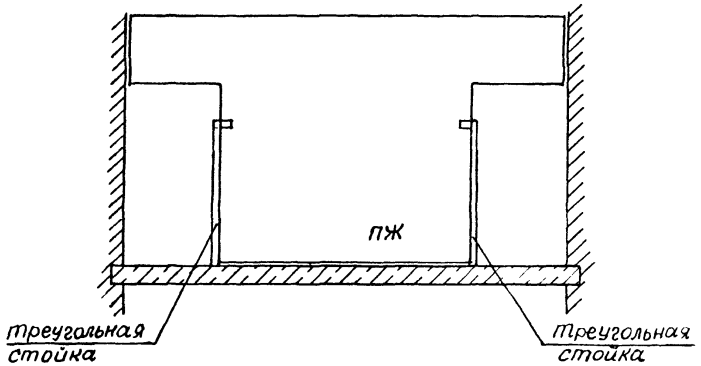

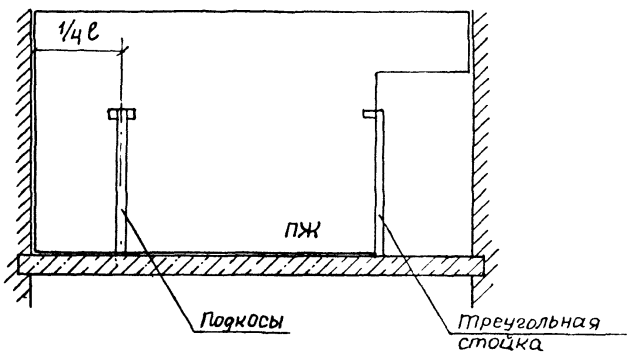

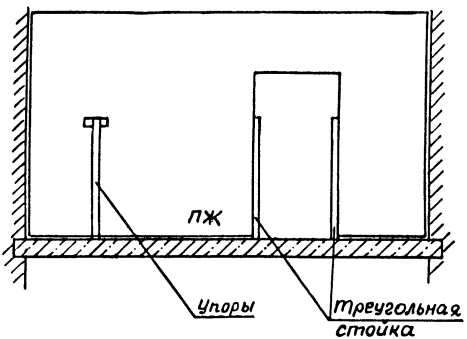
ПЖ
Упоры
Треугольная стойка

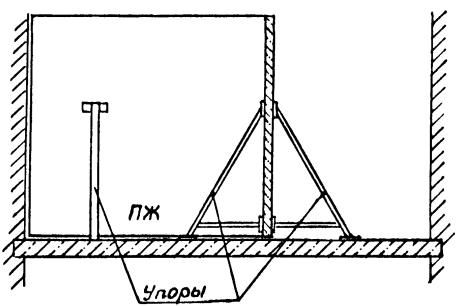
ПЖ
Упоры

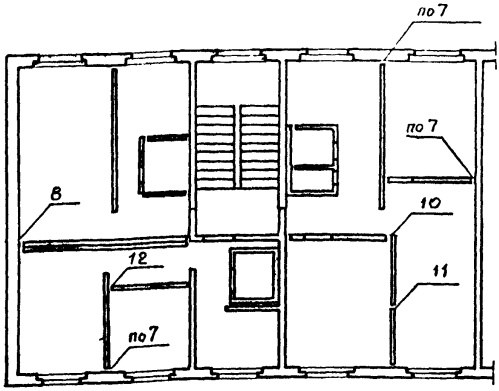

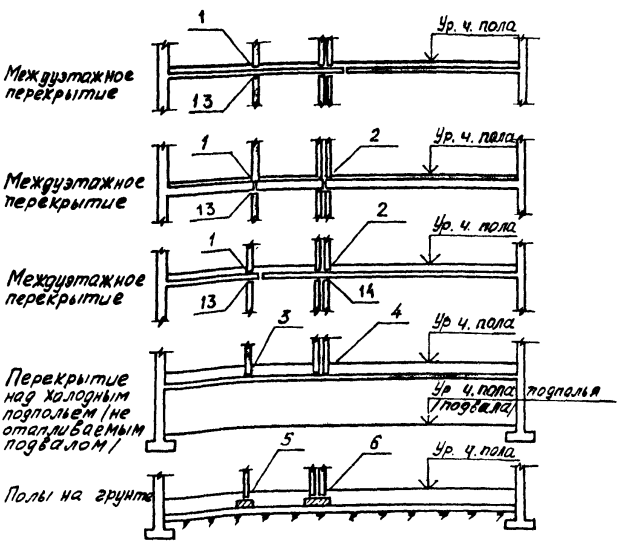

Нач. отд.	Росинский		
Н. контр.	Гиберман		
ГИП	Герман		
Рук. груп.	Волкова		
Ст. техн.	Фаин		

2.130-1.27 Д3

Примеры схем расположения элементов конструкций

Маркировка узлов

Стадия	Лист	Листов
Р		1

ЦНИИЭП жилища

2.130-1.27

Перегородки из гипсобетонных панелей

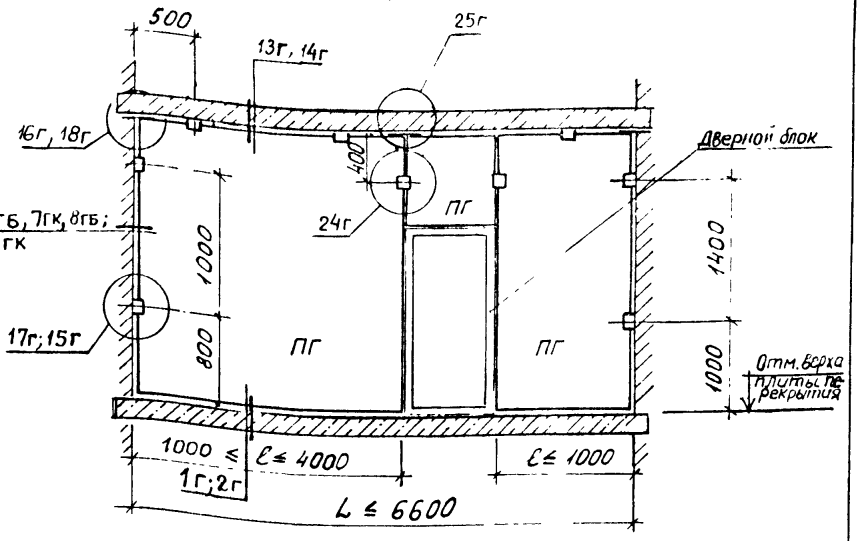

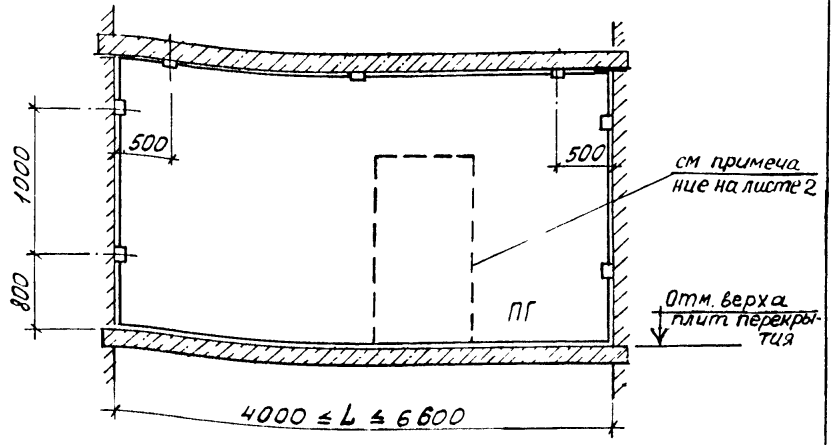

Нач. отд	Росинский		
Н. контр	Гиберман		
ГИП	Герман		
Рук. груп	Волкова		09.88
Ст. техн.	Фаин		

2 130-1.27 Д4

Примеры размещения узлов крепления гипсобетонных перегородок

Стадия	Лист	Листов
Р	1	2

ЦНИИЭП жилища

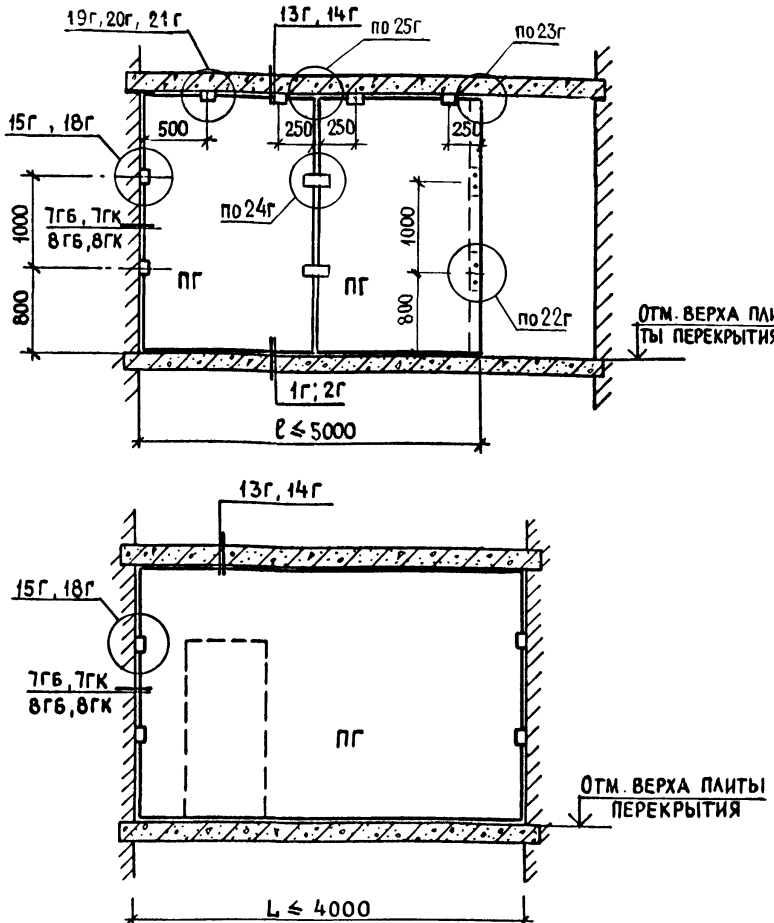

1. В маркировке узлов приняты обозначения: гипсобетонная перегородка имеет индекс - Г; бетонная стена - Б; кирпичная стена - К.
2. Расположение узлов крепления гипсобетонных перегородочных панелей с проемами и глухих - аналогично.

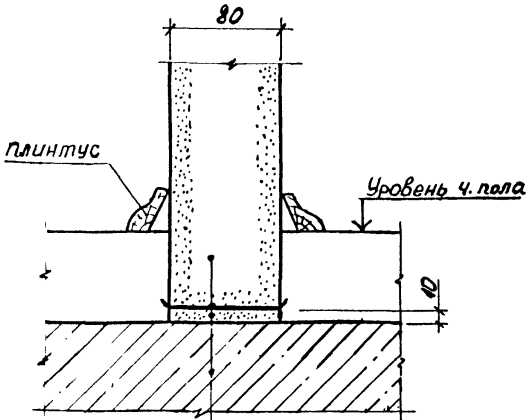

Узел опирания может быть использован при опирании перегородочной панели на перекрытие I^го этажа над отапливаемым подвалом

				2.130-1.27 Д5		
Нач отд	Росинский			Опирание межкомнатной гипсобетонной перегородки на перекрытие	Стадия	Лист	Листов
Н контр	Губерман				Р		1
ГИП	Герман				ЦНИИЭП жилища		
Рук группы	Волкова		10.81	Узел 1г			
Ст техн	Фаин						

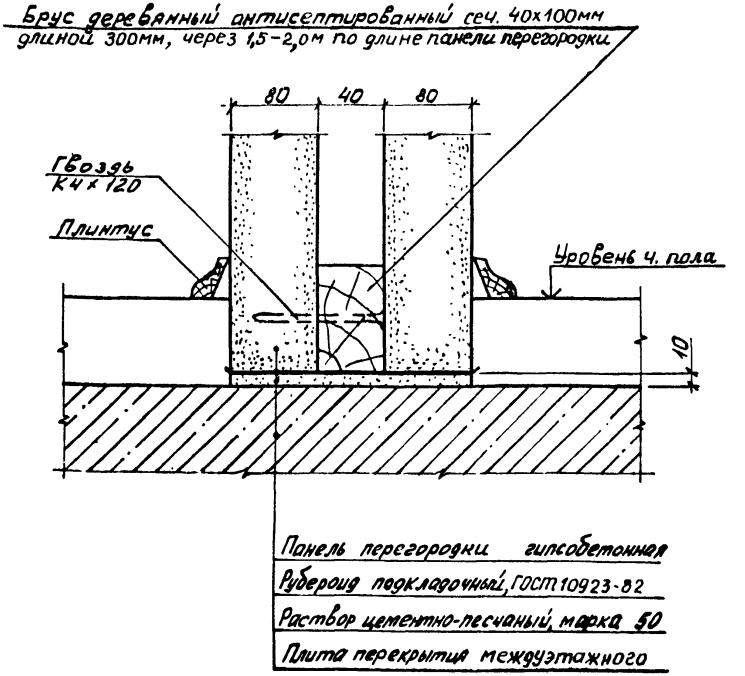

Нач. отд.	Росинский			2.130-1.27 Д6	
Н. контр.	Либерман				
ГИП	Герман			Опирание межквартирной гипсобетонной перегородки на перекрытие	Стадия: Р; Лист: ; Листов: 1
Рук. груп	Волкова		05.88		
Ст. техн.	Фаин			Узел 2г	ЦНИИЭП жилища

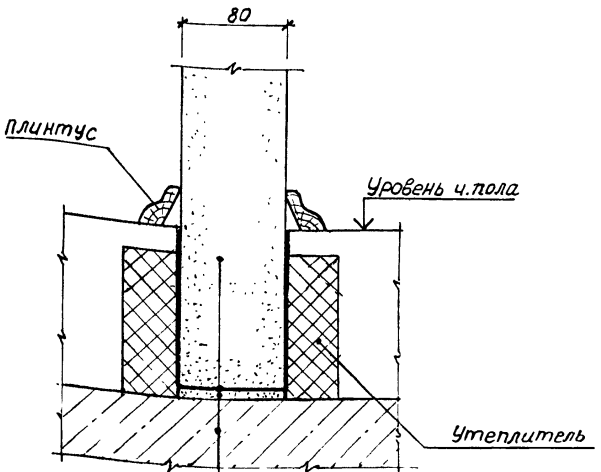

Панель перегородки гипсобетонная

Рубероид подкладочный, ГОСТ 10923-82

Раствор цементно-песчаный, марки 50

Плита перекрытия I^{20} этажа (над холодным подпольем)

			2.130-1.27Д7			
Нач.отд	Росинский		Опирание межкомнатной гипсобетонной перегородки на перекрытие над холодным подпольем. Узел 3г	Стадия	Лист	Листов
Н.контр	Гиберман			Р		1
ГИП	Герман			ЦНИИЭП жилища		
Рук.гр.	Волкова	09.84				

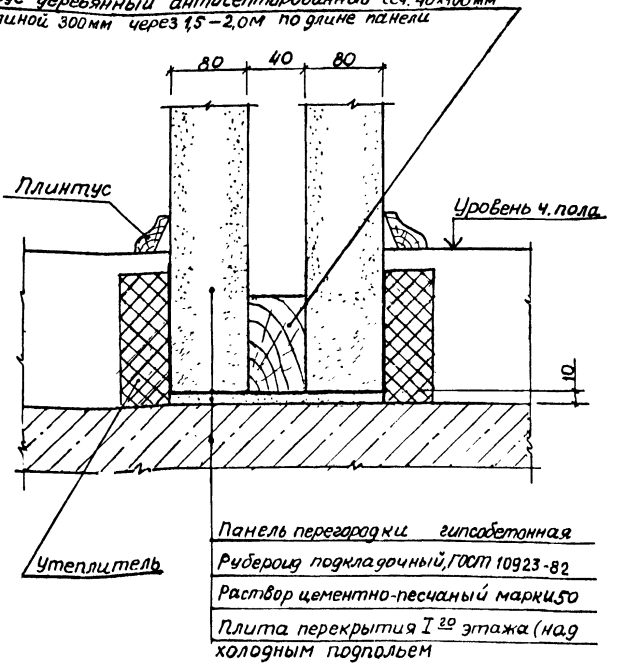

				2.130-1.27 Д8		
Нач.отд	Росинский			Опирание межквартирной гипсобетонной перегородки на перекрытие над холодным подпольем. Узел 4г	Стадия	Лист	Листов
Н.контр	Гиберман				Р		1
ГИП	Герман				ЦНИИЭП жилища		
Рук.гр.	Волкова		09.84				

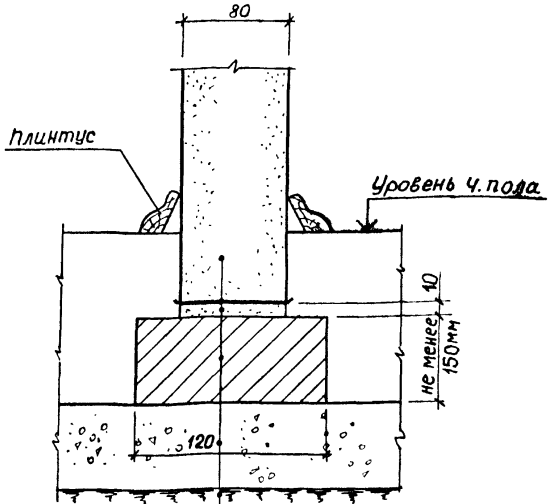

Панель перегородки гипсобетонная
Рубероид подкладочный, ГОСТ 10923-82
Цементно-песчаный раствор марки 75
Кирпичная кладка
Бетон класса В3,5
Грунт уплотненный щебнем

Кирпичная кладка выполняется из кирпича марки 100 на цементном растворе марки 75. Кирпичная кладка может быть заменена стенкой из бетона класса по прочности на сжатие В3,5.

			2.130-1.27 Дд
Нач. отд	Росинский		Опирание межкомнатной гипсобетонной перегородки I этажа при полах на грунте Узел 5г
Н. контр	Гиберман		
ГИП	Герман		
Рук. гр.	Волкова	09.91	

Стадия	Лист	Листов
Р		1

ЦНИИЭП жилища

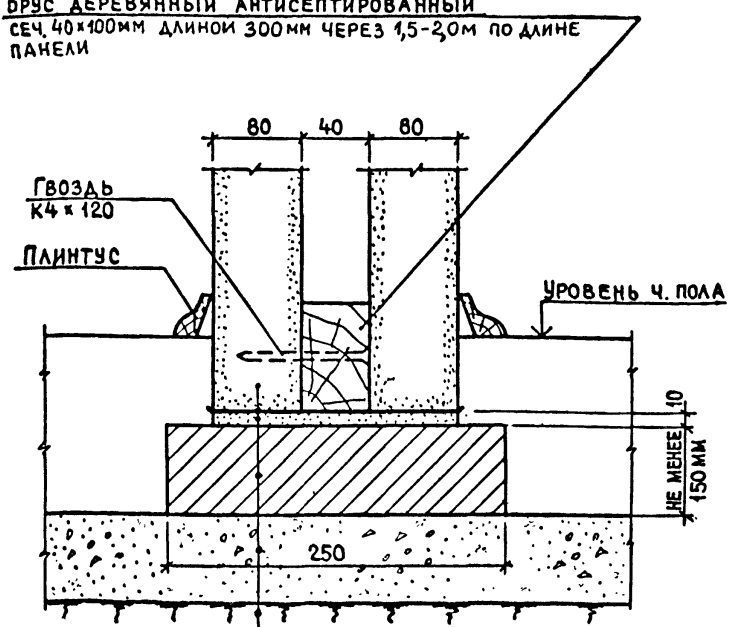

Кирпичная кладка выполняется из кирпича марки 100 на цементном растворе марки 75. Кирпичная кладка может быть заменена стенкой из бетона класса по прочности на сжатие В3,5.

				2.130-1.27 Д 10		
Нач. отд.	Росинский		Опирание межквартирной гипсобетонной перегородки I этажа при полах на грунте. Узел 6г	Стадия	Лист	Листов
Н. контр.	Гиберман			Р		1
ГИП	Герман			ЦНИИЭП жилища		
Рук. груп	Волкова					
Ст. техн.	Фаин					

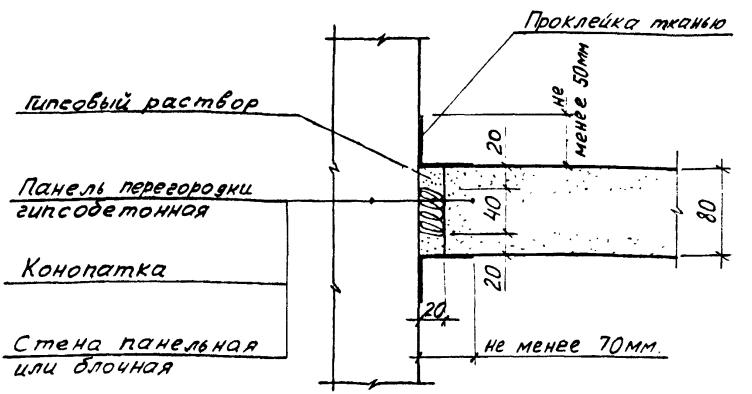

				2.130-1.27 Д11	
Нач. отд	Росинский			Примыкание межкомнатной гипсобетонной перегородки к панельной или блочной стене	Стадия: Р; Лист: —; Листов: 1
Н. контр	Гиберман				
ГИП	Герман				
Рук. груп	Волкова		09.88	Узел 7 ГБ	ЦНИИЭП жилища
Ст. техн	Фаин				

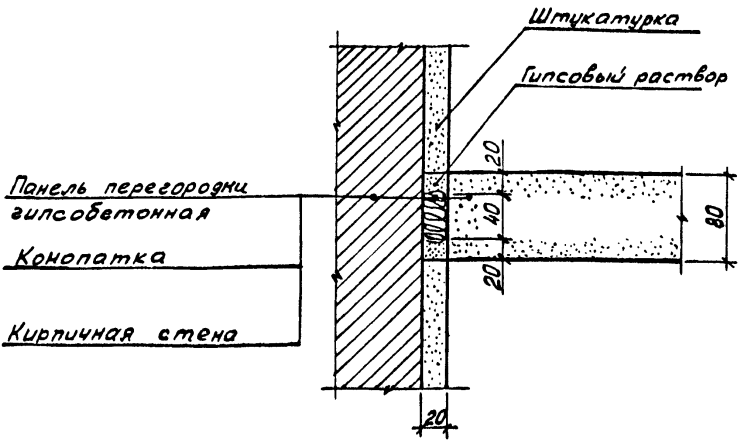

				2.130-1.27 Д.12	
Нач. отд.	Росинский			Примыкание межкомнатной гипсобетонной перегородки к кирпичной стене	Стадия: Р; Лист: ; Листов: 1
Н. контр.	Гиберман				
ГИП	Герман				
Рук. арчп.	Волкова		03.88		
Ст. техн.	Фаин			Узел 7гк	ЦНИИЭП жилища

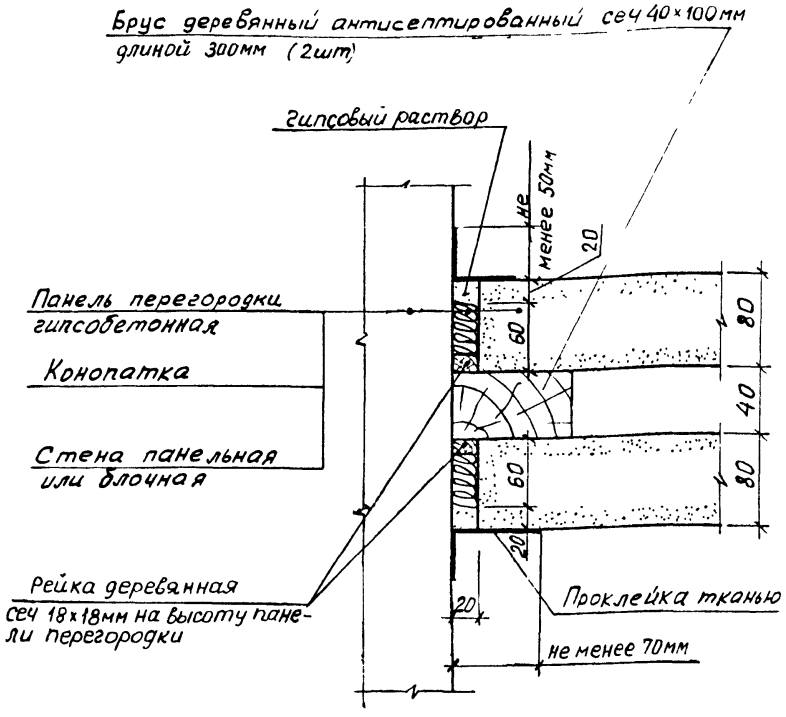

1. Конопатка производится паклей или минеральным войлоком, смоченным в гипсовом растворе.
2. При оклейке стен обоями полосу ткани можно заменить полосой бумаги в 2 слоя.

				2.130-1.27 Д13		
Нач. отд	Росинский			Примыкание межквартирной гипсобетонной перегородки к панельной или блочной стене Узел 8ГБ	Стадия	Лист	Листов
Н. контр	Гиберман				Р		1
ГИП	Герман				ЦНИИЭП жилища		
Рук. груп	Волкова		С.9.82				
Ст. техн	Фаин						

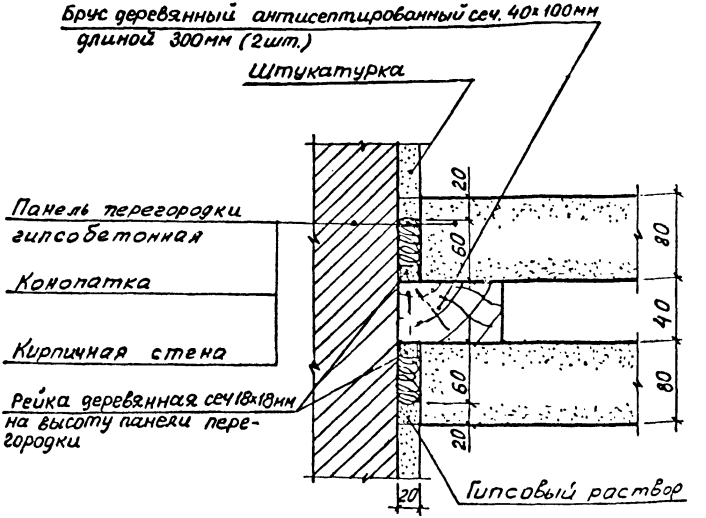

1. Конопатка производится паклей или минеральным войлоком, смоченным в гипсовом растворе.
2. При оклейке стен обоями полосу ткани можно заменить полосой бумаги в 2 слоя.

				2.130-1.27 Д14		
Нач. отд	Росинский			Примыкание межквартирной гипсобетонной перегородки к кирпичной стене	Стадия	Лист	Листов
Н. контр.	Гиберман				Р		1
ГИП	Герман						
Рук. груп.	Волкова		09.88				
Ст. техн.	Фаин			Узел 8ГК	ЦНИИЭП жилища		

10г

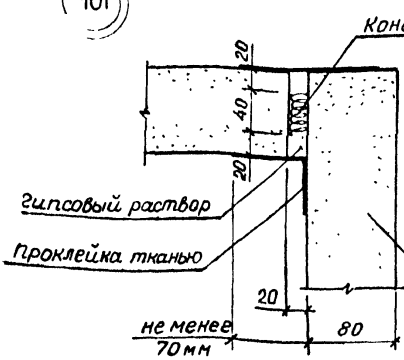

11г

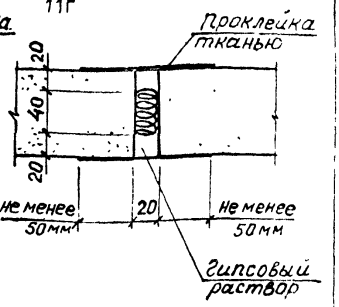

12г

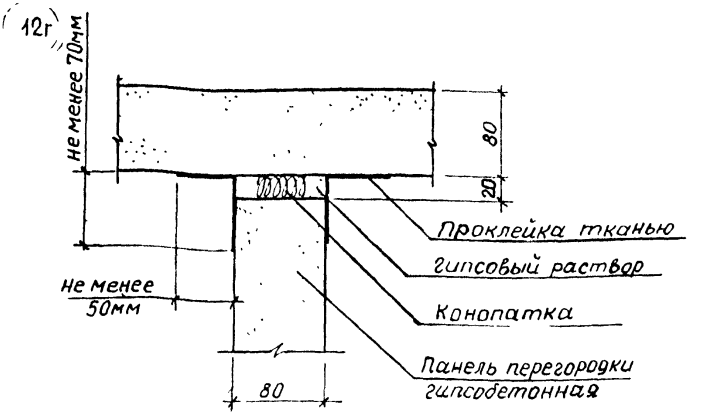

1. При оклейке стен обоями полосу ткани можно заменить полосой бумаги в 2 слоя.
2. Конопатка производится паклей или минеральным войлоком, смоченным в гипсовом растворе

				2.130-1 27 Л.15		
Нач отд	Росинский			Примыкание гипсобетонных панелей перегородок к перегородкам. Узлы 10г; 11г; 12г	Стадия	Лист	Листов
Н. контр	Гиберман				Р		1
ГИП	Герман				ЦНИИЭП жилища		
Рук. гр	Волкова		09.88				

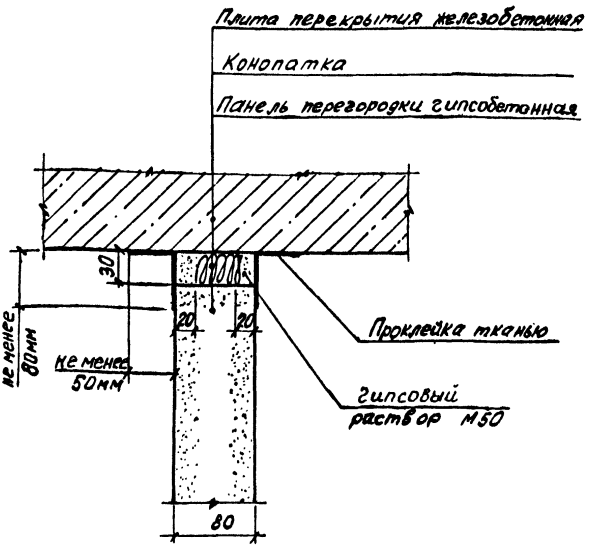

Конопатка производится паклей или минеральным войлоком, смоченным в гипсовом растворе.

				2.130-1.27 Д.16		
Нач. отд	Росинский			Примыкание межкомнатной гипсобетонной перегородки к перекрытию	Стадия	Лист	Листов
Н. контр	Гиберман				Р		1
ГИП	Герман				ЦНИИЭП жилища		
Рук. групп	Волкова		2.103.1				
Ст. техн	Фаин			Узел 13г			

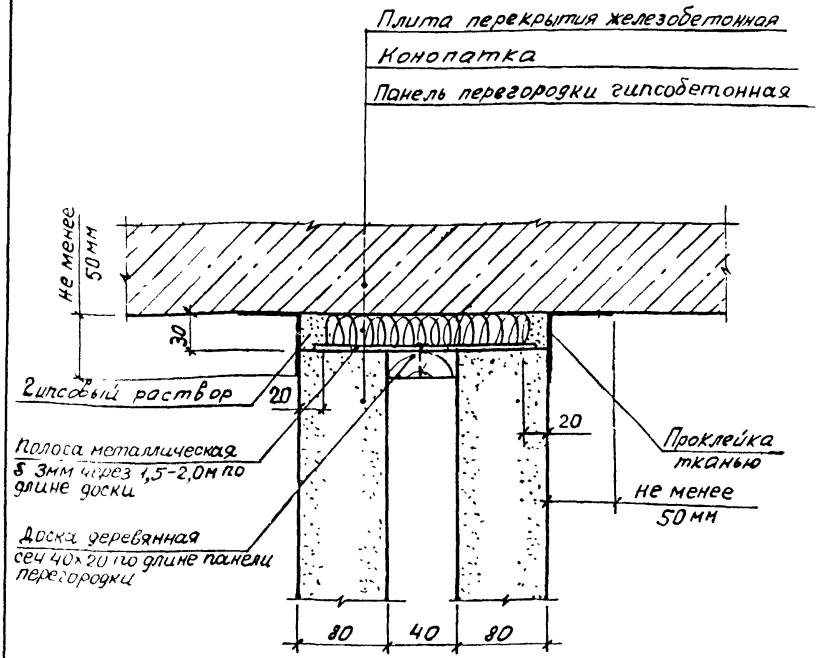

Конопатка производится паклей или минеральным войлоком, смоченным в гипсовом растворе.

			2.130-1.27 Д17		
Нач отд	Росинский		Примыкание межквартирной гипсобетонной перегородки к перекрытию. Узел 14г	Стадия	Лист	Листов
Н контр	Гиберман			Р		1
ГИП	Герман			ЦНИИЭП жилища		
Рук груп	Волкова					
Ст техн	Фаин					

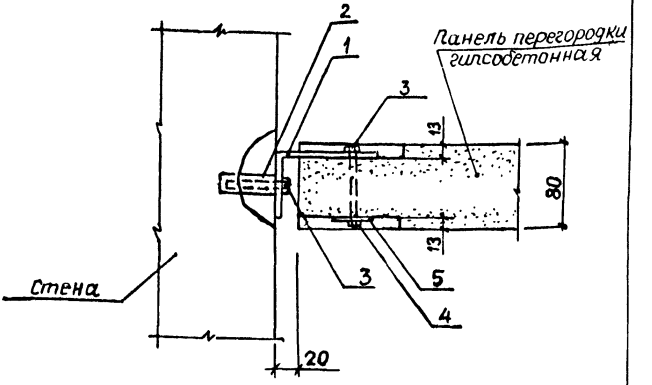

Поз	Обозначение	Наименование	Кол.	Примеч.
		Детали		
1	2.130-1.27 Д66	Пластина монтажная ПМ4	1	
		Стандартные изделия		
2		Дюбель-втулка распорная		
		ГОСТ 27320-87	1	
3		Болт М8×75.099 ГОСТ 7798-70*	2	
4		Гайка М8 ГОСТ 2526-70*	1	
5		Шайба 8.02.099 ГОСТ 6958-78	1	

Нач.отд	Росинский		2.130-1. 27Д18		
Н.контр	Гиберман		Крепление межкомнатной гипсобетонной перегородки к стене	Стадия	Лист	Листов
ГИП	Герман			Р		1
Рук.гр.	Волкова		Узел 15г	ЦНИИЭП жилища		

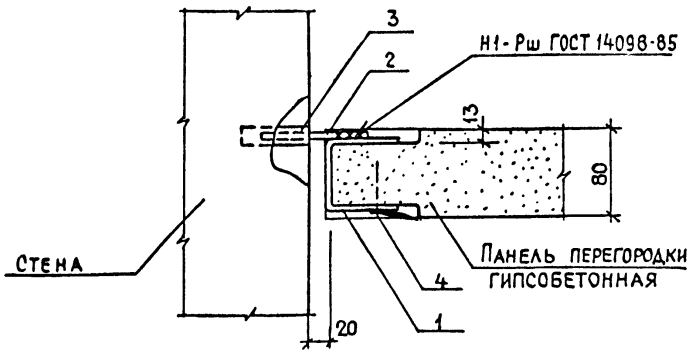

1. Вариант крепления возможен при наличии сварочного оборудования на монтажном уровне. Пластину монтажную (поз. 1) прикрепить до монтажа панели перегородки.
2. В гипсобетонных панелях перегородки предусмотреть углубления для установки соединительных изделий

Поз.	Обозначение	Наименование	Кол.	Примеч.
		Детали		
1	2.130-1.27 Д66	Пластина монтажная ПМ3	1	
2	2.130-1.27 Д68	Стержень монтажный СМ2	1	
		Стандартные изделия		
3		Дюбель-втулка распорная	1	
		ГОСТ 27320-87		
4		Гвозди К2-40 ГОСТ 4028-63*	1	

Нач. отд.	Росинский	
Н. контр.	Гиберман	
ГИП	Герман	
Рук. груп.	Волкова	
Ст. техн.	Фаин	

2.130-1.27 Д19

Крепление межкомнатной гипсобетонной перегородки к стене Узел 15г (вариант)

Стадия	Лист	Листов
Р		1

ЦНИИЭП жилища

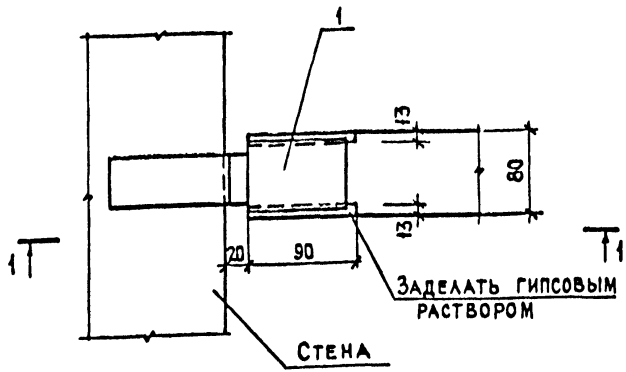

1-1

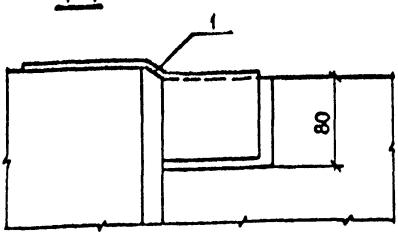

Поз.	Обозначение	Наименование	Кол.	Примеч.
		Детали		
1	2.130-1.27 Д67	Пластина монтажная		
		ПМ8	1	

Нач. отд.	Росинский		
Н. контр.	Гиберман		
ГИП	Герман		
Рук. груп	Волкова		
Ст. техн	Фаин		

2.130-1.27 Д20

Крепление межкомнатной гипсобетонной перегородки к стене по верху панели перегородки. Узел 16г

Стадия	Лист	Листов
Р		1

ЦНИИЭП жилища

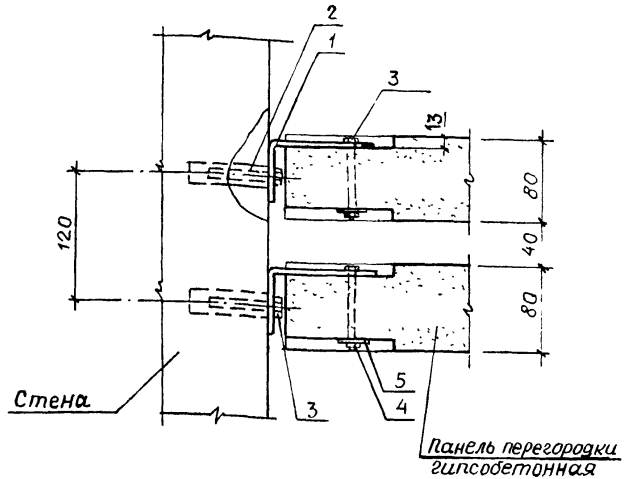

Поз.	Обозначение	Наименование	Кол.	Примеч.
		Детали		
1	2.130-1.27Д,66	Пластина монтажная		
		ПМ4	2	
		Стандартные изделия		
2		Дюбель-втулка распорная		
		ГОСТ 27320-87	2	
3		Болт М8×75 ГОСТ 7798-70*	4	
4		Гайка М8 ГОСТ 2526-70*	2	
5		Шайба 8.02.099 ГОСТ 6958-70*	2	

		2.130-1.27Д21	
Нач. отд.	Росинский	Крепление межквартирной гипсобетонной перегородки к стене Узел 17г	Стадия: Р; Лист: ; Листов: 1
Н.контр.	Гиберман		
ГИП	Герман		
Рук.гр	Волкова 03.88		ЦНИИЭП жилища

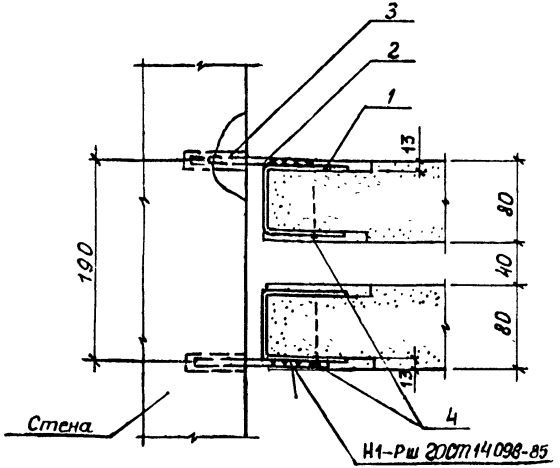

1. Вариант крепления возможен при наличии сварочного оборудования на монтажном уровне.
2. В гипсобетонных панелях перегородки предусмотреть углубления для установки соединительных изделий.

Поз.	Обозначение	Наименование	Кол.	Примеч.
		Детали		
1	2.130-1.27 Д66	Пластина монтажная ПМ4	2	
2	2.130-1.27 Д68	Стержень монтажный СМ2	2	
		Стандартные изделия		
3		Дюбель-втулка распорная	2	
		ГОСТ 27320-87		
4		Гвозди К 2,5х60 ГОСТ 4028-63*	2	

3. Монтажные элементы (поз. 1) прикрепить гвоздями к панелям перегородок до их монтажа.

Нач. отд.	Росинский	
Н. контр.	Гиберман	
ГИП	Герман	
Рук гр.	Волкова	
Ст техн.	Фраин	

2.130-1.27 Д22

Крепление межквартирной гипсобетонной перегородки к стене

Узел 17 г (Вариант)

Стадия	Лист	Листов
Р		1

ЦНИИЭП жилища

Брус деревянный антисептированный
сеч. 40×100мм длиной 300мм (3 шт.)

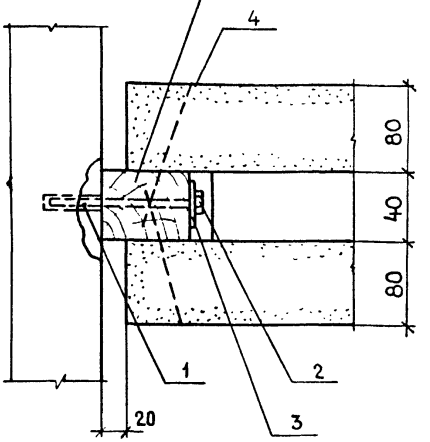

Поз.	Обозначение	Наименование	Кол.	Примеч
		Стандартные изделия		
1		Дюбель-втулка распор-	1	
		ная ГОСТ 27320-87	1	
2		Болт М10×120 ГОСТ 7798-70*	1	
3		Шайба М10.02 ГОСТ 6958-78	1	
4		Гвоздь 4×120 ГОСТ 4028-63*	12	по высоте панели

Нач. отд.	Росинский		2.130-1.27 Д23
Н. контр.	Гиберман		Крепление межквартирной гипсобетонной перегородки к стене. Узел 17г (вариант)
ГИП	Герман		
Рук. груп	Волкова		
Ст. техн.	Фаин		

Стадия	Лист	Листов
Р		1

ЦНИИЭП жилища

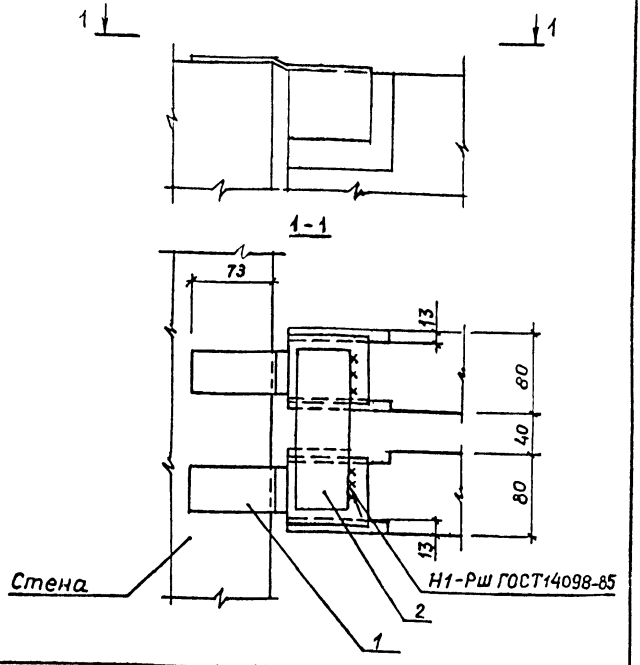

Поз.	Обозначение	Наименование	Кол.	Примеч.
		Детали		
		Пластина монтажная		
1	2.130-1.27 Д67	ПМ8	2	
2	2.130-1.27 Д67	ПМ6	1	

Нач.отд.	Росинский		
Н.контр.	Гиберман		
ГИП	Герман		
Рук.гр.	Волкова		

2.130-1.27 Д24

Крепление межквартирной гипсобетонной перегородки к стене по верху панели перегородки.
Узел 18Г

Стадия	Лист	Листов
Р		1

ЦНИИЭП жилища

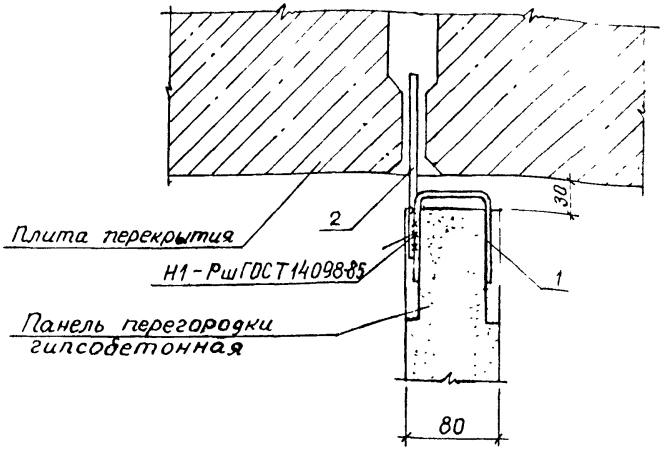

Поз.	Обозначение	Наименование	Кол	Примеч
		Детали		
1	2.130-1.27 Д66	Пластина монтажная ПМ3	1	
2	2.130-1.27 Д68	Стержень монтажный СМ3	1	

1. Вариант крепления возможен при наличии сварочного оборудования на монтажном уровне
2. Соединительную деталь (поз.1) закрепить (не прибивая гвоздями) до монтажа плит перекрытия.

Нач.отд	Росинский		
Н.контр	Гиберман		
ГИП	Герман		
Рук.гр	Волкова		

2.130-1.27 Д25

Крепление межкомнатной гипсобетонной перегородки к перекрытию
Узел 19г

Стадия	Лист	Листов
Р		1

ЦНИИЭП жилища

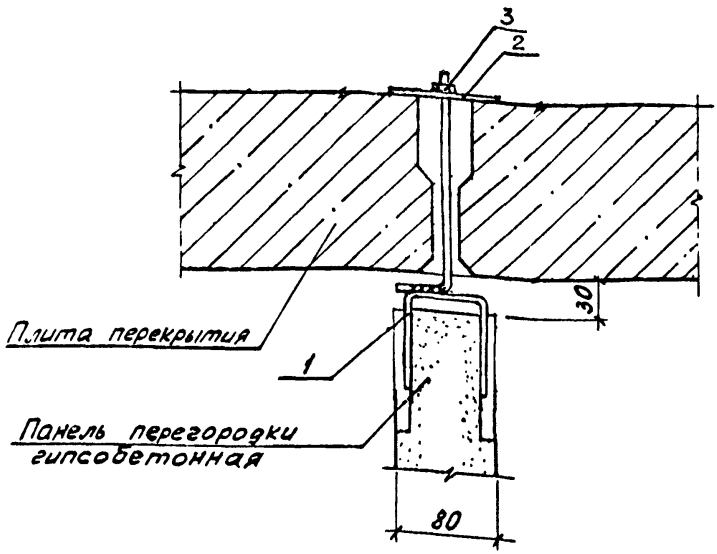

Поз.	Обозначение	Наименование	Кол.	Примеч.
		Сборочные единицы		
1	2.130-1.27 Д69	Изделие соединительн. СИ1	1	
		Детали		
2	2.130-1.27 Д66	Пластина монтажная ПМ3	1	
		Стандартные изделия		
3		Гайка М8 ГОСТ 2526-70	1	

1. Установка монтажных элементов (поз. 1) производится после монтажа плит вышележащего перекрытия.
2. Скоба заводится в шов в горизонтальном положении, а затем разворачивается на 90°

Нач. отд	Росинский		
Н. контр.	Гиберман		
ГИП	Герман		
Рук. груп	Волкова		
Ст техн	Фаин		

2.130-1.27 Д26

Крепление межкомнатной гипсобетонной перегородки к перекрытию Узел 19г (вариант)

Стадия	Лист	Листов
Р		1

ЦНИИЭП жилища

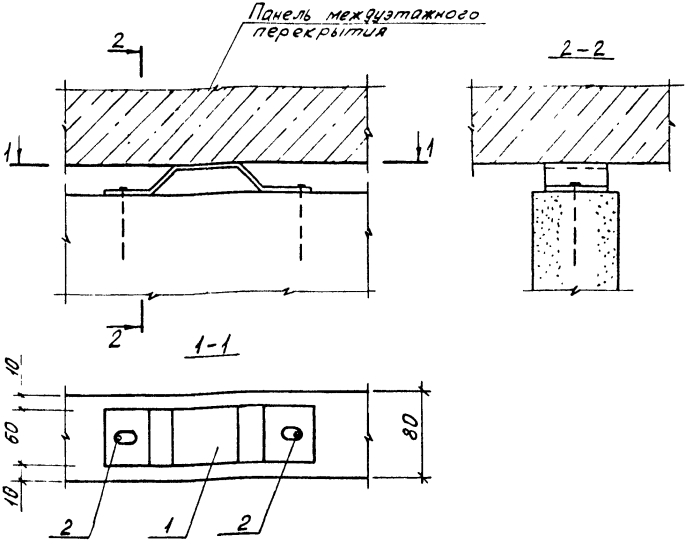

Поз	Обозначение	Наименование	Кол.	Примеч.
		Детали		
1	2.130-1.27 Д67	Пластина монтажная ПМ10	1	
		Стандартные изделия		
2		Гвоздь К4-120 ГОСТ 4028-63*	2	

Гвозди К4-120 (поз. 2) забивать у края отверстий, оставив зазор между шляпкой гвоздя и полосой (поз 1)

				2.130-1.27 Д27
Нач. отд	Росинский		Крепление межкомнатной гипсобетонной перегородки к перекрытию Узел 20г	Стадия: Р; Лист: —; Листов: 1
Н. контр	Гиберман			
ГИП	Герман			
Рук. груп	Волкова			
Ст. техн	Фаин			ЦНИИЭП жилища

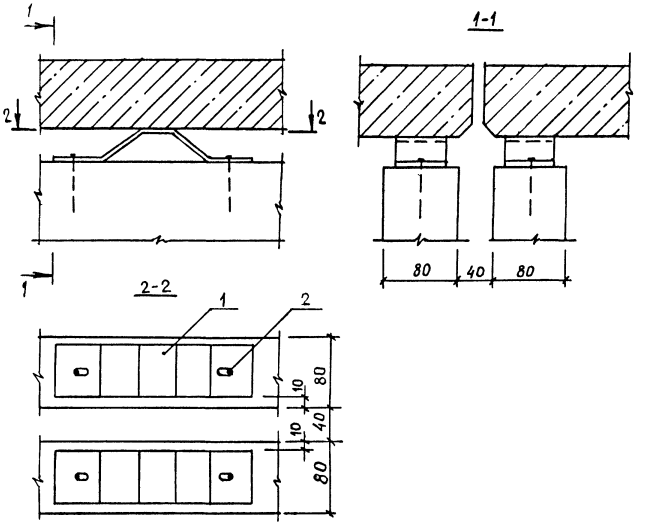

Поз.	Обозначение	Наименование	Кол	Примеч.
		Детали		
		Пластина монтажная		
1		ПМ10	2	
		Стандартные изделия		
2		Гвоздь К4-120 ГОСТ 4028-63*	4	

		2.130-1.27 Д 28	
Нач отд	Росинский	Крепление межквартирной гипсобетонной перегородки к перекрытию Узел 21 Г	Стадия: Р; Лист: ; Листов: 1
Н. контр	Гиберман		
ГИП	Герман		ЦНИИЭП жилища
рук. гр.	Волкова		

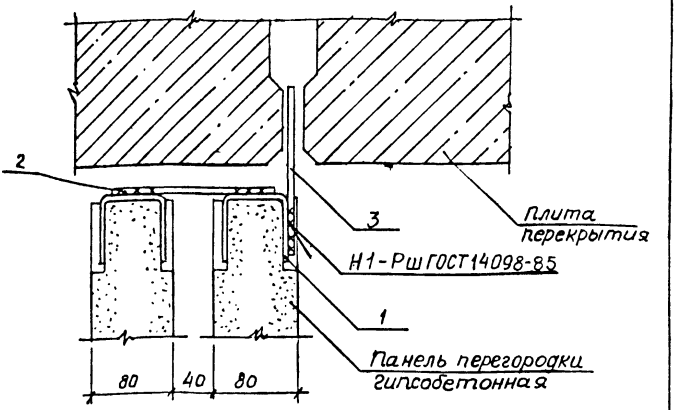

Поз.	Обозначение	Наименование	Кол.	Примеч.
		Детали		
		Пластина монтажная		
1	2.130-1.27Д66	ПМ3	2	
2	2.130-1.27Д67	ПМ6	1	
		Стержень монтажный		
3	2.130-1.27Д68	СМ3	1	

1. Соединительные детали (поз.1, поз.2) устанавливаются до монтажа плит перекрытия.
2. Вариант крепления возможен при наличии сварочного оборудования на монтажном уровне.

			2.130-1. 27 Д29
Нач.отд.	Росинский		Крепление межквартирной гипсобетонной перегородки к перекрытию. Узел 21г (вариант)
Н.контр.	Гиберман		
ГИП	Герман		
Рук.гр.	Волкова	03.88	

Стадия	Лист	Листов
Р		1

ЦНИИЭП жилища

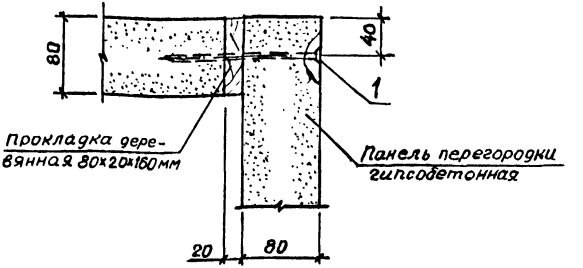

Поз.	Обозначение	Наименование	Кол.	Примечан.
		Стандартные изделия		
1		Гвозди К6×180 ГОСТ 4028-63*	2	

1. Гвозди К6×180 забиваются в заранее рассверленные отверстия меньшего диаметра.
2. Шляпку гвоздя после монтажа перегородок закрасить масляной краской за один раз.

Нач. отд.	Росинский		
Н. контр.	Гиберман		
ГИП	Герман		
Рук. груп.	Валкова		
Ст. техн.	Фаин		

2.130-1.27 Д30

Крепление межкомнатных гипсобетонных перегородок (угловое)
Узел 22г

Стадия	Лист	Листов
Р		1

ЦНИИЭП жилища

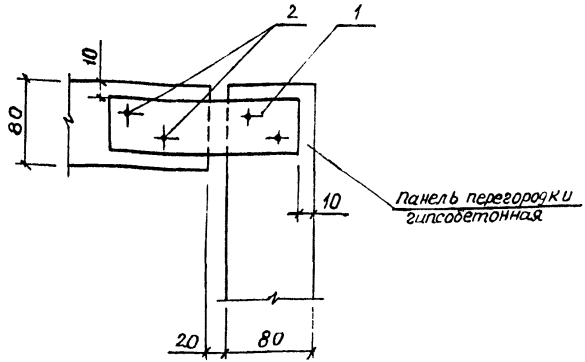

Поз.	Обозначение	Наименование	Кол.	Примеч.
		Детали		
1	2.130-1.27.Д66	Пластина монтажная ПМ2	1	
		Стандартные изделия		
2		Гвоздь К2,5×60 ГОСТ4028-63*	4	

Монтажный элемент (поз. 1) прикрепить до монтажа плит перекрытия

		2.130-1. 27.Д31	
Нач.отд.	Росинский	Крепление межкомнатных гипсобетонных перегородок (угловое) поверху панелей	Стадия: Р; Лист: ; Листов: 1
Н. контр.	Гиберман		
ГИП	Герман		
Рук.груп.	Волкова		
Ст. техн.	Фаин	Узел 23г	ЦНИИЭП жилища

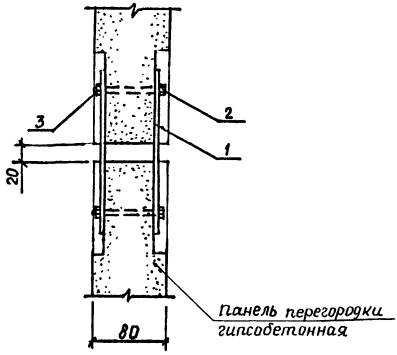

Поз.	Обозначение	Наименование	Кол.	Примечан.
		Детали		
		Пластина монтажная		
1	2.130-1.27 Д67	ПМ7	2	
		Стандартные изделия		
2		Болт М8×75.099 ГОСТ 7798-70*	2	
3		Гайка М8.099 ГОСТ 2526-70*	2	

Нач. отд.	Росинский		
Н. контр.	Гиберман		
ГИП	Герман		
Рук. гр.	Волкова		10.78

2.130-1.27 Д32

Крепление межкомнатных гипсобетонных перегородок, стыкующихся в одной плоскости. Узел 24г

Стадия	Лист	Листов
Р		1

ЦНИИЭП жилища

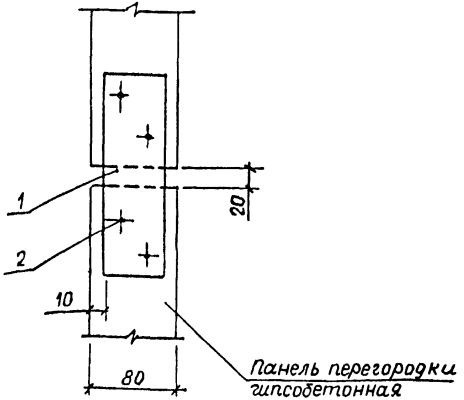

Поз.	Обозначение	Наименование	Кол.	Примечан.
		Детали		
		Пластина монтажная		
1	2.130-1.27 Д66	ПМ5	1	
		Стандартные изделия		
2		Гвоздь К 2,5×60 ГОСТ 4028-63*	4	

Нач.отд	Росинский		
Н.контр	Гиберман		
ГИП	Герман		
Рук.гр.	Волкова		

2.130-1.27 Д33

Крепление межкомнатных гипсобетонных перегородок стыкующихся в одной плоскости по верху панелей
Узел 25Г

Стадия	Лист	Листов
Р		1

ЦНИИЭП жилища

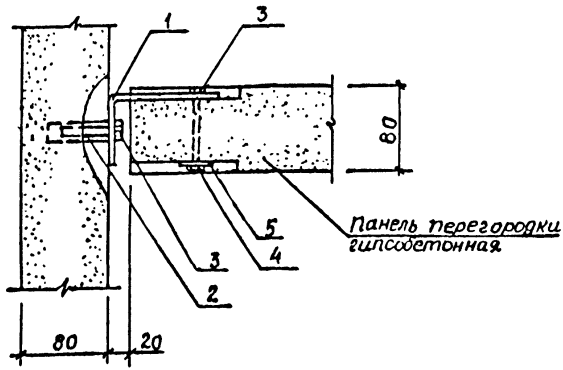

Поз.	Обозначение	Наименование	Кол.	Примеч.
		Детали		
		Пластина монтажная		
1	2.130-1.27 Д66	ПМ4	1	
		Стандартные изделия		
		Дюбель-втулка распорная		
2		ГОСТ 27320-87	1	
3		Болт М8×75.099 ГОСТ 7798-70*	2	
4		Гайка М8.099 ГОСТ 2526-70*	1	
5		Шайба 8.02.099 ГОСТ 6958-78	1	

Нач.отд	Росинский		2.130-1. 27 Д34
Н.контр	Гиберман		
Гип	Герман		Крепление межкомнатных гипсобетонных перегородок (т-образное) Узел 26г
Рук.гр.	Валкова	10.88	

Стадия	Лист	Листов
Р		1

ЦНИИЭП жилища

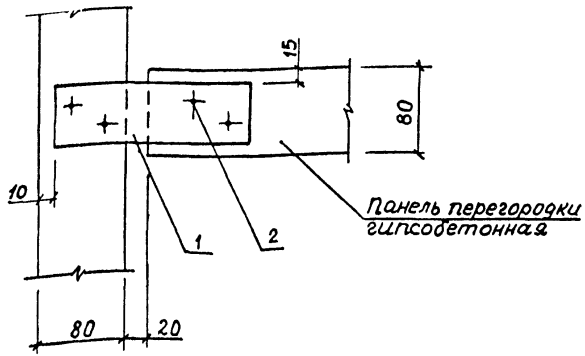

Поз.	Обозначение	Наименование	Кол.	Примеч.
		Детали		
		Пластина монтажная		
1	2.130-1.27 Д66	ПМ2	1	
		Стандартные изделия		
2		2В0396 2,5×60 ГОСТ 4028-63*	4	

Нач. отд.	Росинский		
Н. контр.	Гидерман		
ГИП	Герман		
Рук. гр.	Волкова		

2.130-1. 27 Д35

Крепление межкомнатных гипсобетонных перегородок (Т-образное) по верху панелей.
Узел 27г

Стадия	Лист	Листов
Р		1

ЦНИИЭП жилища

2.130-1.27

Перегородки
из железобетонных панелей

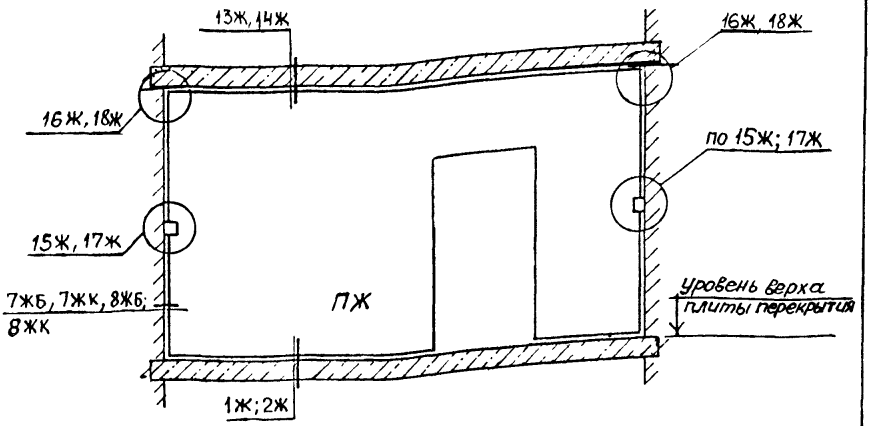

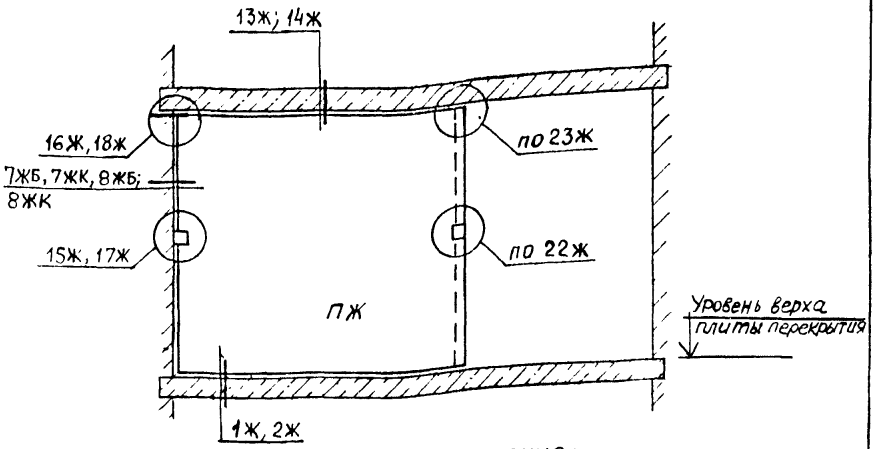

В маркировке узлов приняты обозначения:
железобетонная перегородка имеет индекс - Ж; бетонная стена - Б;
кирпичная стена - К

				2.130-1.27 Д36		
Нач. отд	Росинский			Примеры размещения узлов крепления железобетонных перегородок.	Стадия	Лист	Листов
Н. контр	Гиберман				Р	1	2
ГИП	Герман				ЦНИИЭП жилища		
Рук. груп	Волкова		09.81				
Ст. техн	Файн						

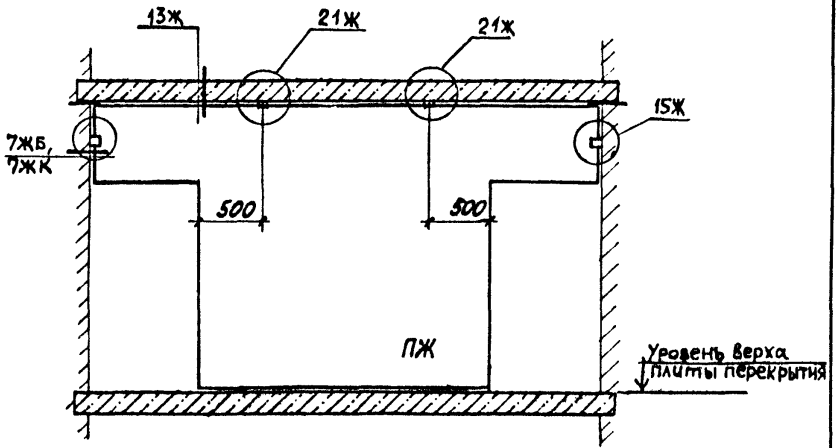
13Ж
21Ж
21Ж
15Ж
7ЖБ,
7ЖК
500
500
ПЖ
Уровень верха
плиты перекрытия

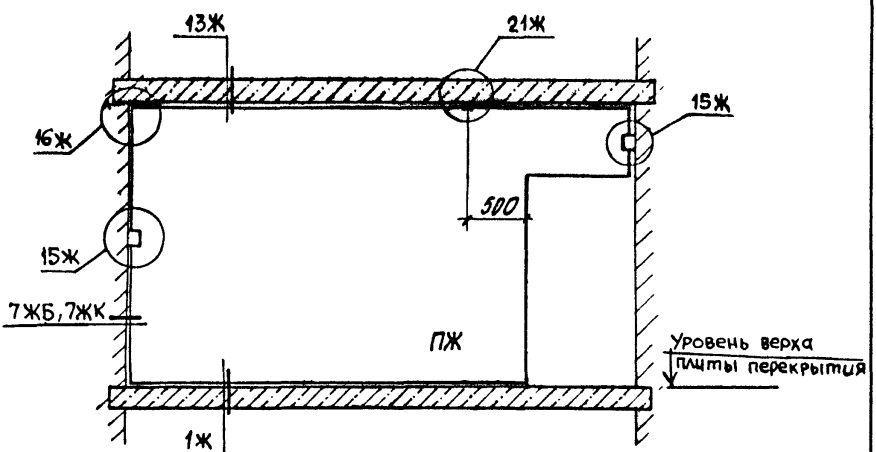
13Ж
21Ж
15Ж
16Ж
500
15Ж
7ЖБ,7ЖК
ПЖ
Уровень верха
плиты перекрытия
1Ж

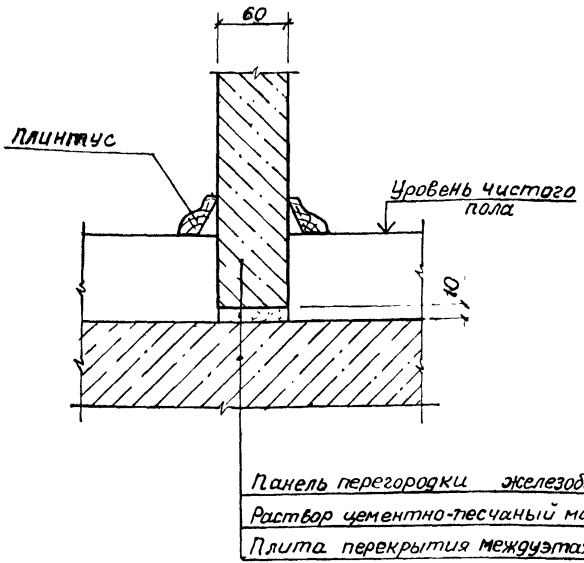

Узел опирания может быть использован при опирании перегородочной панели на междуэтажные перекрытия и на перекрытие над I этажом при отапливаемом подвале

				2.130-1 27 Д37		
Нач.отд.	Росинский			Опирание межкомнатной железобетонной перегородки на перекрытие.	Стадия	Лист	Листов
Н.контр.	Гиберман				Р		1
ГИП	Герман				ЦНИИЭП жилища		
Рук.гр.	Волкова		10.88	Узел 1ж			

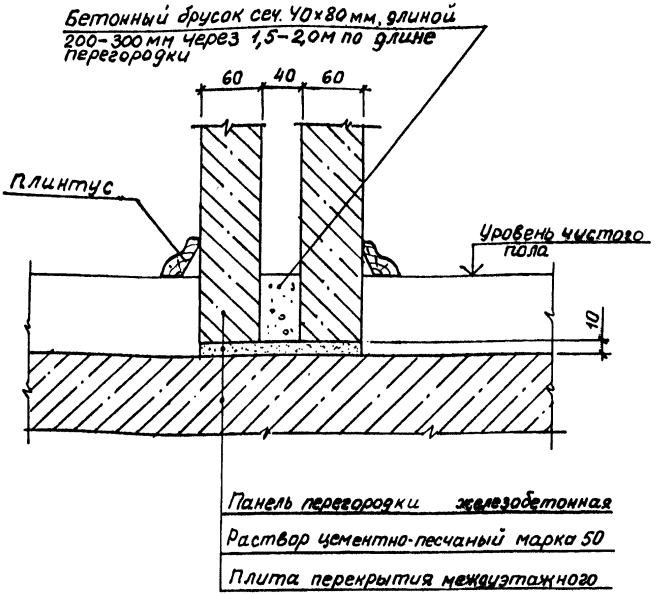

Нач.отд.	Росинский		
Н.контр.	Гиберман		
ГИП	Терман		
Рук.гр.	Волкова		10.88

2.130-1.27 Д38

Опирание межквартирной железобетонной перегородки на перекрытие.

Узел 2ж

Стадия	Лист	Листов
Р		1

ЦНИИЭП жилища

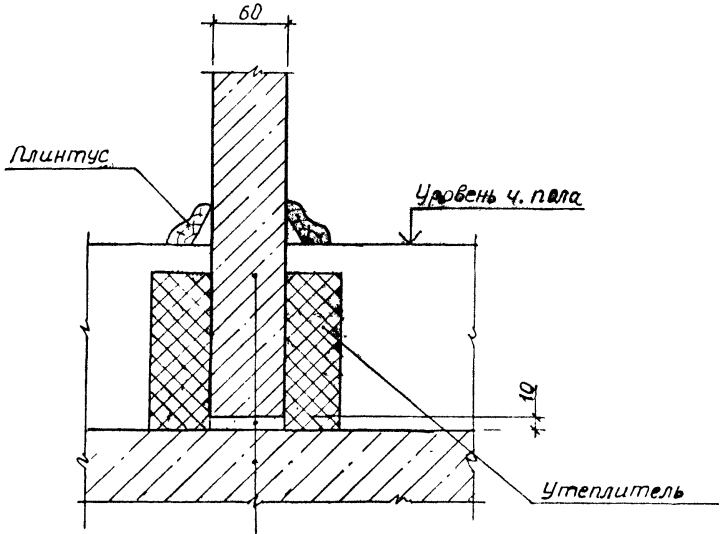

Панель перегородки железобетонная

Раствор цементно-песчаный, марки 50

Плита перекрытия I-го этажа (над холодным подпольем

				2. 130 – 1.27 Д 37
Нач. отд.	Ростинский			Опирание межкомнатной железобетонной перегородки на перекрытие над холодным подпольем. Узел 3ж
Н. контр.	Гиберман			
ГИП	Герман			
Рук. гр.	Волкова			

Стадия	Лист	Листов
Р		1

ЦНИИЭП ЖИЛИЩА

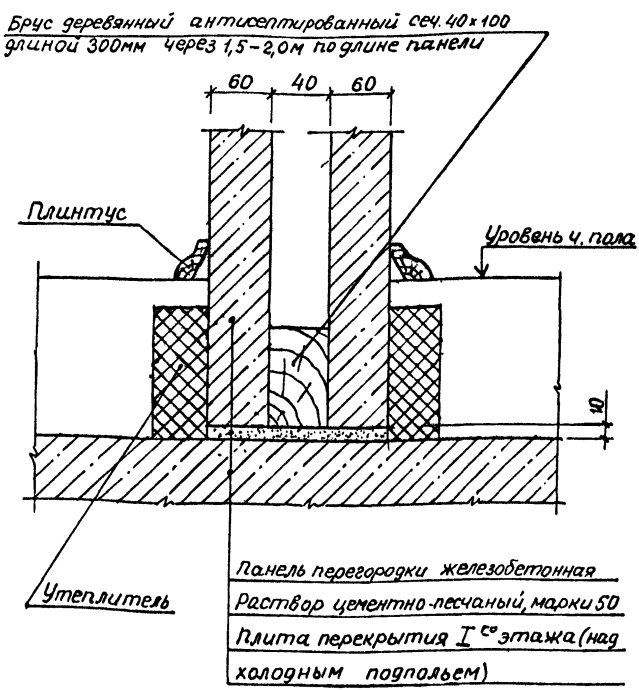

			2.130-1.27Д38
Нач отд	Росинский		Опирание межквартирной железобетонной перегородки на перекрытие над холодным подпольем Узел 4ж
Н контр	Гиберман		
ГИП	Герман		
Рук гр	Волкова		

Стадия	Лист	Листов
Р		1

ЦНИИЭП жилища

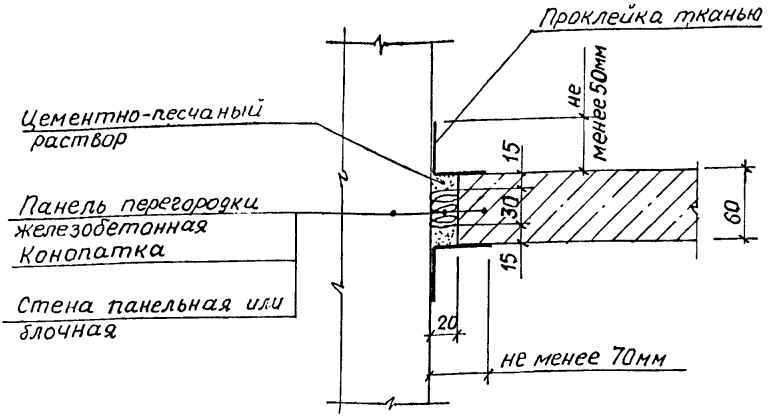

При оклейке стен обоями полосу ткани можно заменить полосой бумаги в 2 слоя.

Инв. № подл.	Подпись и дата	Взам. инв. №					
			Нач. отд	Росинский			
			Н. контр	Гиберман			
			ГИП	Герман			
			Рук. гр	Волкова		10.88	

2.130-1.27 Д41

Примыкание межкомнатной железобетонной перегородки к панельной или блочной стене.

Узел 7жб

Стадия	Лист	Листов
Р		1

ЦНИИЭП жилища

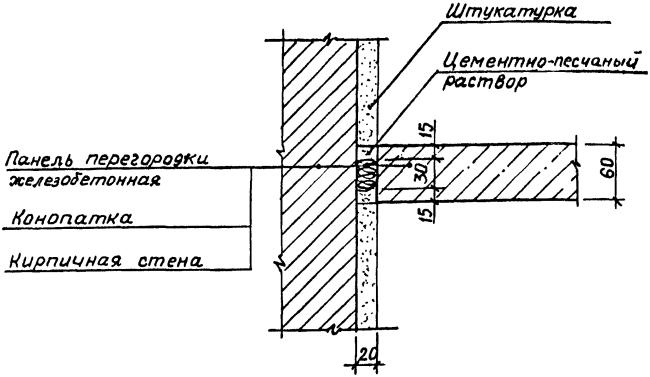

			2.130-1.27Д42		
Нач.отд	Росинский		Примыкание межкомнатной железобетонной перегородки к кирпичной стене. Узел 7жк	Стадия	Лист	Листов
Н.контр	Гиберман			Р		1
ГИП	Герман			ЦНИИЭП жилища		
Рук.гр.	Волкова	10.86				

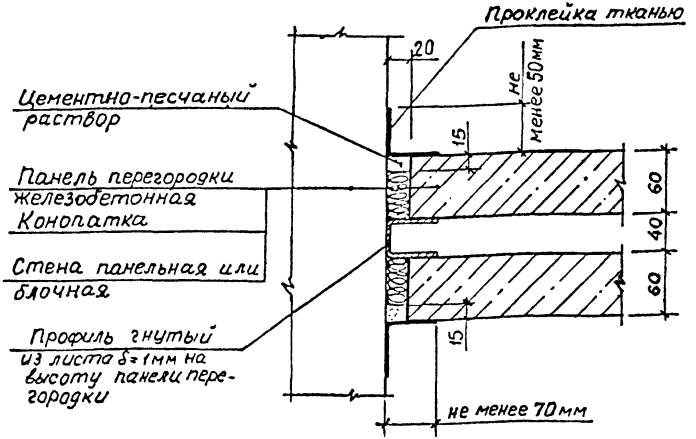

				2.130-1.27 Д43	
Нач.отд	Росинский		Примыкание межквартирной железобетонной перегородки к панельной или блочной стене. Узел 8 ЖБ	Стадия	Лист	Листов
Н.контр	Гиберман			Р		1
Гип	Герман			ЦНИИЭП жилища		
Рук.гр	Волкова		10.82			

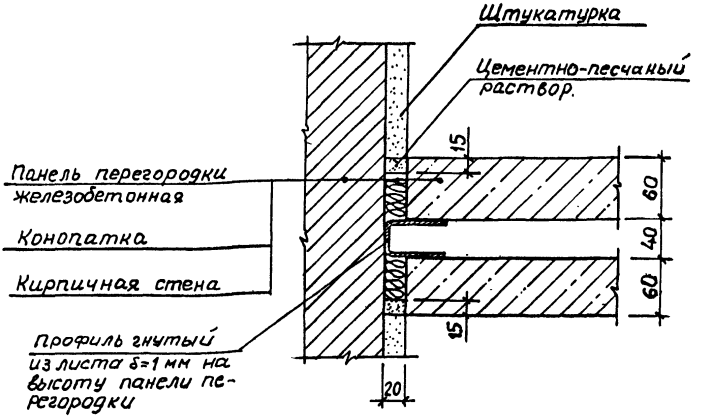

				2.130-1.27 Д44		
Нач.отд	Росинский			Примыкание межквартирной железобетонной перегородки к кирпичной стене. Узел 8жк	Стадия	Лист	Листов
Н.контр.	Гиберман				Р		1
Гип	Герман				ЦНИИЭП жилища		
рук.гр.	Волкова		10.88				

10ж

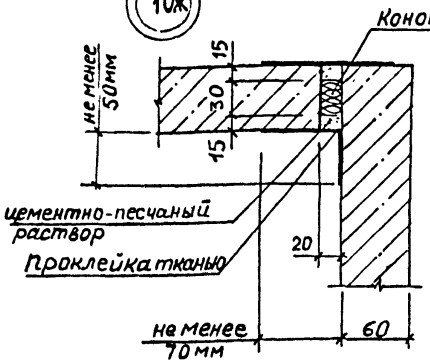

11ж

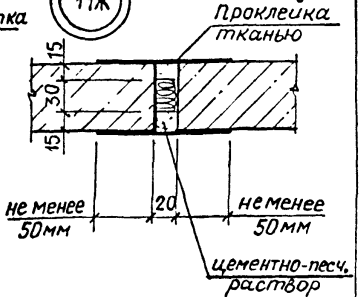

12ж

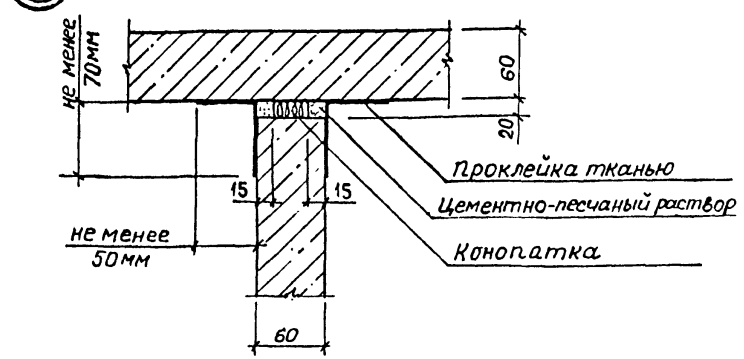

Конопатка производится паклей или минеральным войлоком.
При оклейке стен обоями полосу ткани можно заменить полосой бумаги в 2 слоя.

			2.130-1.27 Д45		
Нач.отд	Росинский		Примыкания межкомнатных железобетонных перегородок. Узлы 10ж; 11ж; 12ж	Стадия	Лист	Листов
Н.контр	Гиберман			Р		1
ГИП	Герман			ЦНИИЭП жилища		
Рук.гр.	Волкова	09.82				

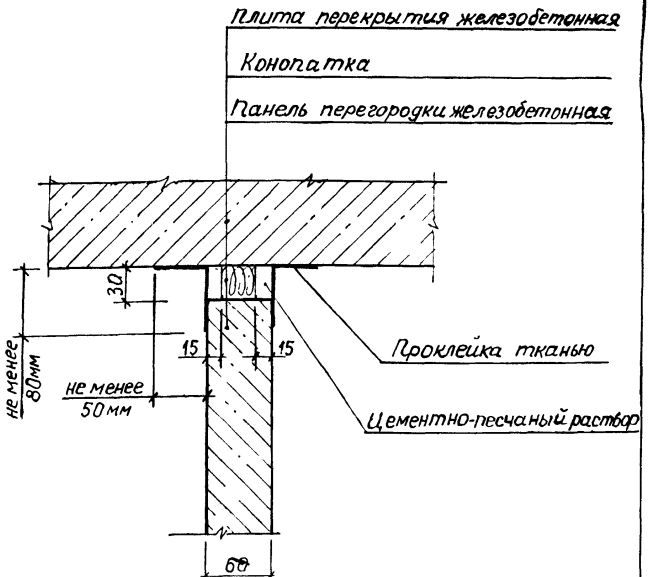

Нач отд	Росинский		
Н контр	Гиберман		
ГИП	Герман Н		
Рук. гр	Волкова		

2.130-1.27 Д46

Примыкание межкомнатной железобетонной перегородки к перекрытию

Узел 13ж

Стадия	Лист	Листов
Р		1

ЦНИИЭП жилища

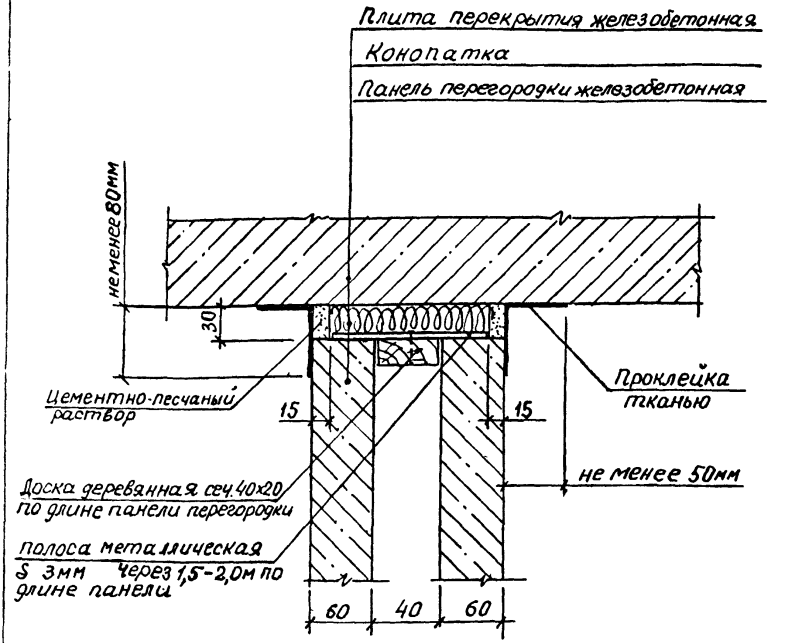

			2.130-1.27Д47
Нач.отд.	Росинский		Примыкание межквартирной железобетонной перегородки к перекрытию. Узел 14ж
Н.контр.	Гиберман		
ГИП	Герман		
Рук.гр	Волкова		

Стадия	Лист	Листов
Р		1

ЦНИИЭП жилища

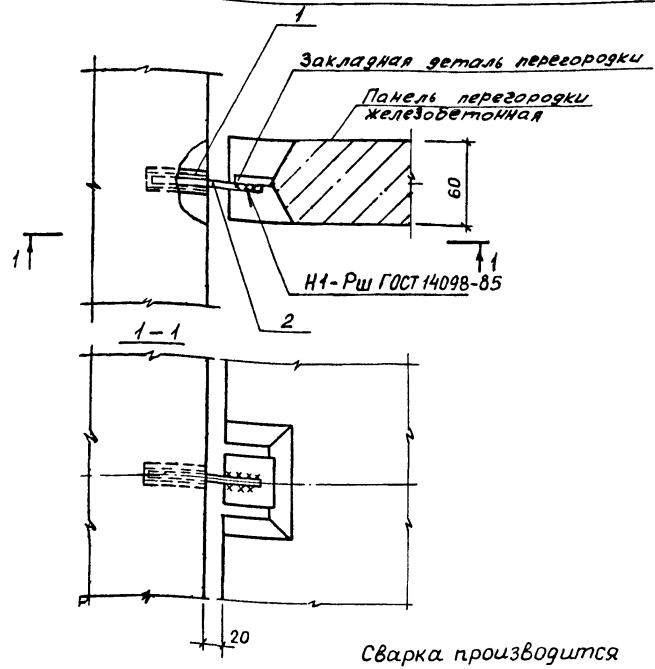

Сварка производится по ГОСТ 14098-85

Поз.	Обозначение	Наименование	Кол.	Примеч.
		Детали		
1	2.130-1.27 Д68	Стержень монтажный СМ2	1	
		Стандартные изделия		
2		Дюбель-втулка распор-		
		ная ГОСТ 27320-87	1	

Нач. отд.	Росижский		
Н. контр.	Гиберман.		
ГИП	Герман		
Рук. груп.	Волкова		
Ст. техн.	Фаин		

2.130-1.27 Д48

Крепление межкомнатной железобетонной перегородки к стене.

Узел 15ж

Стадия	Лист	Листов
Р		1

ЦНИИЭП жилища

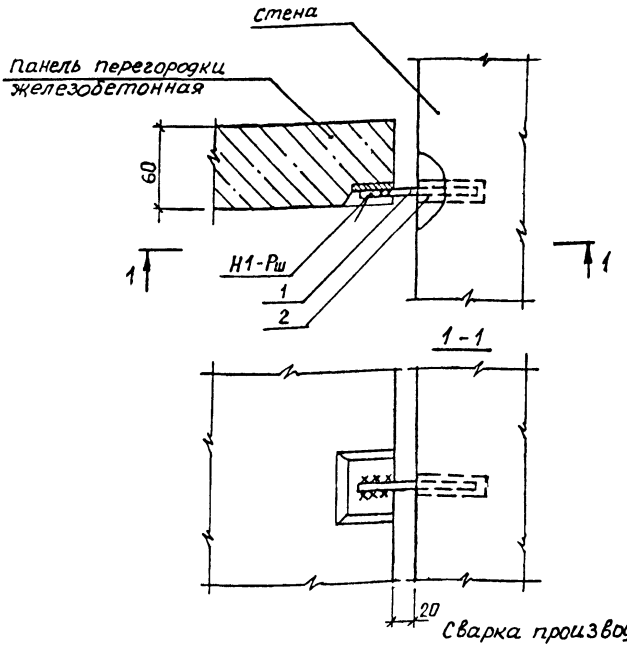

Сварка производится по ГОСТ 14098-85

Поз.	Обозначение	Наименование	Кол	Примеч.
		Детали		
1	2.130-1.27 Д68	Стержень монтажный СМ2	1	
		Стандартные изделия		
2		Дюбель-втулка распорная		
		ГОСТ 27320-87	1	

Нач. отд	Росинский		
Н. контр	Гиберман		
ГИП	Герман		
Рук. гр. уп	Волкова		10.88
Ст. техн	Фаин		

2.130-1.27 Д49

Крепление межкомнатной железобетонной перегородки к стене.

Узел 15Ж (вариант)

Стадия	Лист	Листов
Р		1

ЦНИИЭП жилища

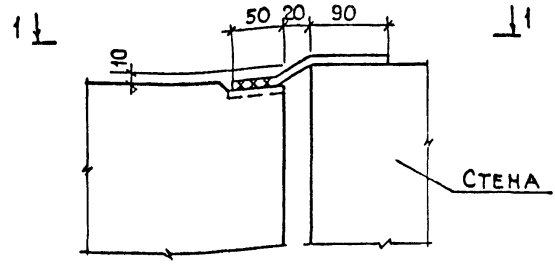

1 - 1

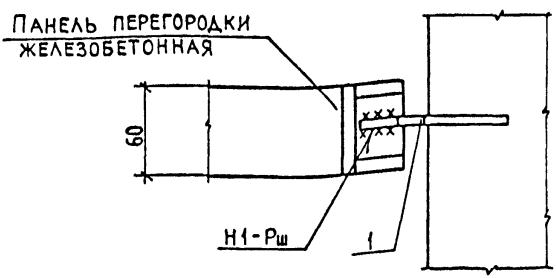

Сварка производится
по ГОСТ 14098-85

Поз	Обозначение	Наименование	Кол	Примеч.
		Детали		
1	2.130-1.27 Д68	Стержень монтажный		
		см4	1	

			2.130-1.27 Д50		
Нач отд	Росинский		Крепление межкомнатной железобетонной перегородки к стене по верху панели. Узел 16ж	Стадия	Лист	Листов
Н контр	Гиберман			Р		1
ГИП	Герман			ЦНИИЭП жилища		
Рук гр	Волкова					
Ст. техн	Фаин					

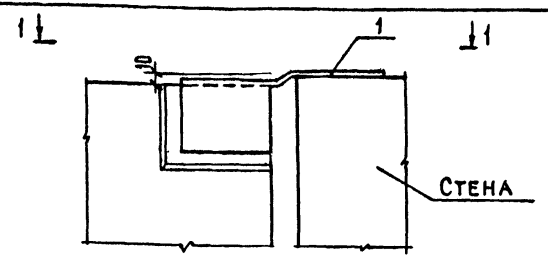

1–1

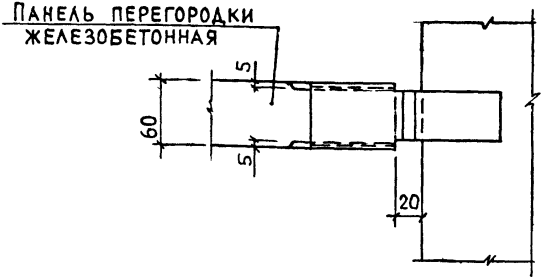

Поз.	Обозначение	Наименование	Кол.	Примеч.
		Детали		
1	2.130-1.27 Д67	Пластина монтажная ПМ8	1	

Нач отд	Росинский		
Н контр	Гиберман		
ГИП	Герман		
Рук гр	Волкова		

2.130-1.27 Д51

Крепление межкомнатной железобетонной перегородки к стене по верху панели перегородки. Узел 16ж (вариант).

Стадия	Лист	Листов
Р		1

ЦНИИЭП жилища

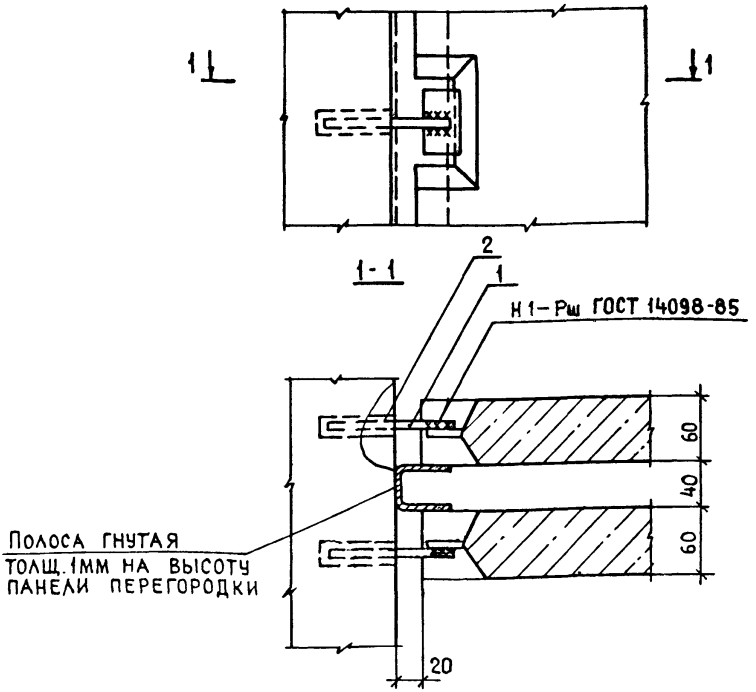

Поз	Обозначение	Наименование	Кол	Примеч.
		Детали		
1	2.130-1 27 Д68	Стержень монтажный СМ2	2	
		Стандартные изделия		
2		Дюбель-втулка распор-		
		ная ГОСТ 27320-87	2	

			2.130-1.27 Д52	
Нач отд	Росинский		Крепление межквартирной железобетонной перегородки к стене Узел 17ж	Стадия: Р; Лист: ; Листов: 1
Н контр	Гиберман			
ГИП	Герман			
Рук. гр	Волкова			ЦНИИЭП жилища

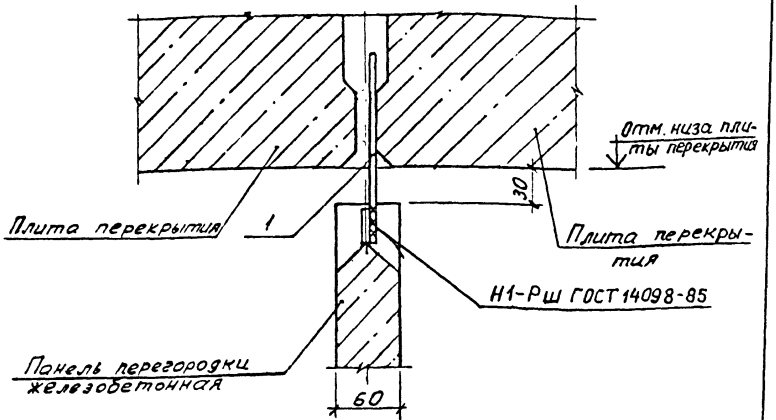

Поз.	Обозначение	Наименование	Кол.	Примеч.
		Детали		
1	2. 130 - 1. 27 Д68	Стержень монтажный		
		СМ3	1	

Установка стержня монтажного (поз. 1) производится после монтажа плит вышележащего перекрытия.
Стержень монтажный заводится в шов и приваривается к закладной детали панели перегородки.

				2. 130 - 1. 27 Д53
Нач. отд	Росинский			Крепление межкомнатной железобетонной перегородки к перекрытию (в шов) Узел 19Ж
Н. контр.	Гиберман			
ГИП	Герман			
Рук. груп.	Волкова		10 88	
Ст. техн	Фаин			

Стадия	Лист	Листов
Р		1

ЦНИИЭП ЖИЛИЩА

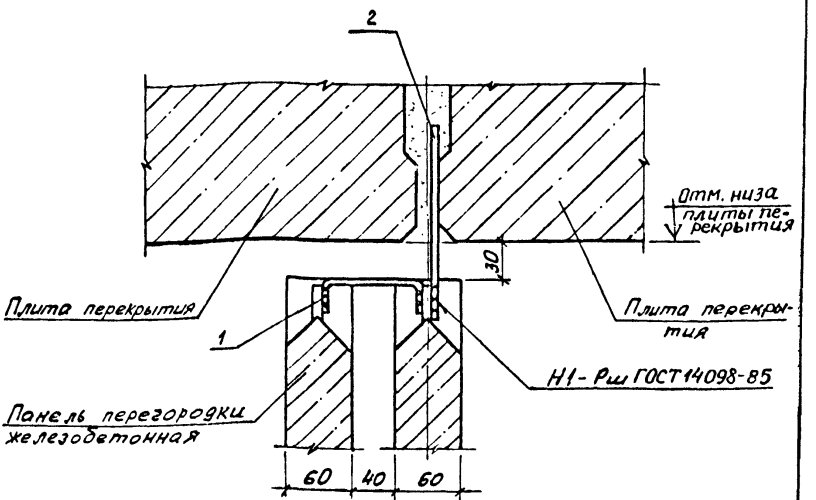

Поз	Обозначение	Наименование	Кол	Примеч.
		Детали		
1	2.130-1.27Д67	Пластина монтажная ПМ9	1	
		Стержень монтажный		
2	2.130-1.27Д68	СМ3		

Установка пластины монтажной (поз. 1) производится до монтажа плит вышележащего перекрытия.

Стержень монтажный (поз. 2) заводится в шов и приваривается к закладной детали панели перегородки после монтажа плит перекрытия вышележащего этажа

				2.130-1.27 Д54		
Нач отд	Росинский			Крепление межквартирной железобетонной перегородки к перекрытию/в шов/ Узел 20ж	Стадия	Лист	Листов
Н контр	Гиберман				Р		1
ГИП	Герман				ЦНИИЭП жилища		
Рук. груп	Волкова		10.88				
Ст техн	Фаин						

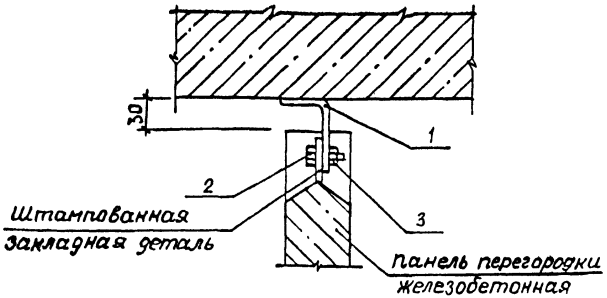

Поз.	Обозначение	Наименование	Кол	Примеч
		Детали		
1		Пластина монтажная ПМ12	1	
		Стандартные изделия		
2		Болт М10×30 ГОСТ 7798-70*	1	
3		Гайка М10 ГОСТ 5915-70*	1	

		2.130-1.27 Д55	
Нач. отд	Росинский	Крепление межкомнатной железобетонной перегородки к перекрытию Узел 21ж	Стадия Р; Лист 1; Листов
Н. контр	Гиберман		
ГИП	Герман		ЦНИИЭП жилища
Рук. гр	Волкова		

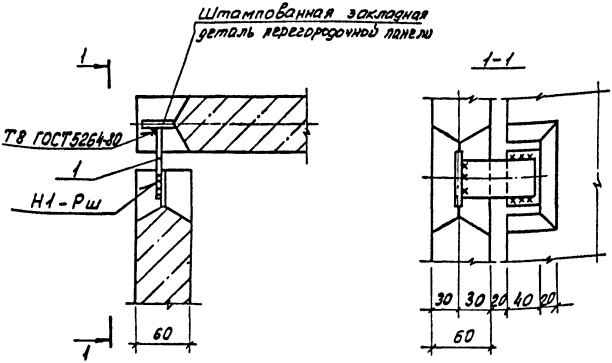

Поз.	Обозначение	Наименование	Кол.	Примеч.
		Детали		
1	2.130-1.27 Д66	Пластина монтажная ПМ1	1	

Сварка производится по ГОСТ 14098-85

		2.130-1.27 Д56	
Нач. отд.	Росинский		
Н. контр.	Гиберман		
ГИП	Герман	Крепление межкомнатных железобетонных перегородок (угловое) Узел 22ж	Стадия: Р; Лист; Листов: 1
Рук. груп.	Волкова		
Ст. техн.	Фоин	10.88	ЦНИИЭП жилища

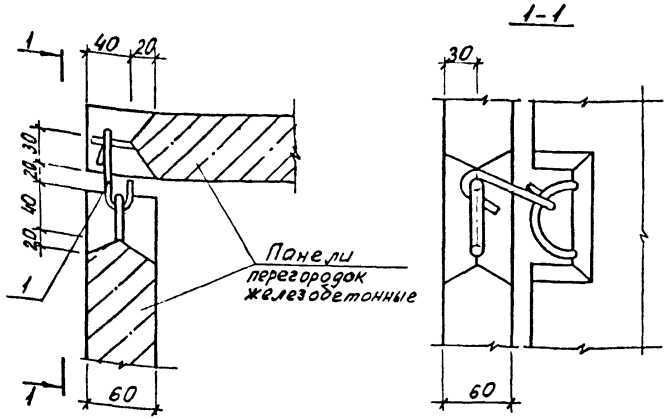

Поз.	Обозначение	Наименование	Кол.	Примеч.
		Детали		
1		ф4 Вр-I ГОСТ 6727-80		
		ℓ = 140	1	

Нач. отд.	Росинский		
Н. контр.	Гиберман		
ГИП	Герман		
Рук. груп.	Волкова		
Ст. техн.	Фаин		

2.130-1.27 Д57

Крепление межкомнатных железобетонных перегородок (угловое) узел 22ж (вариант)

Стадия	Лист	Листов
Р		1

ЦНИИЭП жилища

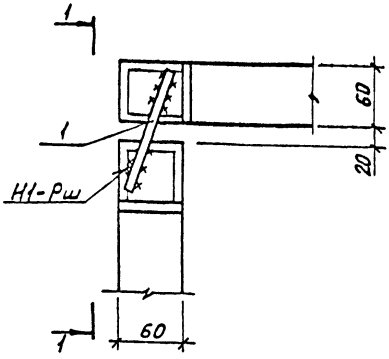

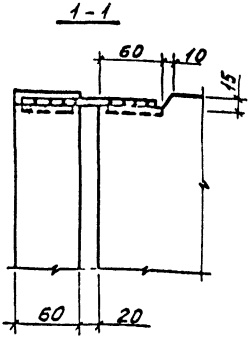

Поз.	Обозначение	Наименование	Кол.	Примеч.
		Детали		
		Стержень ⌀8 AIII		
1		ГОСТ 5781-82 ℓ=140	1	

Сварка производится по ГОСТ 14098-85

Нач. отд	Росинский		
Н.контр	Гиберман		
ГИП	Герман		
Рук. арх	Волкова		1038
Ст. техн	Фаин		

2.130-1.27 Д58

Крепление межкомнатных железобетонных перегородок (угловое) по верху панелей. Узел 23ж

Стадия	Лист	Листов
Р		1

ЦНИИЭП жилища

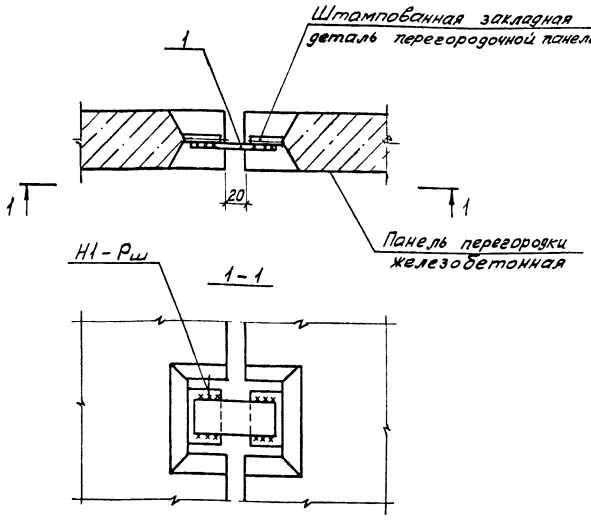

Поз.	Обозначение	Наименование	Кол.	Примеч.
		Детали		
1	2.130-1.27 Д66	Пластина монтажная ПМ1	1	

Сварка производится по ГОСТ 14098-85

Нач отд	Росинский		
Н. контр	Гиберман		
ГИП	Герман		
Рук груп	Волкова		10.88
Ст техн	Фаин		10.88

2.130-1.27 Д59

Крепление межкомнатных железобетонных перегородок, стыкующихся в одной плоскости
Узел 24ж

Стадия	Лист	Листов
Р		1

ЦНИИЭП жилища

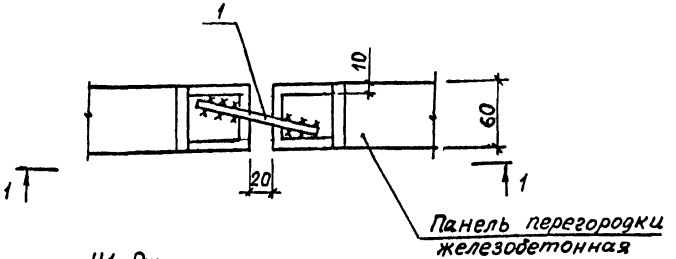

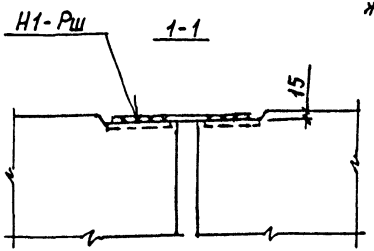

Поз.	Обозначение	Наименование	Кол.	Примеч.
		Детали		
1	2.130-1.27 Д68	Стержень монтажный		
		СМ1	1	

Сварка производится по ГОСТ 14098-85

			2.130-1.27 Д60
Нач.отд	Росинский		Крепление межкомнатных железобетонных перегородок, стыкующихся в одной плоскости по верху панелей. Узел 25ж
Н.контр	Гиберман		
ГИП	Герман		
Рук.гр.	Волкова	10.88	

Стадия	Лист	Листов
Р		1

ЦНИИЭП жилища

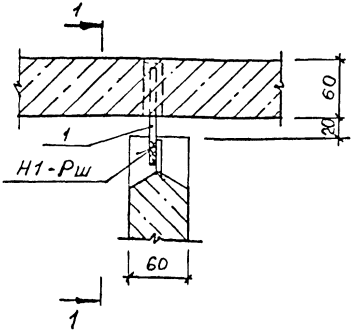

Поз.	Обозначение	Наименование	Кол.	Примеч.
		Детали		
1	2.130-1.27 Д68	Стержень монтажный		
		СМ 2	1	
		Стандартные изделия		
2		Дюбель-втулка распор-		
		ная ГОСТ 27320-87	1	

Сварка производится по ГОСТ 14098-85

2.130-1.27 Д61

Нач.отд	Росинский		
Н.контр	Гиберман		
ГИП	Герман		
Рук.гр.	Волкова		10.88

Крепление межкомнатных железобетонных перегородок (т-образное)
Узел 26ж

Стадия	Лист	Листов
Р		1

ЦНИИЭП жилища

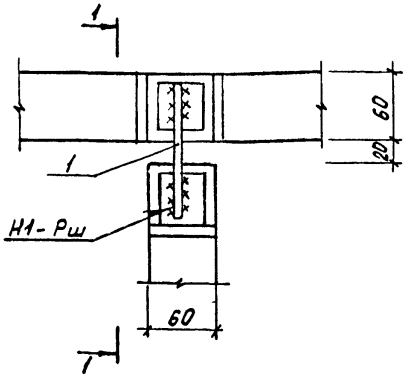

Поз.	Обозначение	Наименование	Кол.	Примеч.
		Детали		
1	2.130-1.27 Д68	Стержень монтажный		
		СМ 1	1	

Сварка производится по ГОСТ 14098-85

2.130-1.27 Д62

Нач. отд	Росинский		
Н. контр	Гиберман		
ГИП	Герман		
Рук. гр.	Волкова		10.88
Ст. техн.	Фаин		10.88

Крепление межкомнатных железобетонных перегородок (Т-образное) по верху панели.

Узел 27ж

Стадия	Лист	Листов
Р		1

ЦНИИЭП жилища

2.130-1.27

Встроенные шкафы и шкафные перегородки

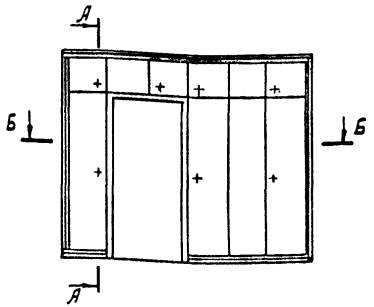

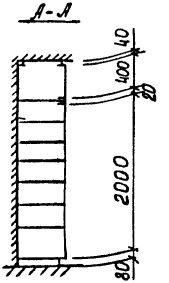

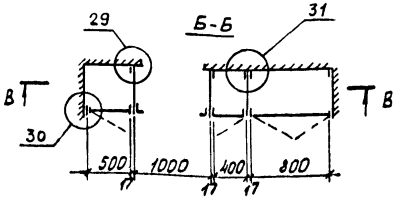

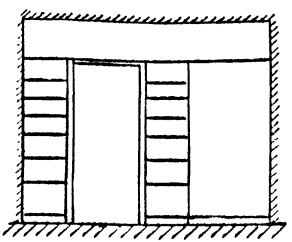

Шкаф встроенный принят по серии 1.172.5-6.

				2.130 – 1.27 Д63		
Нач отд	Росинский			Шкаф встроенный. Маркировка узлов крепления.	Стадия	Лист	Листов
Н контр	Гиберман				Р		1
ГИП	Герман				ЦНИИЭП жилища		
Рук груп	Волкова						
Ст техн	Фаин						

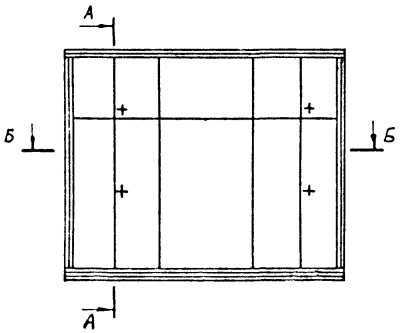

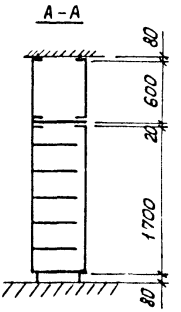

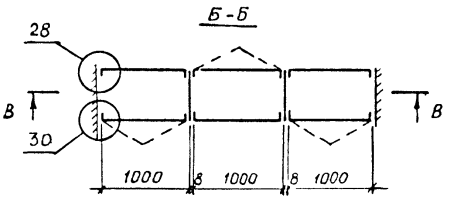

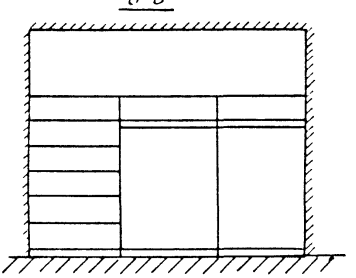

Шкафная перегородка принята по серии 1.172.5-6

			2.130-1.27 Д64		
Нач отд	Росинский		Шкафная перегородка. Маркировка узлов крепления.	Стадия	Лист	Листов
Н контр	Гиберман			Р		1
ГИП	Герман			ЦНИИЭП жилища		
Рук груп	Волкова					
Ст. техн.	Фаин					

28

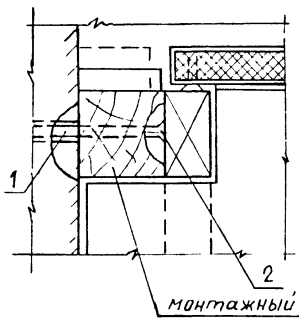

29

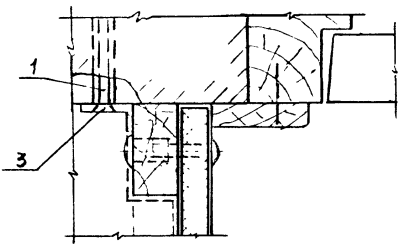

30

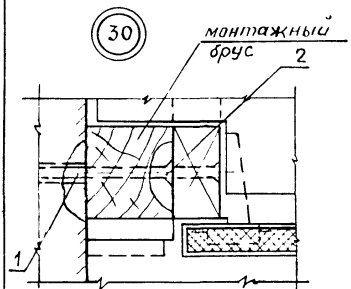

31

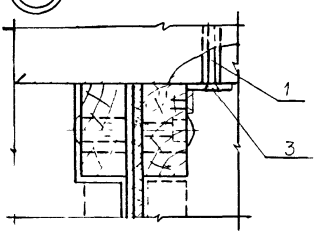

1 – дюбель из поливинилхлорида ТУ95-427-77

2 – шуруп А6х100 ГОСТ 1145-80*

3 – шуруп А4х60 ГОСТ 1145-80*

				2.130-1.27 Д 65		
Нач отд	Росинский			Узлы 28...31	Стадия	Лист	Листов
Н контр	Либерман				Р		1
ГИП	Герман				ЦНИИЭП жилища	
Рук груп	Волкова		10.88			
Ст техн	Фаин					

2.130-1.27

Соединительные изделия

Рис.1

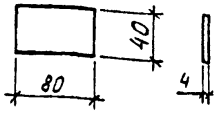

Рис.2

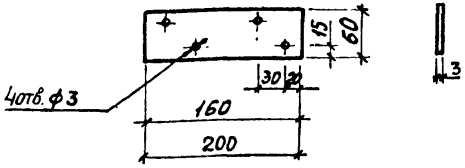

Рис.3

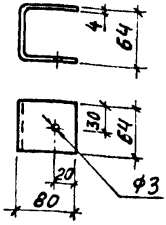

Рис.4

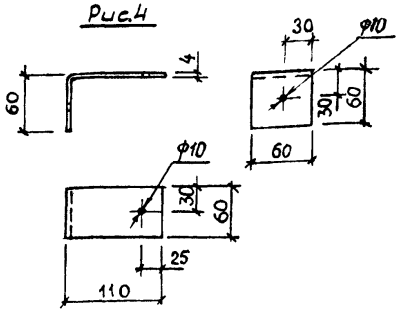

Марка	Рис	Материал	Масса изделия кг	Обозначение
ПМ1	1	Полоса $\frac{4\times40\times80\text{-}В\text{-}2\ ГОСТ\ 103\text{-}76}{Вст3кп2\ ГОСТ\ 535\text{-}79}$	0,10	2.130-1.27.Д66
ПМ2	2	Лист $\frac{Б\text{-}ПН\text{-}3\times60\times160\ ГОСТ\ 19903\text{-}74}{Вст3пс4\ ГОСТ\ 14637\text{-}79}$	0,34	— " —
ПМ3	3	Полоса $\frac{4\times60\times200\text{-}В\text{-}2\ ГОСТ\ 103\text{-}76}{Вст3кп2\ ГОСТ\ 535\text{-}79}$	0,30	— " —
ПМ4	4	Полоса $\frac{4\times60\times160\text{-}В\text{-}2\ ГОСТ\ 103\text{-}76}{Вст3кп2\ ГОСТ\ 535\text{-}79}$	0,30	— " —
ПМ5	2	Лист $\frac{Б\text{-}ПН\text{-}3\times60\times200\ ГОСТ\ 19903\text{-}74}{Вст3пс4\ ГОСТ\ 14637\text{-}79}$	3,76	— " —

Нач. отд.	Росинский	
Н. контр.	Гиберман	
ГИП	Герман	
Рук. арцп	Волкова	
Ст техн.	Фаин	

2.130-1.27 Д66

Пластина монтажная ПМ1...ПМ5

Стадия	Лист	Листов
Р		1

ЦНИИЭП жилища

Рис.1

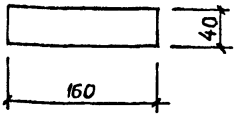

Рис.2

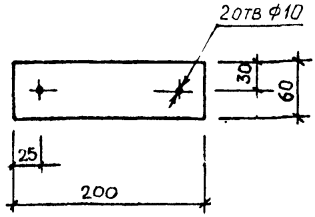

Рис.4

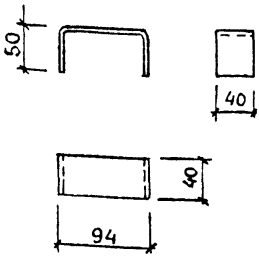

Рис.3

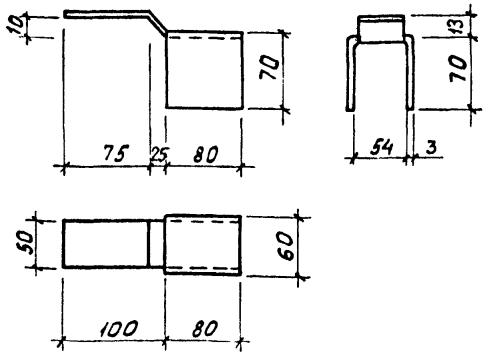

Марка	Рис.	Материал	Масса изделия, кг.	Обозначение
ПМ6	1	Полоса $\frac{4\times40\times160\ Б\text{-}2\ ГОСТ\ 103\text{-}76}{ВСт3кп2\ ГОСТ\ 535\text{-}79}$	0,20	2.130-1.27Д67
ПМ7	2	Лист $\frac{Б\text{-}ПН\text{-}3\times60\times200\ ГОСТ\ 19903\text{-}74}{ВСт3пс4\ ГОСТ\ 14637\text{-}79}$	0,28	— " —
ПМ8	3	Лист $\frac{Б\text{-}ПН\text{-}3\times180\times200\ ГОСТ\ 19903\text{-}74}{ВСт3пс4\ ГОСТ\ 14637\text{-}79}$	0,25	— " —
ПМ9	4	Полоса $\frac{4\times40\times200\ Б\text{-}2\ ГОСТ\ 103\text{-}76}{ВСт3кп2\ ГОСТ\ 535\text{-}79}$	0,25	— " —

Нач отд	Росинский		2.130-1.27 Д67
Н контр	Гиберман		
ГИП	Герман		Пластина монтажная ПМ6...ПМ9
Рук. груп	Волкова		Стадия: Р; Лист: ; Листов: 1
Ст техн	Фаин		ЦНИИЭП жилища

Рис.1

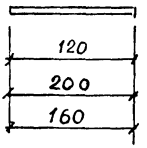

Рис.2

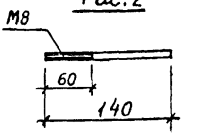

Рис.3

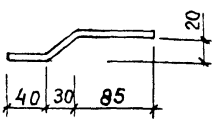

Марка	Рис	Материал	Масса изделия, кг	Обозначение
СМ1	1	ф 12 AI ГОСТ 5781-82 ℓ=120	0,11	2.130-1.27 Д68
СМ2	2	ф 8 AI ГОСТ 5781-82 ℓ=140	0,05	— " —
СМ3	1	ф 12 AI ГОСТ 5781-82 ℓ=200	0,18	— " —
СМ4	3	ф 12 AI ГОСТ 5781-82 ℓ=160	0,14	— " —
СМ5	1	ф 8 AI ГОСТ 5781-82 ℓ=160	0,06	— " —

			2.130-1.27 Д68		
Нач. отд	Росинский		Стержень монтажный СМ1...СМ5	Стадия	Лист	Листов
Н. контр	Гиберман			Р		1
ГИП	Герман			ЦНИИЭП жилища		
Рук. гр.	Волкова					

Рис.1

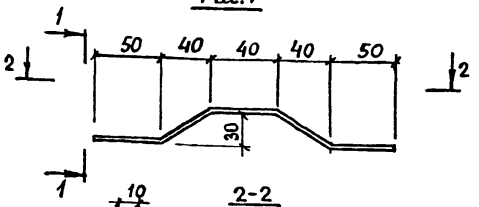

Рис.2

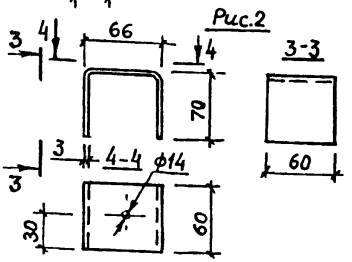

Рис.3

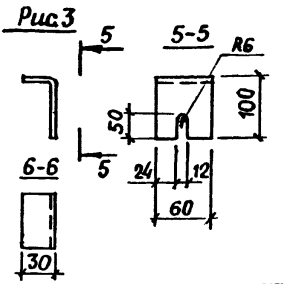

Марка изделия	Рис.	Материалы	Масса, кг	Примеч
ПМ10	1	Лист $\frac{Б\text{-}ПН\text{-}0,6\ ГОСТ\ 19903\text{-}74}{4\text{-}IV\ В\ Ст3пс\ ГОСТ\ 16523\text{-}70}$	0,07	
ПМ11	2	Лист $\frac{Б\text{-}ПН\text{-}3,0\ ГОСТ\ 19903\text{-}74}{4\text{-}IV\ В\ Ст3пс\ ГОСТ\ 16523\text{-}70}$	0,30	
ПМ12	3	Лист $\frac{Б\text{-}ПН\text{-}3,0\ ГОСТ\ 19903\text{-}74}{4\text{-}IV\ В\ Ст3пс\ ГОСТ\ 16523\text{-}70}$	0,28	

gost.e-ecolog.ru

Н.КОНТР	ГИБЕРМАН	
ГИП	ГЕРМАН	
РУК.ГР.	ВОЛКОВА	

2.130-1.27 Д69

Пластина монтажная ПМ10; ПМ11; ПМ12

СТАДИЯ	ЛИСТ	ЛИСТОВ
Р		1

ЦНИИЭП жилища