ТИПОВЫЕ КОНСТРУКЦИИ, ИЗДЕЛИЯ И УЗЛЫ ЗДАНИЙ И СООРУЖЕНИЙ

СЕРИЯ 2.130-1

ДЕТАЛИ СТЕН И ПЕРЕГОРОДОК ЖИЛЫХ ЗДАНИЙ

ВЫПУСК 21

СТЕНЫ ИЗ КРУПНЫХ ЛЕГКОБЕТОННЫХ БЛОКОВ ДЛЯ СЕЛЬСКОГО СТРОИТЕЛЬСТВА

РАБОЧИЕ ЧЕРТЕЖИ

gost.e-ecolog.ru

ЦЕНТРАЛЬНЫЙ ИНСТИТУТ ТИПОВОГО ПРОЕКТИРОВАНИЯ
ГОССТРОЯ СССР

Москва, А-445, Смольная ул., 22

Сдано в печать VI 1981 года

Заказ № 6580 Тираж 4550 экз.

ТИПОВЫЕ КОНСТРУКЦИИ, ИЗДЕЛИЯ И УЗЛЫ ЗДАНИЙ И СООРУЖЕНИЙ

СЕРИЯ 2.130-1

ДЕТАЛИ СТЕН И ПЕРЕГОРОДОК ЖИЛЫХ ЗДАНИЙ

ВЫПУСК 21

СТЕНЫ ИЗ КРУПНЫХ ЛЕГКОБЕТОННЫХ БЛОКОВ ДЛЯ СЕЛЬСКОГО СТРОИТЕЛЬСТВА

РАБОЧИЕ ЧЕРТЕЖИ

Разработаны
ЦНИИЭП граждансельстроем
Гл. инженер института Б.М.Беляев
Гл. инженер проекта Н.К.Овакимьян

Утверждены и введены в действие
Государственным комитетом по гражданскому строительству и архитектуре
при Госстрое СССР
с 1 июля 1980 Приказ № 151
от 6.06 1980г.
Приказ № 383 от
31.12.1980г.

НАИМЕНОВАНИЕ ЛИСТОВ	ОБОЗНАЧЕНИЕ	№№ СТР
1	2	3
Содержание		2-4
Пояснительная записка	2.130-1.8 21. ООПЗ	5-8
Схема 1. Раскладка блоков наружных стен при двухрядной разрезке. Маркировка деталей	2.130-1.8 21. ООПЗ	9
Схема 2. Раскладка блоков наружных стен при двухрядной разрезке. Маркировка деталей	2.130-1.8 21 ООПЗ	10
Схема 3. Раскладка блоков наружных стен при двухрядной разрезке. Маркировка деталей	2.130-1.8 21. ООПЗ	11
Схема 4. Раскладка блоков внутренних стен Маркировка деталей	2.130-1.8 21. ООПЗ	12
Примыкание и крепление цокольных, поясных или перемычечных блоков в месте их стыка к плитам перекрытий Детали 1, 6, 3, 4	2.130-1.8 21. 010	13
Примыкание и крепление углового цокольного или поясного блока к плите перекрытия Детали 2, 5, 7, 8.	2.130-1.8 21. 020	14
Примыкание и крепление угловых простеночных блоков Деталь 9.	2.130-1.8 21. 030	15
Примыкание и крепление угловых поясных блоков лоджий Деталь 10.	2.130-1.8 21. 040	16
Анкеровка в местах примыкания внутренних несущих стен к углу наружных стен. Деталь 11.	2.130-1.8 21. 050	17
Анкеровка в местах примыкания 2 внутренних несущих стен к углу наружных стен Деталь 12.	2.130-1.8 21. 060	18

1	2	3
Анкеровка в местах примыкания плит лоджии к углу наружных стен Деталь 13.	2.130-1.В 21 . 070	19
Анкеровка в местах примыкания плит лоджии к углу наружных стен. Сечение 1-1	2.130-1 В 21. 070	20
Анкеровка в местах примыкания 2плит лоджии к наружной стене. Деталь 14.	2.130-1.В 21. 080	21
Анкеровка в местах примыкания плиты лоджии к наружной стене. Деталь 15.	2.130-1 В 21. 090	22
Примыкание и крепление боковой стены лоджии к простеночному блоку наружной стены. Деталь 16.	2130-1 В 21. 100	23
Примыкание и крепление блоков внутренней несущей стены к блокам наружных стен в месте их стыка. Деталь 17.	2.130-1.В 21. 110	24
Примыкание и крепление блока внутренней несущей стены к наружной стене. Деталь 18.	2.130-1.В 21 120	25
Примыкание и крепление блока лестничной клетки к наружной стене. Деталь 19.	2.130-1.В 21. 130	26
Опирание и крепление перемычечного блока к внутренней стене. Детали 20,21.	2.130-1.В 21. 140	27
Примыкание и крепление блоков внутренних стен. Деталь 22.	2.130-1.В 21. 150	28
Примыкание и крепление блока лестничной клетки к блокам внутренних стен. Деталь 23.	2.130-1 В 21. 160	29
Примыкание и крепление перемычечного блока и блоков к углу внутренних стен Детали 24, 25.	2.130-1.В 21. 170	30

1	2	3
Примыкание и крепление внутренних вентиляционных блоков. Деталь 26.	2.130-1.В 21 180	31
Примыкание и крепление блоков наружных стен и панелям перекрытия опирающимся на вентиляционные блоки Деталь 27.	2.130-1 В 21 190	32
Примыкание и крепление блоков наружных стен в месте их стыка к панелям перекрытия, опирающимся на вентблоки. Деталь 28.	2.130-1.В 21. 200	33
Анкеровка в местах примыкания вентиляционного блока к наружной стене. Деталь 29.	2.130-1.В 21. 210	34
Примыкание и крепление внутреннего вентиляционного блока к блоку внутренней стены. Деталь 36.	2.130-1.В 21. 220	35
Примыкание и крепление подкарнизных блоков Деталь 31.	2.130-1.В 21. 230	36
Примыкание и крепление угловых подкарнизных блоков. Деталь 32.	2.130-1.В 21 240	37
Анкеровка в местах примыкания парапетных блоков Деталь 33.	2.130-1.В 21. 250	38
Крепление карнизной плиты при совмещенной невент. крыше. Деталь 34.	2.130-1.В 21. 0 260	39
Крепление парапетного блока при совмещенной невент. крыше Деталь 35.	2.130-1.В 21 270	40
Спецификация стали закладных и соединительных элементов.	2.130-1.В 21. 280	41
Спецификация стали закладных и соединительных элементов.	2.130-1 В 21. 290	42
Спецификация стали закладных и соединительных элементов.	2.130-1.В 21 300	43
Анкера - 1,2,3,4.	2.130-1.В 21. 310	44

В настоящем выпуске приведены детали стен из крупных легкобетонных блоков жилых зданий, предназначенных для сельского строительства в обычных условиях. Типовые детали разработаны с учетом применения индустриальных изделий, выпускаемых строительной промышленностью СССР на основе каталога строительных изделий.

В альбоме приведены типовые детали, разработанные на основе проектов жилых домов серии „17".

Проектирование, расчет и возведение стен следует производить в соответствии с требованиями глав СНиП:

п-в. 2-71 „Каменные и армокаменные конструкции. Нормы проектирования";

п-а. 7-71 „Строительная теплотехника. Нормы проектирования".

Типоразмеры крупных блоков наружных стен для жилищного строительства предусматривают двухрядную разрезку стен в пределах этажа при высоте последнего 2.8 м.

Различают блоки: наружные — простеночные, угловые, поясные, перемычечные, подоконные; и внутренние — стеновые, вентиляционные, перемычечные.

Положение разбивочных осей наружных и внутренних стен — в соответствии с требованиями единой модульной системы.

Для обеспечения монолитности кладки, горизонтальные и вертикальные швы между блоками тщательно заполняются раствором.

Связь между продольными и поперечными стенами осуществляется: в углах наружных стен — перевязкой кладки специальными угловыми блоками; в местах примыкания наружных стен к внутренним несущим стенам — путем Т-образных /а деформационных швов Г-образных/ анкеров из полосовой стали, соединенных поперечной арматурой. Т и Г-образные анкеры укладываются в горизонтальные швы, расположенные на одном уровне в продольных и поперечных стенах с длиной закладки не менее 1 м, тщательно заделываются в растворе шва. Т и Г-образные

РУК. МАСТ	МАГНАДИН		2.130-1.В21. 00 ПЗ.	
ГЛ. КОНСТ.	УГАРОВ			
ГЛ. АРХ. ПР.	ГОЛЬДФАРБ			
ГЛ. ИНЖ. ПР.	ИВАКИМЬЯН			
РУК. ГР. ИНЖ.	ШИЛТОВА			
СТ. ИНЖ.	КОЧЕТКОВА			
СТ. ИНЖ.				

СТАДИЯ	ЛИСТ	ЛИСТОВ
Р	П-1	8

Пояснительная записка

ЦНИИЭП ГРАЖДАНСЕЛЬСТРОЙ

ИНВ. № ПОДЛ. 2-2462-6 | ПОДПИСЬ И ДАТА | ВЗАМ. ИНВ. №

анкеры должны укладываться на каждом этаже в уровне перекрытия.

Для обеспечения совместной работы наружных и внутренних стен в местах примыкания блоков наружных стен к блокам внутренних стен между собой применяется устройство монолитных шпонок с заполнением пластичным цементно-песчаным раствором.

Блоки внутренних стен и вентиляционные блоки крепятся между собой металлическими анкерами, накладками и уголками.

Парапетные блоки крепятся между собой металлическими анкерами, приваренными к закладным деталям парапетных блоков и защемляемыми панелью перекрытия.

Все строительные работы по возведению стен выполняются в соответствии с „Инструкцией /временной/ по возведению жилых и гражданских зданий из крупных бетонных блоков."

Сварка узлов и соединение элементов выполняются в соответствии с проектом и „Временными техническими указаниями по сварке узлов примыкания элементов полносборных жилых и общественных зданий".

Электроды применяются Э-42 с качественным покрытием. Все места сварки и открытые металлические детали и связи обеспечиваются антикоррозийной защитой. Антикоррозийная защита стальных анкерных и сварных соединений выполняется в соответствии с главой СНиП III-В.6-62. Стальные части входящие в состав сварных соединений /соединительные накладки, стальные пластинки и анкерные стержни/ элементов наружных стен, совмещенной крыши и примыкающих к ним внутренних стен и перекрытий, должны иметь защитное антикоррозийное цинковое покрытие, выполняемое на заводе. Сварные швы и прилегающие места цинкового покрытия, поврежденные при сварке, не позднее чем через три дня после сварочных работ, должны быть тщательно очищены от шлаковых образований и подвергнуты дополнительно защите от коррозии протекторным грунтом.

Защита от коррозии металлических закладных деталей и анкеров производится в соответствии со СНиП II-28-73.

Герметизация и утепление стыка между блоками наружных стен обеспечивается законопачиванием смоляной паклей ГОСТ 16183-70, проклейкой рубероидом на битумной мастике, установкой пакета из минераловатной полужесткой плиты на битумном связующем ГОСТ 12394-66 и замоноличиванием легким бетоном.

Вентиляционные блоки монтируются с обязательной установкой их на маячные подкладки и тщательной укладкой раствора с допусками от +5 до +10 мм сверх толщины маячной прокладки. Размеры на чертежах даны в мм.

В выпуске типовые детали имеют последовательную нумерацию и обозначены на листах цифрой в кружке.

При использовании альбомов типовых деталей непосредственно на строительстве, на монтажных чертежах проекта ставится марка детали в виде дроби , где в числителе указывается номер серии альбома, а в знаменателе - слева номер выпуска, справа - номер детали, например:

$$\frac{2.130\text{-}1}{21\text{-}3}$$

При использовании альбомов типовых деталей проектными организациями путем перекопирования деталей с внесением, в необходимых случаях, уточнений и дополнений, детали маркируются по системе, принятой в разрабатываемом проекте.

Стены из крупных легкобетонных блоков толщиной 30, 40, 50 и 60 см несгораемые с пределом огнестойкости от 8 до 14 час./СНиП II-А 5-70/.

Перечень нормативных документов

СНиП II-В.2-71	Каменные и армокаменные конструкции. Нормы проектирования.
СНиП II-21-75	Бетонные и железобетонные конструкции. Нормы проектирования.
СНиП II-А.7-71	Строительная теплотехника. Нормы проектирования.
СНиП II-16-75	Бетонные и железобетонные конструкции сборные.
СНиП III-В.6-62	Защита строительных конструкций от коррозии. Правила производства работ.

Фрагмент фасада

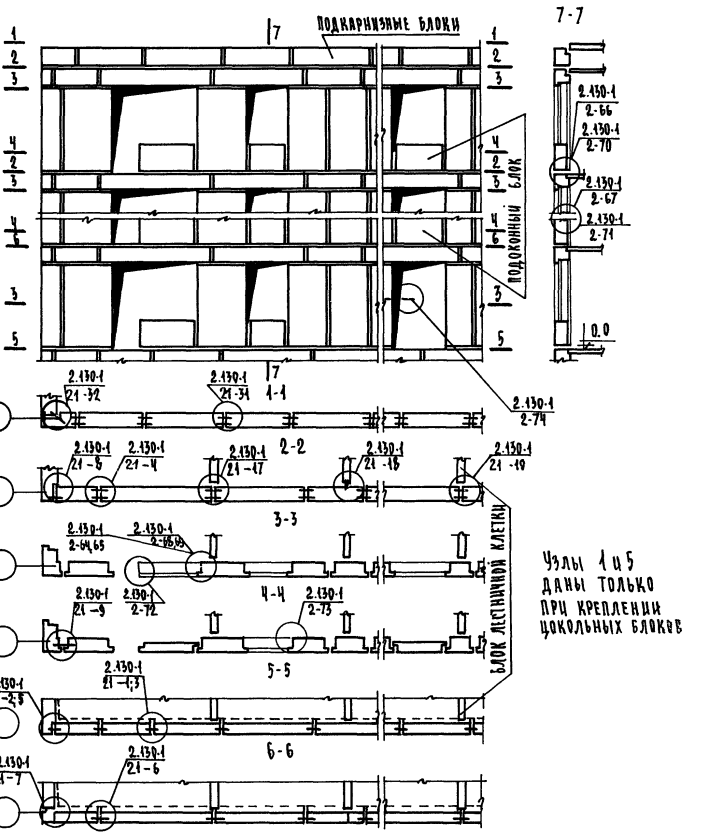

Узлы 1 и 5 даны только при креплении цокольных блоков

Инв. № подл.	Подпись и дата	Взам. инв. №	
2-2462-10			

2.130-1.В 21. ОПЗ

Лист П-5

Фрагмент фасада с лоджией

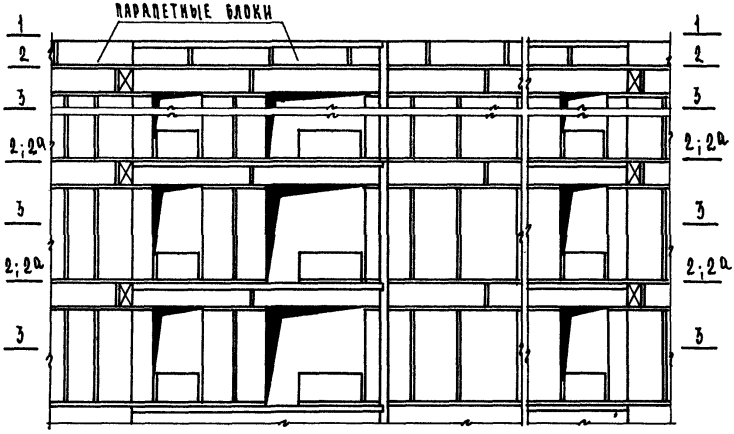

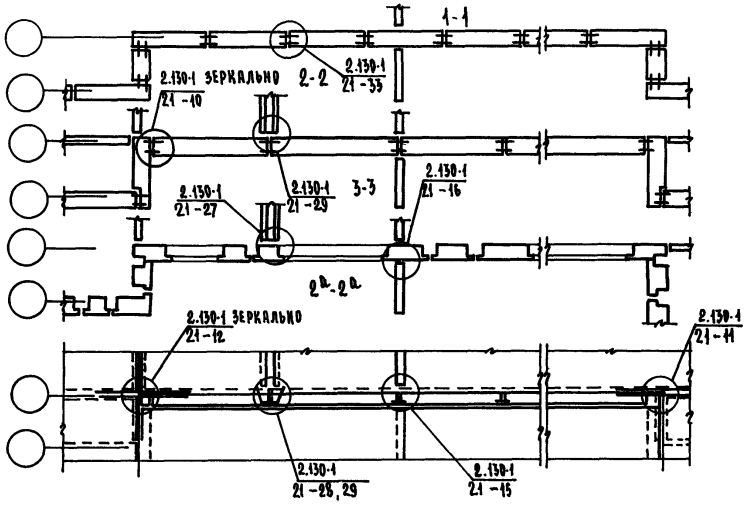

Фрагмент фасада с лоджией

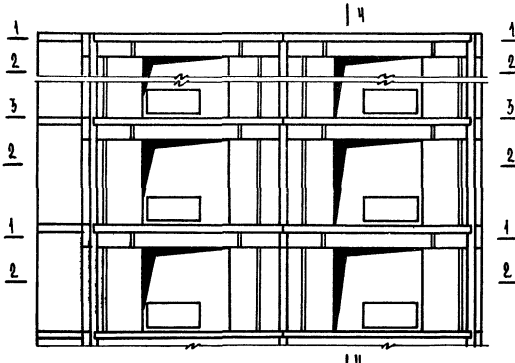

1-1

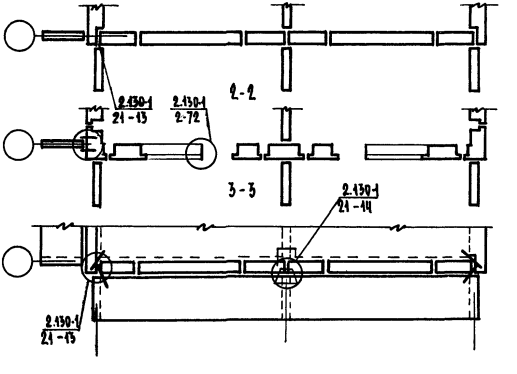

РАСКЛАДКА БЛОКОВ ВНУТРЕННИХ СТЕН

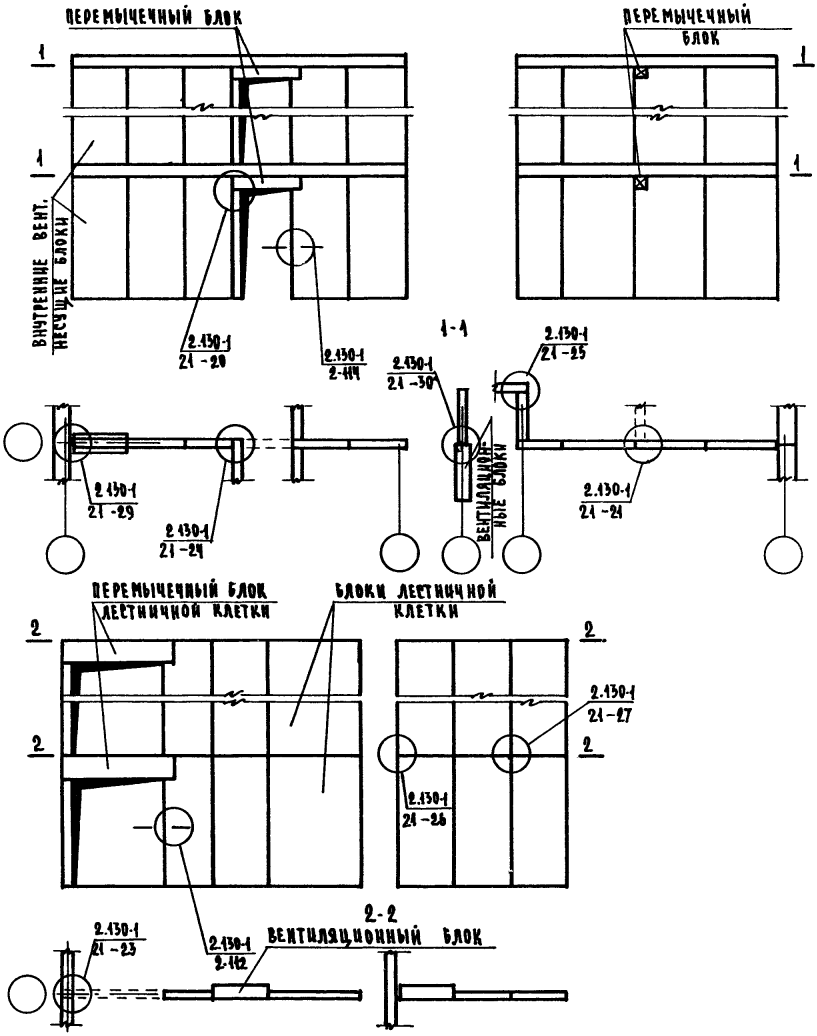

Инв. № подлин.	Подпись и дата	Взам. инв. №
2462-13		

2.130-1 В 21. ООП 3

Лист П-8

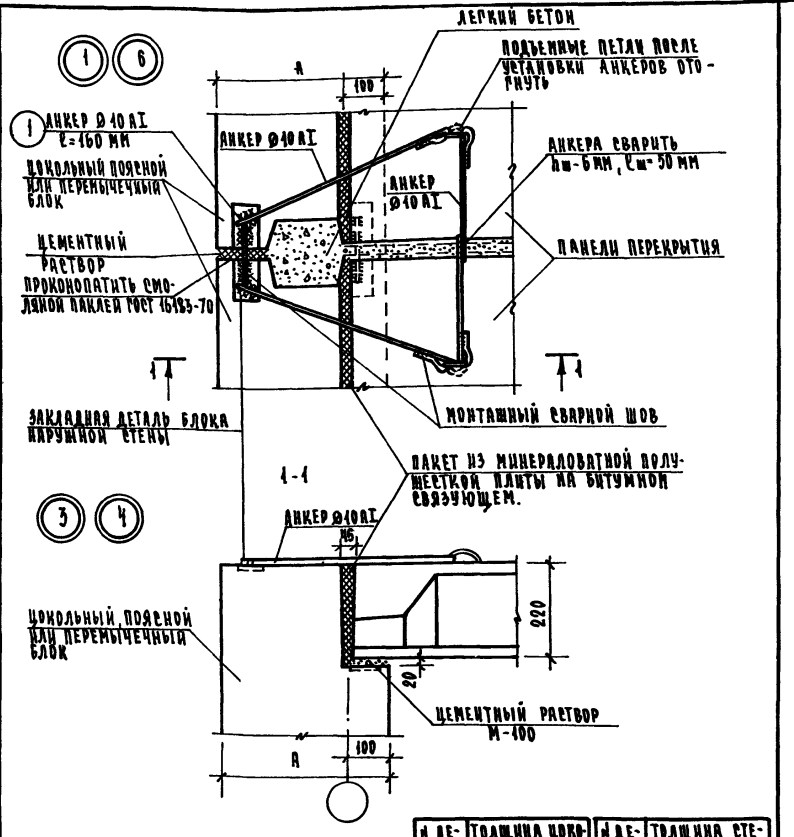

№ ДЕТАЛИ	ТОЛЩИНА ЦОКОЛЯ А В ММ	№ ДЕТАЛИ	ТОЛЩИНА СТЕНЫ А В ММ
1.3	250	6.4	300
	350		400
	450		500
	550		600

РУК.МАСТ.	МАГИДИН	
ГЛ.КОНСТ.	УГАРОВ	
ГЛ.АРХ.ПР.	ГОЛЬДФАРБ	
ГЛ.ИНЖ.ПР.	ОВАКИМЬЯН	
РУК.ГР.ИНЖ.	ШИЛТОВА	
СТ.ИНЖ.	КОЧЕТКОВА	
СТ.ИНЖ.		

2.130-1.В 21. D10

ПРИМЫКАНИЕ И КРЕПЛЕНИЕ ЦОКОЛЬНЫХ ПОЯСНЫХ ИЛИ ПЕРЕМЫЧЕЧНЫХ БЛОКОВ В МЕСТЕ ИХ СТЫКА К ПЛИТАМ ПЕРЕКРЫТИЙ ДЕТАЛИ 1,6,3,4.

СТАДИЯ	ЛИСТ	ЛИСТОВ
Р		1

ЦНИИЭП ГРАЖДАНСЕЛЬСТРОЙ

ИНВ.№ ПОДЛ. 2-2462-14 | ПОДПИСЬ И ДАТА | ВЗАМ. ИНВ.№

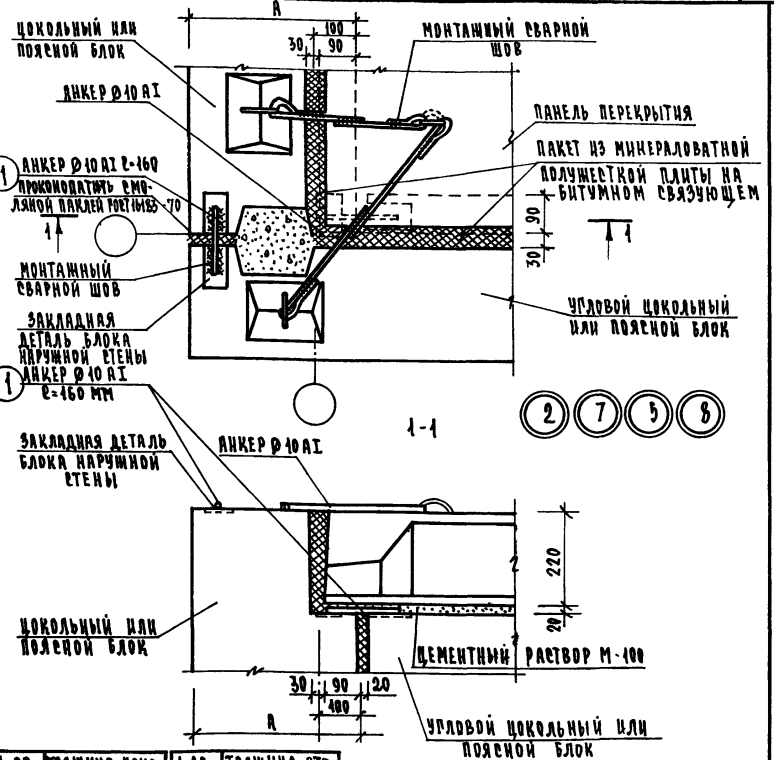

N ДЕТАЛИ	ТОЛЩИНА ЦОКОЛЯ А В ММ	N ДЕТАЛИ	ТОЛЩИНА СТЕНЫ А В ММ
2,5	250	7.8	300
	350		400
	450		500
	550		600

Данный лист см. с листом 5.

РУК.МАСТ.	МАГИДИН		
ГЛ.КОНСТ.	УГАРОВ		
ГЛ.АРХ.ПР.	ГОЛЬДФАРБ		
ГЛ.ИНЖ.ПР.	ОВАКИМЬЯН		
РУК.ГР.ИНЖ.	ШИЛТОВА		
СТ.ИНЖ.			
СТ.ИНЖ.			

2130-1 В21. 020

ПРИМЫКАНИЕ И КРЕПЛЕНИЕ УГЛОВОГО ЦОКОЛЬНОГО ИЛИ ПОЯСНОГО БЛОКА К ПЛИТЕ ПЕРЕКРЫТИЯ. ДЕТАЛИ 2,7,5,8

СТАДИЯ	ЛИСТ	ЛИСТОВ
Р		1

ЦНИИЭП ГРАЖД. АНСЕЛЬ СТРОЙ

ВЗАМ. ИНВ. №

ПОДПИСЬ И ДАТА

2462-16

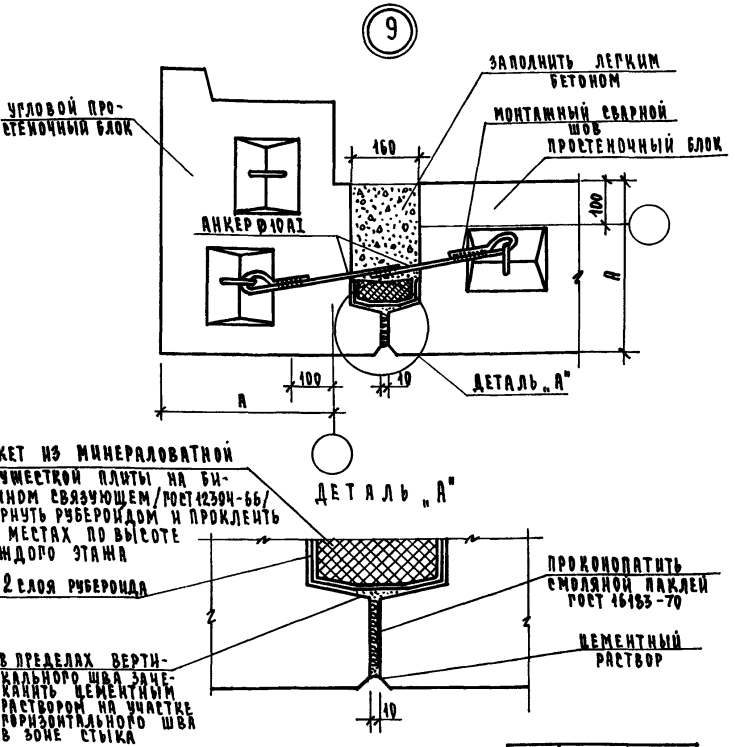

N ДЕТАЛИ	ТОЛЩИНА СТЕНЫ А В ММ
9	300
	400
	500
	600

РУК.МАСТ.	МАГИДИН		
ГЛ.КОНСТР	УГАРОВ		
ГЛ.АРХ.ПР.	ГОЛЬДФАРБ		
ГЛ.ИНЖ.ПР.	ОВАКИМЬЯН		
РУК.ГР.ИНЖ	ШИЛТОВА		
СТ.ИНЖЕН	КОЧЕТКОВА		
СТ.ИНЖЕН			

2 130-1 В 21 ОЗО

ПРИМЫКАНИЕ И КРЕПЛЕНИЕ УГЛОВЫХ ПРОСТЕНОЧНЫХ БЛОКОВ

ДЕТАЛЬ 9

СТАДИЯ	ЛИСТ	ЛИСТОВ
Р		1

ЦНИИЭП ГРАЖДАНСЕЛЬСТРОЙ

ИНВ.№ ПОДЛ | ПОДПИСЬ И ДАТА | ВЗАМ.ИНВ.№

2-2462-16

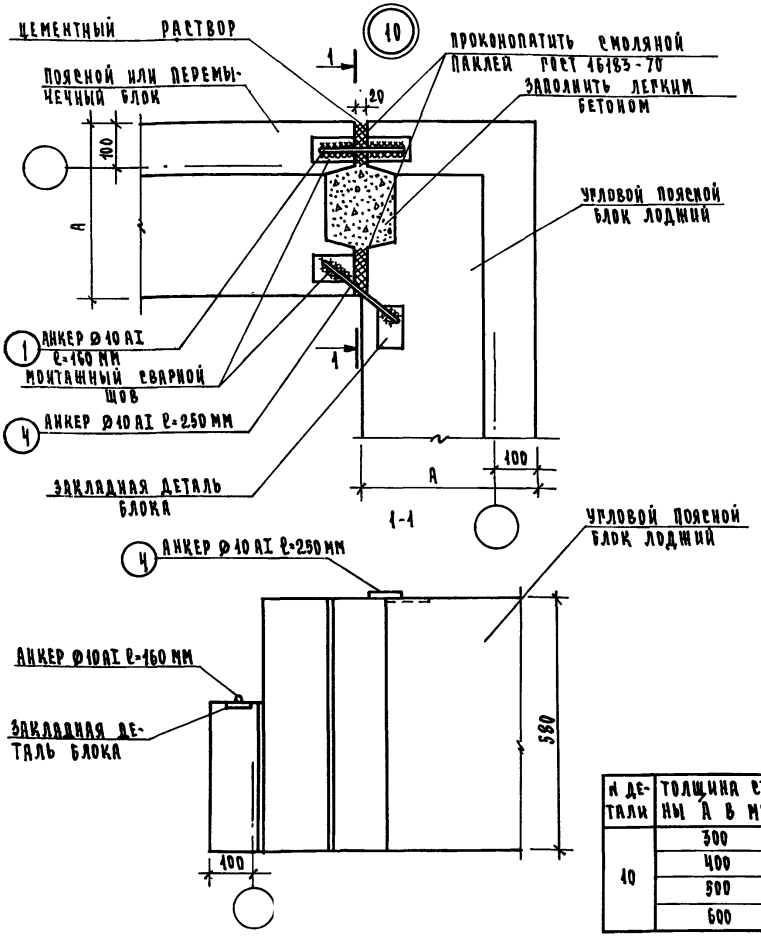

№ ДЕТАЛИ	ТОЛЩИНА СТЕНЫ А В ММ
10	300
	400
	500
	600

РУК.МАРТ.	МАГИДИН		
Н.КОНСТ.	УГАРОВ		
ГЛ.АРХ.ПР.	ГОЛЬДФАРБ		
Н.НИЖ.ПР.	ОВАКИМЯН		
РУК.ГР.НИЖ.	ШИАТОВА		
Т.НИЖ.			
Т.НИЖ.			

2.130-1 821. Д40

ПРИМЫКАНИЕ И КРЕПЛЕНИЕ УГЛОВЫХ ПОЯСНЫХ БЛОКОВ ЛОДЖИЙ

ДЕТАЛЬ 10.

СТАДИЯ	ЛИСТ	ЛИСТОВ
Р		

ЦНИИЭП ГРАЖДАНСЕЛЬСТРОЙ

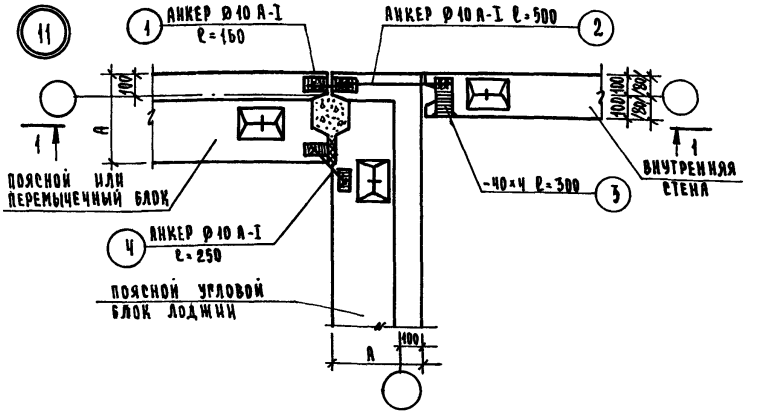

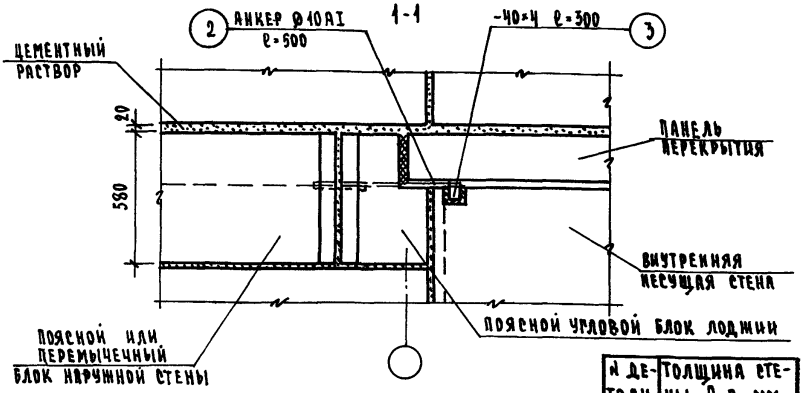

№ ДЕТАЛИ	ТОЛЩИНА СТЕНЫ А В ММ
11	300
	400
	500
	600

В ПЛАНЕ ДЕТАЛИ ПАНЕЛИ ПЕРЕКРЫТИЯ УСЛОВНО НЕ ПОКАЗАНЫ

РУК.МАСТ.	МАРИДИН	
ГА.КОНСТР.	УРАРОВ	
РД.АРХ.ПР.	ГОЛЬДФАРБ	
РА.НИЖ.ПР.	ОВАКИМЬЯН	
РУК.ГР.ИНЖ.	ШИАТОВА	
СТ.ИНЖЕН.	КОЧЕТКОВА	
СТ.ИНЖЕН.	ХИЛОВА	

2.130-1 В 21. 050

АНКЕРОВКА В МЕСТАХ ПРИМЫКАНИЯ ВНУТРЕННИХ НЕСУЩИХ СТЕН К УГЛУ НАРУЖНЫХ СТЕН. ДЕТАЛЬ 11.

СТАДИЯ	ЛИСТ	ЛИСТОВ
Р		1

ЦНИИЭП ГРАЖДАНСКОГО СТРОИТЕЛЬСТВА

ИНВ.№ ПОДЛ. 2-2462-18 | ПОДПИСЬ И ДАТА | ВЗАМ. ИНВ.№

12

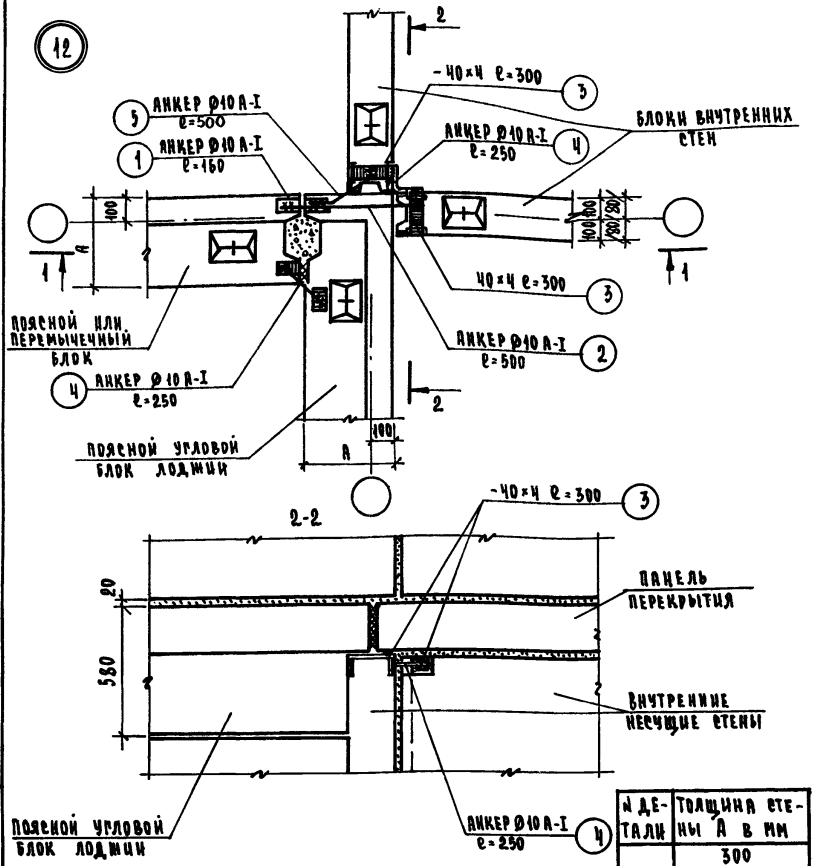

№ ДЕТАЛИ	ТОЛЩИНА СТЕНЫ А В ММ
12	300
	400
	500
	600

1. В ПЛАНЕ ДЕТАЛИ ПЛИТЫ ПЕРЕКРЫТИЯ УСЛОВНО НЕ ПОКАЗАНЫ.
2. СЕЧЕНИЕ ПО 1-1 СМ. ЛИСТ 9.

РУК.МАСТ.	МАРТЫНИН	
ГА.КОНСТР.	УГАРОВ	
ГА.АРХ.ПР.	ГОЛЬДФАРБ	
ГА.ИНЖ.ПР.	ОВАКИМЯН	
РУК.ГР.ИНЖ.	ШИАТОВА	
СТ.ИНЖЕН.	ХИЛОВА	

2.130-1 В.21. 060

АНКЕРОВКА В МЕСТАХ ПРИМЫКАНИЯ 2-ВНУТРЕННИХ НЕСУЩИХ СТЕН К УГЛУ НАРУЖНЫХ СТЕН. ДЕТАЛЬ 12

СТАДИЯ	ЛИСТ	ЛИСТОВ
Р		1

ЦНИИЭП ГРАЖДАНСЕЛЬСТРОЙ

62-19

13

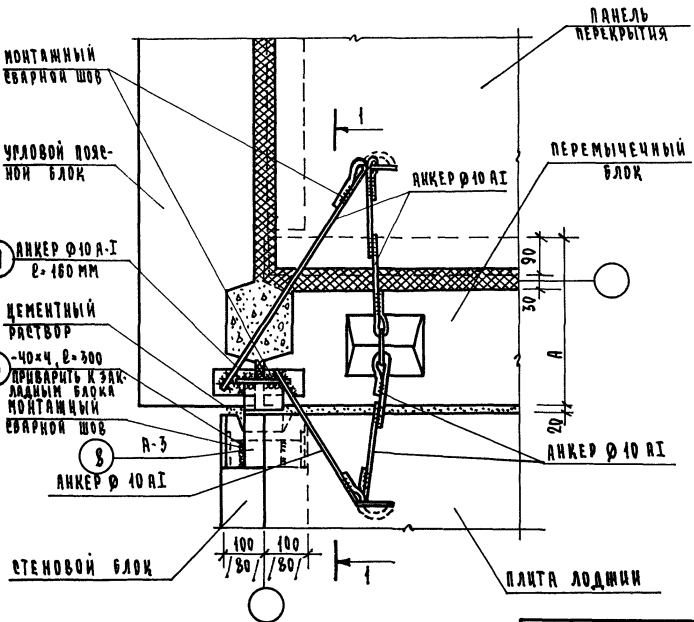

N ДЕТАЛИ	ТОЛЩИНА СТЕНЫ А В ММ
13	300
	400
	500
	600

Сечение 1-1 см. лист 12.

РУК. МАСТ.	МАРИДИН		
ГА. КОНСТ.	УТАРОВ		
ГА. АРХ. ПР.	ТОЛЬДАРЗ		
ГА. ИНЖ. ПР.	ФАХИМЬЯН		
РУК. ГР. ИНЖ.	ШИАТОВА		
СТ. ИНЖ.	КОЧЕТКОВА		
СТ. ИНЖ.			

2.130-1 В 21. 070

Анкеровка в местах примыкания плит лоджий к углу наружных стен.
Деталь 13.

СТАДИЯ	ЛИСТ	ЛИСТОВ
Р	1	2

ЦНИИЭП ГРАЖДАНСЕЛЬСТРОЙ

Инв.№ подл. | Подпись и дата | Взам. инв.№ | Инв.№ дубл. | Подпись и дата | 2-2462-20

1-1

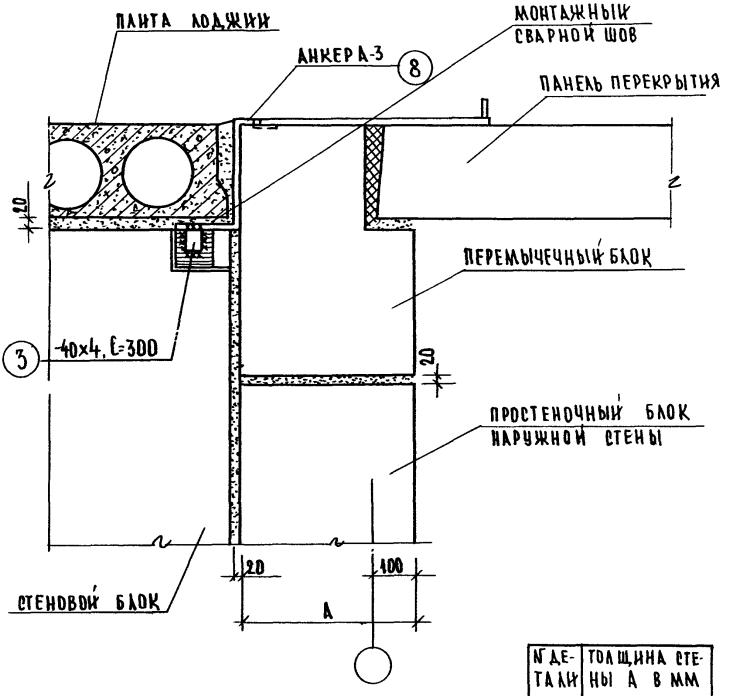

Деталь 13 см. лист 11.

№ детали	Толщина стены А в мм
13	300
	400
	500
	600

14

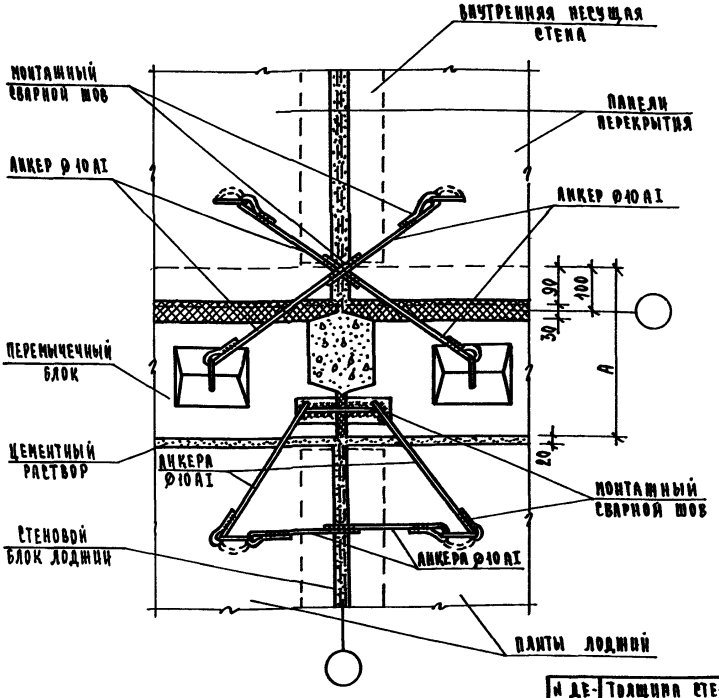

№ ДЕТАЛИ	Толщина стены А в мм
14	300
	400
	500
	600

Крепление стенового блока лоджии к наружной стене условно не показано.

РУК. МАСТ.	МАРИДИН	
ГА. КОНСТ.	УГАРОВ	
РА. АРХ. ПР.	ГОЛЬДФАРБ	
ГА. ИНЖ. ПР.	ОВАКИМЯН	
РУК. ГР. ИНЖ.	ШИАТОВА	
СТ. ИНЖ.	КОЧЕТКОВА	
СТ. ИНЖ.		

2.130-1 В 21. 080

Анкеровка в местах примыкания 2-плит лоджий к наружной стене. Деталь 14.

СТАДИЯ	ЛИСТ	ЛИСТОВ
Р		1

ЦНИИЭП ГРАЖДАНСЕЛЬСТРОЙ

2-246 2-22

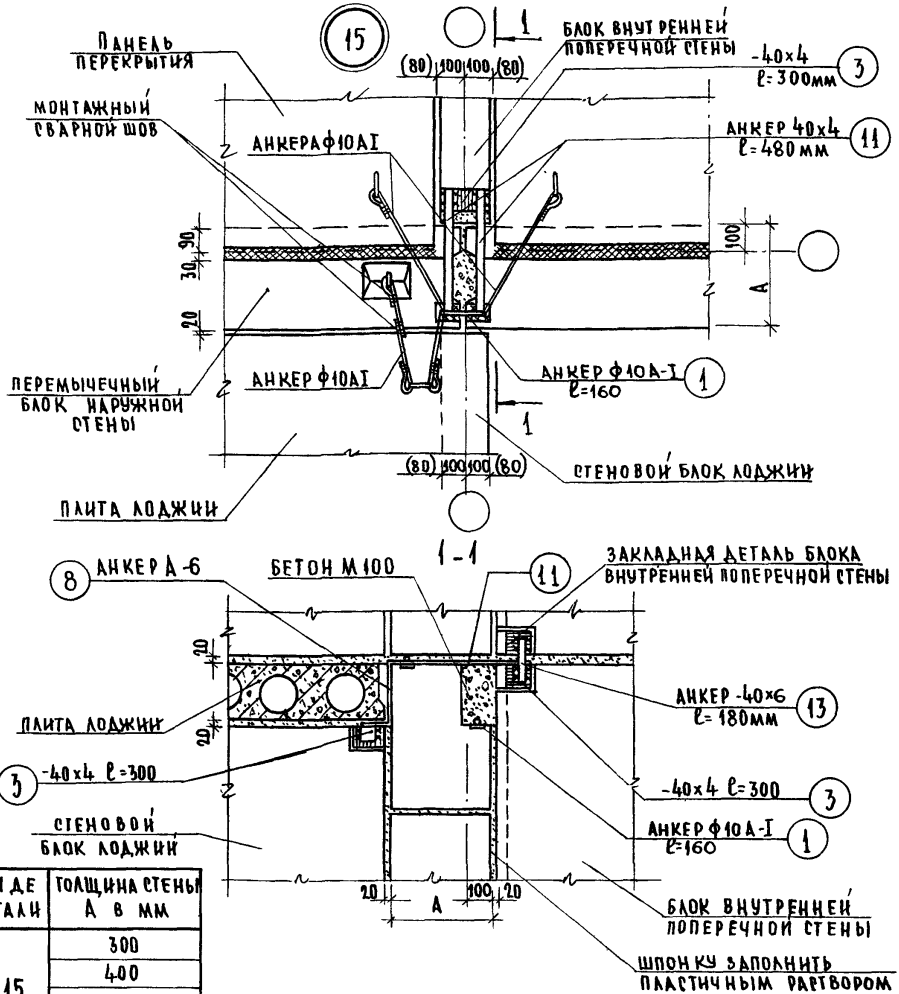

№ ДЕТАЛИ	ТОЛЩИНА СТЕНЫ А в мм
15	300
	400
	500
	600

КРЕПЛЕНИЕ СТЕНОВОГО БЛОКА ЛОДЖИИ К НАРУЖНОЙ СТЕНЕ ПРИ ПОМОЩИ АНКЕРА А-6 СМ. ЛИСТ 12.

РУК. МАСТ	МАРИДИН	
ГЛ. КОНСТ.	УГАРОВ	
ГЛ. АРХ. ПР.	ГОЛЬД. ФАРБ	
ГЛ. ИНЖ. ПР	ОВАКИМЯН	
РУК. ГР. ИНЖ	ШИАТОВА	
СТ. ИНЖ.	ХИЛОВА	

2.130 -1 В21 090

АНКЕРОВКА В МЕСТАХ ПРИМЫКАНИЯ ПЛИТЫ ЛОДЖИИ К НАРУЖНОЙ СТЕНЕ ДЕТАЛЬ 15.

СТАДИЯ	ЛИСТ	ЛИСТОВ
Р		1

ЦНИИЭП ГРАЖДАНСЕЛЬСТРОЙ

Инв. № подл. | Подпись и дата | Взам. инв. №

2-2462-23

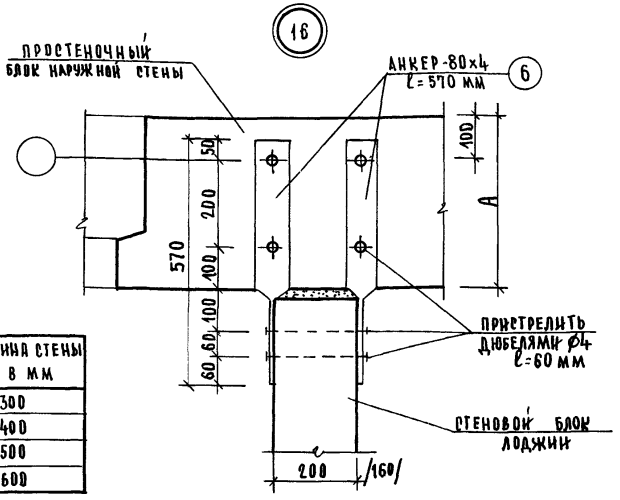

N ДЕТАЛИ	ТОЛЩИНА СТЕНЫ A В ММ
16	300
	400
	500
	600

1. Крупные бетонные блоки приняты по действующим сериям 1.133-2 и 1.134-2.
2. Монтаж блоков наружных и внутренних стен выполняется на пластичном цементно-песчаном растворе М-50.
3. Стеновые блоки устанавливаются на выравненной поверхности.
4. Сварка производится электродами Э-42 по всей длине соприкосновения привариваемых элементов.
5. Антикоррозийная защита анкерных соединений и металлических частей выполняется в соответствии СНиП II-28-73 „Защита строительных конструкций от коррозии."
6. Швы между блоками расшиваются цементным раствором.
7. Крепление боковых стен лоджий к простеночным блокам наружных стен с помощью дюбелей/деталь 16/ допускается в случае несовпадения оси стены лоджии со стыком поясных или перемычечных блоков.

РУК. МАСТ	МАГИДИН		
ГЛ. КОСТР.	УГАРОВ		
ГЛ. АРХ. ПР.	ГОЛЬДФАРБ		
ГЛ. ИНЖ. ПР.	ОВАКИМЬЯН		
РУК. ГР. ИНЖ.	ШИАТОВА		
СТ. ИНЖ.	КОЧЕТКОВА		

2.130-1, В21. 100

ПРИМЫКАНИЕ И КРЕПЛЕНИЕ БОКОВОЙ СТЕНЫ ЛОДЖИИ К ПРОСТЕНОЧНОМУ БЛОКУ НАРУЖН СТЕНЫ. ДЕТ. 16

СТАДИЯ	ЛИСТ	ЛИСТОВ
Р.		1

ЦНИИЭП ГРАЖДАНСЕЛЬСТРОЙ

ИНВ. N ПОДА 2-2462-24 | ПОДПИСЬ И ДАТА | ВЗАМ. ИНВ. N

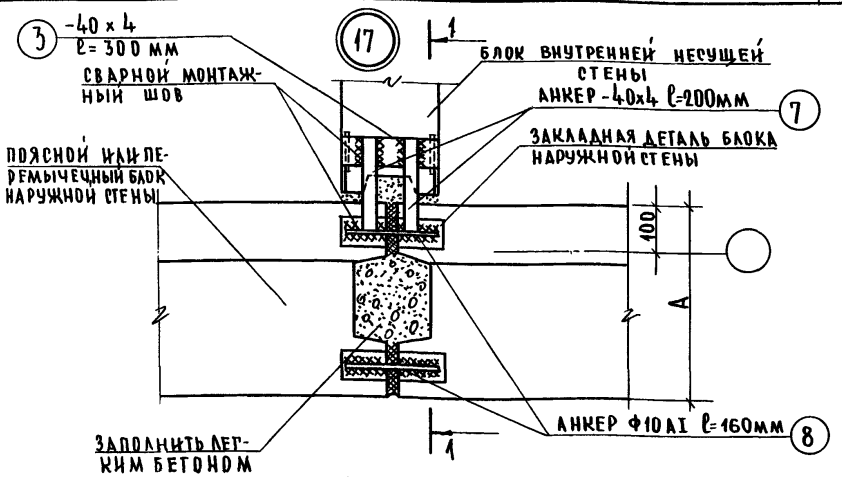

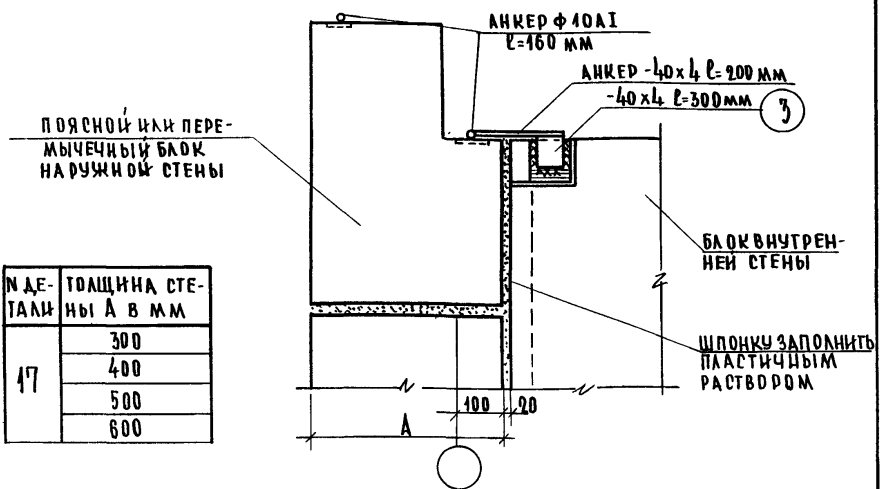

№ ДЕТАЛИ	ТОЛЩИНА СТЕНЫ А В ММ
17	300
	400
	500
	600

РУК.МАСТ.	МАГИДИН	
ГЛ.КОНСТР	УГАРОВ	
ГЛ.АРХ.ПР.	ГОЛЬДФАРБ	
ГЛ.ИНЖ.ПР.	ОВАКИМЯН	
РУК.ГР.ИНЖ.	ШИЛТОВА	
СТ.ИНЖЕН.		
СТ.ИНЖЕН.		

2.130-1.8 21. 110

Примыкание и крепление блока внутренней несущей стены к блокам наружной стены в месте их стыка. Деталь 17.

СТАДИЯ	ЛИСТ	ЛИСТОВ
Р		1

ЦНИИЭП ГРАЖДАНСЕЛЬСТРОЙ

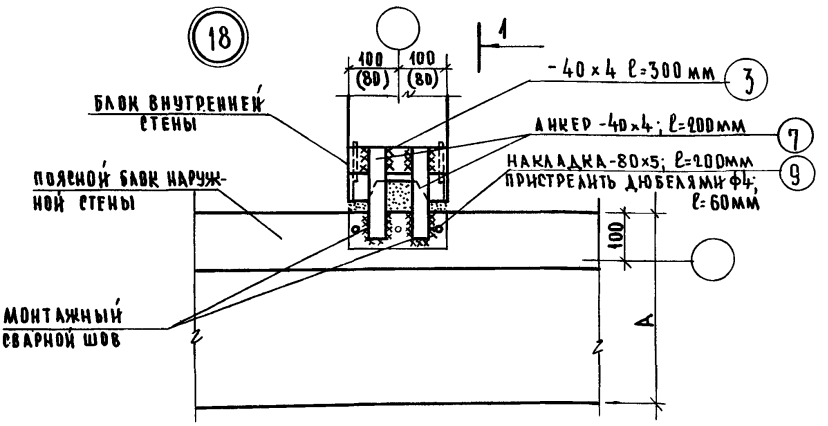

1-1

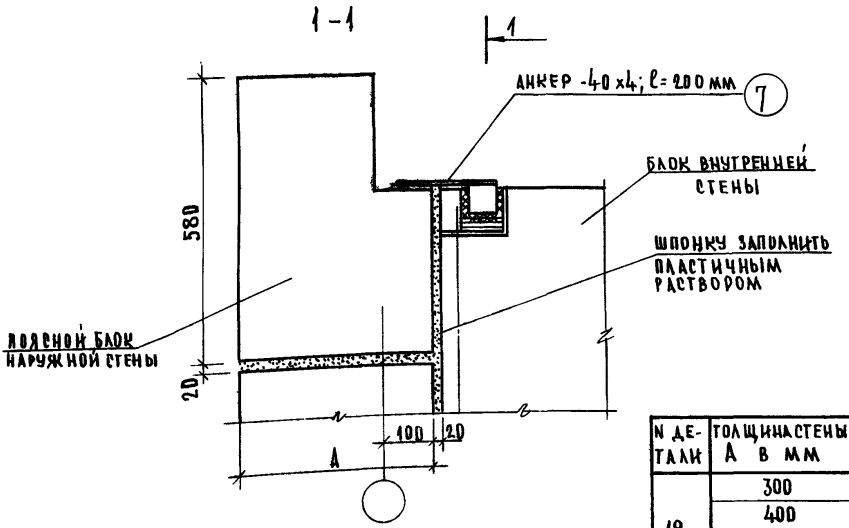

N ДЕТАЛИ	ТОЛЩИНА СТЕНЫ А В ММ
18	300
	400
	500
	600

РУК. МАСТ.	МАРИДИН	
ГЛ. КОНСТР.	УРАРОВ	
ГЛ. АРХ. ПР	ГОЛЬДФАРБ	
ГЛ. ИНЖ. ПР	ОВАНИМЬЯН	
РУК. ГРУППЫ	ШИАТОВА	
СТ. ИНЖЕН.	КОЧЕТКОВА	
СТ. ИНЖЕН.		

2.130-1.В 21. 120

Примыкание и крепление блока внутренней несущей стены к наружной стене. Деталь 18.

СТАДИЯ	ЛИСТ	ЛИСТОВ
Р		1

ЦНИИЭП ГРАЖДАНСЕЛЬСТРОЙ

ИНВ. N ПОДЛ. | 2-2462-26 | ПОДПИСЬ И ДАТА | ВЗАМ. ИНВ. N

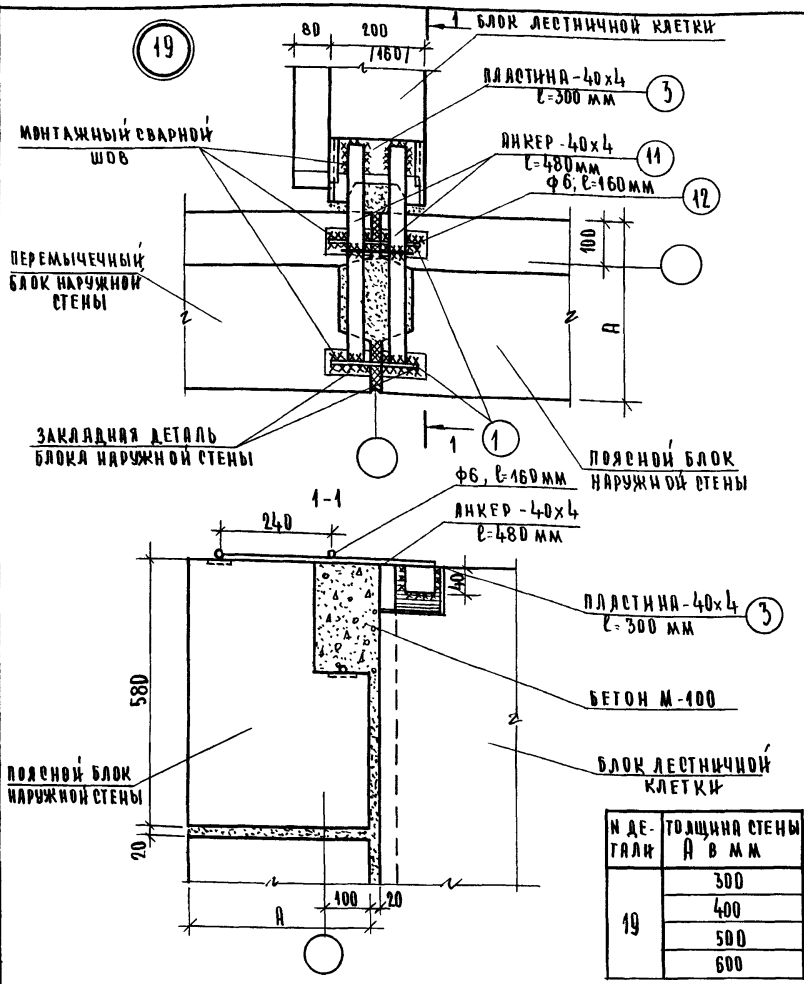

№ ДЕТАЛИ	ТОЛЩИНА СТЕНЫ А В ММ
19	300
	400
	500
	600

РУК МАСТ	МАГИДИН	
ГИ КОНСТ	УГАРОВ	
ГЛ АРХ ПР	ГОЛЬДФАРБ	
ГЛ ИНЖ ПР	ОВАКИМЬЯН	
РУК ГРУППЫ	ШИЛОВА	
СТ. ИНЖ.		
СТ. ИНЖ.		

2.130-1.В 21. 130

ПРИМЫКАНИЕ И КРЕПЛЕНИЕ БЛОКА ЛЕСТНИЧНОЙ КЛЕТКИ К НАРУЖНОЙ СТЕНЕ. ДЕТАЛЬ 19.

СТАДИЯ	ЛИСТ	ЛИСТОВ
Р		1

ЦНИИЭП ГРАЖДАНСЕЛЬСТРОЙ

8462-27

20

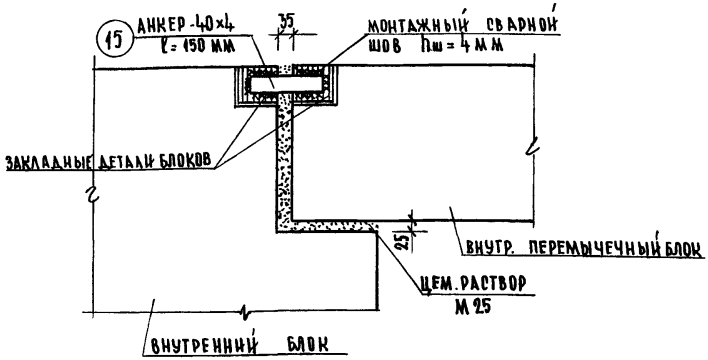

21

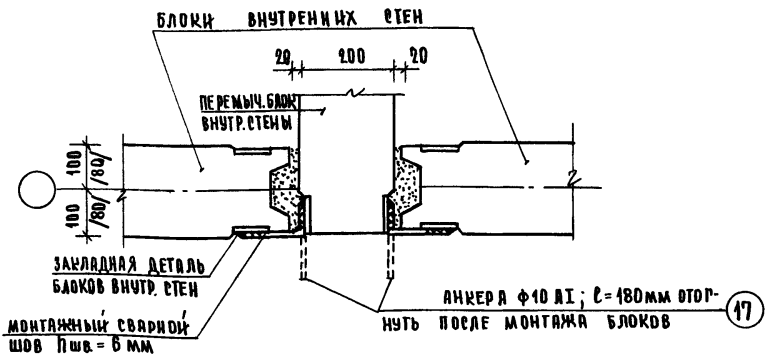

РУК. МАСТ.	МАГНДИН	
ГЛ. КОНСТ.	УГАРОВ	
ГЛ. АРХ. ПР.	ГОЛЬДФАРБ	
ГЛ. ИНЖ. ПР.	ОВАКИМЯН	
РУКТЕМЫ	ШИЛТОВА	
СТ. ИНЖ.	КОЧЕТКОВА	
СТ. ИНЖ.		

2.130-1.821. 140

Опирание и крепление перемычечного блока к внутренней стене детали 20.21.

СТАДИЯ	ЛИСТ	ЛИСТОВ
Р		1

ЦНИИЭП ГРАЖДАНСЕЛЬСТРОЙ

Инв. № подл. | Подпись и дата | Взам. инв. №

2-246а-28

22

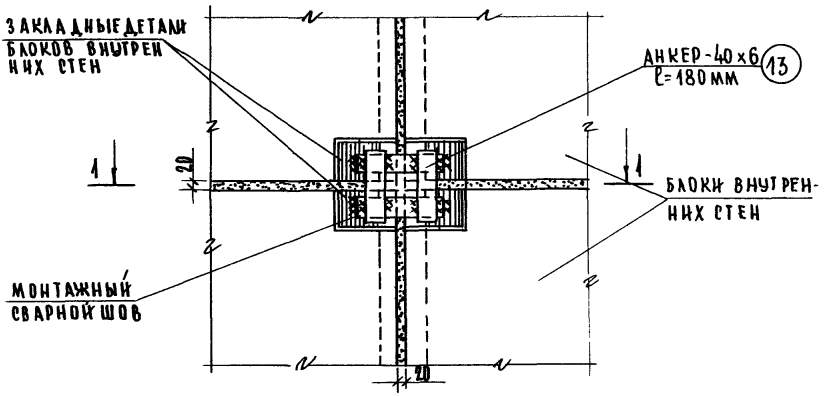

1-1

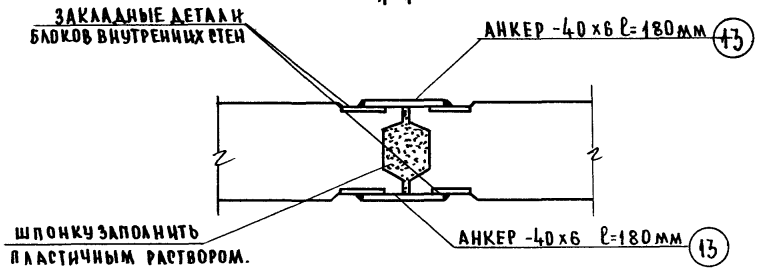

РУК.МАСТ	МАРИДИН		
ГА.КОНСТР.	УГАРОВ		
ГА.АРХ.ПР.	ГОЛЬДФАРБ		
ГА.ИНЖ.ПР.	ОВАКИМЯН		
РУК.ГР.ИНЖ.	ШИАТОВА		
СТ.ИНЖЕН.			
СТ.ИНЖЕН.			

2.130-1.В 21. 150

ПРИМЫКАНИЕ И КРЕПЛЕНИЕ БЛОКОВ ВНУТРЕННИХ СТЕН. ДЕТАЛЬ 22.

СТАДИЯ	ЛИСТ	ЛИСТОВ
Р		1

ЦНИИЭП ГРАЖДАНСЕЛЬСТРОЙ

ИНВ.№ПОДЛ. 2-2462-29 | ПОДПИСЬ И ДАТА | ВЗАМ.ИНВ.№

23

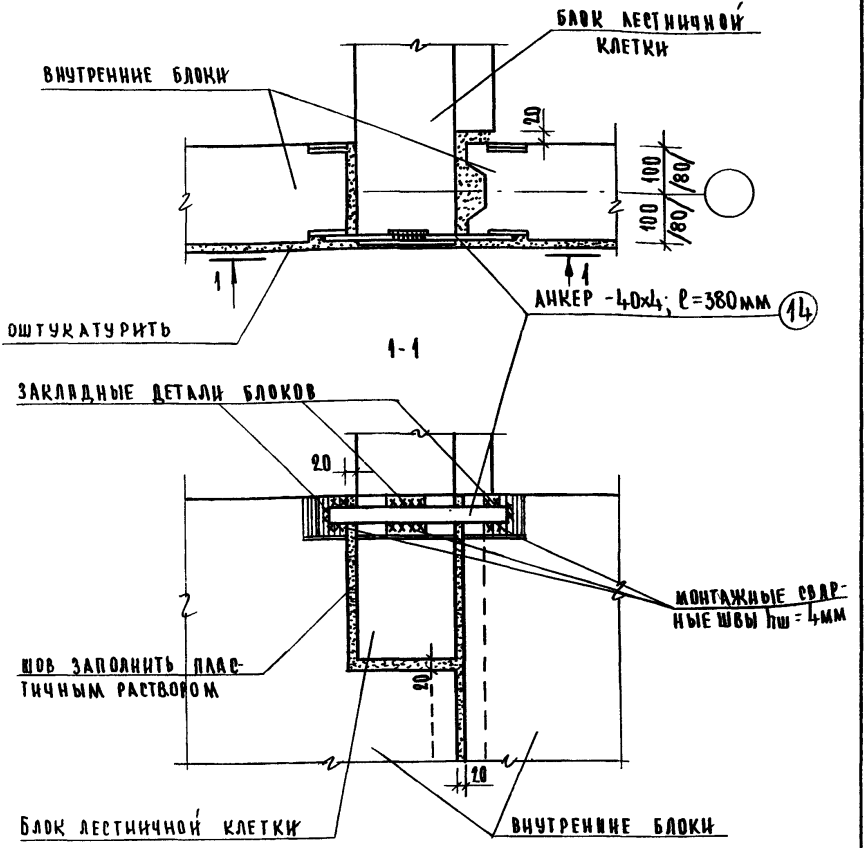

РУК.МАСТ.	МАРИДИН	
ГЛ.КОНСТ.	УТАРОВ	
РУК.ГРУППЫ	ГОЛЬДФАРБ	
ГЛ.ИНЖ.ПР.	ОВАКИМЯН	
РУК.ГР.	ШИЛТОВА	
СТ. ИНЖ.	КОЧЕТКОВА	
СТ. ИНЖ.		

2.130-1.В 21. 160

ПРИМЫКАНИЕ И КРЕПЛЕНИЕ БЛОКА ЛЕСТНИЧНОЙ КЛЕТКИ К БЛОКАМ ВНУТРЕННЕЙ СТЕНЫ. ДЕТАЛЬ 23.

СТАДИЯ	ЛИСТ	ЛИСТОВ
Р		1

ЦНИИЭП ГРАЖДАНСЕЛЬСТРОЙ

2-146-30

ИНВ.№ ПОДЛ. | ПОДПИСЬ И ДАТА | ВЗАМ. ИНВ.№

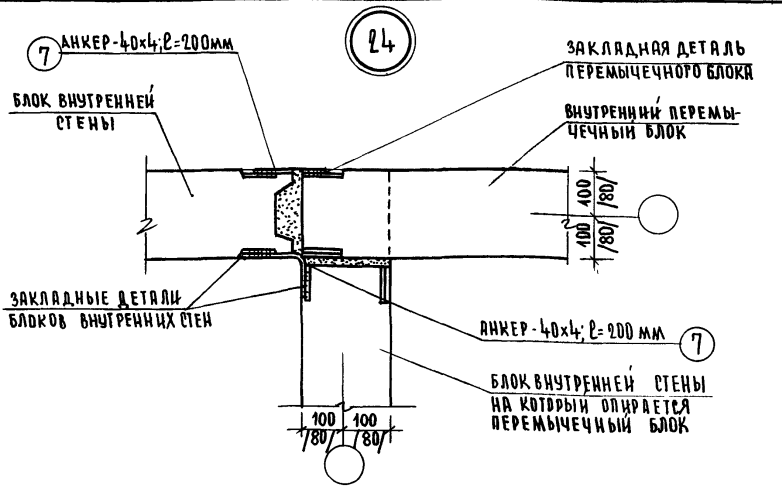

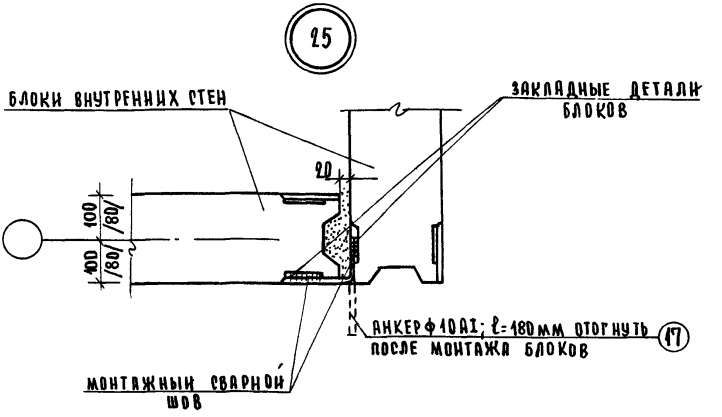

РУК.МАС.	МАТИДИН		
ГЛ.КОНСТ	УТАРОВ		
ГЛ.АРХ.ПР.	ГОЛЬДФАРБ		
ГЛ.ИНЖ.ОВ	ОВАКИМЯН		
РУК.ГР.ИНЖ	ШИПТОВА		
СТ.ИНЖ.			
СТ.ИНЖ.			

2.130-1.В 21. 170

Примыкание и крепление перемычечного блока и блоков к углу внутренних стен. Детали 24, 25.

СТАДИЯ	ЛИСТ	ЛИСТОВ
Р		1

ЦНИИЭП ГРАЖДАНСЕЛЬСТРОЙ

Инв.№ подл. | 2-2462-31 | Подпись и дата | Взам.инв.№

26

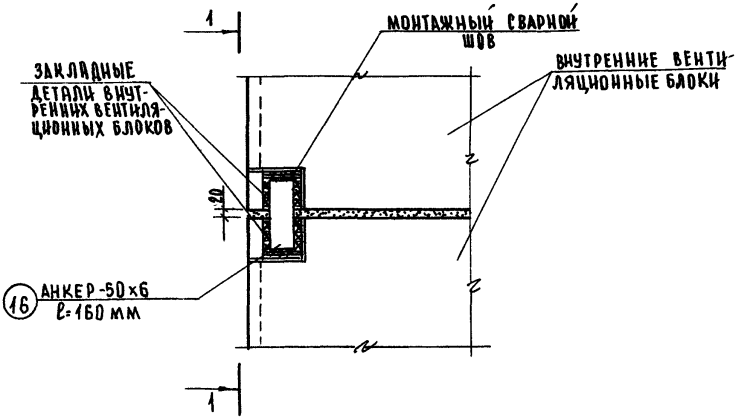

1-1

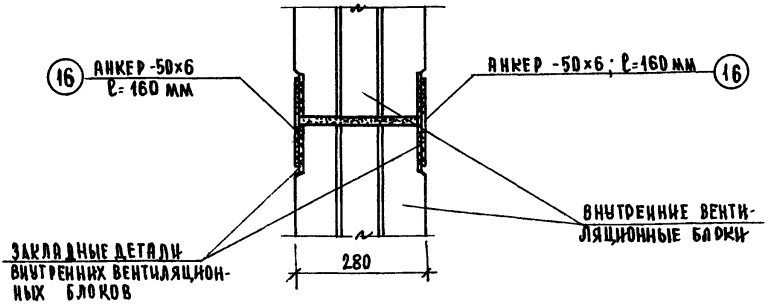

Инв.№ подл.	Подпись и дата	Взам.инв.№	
2-2463-32			

Рук.маст.	Мартидин	
Гл.конст.	Уваров	
Гл.арх.пр.	Гольдфарб	
Гл.инж.пр.	Довакимьян	
Рук.группы	Шилова	
Ст.инж.	Кочеткова	
Ст.инж.		

2.130-1.в 21. 180

Примыкание и крепление внутренних вентиляционных блоков. Деталь 26.

Стадия	Лист	Листов
Р		1

ЦНИИЭП Гражданельстрой

27

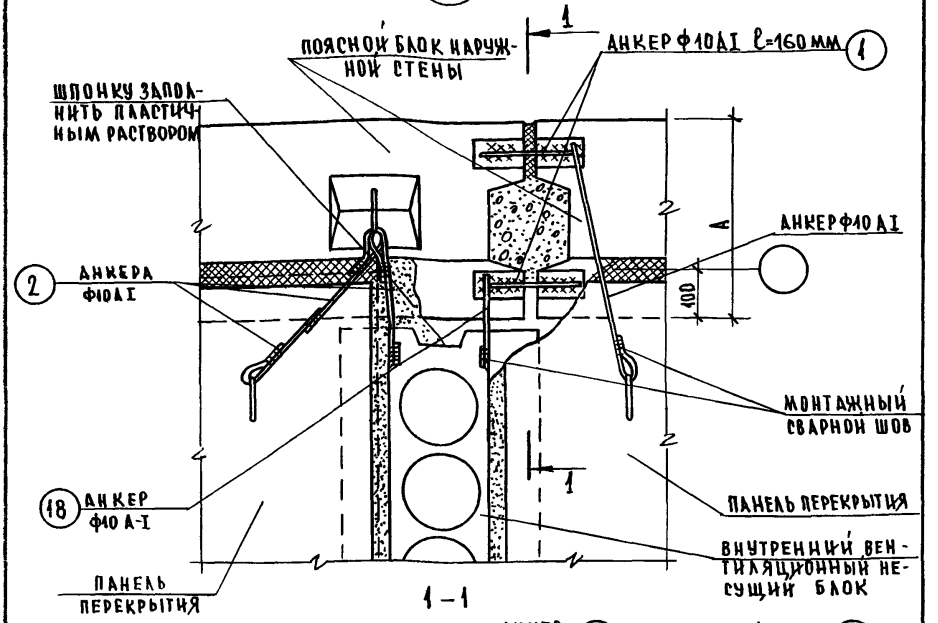

1 – 1

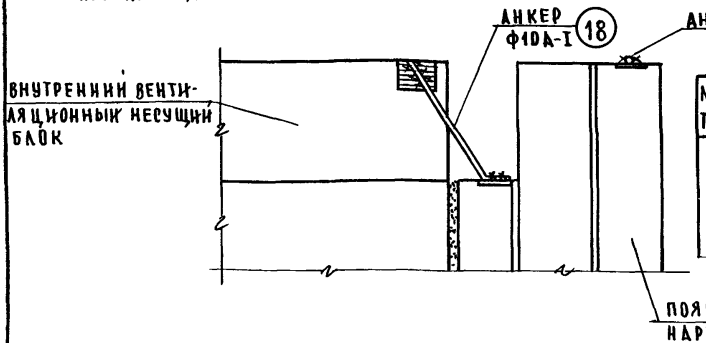

№ ДЕТАЛИ	ТОЛЩИНА СТЕНЫ А в мм
27	300
	400
	500
	600

РУК. МАСТ	МАТИДИН	
ГА КОНСТ	УРАРОВ	
ГА. АРХ. ПР	ГОЛЬДФАРБ	
ГА. ИНЖ ПР	ОВАКИМЬЯН	
РУКТРИНЖ	ШИАТОВА	
СТ. ИНЖ.	ХИЛОВА	
СТ. ИНЖ.		

2.130-1.8 21. 190

Примыкание и крепление блоков наружных стен к панелям перекрытия, опирающимся на вентиляционные блоки. Деталь 27

СТАДИЯ	ЛИСТ	ЛИСТОВ
Р		1

ЦНИИЭП граждансельстрой

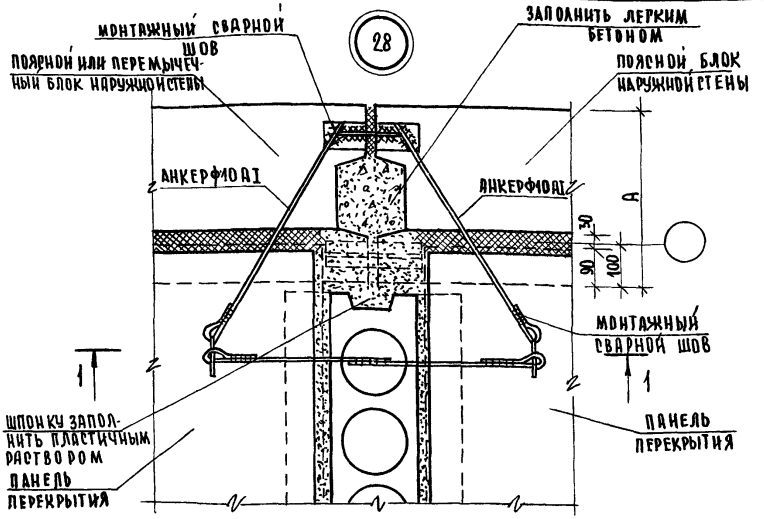

1-1

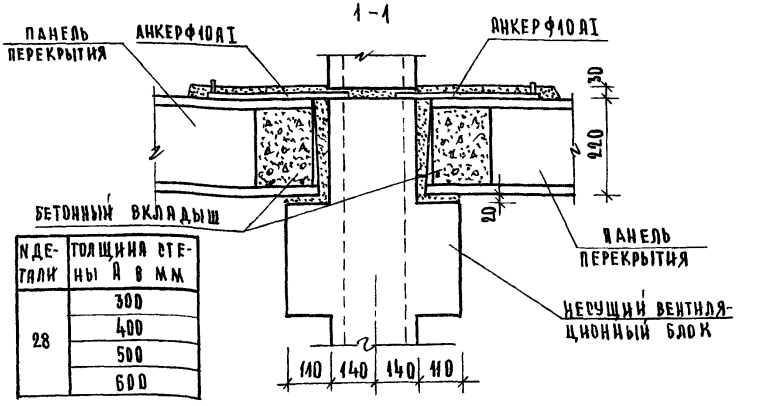

N ДЕТАЛИ	ТОЛЩИНА СТЕНЫ А В ММ
28	300
	400
	500
	600

РУК.МАСТ.	МАГНДИН	
ТЛ.КОНСТ.	УГАРОВ	
ГЛ.АРХ.ПР.	ГОЛЬДФАРБ	
ГЛ.ИНЖ.ПР.	ОВАКИМЯН	
РУК.ГР.	ШИЛТОВА	
СТ.ИНЖ.	КОЧЕТКОВА	
СТ.ИНЖ.		

2.130-1.821. 200

Примыкание и крепление блоков наружных стен в местах их стыка к панелям перекрытия, опирающимся на вентиляционные блоки. Деталь 28.

СТАДИЯ	ЛИСТ	ЛИСТОВ
Р		1

ЦНИИЭП ГРАЖДАНСЕЛЬСТРОЙ

ИНВ.N ПОДЛ. | ПОДПИСЬ И ДАТА | ВЗАМ.ИНВ.N | 2-2462-34

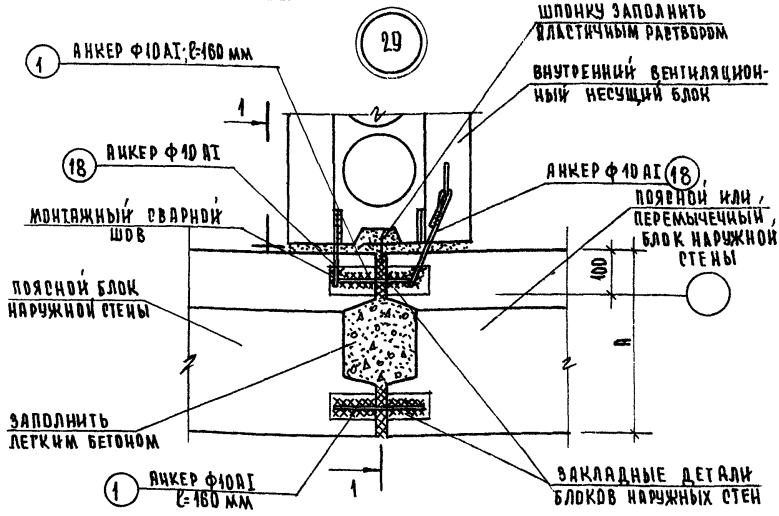

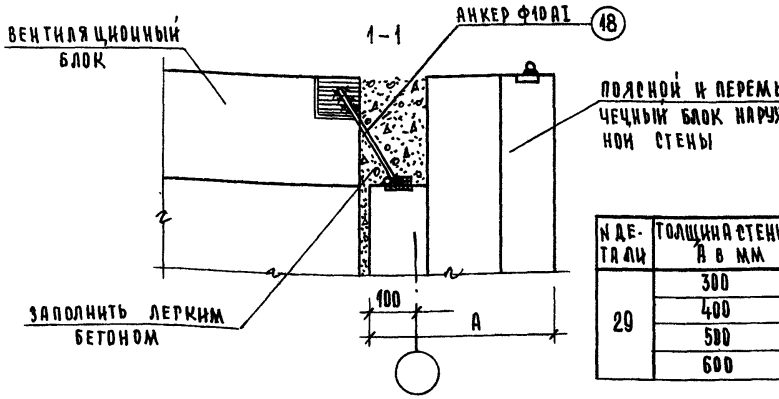

№ ДЕТАЛИ	ТОЛЩИНА СТЕНЫ А В ММ
29	300
	400
	500
	600

РУК.МАСТ.	МАГНАДИН	
ГЛ.КОНСТ.	УРАРОВ	
ГЛ.АРХ.ПР.	ГОЛЬДФАРБ	
ГЛ.ИНЖ.ПР.	ОВАКИМЬЯН	
РУК.ГР.ИНЖ.	ШЛЯТОВА	
СТ.ИНЖ.		
СТ.ИНЖ.		

2.130-1.821.210

АНКЕРОВКА В МЕСТАХ ПРИМЫКАНИЯ ВЕНТИЛЯЦИОННОГО БЛОКА К НАРУЖНОЙ СТЕНЕ. ДЕТАЛЬ 29.

СТАДИЯ	ЛИСТ	ЛИСТОВ
Р		1

ЦНИИЭП ГРАЖДАНСЕЛЬСТРОЙ

2.2462-35

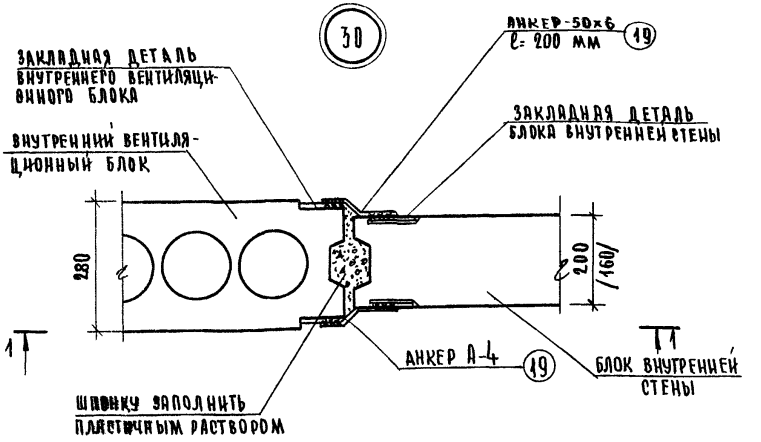

1-1

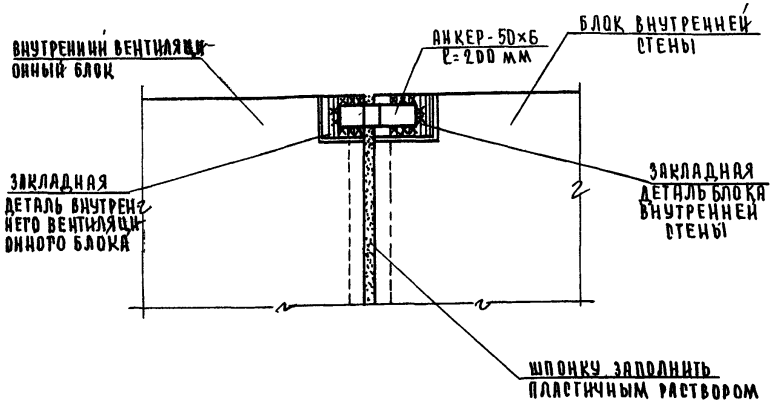

РУК.МАСТ	МАТИДИН	
ГИ.КОНСТ.	УГАРОВ	
ГИ.АРХ.ПР.	ГОЛЬДФАРБ	
ГИ.ИНЖ.ПР.	ОВАКИМЯН	
РУК.ГР.ИНЖ.	ШИЯТОВА	
СТ.ИНЖ.	КОЧЕТКОВА	
СТ.ИНЖ.		

2.130-1.В21. 220

Примыкание и крепление внутреннего вентиляционного блока к блоку внутренней стены. Деталь 30.

СТАДИЯ	ЛИСТ	ЛИСТОВ
Р		1

ЦНИИЭП ГРАЖДАНСЕЛЬЭЛЕКТРОПРОЕКТ

ИНВ.№ ПОДЛ. | ПОДПИСЬ И ДАТА | ВЗАМ.ИНВ.№

2-2462-36

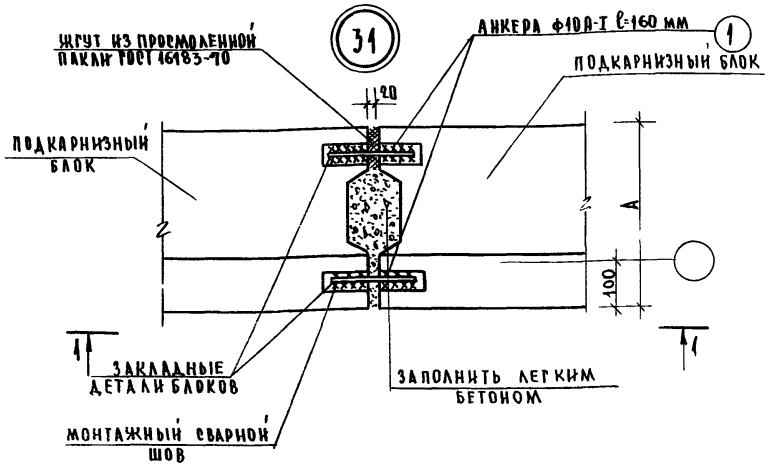

1-1

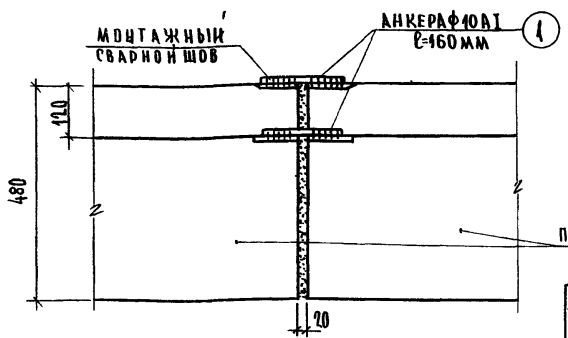

№ ДЕТАЛИ	ТОЛЩИНА СТЕНЫ А В ММ
31	300
	400
	500
	600

РУК.МАСТ	МАРИДИН		
РА.КОНСТР	УТАРОВ		
ГЛ.АРХ.ПР.	РОЛЬД.ФАРБ		
РА.НИЖПР.	ОВАКИМЯН		
РИК.ТРНИЖ	ШИАТОВА		
СТ.ИНЖЕН.			
СТ.ИНЖЕН.			

2.130-1.В 21. 230

ПРИМЫКАНИЕ И КРЕПЛЕНИЕ ПОДКАРНИЗНЫХ БЛОКОВ ДЕТАЛЬ 31.

СТАДИЯ	ЛИСТ	ЛИСТОВ
Р		1

ЦНИИЭП ГРАЖДАНСЕЛЬСТРОЙ

ИНВ.№ ПОДЛ. | ПОДПИСЬ И ДАТА | ВЗАМЕН ИНВ.№

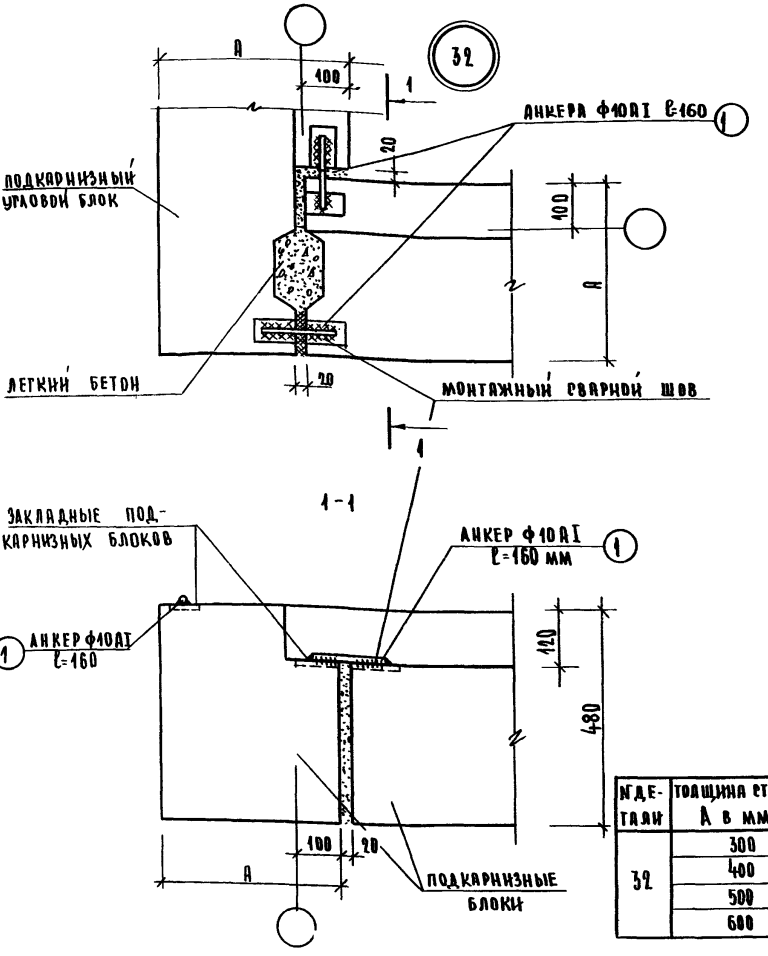

№ ДЕТАЛИ	ТОЛЩИНА СТЕНЫ А В ММ
32	300
	400
	500
	600

РУК.МАСТ.	МАРТИДИН	
ГЛ.КОНСТ.	УГАРОВ	
ГЛ.АРХ.ПР.	ГОЛЬДФАРБ	
ГЛ.ИНЖ.ПР.	ОВАКИМЯН	
РУК.ГР.	ШИЛТОВА	
СТ.ИНЖ.	КОЧЕТКОВА	
СТ.ИНЖ.		

2.130-1.В21. 240

ПРИМЫКАНИЕ И КРЕПЛЕНИЕ УГЛОВЫХ ПОДКАРНИЗНЫХ БЛОКОВ ДЕТАЛЬ 32.

СТАДИЯ	ЛИСТ	ЛИСТОВ
Р		1

ЦНИИЭП ГРАЖДАНСЕЛЬСТРОЙ

ИНВ.№ ПОДЛ. | ПОДПИСЬ И ДАТА | ВЗАМ.ИНВ.№

8-24-62-38

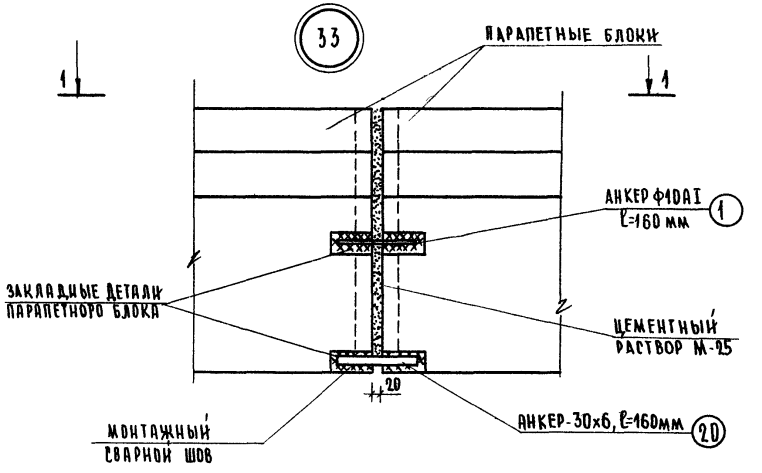

1-1

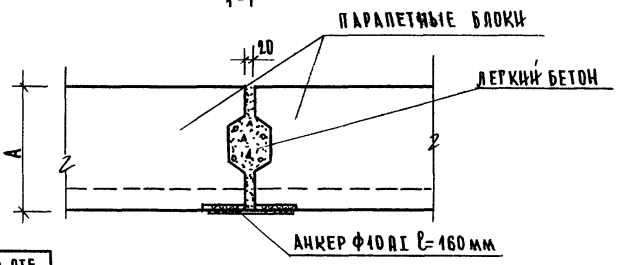

N ДЕТАЛИ	ТОЛЩИНА СТЕНЫ А В ММ
33	180
	280
	380
	480

РУК МАСТ	Матидин	
ГИ КОНСТ	Угаров	
ГИ АРХ ПР	Гольдфарб	
ГИ ИНЖ ПР	Овакимьян	
РУК ГР	Шилтова	
СТ И НИЖ		
СТ. ИНЖ.		

2130-1.В21 250

Анкеровка в местах примыкания парапетных блоков. Деталь 33

СТАДИЯ	ЛИСТ	ЛИСТОВ
Р		1

ЦНИИЭП ГРАЖДАНСЕЛЬСТРОЙ

Инв. № подл. | Подпись и дата | Взам. инв. №

2462-39

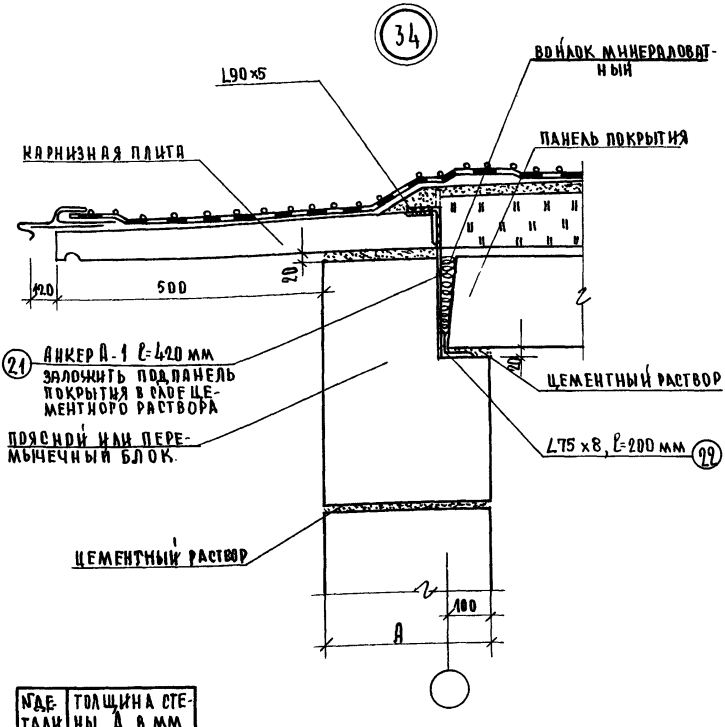

№ ДЕТАЛИ	ТОЛЩИНА СТЕНЫ А В ММ
34	300
	400
	500
	600

РУК. МАС	МАРГИДИН	
ГЛ. КОНСТ	УТАРОВ	
ГЛ. АРХ. ПР.	ГОЛЬДФАРБ	
ГЛ. ИНЖ. ПР.	ОВАКИМЯН	
РУК. ГР. ИНЖ.	ШИЛТОВА	
СТ. ИНЖЕН.	КОЧЕТКОВА	
ВТ. ИНЖЕН.		

2.130-1.В 21. 260

КРЕПЛЕНИЕ КАРНИЗНОЙ ПЛИТЫ ПРИ СОВМЕЩЕННОЙ НЕВЕНТИЛИРУЕМОЙ КРЫШЕ. ДЕТАЛЬ 34.

СТАДИЯ	ЛИСТ	ЛИСТОВ
Р		1

ЦНИИЭП ГРАЖДАНСЕЛЬСТРОЙ

ИНВ. № ПОДЛ. | ПОДПИСЬ И ДАТА | ВЗАМ. ИНВ. №

2-246-2-40

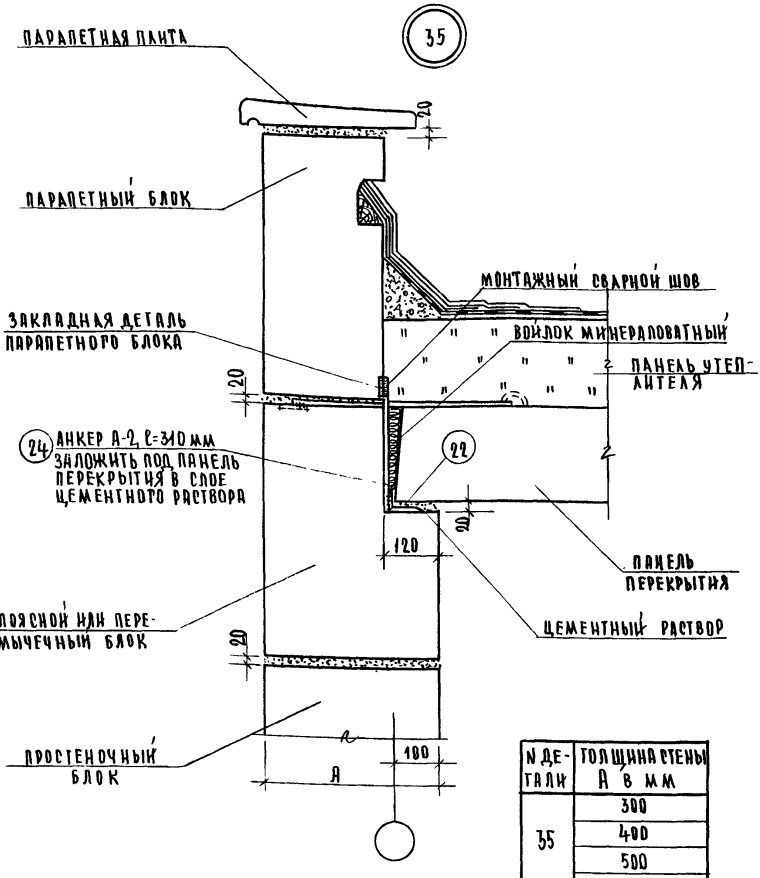

N ДЕТАЛИ	ТОЛЩИНА СТЕНЫ А В ММ
35	300
	400
	500
	600

РУК.МАСТ	МАРТИРОСЯН	
Н.КОНСТ.	УГАРОВ	
ГЛ.АРХ.ПР	ГОЛЬДФАРБ	
ГЛ.ИНЖ.ПР	ОВАКИМЯН	
РУК.ГРУПП	ШИЛОВА	
СТ.ИНЖ.		
СТ.ИНЖ.		

2.130-1.В21.270

Крепление парапетного блока при совмещенной невентилируемой крыше. Деталь 35.

СТАДИЯ	ЛИСТ	ЛИСТОВ
Р		1

ЦНИИЭП ГРАЖДАНСЕЛЬСТРОЙ

МАРКА № ДЕТАЛИ	ПОЗ.	ЭСКИЗ СЕЧЕНИЯ	ФММ СЕЧЕНИЕ	ДЛИНА ММ	КОЛ. ШТ.	ОБЩАЯ ДЛИНА	МАССА КГ ЕДИН.	МАССА КГ ОБЩ.
1	2	3	4	5	6	7	8	9
1, 6, 3, 4	1	160	Ф10А-I	160	2	320	0.20	0.20
2, 7, 5, 8	1	160	Ф10А-I	160	2	320	0.20	0.20
9	2		Ф10А-I	500	2	1000	0.62	0.62
10	1	160	Ф10А-I	160	1	160	0.10	0.25
	4	250	Ф10А-I	250	1	250	0.15	
11	1	160	Ф10А-I	160	1	160	0.10	0.94
	2	500	Ф10А-I	500	1	500	0.31	
	3	200, 50, 40	-40×4	300	1	300	0.38	
	4	250	Ф10А-I	250	1	250	0.15	
12	1	160	Ф10А-I	160	1	160	0.10	1.41
	2	500	Ф10А-I	500	1	500	0.31	
	3	200, 50, 40	-40×4	300	2	600	0.38	
	4	250	Ф10А-I	250	2	500	0.31	
	5	100, 360, 40	Ф10А-I	500	1	500	0.31	
13	1	160	Ф10А-I	160	1	160	0.10	1.86
	3	200, 50, 40	-40×4	300	1	300	0.38	
	А-3 8	150, 50, 240	-100×4	440	1	440	1.38	

РУК.МАСТ	МАГИДИН	
ГЛ.КОНСТ.	УГАРОВ	
ГЛ.АРХ.ПР.	ГОЛЬДФАРБ	
ГЛ.ИНЖ.ПР.	ОВАКИМЬЯН	
РУК.ГР.ИНЖ.	ШИЛТОВА	
СТ.ИНЖ.	КОЧЕТКОВА	
СТ.ИНЖ.	ХИЛОВА	

2.130-1.821 280

СПЕЦИФИКАЦИЯ СТАЛИ ЗАКЛАДНЫХ И СОЕДИНИТЕЛЬНЫХ ЭЛЕМЕНТОВ.

СТАДИЯ	ЛИСТ	ЛИСТОВ
Р		1

ЦНИИЭП ГРАЖДАНСЕЛЬСТРОЙ

ИНВ № ПОДЛ. 2-2462-42 | ПОДПИСЬ И ДАТА | ВЗАМ.ИНВ №

1	2	3	4	5	6	7	8	9
15	1	160	ф10А-I	160	2	320	0.2	2.47
	3	200, 50, 80	-40×4	300	1	300	0.38	
	11	480, 40	-40×4	480	2	960	1.21	
	13	180, 40	-40×6	180	2	360	0.68	
16	6	80, 570	-80×4	570	2	1140	2.9	2.9
17	1	160	ф10А-I	160	2	320	0.2	1.08
	3	200, 50, 80	-40×4	300	1	300	0.38	
	7	200, 40	-40×4	200	2	400	0.50	
18	3	200, 50, 80	-40×4	300	1	300	0.38	1.54
	7	200, 40	-40×4	200	2	400	0.50	
	9	200, 80	-80×5	200	1	200	0.63	
19	1	160	ф10А-I	160	2	320	0.20	1.83
	3	200, 50, 80	-40×4	300	1	300	0.38	
	11	480, 40	-40×4	480	2	960	1.21	
	12	160	ф6А-I	160	1	160	0.04	
20	15	150, 40	-40×4	150	2	300	0.38	0.38
21	17	180	ф10А-I	180	2	360	0.22	0.22
22	13	180, 40	-40×6	180	8	1440	2.70	2.70

РУК.МАСТ.	МАГИДИН		
ГА.КОНСТ.	УГАРОВ		
ГА.АРХ.ПР.	ТОЛЬД.ФАРБ		
ГА.ИНЖ.ПР.	ОВАКИМЯН		
РУК.ГР.ИНЖ.	ШИАТОВА		
СТ.ИНЖ.	ХИЛОВА		
СТ.ИНЖ.			

2.130-1.В21 290

Спецификация стали закладных и соединительных элементов

СТАДИЯ	ЛИСТ	ЛИСТОВ
Р		1

ЦНИИЭП Гражданселькстрой

2-2462-43

1	2	3	4	5	6	7	8	9
23	14	380 / 40	-40×4	380	1	380	0.48	0.48
24	7	200 / 40	-40×4	200	2	400	0.50	0.50
25	17	180	ф10АI	180	1	180	0.11	0.11
26	16	160 / 50	-50×6	160	2	320	0.75	0.75
27	1	160	ф10А-I	160	2	320	0.20	1.33
	2	500	ф10А-I	500	3	1500	0.93	
	18	320	ф10А-I	320	1	320	0.20	
29	1	160	ф10А-I	160	2	320	0.20	0.60
	18	320	ф10А-I	320	2	640	0.40	
30(А-4)	19	30 / 75	50×6	200	2	400	0.94	0.94
31	1	160	ф10А-I	160	2	320	0.20	0.20
32	8	160	ф10А-I	160	2	320	0.20	0.20
33	8	160	ф10А-I	160	1	160	0.10	0.36
	20	160 / 30	30×6	160	1	160	0.26	
А-1 34	21	420	ф16А-I	420	1	420	0.66	2.84
	22	200 / 75	L75×8	200	1	200	1.80	
	23	120 / 50	-50×8	120	1	120	0.38	
А-2 35	24	310	ф16А-I	310	1	310	0.50	2.68
	22	200 / 75	L75×8	200	1	200	1.80	
	23	120 / 50	-50×8	120	1	120	0.38	

Инв.№ подл. | Подпись и дата | Взам. инв.№ | 2-2462-44

Рук.маст.	Магидин		
Гл.конст.	Гаров		
Гл.арх.пр.	Гольдфарб		
Гл.инж.пр.	Овакимьян		
Рук.гр.инж.	Шилова		
Ст.инж.	Хилова		

2.130-1.821.300

Спецификация стали закладных и соединительных элементов

Стадия	Лист	Листов
Р		1

ЦНИИЭП Граждансельстрой

АНКЕРА -1,2

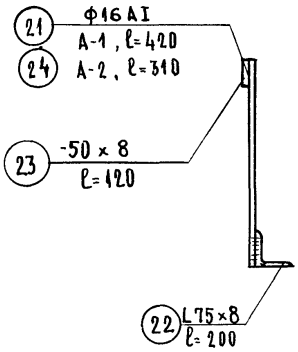

АНКЕР - 3

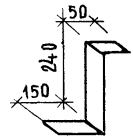

АНКЕР -4

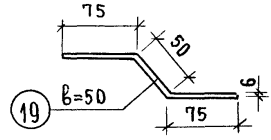

РУК МАСТ	МАГИДИН			2.130-1.В 21. 310		
ГЛ КОНСТ	УГАРОВ					
ГЛ АРХ ПР	ГОЛЬДФАРБ					
ГЛ ИНЖ ПР	ОВАКИМЬЯН			АНКЕРА -1,2,3,4.	СТАДИЯ	ЛИСТ	ЛИСТОВ
РУК ГРУПП	ШИАТОВА				Р		1
СТ. ИНЖ.					ЦНИИЭП ГРАЖДАНСЕЛЬСТРОЙ		

ИНВ. № ПОДЛ 2-246 2-45 | ПОДПИСЬ И ДАТА | ВЗАМЕН ИНВ. №

gost.e-ecolog.ru