ТИПОВЫЕ КОНСТРУКЦИИ, ИЗДЕЛИЯ И УЗЛЫ ЗДАНИЙ И СООРУЖЕНИЙ

СЕРИЯ 2.130-1

ДЕТАЛИ СТЕН И ПЕРЕГОРОДОК ЖИЛЫХ ЗДАНИЙ

ВЫПУСК 20

НАРУЖНЫЕ СТЕНЫ КРУПНОПАНЕЛЬНЫХ И КРУПНОБЛОЧНЫХ ЗДАНИЙ ИЗ ЯЧЕИСТОГО БЕТОНА

РАБОЧИЕ ЧЕРТЕЖИ

gost.e-ecolog.ru

ЦЕНТРАЛЬНЫЙ ИНСТИТУТ ТИПОВОГО ПРОЕКТИРОВАНИЯ
ГОССТРОЯ СССР

Москва, А-445, Смольная ул., 22

Сдано в печать IX 1980 года

Заказ № 12707 Тираж 4800 экз

ТИПОВЫЕ КОНСТРУКЦИИ, ИЗДЕЛИЯ И УЗЛЫ ЗДАНИЙ И СООРУЖЕНИЙ

СЕРИЯ 2.130-1

ДЕТАЛИ СТЕН И ПЕРЕГОРОДОК ЖИЛЫХ ЗДАНИЙ

ВЫПУСК 20

НАРУЖНЫЕ СТЕНЫ КРУПНОПАНЕЛЬНЫХ И КРУПНОБЛОЧНЫХ ЗДАНИЙ ИЗ ЯЧЕИСТОГО БЕТОНА

РАБОЧИЕ ЧЕРТЕЖИ

Разработаны: ЛенЗНИИЭП
жилых и общественных зданий

Утверждены
и введены в действие с 1507.80
ГОСГРАЖДАНСТРОЕМ
ПРИКАЗ N 155 ОТ 19 июня 1980 г.

Главный инженер института /А.Т.Котловой/
Главный конструктор института /Р.А.Попов/
Главный инженер проекта /В.А.Пинскер/

НИИЖБ Госстроя СССР
Зам.дир. по научной работе к.т.н. /Н.Н.Коровин/
Зав.лаб. ячеистых бетонов к.т.н. /В.В.Макаричев/
Ст. научный сотрудник к.т.н. /Б.П.Филиппов/

Опись выпуска

	Наименование	Стр.
	Опись выпуска	2 - 6
	Пояснительная записка	7 - 10
	Примеры монтажных схем крупнопанельных зданий. Маркировка узлов. Тип сопряжения I (Винтовой анкер)	11
	Крепление наружных панелей к внутренним. Детали: 1; 2	12
	Сечение 1 - 1	13
	Сечение 2 - 2	14
	Сечение 3 - 3	15
	Сечение 4 - 4	16
	Крепление наружных панелей и панелей утеплителя к внутренним стенам Детали : 3; 4	17
	Сечение 5 - 5	18
	Сечение 6 - 6	19
	Крепление наружных панелей утеплителя к перекрытию. Деталь 5. Сечение 7 - 7.	20
	Крепление наружных панелей и панелей утеплителя к внутренней стене лестничной клетки. Деталь 6. Сечение 8 - 8.	21
	Сечение 9 - 9.	22
	Крепление наружной панели и стенового блока лоджии к панели внутренней стены. Деталь 7. Сечение 10 - 10.	23
	Крепление наружной панели к торцевой внутренней стене с осевой и нулевой привязкой. Детали: 8; 9.	24
	Сечение 11 - 11	25
	Сечение 12 - 12	26
	Крепление наружной стеновой панели к перекрытию. Деталь 10. Сечение 13 - 13.	27
	Крепление наружных панелей при осевой и нулевой привязке. внутренних стен у деформационного шва. Детали : 11; 12	28

	Наименование	Стр.
	Крепление наружных панелей при нулевой привязке внутренних стен у деформационного шва. Деталь 13. Сечение 14-14.	29
	Примеры монтажных схем крупнопанельных зданий. Маркировка узлов. Тип сопряжения II (Винтовой анкер и петли).	30
	Крепление наружных панелей к внутренним Детали: 14; 15	31
	Сечение 15-15.	32
	Сечение 16-16	33
	Сечение 17-17	34
	Сечение 18-18.	35
	Крепление наружных панелей и панелей утеплителя к внутренним стенам. Детали. 16; 17	36
	Сечение 19-19	37
	Речение 20-20	38
	Крепление наружных панелей утеплителя к перекрытию. Деталь 18. Сечение 21-21	39
	Крепление наружных панелей и панелей утеплителя к внутренней стене лестничной клетки. Деталь 19. Сечение 22-22	40
	Сечение 23-23.	41
	Крепление наружной панели и стенового блока лоджии к панели внутренней стены. Деталь 20. Сечение 24-24	42
	Крепление внутренних панелей к торцевым. Деталь 21. Сечение 25-25	43
	Крепление наружных панелей при осевой привязке внутренних стен у деформационного шва. Деталь 22. Крепление наружной панели к торцевой внутренней стене с осевой привязкой. Деталь 23.	44
	Крепление наружных панелей при нулевой привязке внутренних стен у деформационного шва. Деталь 24. Сечение 26-26	45
	Примеры монтажных схем крупнопанельных зданий. Маркировка узлов. Тип сопряжения III (замоноличенный анкер)	46
	Крепление наружных панелей к внутренним. Детали: 25; 26	47
	Сечение 27-27.	48
	Сечение 28-28	49
	Сечение 29-29	50
	Сечение 30-30	51

	Наименование	Стр.
	Крепление наружных панелей и панелей утеплителя к внутренним стенам. Детали: 27; 28.	52
	Сечение 31-31.	53
	Сечение 32-32.	54
	Крепление наружных панелей и панелей утеплителя к внутренней стене лестничной клетки. Деталь 29 Сечение 33-33.	55
	Крепление наружной панели к торцевой внутренней стене с осевой привязкой. Деталь 30. Крепление наружных панелей при нулевой и осевой привязке внутренних стен у деформационного шва. Детали: 31; 32.	56
	Сечение 34-34	57
	Сечение 35-35.	58
	Примеры монтажных схем крупнопанельных зданий. Маркировка узлов. Тип сопряжения IV (замоноличенный анкер и петли).	59
	Крепление наружных панелей к внутренним Детали: 33; 34.	60
	Сечение 36-36.	61
	Сечение 37-37.	62
	Сечение 38-38.	63
	Крепление наружных панелей и панелей утеплителя к внутренним стенам. Детали: 35; 36.	64
	Сечение 39-39.	65
	Сечение 40-40.	66
	Сечение 41-41.	67
	Крепление наружных панелей и панелей утеплителя к внутренней стене лестничной клетки Деталь 37. Сечение 42-42.	68
	Крепление наружных панелей при осевой привязке внутренних стен у деформационного шва. Деталь 38. Крепление наружной панели к торцевой внутренней стене с осевой привязкой. Деталь 39.	69
	Крепление наружных панелей при нулевой привязке внутренних стен у деформационного шва. Деталь 40 Сечение 43-43.	70
	Примеры монтажных схем крупнопанельных зданий. Маркировка узлов. Тип сопряжения V. (замоноличенный анкер и закладные детали).	71
	Крепление наружных панелей к внутренним Детали: 41; 42.	72
	Сечение 44-44.	73

	Наименование	Стр.
	Сечение 45-45.	74
	Сечение 46-46.	75
	Сечение 47-47.	76
	Крепление наружных панелей и панелей утеплителя к внутренним стенам. Детали 43, 44.	77
	Сечение 48-48.	78
	Сечение 49-49.	79
	Крепление наружных панелей и панелей утеплителя к внутренней стене лестничной клетки. Деталь 45. Сечение 50-50.	80
	Крепление наружных панелей при осевой привязке внутренних стен у деформационного шва. Деталь 46. Крепление наружной панели к торцевой внутренней стене с осевой привязкой. Деталь 47.	81
	Крепление наружных панелей при нулевой привязке внутренних стен у деформационного шва. Деталь 48. Сечение 51-51.	82
	Примеры монтажных схем крупнопанельных зданий. Маркировка узлов. Тип. сопряжения У (вклеенный нагель).	83
	Крепление наружных панелей к внутренним. Детали 49; 50.	84
	Сечение 52-52.	85
	Сечение 53-53.	86
	Крепление наружных панелей и панелей утеплителя к внутренней стене лестничной клетки. Деталь 51. Сечение 54-54.	87
	Сечение 55-55.	88
	Крепление наружных панелей и панелей утеплителя к внутренним стенам. Детали: 52; 53.	89
	Сечение 56-56.	90
	Сечение 57-57.	91
	Крепление наружной стеновой панели к перекрытию. Деталь 54. Сечение 58-58.	92
	Крепление наружных панелей утеплителя к перекрытию. Деталь 55. Сечение 59-59.	93
	Крепление торцевой стеновой панели к внутренней. Деталь 56. Сечение 60-60.	94
	Крепление наружной панели и стенового блока лоджии к панели внутренней стены. Деталь 57. Сечение 61-61.	95

Копировал жат- 16835 6 Формат 12 в.

	Наименование	Стр.
	Крепление наружных панелей при осевой привязке внутренних стен у деформационного шва. Деталь 58. Крепление наружной панели к торцевой внутренней стене с осевой привязкой. Деталь 59.	96
	Сечение 62-62.	97
	Сечение 63-63.	98
	Крепление наружных панелей при нулевой привязке внутренних стен у деформационного шва. Деталь 60. Сечение 64-64.	99
	Пример монтажной схемы крупноблочного дома. Фрагмент фасада А-А. Маркировка узлов.	100
	Крепление наружных блоков. Деталь 61. Сечение 65-65.	101
	Крепление блоков наружной стены к внутренней стене. Деталь 62. Сечение 66-66.	102
	Крепление блоков наружной продольной стены к торцевой. Деталь 63. Сечение 67-67.	103
	Крепление подоконного блока к внутренней стене. Деталь 64. Сечение 68-68.	104
	Крепление подоконного блока и блока продольной наружной стены к внутренней. Деталь 65. Сечение 69-69.	105
	Крепление подоконных блоков к рядовой внутренней стене и к стенам - у деформационного шва. Детали: 66; 67. Сечение 70-70.	106
	Герметизация вертикальных стыков.	107
	Герметизация вертикальных стыков. (Железобетонные несущие конструкции).	108
	Стык панелей утеплителя и торцевой вертикальный стык.	109
	Герметизация горизонтальных стыков. Деталь А.	110
	Установка оконных блоков, подоконных досок и балконных дверей.	111

Введение

Альбом типовых деталей жилых зданий предназначается для применения при проектировании и строительстве жилых зданий с ограждающими и несущими конструкциями из ячеистого бетона.

Альбом типовых деталей содержит основные узлы конструкций. При проектировании в необходимых случаях возможно применение деталей, специфических для данного проекта.

В данном выпуске типовые детали имеют последовательную нумерацию и обозначены на листах цифрой.

При использовании альбомов типовых деталей непосредственно на строительстве на монтажных чертежах проекта ставится марка детали в виде дроби, где в числителе указан номер узла, а в знаменателе - обозначение листа

$$\frac{12}{2\,130\text{-}1.8.20\ 1\ 08\ 0}$$

При использовании альбомов типовых деталей проектными организациями путем перекопирования деталей с внесением в необходимых случаях уточнений и дополнений детали маркируются по системе, принятой в разрабатываемом проекте.

Наружные стены крупнопанельных и крупноблочных зданий

В настоящем выпуске приведены конструктивные решения деталей креплений и сопряжений панелей навесных наружных стен крупнопанельных и несущих стен крупноблочных жилых домов из ячеистого бетона, предназначенных для обычных условий строительства.

Приведенные в альбоме типовые детали разработаны в соответствии с действующими общесоюзными нормативными документами, „Инструкцией по проектированию конструкций панельных жилых зданий" $\frac{\text{ВСН 32-77}}{\text{Госгражданстрой}}$, с обобщением проектных решений, экспериментальных материалов и достижений строительной науки и практики.

Выпуск включает детали для конструктивных схем домов с поперечными несущими стенами

В выпуске приведены детали заполнения дверных и оконных проемов блоками с раздельными переплетами.

Оконные блоки и дверные коробки закрепляются к стеновым блокам, или панелям.

Зазоры между оконными (дверными) блоками и конструкцией стены необходимо герметизировать в заводских условиях или на строительной площадке мастикой с помощью ручных шприцев или пенополиуретаном.

Изм.	Лист	№ докум.	Подп.	Дата	2.130-1.8.20.0.00.0.ПЗ		
Нач. отд.		Коровкевич			Пояснительная записка	Лит	Лист 1	Листов 4
ГИП		Линскер				Р		
Рук. группы		Терновова				Госгражданстрой ЛенЗНИИЭП		
Исполнил		Смирнова						
Проверил		Терновова						

Копировал Грибова

15835 8 Формат 12 В

Наружные навесные стены крупнопанельных зданий

В выпуске содержатся детали сопряжения ячеистобетонных навесных наружных стен с панелями внутренних стен и перекрытий из ячеистого бетона, а также из железобетона.

Детали разработаны для составных панелей стен двухрядной и трехрядной разрезок.

При разработке деталей предусмотрена привязка продольной оси здания к внутренней грани наружной стены 80 мм.

В альбоме выполнены детали сопряжения наружных стен с несущими конструкциями, с применением креплений различных видов: вклеенных нагелей, анкеров, замоноличенных в расверленные полости конусной формы, винтовых анкеров с редкой и глубокой нарезкой и закладных деталей. Варианты узлов сопряжения приведены в таблице I

Таблица I

Варианты узлов сопряжений				
Вид крепления	Тип сопряжения	Материал сопрягаемых конструкций		
		Стены		Перекрытия
		Наружные навесные	Внутренние несущие	
Винтовой анкер	I	Яч. бет.	Яч. бет.	Яч. бет.
	II	Яч. бет.	ж. б.	ж. б
Замоноличенный анкер	III	Яч. бет.	Яч. бет.	Яч. бет.
	IV	Яч. бет.	ж. б	ж. б
	V	Яч. бет.	Яч. бет (с закладн. дет.)	Яч. бет.
Вклеенный нагель	VI	Яч. бет.	ж. б	ж. б

Детали креплений предусмотрено устанавливать в элементы наружных стен из ячеистого бетона после автоклавной обработки изделий.

Закладные детали во внутренних стенах предусмотрено применять в панелях из ячеистого бетона объемного веса 1000 кг/м^3 и более, изготовляемых путем индивидуального формования.

Соединения панелей осуществляются в соответствии с „Рекомендациями по проектированию и устройству анкерных и нагельных креплений в стыковых соединениях конструкций из ячеистого бетона." Крепежные анкерные детали замоноличиваются в анкерных полостях цементным раствором М 100 при положительной температуре или клеевыми составами при температурах до - 15° С. Рекомендуется использовать клей на основе дифенолкетоновой смолы ДФК-9, который поставляется сланцехимическим комбинатом „Кивныли" (г. Кивныли, Эстонской ССР)

Площадь поперечного сечения связей панелей наружных стен с внутренними конструкциями следует назначать по расчету, но не менее 0.5 см^2 на 1 м длины фасада для каждого этажа

Закладные детали и стальные связи в узлах крепления должны изготавливаться в соответствии с требованиями СН 313-65*, СН 277-70 и СНиП III-23-76

На строительной площадке должно осуществляться восстановление нарушенного при сварке металлизационного защитного покрытия или защита протекторными обмазками монтажных швов и мест нарушения покрытия, выполненного способами гальванизации или способом горячего нанесения

Соединительные детали крепят к замоноличенным анкерам после полного затвердевания раствора, не раньше чем через 3 суток после бетонирования полостей.

Крепление соединительных скоб к диафрагмам после их установки производят сваркой. Возможно крепление скоб к соединительным деталям с помощью гаек. Скоба в этом случае должна иметь винтовую нарезку. Для облегчения монтажа у соединительных деталей должны быть овальные отверстия.

Горизонтальные и вертикальные швы между сборными элементами следует заполнять цементно-песчаным раствором. Горизонтальные и вертикальные стыки, являющиеся конструктивными элементами, после соединения металлических связей необходимо заполнять легким раствором, объёмным весом менее 1500 кг/м^3, изготовляемым на легких заполнителях или на газобетонной крошке; легким бетоном на искусственных пористых заполнителях прочностью не ниже марки бетона стыкуемых панелей.

Расчёт требуемой прочности бетона и раствора должен выполняться с учетом характеристики климатического района строительства и возможных потерь прочности при твердении на морозе.

Перед заполнением стыков и швов раствором и бетонной смесью должна производиться тщательная очистка полостей стыков от грязи и мусора и смачивание панелей. На чертежах бетон и раствор условно не показаны.

Заполнение стыков и швов бетонной смесью (раствором) предусмотрено производить механизированным способом бетоно и растворонасосами.

Для уплотнения смеси предусмотрено применять электромеханический вибратор. Бетон в стык подается порциями на высоту 20 - 30 см Герметизацию стыков производить в соответствии с СН 420-71.

Герметизация стыков уплотняющими прокладками должна осуществляться с обязательным предварительным нанесением на них герметизирующих мастик или клеящих составов. Прокладки из пороизола должны применяться с мастикой изол, прокладки из гернита с нейритовой мастикой типа КН. Герметизирующую мастику, уложенную в стыки, следует защищать раствором, нащельниками или материалами, создающими защитные пленки. Работы по герметизации горизонтальных и вертикальных стыков панелей стен, следует вести поэтапно после выполнения работ по установке и сварке закладных деталей, их антикоррозийной защите, утеплению и замоноличиванию.

Кромки панелей и устье стыка, покрытые грунтовочным материалом, должны быть до введения в стык герметика очищены от наплывов раствора, пыли, снега и льда

Заполнение разогретой мастикой стыков пневмошприцами должно производиться по предварительно уложенному упору (из гернита, пороизола, смоляного каната и др.)

На чертежах бетон и раствор условно не показаны.

Наружные стены крупноблочных зданий

Типоразмеры крупных блоков наружных стен для жилищного строительства предусматривают однорядную разрезку стен в пределах этажа при высоте последнего 2.8 и 3 м. Различают наружные блоки - простеночные, угловые, поясные, перемычечные, подоконные.

Деление стен вертикальными швами на блоки увязывается с продольным конструктивным шагом здания или жилой секции, а также с размерами и расположением проемов. Положение разбивочных осей в наружных и внутренних стенах - в соответствии с требованиями единой модульной системы.

Связь между продольными и поперечными стенами осуществляется в уровне верха простеночных блоков при помощи металлических скоб и нагелей, а в уровне верха подоконных блоков посредством полосовой стали, заанкеренной в поперечные стены винтовыми анкерами или нагелями. Нагели забиваются в ячеистый бетон с помощью молота весом 1-2 кг.

Соединения панелей осуществляются в соответствии с „Рекомендациями по проектированию и устройству анкерных и нагельных креплений в стыковых соединениях конструкций из ячеистого бетона."

Изготовление и защита стальных связей от коррозии огневых воздействий и восстановление защитного покрытия отражено в разделе наружных навесных стен крупнопанельных зданий.

В местах примыкания блоков наружных стен к блокам внутренних применяется устройство монолитных шпонок. Расчет бетонных шпонок производится в соответствии с СН и П II-21-75.

Горизонтальные и вертикальные швы между блоками следует заполнять цементно-песчаным раствором. При выборе раствора следует придерживаться требований СН 290-74. Вертикальные шпонки после соединения блоков металлическими связями необходимо заполнить легким бетоном на искусственных пористых заполнителях прочностью не ниже марки бетона стыкуемых блоков.

Расчет требуемой прочности бетона и раствора должен выполняться с учетом характеристики климатического района строительства и возможных потерь прочности при твердении на морозе.

Перед заполнением шпонок и швов раствором и бетонной смесью должна производиться тщательная очистка поверхностей стыков от грязи и мусора и смачивание граней блоков. Заполнение стыков и швов бетонной смесью (раствором) предусмотрено производить механизированным способом бетоно- и растворонасосами.

Для уплотнения смеси предусмотрено применять электромеханический вибратор бетон в стык подается порциями на высоту 20-30 см.

На чертежах бетон и раствор условно не показаны

Ведомость ссылочных документов

№ п/п	Обозначения	Наименование
		Документы предприятий
1		Руководство по проектированию бетонных и железобетонных конструкций из ячеистых бетонов М., Стройиздат, 1977 (НИИЖБ, ЦНИИСК)
2		Руководство по проектированию, изготовлению и применению составных стеновых панелей из ячеистого бетона М., НИИЖБ, 1975
3		Руководство по монтажу панельных и каркасно-панельных жилых и общественных зданий. М., Стройиздат, 1970
4		Рекомендуемые конструкции стыковых соединений ячеистобетонных панелей наружных стен, изготовленных по резательной технологии. Каталог. Таллин, НИПИ силикатобетон, НИИЖБ, 1976
5		Рекомендации по проектированию и устройству анкерных и нагельных креплений в стыковых соединениях конструкций из ячеистого бетона М., НИИЖБ, 1970.

Монтажная схема здания с нулевой привязкой торцевой стены.

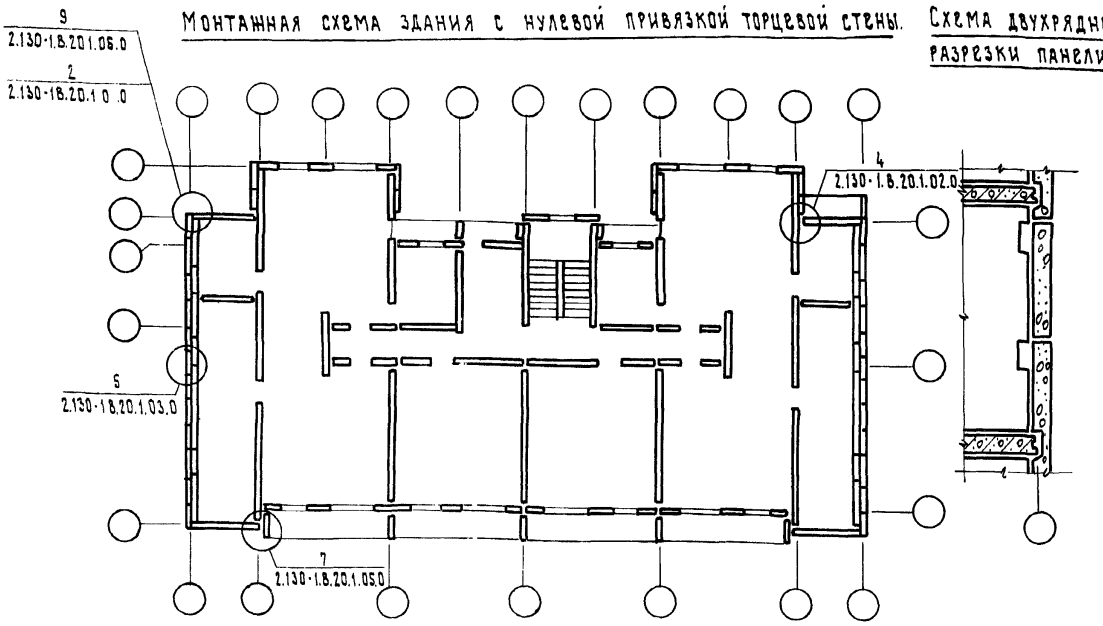

Схема двухрядной разрезки панели.

Монтажная схема здания с осевой привязкой торцевой стены.

Монтажная схема деформационных швов.

Схема трехрядной разрезки панели.

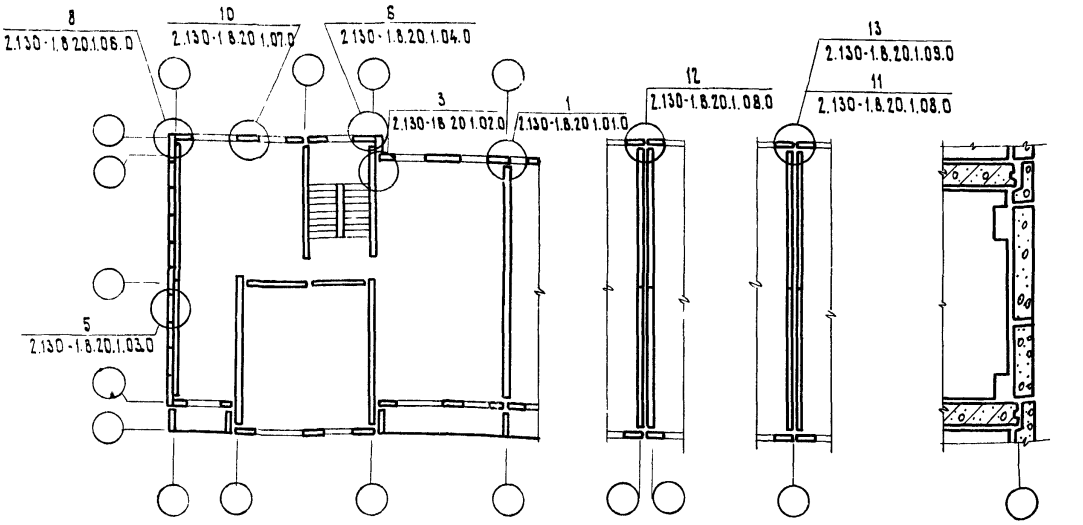

Таблица значений размера „а"

Толщина стены	а
250	170
300	220

Схемы двухрядной и трехрядной разрезки панелей условно показаны только для несущих конструкций из ячеистого бетона.

Изм.	Лист	№ докум.	Под.	Дата
Нач. отд.		Коровкевич		
ГИП		Пинскер		
Рук. группы		Терновова		
Исполнил		Смирнова		
Проверил		Терновова		

2.130-1.8.20.1.00.0

Примеры монтажных схем крупнопанельных зданий. Маркировка узлов. Тип сопряжения I. (винтовой анкер)

Лит.	Лист	Листов
Р		1

Госгражданстрой ЛенЗНИИЭП

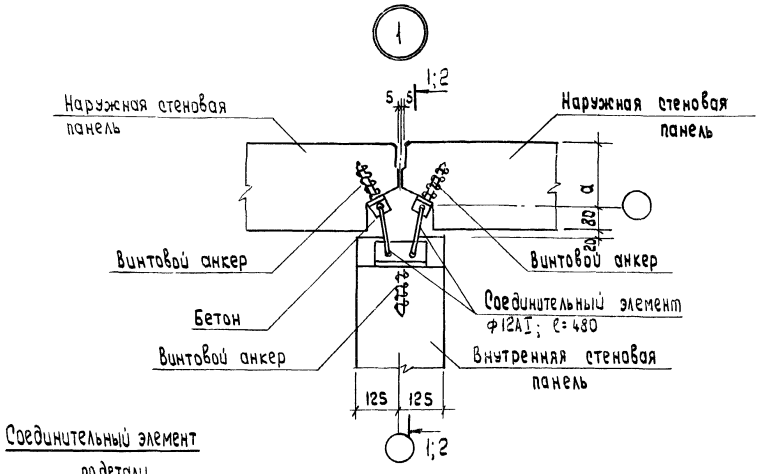

Соединительный элемент

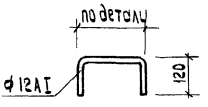

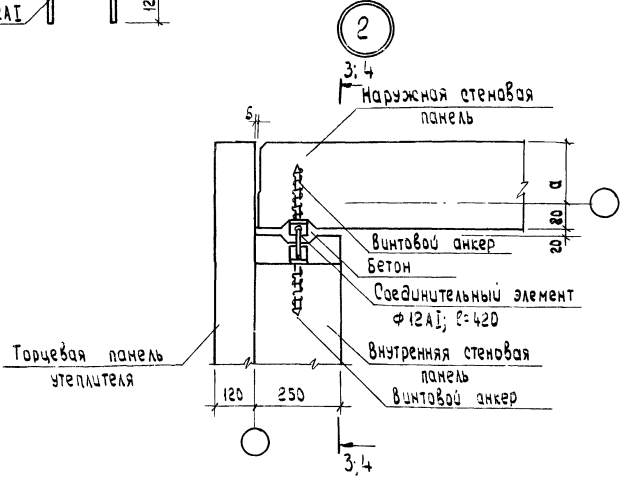

1. Сечение 1-1 см. лист 2.130-1.В.20.1.01.1
2. Сечение 2-2 см. лист 2.130-1.В.20.1.01.2
3. Сечение 3-3 см. лист 2.130-1.В.20.1.01.3
4. Сечение 4-4 см. лист 2.130-1.В.20.1.01.4

Изм.	Лист	№ докум.	Подп.	Дата
Нач. отд.		Коровкевич		
ГИП		Винокер		
Рук. сект.		Терновцева		
Исполнил		Смирнова		
Нормоконтр.		Терновцева		

2.130-1.В.20.1.01.0

Крепление наружных панелей к внутренним. Детали: 1; 2.

Лит.	Лист	Листов
Р		1

ГОСГРАЖДАНСТРОЙ
ЛенЗНИИЭП

1-1

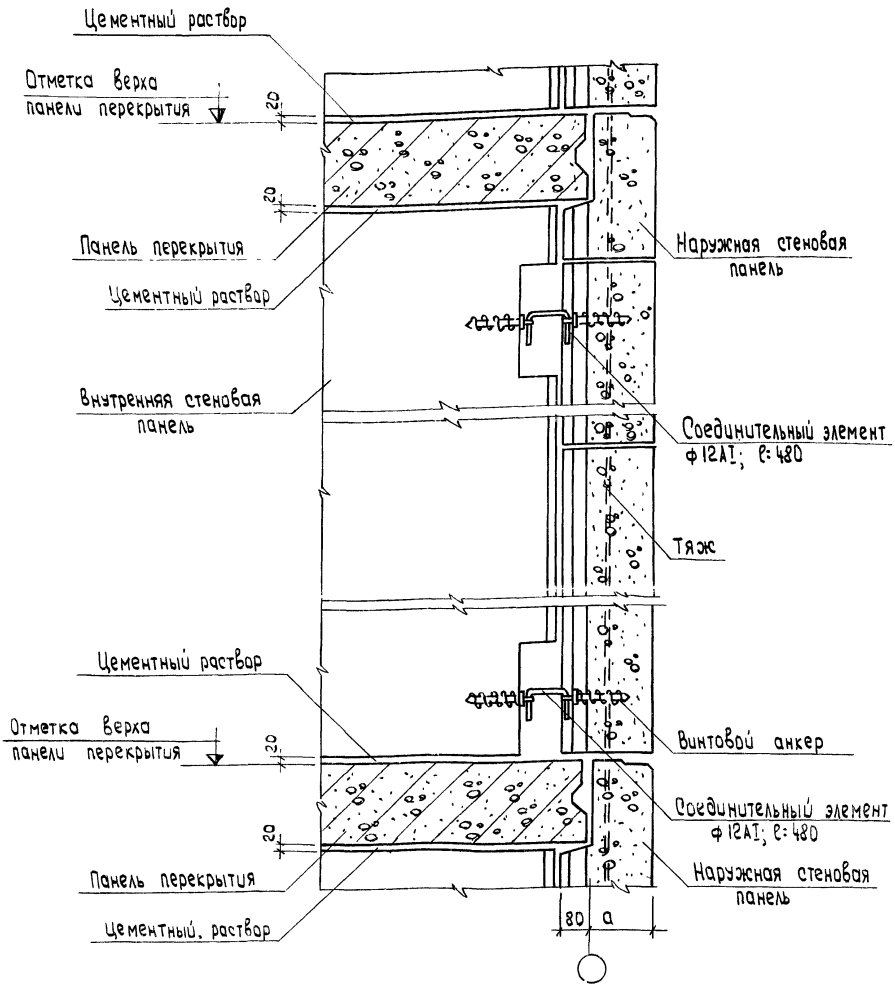

Изм.	Лист	№ докум.	Подп.	Дата	2.130-1.В.20.1.01.1		
Нач.отд.		Коровкевич			Сечение 1-1.	Лит.	Лист	Листов
ГИП		Линкер				Р		1
Рук.груп.		Терновова				ГОСГРАЖДАНСТРОЙ ЛенЗНИИЭП		
Исполнил		Сичкова						
Проверил		Терновова						

2-2

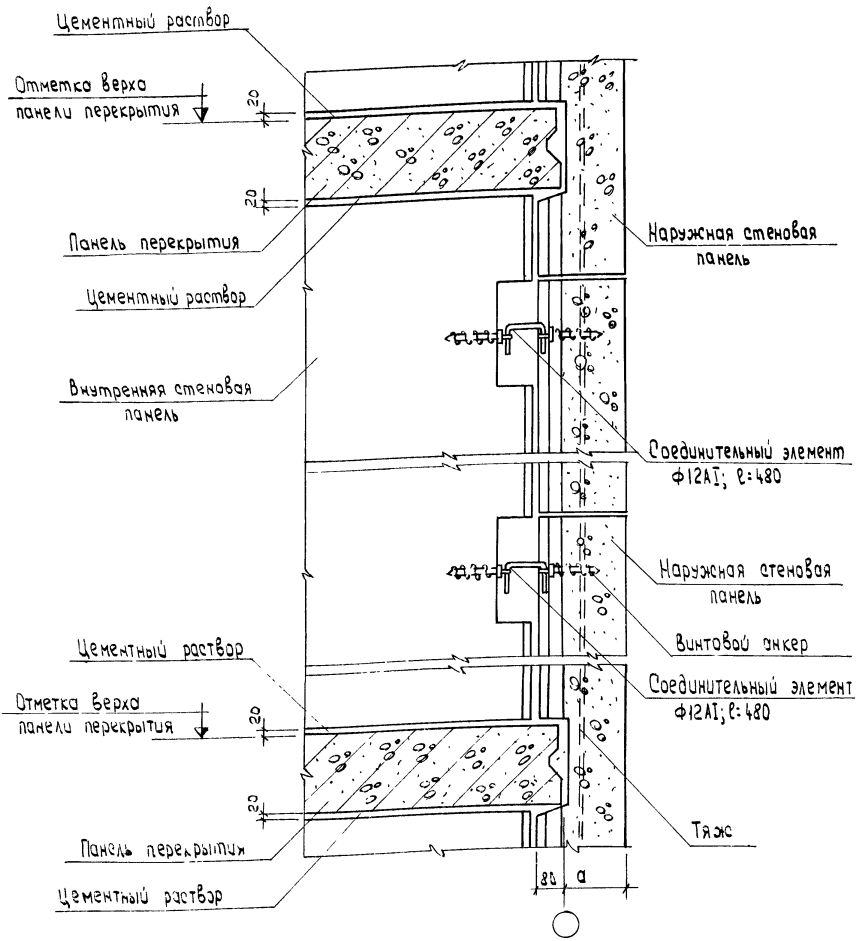

					2.130-1.В.20.1.01.2			
Изм.	Лист	№ докум.	Подп.	Дата				
Нач. отд.		Коровкевич			Сечение 2-2	Лит.	Лист	Листов
ГИП.		Лунскер				Р		1
Рук. груп.		Терновова				ГОСГРАЖДАНСТРОЙ		
Исполнил		Смирнова				ЛенЗНИИЭП		
Проверил		Терновова						

3 - 3

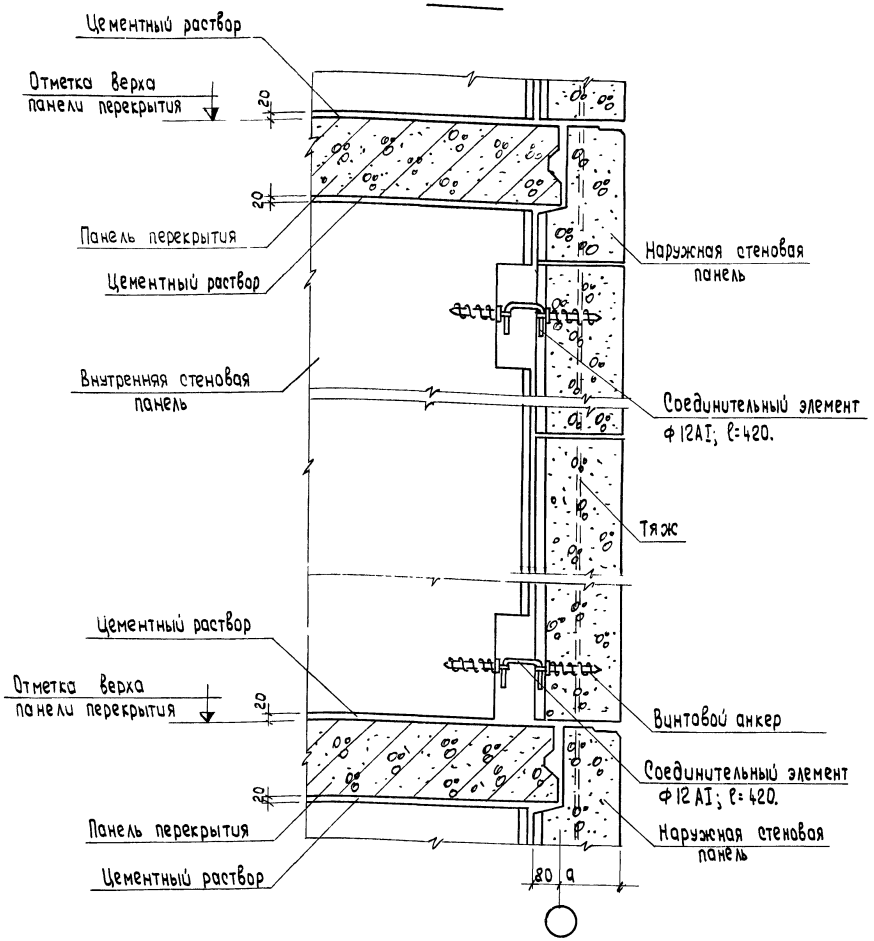

Изм.	Лист	№ докум.	Подп.	Дата
Нач. отд.		Коровкевич		
ГИП.		Линкер		
Рук. груп.		Терновова		
Исполнил		Смирнова		
Проверил		Терновова		

2.130-1.В.20.1.01.3

Сечение 3-3.

Лит.	Лист	Листов
Р		1

госгражданстрой
ЛенЗНИИЭП

4-4

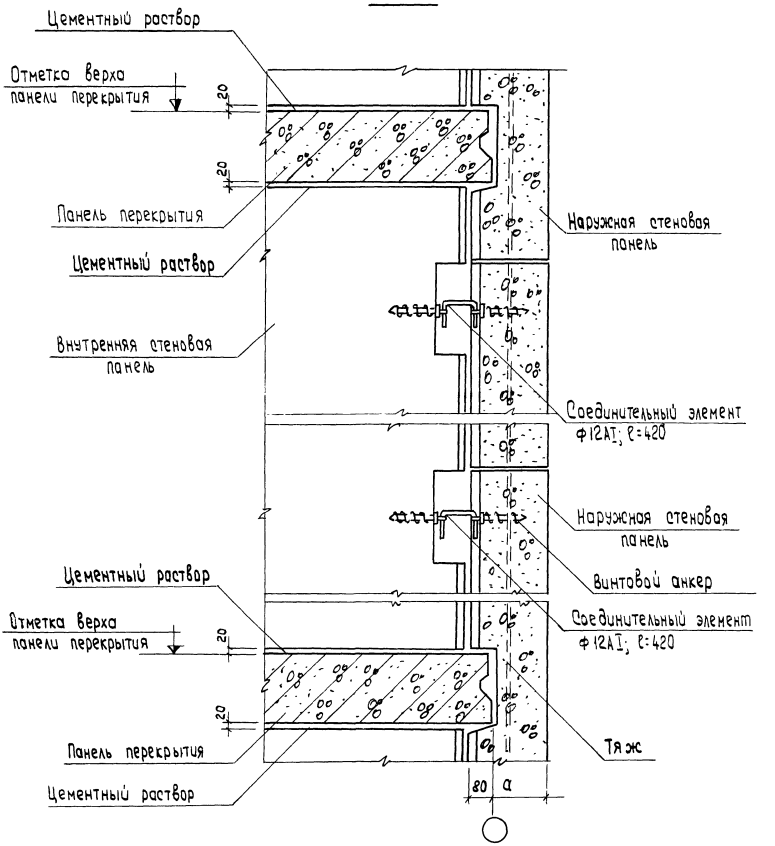

					2.130-1.8.20.1.01.4
Изм.	Лист	№ докум.	Подп.	Дата	
Нач. отд.		Коровкевич			Сечение 4-4.
ГИП		Пинскер			
Рук. груп.		Терновова			
Исполнил		Смирнова			
Проверил		Терновова			

Лит.	Лист	Листов
Р		

ГОСГРАЖДАНСТРО ЛенЗНИИЭП

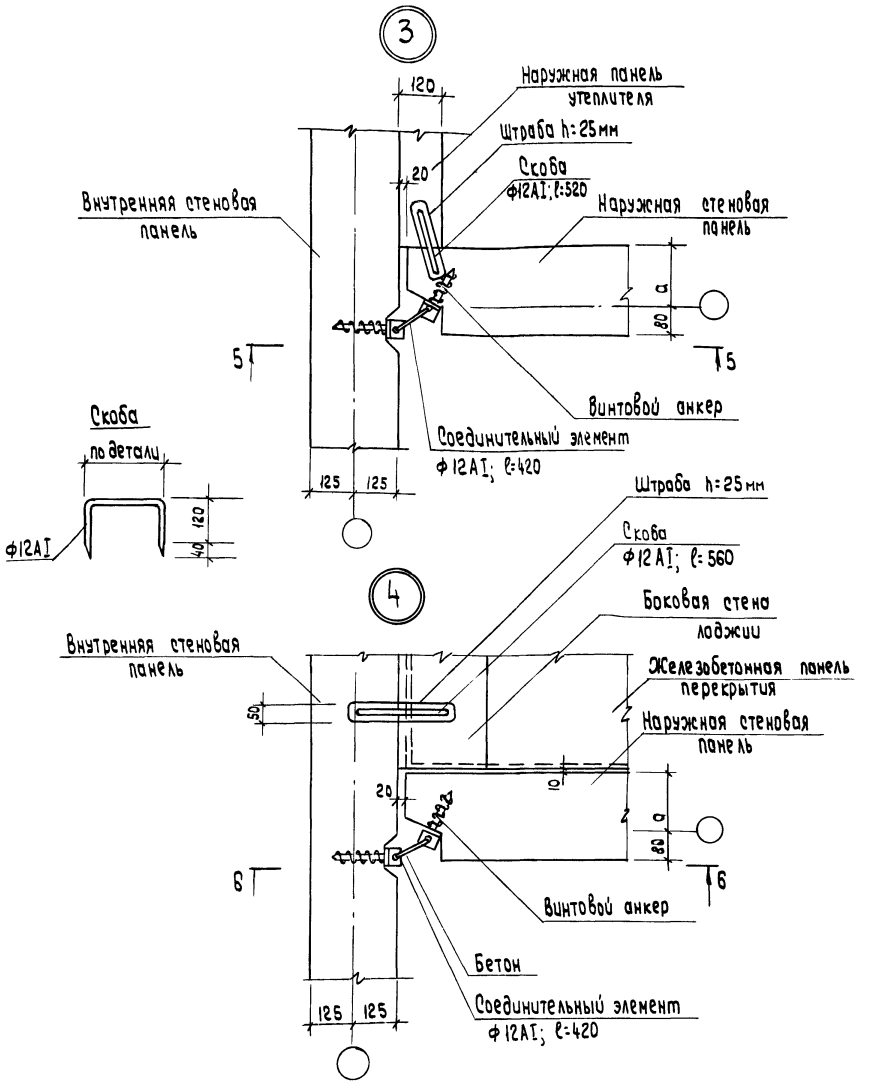

1. Сечение 5-5 см. лист 2.130-1.В.20.1.02.1
2. Сечение 6-6 см. лист 2.130-1.В.20.1.02.2
3. Скобу Ф12АI; ℓ=520 и скобу Ф12АI; ℓ=560 забить в предварительно высверленный канал Ф8мм.

Изм.	Лист	№ докум.	Подп.	Дата
Нач. отд.		Коровкевич		
ГИП		Линкер		
Рук.груп.		Терновова		
Исполнил		Смирнова		
Проверил		Терновова		

2.130-1.В.20.1.02.0

Крепление наружных панелей и панелей утеплителя к внутренним стенам. Детали: 3; 4.

Лит.	Лист	Листов
Р		1

ГОСГРАЖДАНСТРОЙ ЛенЗНИИЭП

5-5

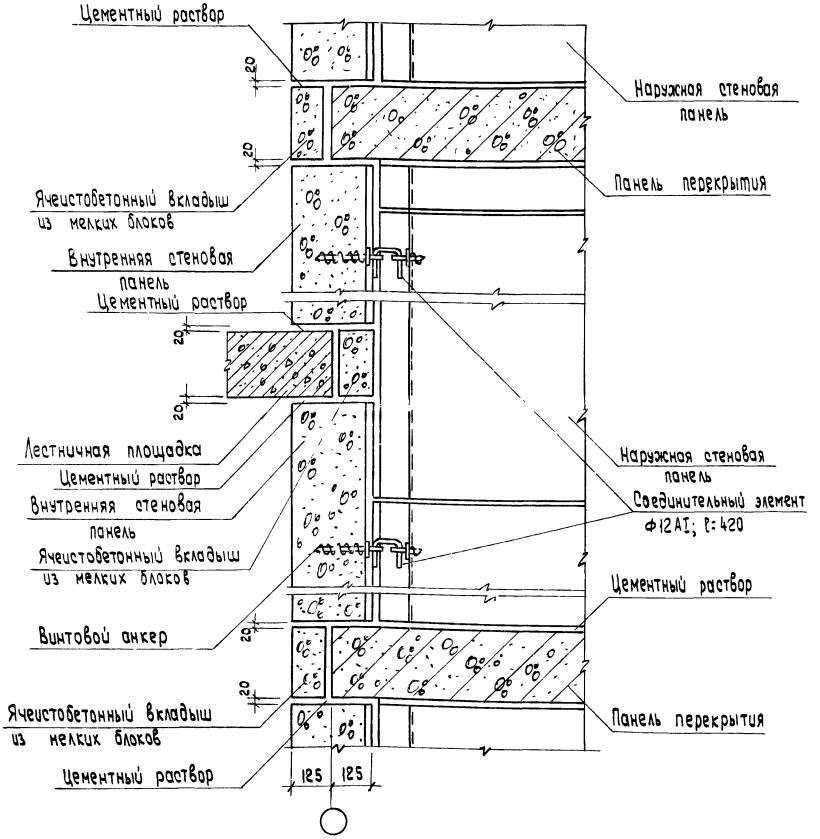

Изм.	Лист	№ докум.	Подп.	Дата
Нач. отд.		Коровкевич		
ГИП		Линкер		
Рук. груп.		Терновцев		
Разраб.		[illegible]		
Разраб.		[illegible]		

2.130-1.В.20.1.02.1

Сечение 5-5.

Лит.	Лист	Листов
Р		1

ГОСГРАЖДАНСТРОЙ
ЛенЗНИИЭП

6-6

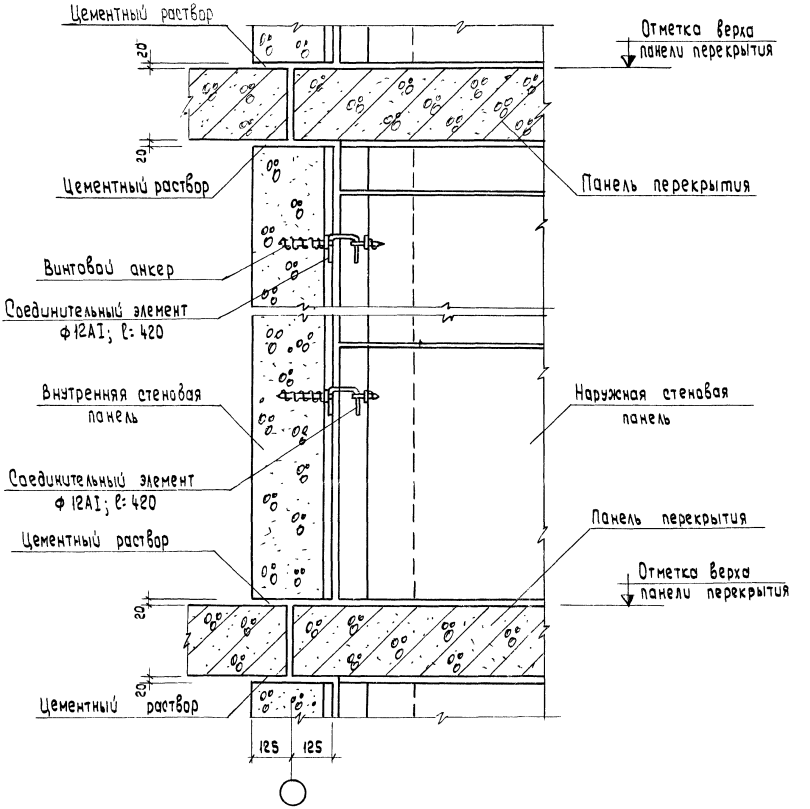

					2.130-1.8.20.1.02.2
Изм.	Лист	№ докум.	Подп.	Дата	
Нач. отд.		Городецкий			Сечение 6-6.
ГИП		Линкер			
Рук. груп.		Терновая			
Исполнил		Смирнова			
Проверил		Терновая			

Лит.	Лист	Листов
Р		1

ГОСГРАЖДАНСТРОЙ
ЛенЗНИИЭП

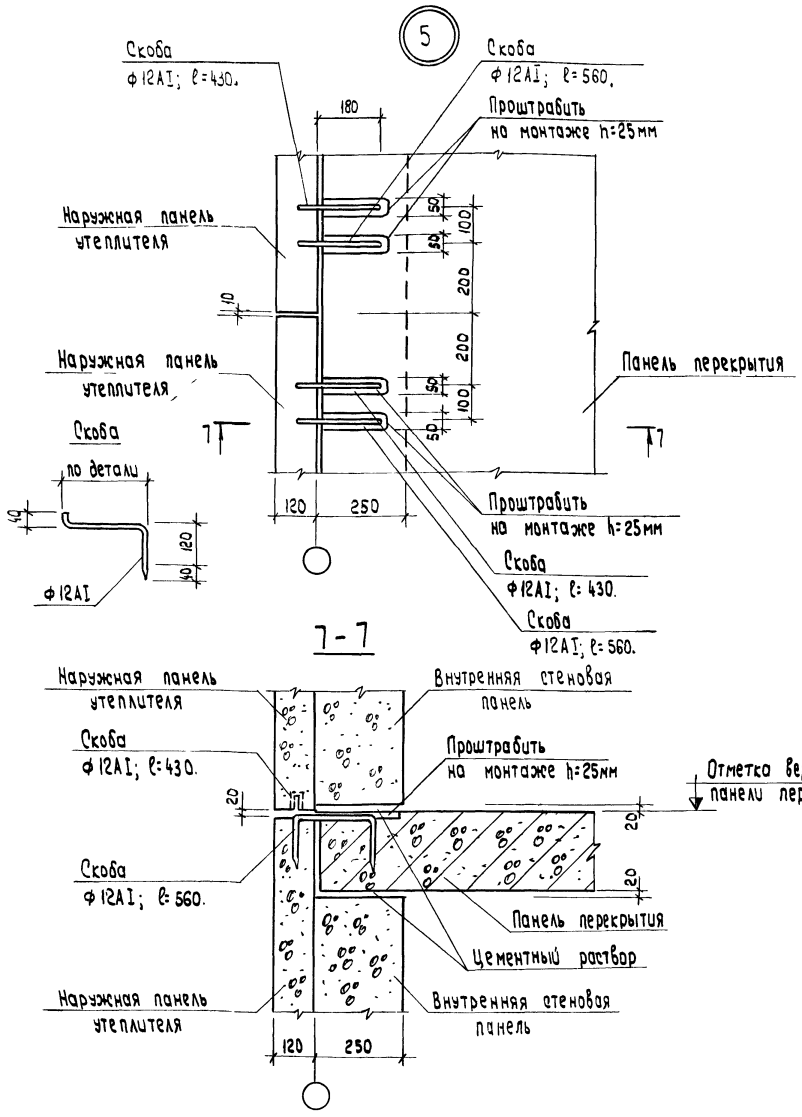

Скобу ф12АI; ℓ=560 и
скобу ф12АI; ℓ=430
забить в предварительно
высверленный канал ф8мм.

Изм.	Лист	№ докум.	Подп.	Дата
Нач. отд		Коровкевич		
ГИП		Пинскер		
		Терновая		
		[illegible]		

2.130-1.В 20.1.03.0

Крепление наружных панелей утеплителя к перекрытию. Деталь 5. Сечение 7-7.

Лит.	Лист	Листов
Р		1

ГОСГРАЖДАНСТРОЙ
ЛенЗНИИЭП

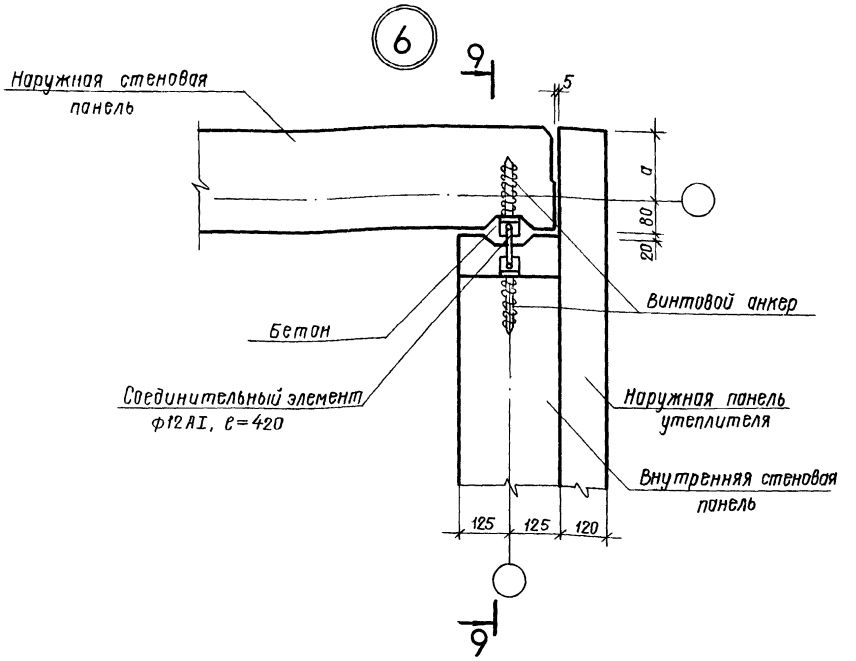

8-8

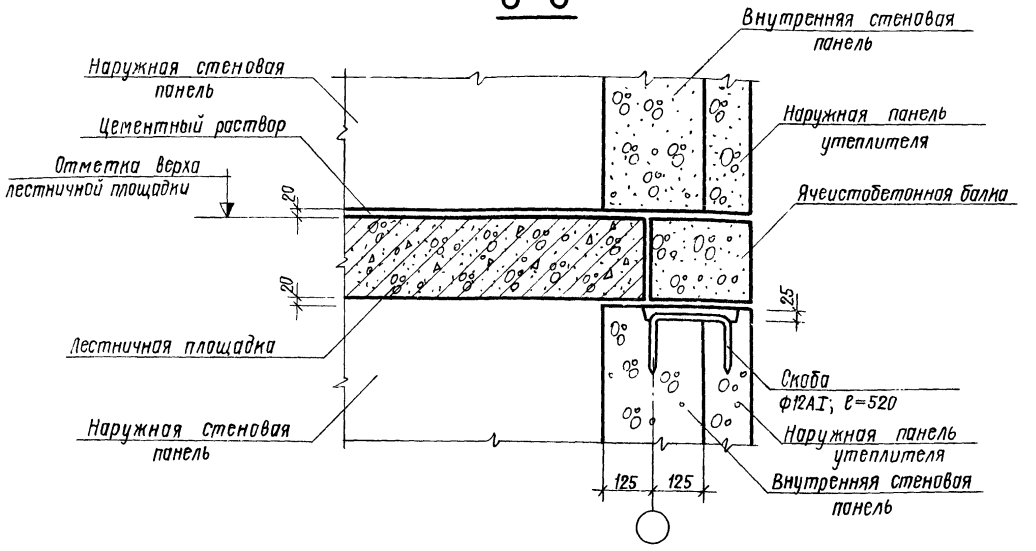

1. Сечение 9-9 см. лист 2.130-1.В.20.1.04.1
2. Скобу Ф12АI; ℓ=520
   Забить в предварительно высверленный канал ф8 мм.

Изм.	Лист	№ докум.	Подп.	Дата
Нач.отд.		Коровкевич		
ГИП		Пинскер		
Рук.группы		Терновова		
Исполнил		Смирнова		
Проверил		Терновова		

2.130-1.В.20.1.04.0

Крепление наружных панелей и панелей утеплителя к внутренней стене лестничной клетки. Деталь 6. Сечение 8-8

Лит.	Лист	Листов
Р		1

ГОСГРАЖДАНСТРОЙ ЛенЗНИИЭП

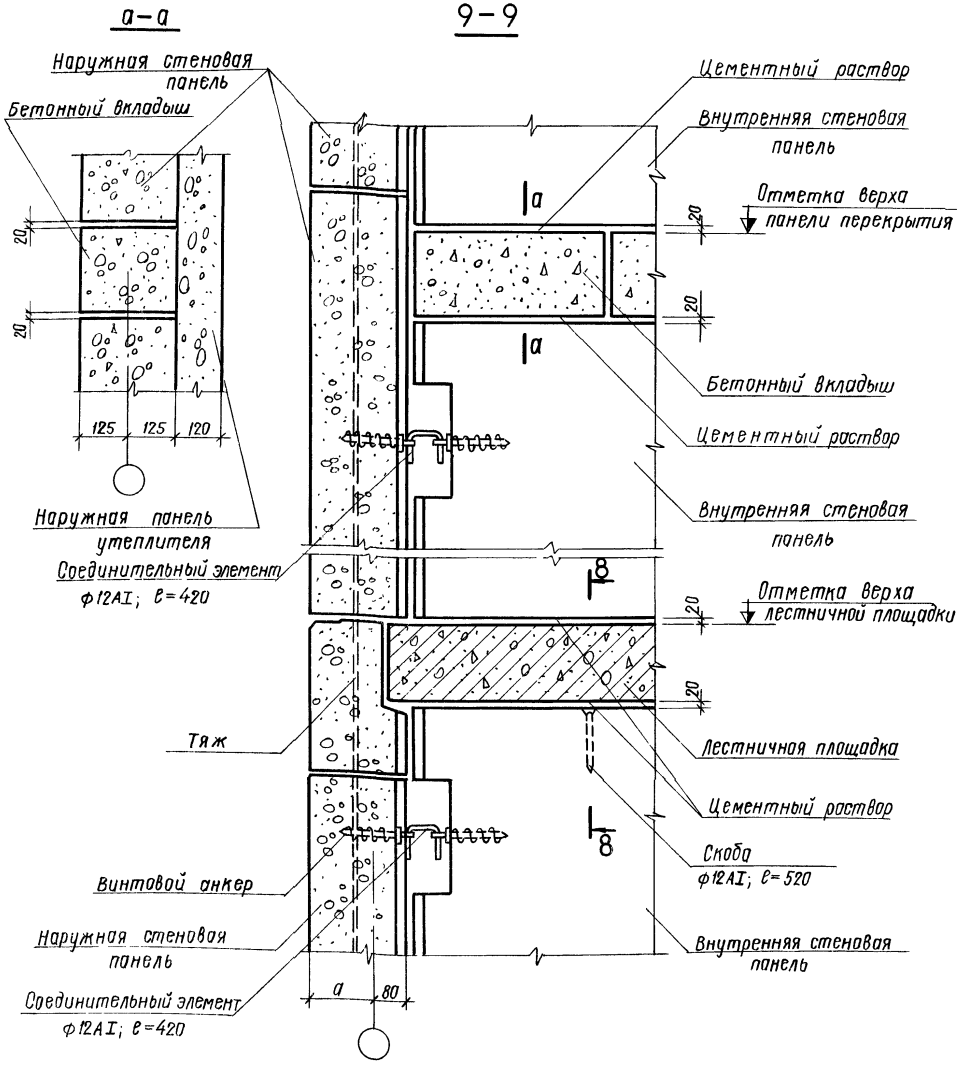

1. Сечение 8–8 см. лист 2.130-1.В.20.1.04.0
2. В сечении 9–9 условно показано только крепление с винтовым анкером.

Изм.	Лист	№ докум.	Подп.	Дата	2.130-1.В.20.1.04.1		
Нач. отд		Коровкевич			Сечение 9–9.	Лит.	Лист	Листов
ГИП		Пинскер				Р		1
Рук. группы		Терновова				ГОСГРАЖДАНСТРОЙ ЛенЗНИИЭП		
Инж.		Терновова						

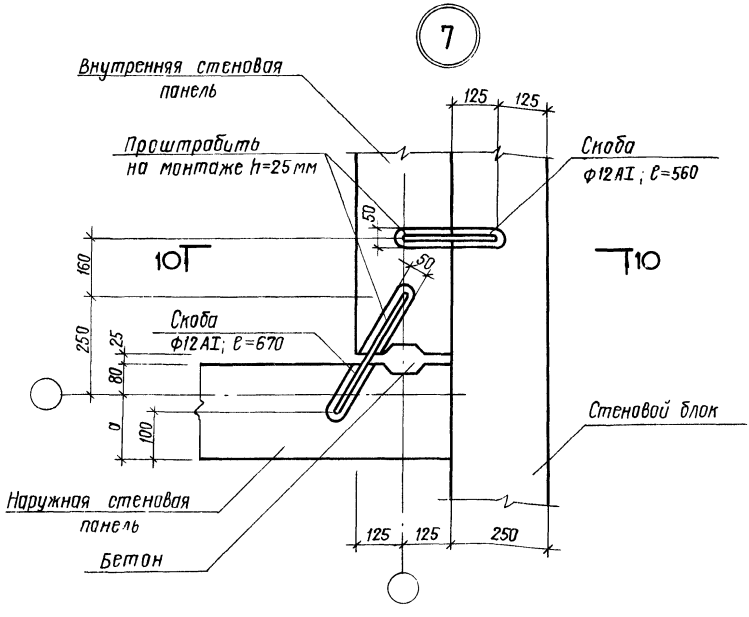

10–10

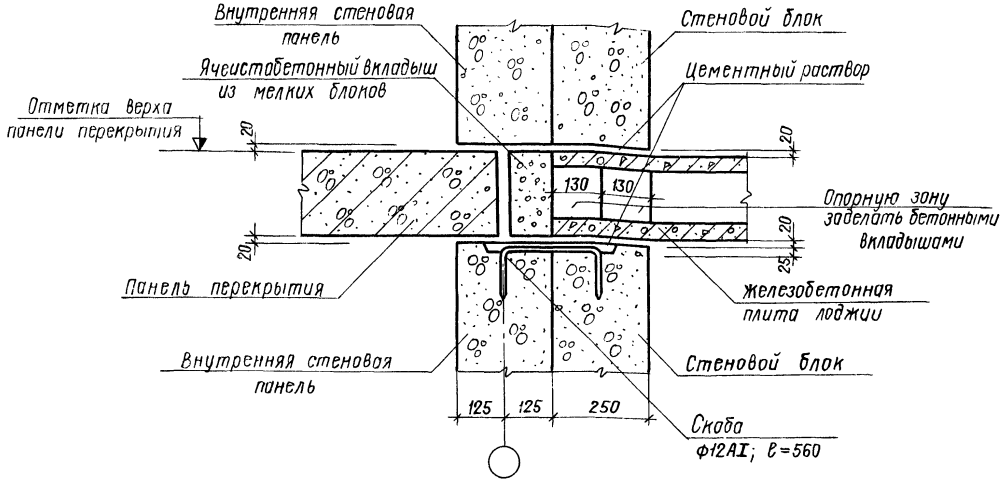

Скобу ф12AI; ℓ=560 и
скобу ф12AI; ℓ=670
забить в предварительно
высверленный канал ф8мм.

					2.130-1.В.20.1.05.0
Изм.	Лист	№ докум.	Подп.	Дата	
Нач. отд.		Коровкевич			Крепление наружной панели и стенового блока лоджии к панели внутренней стены. Деталь 7. Сечение 10–10.
ГИП		Пинскер			
Рук. группы		Терновова			
Исполнил		Смирнова			
Проверил		Терновова			

Лит.	Лист	Листов
Р		1

ГОСГРАЖДАНСТРОЙ
ЛенЗНИИЭП

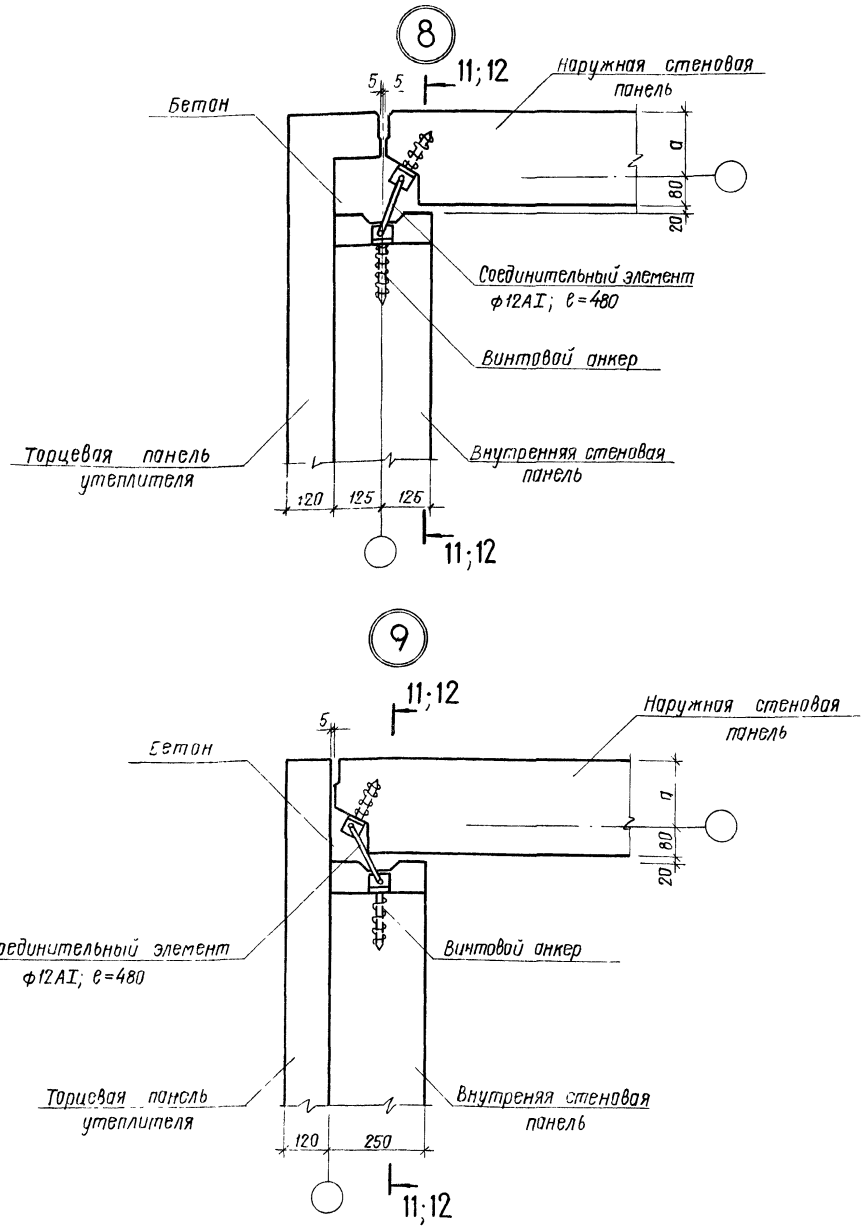

1 Сечение 11–11 см лист 2.130-1.В.20.1.06.1

2 Сечение 12–12 см лист 2.130-1.В.20.1.06.2

					2.130-1.В.20 1.06.0		
Изм.	Лист	№ докум.	Подп.	Дата			
Нач. отд		Коровкевич			Крепление наружной панели к торцевой внутренней стене с осевой и нулевой привязкой Детали 8; 9	Лит	Лист	Листов
Гип		Пинскер				Р		1
Рук. группы		Терновова				ГОСГРАЖДАНСТРОЙ ЛенЗНИИЭП		
Исполнил		Смирнова						
Н. контр.		Терновой						

11–11

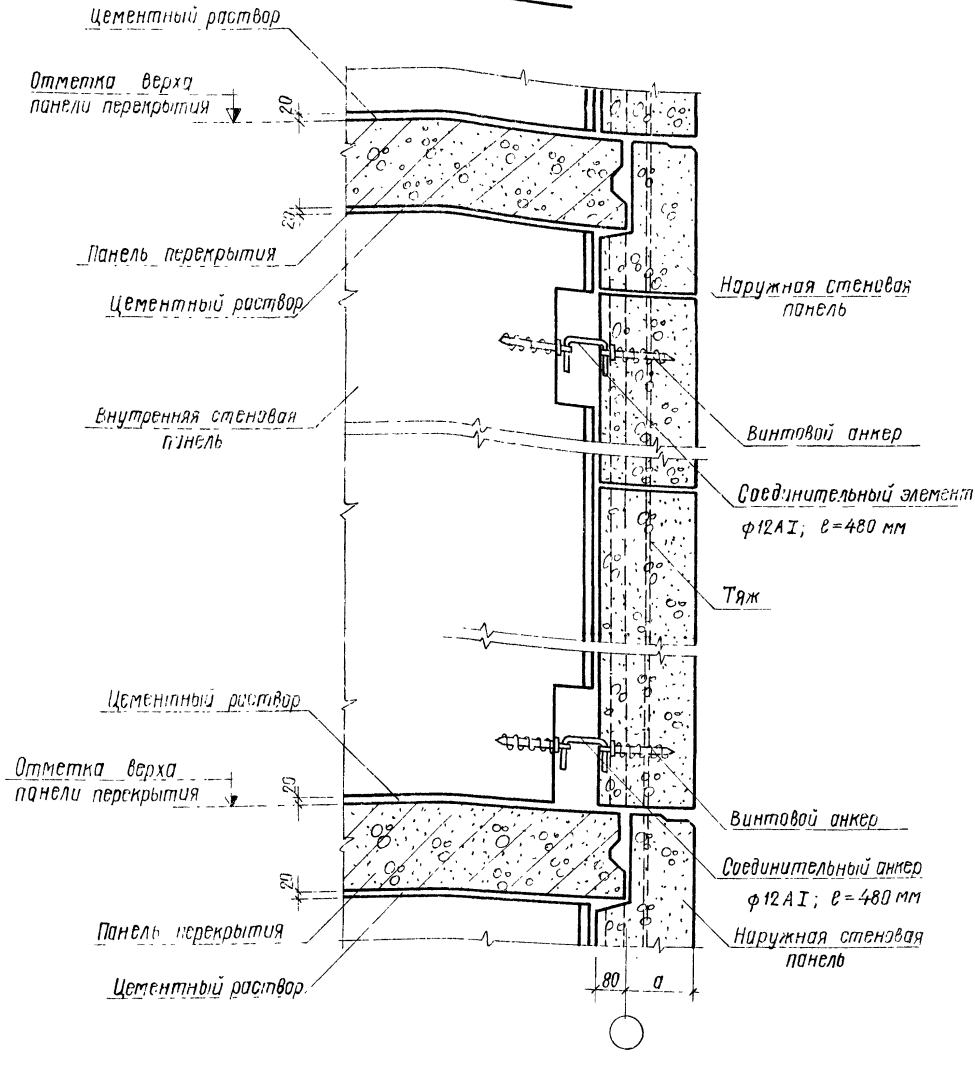

					2.130-1 В.20.1.06.1	
Изм.	Лист	№ докум.	Подп.	Дата		
Нач. отд.		Коровкевич			Сечение 11–11.	Лит. Р; Лист; Листов 1
ГИП		Пинскер				ГОСГРАЖДАНСТРОЙ ЛенЗНИИЭП
Рук. группы		Терновова				
Исполнил		Смирнова				
Проверил		Тюновсва				

12-12

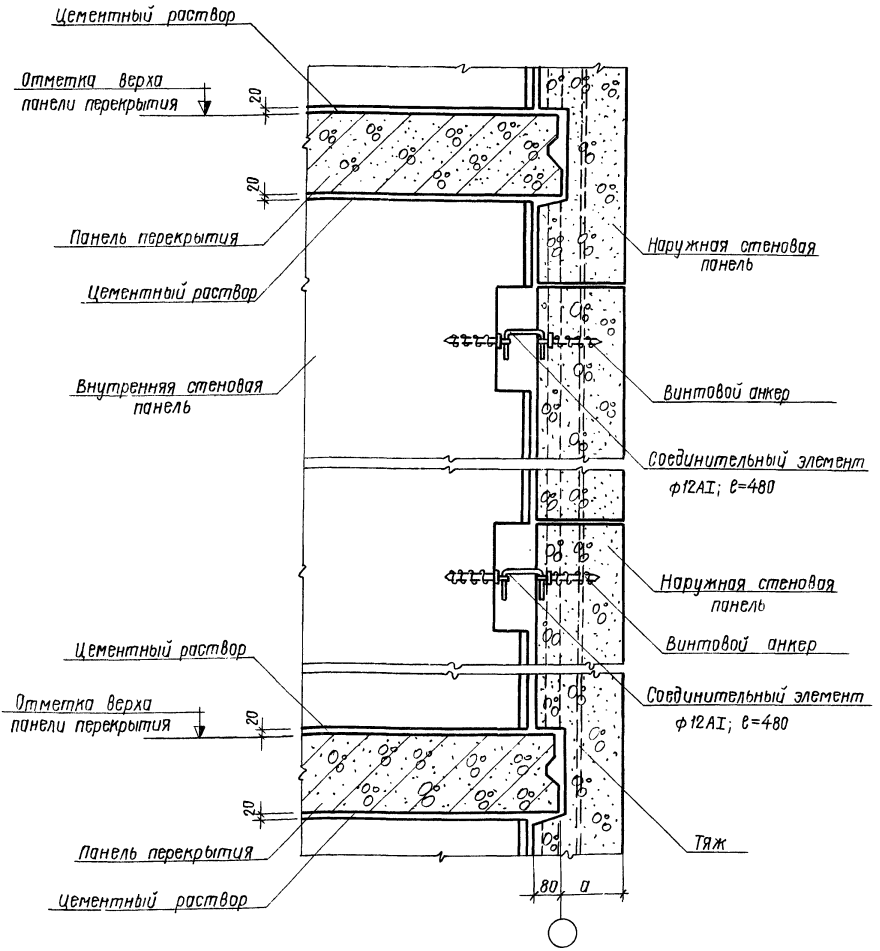

Изм.	Лист	№ докум.	Подп.	Дата	2.130-1.В.20.1.06.2			
Нач. отд.		Коровкевич			Сечение 12-12.	Лит.	Лист	Листов
ГИП		Пинскер				Р		1
Рук. группы		Терновова				ГОСГРАЖДАНСТРОЙ ЛенЗНИИЭП		
Исполнил		Смирнова						
Проверил		Тер[illegible]						

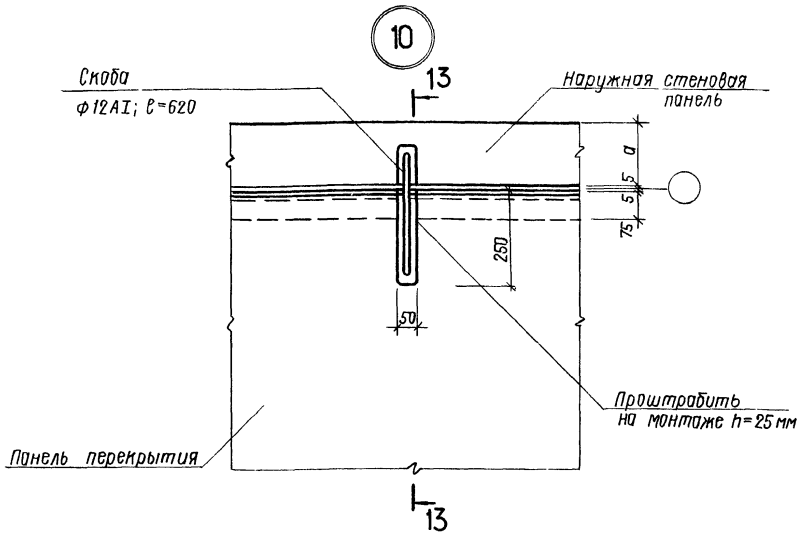

13–13

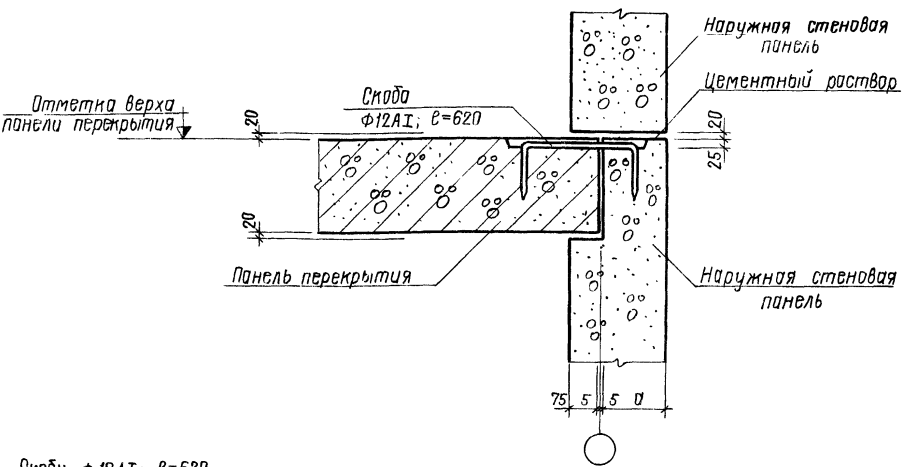

Скобу Ф12АI; ℓ=620 забить в предварительно высверленный канал Ф8мм.

					2.130-1.В.20.1.07.0		
Изм.	Лист.	№докум.	Подп.	Дата			
Нач.отд.		Коровкевич			Крепление наружной стеновой панели к перекрытию. Деталь 10. Сечение 13–13	Лит.	Лист	Листов
Гип.		Пинскер				Р		1
Рук.группы		Терновова				ГОСГРАЖДАНСТРОЙ ЛенЗНИИЭП		
Исполнил		Смирнова						
Проверил		Терновова						

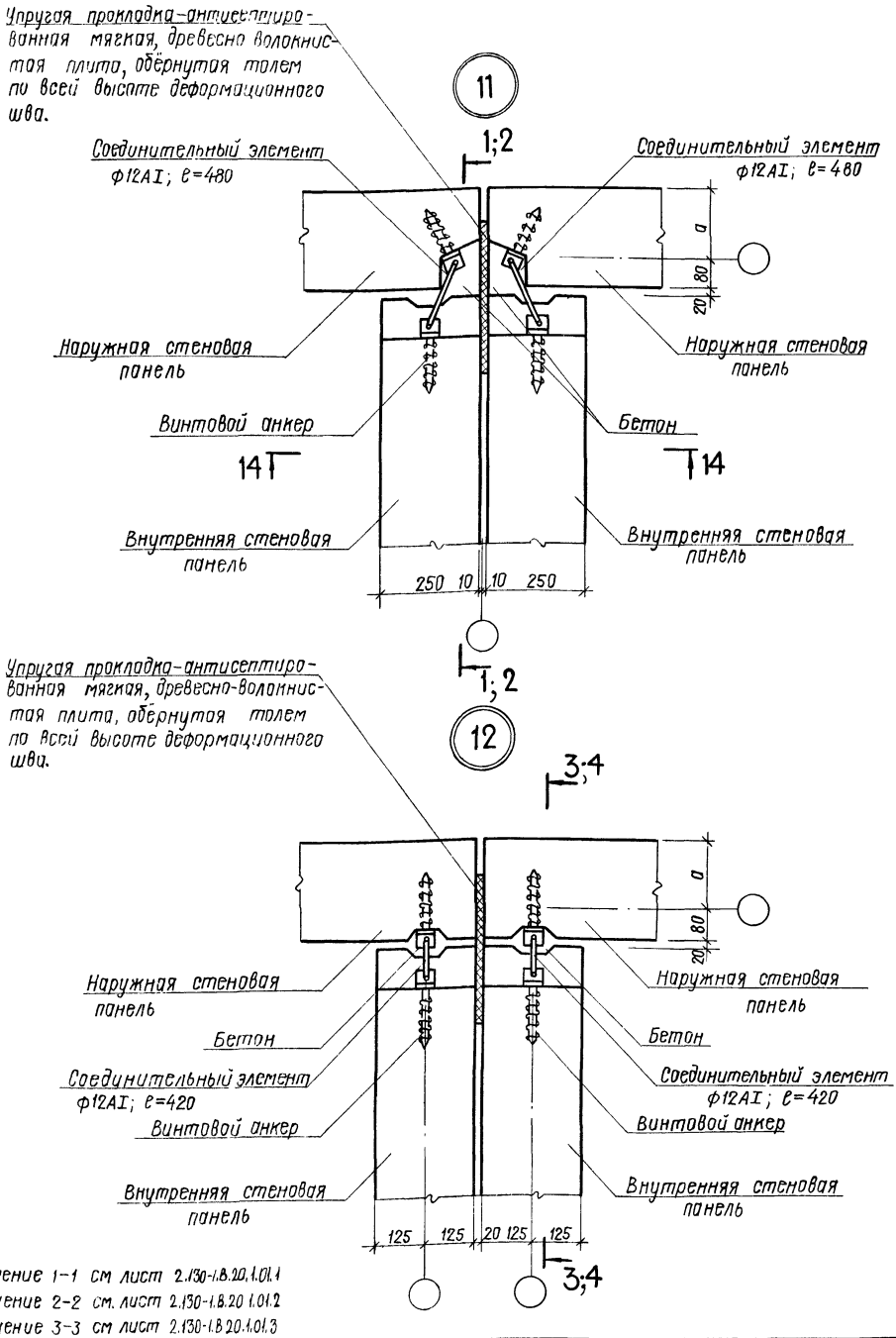

1. Сечение 1–1 см. лист 2.130-1.B.20.1.01.1
2. Сечение 2–2 см. лист 2.130-1.B.20.1.01.2
3. Сечение 3–3 см. лист 2.130-1.B.20.1.01.3
4. Сечение 4–4 см. лист 2.130-1.B.20.1.01.4
5. Сечение 14–14 см. лист 2.130-1.B.20.1.03.0

Изм.	Лист	№ докум.	Подп.	Дата
Нач. отд.		Коровкевич		
ГИП		Пинскер		
Рук. группы		Терновова		
Исполнил		Смирнова		
Проверил		Терновова		

2.130-1.B.20.1.08.0

Крепление наружных панелей при осевой и нулевой привязке внутренних стен у деформационного шва

Лит	Лист	Листов
Р		1

ГОСГРАЖДАНСТРОЙ
ЛенЗНИИЭП

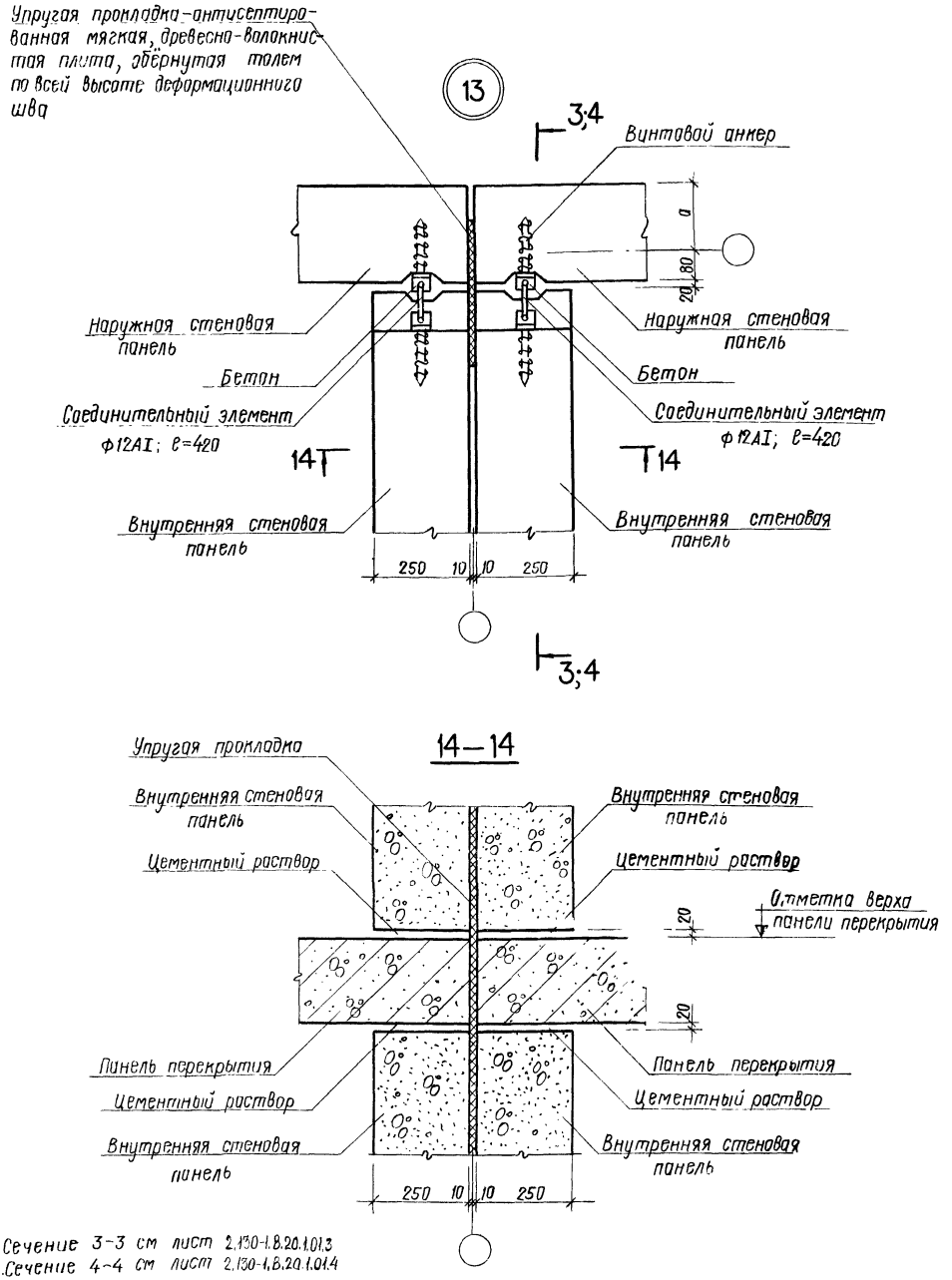

1. Сечение 3-3 см лист 2.130-1.8.20.1.01.3
2. Сечение 4-4 см лист 2.130-1.8.20.1.01.4

				2.130-1.8.20.1.09.0	
Изм.	Лист	№ докум.	Подп.	Дата	
Нач. отд.		Коровкевич			Крепление наружных панелей при нулевой привязке внутренних стен у деформационного шва. Деталь 13. Сечение 14-14
Гип		Пинскер			
Рук. группы		Терновова			
Исполнил		Смирнова			
Проверил		Терновова			

Лит.	Лист	Листов
Р		1

ГОСГРАЖДАНСТРОЙ
ЛенЗНИИЭП

Монтажная схема здания с нулевой привязкой торцевой стены

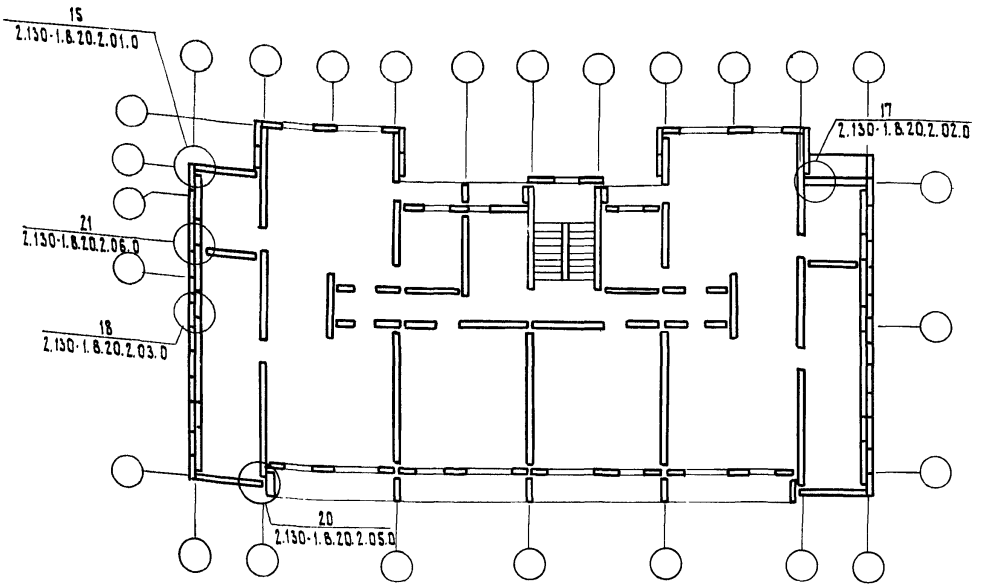

Монтажная схема здания с осевой привязкой торцевой стены

Монтажная схема деформационных швов

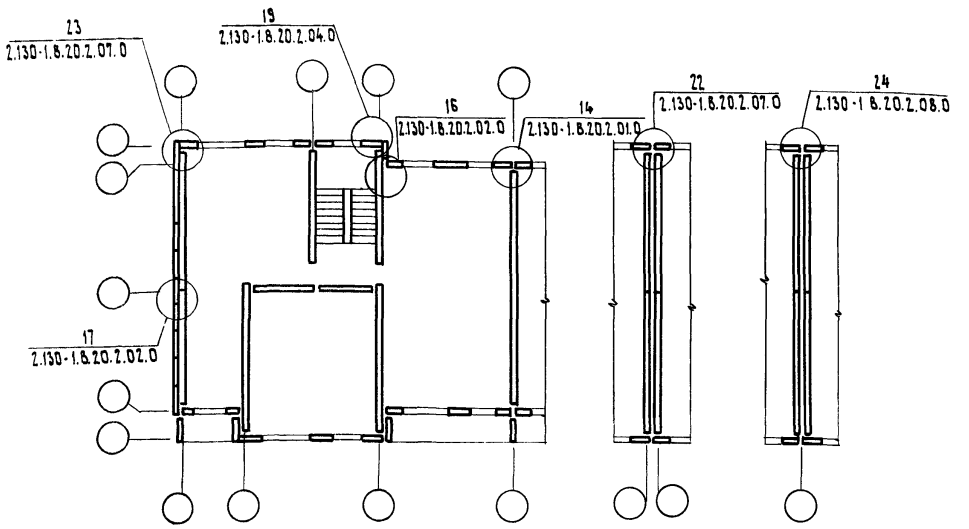

Схемы двухрядной и трехрядной разрезки панелей и таблицу значений размера „а" см. лист 2.130-1.8.20.1.00.0.

Изм.	Лист	№ докум.	Подп.	Дата
Нач. отд.		Коровкевич		
ГИП		Пинскер		
Рук. группы		Терновова		
Исполнил		Смирнова		
Исполнил		Терновова		

2.130-1.8.20.2.00.0

Примеры монтажных схем крупнопанельных зданий. Маркировка узлов. Тип сооружения — (винтовой [illegible])

Лит.	Лист	Листов
Р		1

Госгражданстрой ЛенЗНИИЭП

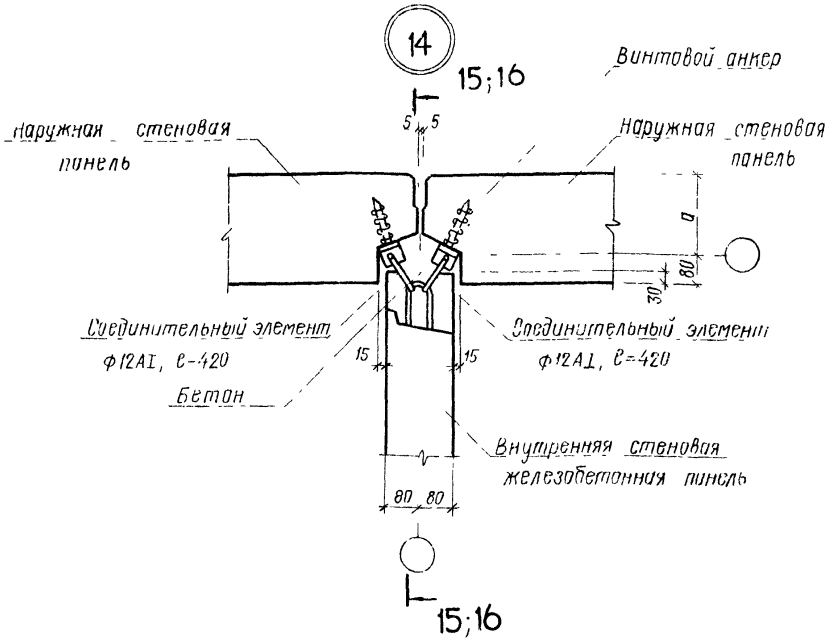

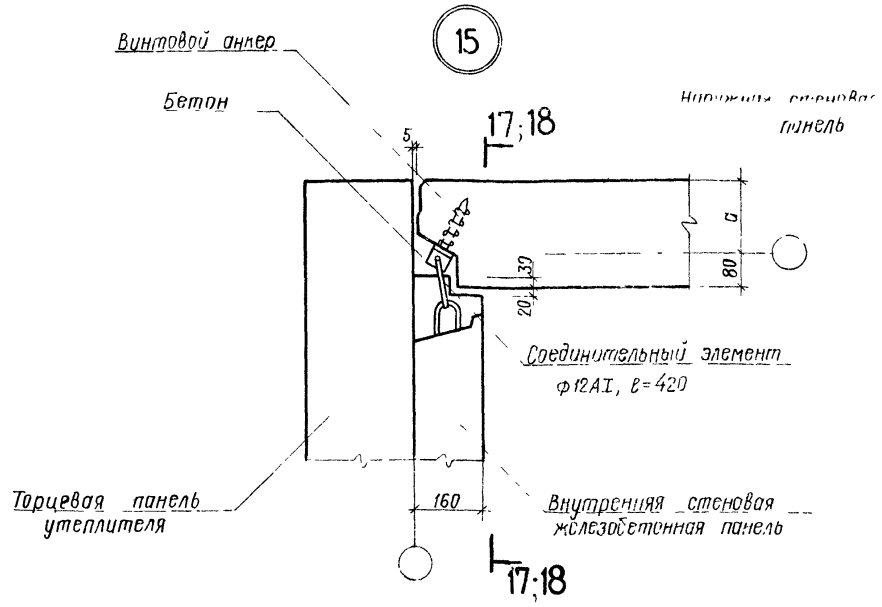

1 Сечение 15-15 см лист 2.130.1.В.20.2.01.1
2 Сечение 16-16 см лист 2.130.1.В.20.2.01.2
3. Сечение 17-17 см лист 2.130-1.В.20.2.01.3
4. Сечение 18-18 см лист 2.130.1.В.20.2.01.4

					2.130-1.В.20.2.01.0
Изм.	Лист	№ докум.	Подп.	Дата	
Нач. отд.		Кировкевич			Крепление наружных панелей к внутренним. Детали: 14, 15
ГИП		Пузыкер			
Рук. группы		Терновой			
Исполнил		Смирнова			
Проверил		Терновой			

Лит.	Лист	Листов
Р		1

ГОСГРАЖДАНСТРОЙ
ЛенЗНИИЭП

15 – 15

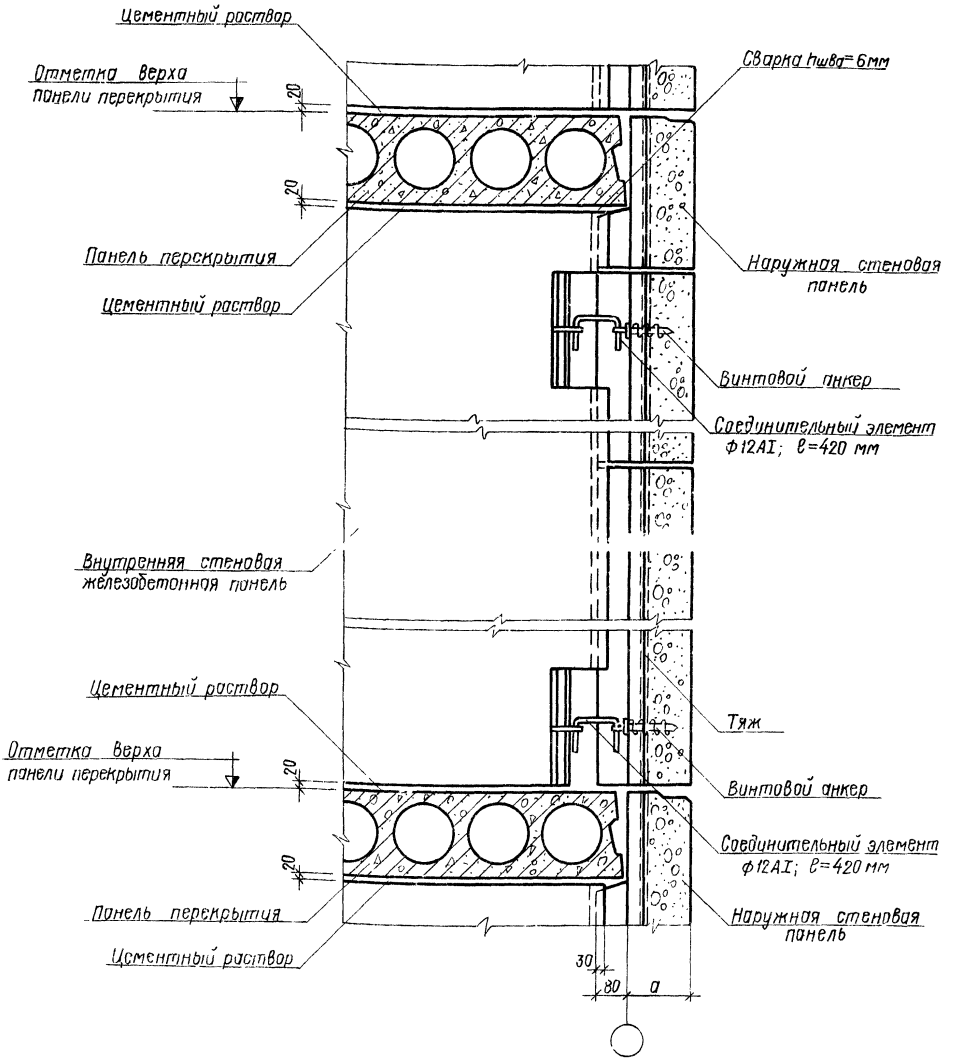

					2.130-1.6.20 2.01.1		
Изм.	Лист	№ докум.	Подп.	Дата			
Нач.отд.		Коровкевич			Сечение 15-15	Лит	Листы	Лист
ГИП		Пинкер				Р		1
Рук.группы		Терновова				ГОСГРАЖДАНСТРОЙ ЛенЗНИИЭП		
Исполнил		Смирнова						
Провер.		Терновова						

16–16

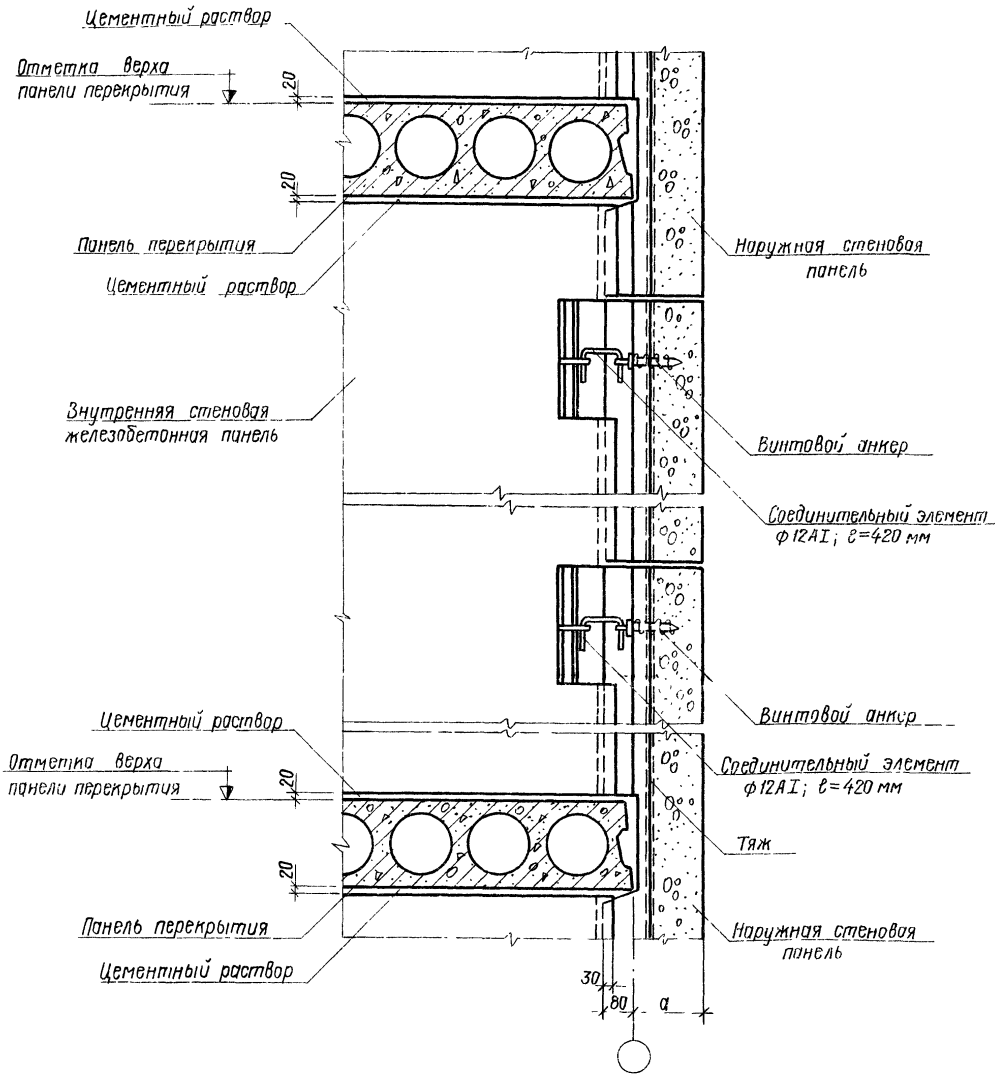

Изм.	Лист	№докум.	Подп.	Дата	2.130-1.8.20.2.01.2		
Нач отд.		Коровкевич			Сечение 16–16.	Лит.	Лист	Листов
Гип		Пинскер				Р		1
Рук группы		Терновова				ГОСГРАЖДАНСТРОЙ ЛенЗНИИЭП		
Исполнил		Стирнову						
Проверил		Терновова						

17–17

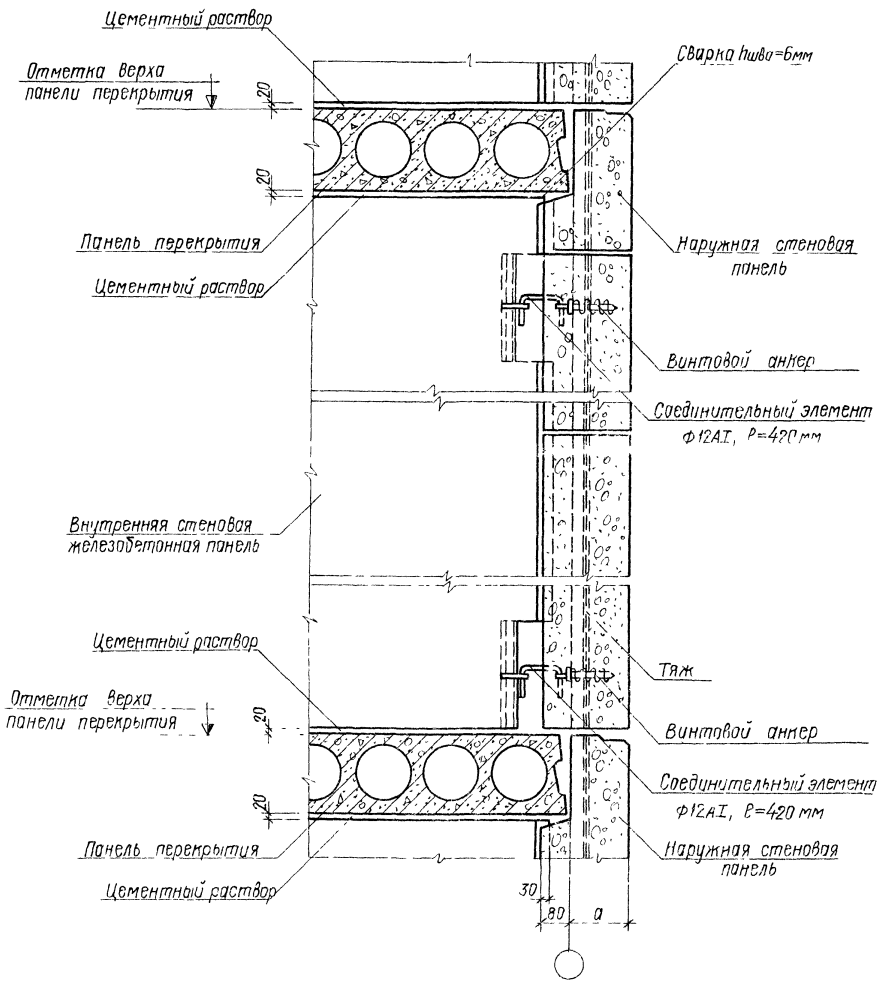

					2.130-1В20 2013			
изм	Лист	№ докум	Подп	Дата				
Нач отд	Ко				Сечение 17–17	Лит	Лист	Листов
ГИП	Пин[illegible]					Р		1
Рук группы	Терновова					ГОСГРАЖДАНСТРОЙ		
Исполнил	Смирнова					ЛенЗНИИЭП		
Провер	Терновова							

18–18

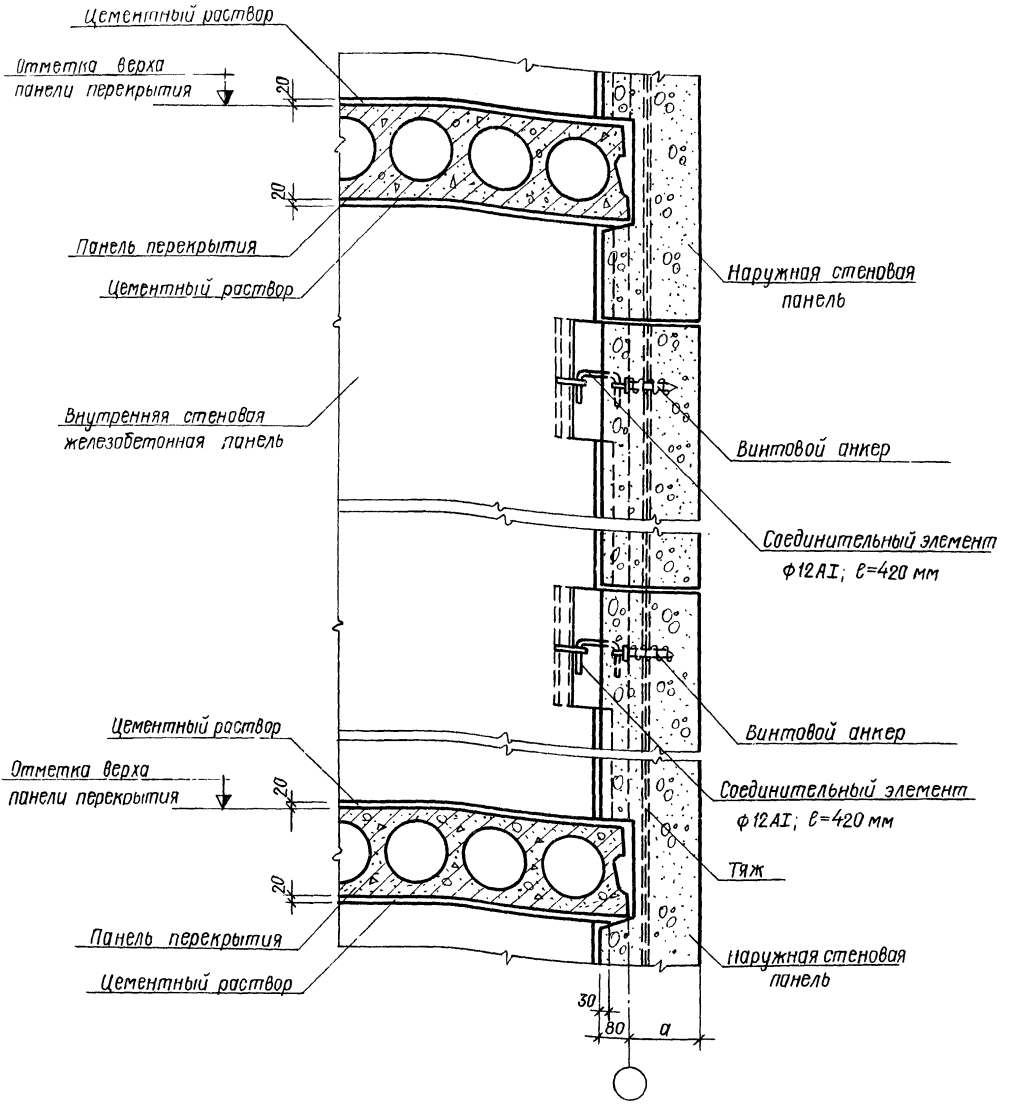

Изм	Лист	№ докум	Подп	Дата
Нач. отд.		Коровкевич		
ГИП		Пинскер		
Рук. группы		Терновова		
Исполнил		Смирнова		
Проверил		Терновова		

2.130-1.В.20.2.01.4

Сечение 18–18.

Лит.	Лист	Листов
Р		1

ГОСГРАЖДАНСТРОЙ
ЛенЗНИИЭП

16

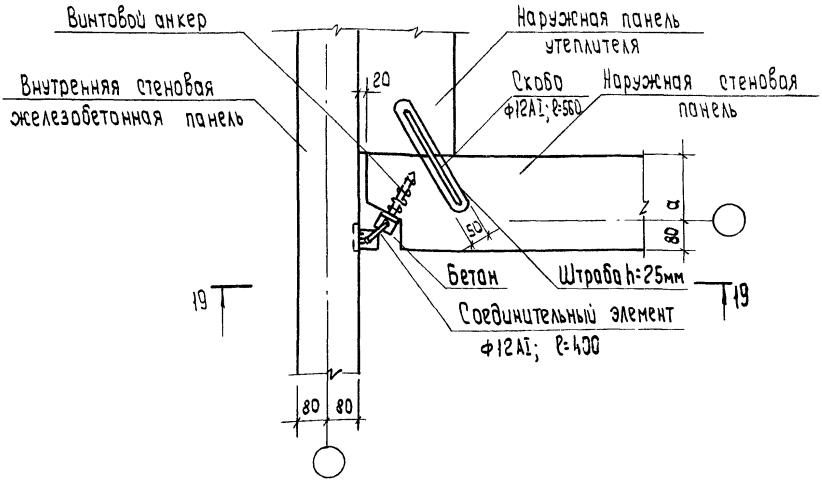

17

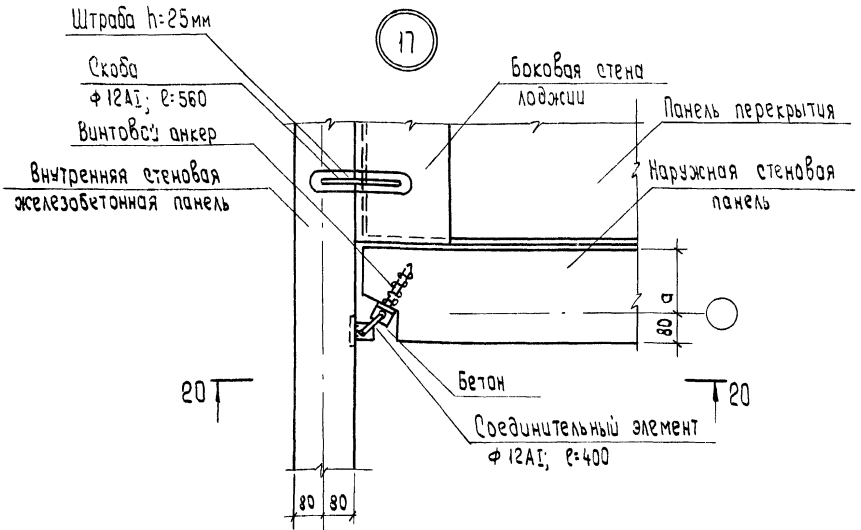

1. Сечение 19-19 см. лист 2.130-1.8.20.2.02.1
2. Сечение 20-20 см лист 2.130-1.8.20.2.02.2
3. Скобу ф12АI; ℓ=560 забить в предварительно высверленный канал ф8мм.

Изм.	Лист	№ докум.	Подп.	Дата	2.130-1.8.20.2.02.0			
Нач. отд.		Коровкевич			Крепление наружных панелей и панелей утеплителя к внутренним стенам. Детали: 15, 17	Лит.	Лист	Листов
ГИП		Пунскер				Р		1
Рук. группы		Терновцова				ГОСГРАЖДАНСТРОЙ ЛенЗНИИЭП		
Исполнил		Смирнова						
Проверил		Терновцова						

19 - 19

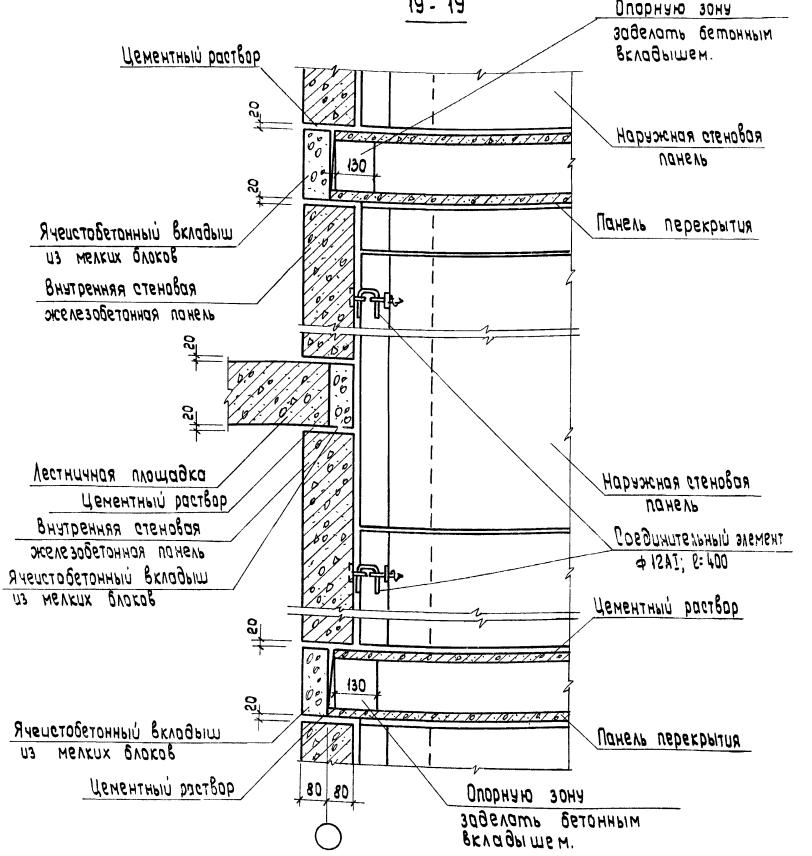

Изм.	Лист	№ докум.	Подп.	Дата	2.130-1.6.20.2.02.1		
Нач. отд.		Коробкевич			Сечение 19-19.	Лит.	Лист	Листов
ГИП		Линскер				Р		1
Рук. эрул.		Терновова				ГОСГРАЖДАНСТРОЙ ЛенЗНИИЭП		
Исполнил		Смирнова						
Проверил		Терновова						

20-20

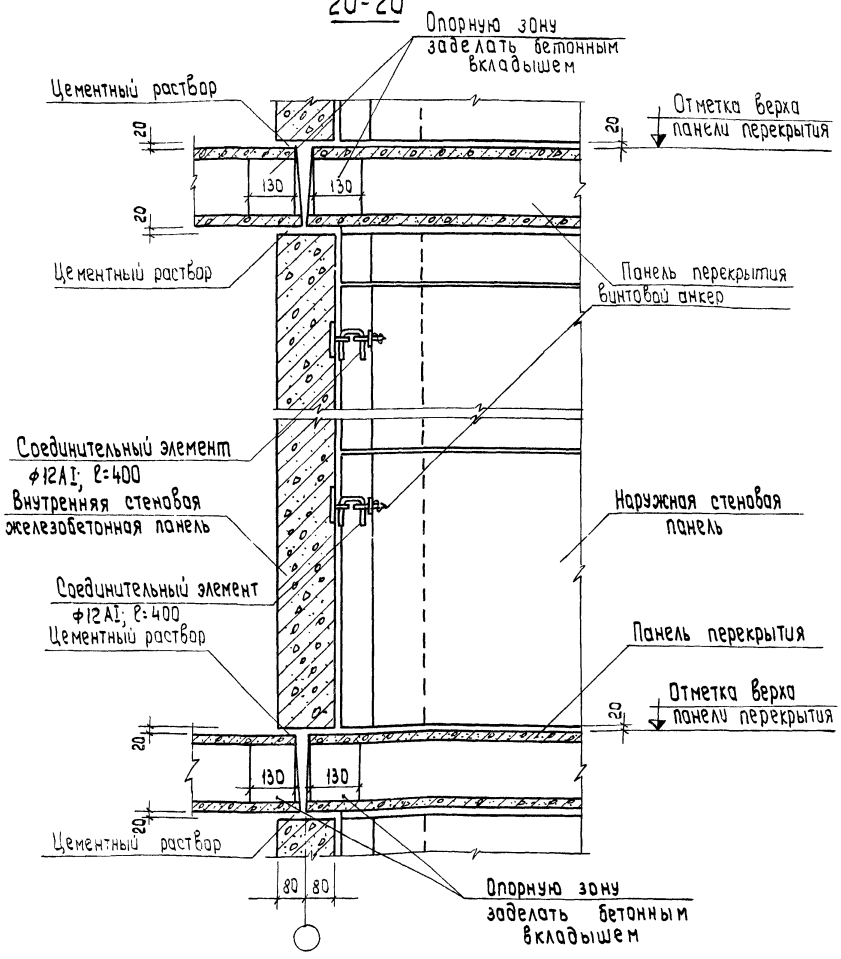

Изм.	Лист.	№ докум.	Подп.	Дата
Нач. отд.		Коровкевич		
ГИП		Пинскер		
Рук. группы		Терновова		
Исполнил		Смирнова		
		Тебнева		

2.130-1.В.20.2.02.2

Сечение 20-20.

Лит.	Лист	Листов
Р		1

ГОСГРАЖДАНСТРОЙ ЛенЗНИИЭП

18

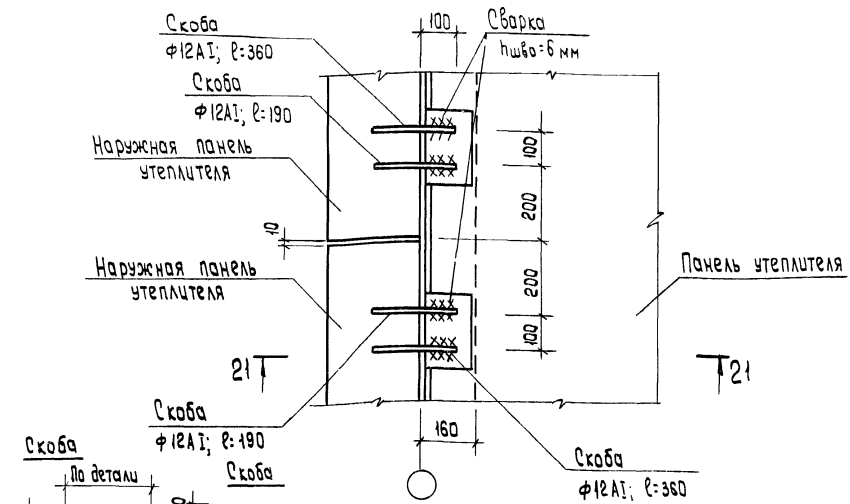

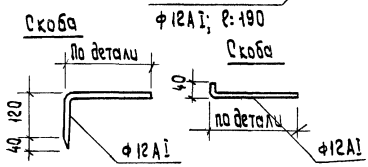

21 - 21

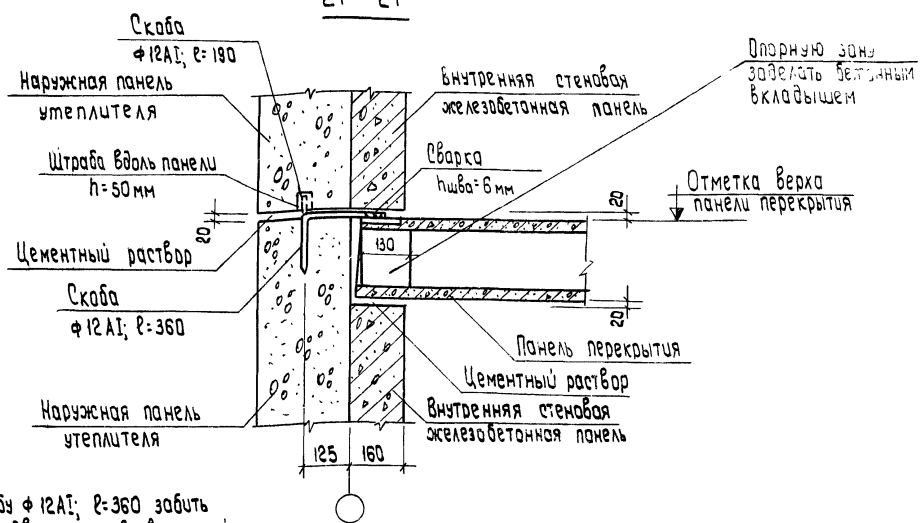

Скобу Ф12AI; ℓ=360 забить в предварительно высверленный канал Ф8мм.

					2.130-1.В.20.2.03.0
Изм.	Лист	№ докум.	Подп.	Дата	
Нач. отд.		Коровкевич			Крепление наружных панелей утеплителя к перекрытию. Деталь 18. Сечение 21-21.
ГИП		Пинкер			
Рук. группы		Терновова			
Исполнил		Смирнова			
Проверил		Терновова			

Лит.	Лист	Листов
Р		1

ГОСГРАЖДАНСТРОЙ ЛенЗНИИЭП

19

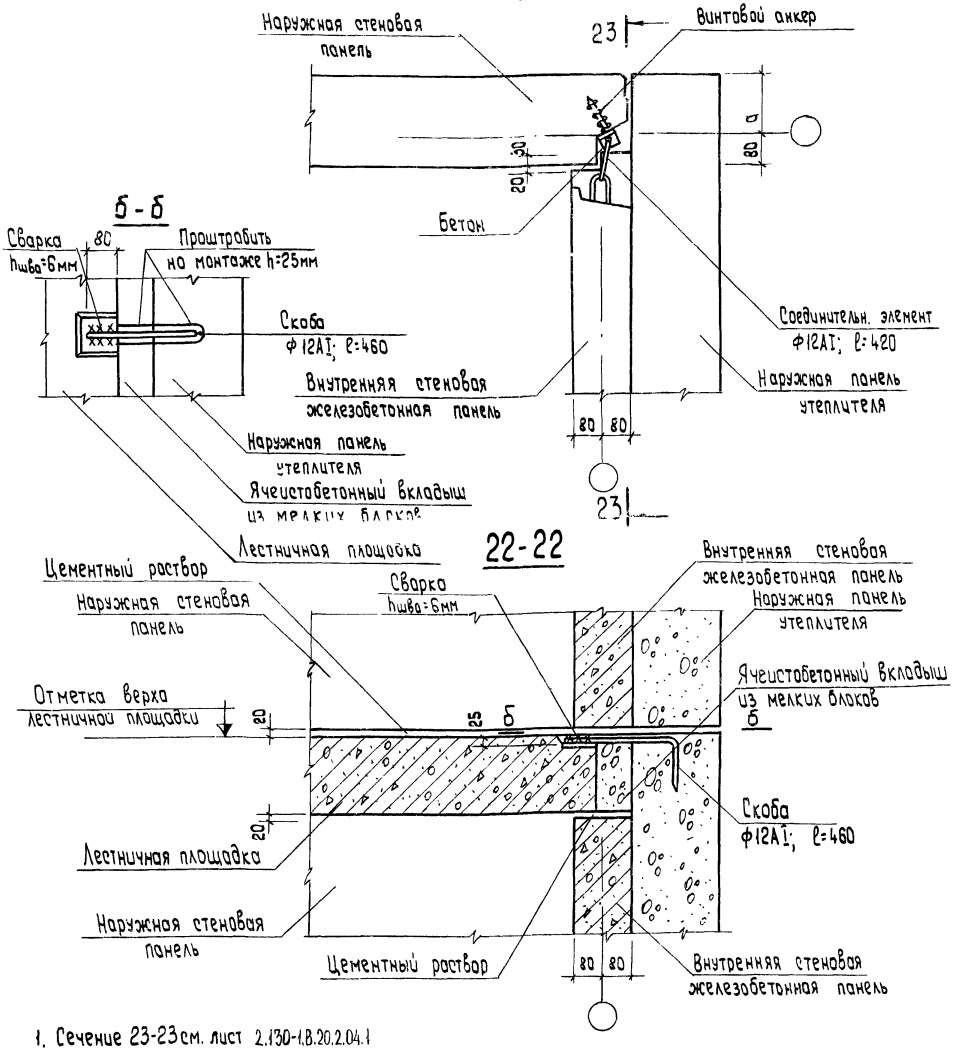

1. Сечение 23-23 см. лист 2.130-1.В.20.2.04.1
2. Скобу ф12АI; ℓ=460 забить в предварительно высверленный канал ф 8 мм.

Изм.	Лист.	№ докум.	Подп.	Дата
Нач. от д.		Коровкевич		
ГИП		Пинчер		
Рук. группы		Терновова		
Исполнил		Смирнова		

2.130-1.В.20.2.04.0

Крепление наружных панелей и панелей утеплителя к внутренней стене лестничной клетки. Деталь 19. Сечение 22-22

Лит.	Лист	Листов
Р		1

Госгражданстрой ЛенЗНИИЭГ

23-23

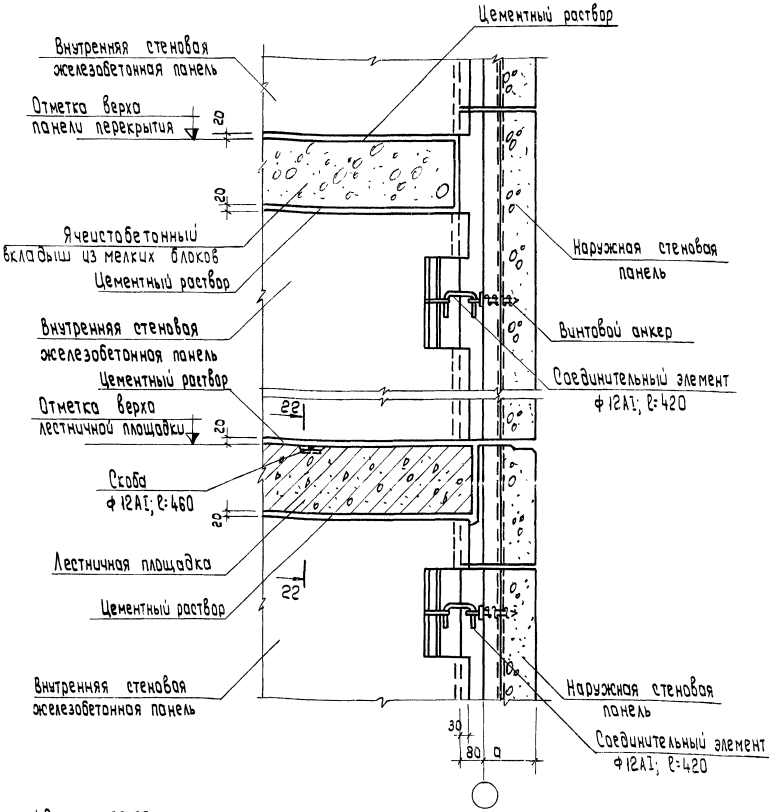

1. Сечение 22-22 см. лист 2.130-1.В.20.2.04.0
2. В сечении 23-23 условно показано только крепление с винтовым анкером.

Изм.	Лист	№ докум	Подп.	Дата
Нач. отд.		Коровкевич		
ГИП		Пичкер		
Рук. груп.		Терновова		
Исполнил		Смирнова		
Проверил		Терновова		

2.130-1.В.20.2.04.1

Сечение 23-23.

Лит.	Лист	Листов
Р		1

ГОСГРАЖДАНСТРОЙ ЛенЗНИИЭП

20

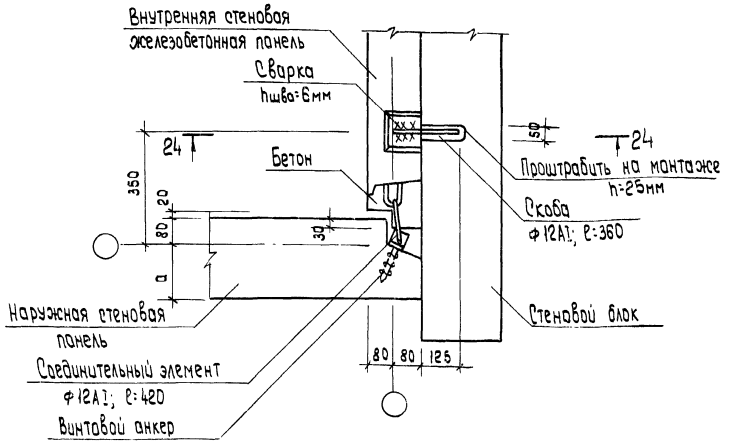

24-24

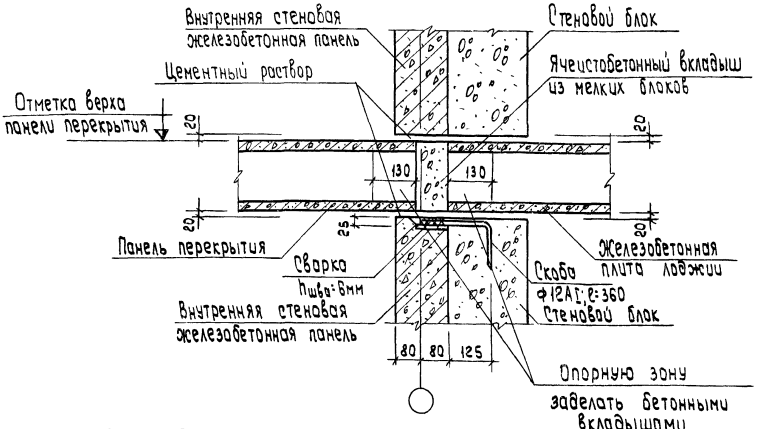

Скобу ф12АI; l=360 забить в предварительно высверленный канал ф8мм.

Изм.	Лист	№ докум.	Подп.	Дата	2.130-1.8.20.2.05.0
Нач.отд.		Корпкевич			Крепление наружной панели и стенового блока лоджии к панели внутренней стены. Деталь 20 Сечение 24-24
ГИП		Пинкер			
Рук.груп.		Тернова			
Исполнил		Смирнова			
Проверил		Тернова			

Лит.	Лист	Листов
Р		1

ГОСГРАЖДАНСТРОЙ
ЛенЗНИИЭП

21

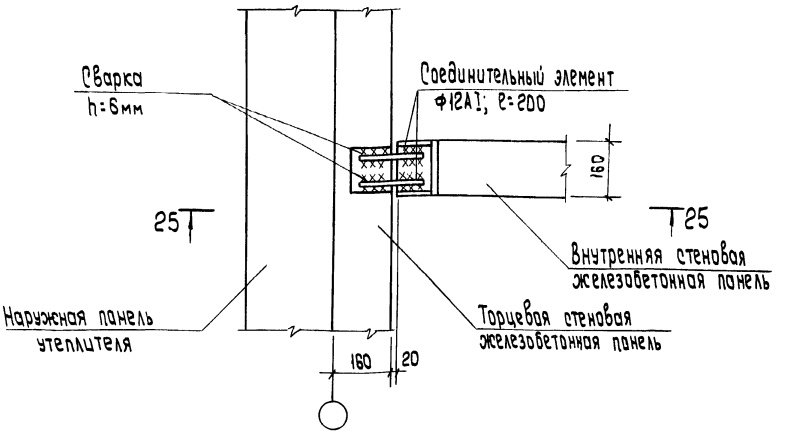

25-25

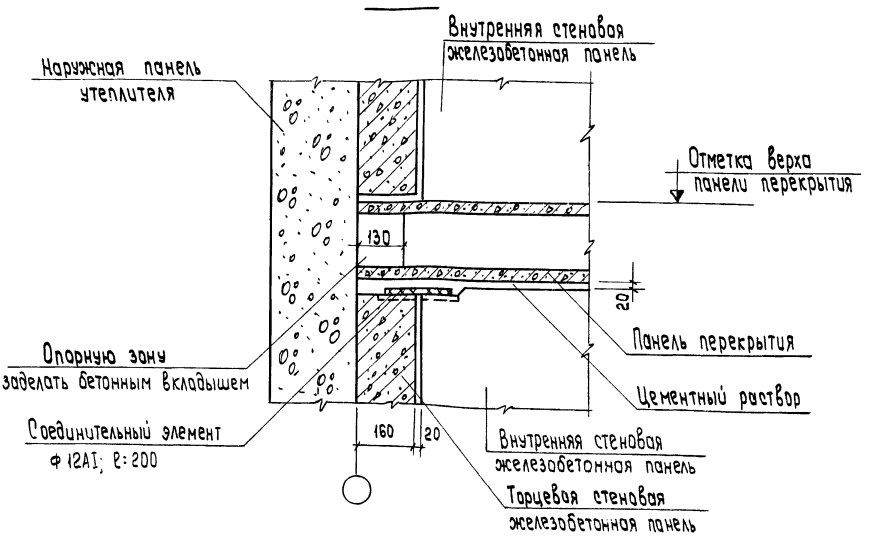

Изм.	Лист	№ докум	Подп.	Дата
Нач. отд.		Коровкевич		
ГИП		Пинегер		
Рук. груп.		Терновова		
Исполнил		Смирнова		
Проверил		Терновова		

2.130-1.6.20.2.06.0

Крепление внутренних панелей к торцевым. Деталь 21. Сечение 25-25.

Лит.	Лист	Листов
Р		1

ГОСГРАЖДАНСТРОЙ
ЛенЗНИИЭП

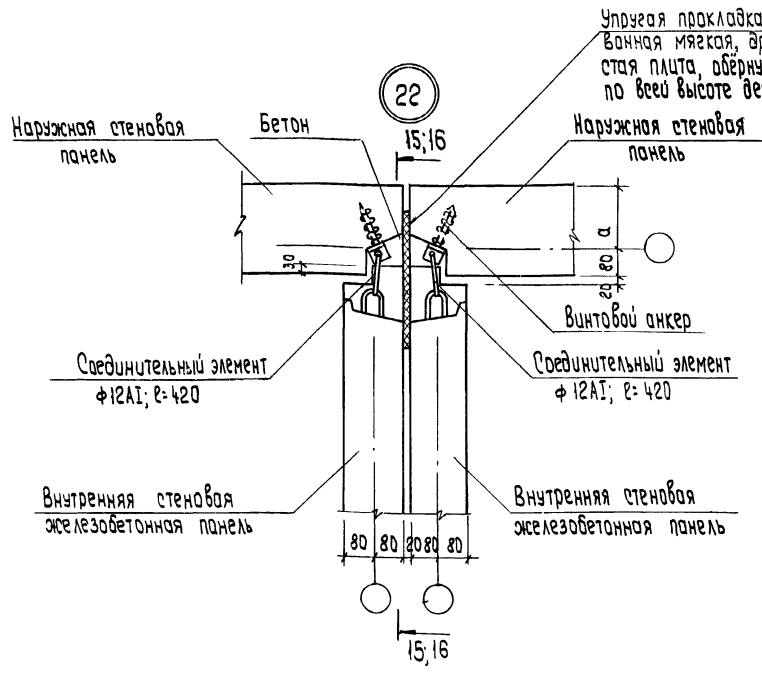

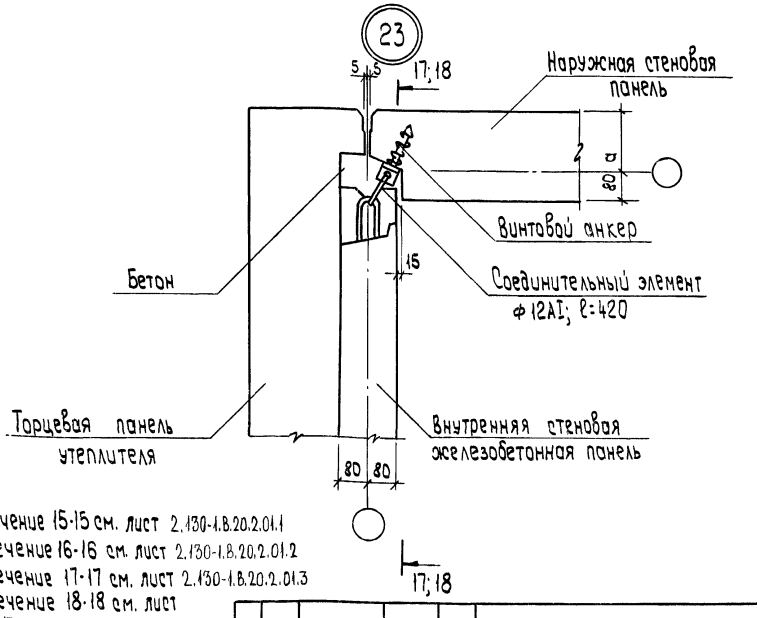

1. Сечение 15-15 см. лист 2.130-1.В.20.2.01.1
2. Сечение 16-16 см. лист 2.130-1.В.20.2.01.2
3. Сечение 17-17 см. лист 2.130-1.В.20.2.01.3
4. Сечение 18-18 см. лист 2.130-1.В.20.2.01.4

Изм.	Лист	№ докум.	Подп.	Дата
Нач. отд.		Коровкевич		
ГИП		Пинскер		
Рук. гр.		Терновова		
Исполнил		Смирнова		
Проверил		Терновова		

2.130-1.В.20.2.07.0

Крепление наружных панелей при осевой привязке внутренних стен у деформационного шва. Деталь 22. Крепление наружной панели к торцевой внутренней стене с осевой привязкой. Деталь 23

Лит.	Лист	Листов
Р		1

ГОСГРАЖДАНСТРОЙ ЛенЗНИИЭП

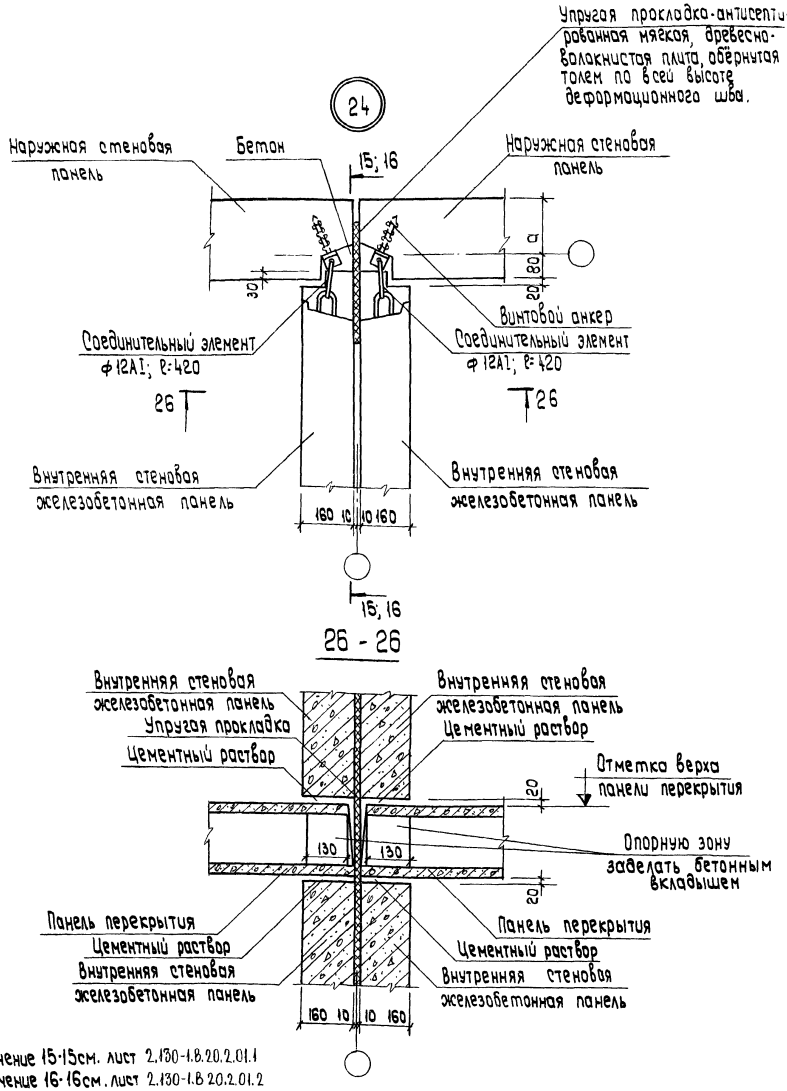

1. Сечение 15·15см. лист 2.130-1.В.20.2.01.1
2. Сечение 16·16см. лист 2.130-1.В.20.2.01.2

Изм.	Лист	№ докум.	Подп.	Дата
Нач.отд.		Коровкевич		
ГИП		Линкер		
Рук.гр.п.		Терновова		
Исполнил		Смирнова		
Проверил		Терновова		

2.130-1.В.20.2.08.0

Крепление наружных панелей при нулевой привязке внутренних стен у деформационного шва. Деталь 24. Сечение 26-26.

Лит.	Лист	Листов
Р		1

ГОССТРОЙ ЦНИИЭП

Монтажная схема здания с нулевой привязкой торцевой стены

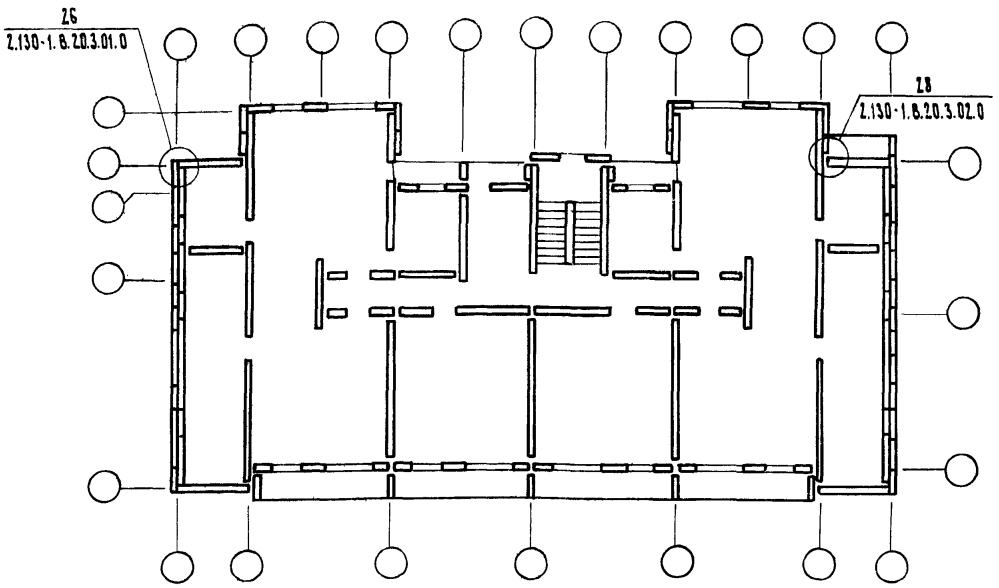

Монтажная схема здания с осевой привязкой торцевой стены.

Монтажная схема деформационных швов.

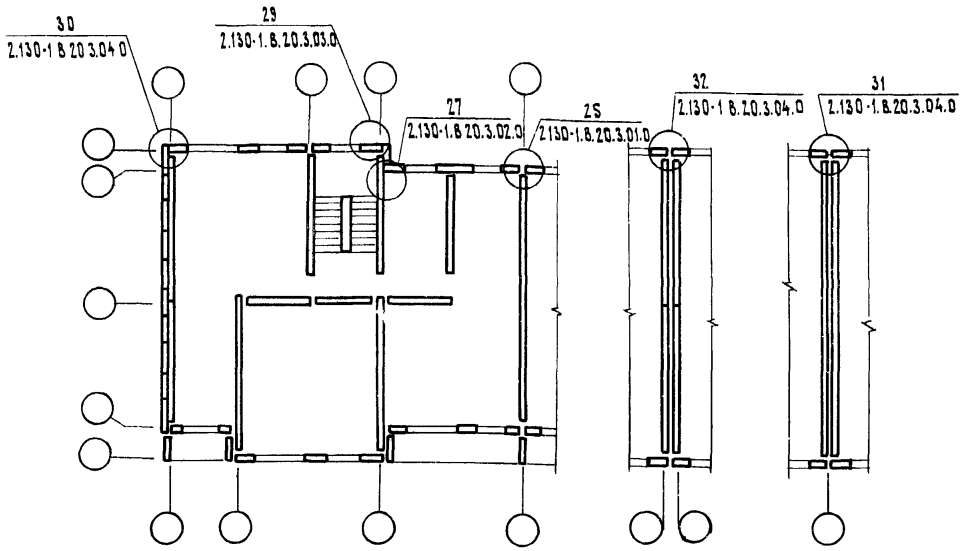

Схемы двухрядной и трехрядной разрезки панелей и таблицу значений размера „а" см. лист 2.130-1.8.20 1.00.0.

Изм.	Лист	№ докум.	Подп.	Дата	2.130-1.8.20.3.00.0			
Нач.отд		Коровкевич			Примеры монтажных схем крупнопанельных зданий. Маркировка узлов. Тип сопряжения III (замоноличенный анкер).	Лит.	Лист	Листов
ГИП		Пинскер				Р		1
Рук.группы		Терновова				Госгражданстрой ЛенЗНИИЭП		
Исполнил		Смирнова						
Проверил		Терновова						

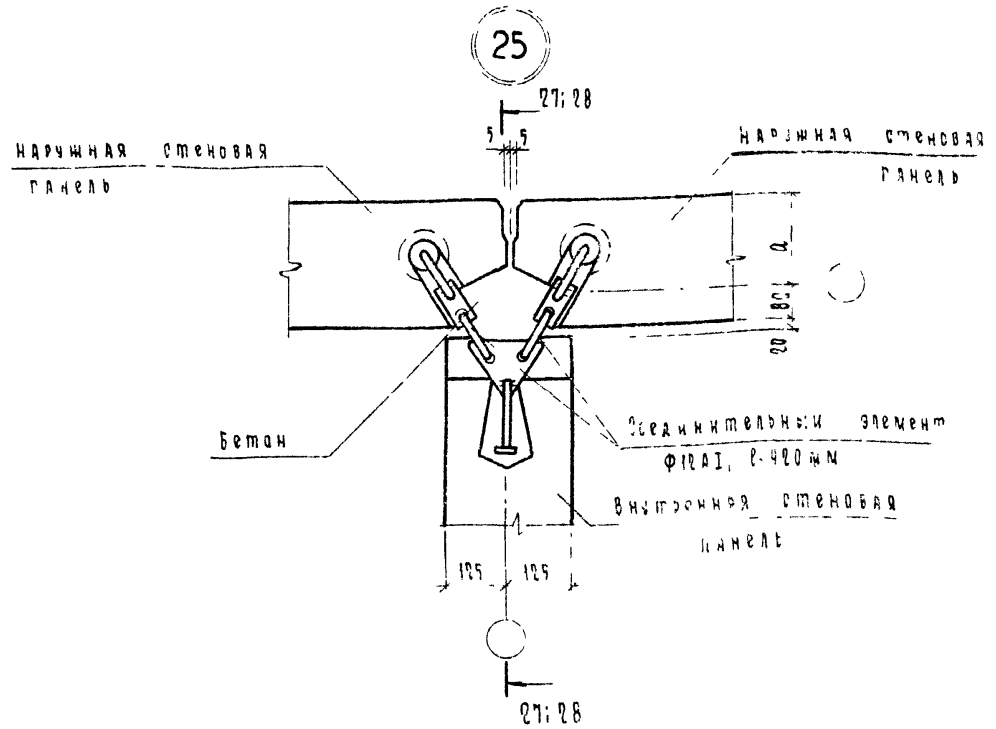

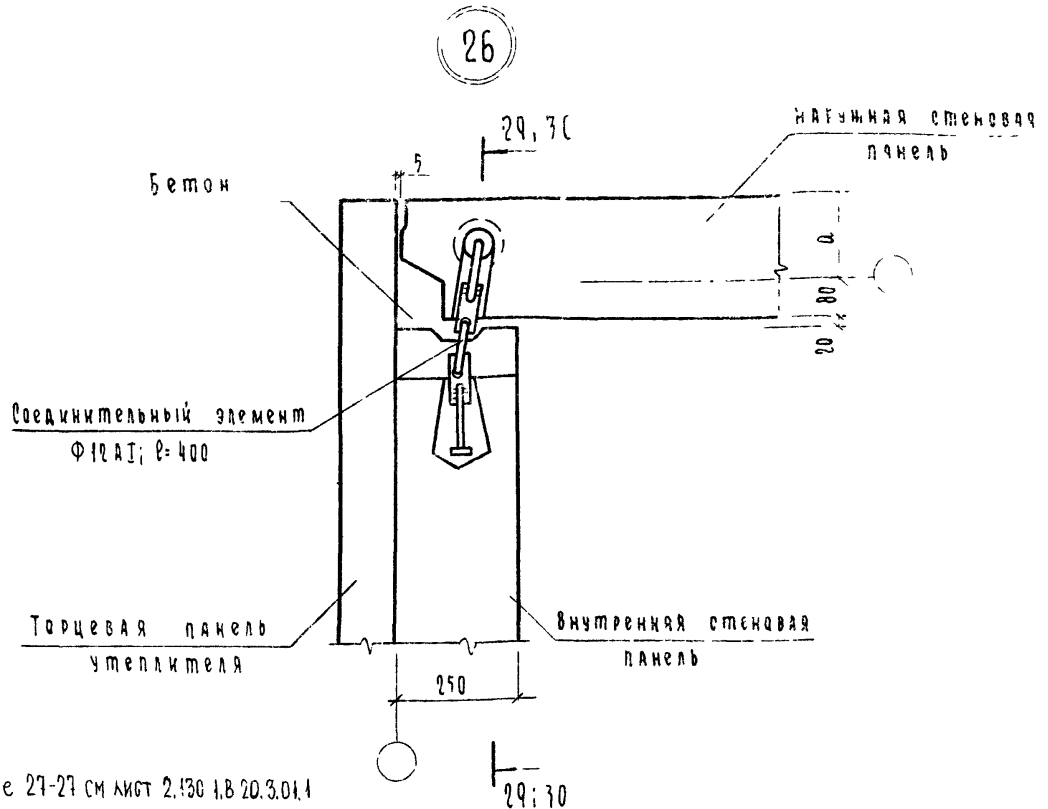

1. Сечение 27-27 см лист 2.130 1.В 20.3.01.1
2. Сечение 28-28 см лист 2.130-1.В 20.3.01.2
3. Сечение 29-29 см лист 2 130-1 В.20.3.01.3
4. Сечение 30-30 см лист 2.130 1 В.20.3.01 4

Изм	Лист	№ докум	Подп	Дата
Нач отд		Коровкевич		
ГИП		Линкер		
Рук гр-пы		Терновова		
Исполнил		Смирнова		
Проверил		Терновова		

2.130-1.В.20.3.010

Крепление наружных панелей к внутренним
Детали 25, 26

Стадия	Лист	Листов
Р		1

Госстрой Минстрой
ЛенЗНИИЭП

27 – 27

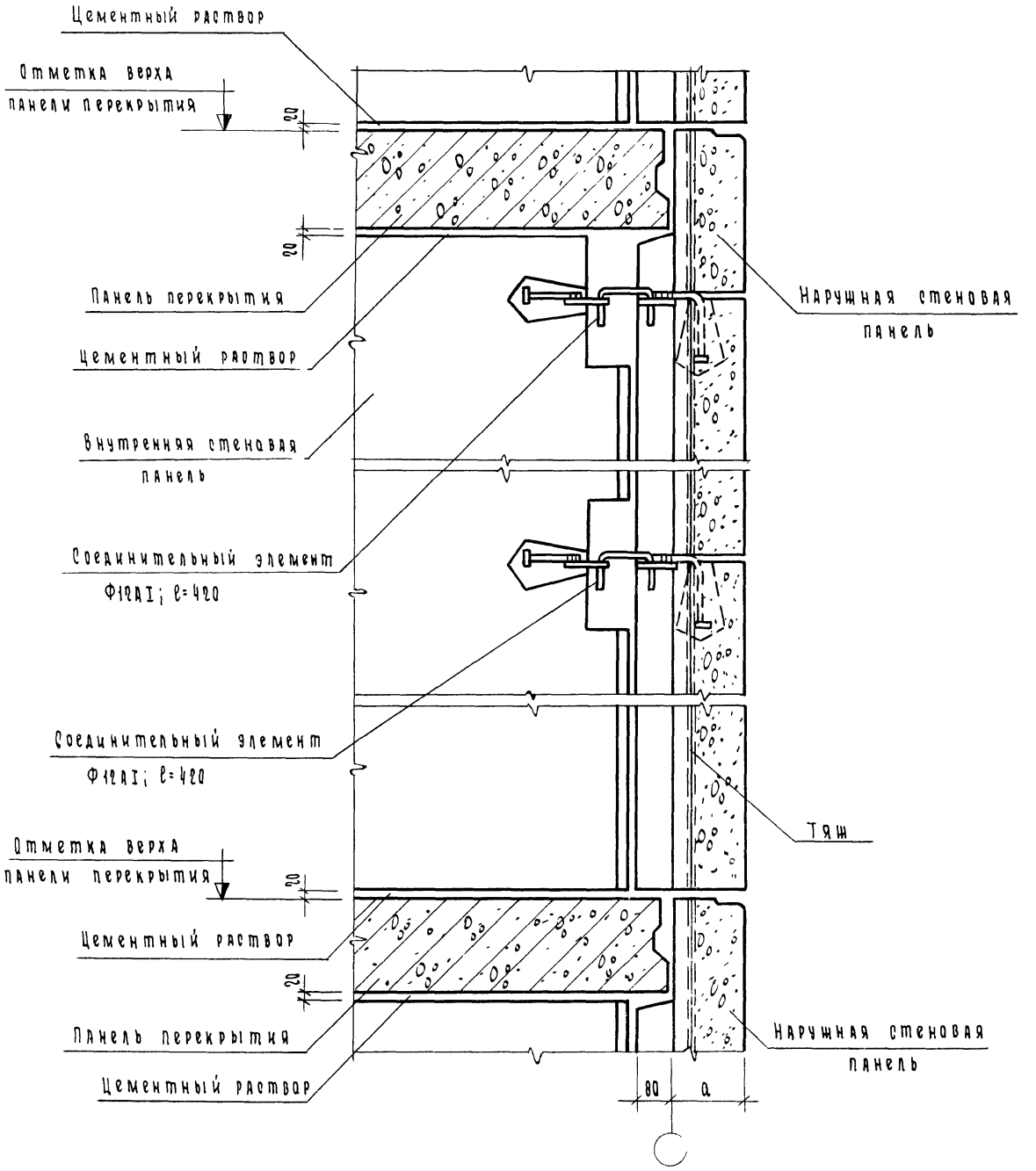

Изм.	Лист	№ докум.	Подп.	Дата
Нач. отд.		Коровкевич		
ГИП		Линкер		
Рук. группы		Терновова		
Исполнил		Смирнова		
Гл. вер.		[illegible]		

2.130-1.8.20.3.01.1

Сечение 27-27.

Лит.	Лист	Листов
Р		1

Госгражданстрой ЛенЗНИИЭП

28-28

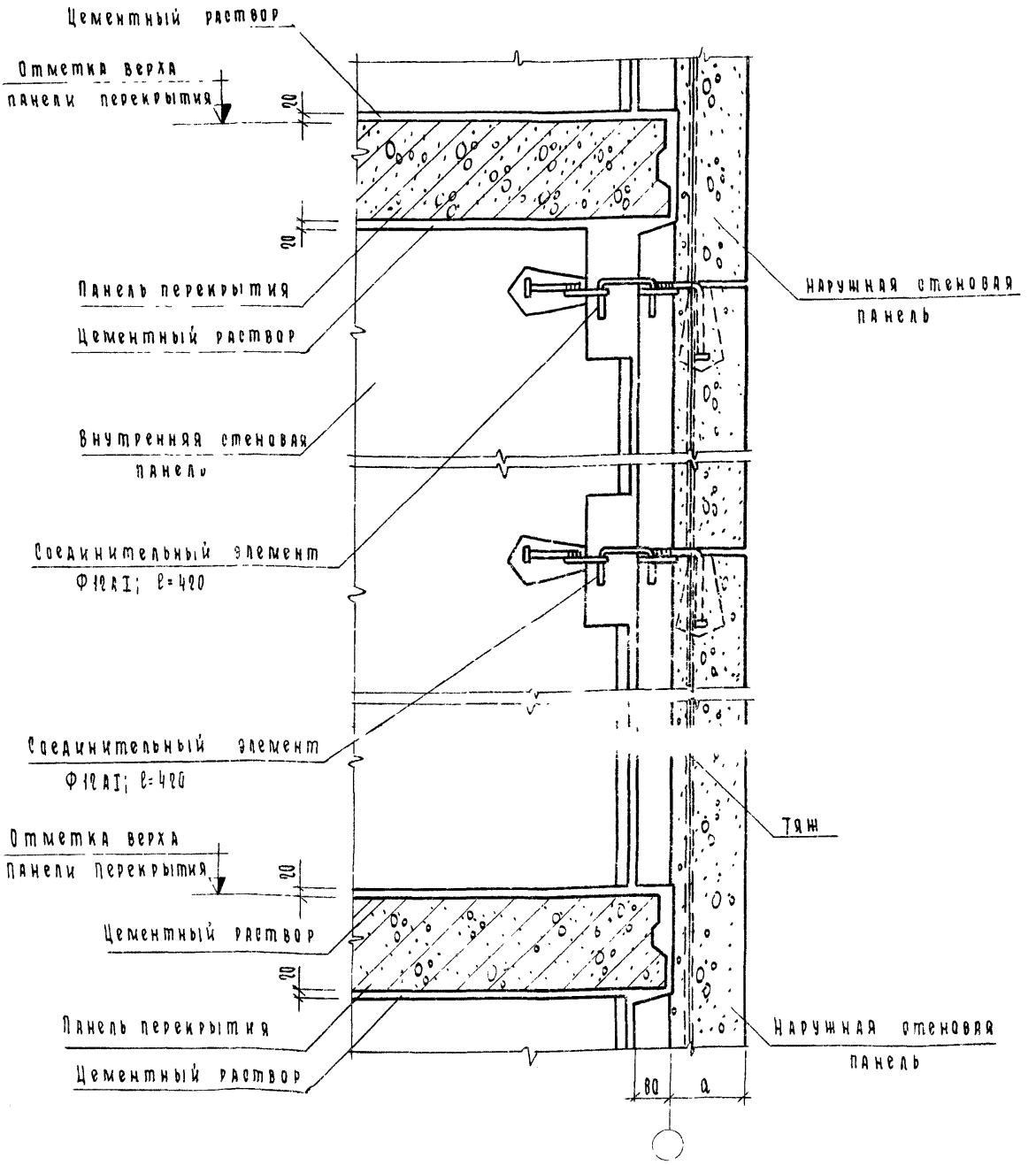

					2.130-1 В.20 3.01.2	
Изм.	Лист.	№ докум.	Подп.	Дата		
Начальник		Коровкевич			Сечение 28-28.	Лит. Р; Лист; Листов 1
Гип		Линкер				
Рук. группы		Терновова				
Исполнил		Смирнова				
Проверил		Терновова				Госгражданстрой ЛенЗНИИЭП

29–29

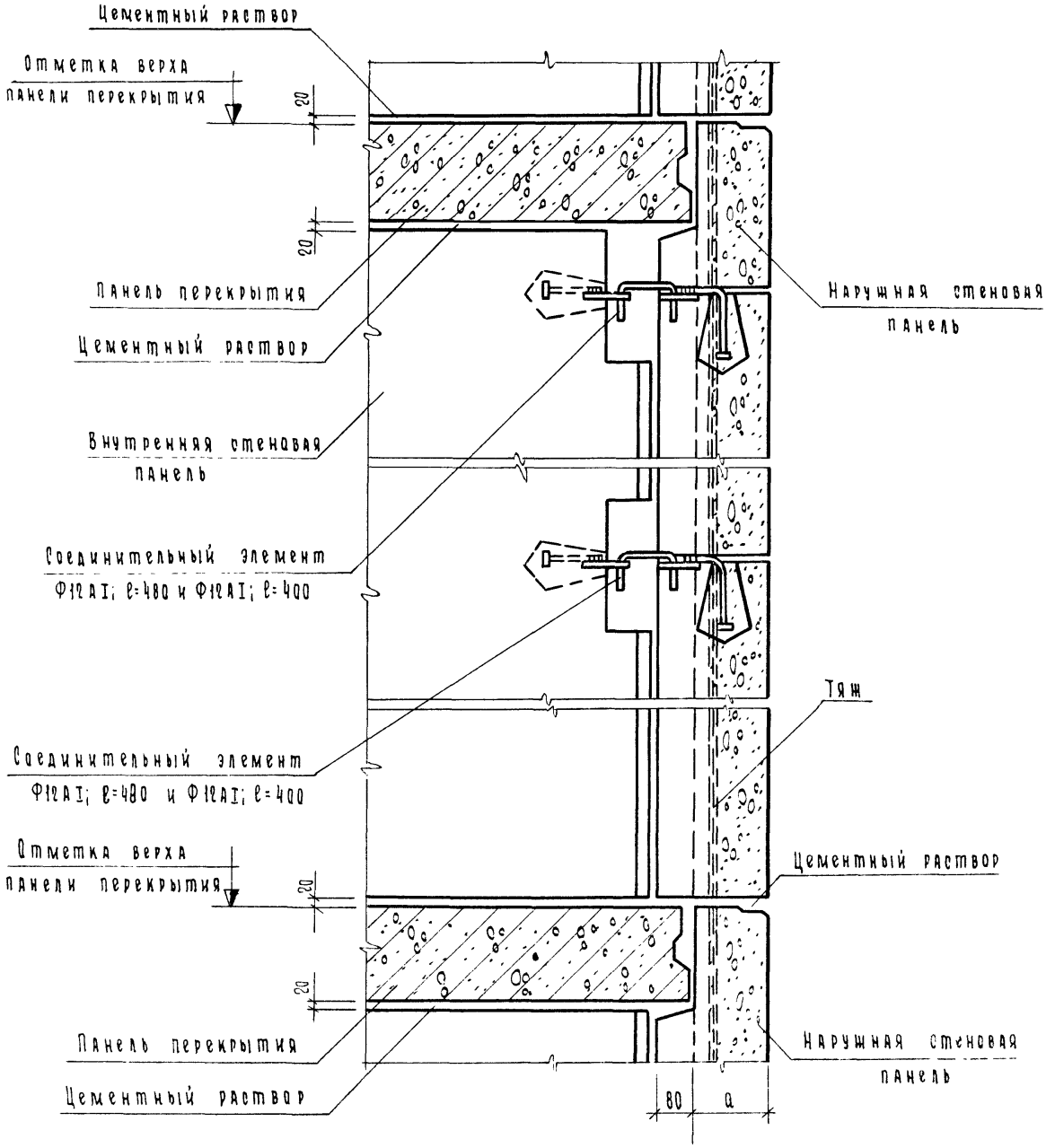

					2.130-1.В.20.3.013	
Изм.	Лист	№ докум.	Подп.	Дата		
Нач. отд.		Коровкевич			Сечение 29-29.	Лит. 2 / Лист / Листов 1
ГИП		Пинкер				
Разработал		Терновова				Госграждданстрой ЛенЗНИИЭП
		Терновова				

30-30

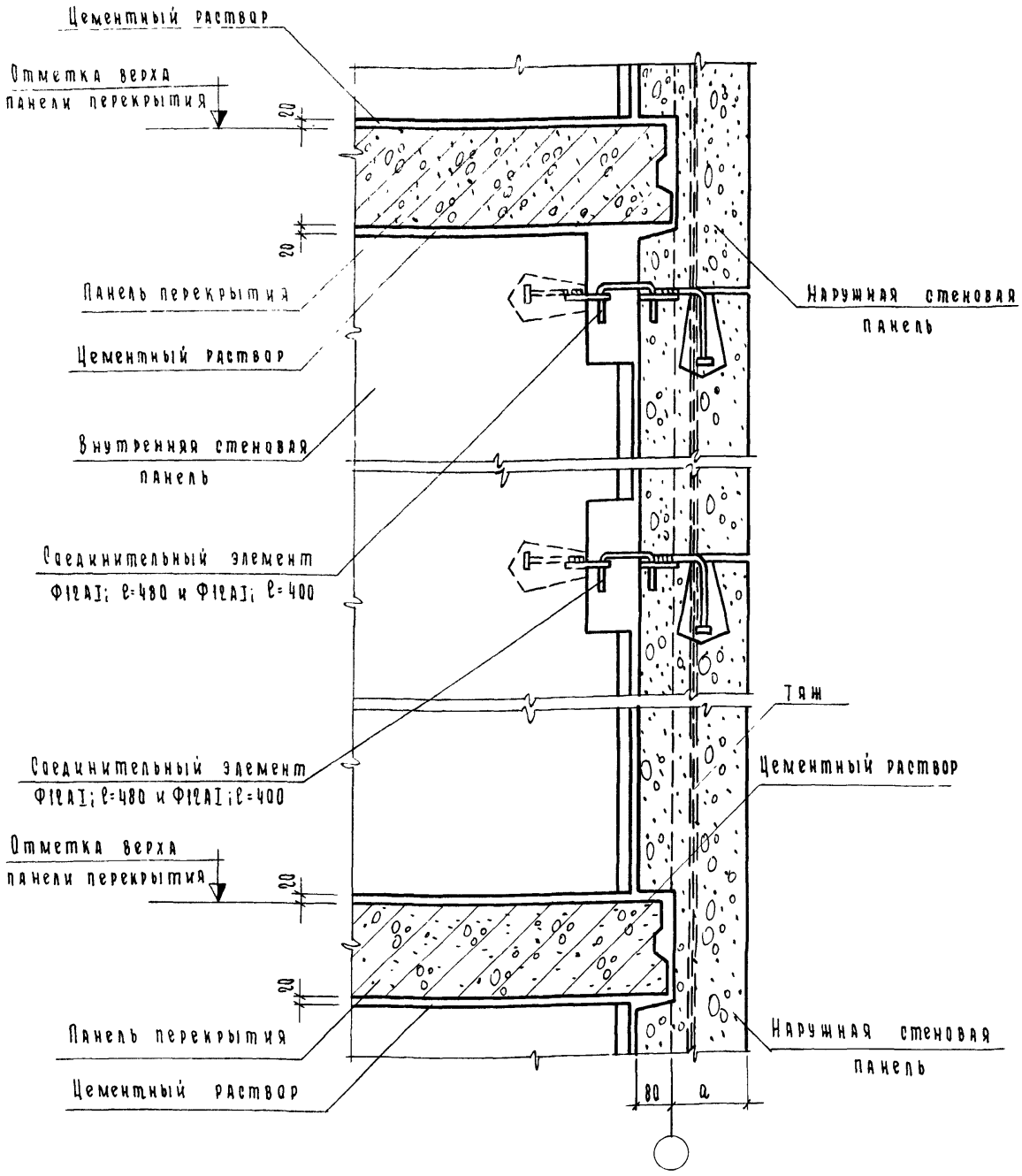

					2.130-1.В.20.3.01.4
Изм.	Лист	№ докум.	Подп.	Дата	
Нач. отд.		Коровкевич			Сечение 30-30.
ГИП		Пинскер			
Рук. группы		Терновова			
Исполнил		Смирнова			
Проверил		Терновова			

Лит.	Лист	Листов
Р		1

Госгражданстрой ЛенЗНИИЭП

27

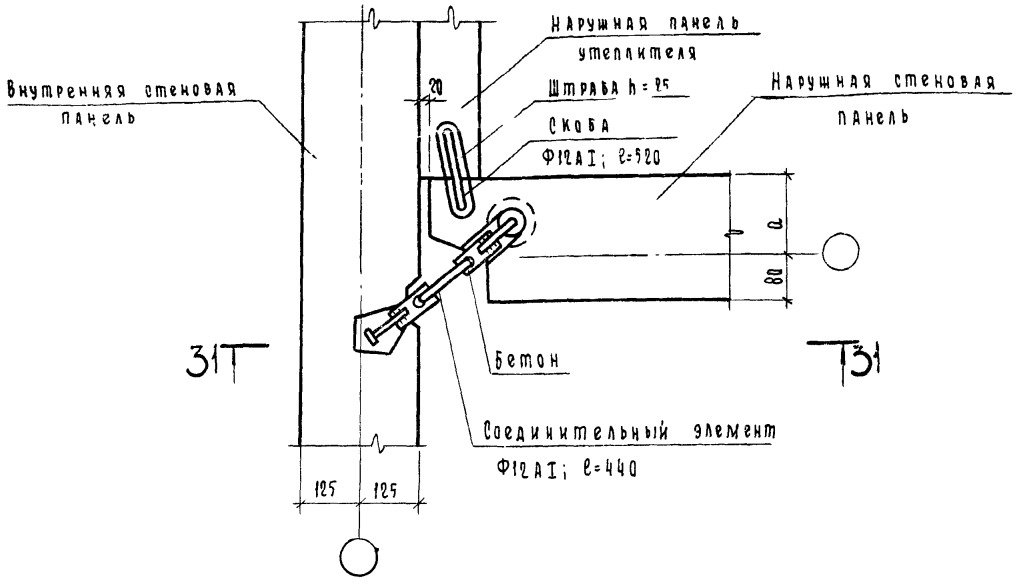

28

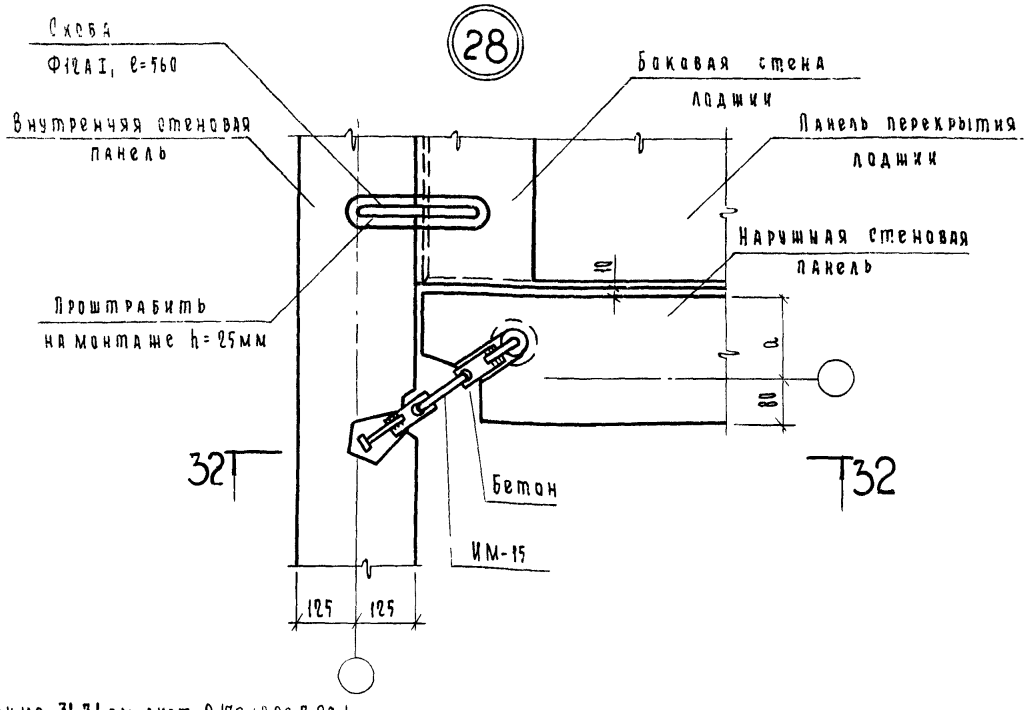

1. Сечение 31-31 см лист 2.130-1.В.20.3.02.1
2. Сечение 32-32 см. лист 2.130-1.В.20.3.02.2
3. Скобу Ф12АI; ℓ=500 и скобу Ф12АI, ℓ=560 забить в предварительно высверленный канал Ф8мм.

Изм	Лист	№ докум	Подп	Дата
Нач отд		Коровкевич		
Гип		Пинскер		
Рук группы		Терновова		
Исполнил		Смирнова		
Н.контр.		Терновова		

2.130-1.В.20 3.02.0

Крепление наружных панелей и панелей утеплителя к внутренним стенам. Детали 27 28

Лит	Лист	Листов
Р		1

Госгражданстрой ЛенЗНИИЭП

31–31

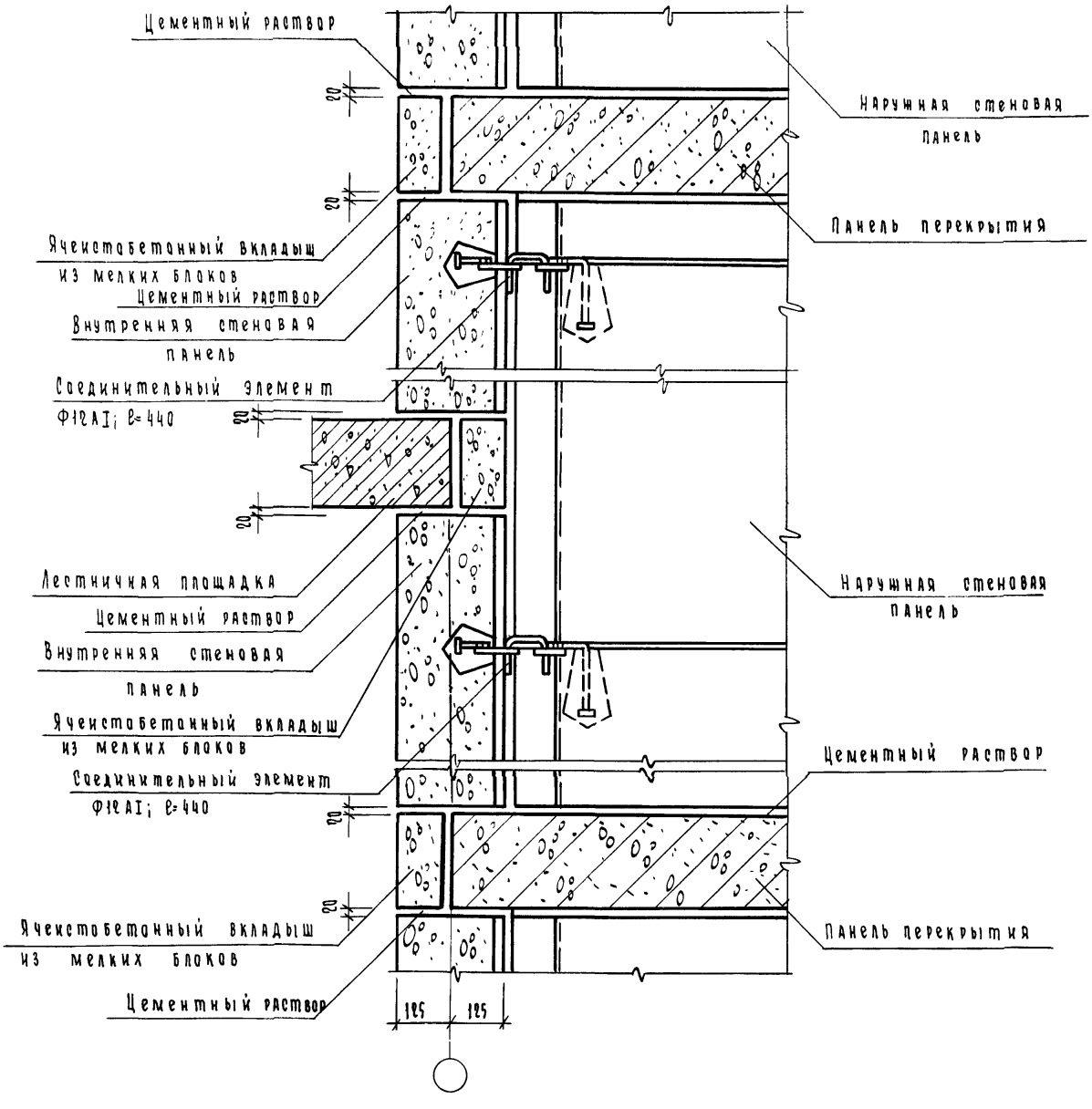

Изм.	Лист	№ докум.	Подп.	Дата
Нач. отд.		Коровкевич		
ГИП		Пинскер		
Рук. группы		Терновова		
Исполнил		Смирнова		
Проверил		Терновова		

2.130-1.8.20.3.02.1

Сечение 31-31.

Лит.	Лист	Листов
Р		1

Госгражданстрой ЛенЗНИИЭП

32-32

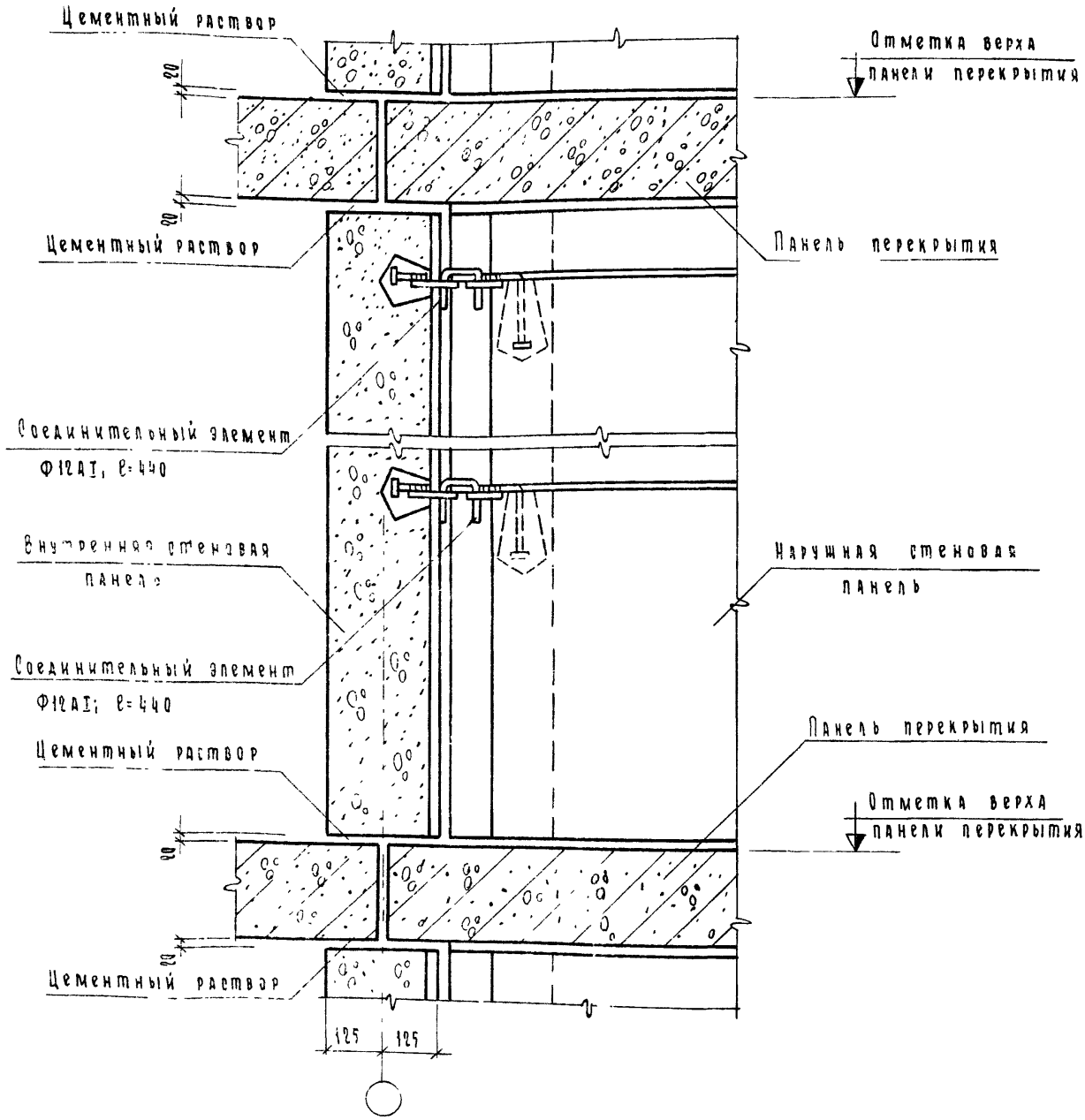

Изм.	Кол.	№ докум.	Подп.	Дата
Нач. отд.		Коровкевич		
ГИП		Динекер		
Рук. группы		Терновова		
Исполнил		Смирнова		

2.130-1.В.20.3.02.2

Сечение 32-32.

Лит	Лист	Листов
Р		1

Госгражданстрой ЛенЗНИИЭП

29

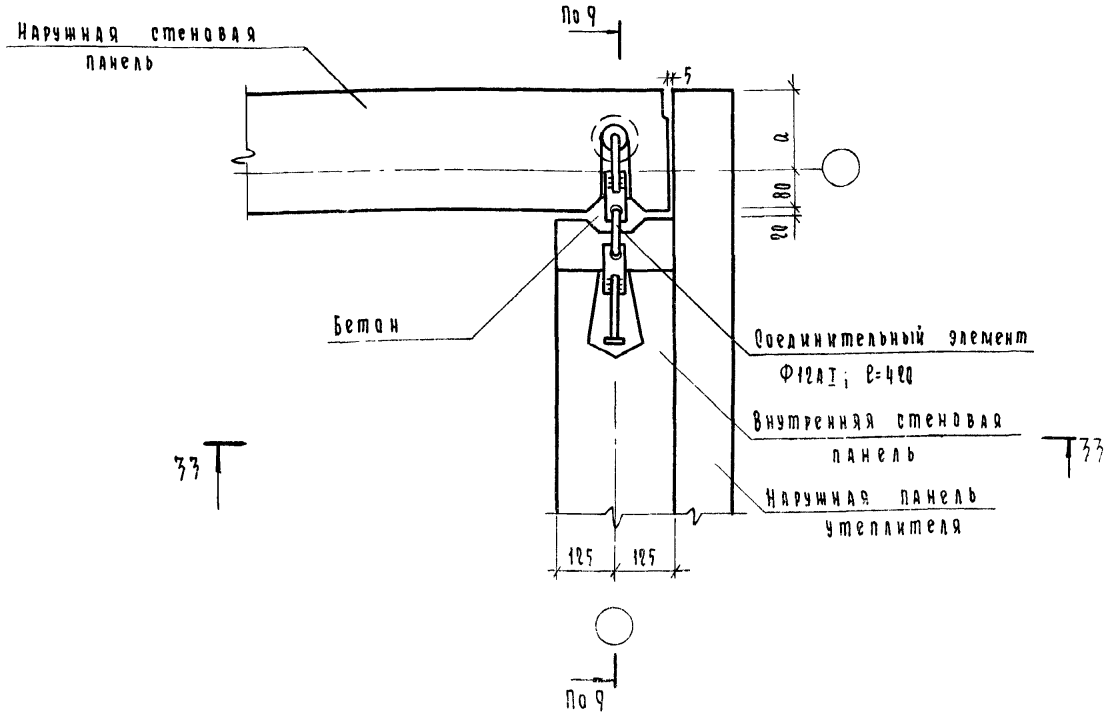

3-3

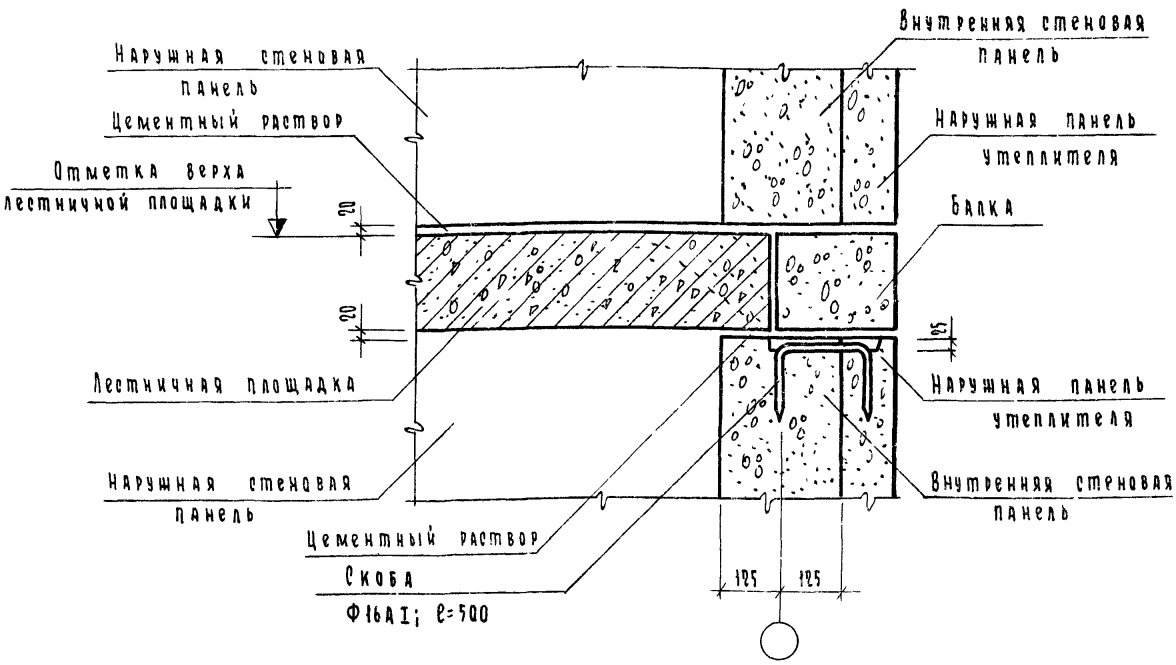

1 Сечение 9-9 см. лист 2.130-1.В.20.1.04.1

2. Скобу Ф12АI; ℓ=500 забить в предварительно высверленный канал Ф8 мм.

Изм.	Лист	№ докум.	Подп.	Дата
Нач. отд.		Коровкевич		
Гип.		Линскер		
Рук. группы		Терновова		
Исполнил		Смирнова		
Проверил		Терновова		

2.130-1.В.20.3.03.0

Крепление наружных панелей и панелей утеплителя к внутренней стене лестничной клетки. Деталь 29. Сечение 3-3.

Лит.	Лист	Листов
Р		1

Госгражданстрой ЛенЗНИИЭГ

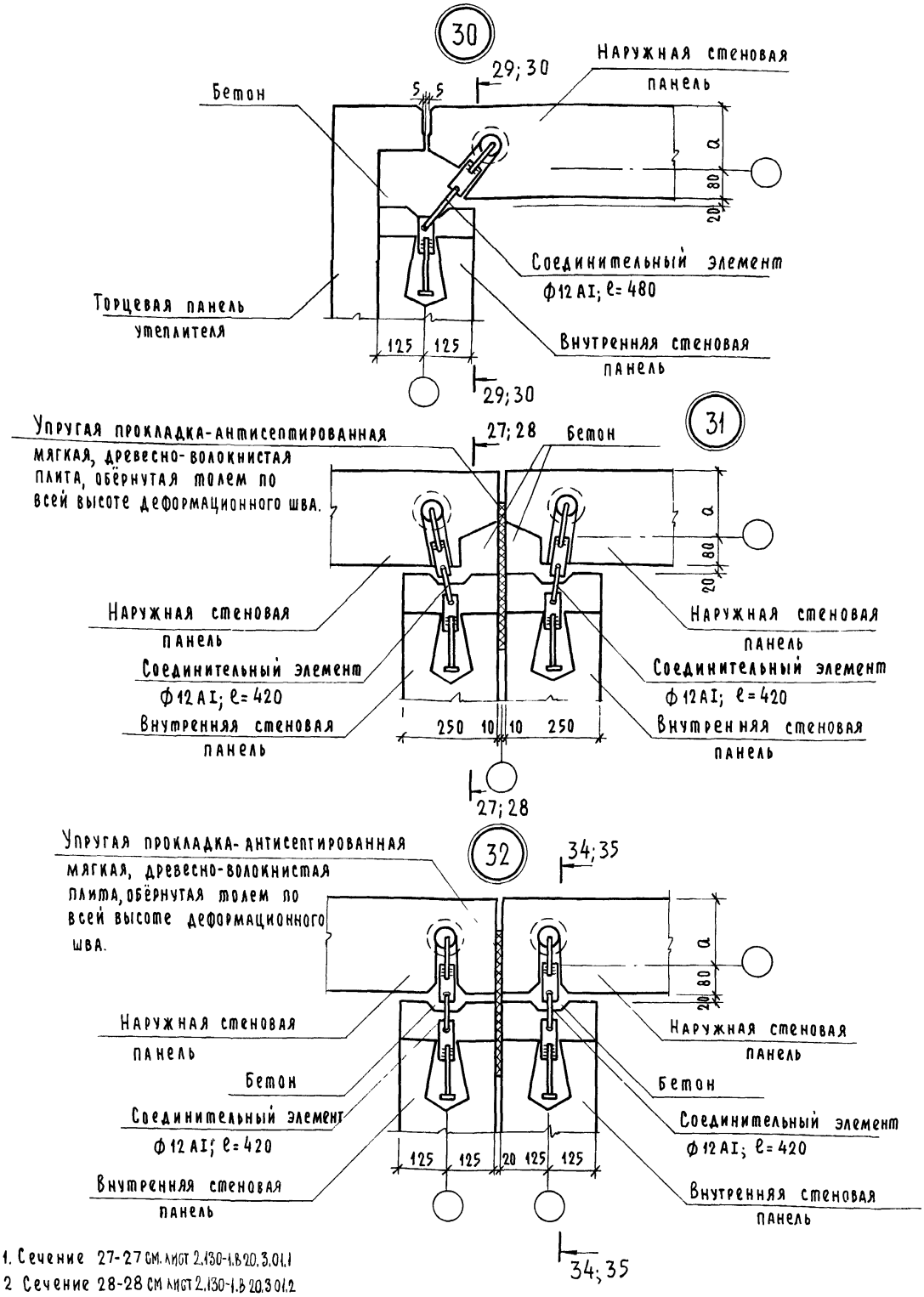

1. Сечение 27-27 см. лист 2.130-1.В.20.3.01.1
2. Сечение 28-28 см. лист 2.130-1.В.20.3.01.2
3. Сечение 29-29 см. лист 2.130-1.В.20.3.01.3
4. Сечение 30-30 см. лист 2.130-1.В.20.3.01.4
5. Сечение 34-34 см. лист 2.130-1.В.20.3.04.1
6. Сечение 35-35 см. лист 2.130-1.В.20.3.04.2

Изм.	Лист	№ докум.	Подп.	Дата
Нач. отд.		Коровкевич		
ГИП		Пинскер		
Рук. группы		Терновова		
Исполнил		Смирнова		
Проверил		Терновова		

2.130-1.В.20.3040

Крепление наружной панели к торцевой внутренней стене с осевой привязкой. Деталь 30
Крепление наружных панелей при нулевой и осевой привязке внутренних стен у деформационного шва. Детали 31, 32

Лит	Лист	Листов
Р		1

Госгражданстрой
ЛенЗНИИЭП

34-34

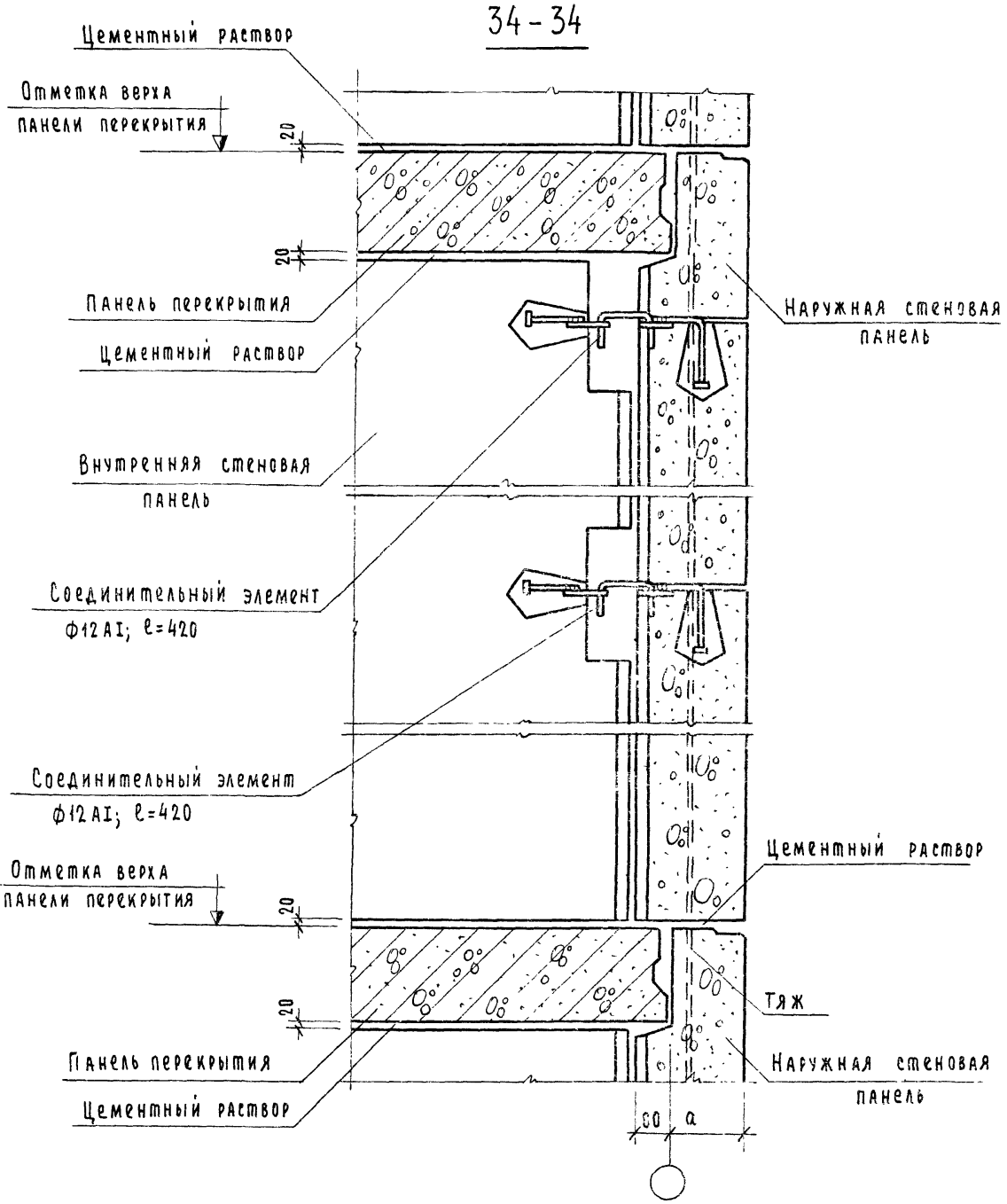

Изм.	Лист	№ докум.	Подп	Дата
Нач. отд.		Коровкевич		
ГИП		Линскер		
Рук. группы		Терновова		
Исполнил		Смирнова		
Проверил		Терновова		

2.130-1.8.20.3.04.1

Сечение 34-34.

Лит.	Лист	Листов
Р		1

Госгражданстрой ЛенЗНИИЭП

35 – 35

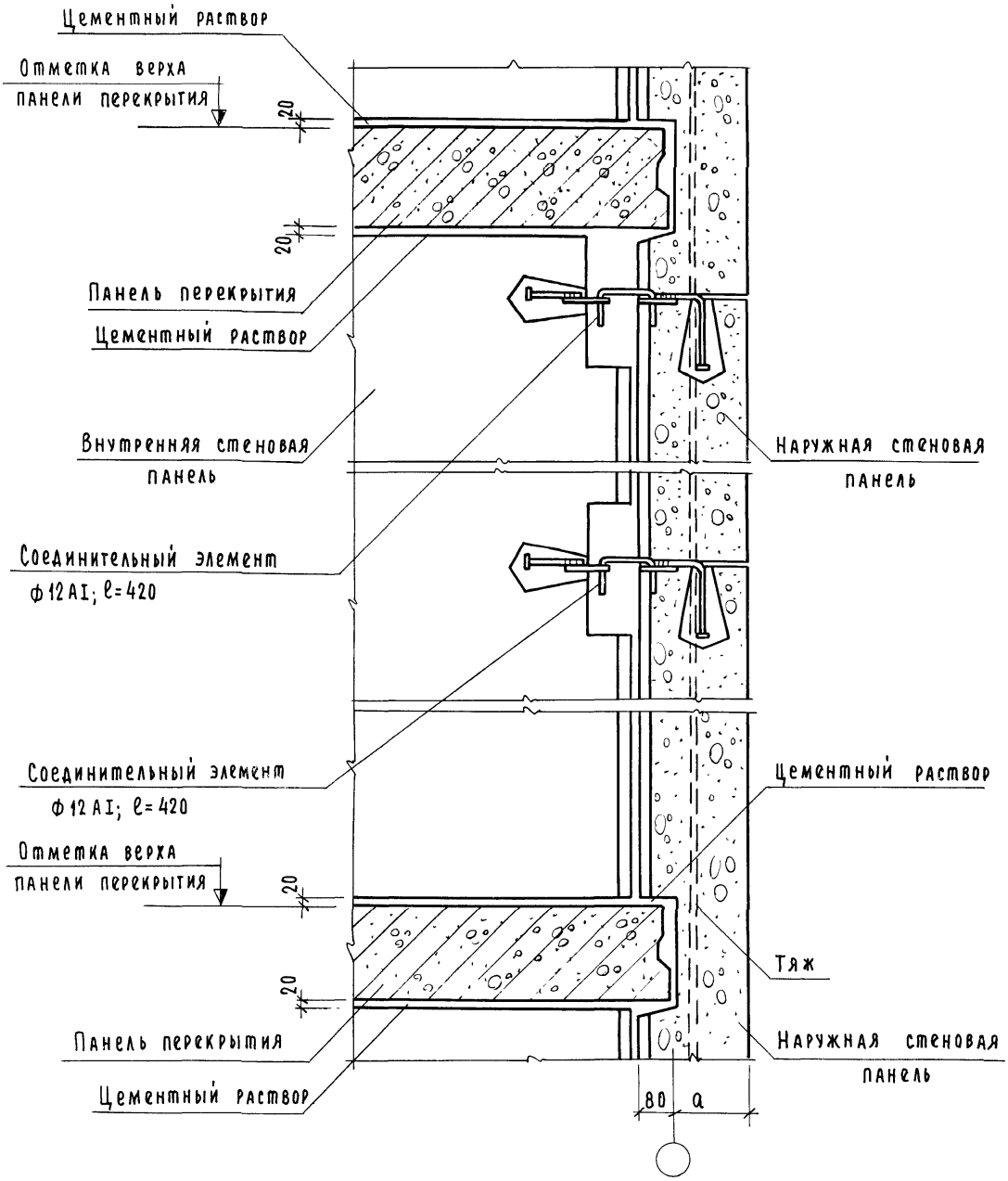

Изм.	Лист	№ докум.	Подп.	Дата
Нач. отд.		Коровкевич		
ГИП		Пинскер		
Рук. группы		Терновова		
Исполнил		Смирнова		
Проверил		Терновова		

2.130-1.8.20 3.04.2

Сечение 35-35.

Лит.	Лист	Листов
Р		1

Госгражданстрой ЛенЗНИИЭП

Монтажная схема здания с нулевой привязкой торцевой стены

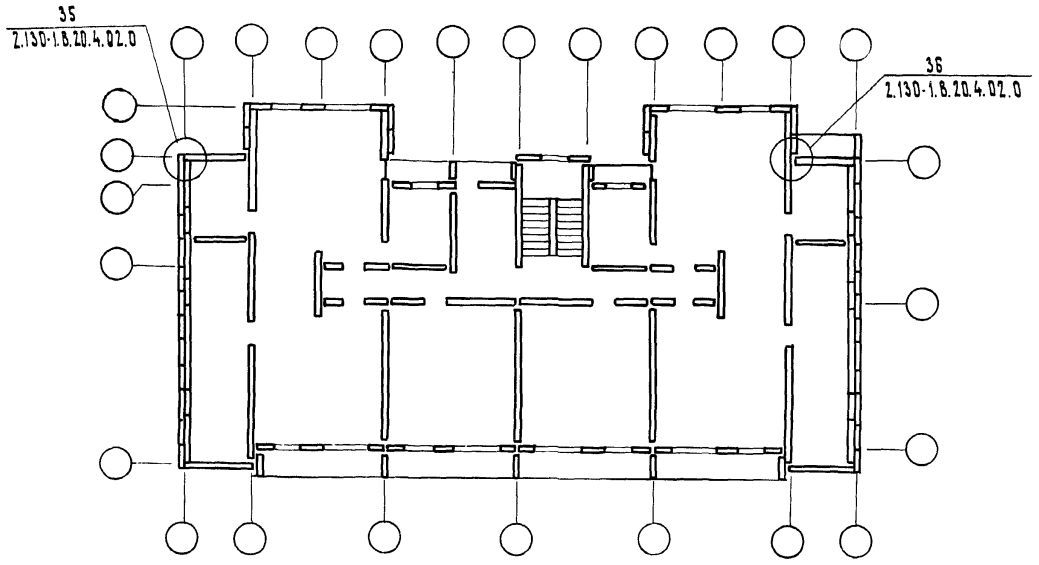

Монтажная схема здания с осевой привязкой торцевой стены

Монтажная схема деформационных швов

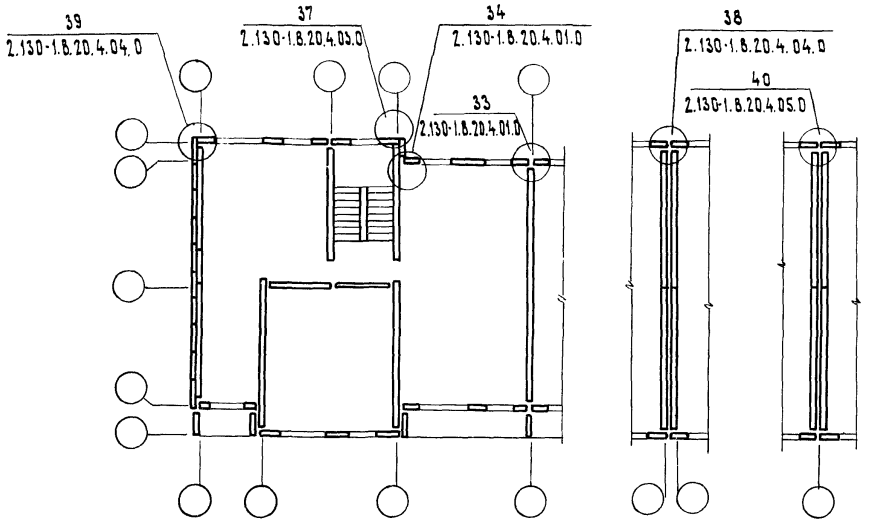

Схемы двухрядной и трехрядной разрезки панелей и таблицу значений размера „а" см. лист 2.130-1.8.20.1.00.0.

					2.130-1.8.20.4.00.0	
Изм.	Лист	№ докум.	Подп.	Дата		
Нач. отд.		Коровкевич			Примеры монтажных схем крупнопанельных зданий. Маркировка узлов. Тип сопряжения Ш. (замоноличенный анкер и петли)	Лит. Р; Лист; Листов 1
ГИП		Пинскер				
Рук. группы		Терновова				
Исполнил		Смирнова				
Проверил		Терновова				Госгражданстрой ЛенЗНИИЭП

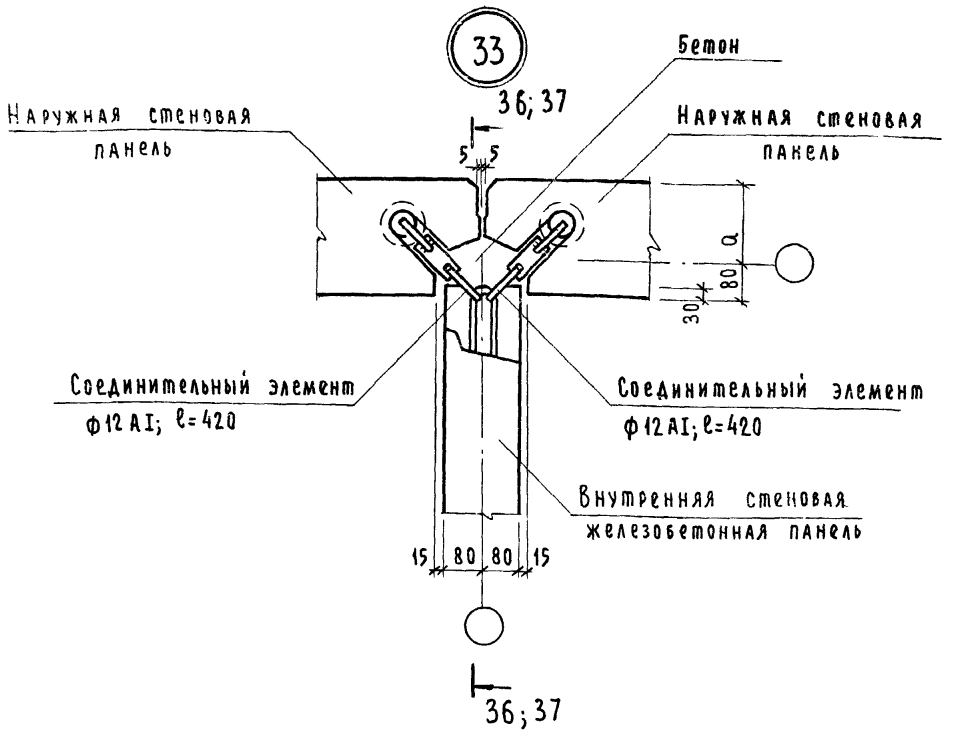

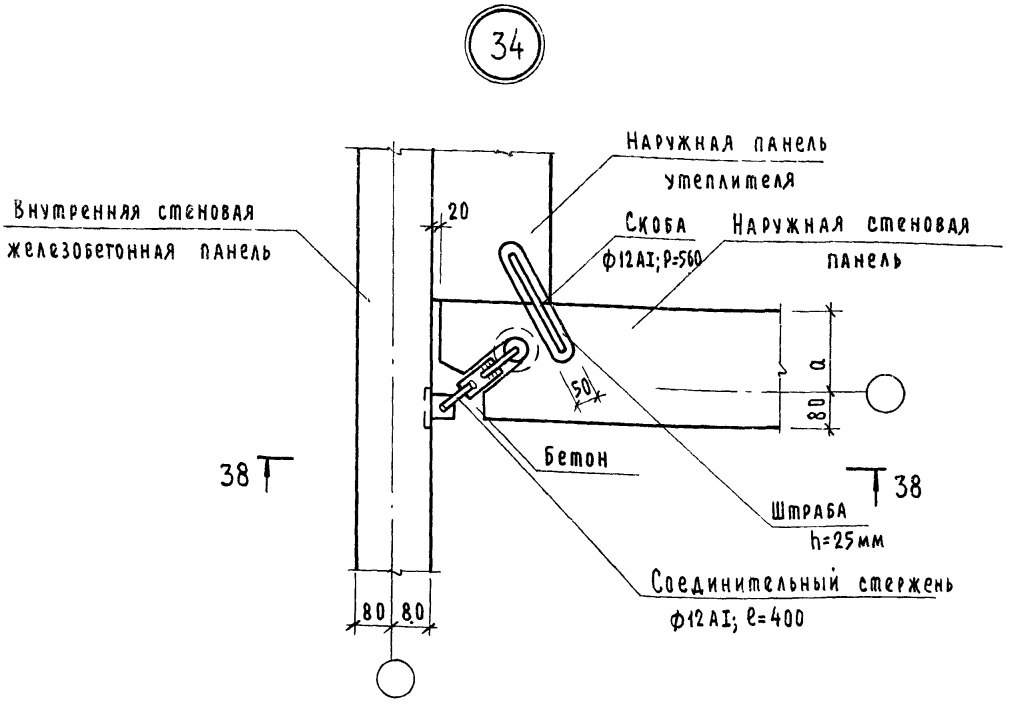

1. Сечение 36-36 см. лист 2.130-1.В.20.4.01.1
2. Сечение 37-37 см. лист 2.130-1.В.20.4.01.2
3. Сечение 38-38 см. лист 2.130-1.В.20.4.01.3
4. Скобу ф12 AI; ℓ=560 забить в предварительно высверленный канал ф8мм.

Изм.	Лист	№ докум.	Подп.	Дата
Нач.отд.		Коровкевич		
ГИП		Пинскер		
Рук.группы		Терновова		
Исполнил		Смирнова		
Проверил		Терновова		

2.130-1.В.20.4.01.0

Крепление наружных панелей к внутренним. Детали: 33; 34.

Лит.	Лист	Листов
Р		1

ГОСГРАЖДАНСТРОЙ ЛенЗНИИЭП

36 – 36

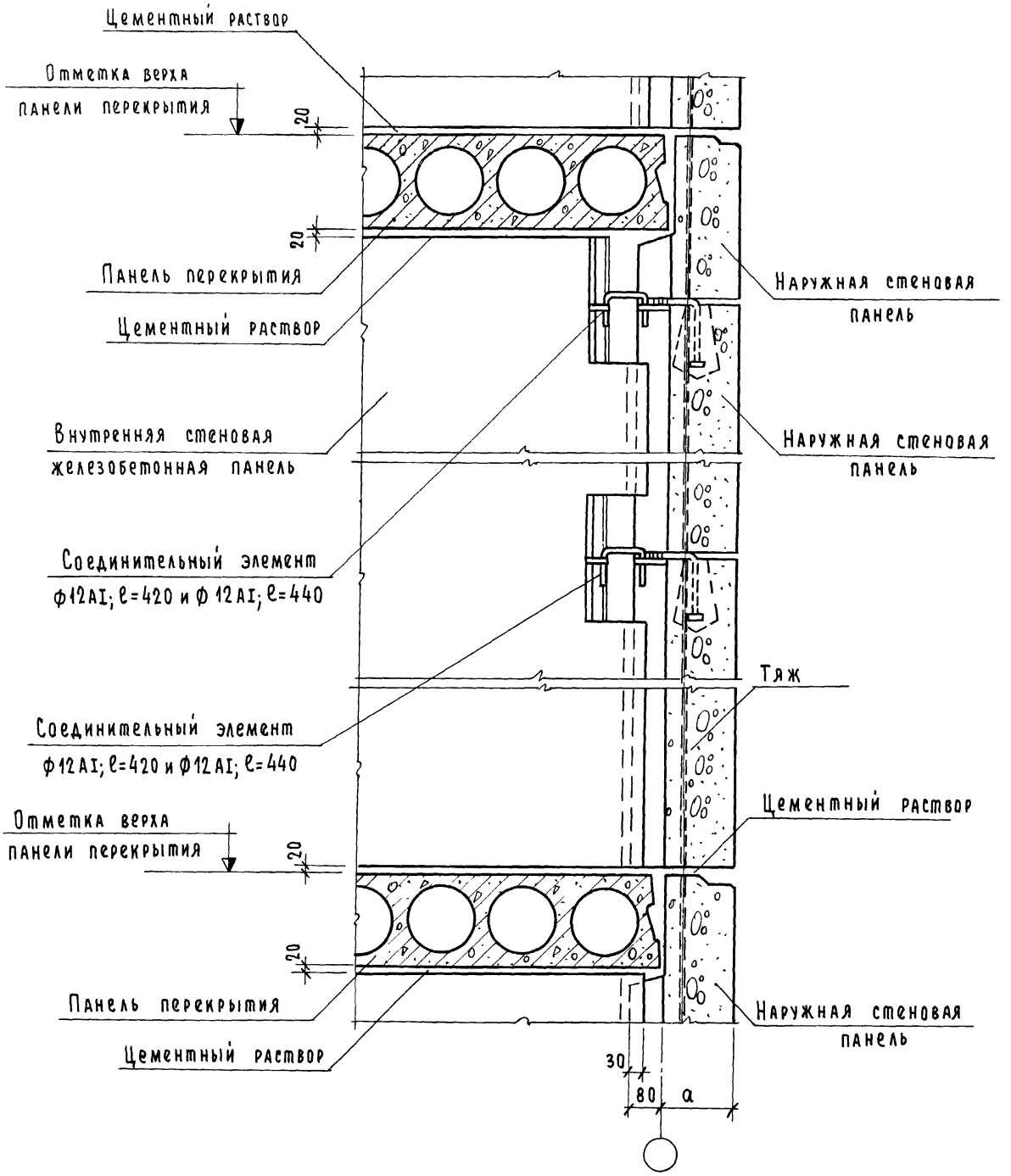

Изм.	Лист.	№ докум.	Подп.	Дата
Нач. отд.		Коровкевич		
ГИП		Пинекер		
Рук. группы		Терновова		
Исполнил		Смирнова		
Проверил		Терновова		

2.130-1.В.20.4.01.1

Сечение 36-36.

Лит	Лист	Листов
Р		1

Госгражданстрой ЛенЗНИИЭП

37-37

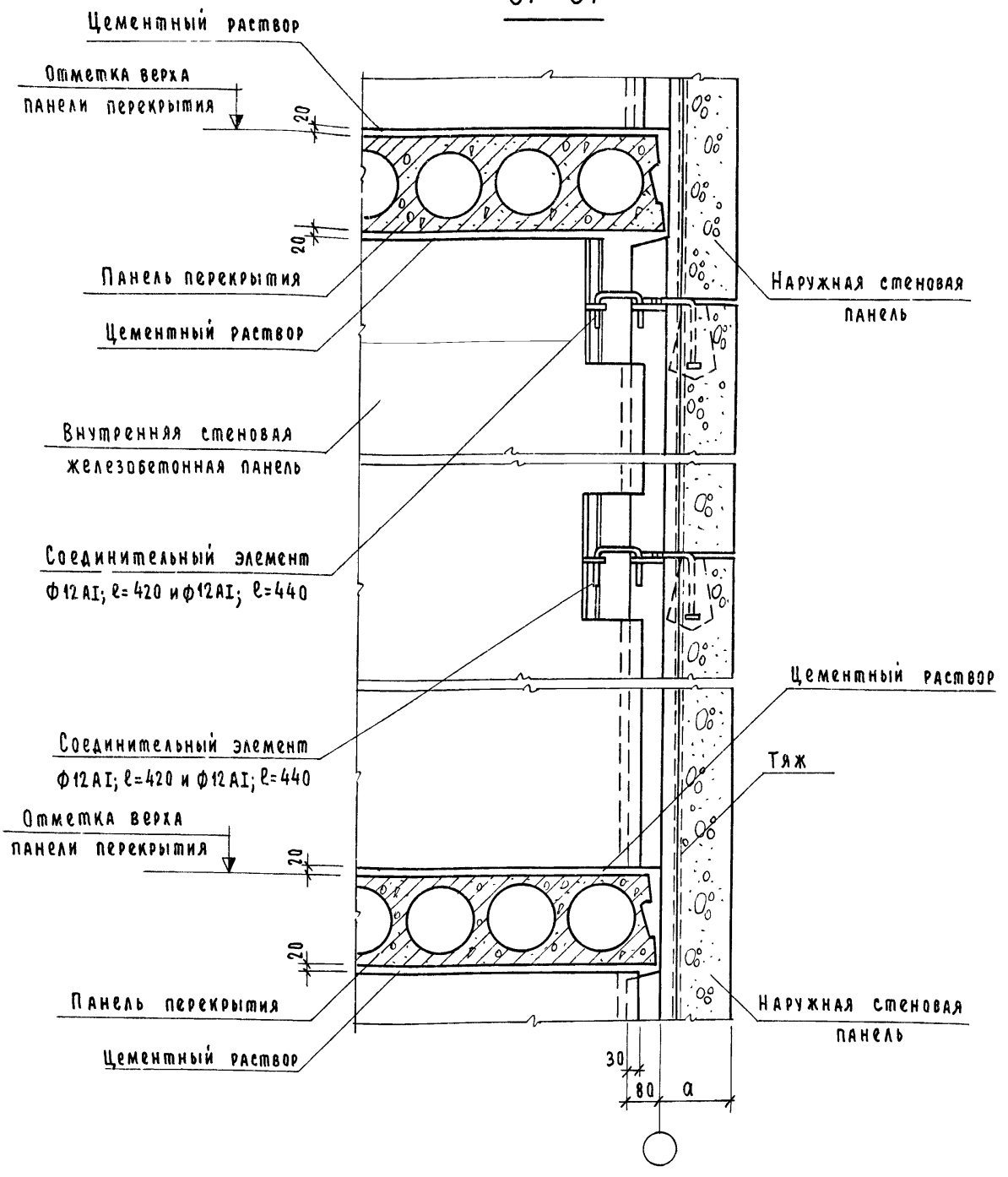

Изм	Лист	№ докум.	Подп.	Дата
Нач. отд.		Коровкевич		
ГИП		Линсиер		
Рук. группы		Терновова		
Исполнил		Смирнова		
Провер.		Терновой		

2.130-1.В.20.4.01.2

Сечение 37-37.

Лит.	Лист	Листов
Р		1

Госгражданстрой ЛенЗНИИЭП

38-38

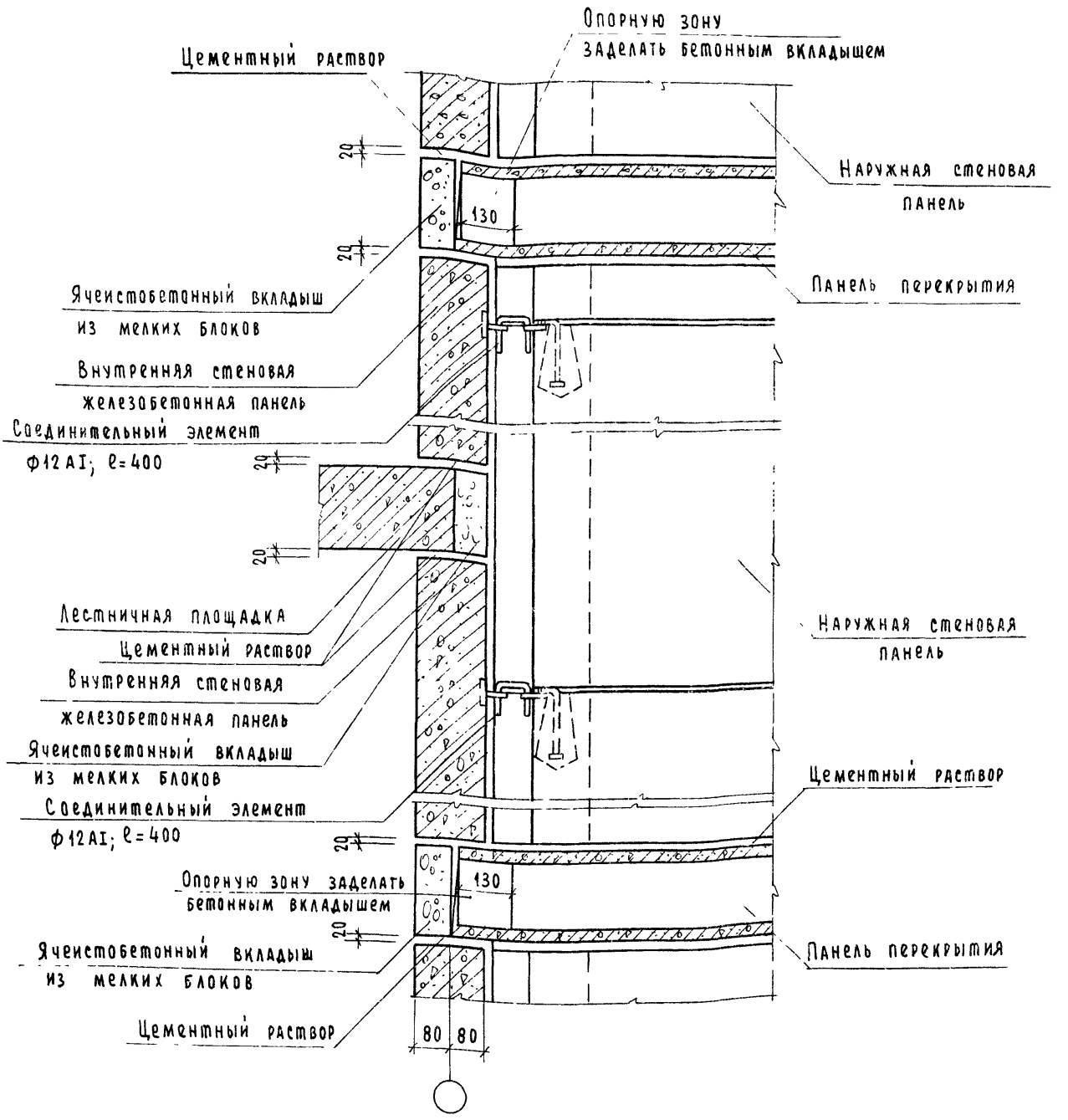

Изм.	Лист.	№ докум.	Подп.	Дата
Нач.отд.		Коровкевич		
ГИП		Пинскер		
Рук.группы		Терновова		
Исполнил		Смирнова		
Проверил		Терновова		

2.130-1.В.20.4.01.3

Сечение 38-38

Лит.	Лист	Листов
Р		1

Госгражданстрой ЛенЗНИИЭП

35

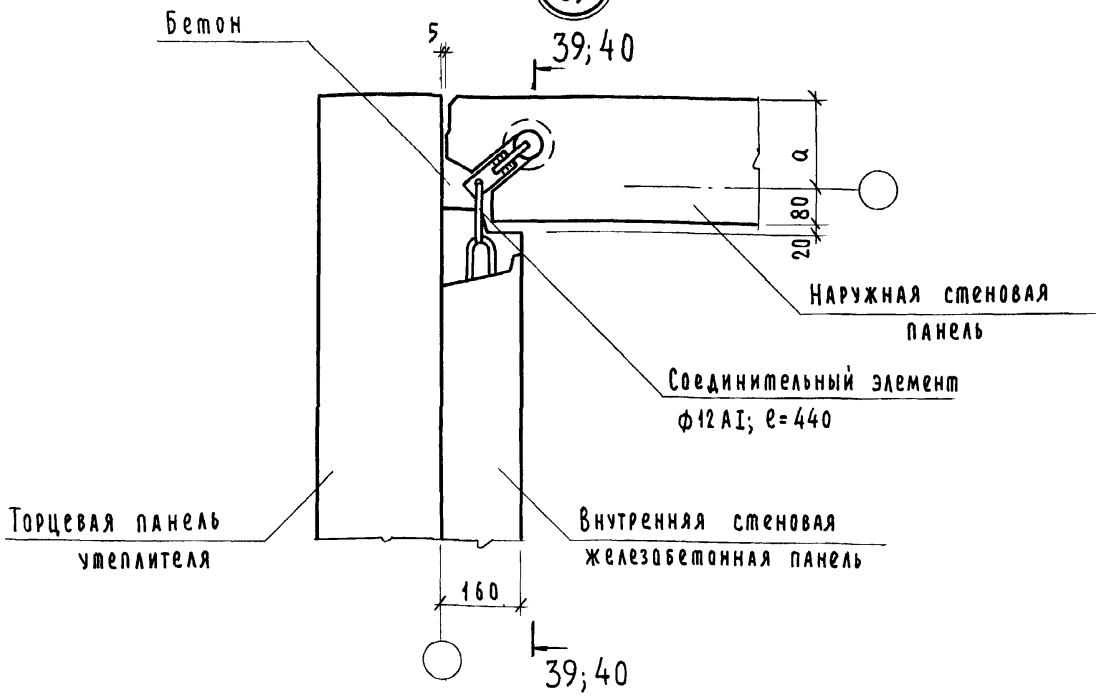

36

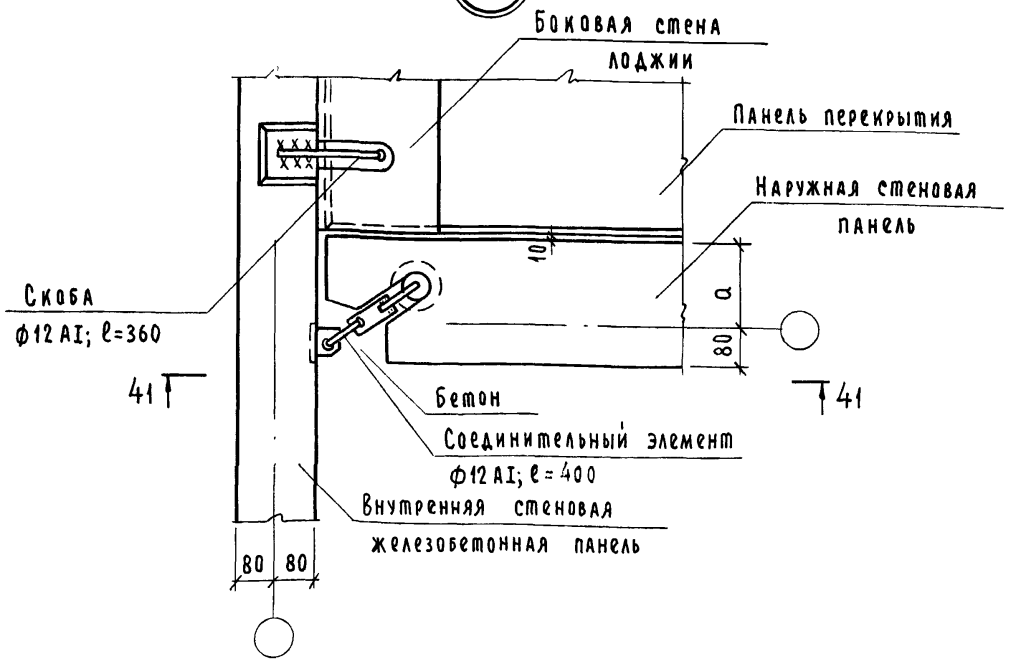

1. Сечение 39-39 см. лист 2.130-1.В.20 4.02.1
2. Сечение 40-40 см. лист 2.130-1.В.20.4.02.2
3. Сечение 41-41 см. лист 2.130-1.В20.4.02.3
4. Скобу ф12 AI ℓ=360 забить в предварительно высверленный канал ф8мм.

Изм.	Лист	№ докум.	Подп.	Дата
Нач. отд.		Коровкевич		
ГИП		Пинскер		
Рук. группы		Терновова		
Исполнил		Смирнова		
Проверил		Терновова		

2.130-1.В.20.4.02.0

Крепление наружных панелей и панелей утеплителя к внутренним стенам. Детали. 35·36.

Лит.	Лист	Листов
Р		1

Госграждан строй ЛенЗНИИЭП

39-39

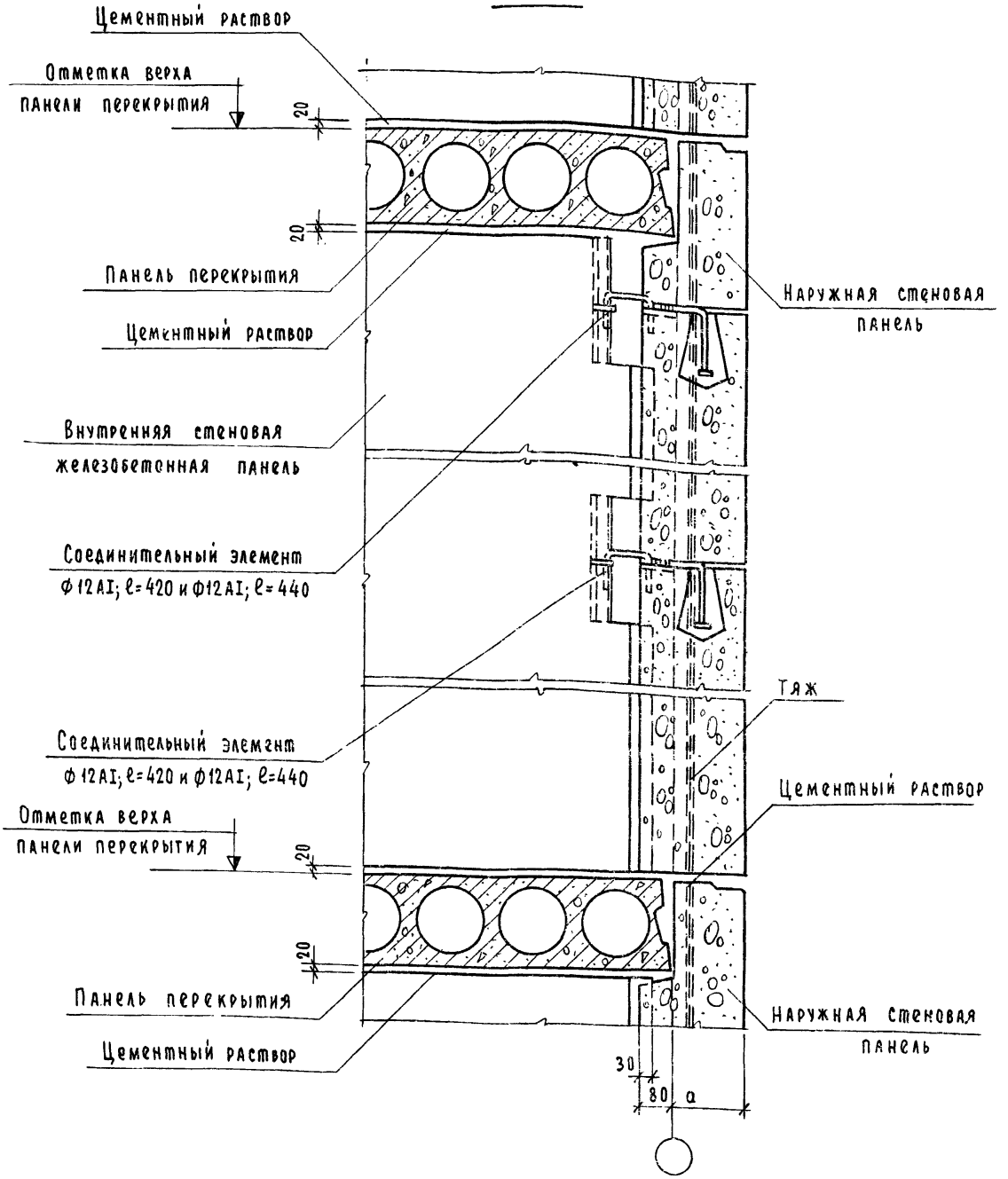

					2.130-1.В.20.4.02.1
Изм.	Лист	№ докум.	Подп.	Дата	
Нач. от д.		Коровкевич			Сечение 39-39
ГИП		Пинскер			
рук. группы		Терновова			
исполнил		Смирнова			
проверил		Терновова			

Лит.	Лист	Листов
Р		1

ГОСГРАЖДАНСТРОЙ ЛенЗНИИЭП

40-40

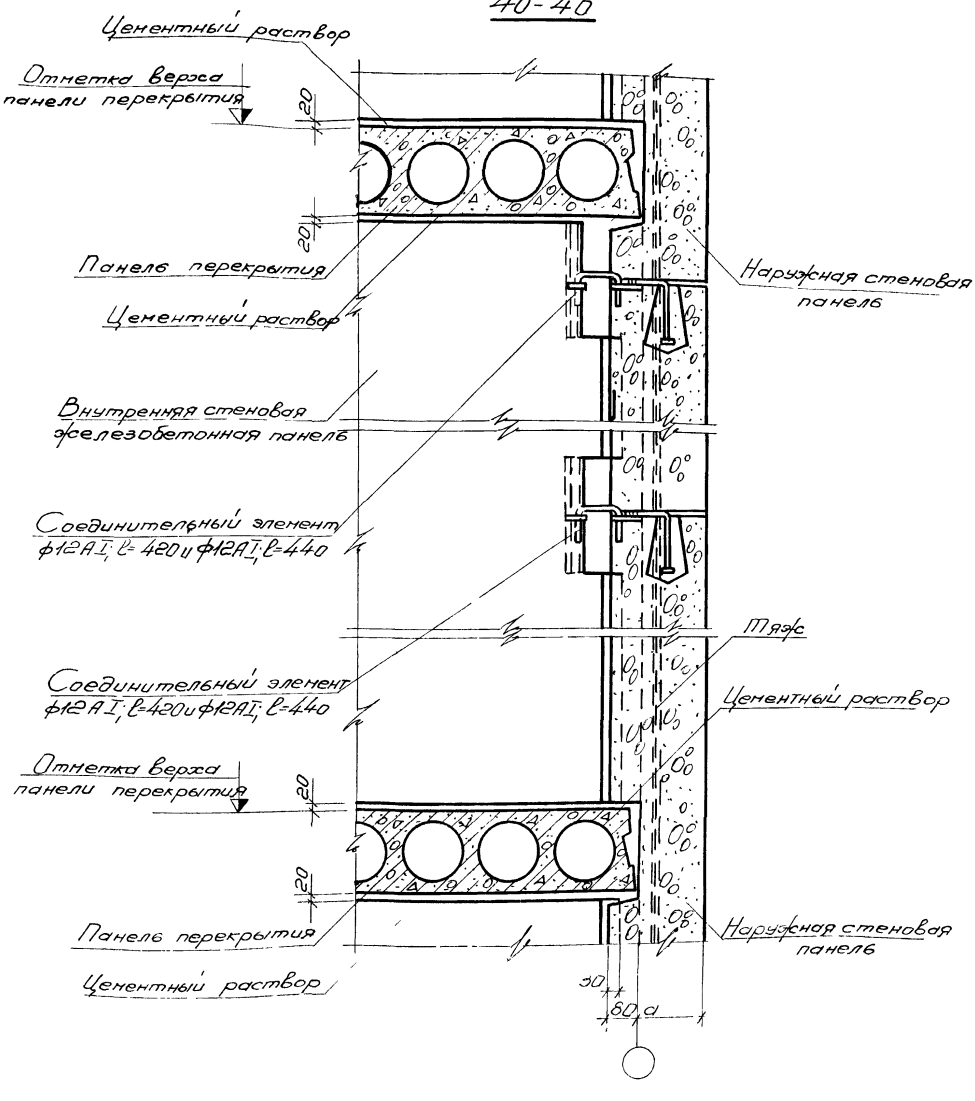

					2.130-1 в.20.4.02 2			
Изм.	Лист	N докум.	Подп.	Дата				
Нач. отд		Коровкевич			Сечение 40-40.	Лит.	Лист	Листов
ЭИП		Пинскер				Р		1
Рук. группы		Терновова				Госстрой СССР ЛенЗНИИЭП		
Исполнил		Смирнов						

41-41

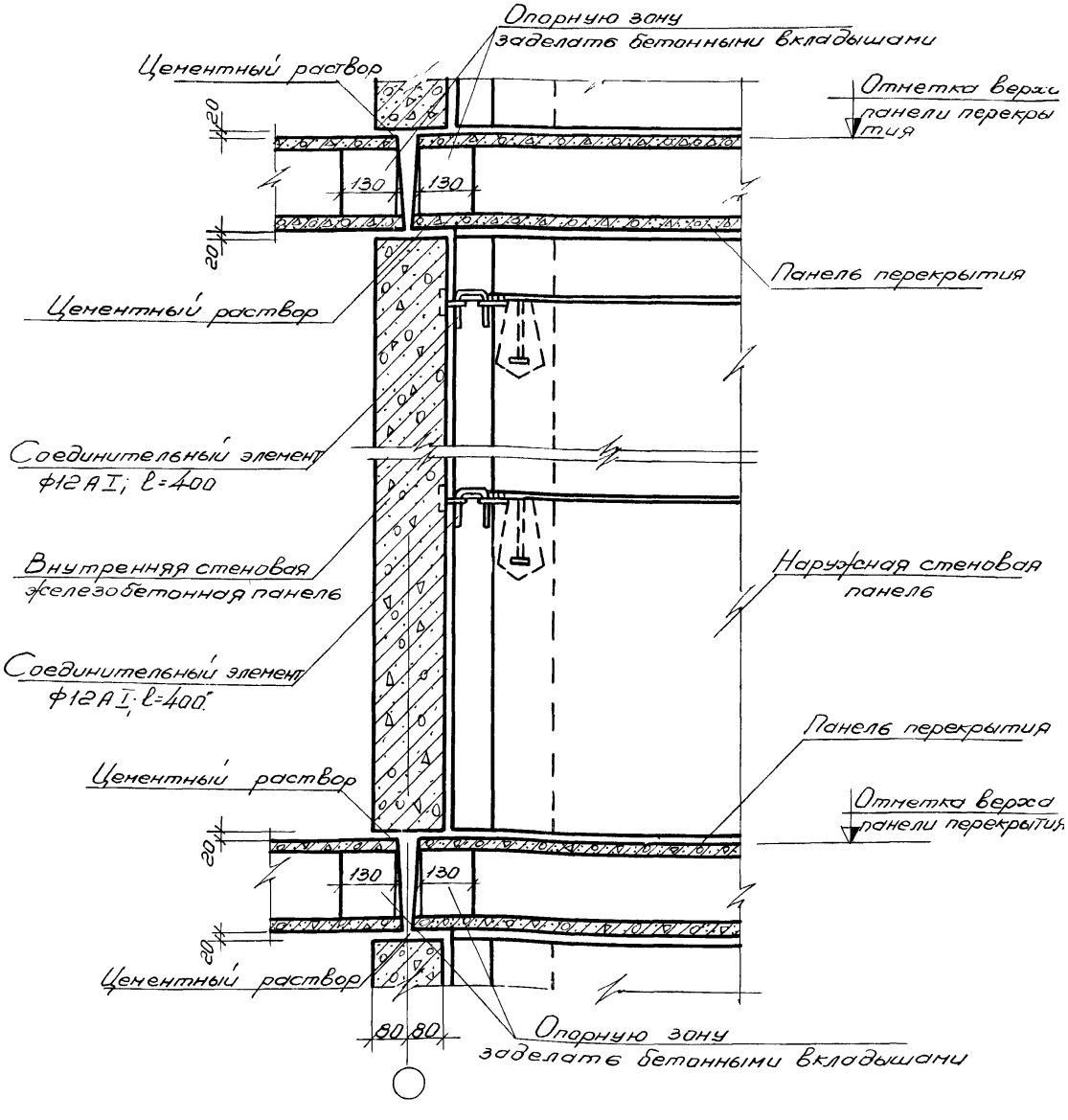

					2.130-1.В.20.4.02.3			
Изм	Лист	N докум.	Подп.	Дата				
Нач. отд.		Коровкевич			Сечение 41-41.	Лит.	Лист	Лист
Гип		Пинскер				Р		1
Рук группы		Терновова				Госгражданстр		
Исполнил		Смирнова				ЛенЗНИИЭ		
Проверил		Терновова						

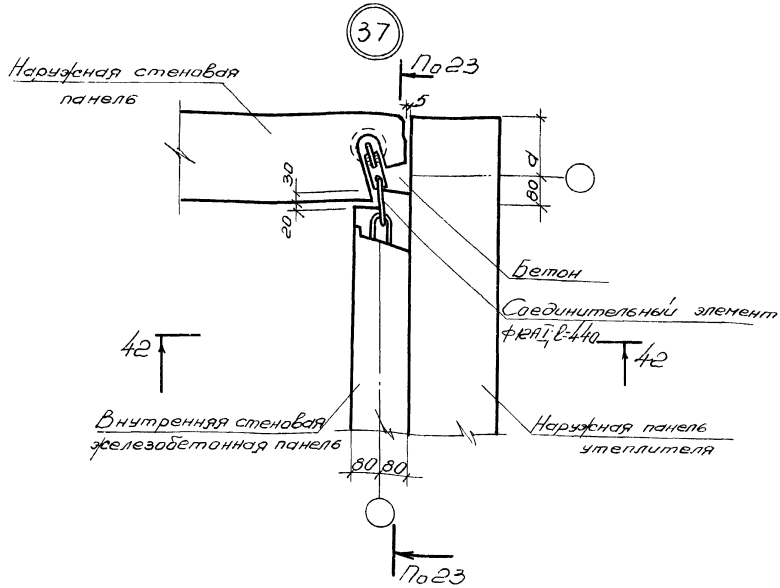

42-42

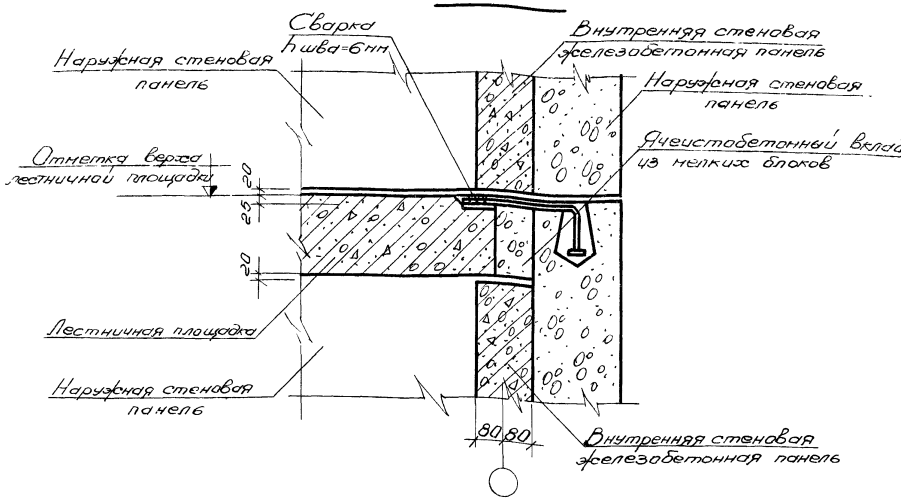

Сечение 23-23см. лист 2.130-1.В.20.2.04.1

Изм.	Лист	N докум.	Подп.	Дата	2.130-1.В.20.4.03.0		
Нач. отд.		Коровкевич			Крепление наружных панелей и панелей утеплителя к внутренней стене лестничной клетки. Металл 31 Сечение 42-42	Лит. Р	Лист	Листов 1
ГИП		Пинскер				Госгражданстрой ЛенЗНИИЭП		
Инженер		Тернова						
Инженер		Смирнова						

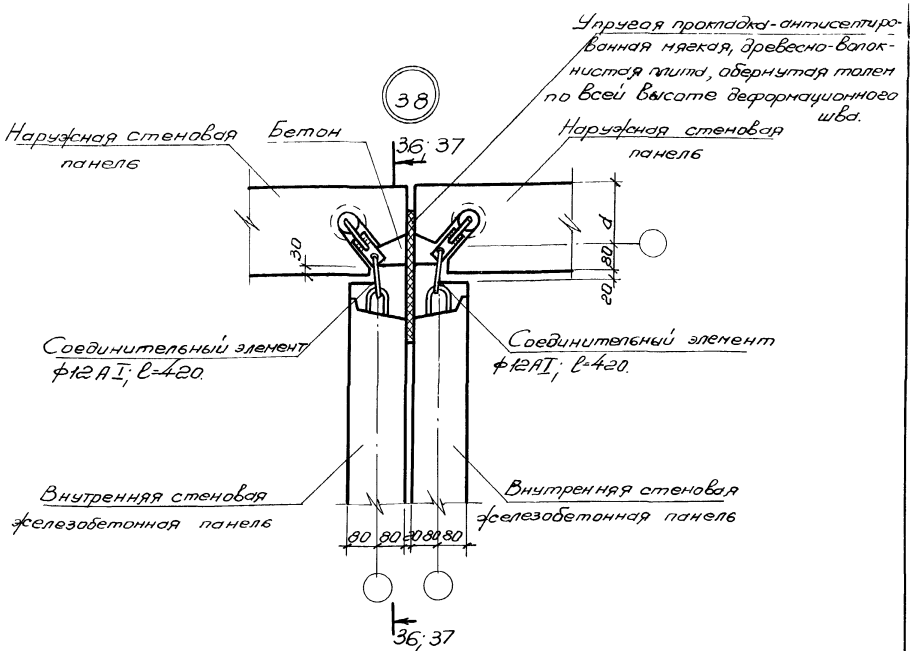

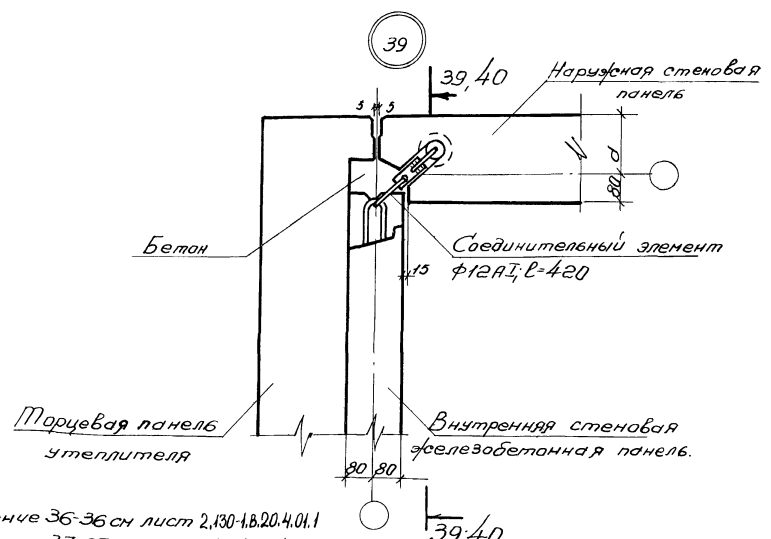

1. Сечение 36-36 см лист 2.130-1.В.20.4.01.1
2. Сечение 37-37 см. лист 2.130-1.В.20.4.01.2
3. Сечение 39-39 см лист 2.130-1.В.20.4.02.1
4. Сечение 40-40 см. лист 2.130-1.В.20.4.02.2

Изм.	Лист	N докум.	Подп.	Дата	2.130-1.В.20.4.04.0			
Нач. отд.		Коровкевич			Крепление наружных панелей при осевой привязке внутренних стен у деформационного шва. Деталь 38	Лит	Лист	Листов
ГИП		Пинскер				Р		1
Рук. группы		Тернова			Крепление наружной панели к торцевой внутренней стене с осевой привязкой. Деталь 39	Госгражданстрой ЛенЗНИИЭП		
Исполнил		Смирнова						
Проверил		Тернова						

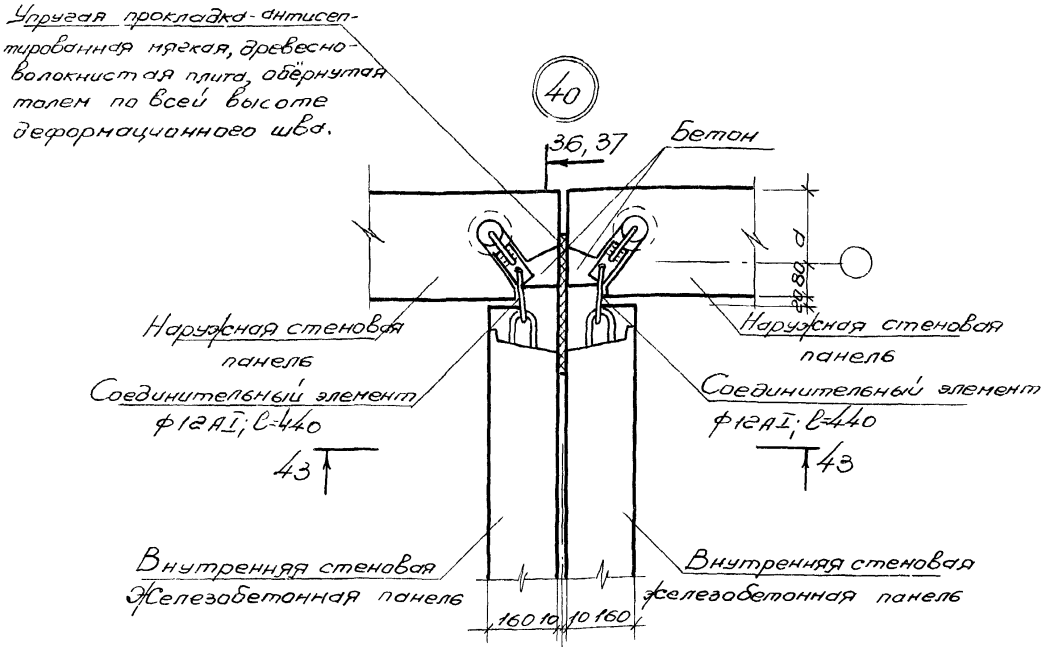

43-43

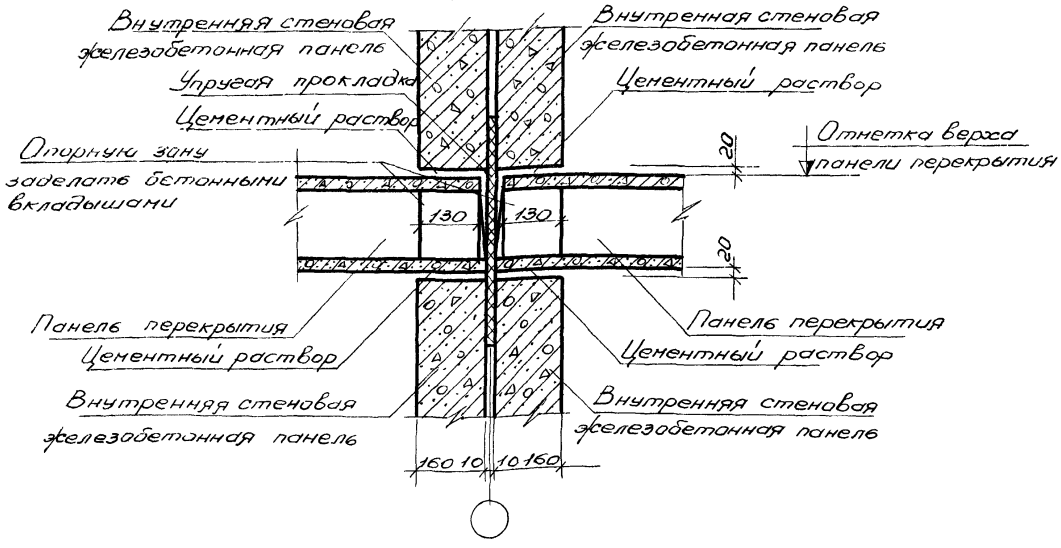

				2 130-1.8.20.4.05.0	
Изм.	Лист	N докум.	Подп.	Дата	
Нач. отд.		Коровкевич			Крепление наружных панелей при нулевой привязке внутренних стен у деформационного шва. Деталь 40. Сечение 43-43
ГИП		Пинскер			
Рук. группы		Терновова			
Исполнил		Смирнова			
Проверил		Терновова			

Лит.	Лист.	Листов
Р		1

Госстрой СССР ЦИТП ЛенЗНИИЭП

Монтажная схема здания с нулевой привязкой торцевой стены

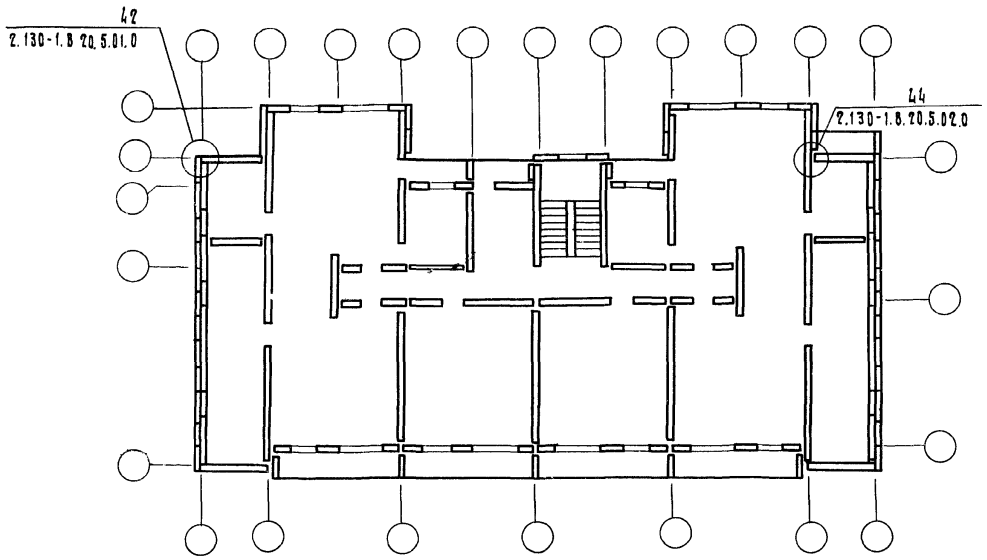

Монтажная схема здания с осевой привязкой торцевой стены

Монтажная схема деформационных швов

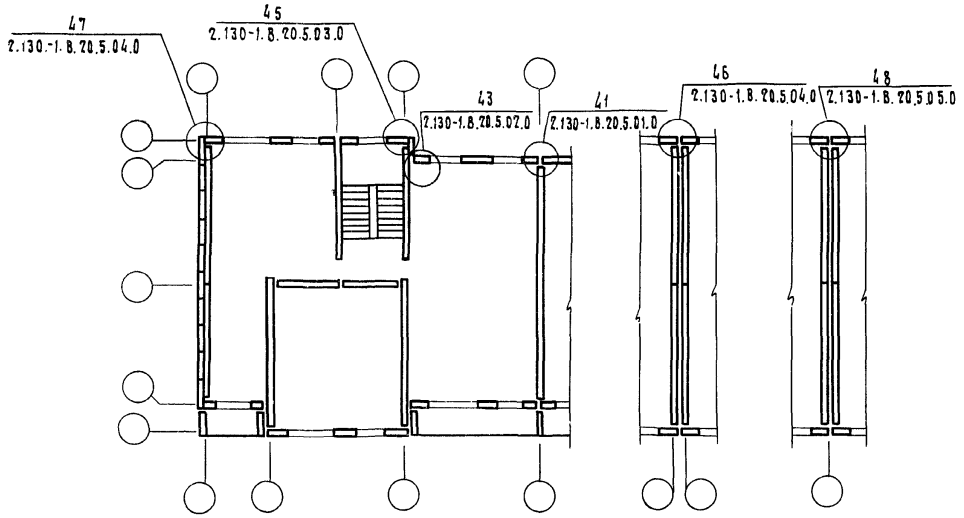

Схемы двухрядной и трехрядной разрезки панелей и таблицу значений размера „а" см. лист 2.130-1.8.20.1.00.0

					2.130-1.8.20.5.00.0	
Изм.	Лист	№ докум.	Подп.	Дата		
Нач. отд.		Коровкевич			Примеры монтажных схем крупнопанельных зданий. Маркировка узлов. Тип сопряжения У (замоноличенный анкер и закладные детали	Лит. Р; Лист; Листов 1
ГИП		Пинскер				Госграждданстрой ЛенЗНИИЭП
Рук. группы		Терновова				
Исполнил		Смирнова				
Проверил		Терновова				

41

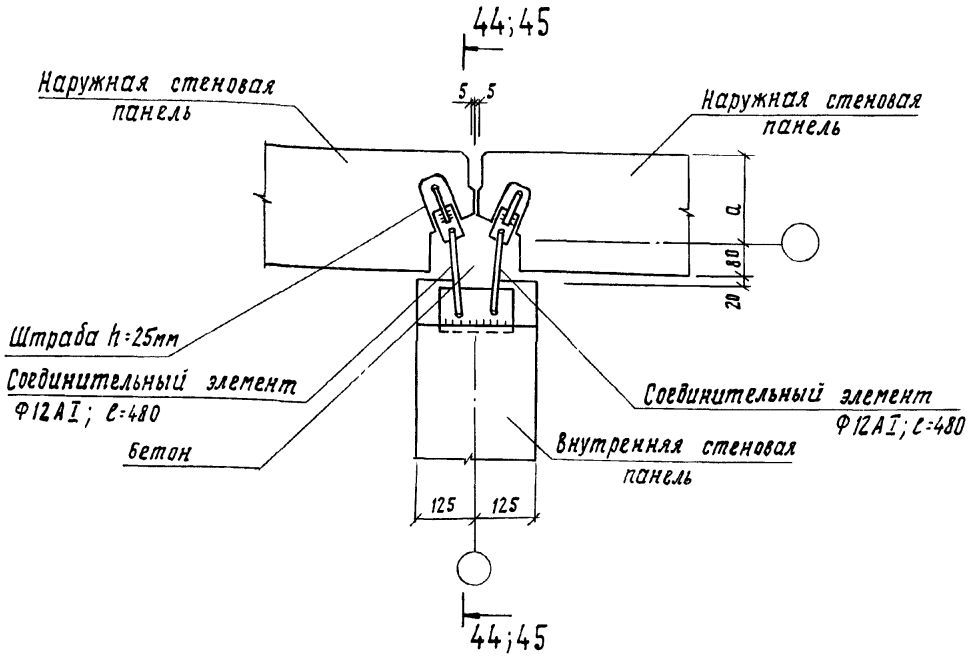

42

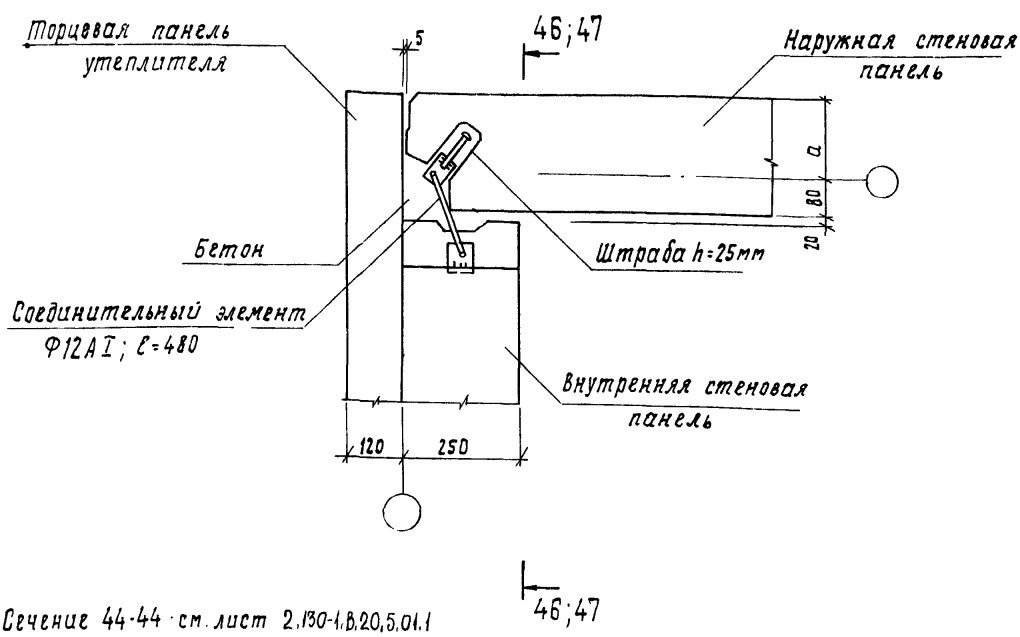

1. Сечение 44-44 см. лист 2.130-1.В.20.5.01.1
2. Сечение 45-45 см. лист 2.130-1.В.20.5.01.2
3. Сечение 46-46 см. лист 2.130-1.В.20.5.01.3
4. Сечение 47-47 см. лист 2.130-1.В.20.5.01.4

Изм.	Лист	N докум.	Подп.	Дата
Нач. отд		Коровкевич		
ГИП		Пинскер		
Рук. группы		Ерновова		
		[illegible]		
		[illegible]		

2.130-1.В.20.5.01.0

Крепление наружных панелей к внутренним. Детали: 41; 42.

Лит.	Лист	Листов
Р		1

Госгражданстрой ЛенЗНИИЭП

44 – 44

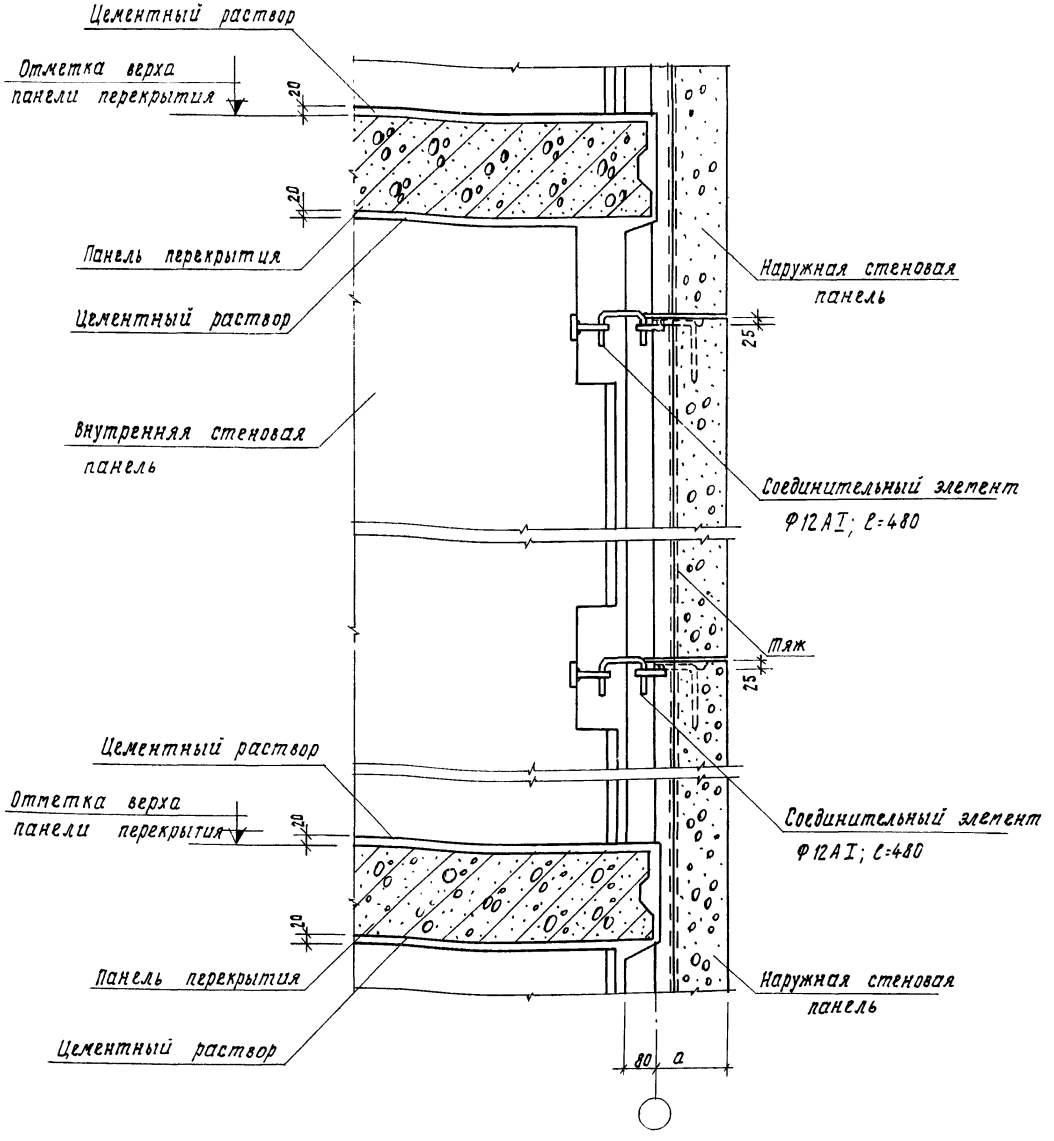

					2.130-1.В.20.5.01.1
Изм.	Лист	№ докум.	Подп.	Дата	
Нач. отд.		Коровкевич			Сечение 44-44
ГИП		Пинскер			
Рук. группы		Терновова			
Исполнил		Смирнова			
		Терновова			

Лит.	Лист	Листов
Р		1

Госгражданстрой
ЛенЗНИИЭГ

45 – 45

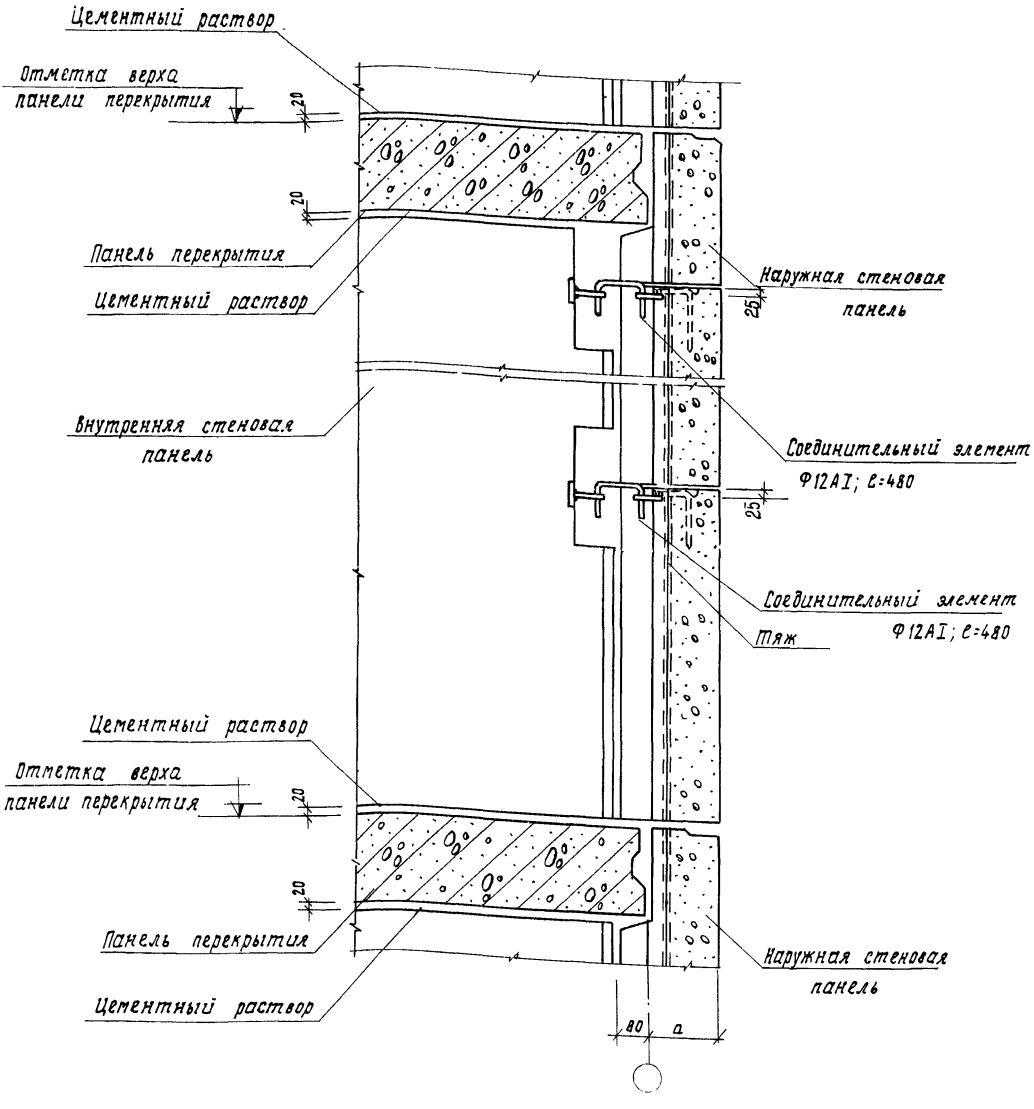

					2.130-1.В.20.5.01.2	
Изм.	Лист	N докум.	Подп.	Дата		
Нач. отд.		Коровкевич			Сечение 45-45	Лит. Р; Лист; Листов 1
ГИП		Пинскер				Госгражданстрой ЛенЗНИИЭП
Рук. группы		Терновова				
Исполнил		Смирнова				
Проверил		Терновова				

46 — 46

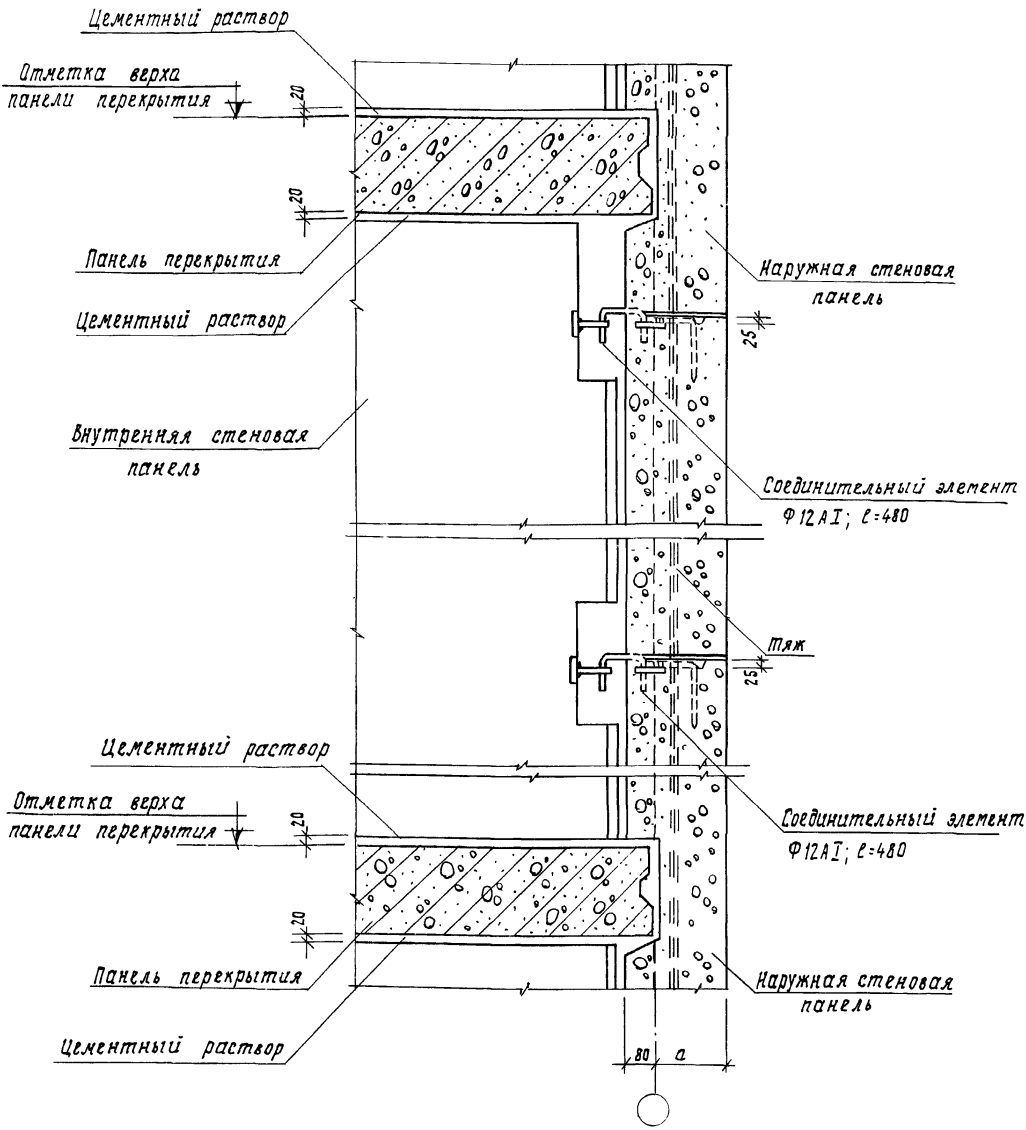

					2.130-1.В.20.5.01.3
Изм.	Лист	N докум.	Подп.	Дата	
Нач.отд.		Коробкевич			Сечение 46-46
ГИП		Динскер			
Рук.группы		Терновова			
Исполнил		Смирнова			
Проверил		Терновская			

Лит.	Лист	Листов
Р		1

ГОСГРАЖДАНСТРОЙ
ЛенЗНИИЭП

47 - 47

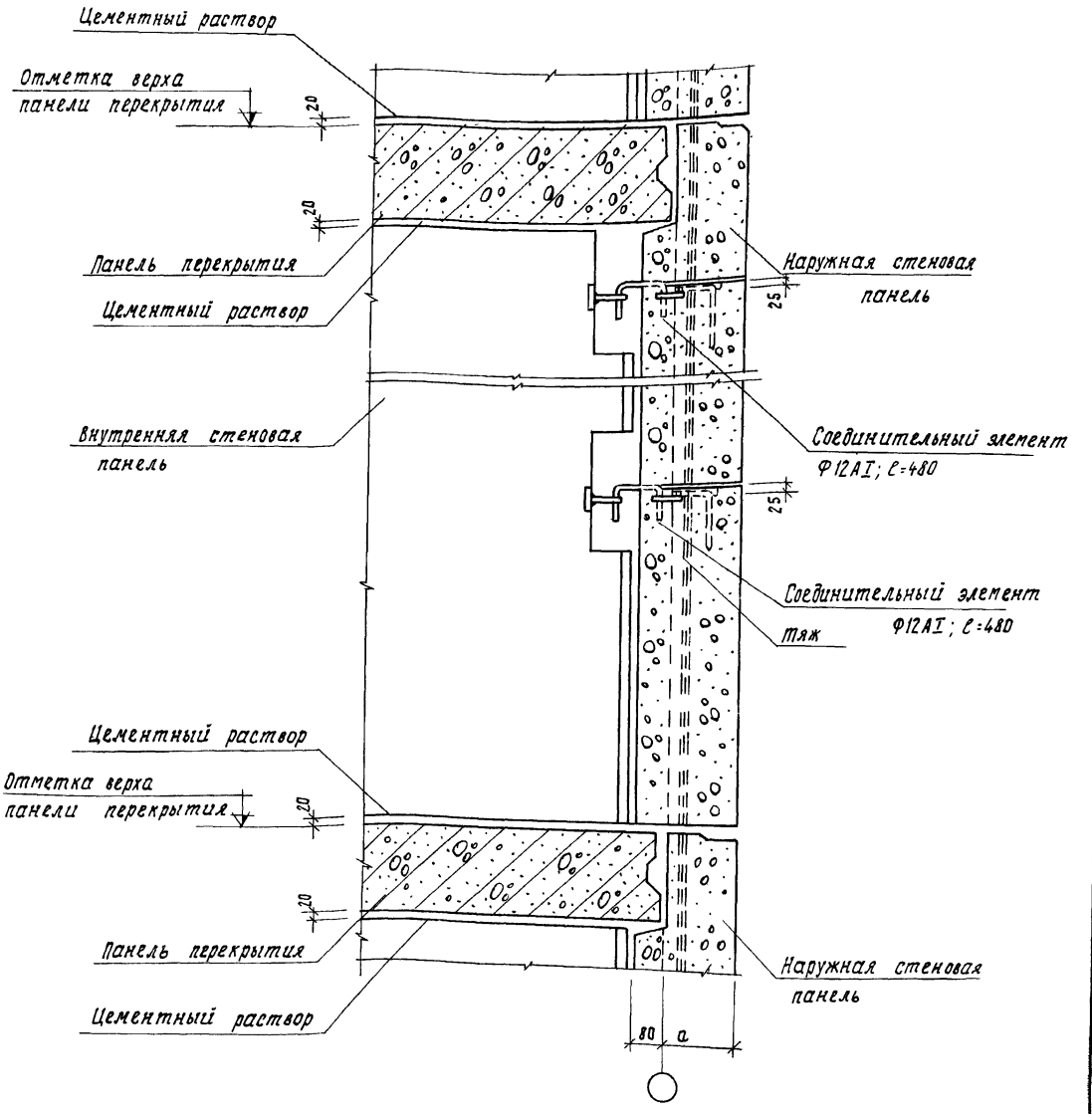

Изм.	Лист	N докум.	Подп.	Дата	2.130-1.В.20.5.01.4
Нач.отд.		Коровкевич			
ГИП		Пинскер			Сечение 47-47.
Рук.группы		Терновова			
Исполнил		Смирнова			
Проверил		Терновова			

Лит.	Лист	Листов
Р		1

Госгражданстрой ЛенЗНИИЭП

43

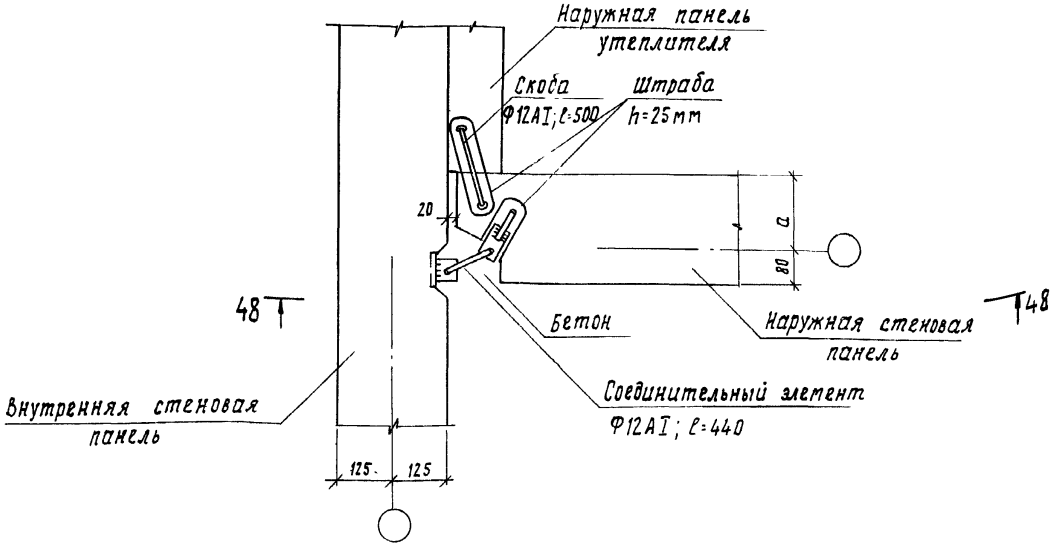

44

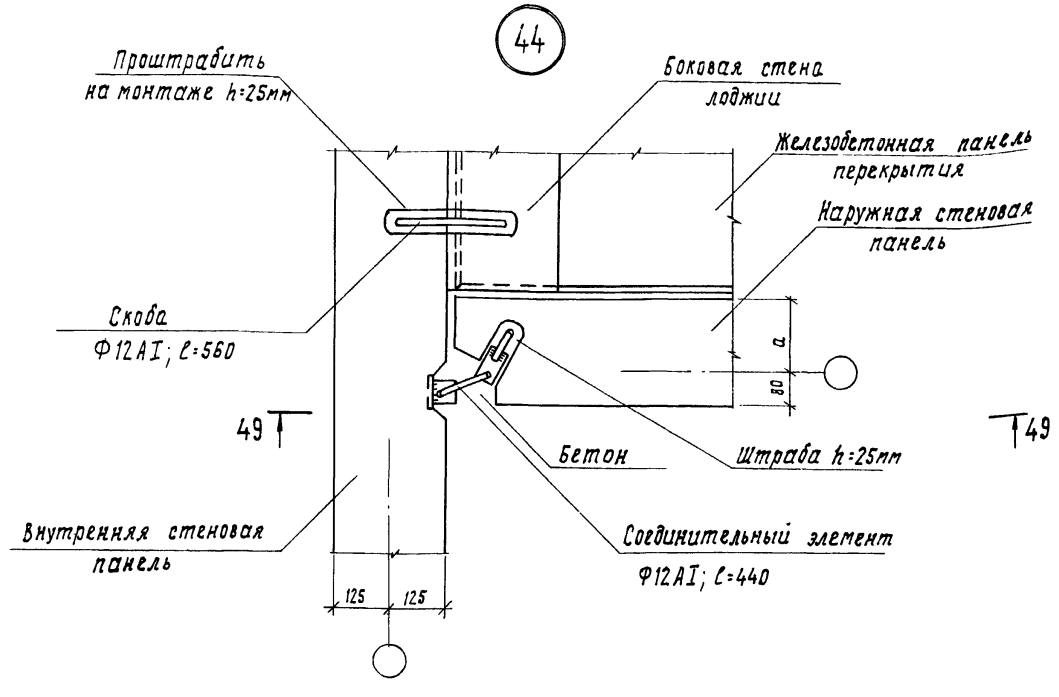

1. Сечение 48-48 см. лист 2.130-1.В.20.5.02.1
2. Сечение 49-49 см. лист 2.130-1.В.20.5.02.2
3. Скобу Ф12АI; ℓ=500 и скобу Ф12АI; ℓ=560 забить в предварительно высверленный канал Ф8мм.

Изм.	Лист	N докум.	Подп.	Дата
Нач.отд.		Коровкевич		
ГИП		Пинскер		
Рук.группы		Терновова		
Исполнил		Смирнова		
Проверил		Терновова		

2.130-1.В.20.5.02.0

Крепление наружных панелей и панелей утеплителя к внутренним стенам. Детали: 43; 44.

Лит.	Лист	Листов
Р		1

Госгражданстрой ЛенЗНИИЭП

48-48

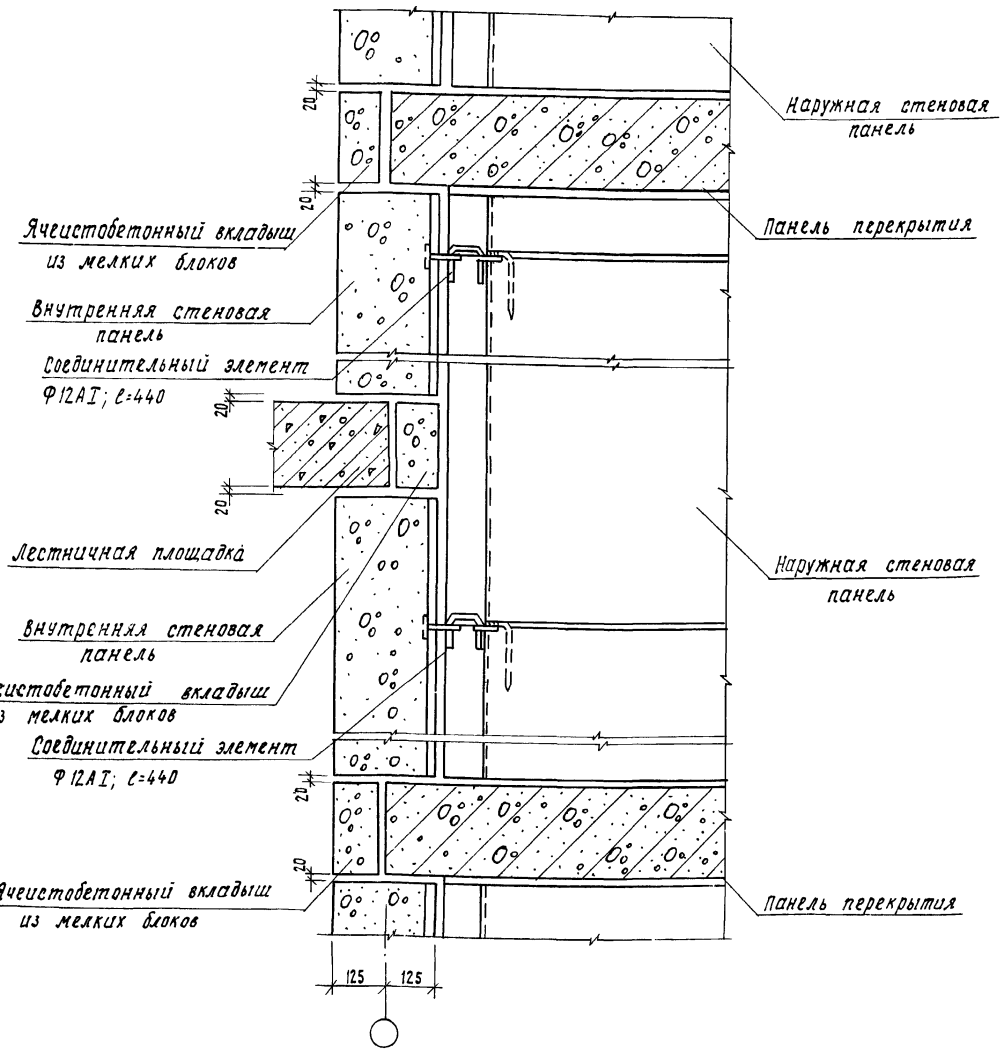

					2.130-1.В.20.5.02.1	
Изм.	Лист	N докум.	Подп.	Дата		
Нач.отд		Коровкевич				
ГИП		Пинскер			Сечение 48-48.	Лит. Р; Лист; Листов 1
Рук.группы		Терновова				
Исполнил		Смирнова				Госгражданстрой ЛенЗНИИЭП

49-49

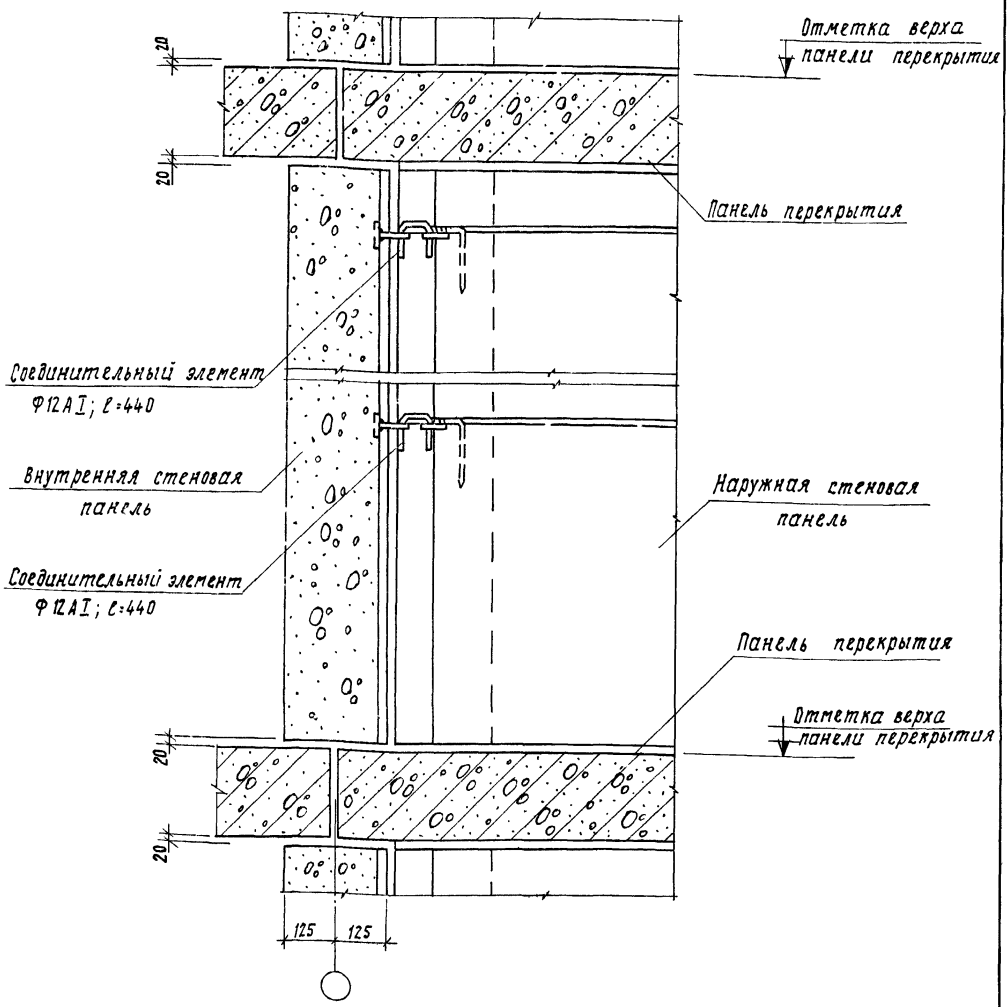

					2.130-1.В.20.5.02.2
Изм	Лист	N докум.	Подп.	Дата	
Нач отд.		Коровкевич			Сечение 49-49.
ГИП		Пинскер			
Рук. группы		Терновова			
Исполнил		Смирнова			
Проверил		Терновова			

Лит.	Лист	Листов
Р		1

Госгражданстрой
ЛенЗНИИЭП

45

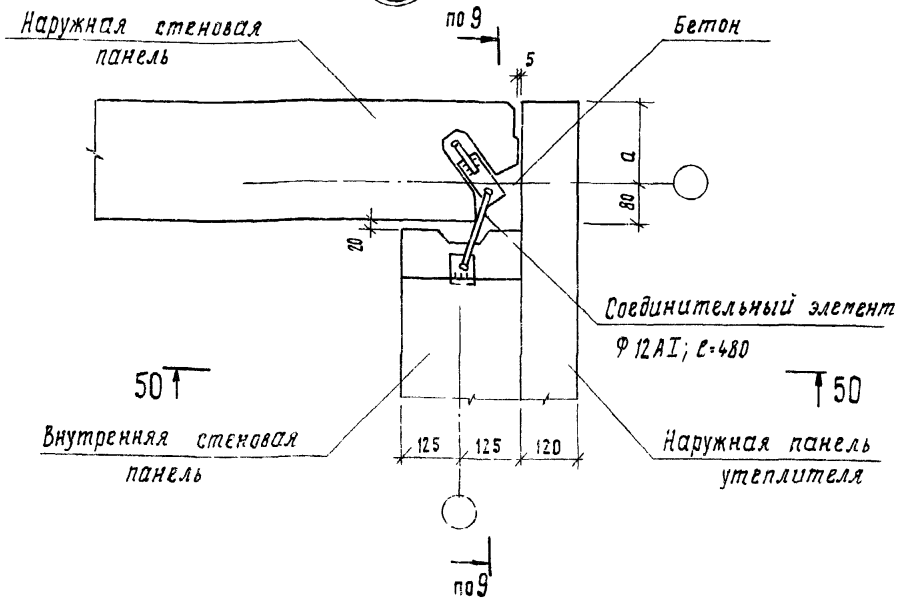

50-50

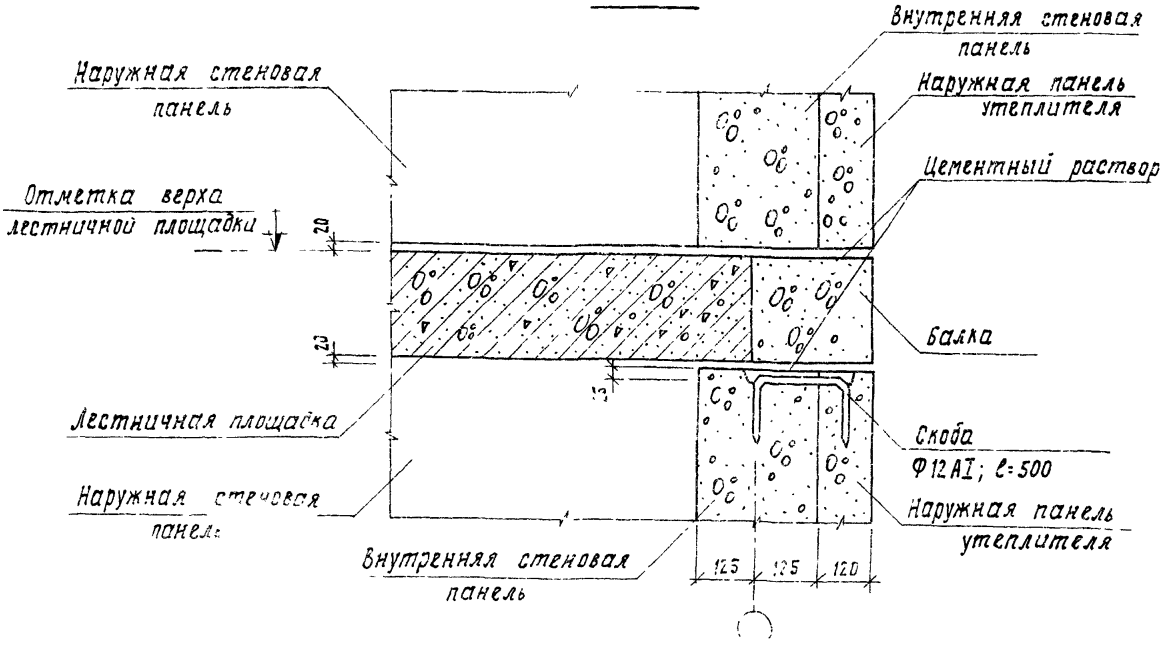

1. Сечение 9-9 см. лист 2.130-1.В.20.1.04.1
2. Скобу Ф 12 AI; ℓ=500 забить в предварительно высверленный канал Ф 8мм

					2.130-1.В.20.5.03.0	
Изм.	Лист	№ докум.	Подп.	Дата		
Нач. отд.		Коровкевич			Крепление наружных панелей и панелей утеплителя к внутренней стене лестничной клетки. Деталь 45 Сечение 50-50	Лит. / Р / Лист / 1 / Листов / 1
ГИП		Пинскер				
Рук. группы		Терновова				
Исполнил		Смирнова				
Проверил		Терновова				

ГОСГРАЖДАНСТРОЙ ЛенЗНИИЭП

46

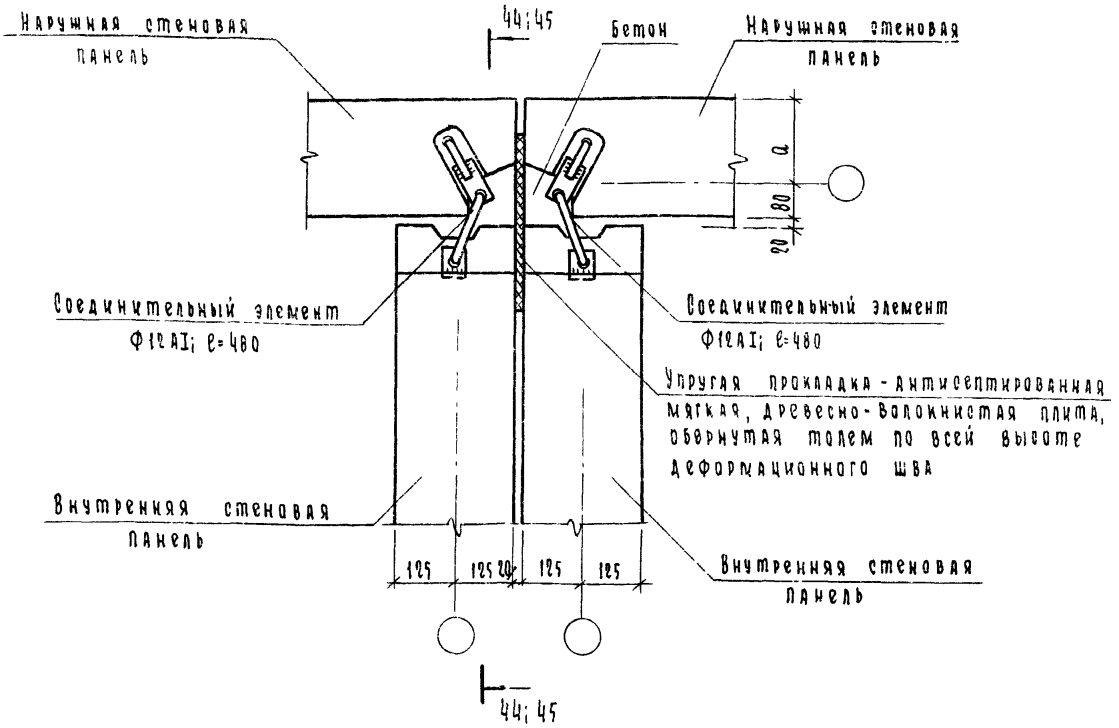

47

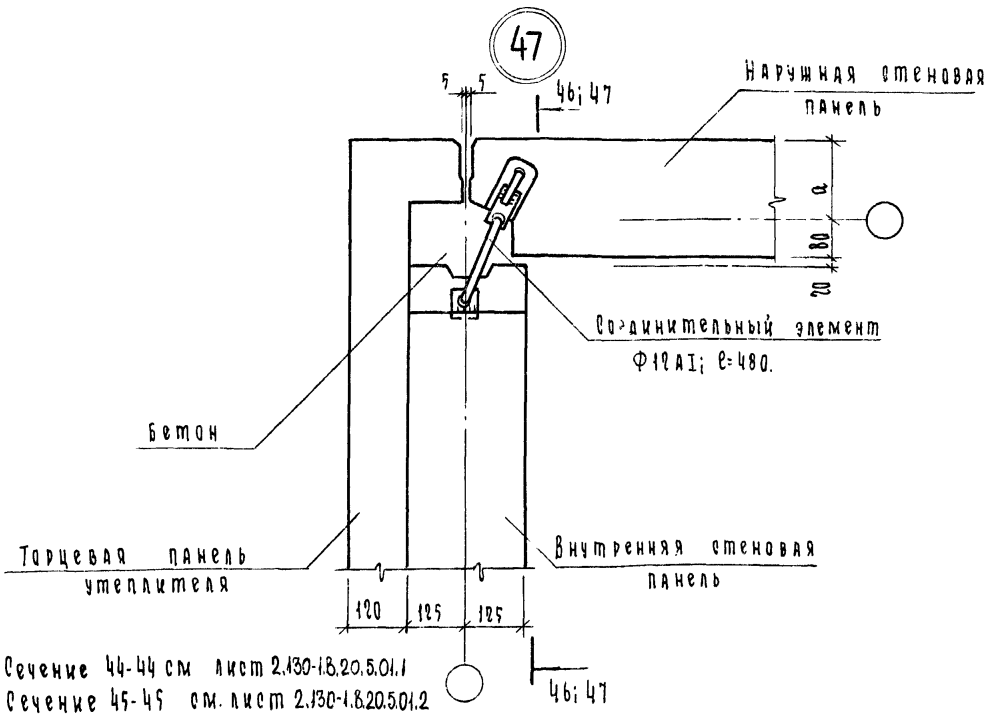

1. Сечение 44-44 см лист 2.130-1.8.20.5.01.1
2. Сечение 45-45 см. лист 2.130-1.8.20.5.01.2
3. Сечение 46-46 см лист 2.130-1.8.20.5.01.3
4 Сечение 47-47 см лист 2.130-1.8.20.5.01.4

Изм.	Лист.	№ докум.	Подп.	Дата	2.130-1.8.20.5.040			
Нач. отд.		Коровкевич			Крепление наружных панелей при осевой привязке внутренних стен у деформационного шва. Деталь 46. Крепление наружной панели к торцевой внутренней стене с осевой привязкой. Деталь 47.	Лит	Лист	Листов
Гип		Линскер				Р		1
Рук. группы		Тернова				Госгражданстрой ЛенЗНИИЭП		
Исполнил		Смирнова						
Проверил		Тернова						

48

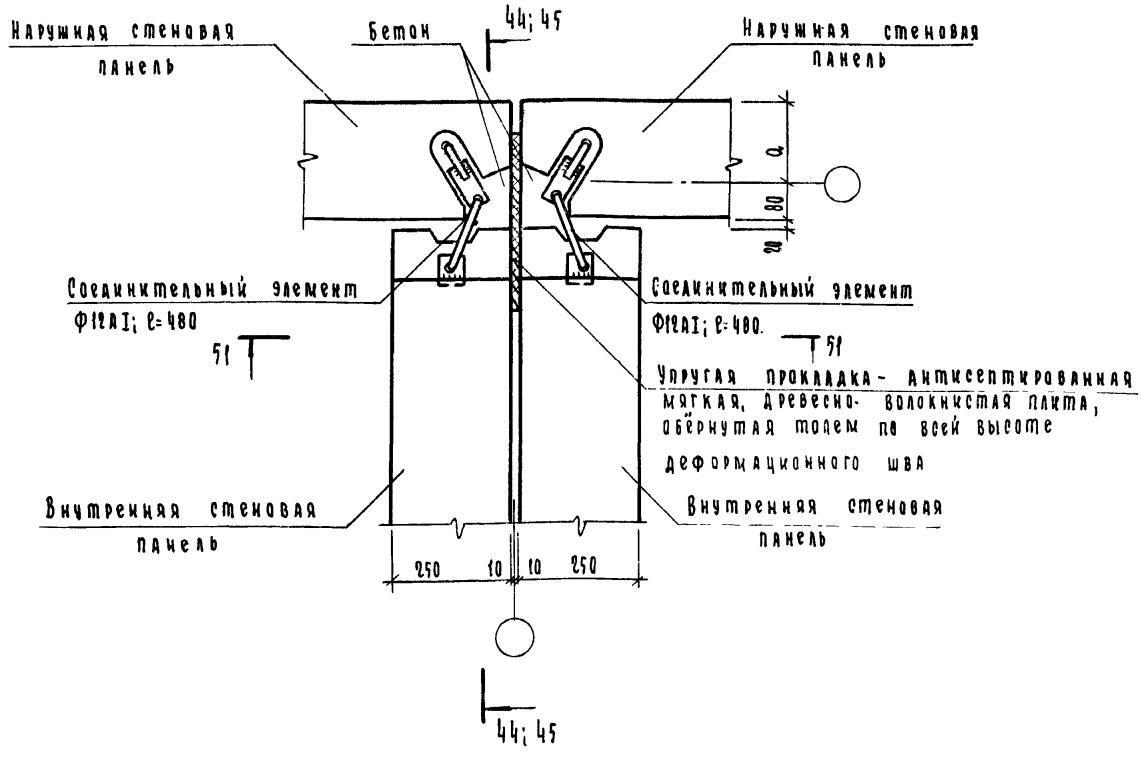

51-51

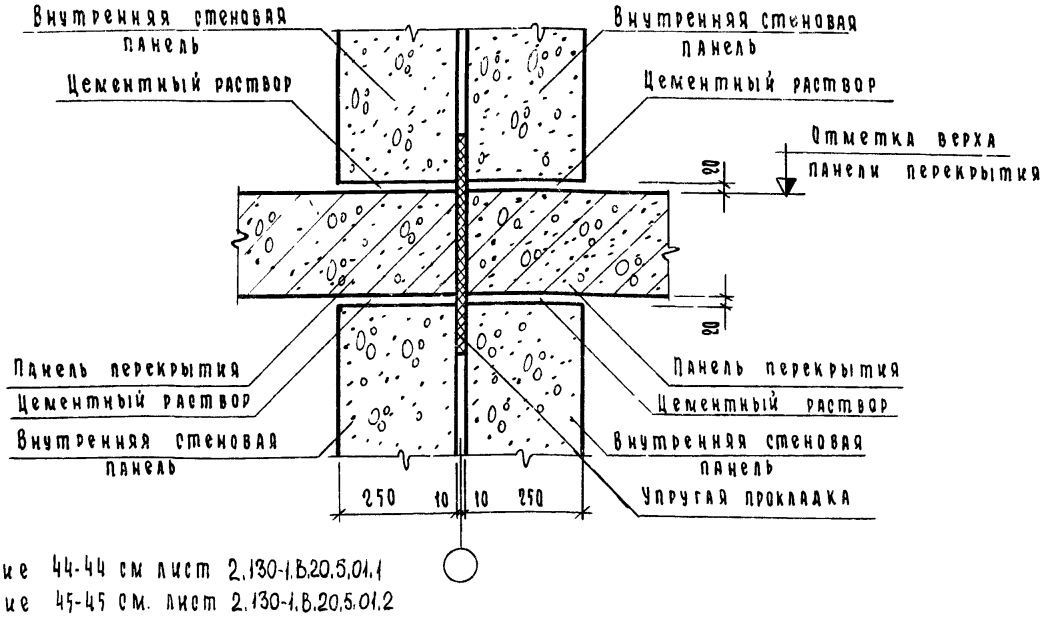

1. Сечение 44-44 см лист 2.130-1.В.20.5.01.1
2. Сечение 45-45 см. лист 2.130-1.В.20.5.01.2

Изм.	Кол.	№ докум.	Подп.	Дата
Нач.отд		Коровкевич		
ГИП		Пинскер		
Руководитель		Терновова		
Исполнил		Смирнова		
Проверил		Терновова		

2.130-1.В.20.5.05.0

Крепление наружных панелей при нулевой привязке внутренних стен у деформационного шва

Деталь 48. Сечение 51-51

Лит	Лист	Листов
Р		1

Госгражданстрой
ЛенЗНИИЭП

Монтажная схема здания с нулевой привязкой торцевой стены

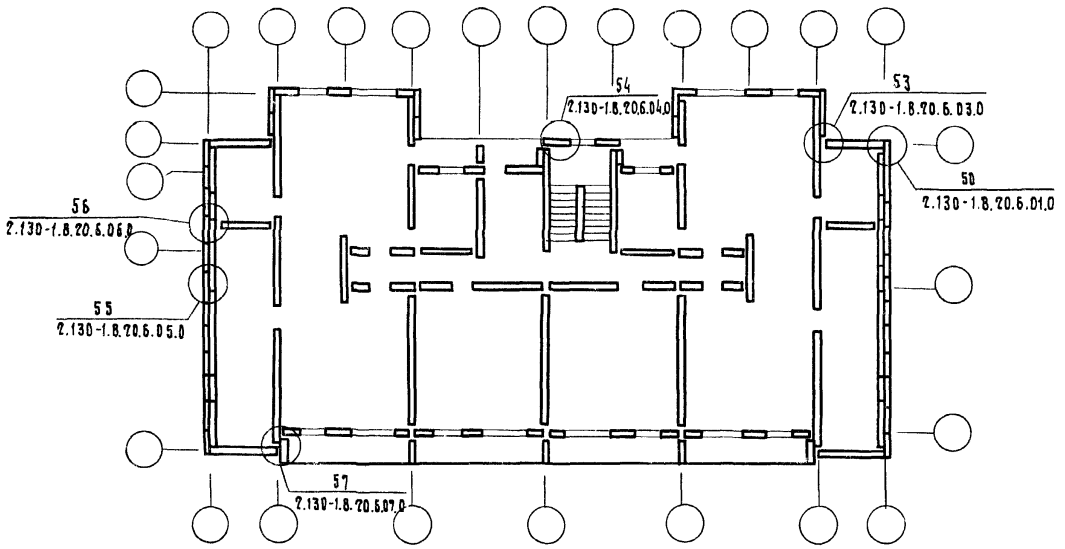

Монтажная схема здания с осевой привязкой торцевой стены

Монтажная схема деформационных швов

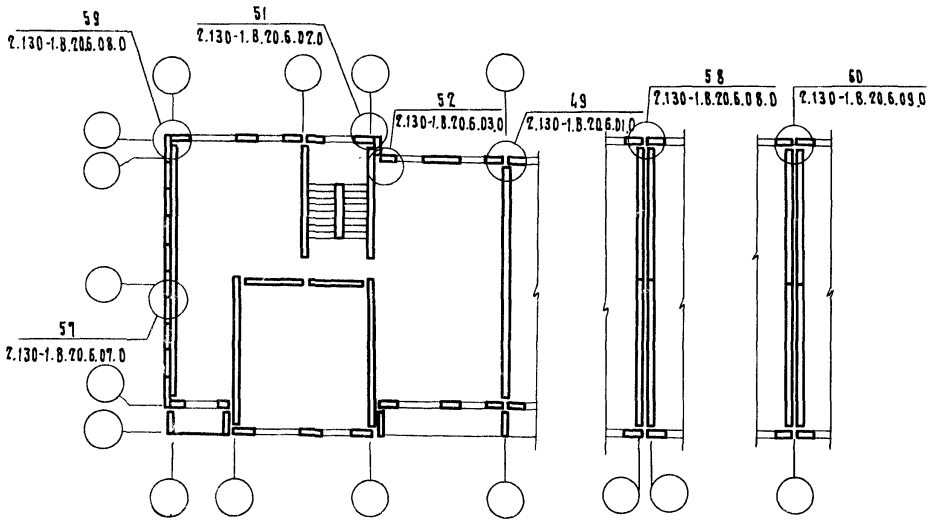

Схемы двухрядной и трехрядной разрезки панелей и таблицу значений размера „а" см. лист 2.130-1.8.20.1.00.0

					2.130-1.8.20.6.00.0		
Изм.	Лист	N докум.	Подп.	Дата			
Нач. отд.		Коровкевич			Примеры монтажных схем крупнопанельных зданий. Маркировка узлов. Тип сопряжения VI (клееный настил)	Лит.	Лист	Листов
Гип		Пинскер				Р		1
Рук. группы		Терновова				Госгражданстрой ЛенЗНИИЭП		
Исполнил		Смирнова						
Проверил		Гер						

49

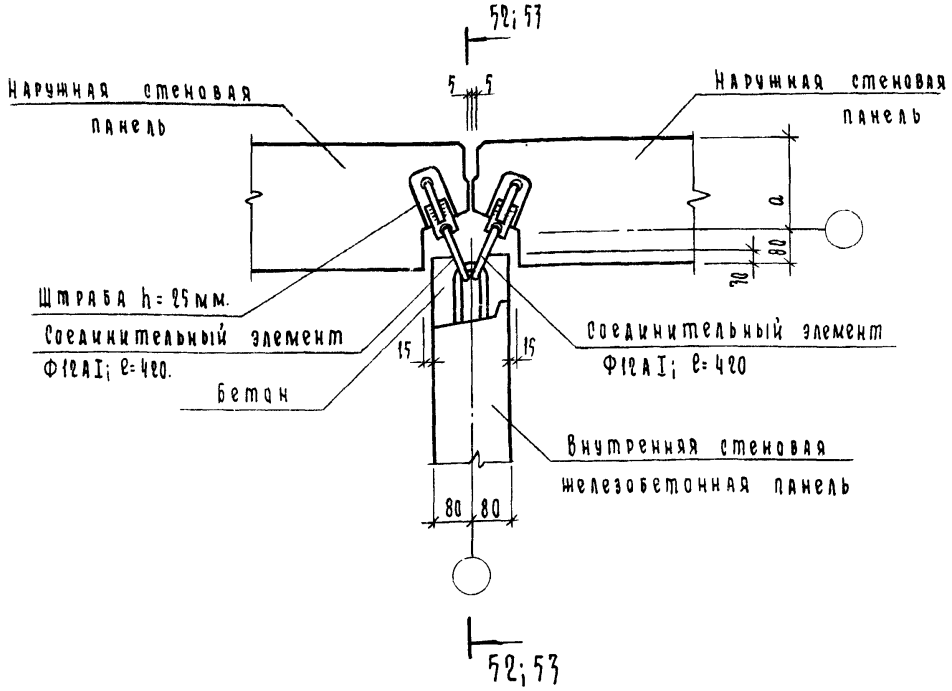

50

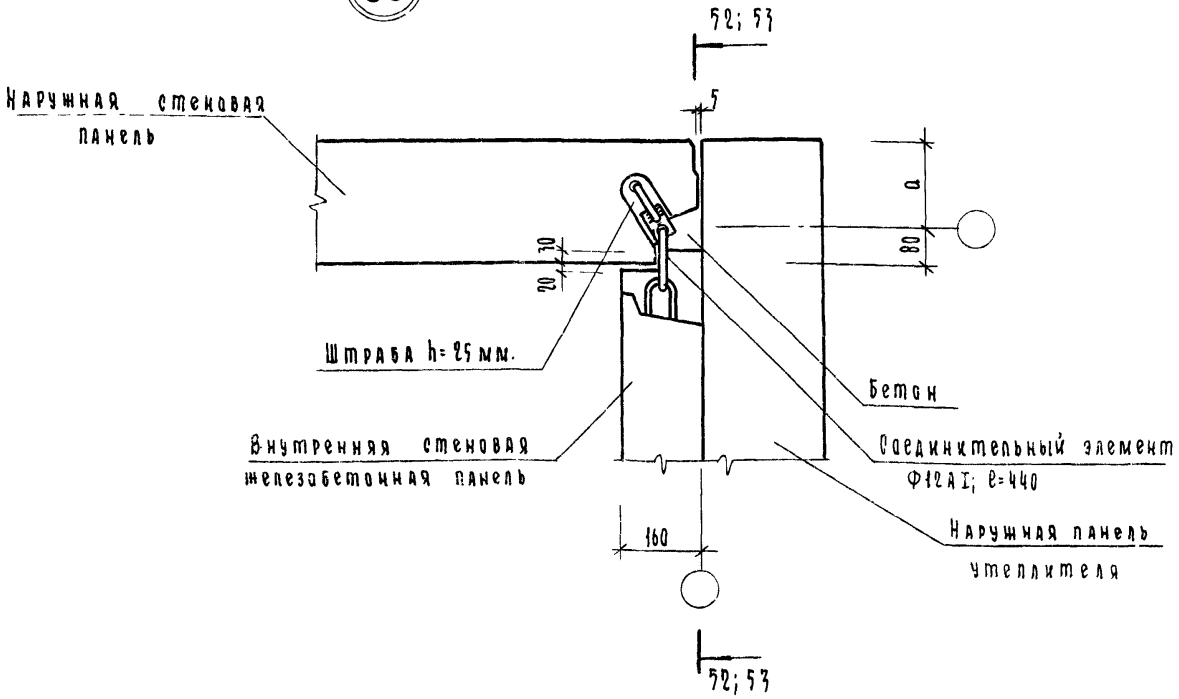

1 Сечение 52-52 см. лист 2.130-1.8.20.6.01.1

2 Сечение 53-53 см лист 2.130-1.8.20.6.01.2

Изм.	Лист	№ докум.	Подп.	Дата
Нач.отд		Коровкевич		
ГИП		Пинекер		
Рук.группы		Терновова		
Исполнил		Гер		

2.130-1.8.20.6.01.0

Крепление наружных панелей к внутренним Детали: 49, 50

Лит.	Лист	Листов
Р		1

Госстрой Минстрой ЛенЗНИИЭП

52 — 52

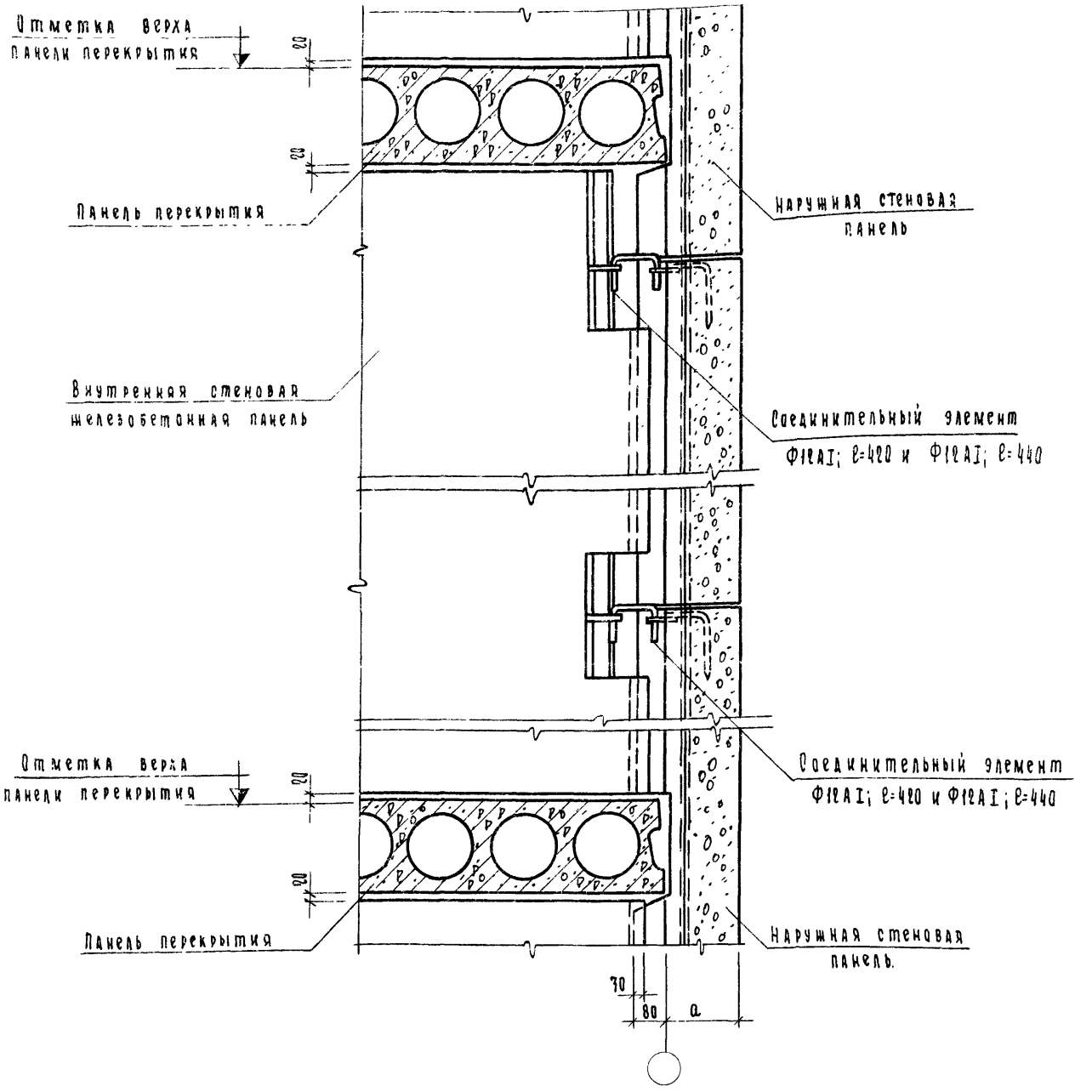

					2.130-1.В.20.6.01.1	
Изм.	Лист	№докум.	Подп.	Дата		
Нач. отд.		Коровкевич			Сечение 52-52.	Лит. Р; Лист; Листов 1
ГИП		Пинскер				
Рук. группы		Терновова				
Исполнил		Гер				
Проверил		Терновова				Госгражданстрой ЛенЗНИИЭП

53 — 53

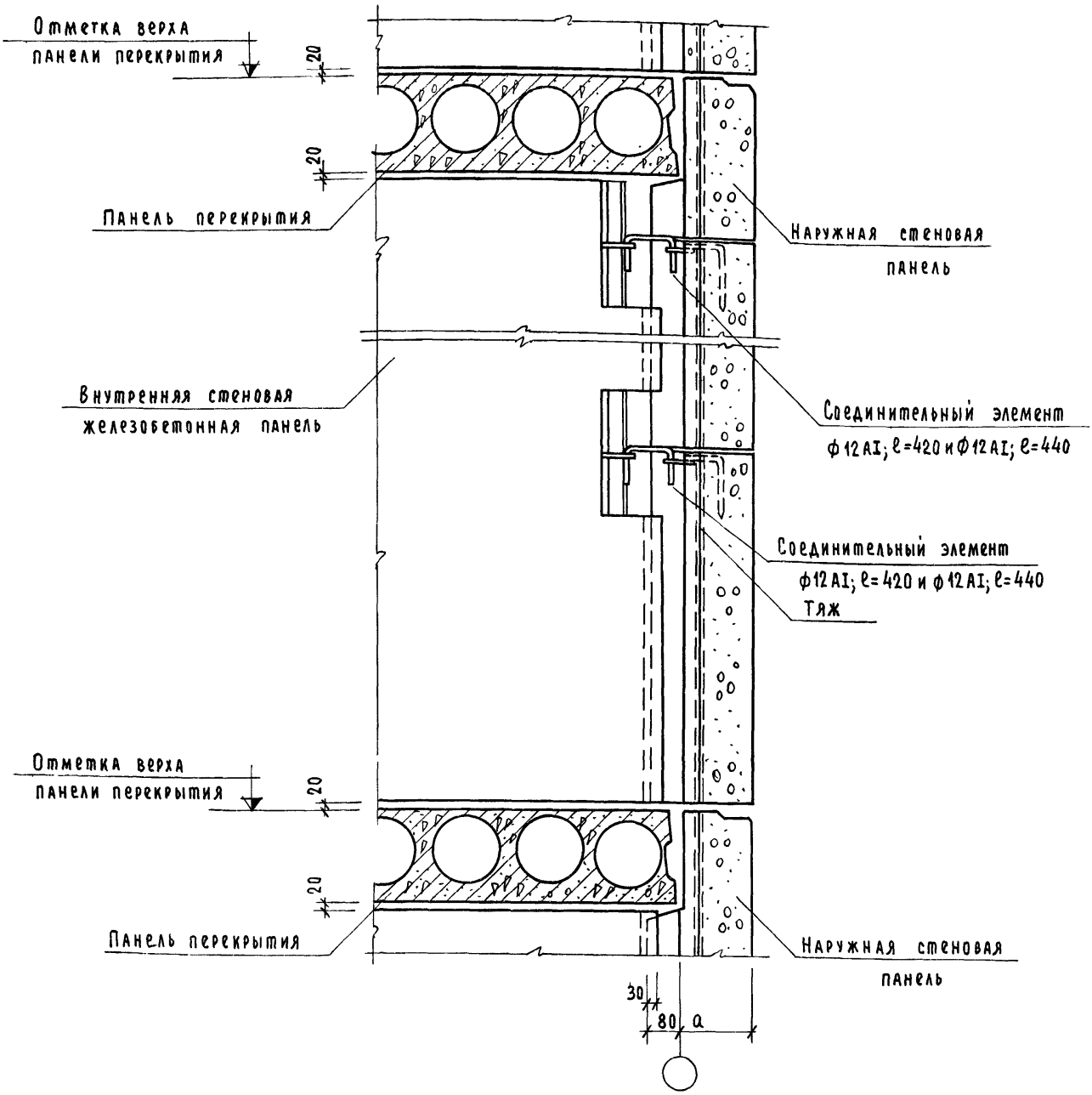

					2.130-1.8.20.6.01.2
Изм.	Лист	№ докум.	Подп.	Дата	
Нач. отд.		Коровкевич			Сечение 53-53
ГИП		Пинскер			
Рук. группы		Терновова			
Исполнил		Гер			
Проверил		Терновова			

Лит	Лист	Листов
Р		1

Госгражданстрой
ЛенЗНИИЭП

51

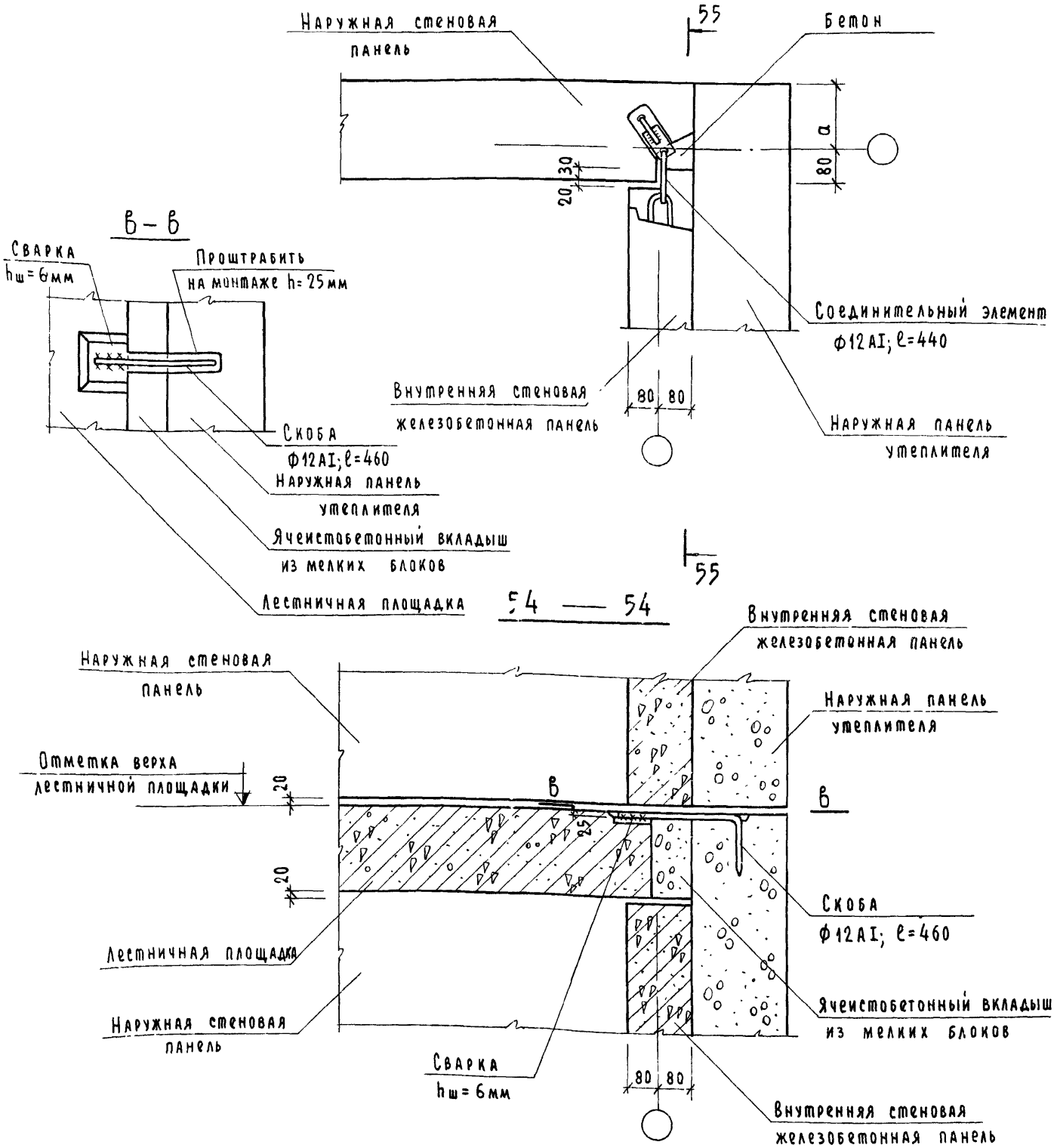

1. Сеч. 55-55 см. лист 2.130-1.В.20.6.02.1
2. Скобу Ф12АI; ℓ=460 забить в предварительно [illegible]-чый канал Ф8мм.

Изм.	Лист	№ докум.	Подп.	Дата	2.130-1.В.20.6.02.0			
Нач. отд.		Коровкевич			Крепление наружных панелей и панелей утеплителя к внутренней стене лестничной клетки Деталь 51. Сечение 54-54.	Лит.	Лист	Листов
ГИП		Винскер				Р		1
[illegible]		[illegible]ова				Госгражданстрой ЛенЗНИИЭП		
[illegible]		Гер						
[illegible]		[illegible]						

55 — 55

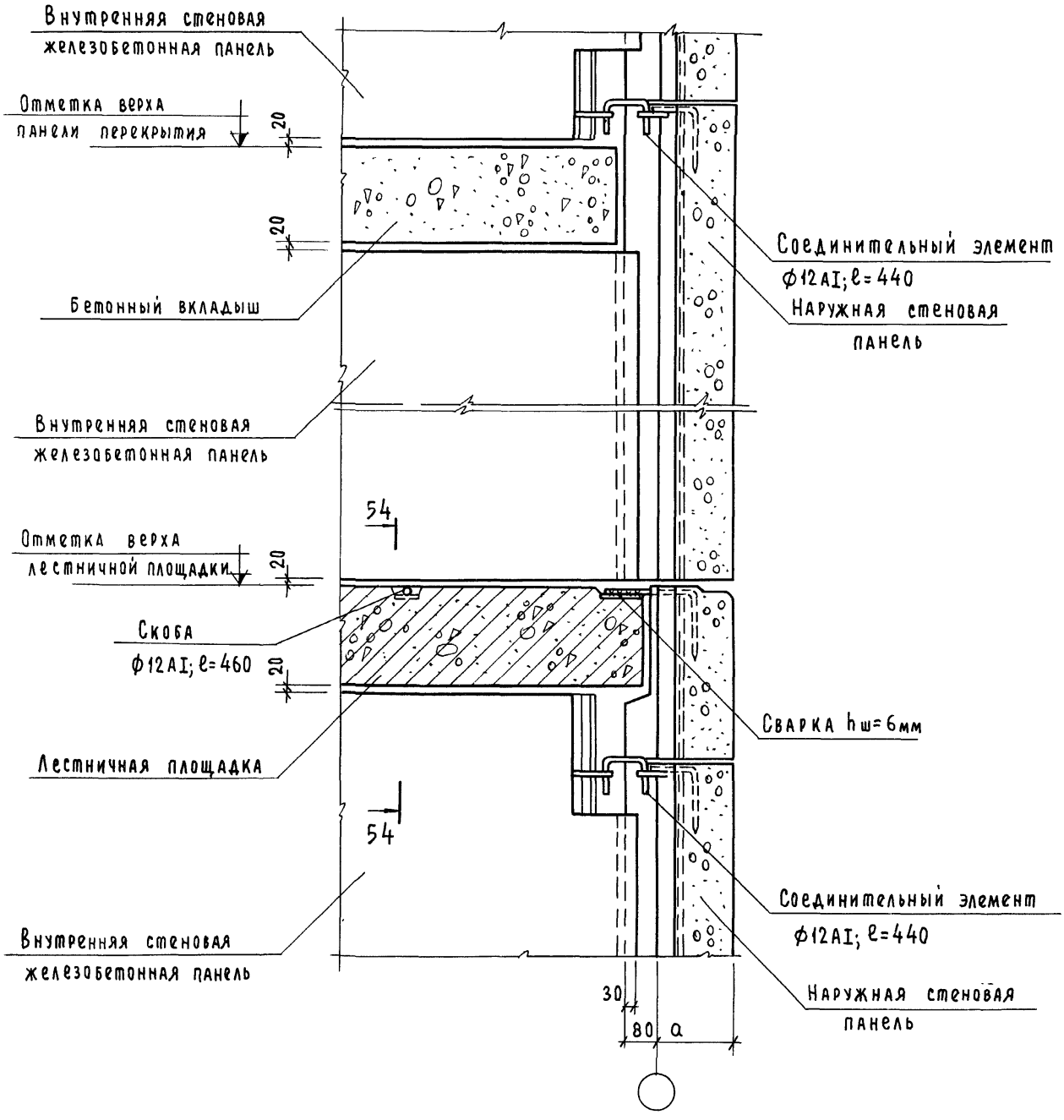

Сечение 54-54 см. лист 2.130-1.В.20.6.02.0

					2.130-1.В.20.6.02.1
Изм.	Лист	№ докум.	Подп.	Дата	
Нач.отд.		Коровкевич			Сечение 55-55
ГИП		Пинекер			
Рук.группы		Терновова			
Исполнил		Гер			
Проверил		Терновова			

Лит.	Лист	Листов
Р		1

Госгражданстрой ЛенЗНИИЭП

52

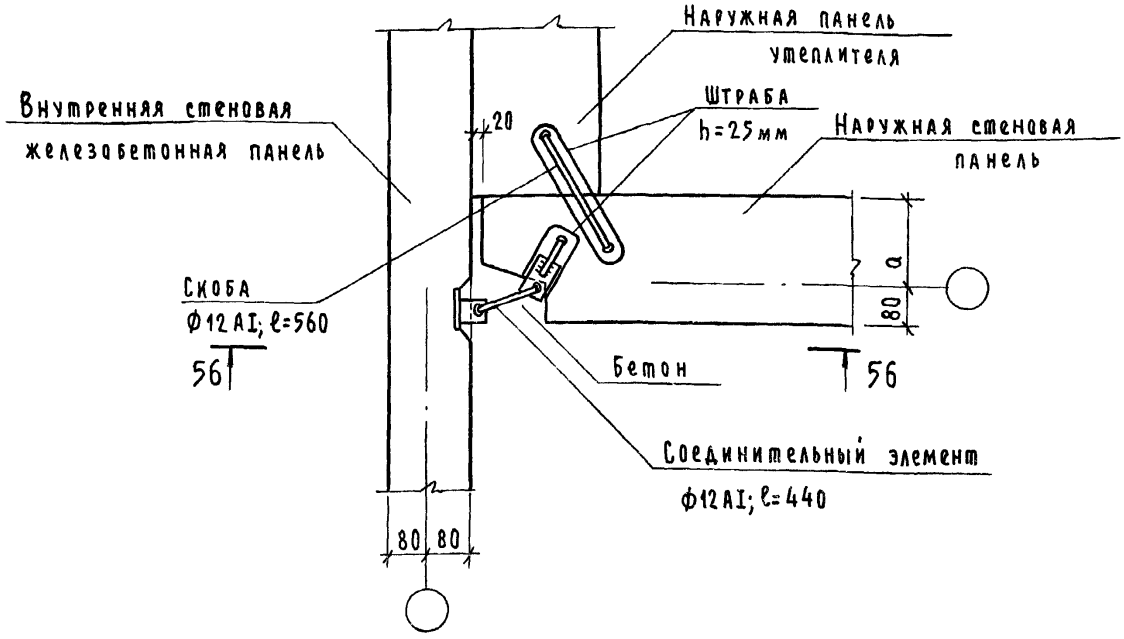

53

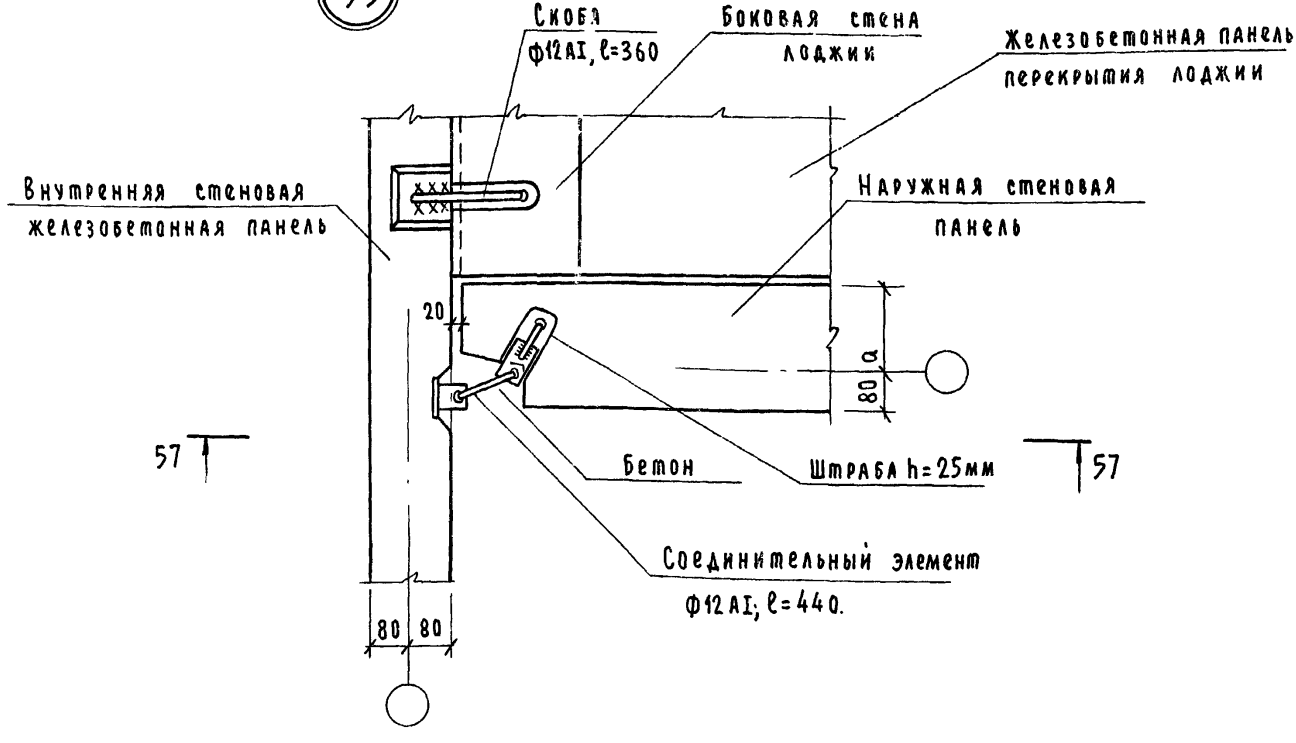

1. Сечение 56-56 см. лист 2.130-1.В.20.6.03.1
2. Сечение 57-57 см лист 2.130-1.В.20.6.03.2
3. Скобу Ф12 AI; ℓ=560 и скобу Ф12 AI; ℓ=360 забить в предварительно высверленный канал Ф8мм

Изм.	Лист	№ докум.	Подп.	Дата
Нач. отд.		Коровкевич		
ГИП		Пинекер		
Рук. группы		Терновова		
Исполнил		Гер		
Проверил		Терновова		

2.130-1.В.20.6.03.0

Крепление наружных панелей и панелей утеплителя к внутренним стенам. Детали: 52; 53.

Лит.	Лист	Листов
Р		1

Госгражданстрой ЛенЗНИИЭП

56 - 56

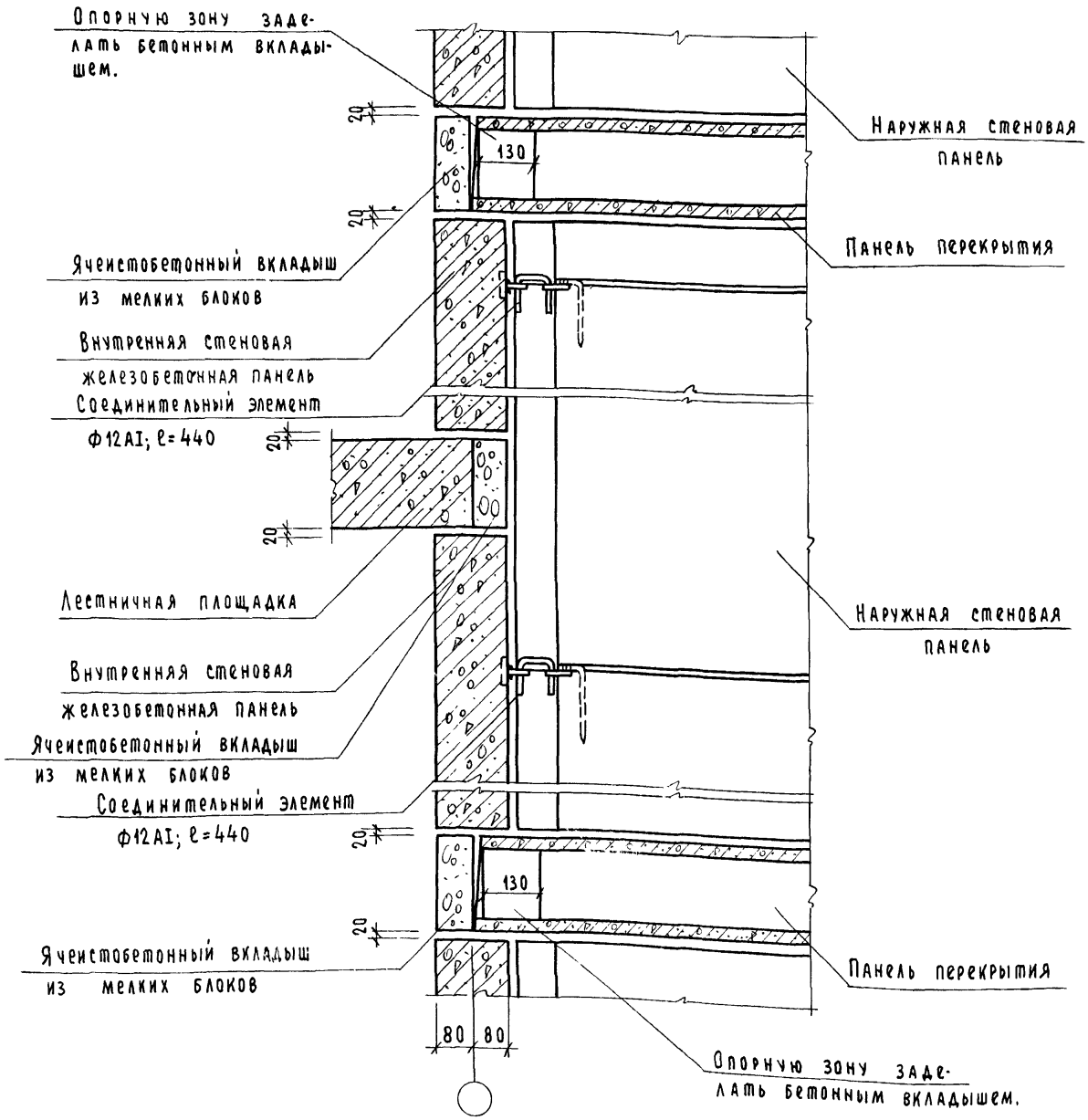

Изм.	Лист	№ докум.	Подп.	Дата	2.130-1.В.20.6.03.1		
Нач.отд.		Коровкевич			Сечение 56-56.	Лит.	Лист	Листов
ГИП		Пинскер				Р		1
Рук.группы		Терновова				Госгражданстрой ЛенЗНИИЭП		
Исполнил		Смирнова						
Проверил		Гер						

57 – 57

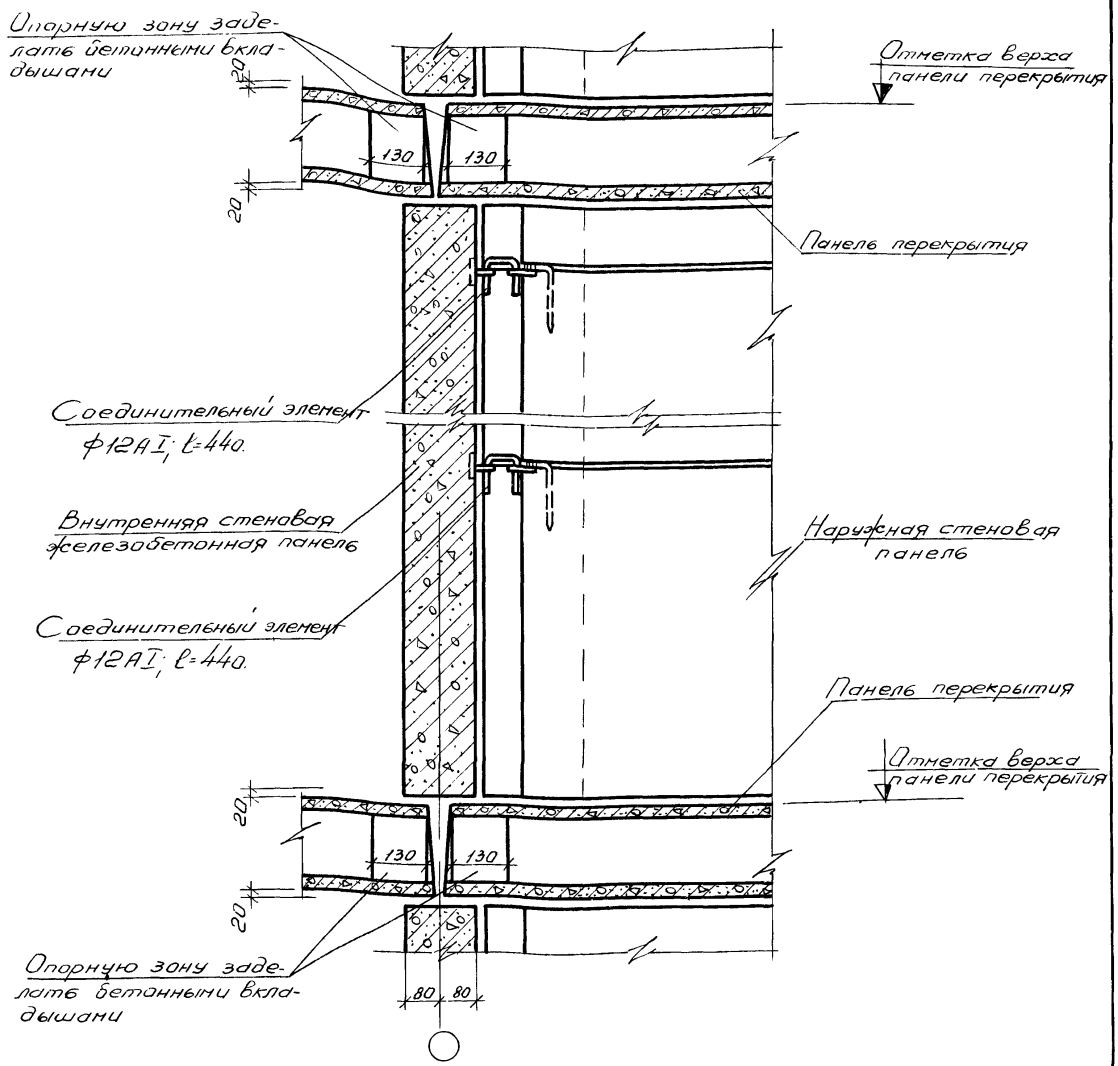

					2.130-1.8.20.6.03.2
Изм.	Лист	N докум.	Подп.	Дата	
Нач. отд		Карабкевич			Сечение 57-57.
Гип		Пинскер			
Рук. группы		Терновава			
Исполн		Смирнова			
Проверил		Гер			

Лит.	Лист	Листов
Р		1

Госстрой Ленинградстрой ЛенЗНИИЭП

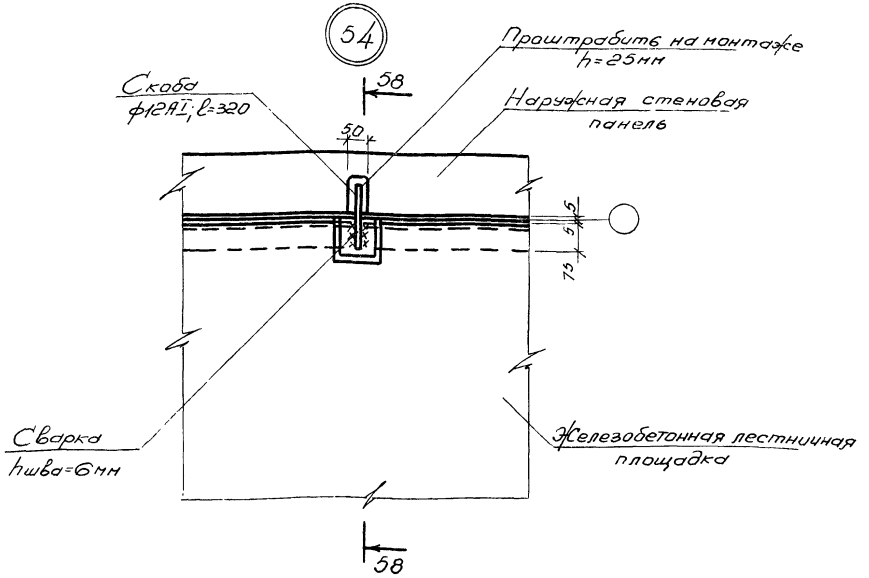

58 - 58

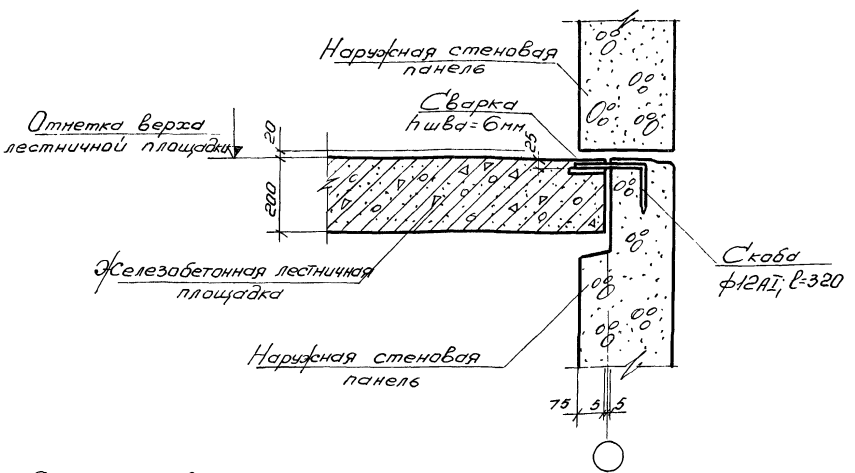

1 Скобу ф12АI; l=320
забить в предварительно
высверленный канал ф8 мм

					2.130-1.В.20.6.04.0			
Изм.	Лист	N докум.	Подп.	Дата				
Нач. отд.		Коровкевич			Крепление наружной стеновой панели к перекрытию Деталь 54 Сечение 58 58.	Лит	Лист	Листов
Гип.		Пинскер				Р		1
Рук. группы		Тернова				Госгражданстрой ЛенЗНИИЭП		
Исполнил		Смирнова						
Побед.		Зер						

55

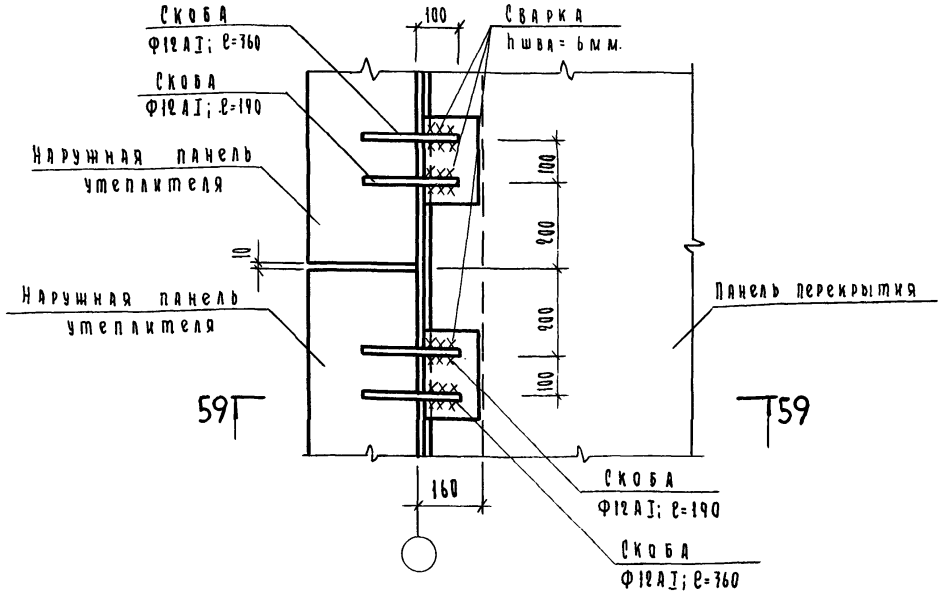

59–59

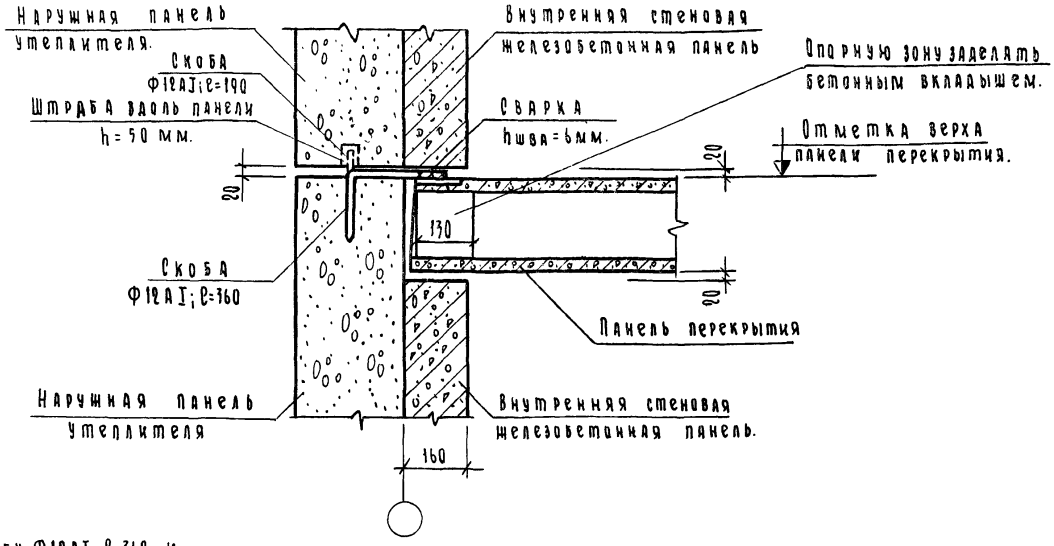

1. Скобу Ф12АI ℓ=360 и скову Ф12АI; ℓ=190 забить в предварительно высверленный канал Ф8 мм.

					2.170-1.8.20.6.05.0	
Изм.	Лист.	№ докум.	Подп.	Дата		
Нач. отд.		Коровкевич			Крепление нарушных панелей утеплителя к перекрытию. Деталь 55. Сечение 59-59.	Лит. Р; Лист; Листов 1
ГИП		Пинекер				
Рук. группы		Терновова				
Исполнил		Смирнова				Госгражданстрой ЛенЗНИИЭП
Проверил		Терновова				

56

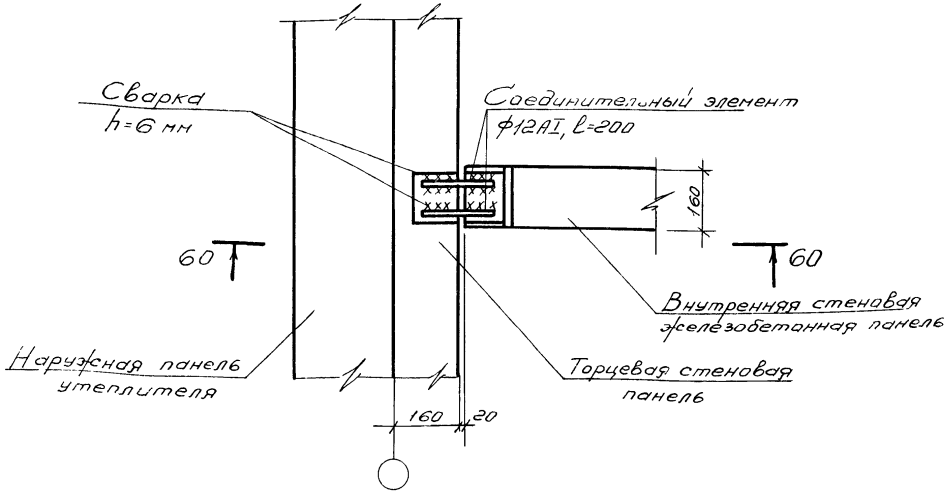

60-60

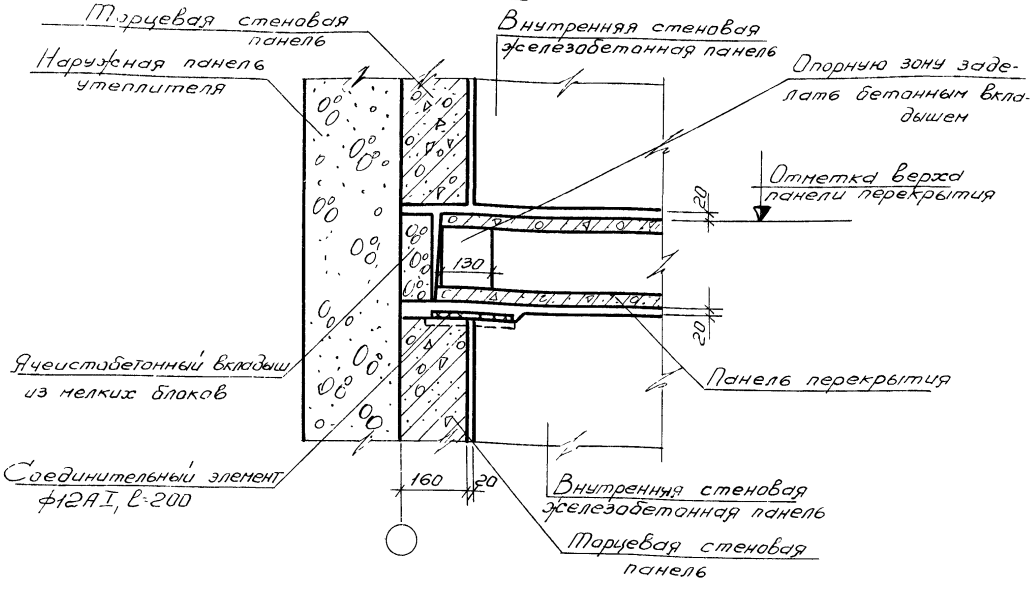

Изм	Лист	N докум	Подп	Дата	2.130-1.В.20.6.06.0
Нач отд		Коровкевич			Крепление торцевой стеновой панели к внутренней Деталь 56 Сечение 60-60.
Гип		Пинскер			
Рук группы		Тернова			
Исполнил		Смирнова			

Лит	Лист	Листов
Р		1

Госгражданстрой
ЛенЗНИИЭП

57

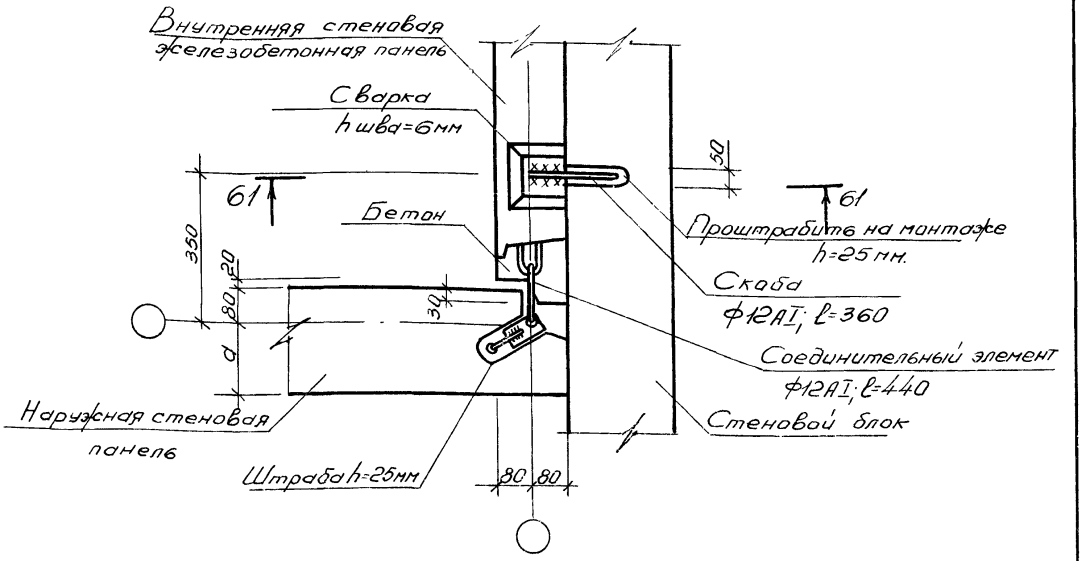

61-61

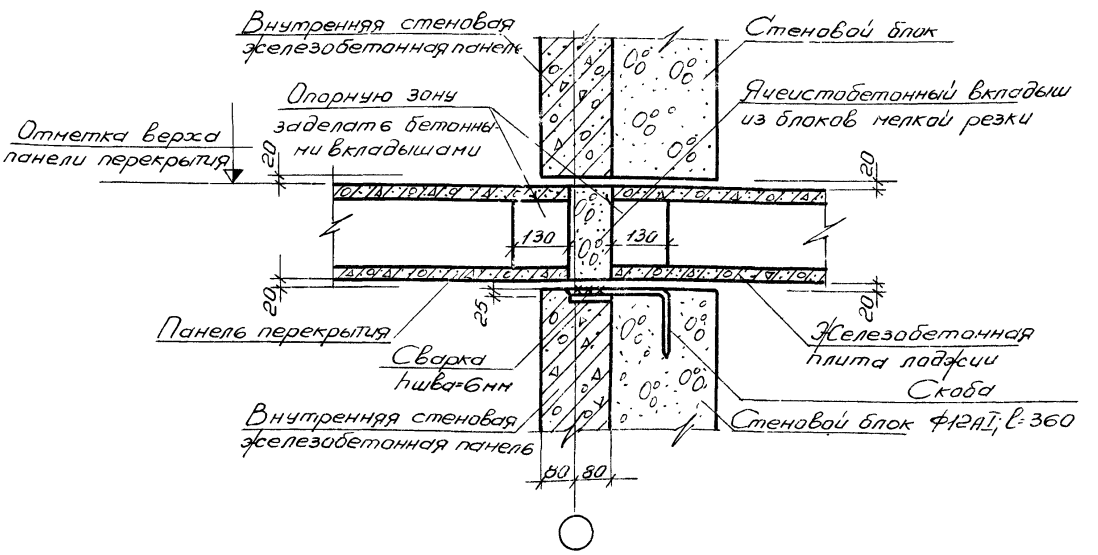

1. Скобу Ф12АI; ℓ=360 забить в предварительно высверленный канал ф 8 мм.

					2.130-1.В.20.6.07 0
Изм.	Лист	N докум.	Подп.	Дата	
Нач. отд.		Коровкевич			Крепление наружной панели и стенового блока лоджии к панели внутренней стены. Деталь 57. Сечение 61-61
Гип		Линскер			
Рук. группы		Терновова			
Исполнил		Зер			
Проверил		Терновова			

Лит.	Лист	Листов
Р		1

Госгражданстрой ЛенЗНИИЭП

58

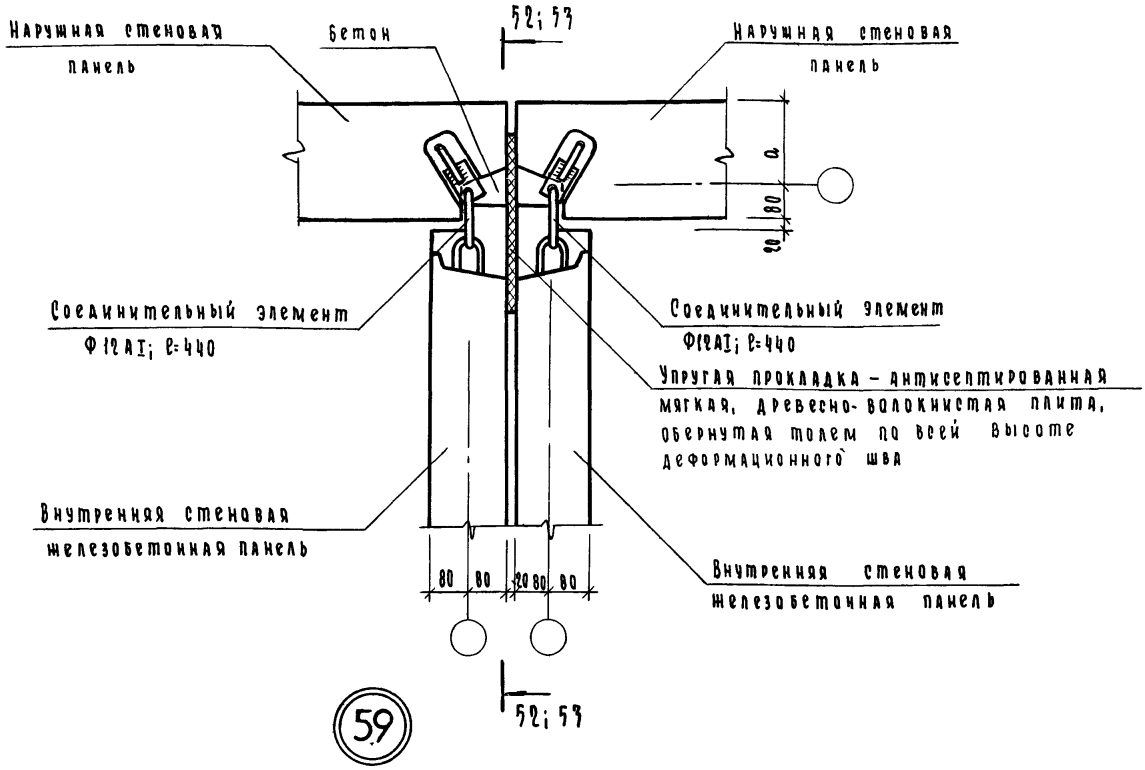

59

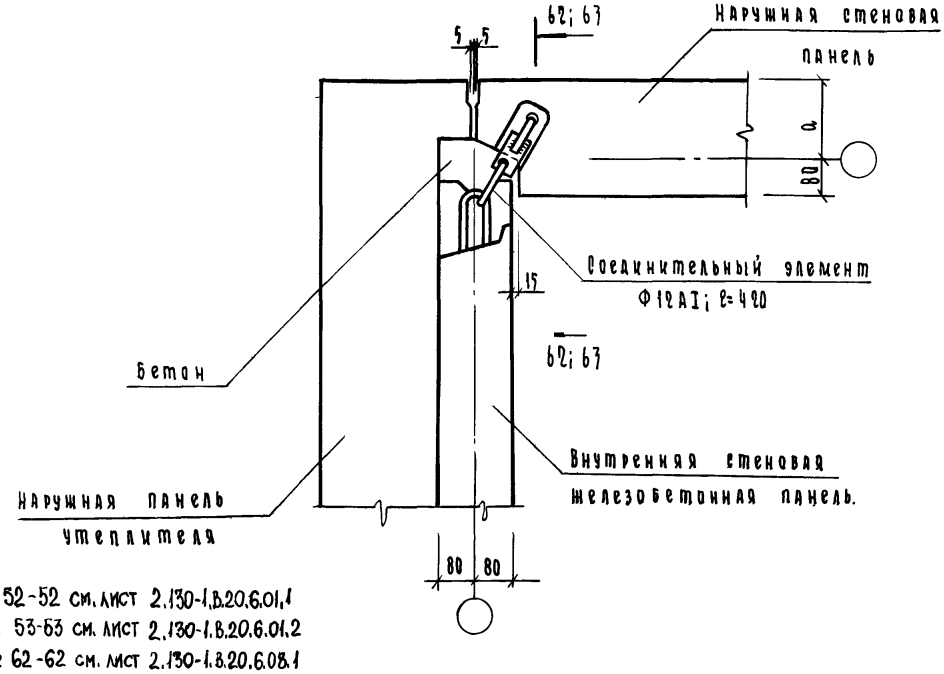

1. Сечение 52-52 см. лист 2.130-1.В.20.6.01.1
2. Сечение 53-53 см. лист 2.130-1.В.20.6.01.2
3. Сечение 62-62 см. лист 2.130-1.В.20.6.08.1
4. Сечение 63-63 см. лист 2.130-1.В.20.6.08.2

					2 130-1.В.20.6.08.0
Изм.	Лист	№ докум.	Подп.	Дата	
Нач отд		Коровкевич			Крепление наружных панелей при осевой привязке внутренних стен у деформационного шва. Деталь 58. Крепление наружной панели к торцевой внутренней стене с осевой привязкой. Деталь 59
ГИП		Пинекер			
Рук группы		Терновова			
Исполнил		Гер			
Проверил		Терновова			

Лит	Лист	Листов
Р		1

Госгражданстрой ЛенЗНИИЭП

62-62

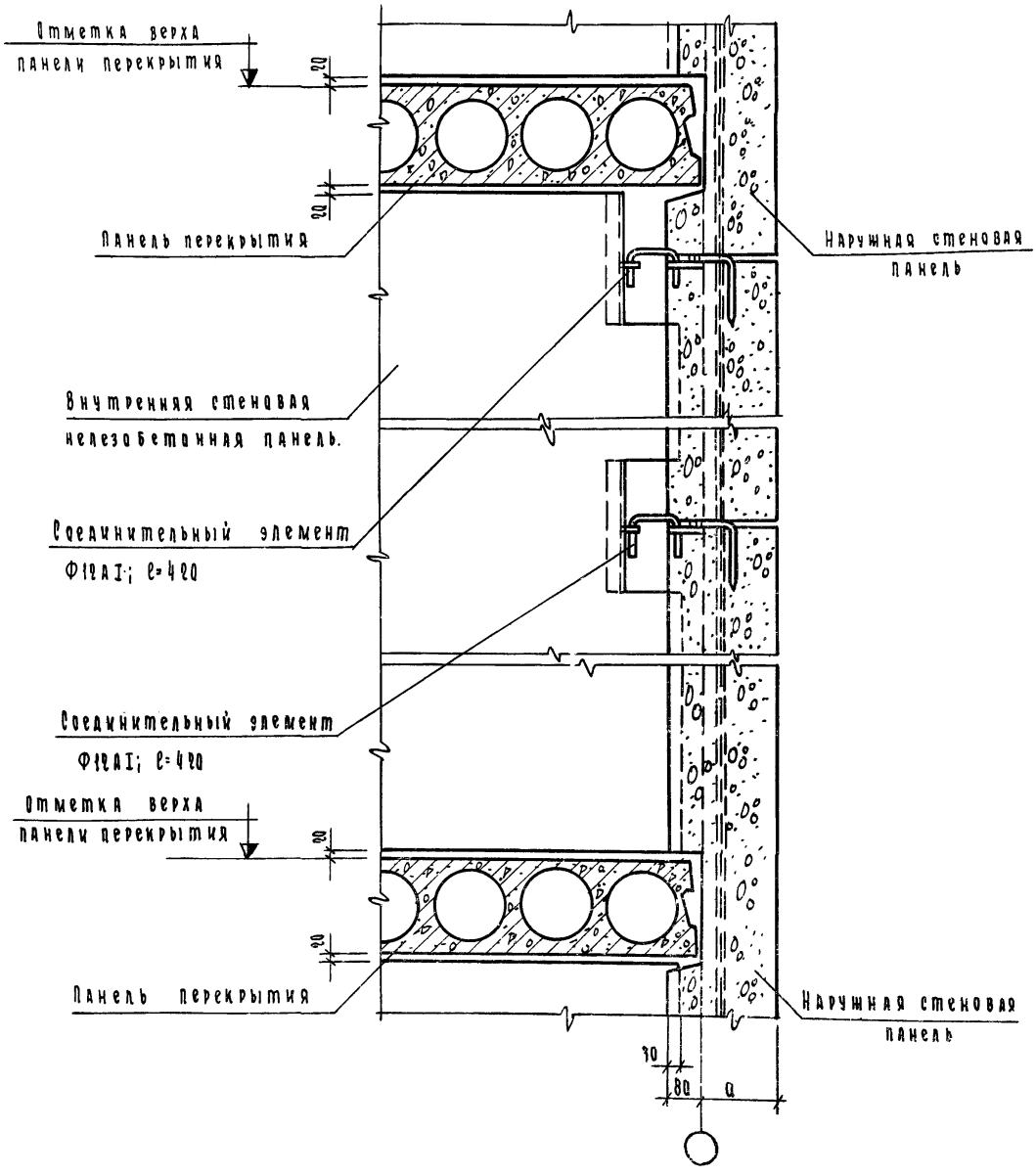

					2.130-1.В.20_6.08.1
Изм	Лист	№ докум.	Подп	Дата	
Нач отд.	Коровкович				Сечение 62-62.
Гип	Винекер				
Рук группы	Терновова				
Исполнил	Смирнова				
Проверил	Гер				

Лит.	Лист	Листов
Р		1

Госгражданстрой ЛенЗНИИЭП

63-63

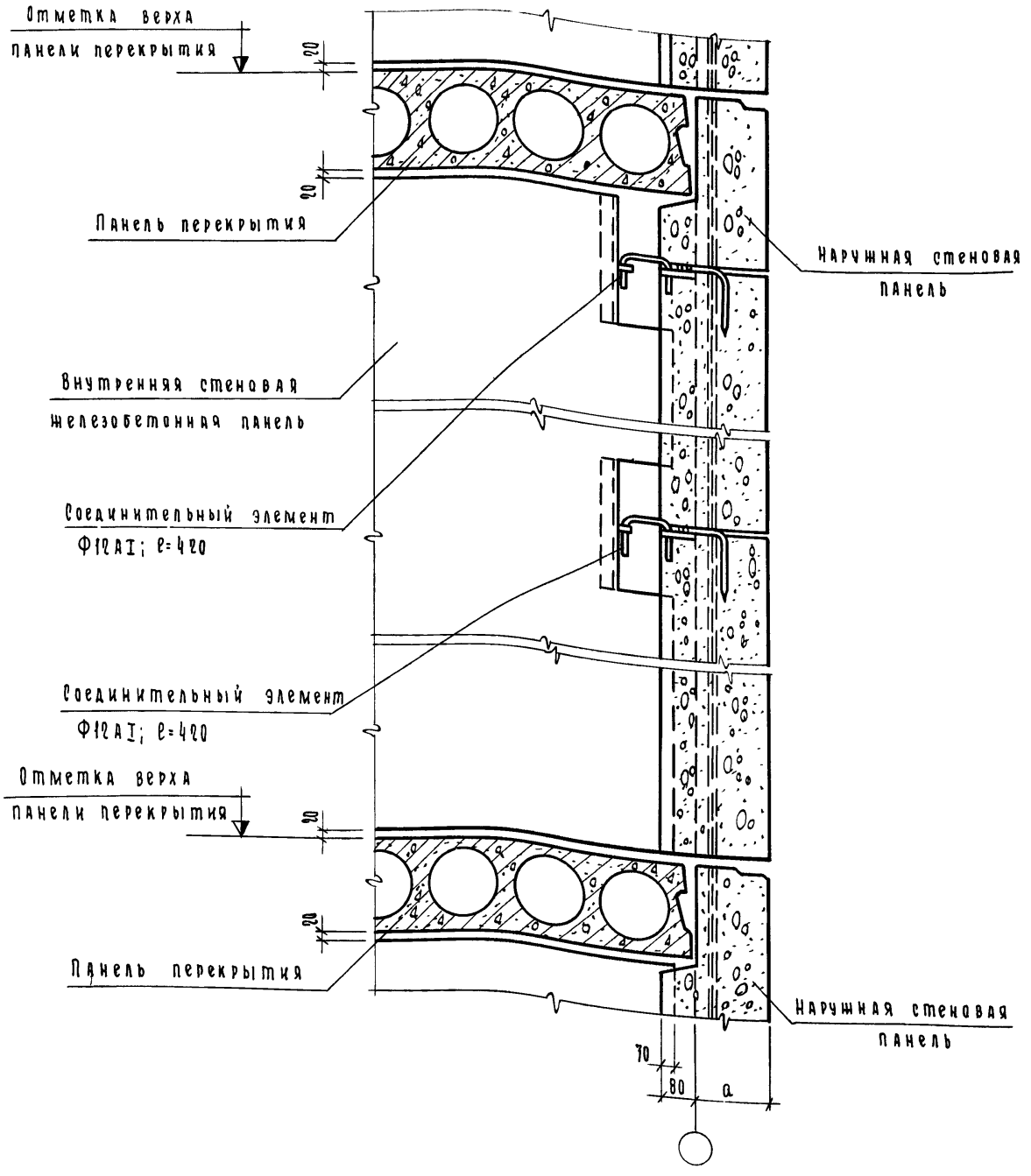

Изм.	Лист	№ докум.	Подп.	Дата
Нач.отд.		Коровкевич		
ГИП		Пинскер		
Рук.группы		Терновова		
Исполнил		Смирнова		
Провери		Гер		

2.130-1.В.20.6.08.2

Сечение 63-63.

Лит.	Лист	Листов
Р		1

Госгражданстрой
ЛенЗНИИЭП

60

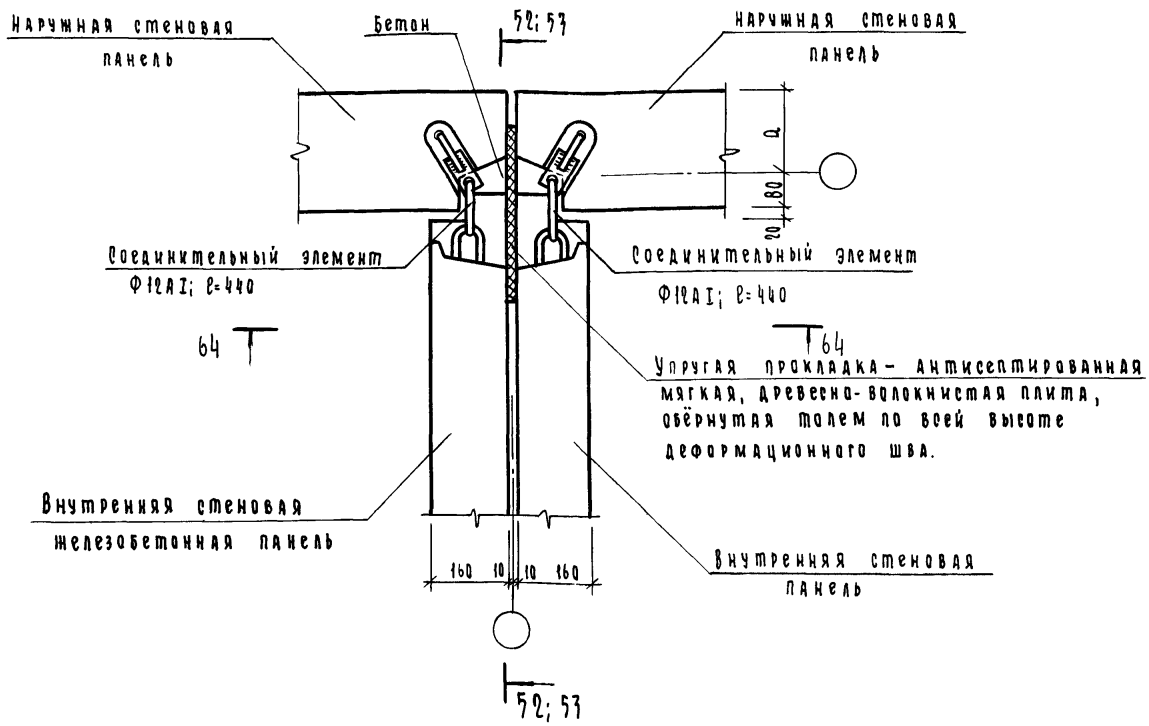

64 — 64

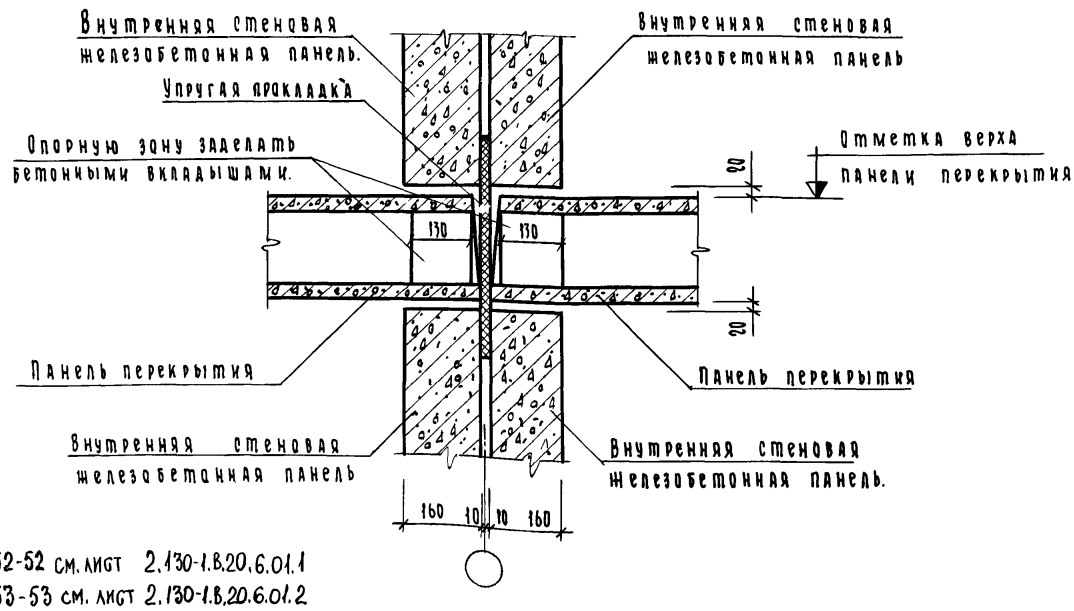

1. Сечение 52-52 см. лист 2.130-1.В.20.6.01.1
2. Сечение 53-53 см. лист 2.130-1.В.20.6.01.2

Изм.	Лист	№ докум.	Подп.	Дата
Нач. отд.		Коровкевич		
ГИП		Пинскер		
Рук. группы		Терновова		
Исполнил		Гер		
Проверил		Терновова		

2.130-1.В.20.6.09.0

Крепление наружных панелей при нулевой привязке внутренних стен у деформационного шва. Деталь 60. Сечение 64-64.

Лит.	Лист	Листов
Р		1

Госгражданстрой ЛенЗНИИЭП

Монтажная схема торцевой блок-секции

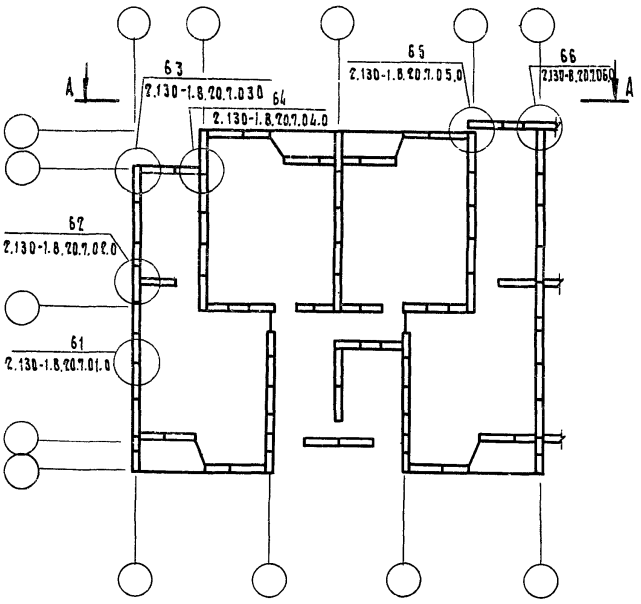

Монтажная схема деформационных швов

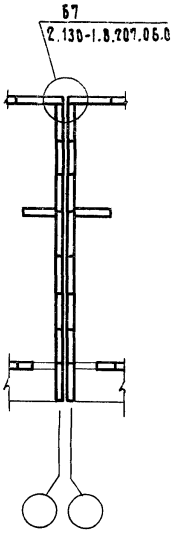

А — А

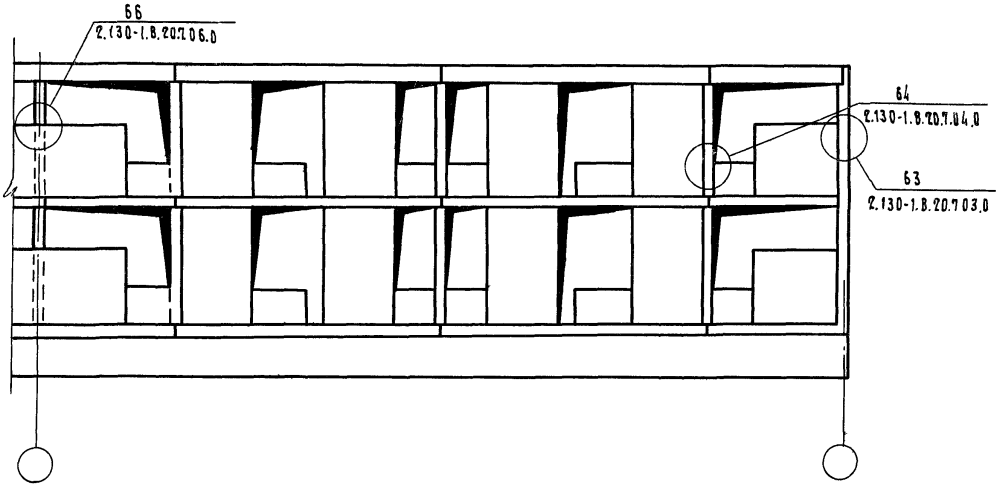

					2.130-1.8.20.7.00.0	
Изм.	Лист	N докум.	Подп.	Дата		
Нач.отд.		Коровкевич			Пример монтажной схемы крупноблочного дома. Фрагмент фасада А-А. Маркировка узлов	Лит. Р / Лист / Листов
ГИП		Пинскер				
Рук.группы		Терновова				
Исполнил		Смирнова				
Проверил		Терновова				Госграждансталь ПензНИИЭ

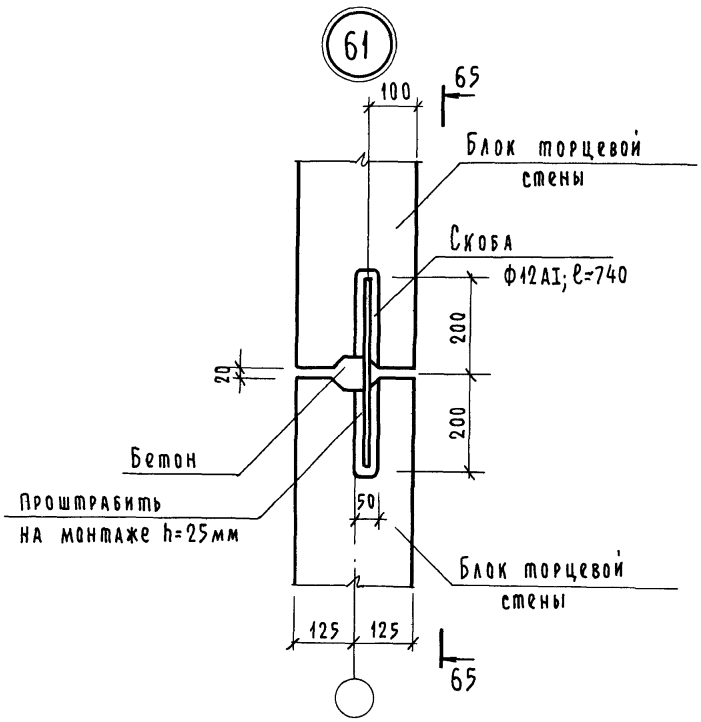

65 - 65

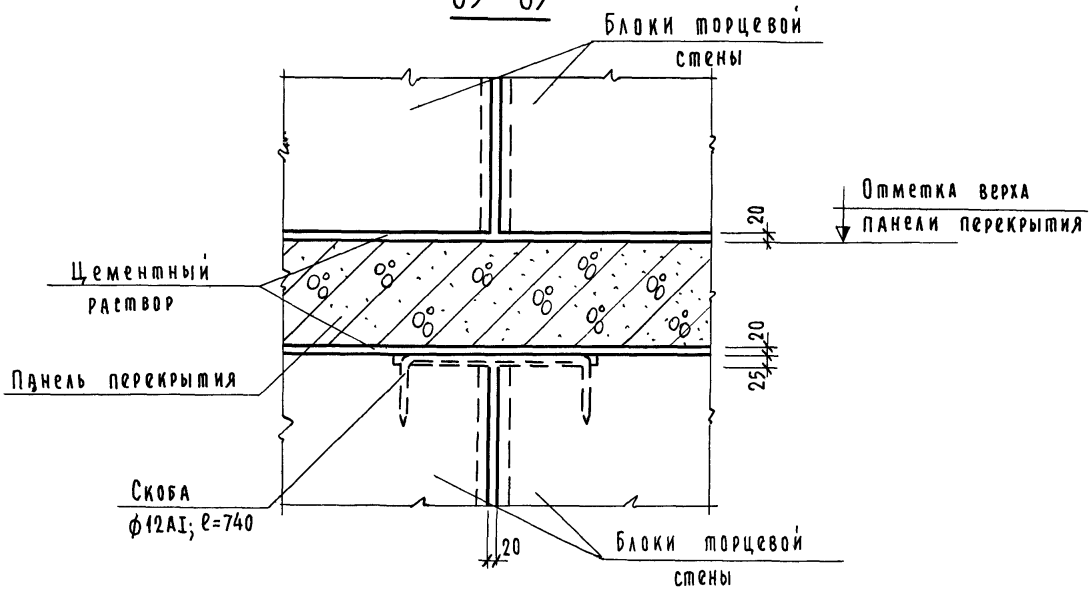

Скобу ф12AI; ℓ=740 забить в предварительно высверленный канал ф8мм.

					2.130-1.В.20.7.01.0	
Изм.	Лист	№ докум.	подп.	дата		
Нач. отд.		Коровкевич			Крепление наружных блоков. Деталь 61. Сечение 65-65.	Лит. Р; Лист.; Листов 1
ГИП		Пинскер				Госгражданстрой ЛенЗНИИЭП
Рук. группы		Терновова				
Исполнил		Смирнова				
Проверил		Терновова				

62

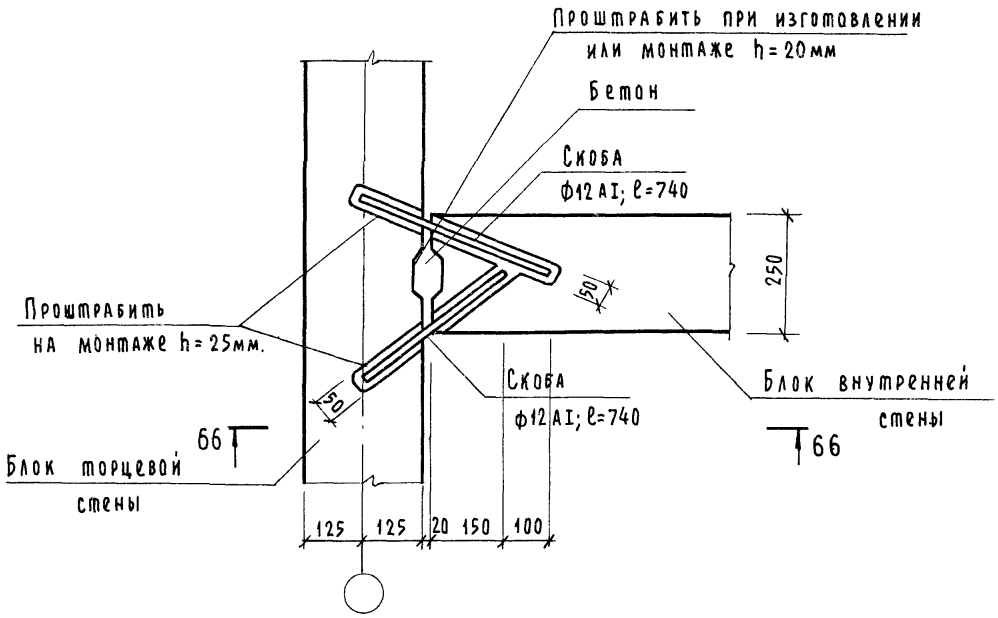

66 - 66

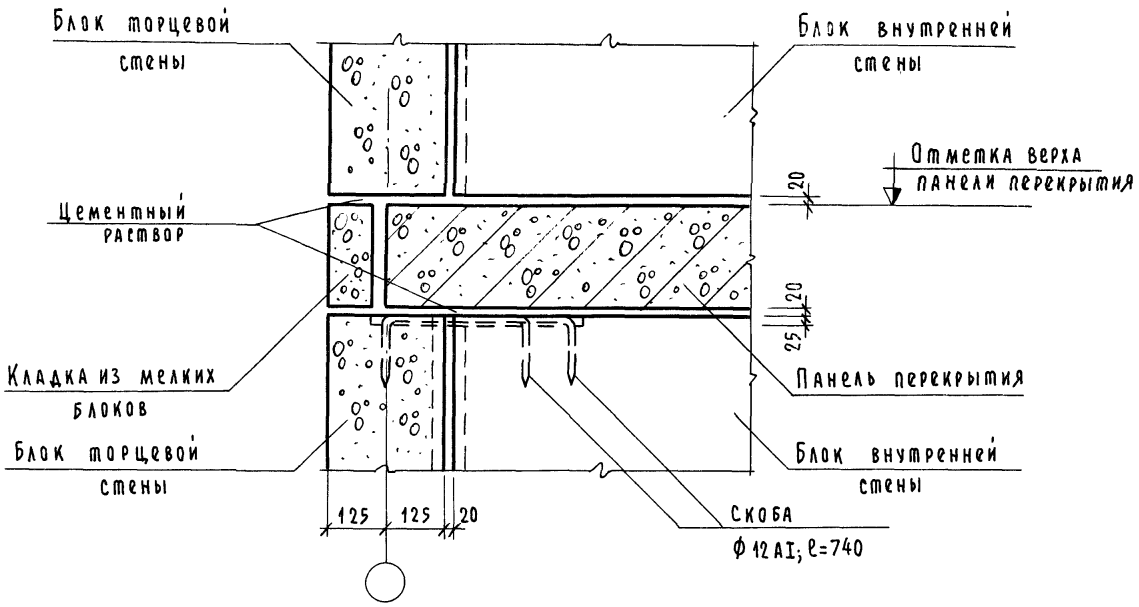

Скобу ф12 AI; ℓ=740 забить в предварительно высверленный канал ф8мм.

Изм.	Лист	№ докум.	Подп.	Дата	2.130-1.В.20.7.02.0			
Нач. отд.		Коровкевич			Крепление блоков наружной стены к внутренней стене. Деталь 62. Сечение 66-66.	Лит.	Лист	Листов
ГИП		Пинскер				Р		1
Рук.группы		Терновова				Госгражданстрой ЛенЗНИИЭП		
Исполнил		Смирнова						
Проверил		Терновова						

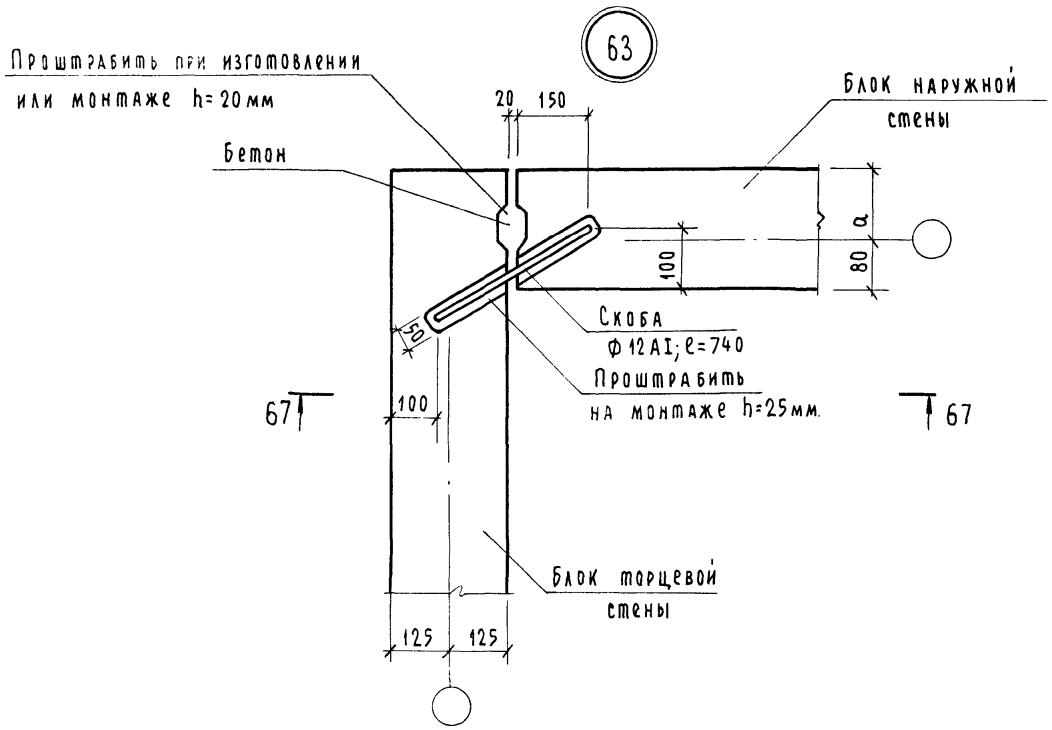

67 – 67

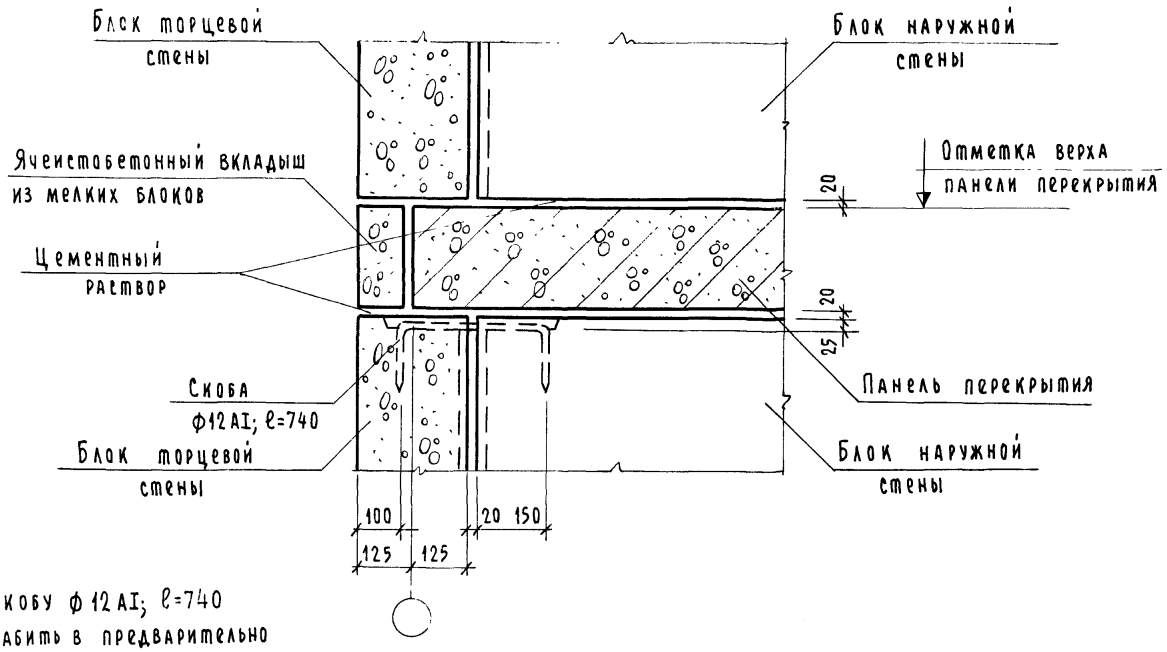

Скобу ф 12 АI; ℓ=740
забить в предварительно
высверленный канал Ф 8мм.

					2.130-1.В.20.7.03.0
Изм.	Лист	№ докум	подп	дата	
Нач.отд.		Коровкевич			Крепление блоков наружной продольной стены к торцевой. Деталь 63. Сечение 67-67.
ГИП		Пинкер			
Рук.группы		Терновова			
Исполнил		Смирнова			
Проверил		Терновова			

Лит.	Лист	Листов
Р		1

Госгражданстрой
ЛенЗНИИЭП

64

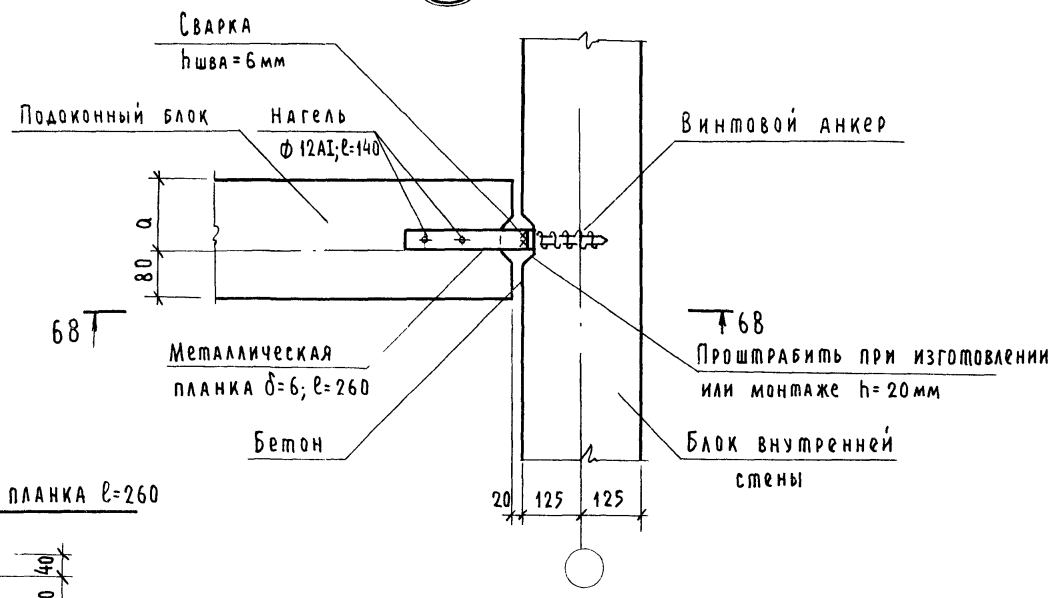

Металлическая планка ℓ=260

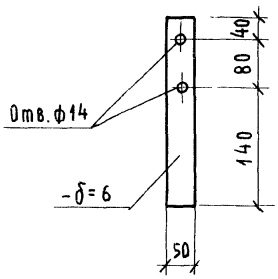

68 – 68

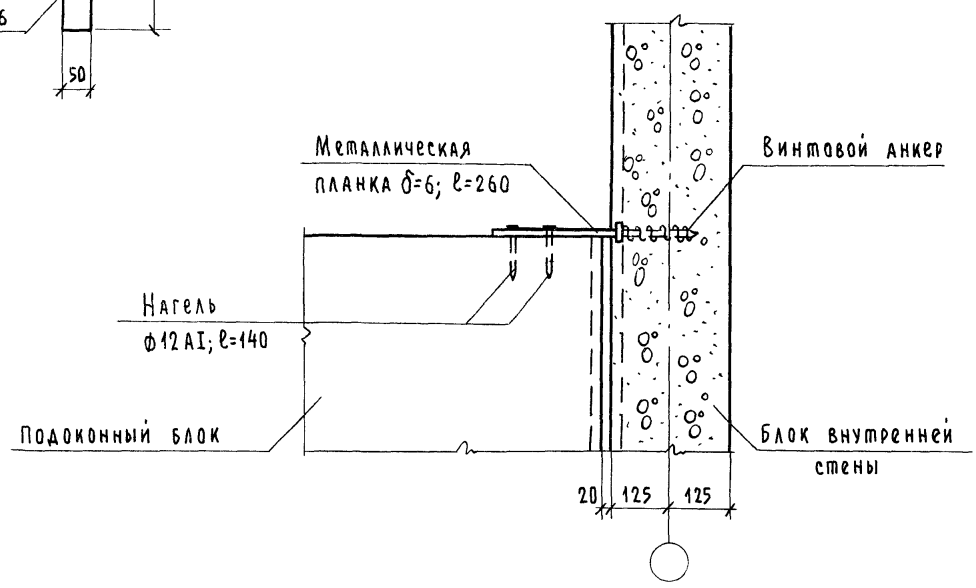

1. Нагель ф12AI; ℓ=140 забить в предварительно высверленный канал ф8мм.
2. Металлическую планку δ=6 приварить к винтовому анкеру после заполнения вертикального шва раствором.

Изм.	Лист	№ докум.	Подп.	Дата
Нач.отд.		Коровкевич		
ГИП		Пинскер		
Рук.группы		Терновова		
Исполнил		Смирнова		
Проверил		Терновова		

2.130-1.В.20.7.04.0

Крепление подоконного блока к внутренней стене. Деталь 64. Сечение 68-68.

Лит.	Лист	Листов
Р		1

ГОСГРАЖДАНСТРОЙ
ЛенЗНИИЭП

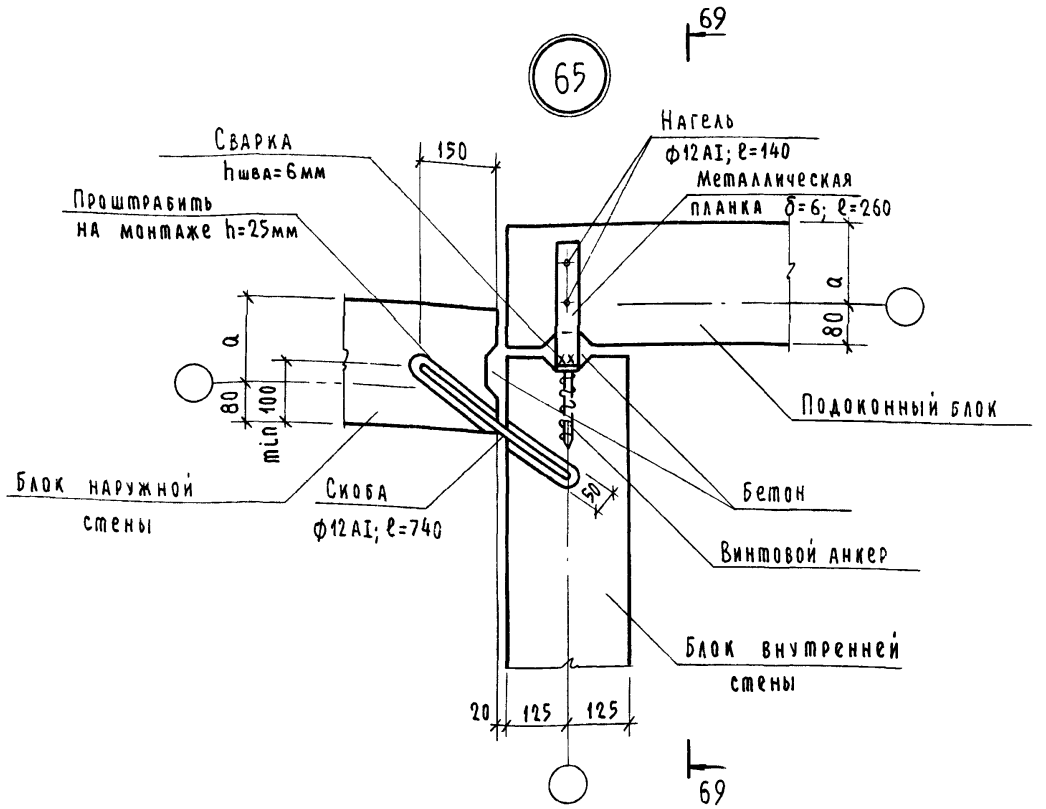

69 – 69

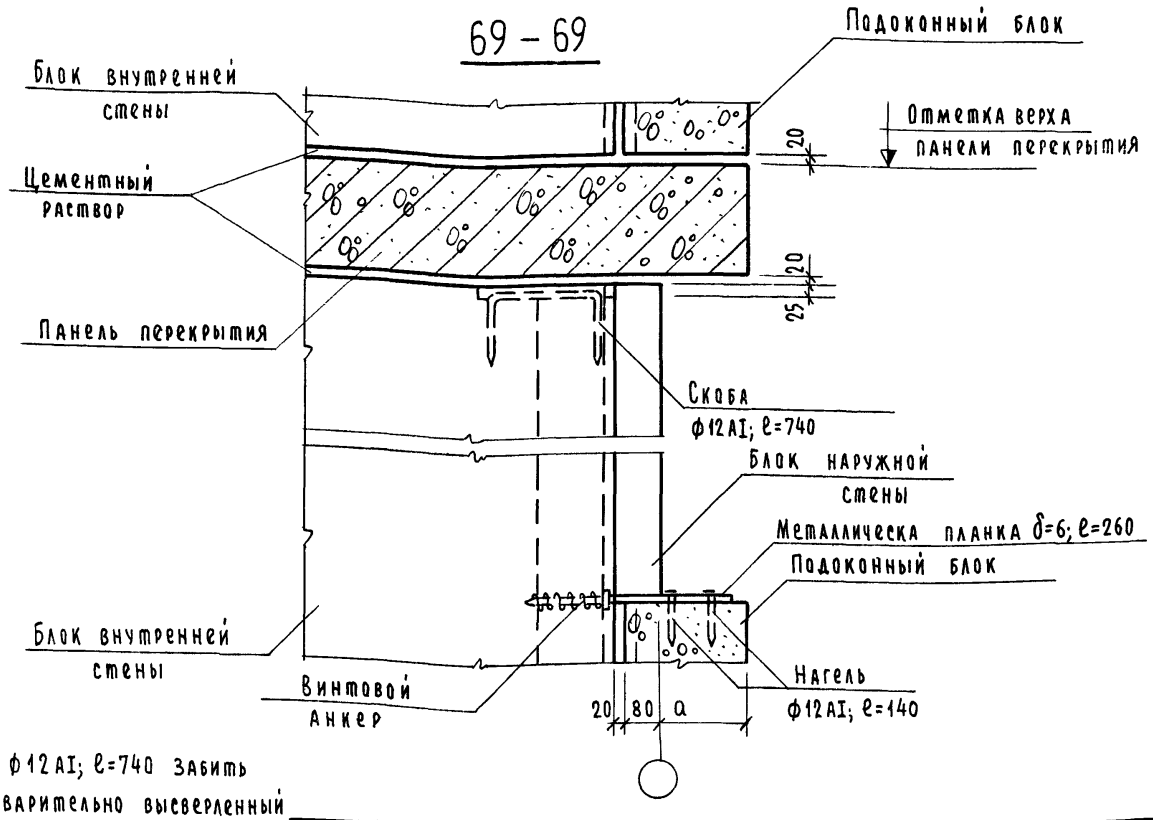

Скобу ф12AI; ℓ=740 забить в предварительно высверленный канал ф 8мм.

Изм.	Лист	№ докум.	Подп.	Дата
Нач. отд.		Коровкевич		
ГИП		Пинекер		
Рук.группы		Терновова		
Исполнил		Смирнова		
Проверил		Терновова		

2.130-1.В.20.7.05.0

Крепление подоконного блока и блока продольной наружной стены к внутренней. Деталь 65. Сечение 69-69.

Лит.	Лист	Листов
Р		1

Госгражданстрой
ЛенЗНИИЭП

66

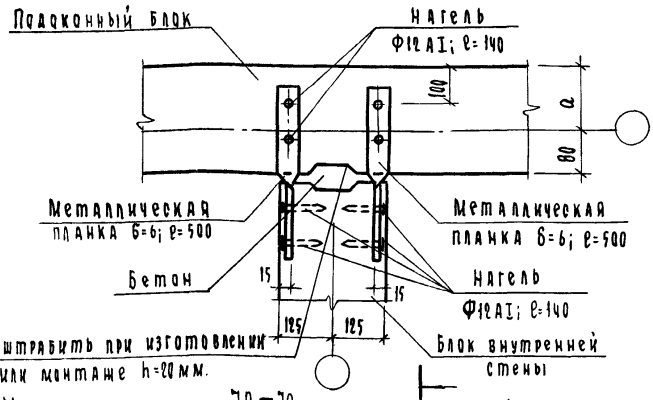

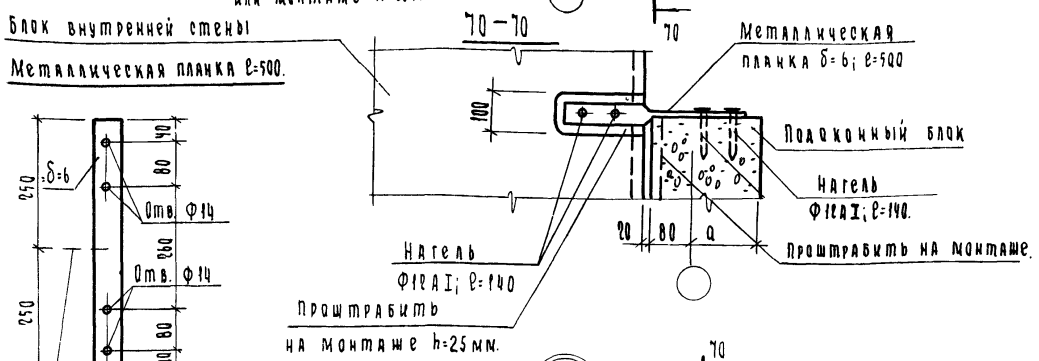

67

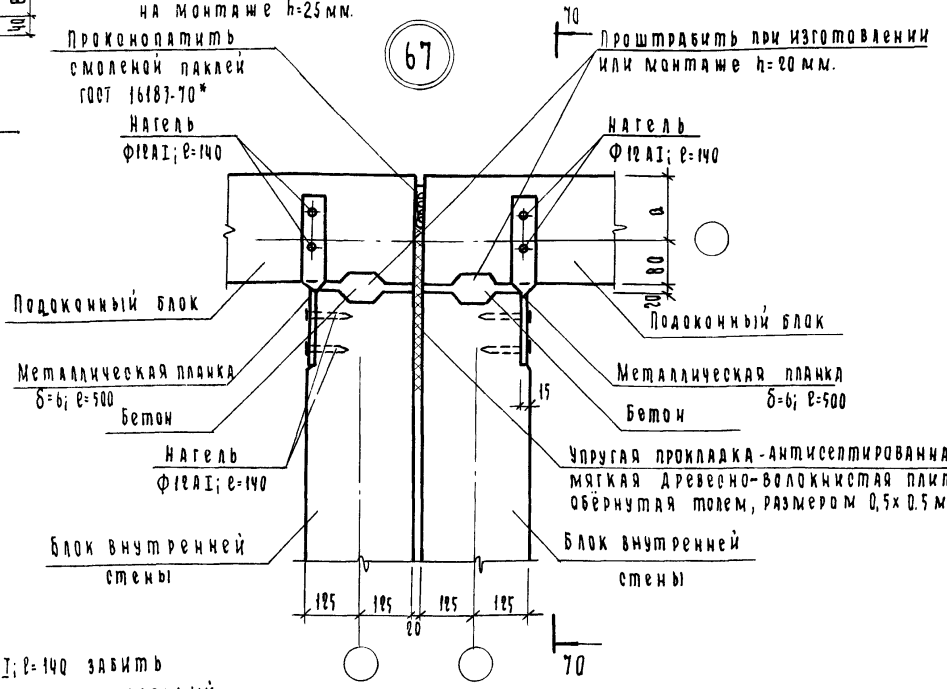

Нагель Ф12АI; ℓ=140 забить в предварительно-высверленный канал Ф8 мм.

Изм.	Лист	№ докум.	Под п.	Дата
Нач.отд.		Коровкевич		
ГИП		Динкер		
Рук.группы		Терновова		
Исполнил		Смирнова		
Проверил		Терновова		

2.130-1.8.20.7.06.0

Крепление подоконных блоков к рядовой внутренней стене и к стенам у деформационного шва. Детали: 66; 67. Сечение 70-70

Лит.	Лист	Листов
Р		

Госгражданстрой
ЛенЗНИИЭП

Рядовой вертикальный стык

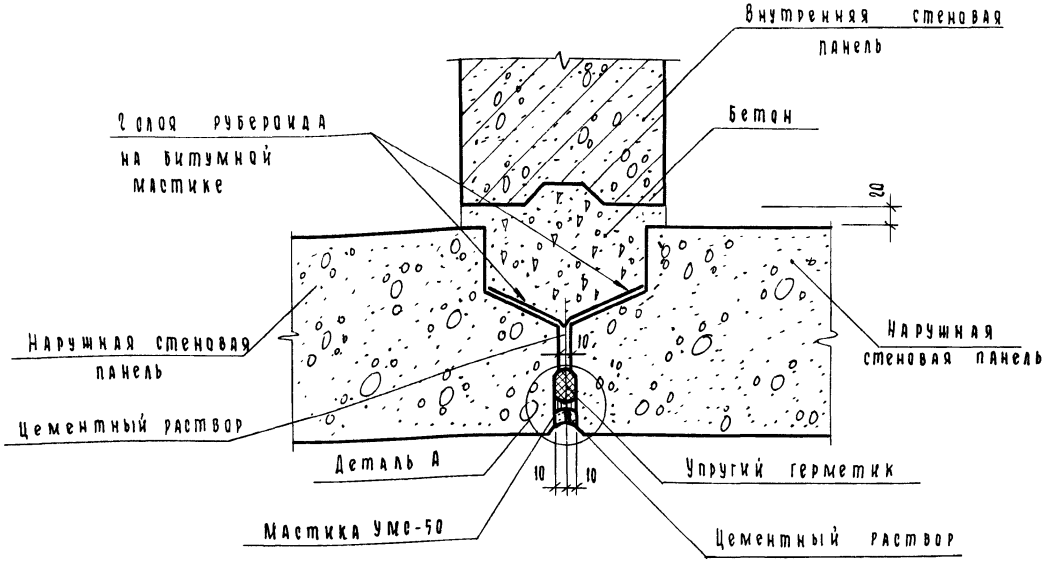

Промежуточный вертикальный стык

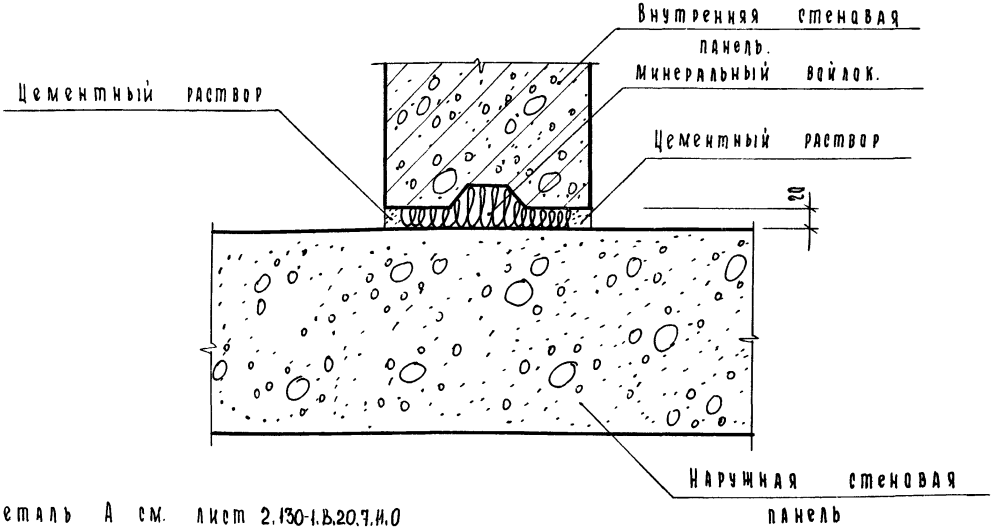

Деталь А см. лист 2.130-1.В.20.7.И.0

					2.130-1.В.20.7.08.0	
Изм.	Лист	№ докум.	Подп.	Дата		
Нач. отд.		Коровкевич			Герметизация вертикальных стыков	Лит. Р; Лист; Листов 1
ГИП		Пинекер				Госгражданстрой ЛенЗНИИЭП
Рук. группы		Терновова				
Исполнил		Смирнова				
Проверил		Терновова				

Рядовой вертикальный стык

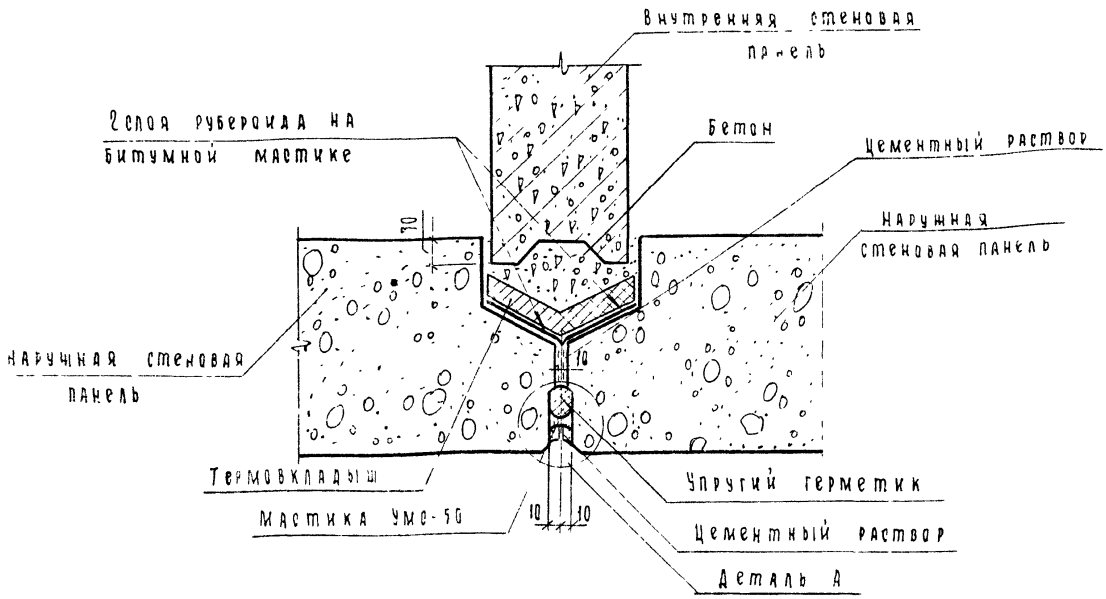

Промежуточный вертикальный стык

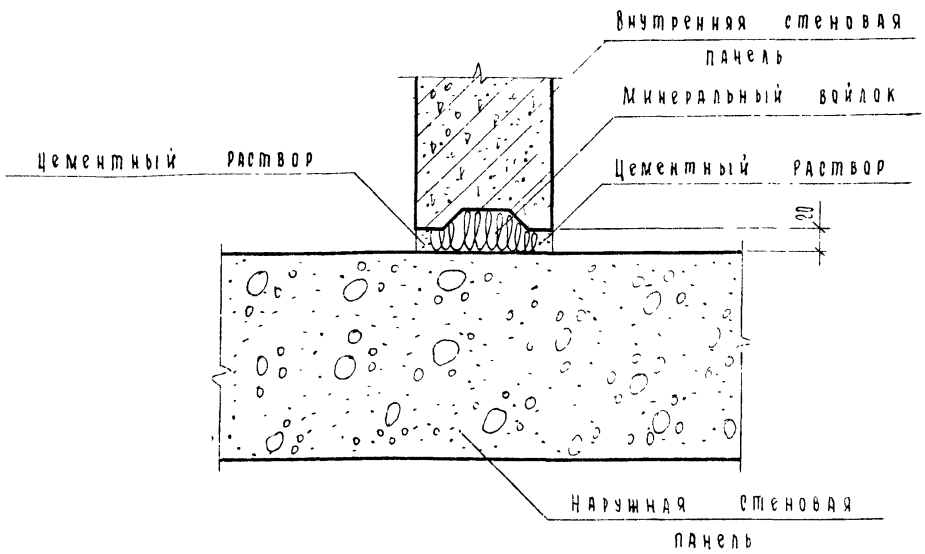

Деталь А см лист 2.130-1.В.20.7.11.0

					2.130-1.В.20.7.09.0			
Изм.	Лист	№ докум.	Подп.	Дата				
Нач. отд.		Коровкевич			Герметизация вертикальных стыков. (Железобетонные несущие констр.)	Лит.	Лист	Листов
Гип		Пинскер				Р		1
Рук. группы		Терновова				Госгражданстрой ЛенЗНИИЭП		
Исполнил		Смирнова						
Проверил		Терновова						

Стык панелей утеплителя
(Вертикальный и горизонтальный)

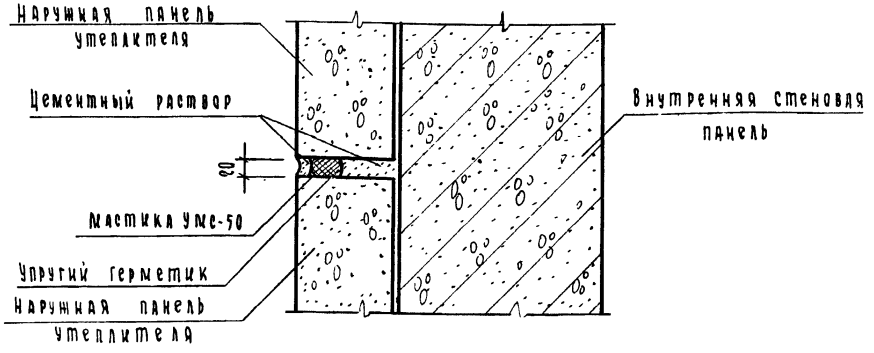

Торцевой вертикальный стык.

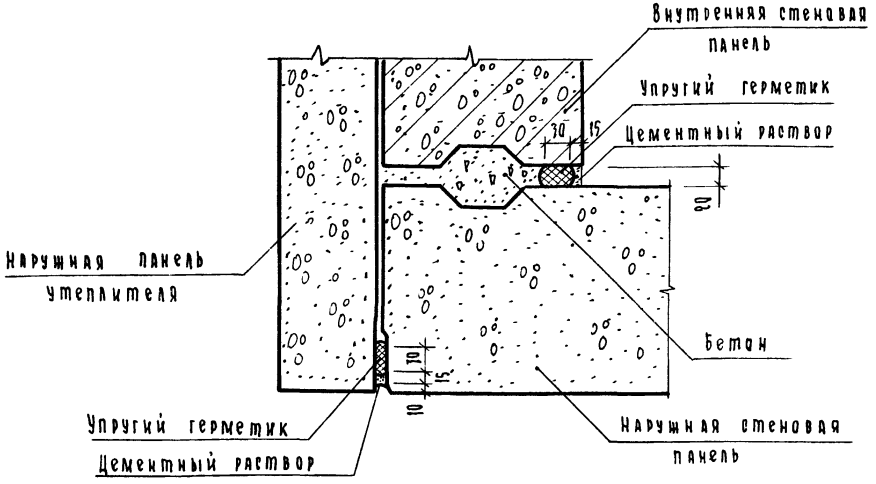

					2.130-1.В.20.7.10.0	
Изм.	Лист	№ докум.	Подп.	Дата		
Нач. отд.		Коровкевич			Стык панелей утеплителя и торцевой вертикальный стык	Лит. Р; Лист; Листов 1
ГИП		Пинакер				
Рук. группы		Терновова				
Исполнил		Смирнова				
Проверил		Терновова				Госграждансетрой ЛенЗНИИЭП

Горизонтальный стык

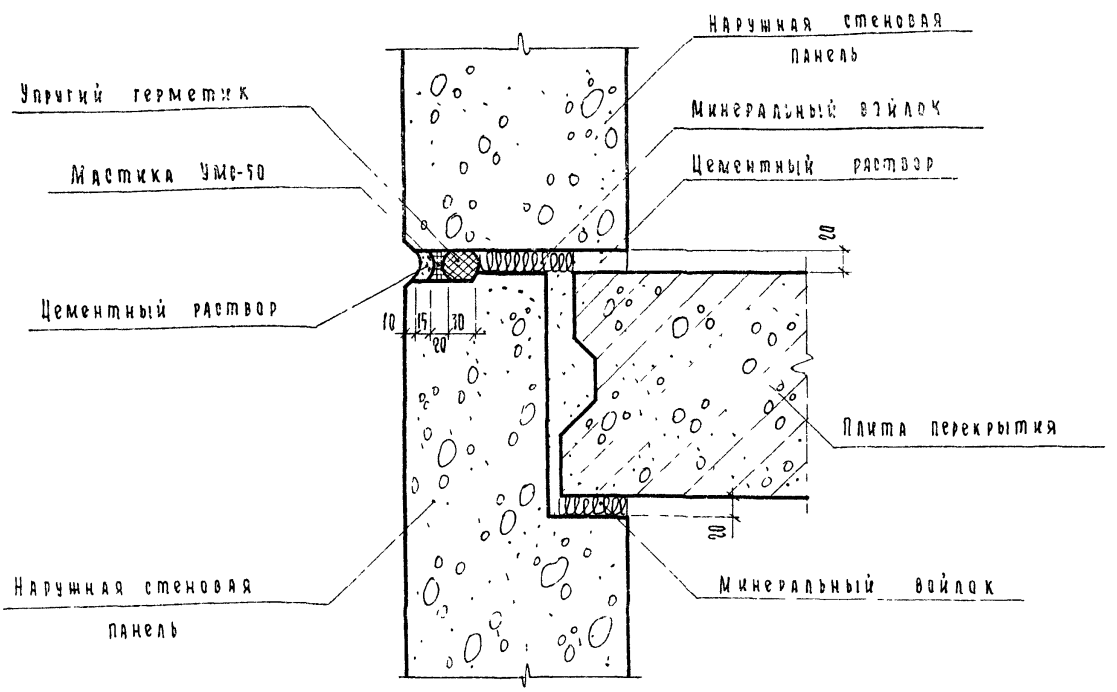

Деталь А

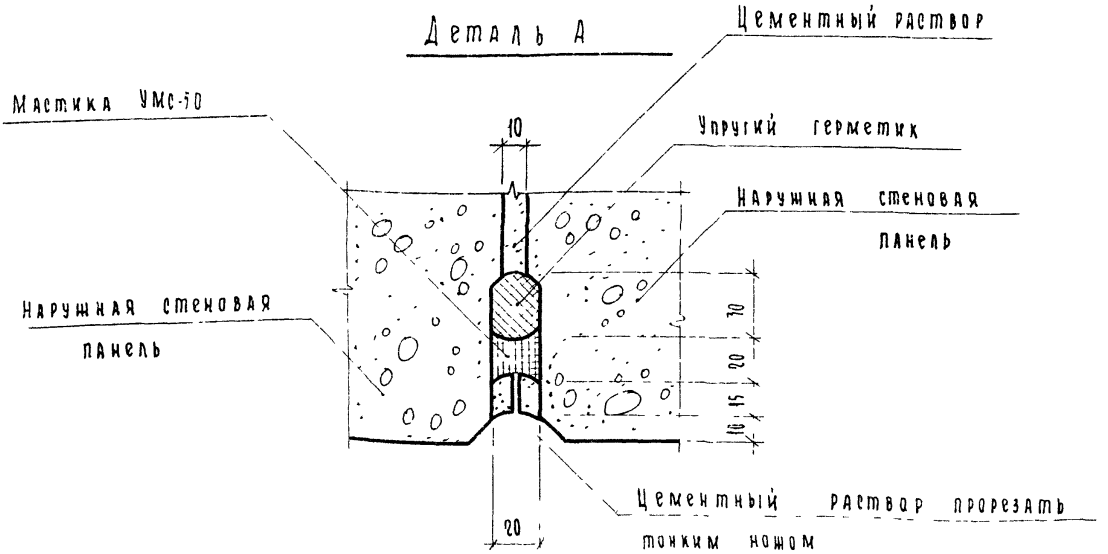

					2.130-1.6 20 7 110			
Изм	Лист	№ докум	Подп	Дата				
Нач отд		Лоровкевич			Герметизация горизонтальных стыков Деталь А	Лит	Лист	Листов
Гип		Пинскер				Р		1
Рук группы		Тернова				Госгражданстрой ЛенЗНИИЭП		
Исполнит		Смирнова						
		Ерохова						

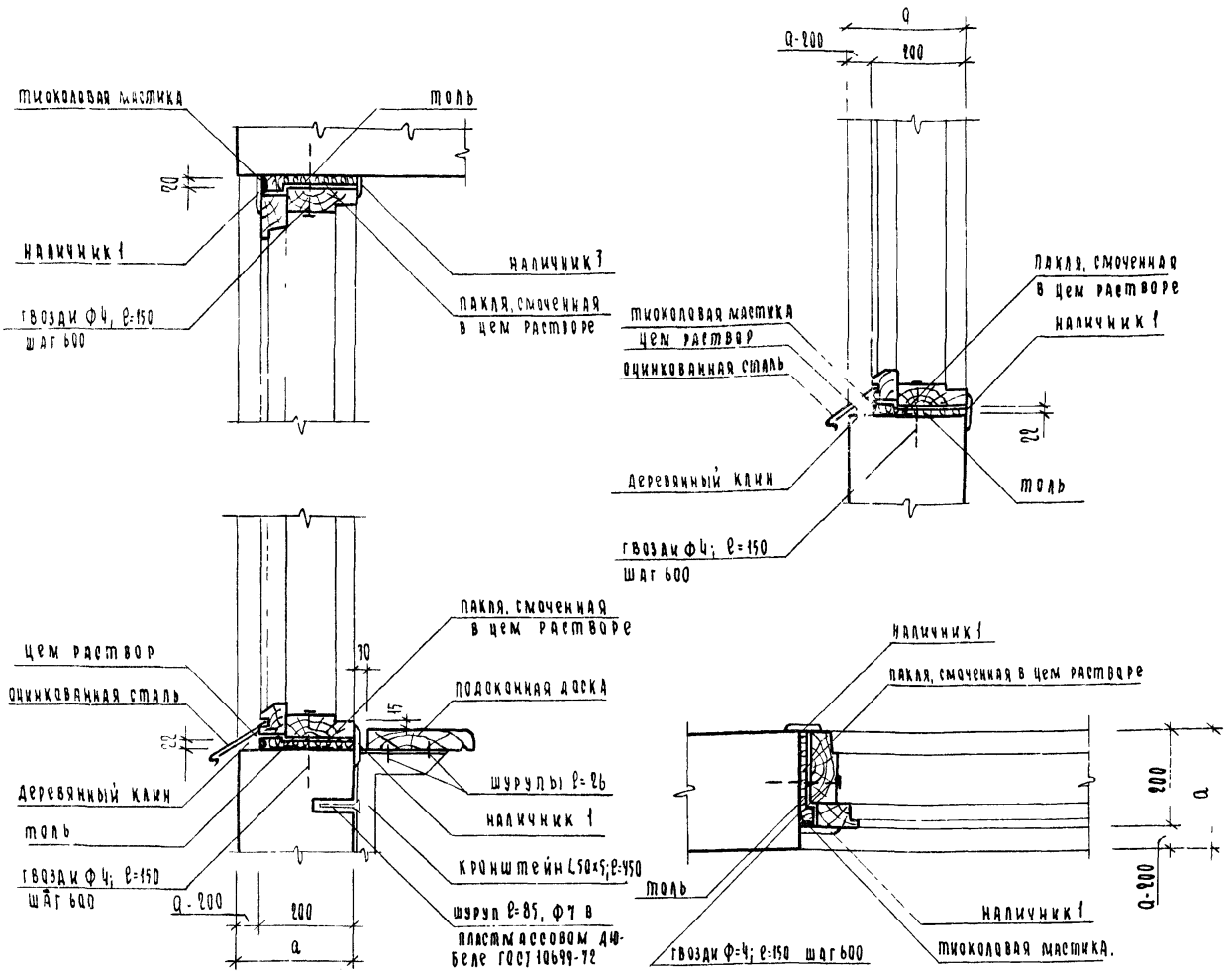

1) поверхности блоков, примыкающие к стенам, должны быть антисептированы и защищены гидроизоляционными рулонными материалами.

2) слив из оцинкованной стали завести в паз коробки на суриковой замазке и одеть на костыль. Костыль прибить к клину, утопленному в растворе откоса.

3) монтаж оконных и дверных блоков следует производить в соответствии со СНиП III-19-76.

Изм	Лист	№ докум.	Подп.	Дата
Нач. отд		Коровкевич		
ГИП		Пинскер		
Рук группы		Крейчман		
Исполнил		Афанасьев		
Проверил		Крейчман		

2.130-1.В.20.7.12.0

Установка оконных блоков, подоконных досок и балконных дверей.

Лит.	Лист	Листов
Р		1

Госгражданстрой
ЛенЗНИИЭП

gost.e-ecolog.ru