1

ГОСУДАРСТВЕННЫЙ КОМИТЕТ ПО ГРАЖДАНСКОМУ СТРОИТЕЛЬСТВУ И АРХИТЕКТУРЕ ПРИ ГОССТРОЕ СССР

ТИПОВЫЕ КОНСТРУКЦИИ И ДЕТАЛИ ЗДАНИЙ И СООРУЖЕНИЙ

СЕРИЯ 2.130-1

ДЕТАЛИ СТЕН И ПЕРЕГОРОДОК ЖИЛЫХ ЗДАНИЙ

ВЫПУСК 17

НАРУЖНЫЕ ОДНОСЛОЙНЫЕ СТЕНЫ 5 и 9 ЭТАЖНЫХ КРУПНОПАНЕЛЬНЫХ ЗДАНИЙ

14019
ЦЕНА 2-28

г. Москва

gost.e-ecolog.ru

ЦЕНТРАЛЬНЫЙ ИНСТИТУТ ТИПОВОГО ПРОЕКТИРОВАНИЯ
ГОССТРОЯ СССР
Москва, А-445, Смольная ул., 22

Сдано в печать 1976 года
Заказ № 6573 Тираж 4500 экз.

ГОСУДАРСТВЕННЫЙ КОМИТЕТ ПО ГРАЖДАНСКОМУ СТРОИТЕЛЬСТВУ И АРХИТЕКТУРЕ ПРИ ГОССТРОЕ СССР

ТИПОВЫЕ КОНСТРУКЦИИ И ДЕТАЛИ ЗДАНИЙ И СООРУЖЕНИЙ

СЕРИЯ 2.130-1

ДЕТАЛИ СТЕН И ПЕРЕГОРОДОК ЖИЛЫХ ЗДАНИЙ

ВЫПУСК 17

НАРУЖНЫЕ ОДНОСЛОЙНЫЕ СТЕНЫ 5 и 9 ЭТАЖНЫХ КРУПНОПАНЕЛЬНЫХ ЗДАНИЙ

РАЗРАБОТАНЫ
ЦНИИЭП ЖИЛИЩА

УТВЕРЖДЕНЫ И ВВЕДЕНЫ В ДЕЙСТВИЕ ГОСУДАРСТВЕННЫМ КОМИТЕТОМ ПО ГРАЖДАНСКОМУ СТРОИТЕЛЬСТВУ И АРХИТЕКТУРЕ ПРИ ГОССТРОЕ СССР С 15 ИЮНЯ 1976г. ПРИКАЗ № 112 ОТ 21 МАЯ 1976г.

РУК ОТДЕЛЕНИЯ ПРОЕКТНЫХ РАБОТ	А. КРИППА
ГЛ. ИНЖЕНЕР ОТД-НИЯ ПРОЕКТНЫХ РАБОТ	Н. ДЫХОВИЧНАЯ
ГЛ. КОНСТР. ОТДЕЛЕНИЯ ПРОЕКТНЫХ РАБОТ	Б. СМИРНОВ
НАЧАЛЬНИК ОТДЕЛА № 17	Б. ШЛЯПИН
ГЛ. ИНЖЕНЕР ОТДЕЛА № 17	Н. РОСИНСКИЙ
ГЛ. ИНЖЕНЕР ПРОЕКТА	Г. БАБЫНИН

№№ пп	Наименование чертежей	№№ листов	№№ страниц
1	2	3	4
1.	Содержание выпуска	С-1÷С-5	2÷6
2.	Пояснительная записка	П-1÷П-2	7÷8
3	Герметизация стыков наружных стен Детали 1÷4; 1а÷4а Детали стыков наружных стен и цоколя для крупнопанельных домов с шагом поперечных стен 2,4-3,6м „малый шаг"	1	9
4.	Фрагменты монтажных схем /„малый шаг"/ Маркировка деталей	2	10
5.	Сопряжения панелей наружных и внутренних стен и панели перекрытия. Вертикальный и горизонтальный стыки. Детали 5,5ц;6.	3	11
6.	Сопряжения панелей наружных и внутренних стен и панели перекрытия. Горизонтальный стык. Деталь 6ц.	4	12
7.	Угловой стык панелей наружных стен. Детали 7,7ц.	5	13
8.	Угловой стык панелей наружных стен. Деталь 7, разрез 1-1 к листу 5	6	14
9.	Угловой стык панелей наружных стен. Деталь 7ц, разрез 1-1 к листу 5.	7	15
10.	Рядовой стык панелей наружных и внутренних стен. Детали 8,8ц.	8	16
11.	Рядовой стык панелей наружной и внутренней стен. Деталь 8, разрез 1-1 к листу 8.	9	17
12.	Рядовой стык панелей наружной и внутренней стен. Деталь 8ц, разрез 1-1 к листу 8.	10	18
13.	Стык панелей наружной и внутренней стен Детали 9,9ц.	11	19
14.	Стык панелей наружной и внутренней стен Деталь 9, разрез 1-1 к листу 11.	12	20
15.	Стык панелей наружной и внутренней стен Деталь 9ц, разрез 1-1 к листу 11.	13	21
16.	Стык панелей наружных и внутренней стен и цоколя у внешнего угла ризалита. Детали 10,10ц.	14	22
17.	Стык панелей наружных и внутренней стен у внешнего угла ризалита Деталь 10, разрез 1-1 к листу 14.	15	23
18	Стык панелей наружных и внутренней стен и цоколя у внешнего угла ризалита Деталь 10ц, разрез 1-1 к листу 14	16	24

СОГЛАСОВАНО

ЦНИИЭП жилища г. Москва

НАЧ ОТД №17 Б.Шляпин
ГЛ.ИНЖ. ОТД. Н.Росинский
ГЛ.ИНЖ. ПР. Г.Бабынин
ПРОВЕРИЛ

ТД 1975

Содержание

Серия 2.130-1
Выпуск 17
Лист С-1

1	2	3	4
19	Стык панелей наружных и внутренней стен и цоколя у внешнего угла ризалита /вариант/ Деталь 11, 11ц	17	25
20.	Стык панелей наружных и внутренней стен у внешнего угла ризалита /вариант/ Деталь 11 разрез 1-1 к листу 17	18	26
21.	Стык панелей наружных и внутренней стен у внешнего угла ризалита (вариант) Деталь 11 ц, разрез 1-1 к листу 17	19	27
22.	Стык панелей наружных и внутренней стен у внутреннего угла ризалита. Детали 12, 12 ц.	20	28
23.	Стык панелей наружных и внутренней стен у внутреннего угла ризалита. Детали 12, 12ц, разрез 1-1 к листу 20	21	29
24	Стык панелей наружных и внутренней стен и стенки лоджии Детали 13, 13ц	22	30
25	Стык панелей наружной и внутренней стен и стенки лоджии Деталь 13, 13ц, разрез 1-1 к листу 22	23	31
26.	Стык панелей наружной и внутренних стен в месте деформационного шва. Деталь 14, 14ц	24	32
27	Стык панелей наружной и внутренних стен в месте деформационного шва. Деталь 14, 14ц, разрез 1-1 к листу 24.	25	33
	Детали стыков наружных стен и цоколя для крупнопанельных домов с шагом поперечных стен 24÷66 м „Большой и смешанный шаг"		
28	Фрагменты монтажных схем /большого и смешанного шага/ Маркировка деталей.	26	34
29	[illegible] панелей наружной и внутренней стен [illegible] перекрытия [illegible] и горизонтальный стыки. [illegible] 15, 15ц; 16, 16ц	27	35
30	[illegible] стык панелей наружных стен. [illegible]	28	36
31	[illegible] стык панелей наружных стен Деталь [illegible] разрез 1-1 к листу 28 Деталь 18, разрез [illegible] листу 3[illegible]	29	37

ГОГЛАСОВАНО

ПРОВЕРИЛ

ЦНИИЭП ЖИЛИЩА г. МОСКВА

ТД 1975

СОДЕРЖАНИЕ

СЕРИЯ 2 130-1

ВЫПУСК 17

ЛИСТ С-2

1	2	3	4
32.	Угловой стык панелей наружных стен Деталь 17ц, разрез 1-1 к листу 28	30	38
33.	Рядовой стык панелей наружной и внутренней стен Детали 18, 18ц	31	39
34.	Рядовой стык панелей наружной и внутренней стен. Деталь 18ц, разрез 1-1 к листу 31.	32	40
35.	Стык панелей наружной стены. Детали 19, 19ц	33	41
36.	Стык панелей наружной стены. Детали 19, 19ц, разрез 1-1 к листу 33	34	42
37.	Стык панелей наружной и внутренней стен у внутреннего и внешнего угла ризалита. Детали 20, 20ц; 21, 21ц	35	43
38	Стык панелей наружной и внутренней стен у внутреннего угла ризалита Детали 20, 21. Разрезы 1-1, 2-2 к листу 35	36	44
39	Стык панелей наружной и внутренней стен у внутреннего угла ризалита. Детали 20ц, разрез 1-1 к листу 35	37	45
40	Стыки панелей наружной и внутренней стен у внешнего угла ризалита. Деталь 21ц. Разрез 2-2 к листу 35.	38	46
41	Стык панелей наружной и внутренней стен у внешнего угла ризалита /вариант/. Детали 22, 22ц	39	47
42.	Стык панелей наружной и внутренней стен и стенки лоджии Детали 23, 23ц	40	48
43.	Стык панелей наружной и внутренних стен в месте деформационного шва. Детали 24, 24ц	41	49
44.	Стык панелей наружной и внутренних стен в месте деформационного шва. Детали 24, 24ц. Разрез 1-1 к листу 41	42	50
	Детали стыков парапетов для совмещенных крыш крупнопанельных домов с шагом несущих поперечных стен 2,4+3,6м „Малый шаг".		
45.	Фрагменты монтажных схем парапетов. Маркировка деталей.	43	51
46.	Сопряжение панелей парапета, наружной стены, перекрытия и покрытия вертикальный и горизонтальный стыки. Детали 5п, 6п.	44	52

ЦНИИЭП жилища г. Москва

Нач отд №17 | Гл инж. отд | Гл инж пр. | Б Шляпин | Н Росинский | Г Бабынин | Согласовано | Проверил

ТД 1975

Содержание

Серия 2.130-1

Выпуск 17 | Лис С-.

1	2	3	4
47	Угловой стык панелей парапетов /для совмещенных крыш/ Детали 7п 8п	45	53
48.	Рядовой стык панелей парапетов /для совмещенных крыш/ Детали 9п., 10п	46	54
49	Деталь 9п Разрез 1-1 к листу 46	47	55
50	Деталь 10п Разрез 1-1 к листу 46	48	56
51.	Детали 9п, 10п Разрезы 2-2 к листу 46	49	57
52	Стык панелей парапетов у внешнего угла ризалита /для совмещенных крыш/ Детали 11п, 12п	50	58
53	Стык панелей парапетов у внешнего угла ризалита /для совмещенных крыш/ Детали 13п, 14п /вариант/	51	59
54.	Стык панелей парапетов у внутреннего угла ризалита /для совмещенных крыш/ Детали 15п, 16п	52	60
55	Стык панелей парапетов в месте деформационного шва /для совмещенных крыш/ Детали 17п, 18п	53	61
56.	Деталь 17п. Разрез 1-1 к листу 53	54	62
57	Деталь 18п Разрез 2-2 к листу 53	55	63
	Детали стыков парапетов для чердачных крыш гражданских домов с шагом поперечных стен 24+6,6 м. /Малый вариант совмещенные шаги"/.		
58.	Сопряжение панелей наружных и внутренних стен чердака, перекрытий и покрытия. Деталь 19п, 20п вертикальный и горизонтальный стыки	56	64
59	Угловой стык панелей парапетов /для чердачных крыш/ Деталь 21п	57	65
60	Деталь 21п Разрез 1-1 к листу 57 /для чердачных крыш/	58	66
61	Рядовой стык панелей наружной и внутренней стен чердака Детали 22п	59	67
62	Деталь 22п Разрез 1-1 к листу 59 /для чердачных крыш/	60	68
63	Стык панелей наружных и внутренней стен чердака у внутреннего и внешнего углов ризалита Детали 23п, 24п	61	69
64	Деталь 23п Разрез 1-1 к листу 6 /для чердачных крыш/	62	70

Проверил

Инженер Г. Бабынин

Гл. инж. пр. Е. Инж. пр.

Жилища

Содержание

1 — 2 — 3 — 4

Детали стыков парапетов для чердачных крыш крупнопанельных домов с шагом поперечных стен 2.4÷6.6м /малый, большой и смешанные шаги/

продолжение

65	Деталь 24п. Разрез 2-2 к листу 61 /для чердачных крыш/	63	71
	Стык панелей наружных и внутренней стен чердака у внешнего угла ризалита /вариант/		
66	деталь 25п	64	72
	Стык панелей наружных и внутренних стен чердака в месте деформационного		
67	шва. Деталь 26 п	65	73
	Деталь 26п. Раздел 1-1 к листу 65		
68	/Для чердачных крыш/	66	74

согласовано

проверил

нач. отд №16 Б. Шляпин
гл. инж. отд. Н. Росинский
гл. инж. пр. Г. Бабынин

ЦНИИЭП жилища г. Москва

Введение

Альбомы типовых деталей жилых зданий предназначаются для применения при проектировании и строительстве жилых зданий.

Альбомы типовых деталей жилых зданий, строящихся в обычных условиях, являются основными.

Альбомы типовых деталей для жилых зданий, строящихся в особых условиях, содержат необходимые детали, дополняющие детали основных альбомов.

Альбомы типовых деталей содержат основные узлы конструкции. При проектировании в необходимых случаях возможно применение деталей специфических для данного проекта.

Каждая серия альбомов типовых деталей состоит из одного или нескольких выпусков. В каждом выпуске типовые детали имеют последовательную нумерацию и обозначены на листах цифрой в кружке.

При использовании альбомов типовых деталей непосредственно на строительстве на монтажных чертежах проекта ставится марка детали в виде дроби в кружке, где в числителе указывается номер серии альбома, а в знаменателе – слева номер выпуска, справа – номер детали например:

2.130-1 / ...-7д 2.130-1 / -7 2.130-1 / 7п

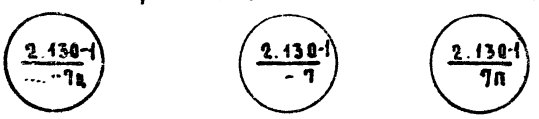

Примечание:

При использовании альбомов типовых деталей проектными организациями с внесением в них необходимых случаях уточнений и дополнений детали следует маркировать по системе, принятой в разрабатываемом проекте.

По мере развития строительной техники альбомы типовых деталей пополняются новыми решениями путем дополнительных выпусков альбомов.

В настоящем выпуске приведены конструктивные решения сопряжений однослойных легкобетонных панелей наружных стен с примыкающими конструкциями.

Узлы и детали разработаны на основании задания Госгражданстроя от 27 марта 1974 г. в соответствии с действующими нормативными документами и архитектурными и конструктивными решениями типовых проектов крупнопанельных жилых домов для строительства в обычных условиях.

Выпуск включает узлы и детали панелей наружных стен для конструктивных схем домов:

с „малым шагом" – с шагом между осями внутренних поперечных несущих стен 2.4÷3.6 м

с „смешанным шагом" – с шагом между осями внутренних поперечных несущих стен 2.4÷6.6 м.

Детали разработаны без дополнительного утепления вертикальных стыков. Горизонтальные стыки утепляются термовкладышами из пенополистирольных плит, минеральной ваты или войлока или других гнилостойких эффективных материалов.

Пакеты утеплителя должны иметь гидроизолирующую оболочку.

Металлические связи-скобы в домах с „малым шагом" поперечных несущих стен вставляются в отверстия дифрагм (в верхнем уровне панелей) при помощи монтажно-гибочного кондуктора.

В нижнем уровне панели связи-скобы предварительно объединяются при помощи сварки, в жесткий треугольник и вставляются в петлевые выпуски сопрягаемых панелей наружных и внутренних стен.

Соединение панелей домов с „смешанным шагом" производится только в верхнем уровне панелей на сварке закладных деталей и коротких стержней из арматурной стали ф 12 мм.

Сварка металлических соединительных элементов производится электродами типа Э-42.

Согласовано			
Проверил			
Б. Шляпин	Н. Росинский	Г. Бабрикин	
Нач. отд. №17	Гл. инж. отд.	Гл. инж. пр.	

ЦНИИЭП жилища г. Москва

ТД 1975	Пояснительная записка	Серия 2.130-1	
		Выпуск 17	Лист П-1

Длина и толщина сварных швов уточняется при привязке проекта в зависимости от усилий. Все металлические элементы должны быть очищены от окалины и шлака и защищены антикоррозийным составом в соответствии со СНиП II-28-73 „Защита строительных конструкций от коррозии".

Панели наружных стен устанавливаются на слой цементного раствора толщиной 20 мм. На чертежах условно показана марка раствора „100"; марка раствора уточняется при привязке проекта в зависимости от нагрузки и температуры наружного воздуха при монтаже здания. Вертикальные стыки в цокольных панелях при конструктивной схеме домов с „малым шагом" поперечных несущих стен заполняются бетоном марки 200, при конструктивной схеме домов с смешанным шагом поперечных несущих стен – цементным раствором марки 100, кроме мест оговоренных на чертежах.

В парапетах при совмещенных покрытиях /без чердачных/ вертикальные стыки заполняются бетоном марки „200", а при чердачных крышах – цементным раствором марки 100.

Стыки заполняются бетоном и раствором с виброуплотнением.

На чертежах бетон и раствор условно не показан.

Герметизацию стыков осуществлять мастиками, наносимыми на подоснову по схемам приведенным на чертеже – на листе 1. Предел огнестойкости стыков наружных стен с внутренней стеной по аналогии пункта 24, примечания 6 и 10б приложения II СНиП-II-А.5-70 соответствует „1.1×1.5=1.65 часа и относится к I группе огнестойкости.

Индекс „Ц" – относится к деталям соединения стен ниже отметки ±0.00 /цокольные/.

Номер детали без индекса относятся к стенам выше отметки ±0.000

Индекс „П" – относится к деталям соединения парапетов.

Перечень нормативных материалов

1. СНиП II-Л.1-71	Жилые здания. Нормы проектирования.
2. СНиП II-В.1-62*	Бетонные и железобетонные конструкции. Нормы проектирования.
3. СНиП III-В.3-62*	Бетонные и железобетонные конструкции сборные. Правила производства и приемки монтажных работ.
4. СНиП II-А.7-71	Строительная теплотехника. Нормы проектирования.
5. СНиП II-А.5-70	Противопожарные нормы проектирования зданий и сооружений.
6. СН 321-65	Указания по проектированию конструкций крупнопанельных жилых домов.
7. СНиП II-28-73	„Защита строительных конструкций от коррозии"
8. МРТУ 7-16-66	Стыки наружных стен жилых крупнопанельных жилых зданий технические требования к воздухо-, водо- и теплозащитным качествам.
9. ГОСТ 11309-65*	Дома жилые крупнопанельные основные технические требования.
10 ГОСТ 13015-67	Изделия бетонные и железобетонные. Общие технические требования
11. ГОСТ 11024-72	Панели из легких бетонов для наружных стен жилых и общественных зданий. Технические требования.

ЦНИИЭП жилища г. Москва

гл. инж. отд.	Н. Росинский	
гл. инж. пр.	Г. Бабынин	
		проверил

ТД 1975	Пояснительная записка	серия 2.130-1	
		выпуск 17	лист П-2

I Герметизация стыков стен

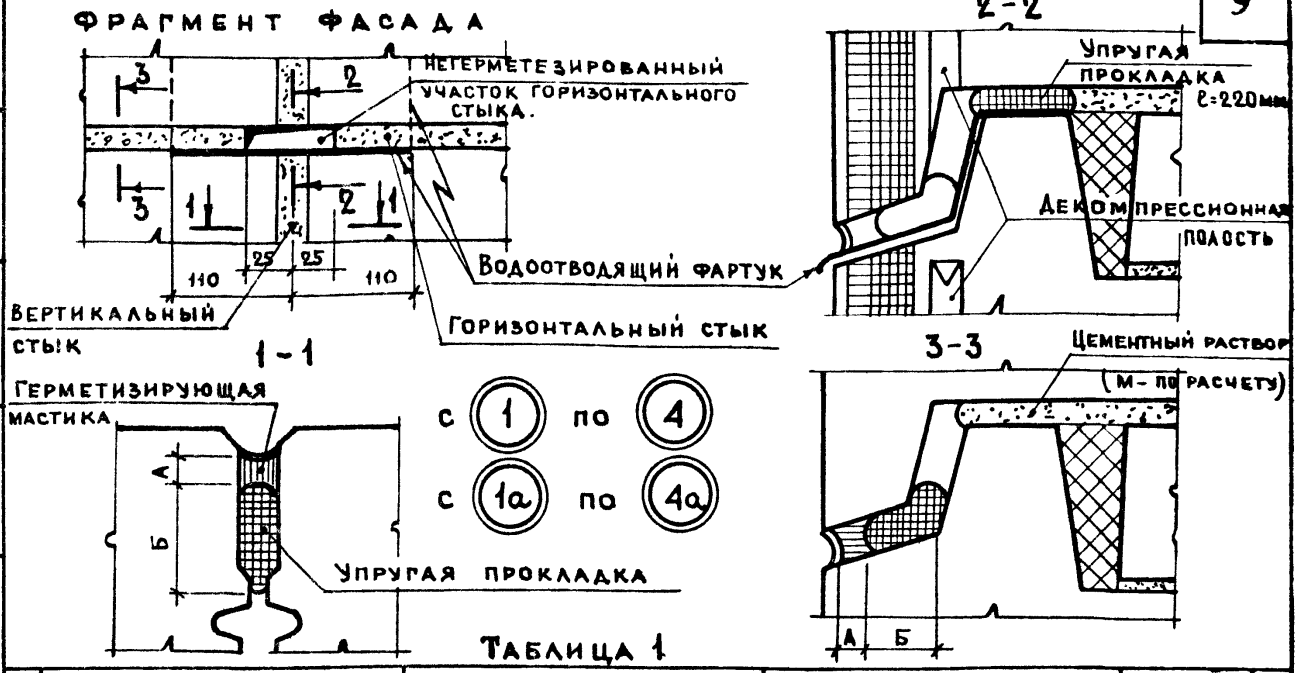

Таблица 1

Герметизирующая мастика		Упругая прокладка		Защитные покрытия	№№ деталей
Наименование	Толщина А, мм	Наименование	Толщина Б, мм.	Наименование	
Вулканизующиеся мастики (тиоколовые)	4	Гернит	40	Алюминиевые или масляные краски, лаки, краски ПХВ (1-2 мм) Полимерцементный раствор (10 мм)	1
		Вилатерм „С"			1а
		Пороизол			2
		ПРП			2а
Нетвердеющие мастики (УМС-50 и бутэпрол)	20	Гернит	30		3
		Вилатерм „С"			3а
		Пороизол			4
		ПРП			4а

II Герметизируемые стыки цокольных стен

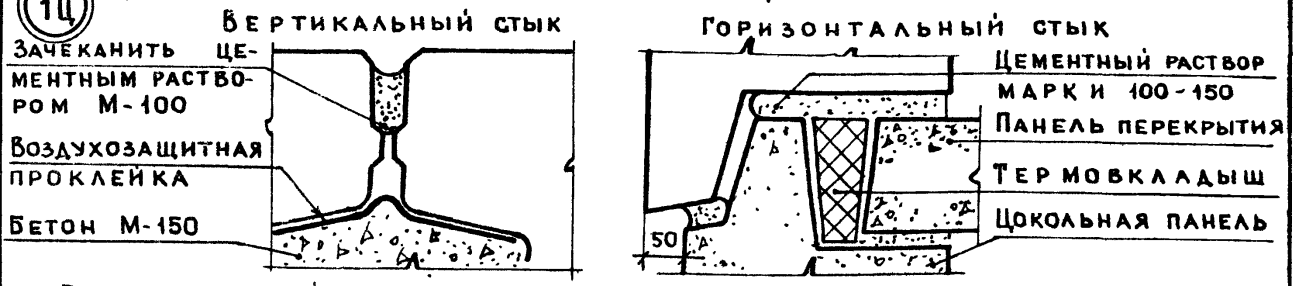

1. Водоотводящий фартук может выполняться из тиоколового листа, кислото и щелочностойкой резины, бутилкаучука, из алюминия и оцинкованной стали.
2. Воздухозащитная проклейка вертикальных стыков осуществляется на клеях типа К.Н. материалами, изготовленными на основе найрита, неопрена или бутилкаучуковой резины, а также самоклеющейся ленты на основе резинобитумного вяжущего.* Применение пергамина и руберойда (кроме биостойкого руберойда на асбестовой основе) запрещается.
3. Упругая прокладка в стыках на гребне панелей укладывается по водоотводящему фартуку на длину 220 мм.
4. Устройство термовкладыша см. пояснительную записку.

ТД 1975	Герметизация стыков наружных стен. Детали 1÷4; 1а÷4а, 1ц	Серия 1.230-1	
		Выпуск 17	Лист 1

Согласовано: С. Резник, С. Виленский; Рук. лабор.; Рук. группы; Проверил: Г. Бабынин; Гл. инж. пр.; Б. Шляпин, Н. Росинский, Г. Бабынин, В. Бинчук; Нач. отд. №17; Гл. инж. отд.; Гл. инж. пр.; Ст. техник

ЦНИИЭП жилища г. Москва

Фрагмент монтажного плана выше ±0,0

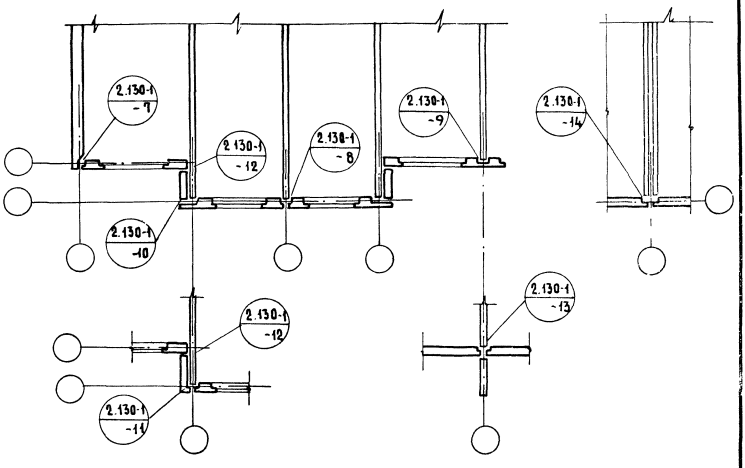

Фрагмент монтажного плана ниже ±0,0

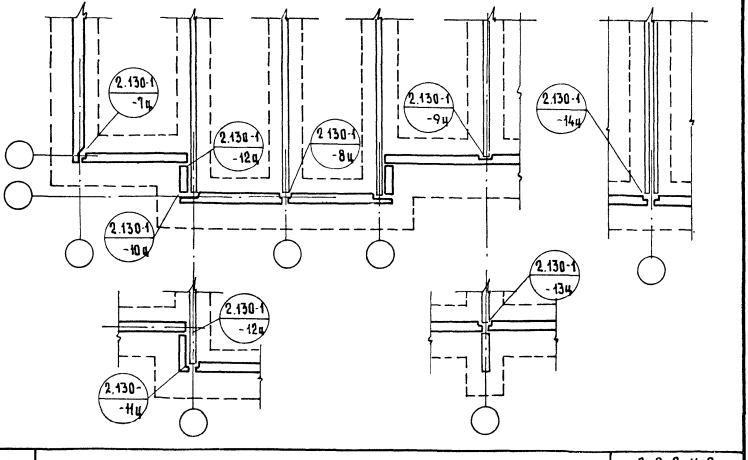

ТД 1975	Фрагменты монтажных схем /„малый шаг"/ Маркировка деталей.	серия 2.130-1	
		выпуск 17	лист 2

ЦНИИЭП жилища г. Москва

НАЧ ОТД №17	Б. Шляпин	
ГЛ. ИНЖ. ОТД.	Н. Росинский	
ГЛ. ИНЖ. ПР.	Г. Бабынин	
СТ. ТЕХНИК	А. Лесникова	

ПРОВЕРИЛ

ГЛ. ИНЖ. ПР. Г. Бабынин

СОГЛАСОВАНО

Вертикальный стык

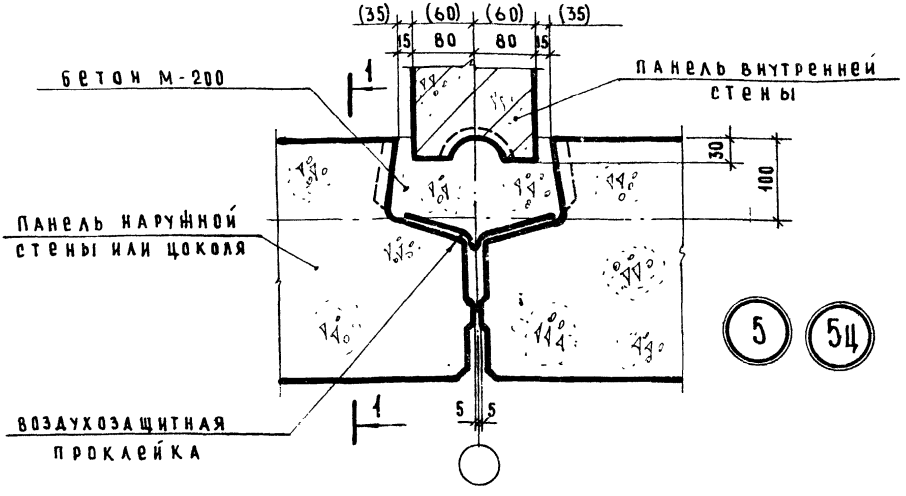

5 5ц

Горизонтальный стык

6

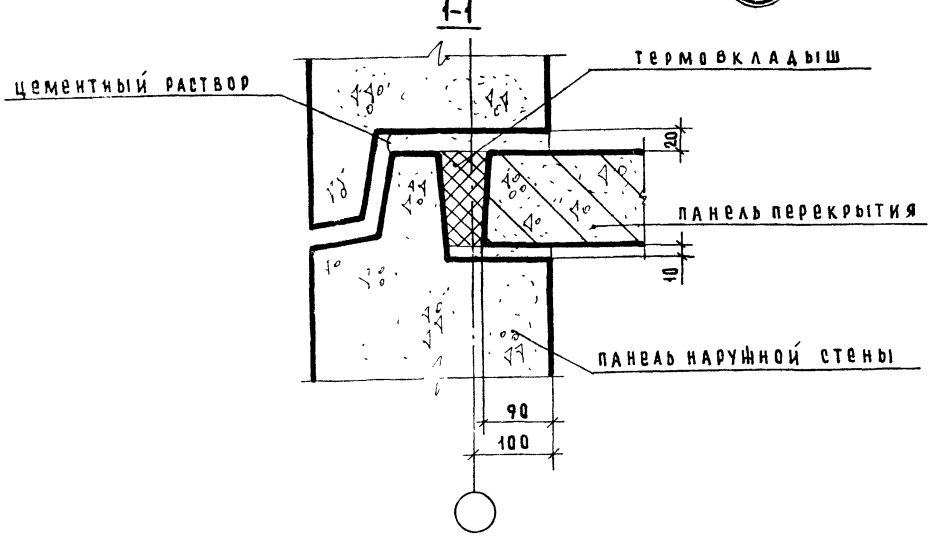

1. Герметизацию стыков см на листе 1.
2. Устройство термовкладыша см в пояснительной записке.
3. Горизонтальный стык (деталь 6ц) см на листе 4.

Согласовано

Нач. отдела		
Гл. инж. отд.	Б. Шляпин	
Гл. инж. пр.	Н. Расинский	
Ст. техник	Г. Бабынин	
	Л. Лесникова	
Гл. инж. пр.		Г. Бабынин

Проверил

ЦНИИЭП жилища г. Москва

ТД	Сопряжения панелей наружных и внутренних стен и панели перекрытия. Вертикальный и горизонтальный стыки. Детали 5; 5ц; 6.	серия 2.130-1	
1975		выпуск 17	лист 3

Горизонтальный стык 1-1

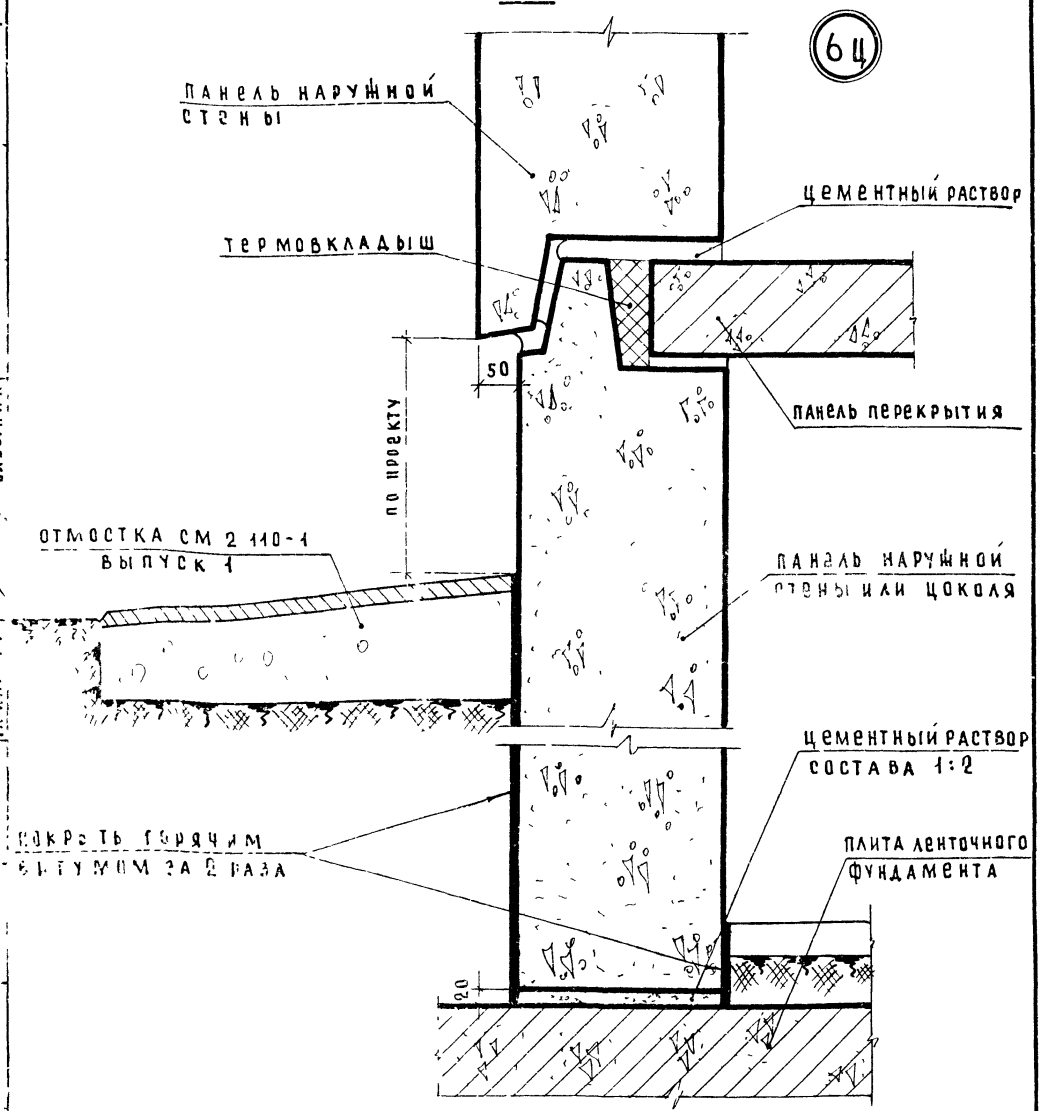

1 Герметизацию стыков см на листе 1.
2 Устройство термовкладыша см в пояснительной записке.
3 Устройство отмостки см. серию 2.110-1, выпуск 1
4 Вертикальный стык (деталь 5ц) см на листе 3.

ТД 1975	Сопряжения панелей наружных и внутренних стен и панели перекрытия. Горизонтальный стык. Деталь 6ц	серия 2.130-1	
		выпуск 17	лист 4

План по верху панелей

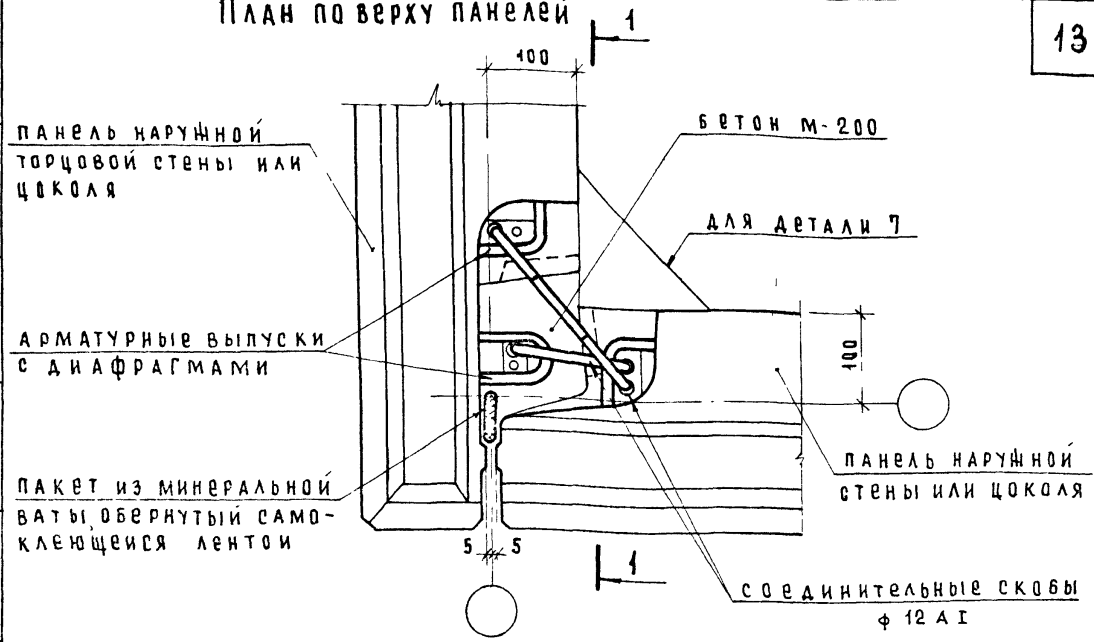

План по низу панелей

7 7ц

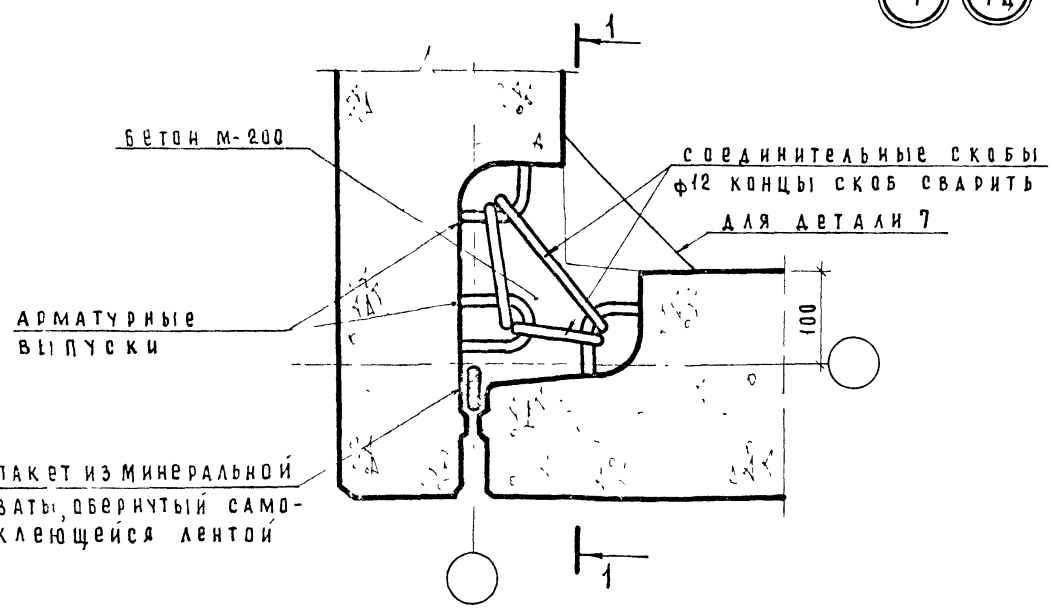

1 Герметизацию стыка см. на листе 1
2 Заделка стыка бетоном условно не показана.
3 Разрезы 1-1 детали 7 см лист 6, детали 7ц см лист 7.

ТД 1975	Угловой стык панелей наружных стен Детали 7, 7ц	серия 2.130-1	
		выпуск 17	лист 5

ЦНИИЭП жилища г. Москва

Нач отд 17	Б. Шляпин	
Гл. инж. отд	Ж. Росинский	
Гл. инж. пр.	Г. Бабынин	
Ст. инженер	А. Голубева	
Проверил	Г. Бабынин	
Гл. инж. пр		

Согласовано

Разрез 1-1

7

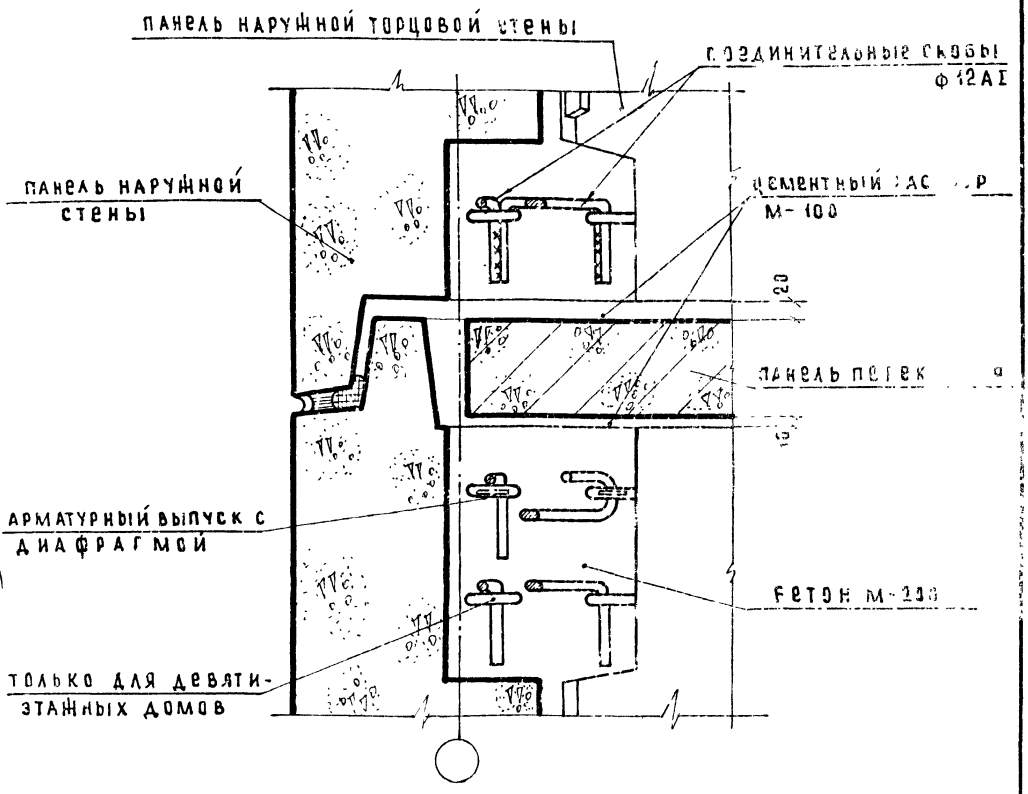

1. Герметизацию стыка см. на листе 1.
2. Заделка стыков бетоном и раствором условно не показана.
3. Планы по верху и по низу панелей см. на листе 5.

Т.Д. 1975	Угловой стык панелей наружных стен. Деталь 7, разрез 1-1 к листу 5	Серия 2.130-1 Выпуск 17 Лист 6

Рук. отд. 17 Б. Шляпин
Гл. инж. отд. Н. Росинский
Гл. инж. пр. Г. Бабынин
Ст. инженер А. Голубева
Проверил Гл. инж. пр. Г. Бабынин
Согласовано

ЦНИИЭП жилища Москва

ПАНЕЛЬ НАРУЖНОЙ ТОРЦОВОЙ СТЕНЫ

7ц

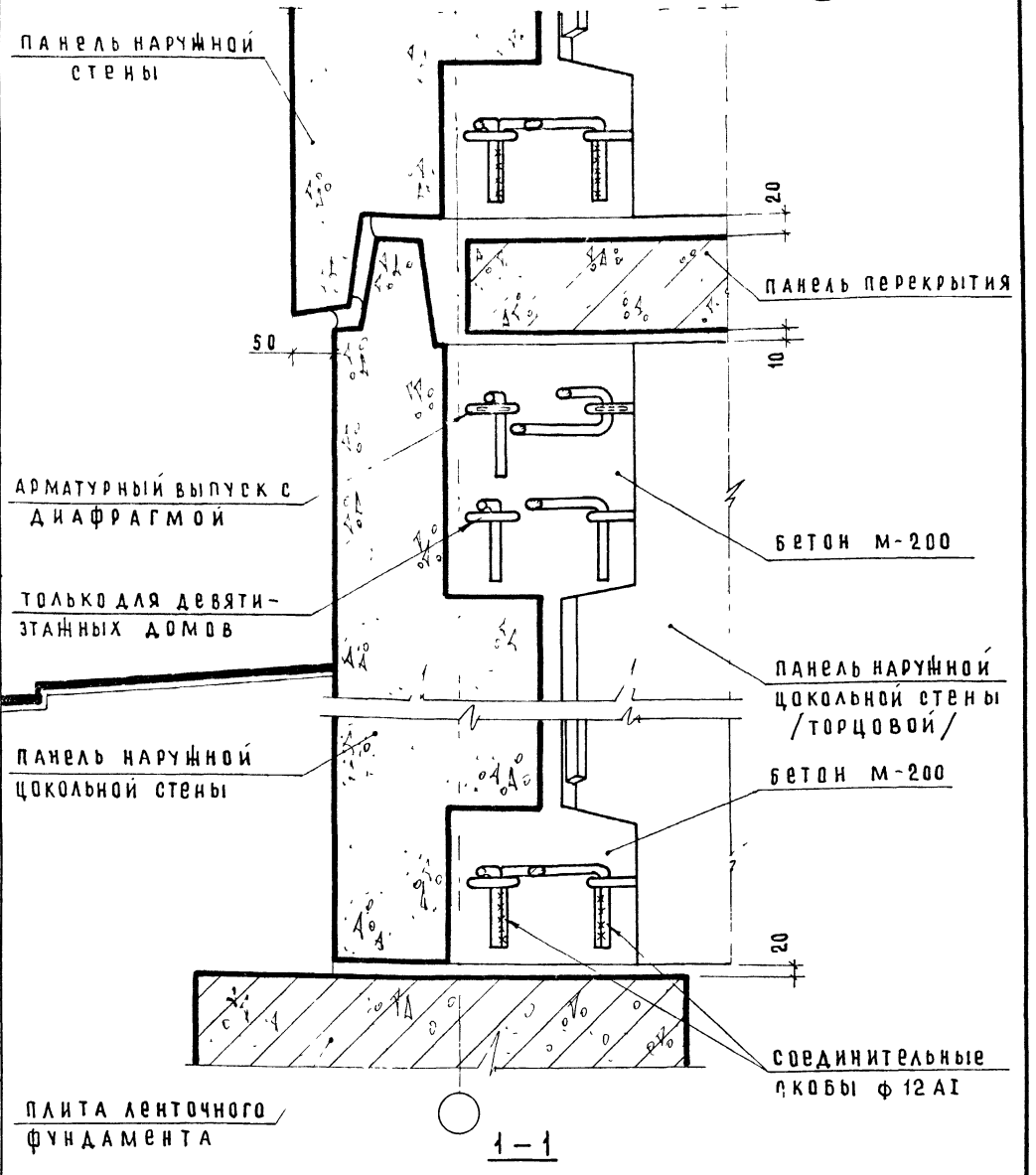

1 – 1

1 Герметизацию стыка см на листе 1
2 Заделка стыков бетоном и раствором условно не показана.
3 Планы по верху и по низу панелей на листе 5.

СОГЛАСОВАНО

ПРОВЕРИЛ Г БАБЫНИН

ГЛ ИНЖ ПР

Б ШЛЯПИН
Н РОСИНСКИЙ
Б БАБЫНИН
А. ГОЛУБЕВА

НАЧ ОТД №17
ГЛ ИНЖ ОТД
ГЛ ИНЖ ПР.
СТ ИНЖЕНЕР

ЦНИИЭП жилища г. Москва

ТД 1975	УГЛОВОЙ СТЫК ПАНЕЛЕЙ НАРУЖНЫХ СТЕН Деталь 7ц, разрез 1-1 к листу 5	СЕРИЯ 2.130-1 ВЫПУСК 17	ЛИСТ 7

План по верху панелей

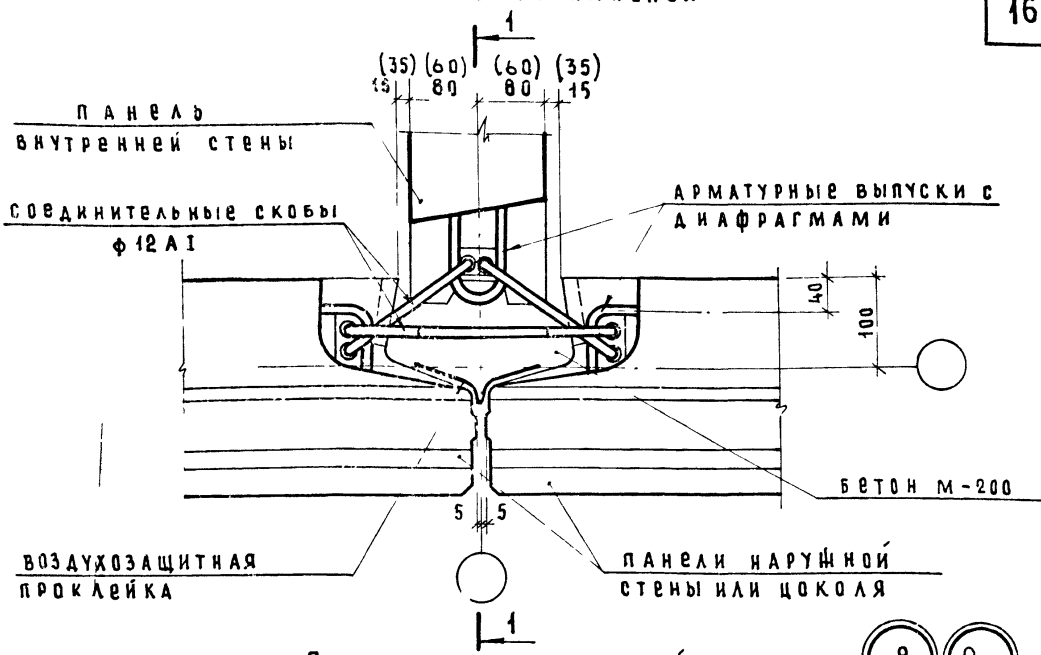

План по низу панелей

8 8ц

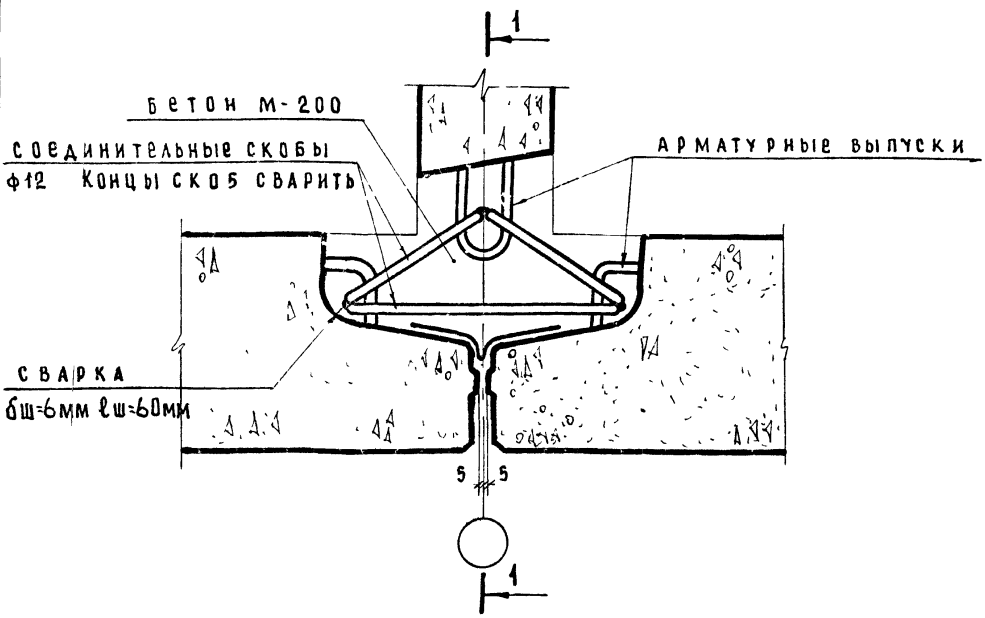

1. Разрезы 1-1 детали 8 см. лист 9, детали 8ц см лист 10.

Нач. отд.	Б. Шляпин		
Гл. инж. отд.	Н. Росинский		
Гл. инж. пр.	Г. Бабынин	Проверил	Г. Бабынин
Ст. инженер	А. Голубева	Гл. инж. пр.	

Согласовано

ЦНИИЭП жилища г. Москва

ТД 1975

Рядовой стык панелей наружных и внутренней стен

Детали 8, 8ц

Серия 2.130-1

Выпуск 17 | Лист 8

Разрез 1-1 (8)

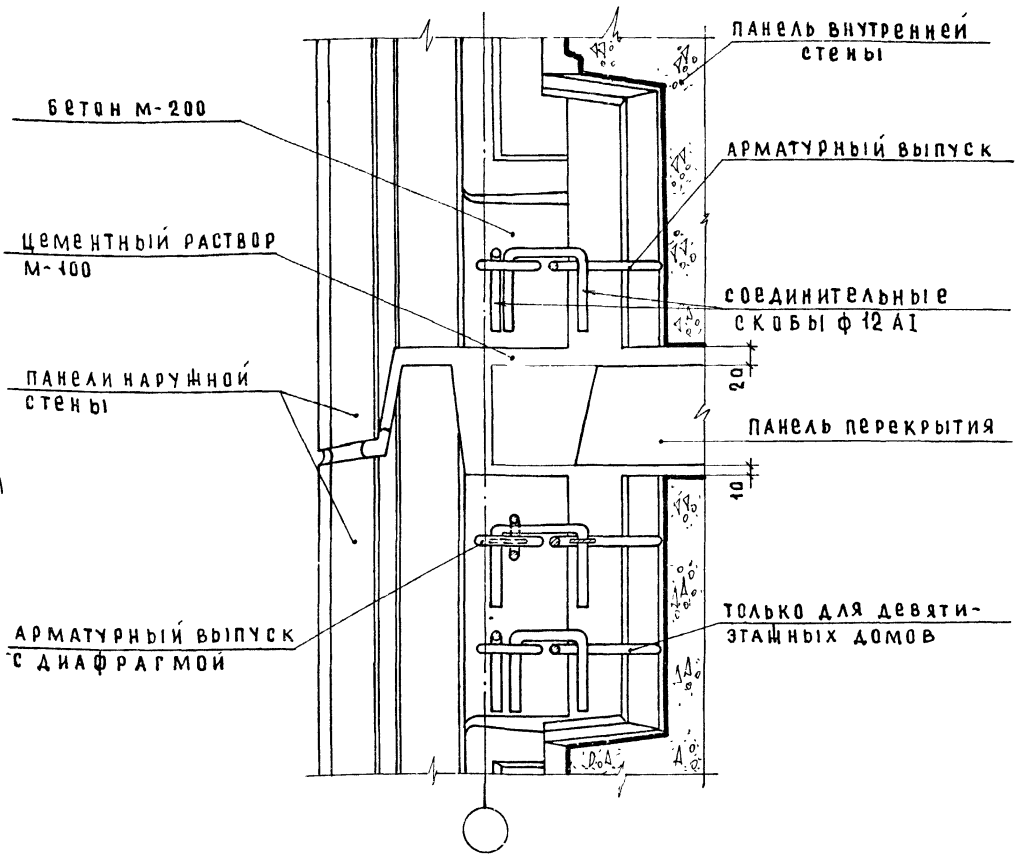

1. Планы по низу и верху панелей см. на листе 8.
2. Герметизацию стыков см. на листе 1.
3. Заделка стыков бетоном и раствором условно не показана.

ЦНИИЭП жилища г. Москва	ТД 1975	Рядовой стык панелей наружной и внутренней стен Деталь 8, разрез 1-1 к листу 8	серия 2.130-1 выпуск 17 / лист 9

Согласовано:

Нач. отд. №7 — Б. Шляпин
Гл. инж. отд. — Н. Росинский
Гл. инж. пр. — Г. Бабынин
Ст. инженер — А. Голубева
Проверил: Гл. инж. пр. — Г. Бабынин

Разрез 1-1

8ц

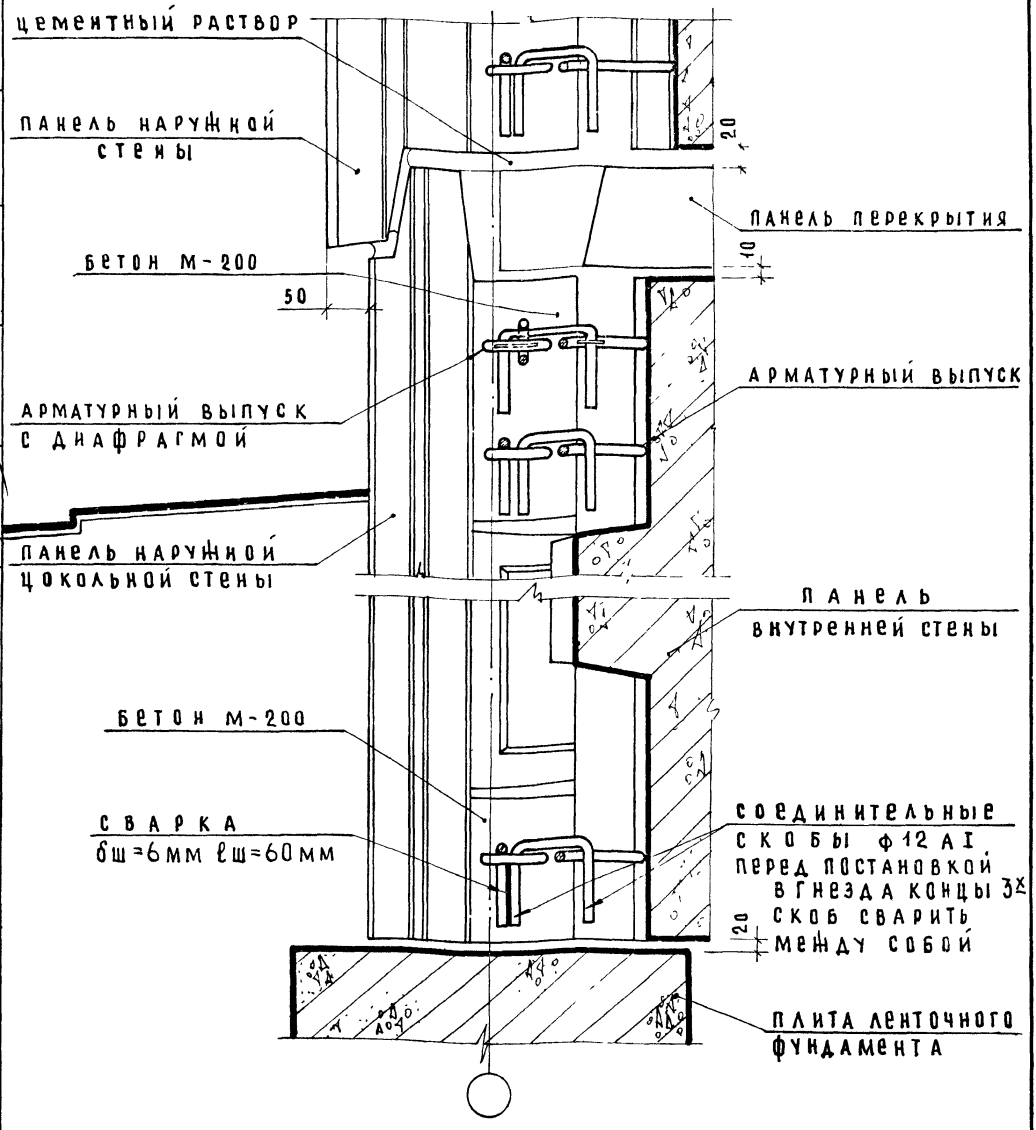

1. Планы по низу и верху панелей см. на листе 8.
2. Герметизацию стыков см на листе 1.
3. Заделка стыков бетоном и раствором условно не показана.

ТД 1975	Рядовой стык панелей наружных и внутренней стен и цоколя. Деталь 8ц, разрез 1-1 к листу 8.	серия 2.130-1	
		выпуск 17	лист 10

ЦНИИЭП жилища г. Москва

нач отд №17		
гл инж. отд.		
гл инж. пр.		
ст. инженер		
Б Шляпин	Н. Росинский	Г. Бабынин
А. Голубева		
Проверил		
гл инж. пр.		Г. Бабынин
Согласовано		

План по верху панели

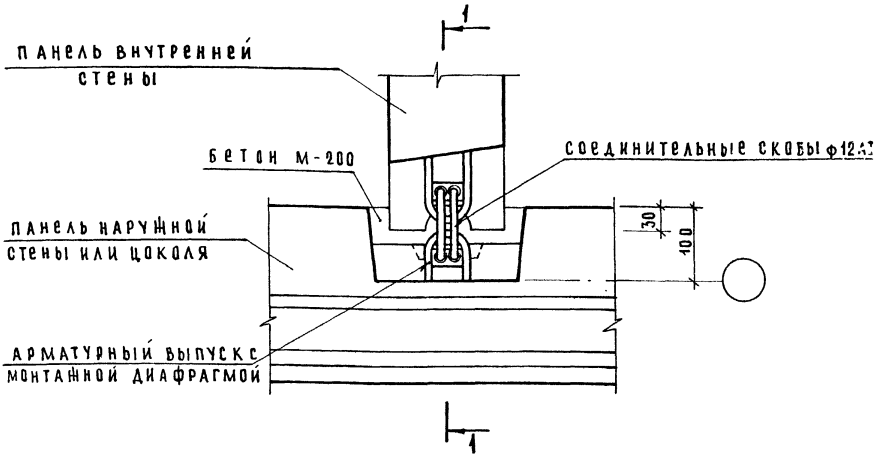

План по низу панели

(9) (9ц)

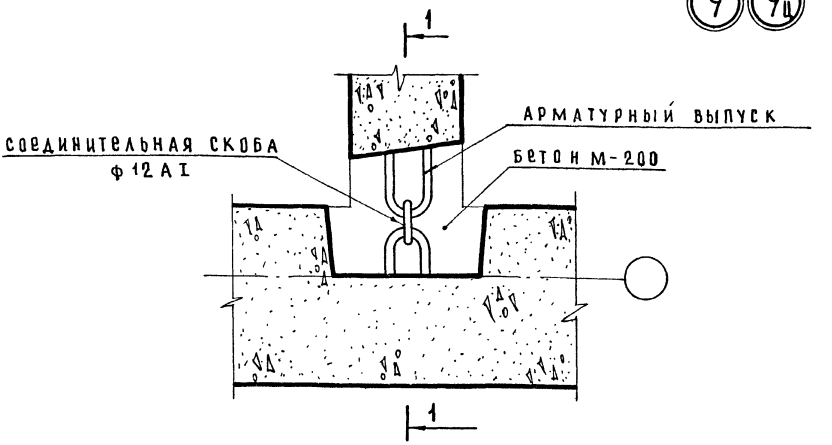

1. Разрез 1-1 см. на листе 12.13.
2. Заделка стыка бетоном условно не показана

ЦНИИЭП жилища г. Москва	ТД 1975	стык панелей наружной и внутренней стен Детали 9, 9ц	серия 2.130-1 выпуск 17 / лист 11

нач. отд. №17	Б. Шляпин	
гл. инж. ота	Н. Росинский	
гл. инж. пр.	Г. Бабынин	проверил Г. Бабынин
ст. инж.	А. Голубева	гл. инж. пр.

согласовано

9

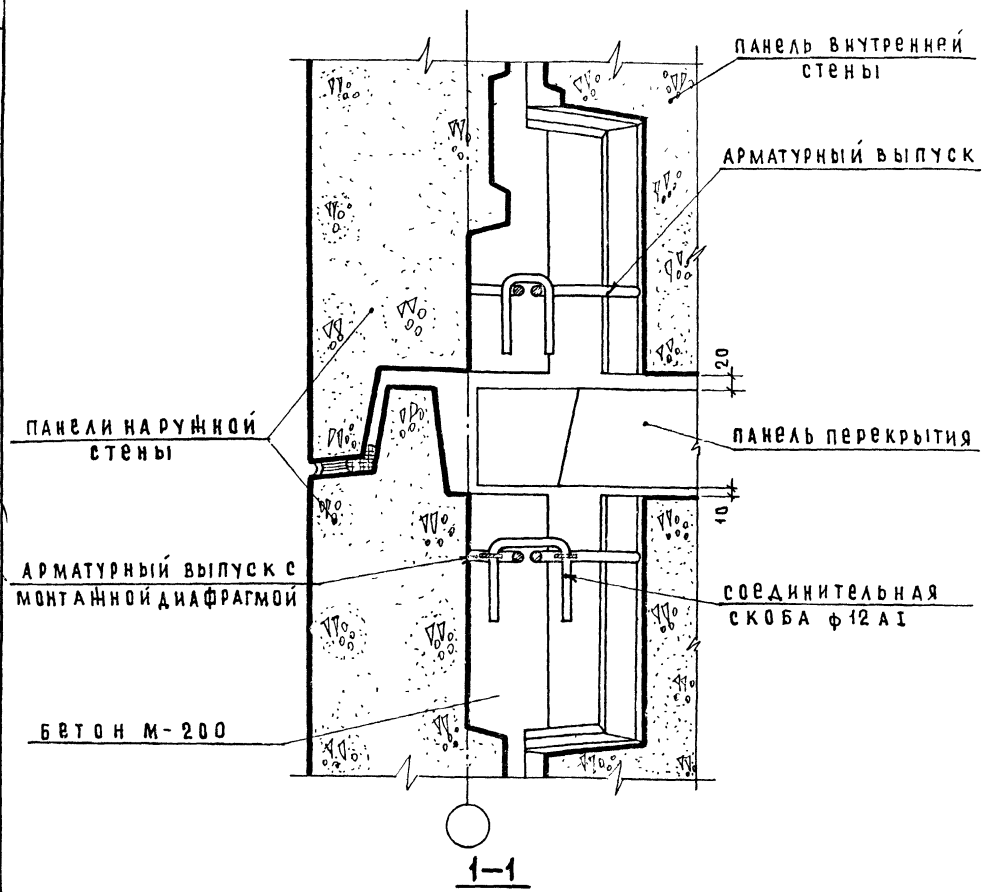

1. Планы по низу и верху панелей см. на листе 11.
2. Герметизацию стыка см. на листе 1.
3. Заделка стыка бетоном условно не показана.

СОГЛАСОВАНО:

РУК.ОТД.№17		
ГА.ИНЖ.ОТД.	Б.Шляпин	
ГА.ИНЖ.ПР.	Н.Росинский	
ст.инженер	Г.Бабынин	
	А.Голубева	
ПРОВЕРИЛ		
ГА.ИНЖ. ПР.	Г.Бабынин	

ЦНИИЭП жилища г. Москва

ТД 1975

Стык панелей наружной и внутренней стен

Деталь 9, разрез 1-1 к листу 11.

Серия 2.130-1

Выпуск 17 | Лист 12

Разрез 1-1

(9ц)

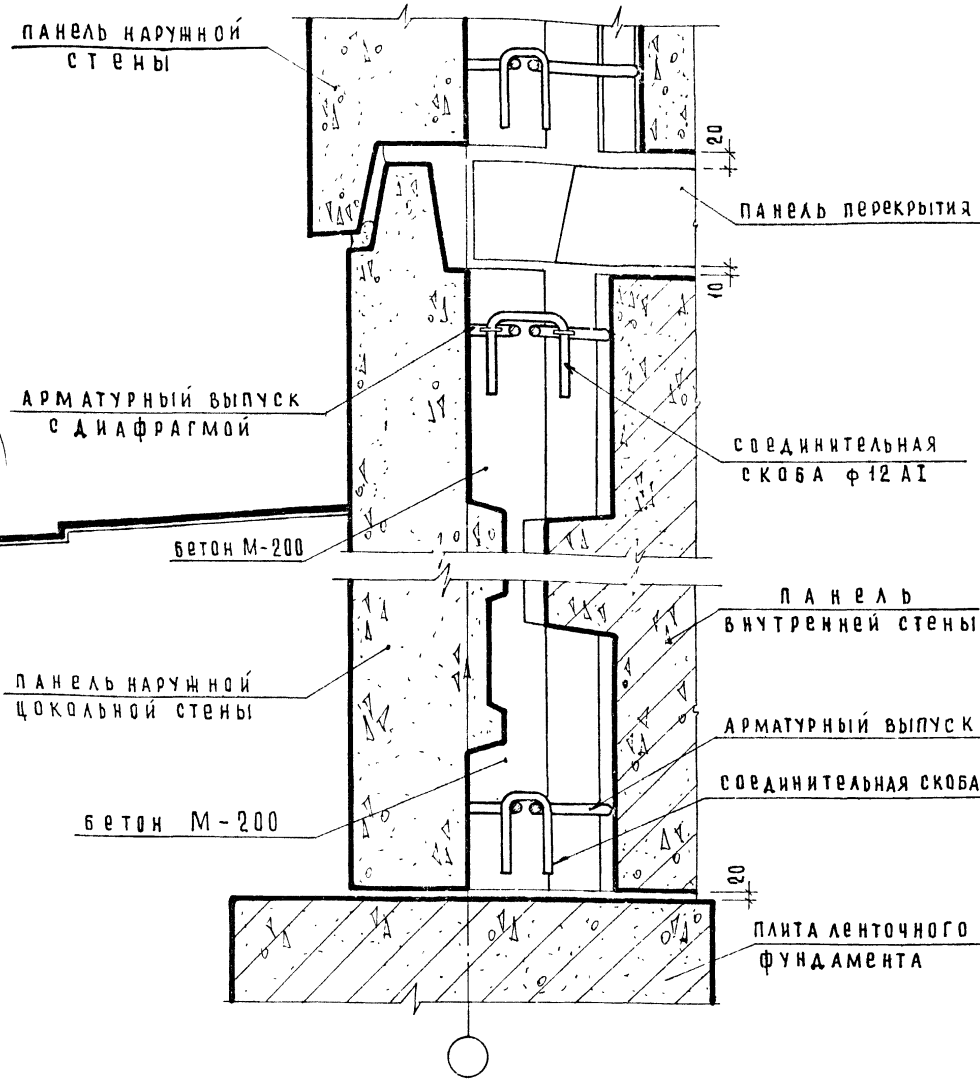

1. Планы по низу и верху панелей см. на листе 11.
2. Герметизацию стыка см. на листе 1.
3. Заделка стыка бетоном условно не показана

СОГЛАСОВАНО

Нач. отд. №17	Б. Шляпин	
Гл. инж. отд.	Н. Осинский	
Гл. инж. пр.	Г. Бабынин	
Ст. инж.	А. Голубева	
Проверил	Г. Бабынин	
Гл. инж. пр.		

ЦНИИЭП жилища г. Москва

ТД 1975

Стык панелей наружной и внутренней стен.

Деталь 9ц, разрез 1-1 к листу 11

Серия 2.130-1

Выпуск 17 | Лист 13

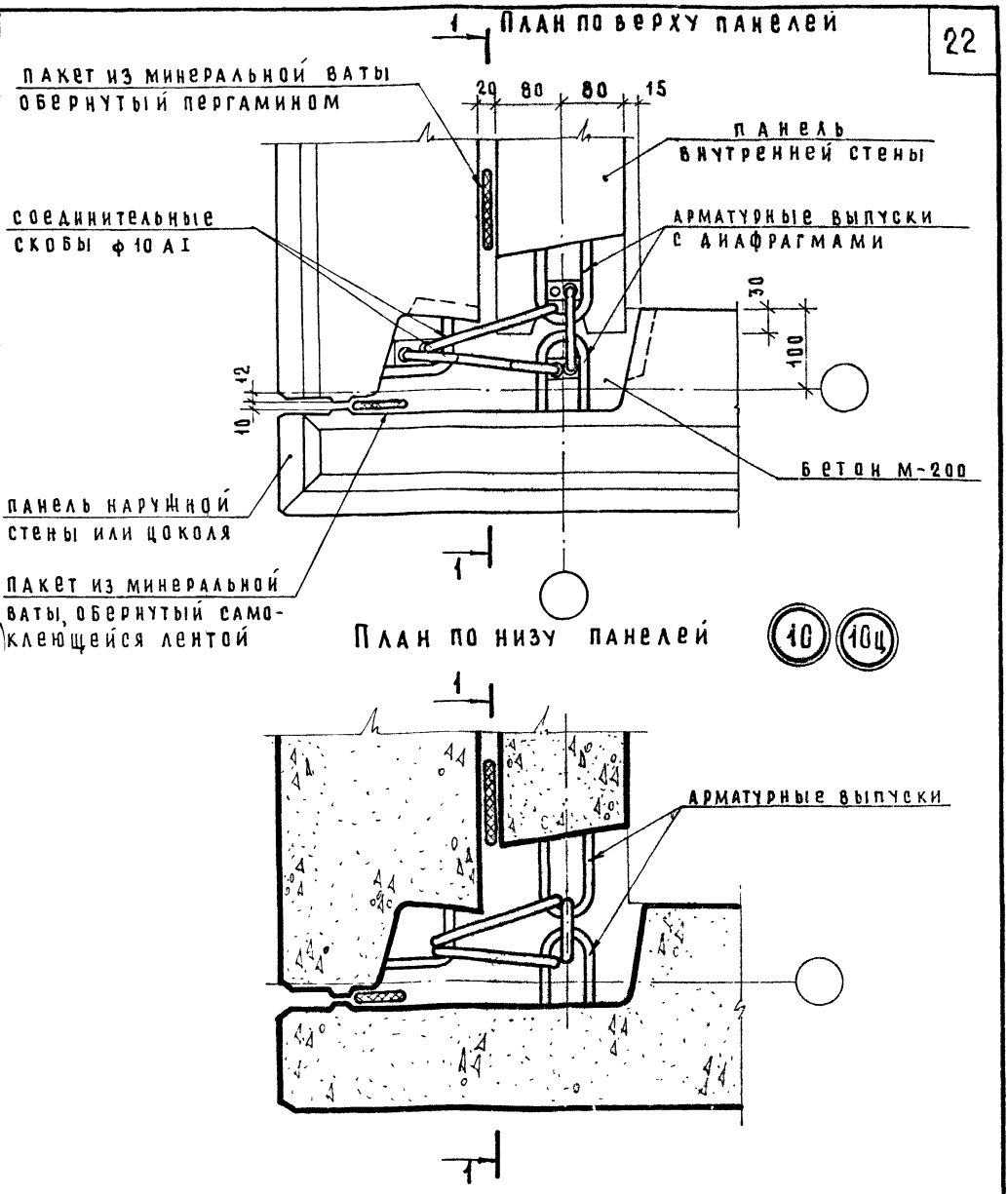

1. Разрезы 1-1 к детали 10 см. лист 15 к детали 10ц см. лист 16.
2. Герметизацию стыков см. на листе 1.
3. Заделка стыка бетоном условно не показана.

ТД 1975	стык панелей наружных и внутренней стен и цоколя у внешнего угла ризалита. Деталь 10, 10ц	серия 2·130-1	
		выпуск 17	лист 14

ЦНИИЭП жилища г. Москва

Нач. отд.	Б. Шляпин
Гл. инж. отд.	Н. Росинский
Гл. инж. пр.	Г. Бабынин
Ст. инженер	А. Голубева
Гл. инж. пр.	Г. Бабынин
Проверил	

согласовано

Разрез 1-1

(10)

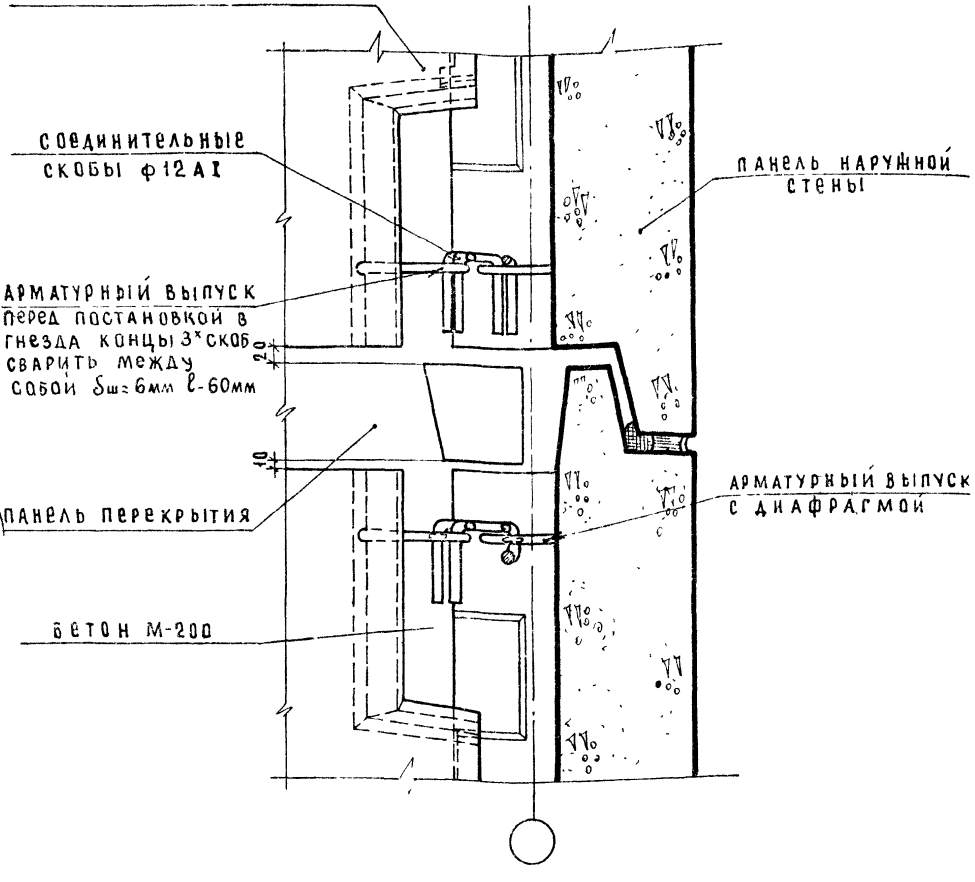

1. Планы по верху и низу панелей см на листе 14.
2. Герметизацию стыка см. на листе 1
3. Заделка стыка бетоном условно не показана

ТД	Стык панелей наружных и внутренней стен у внешнего угла ризалита	Серия 2.130-1
1975	Деталь 10, разрез 1-1 к листу 14.	Выпуск 17 / Лист 15

ЦНИИЭП жилища г. Москва

Нач отд 17 — Б Шляпин
Гл инж отд — Н Росинский
Гл инж пр — Г Бабынин
Ст инженер — А Голубева
Гл инж. пр — Г. Бабынин
Проверил

Согласовано

Разрез 1-1

10ц

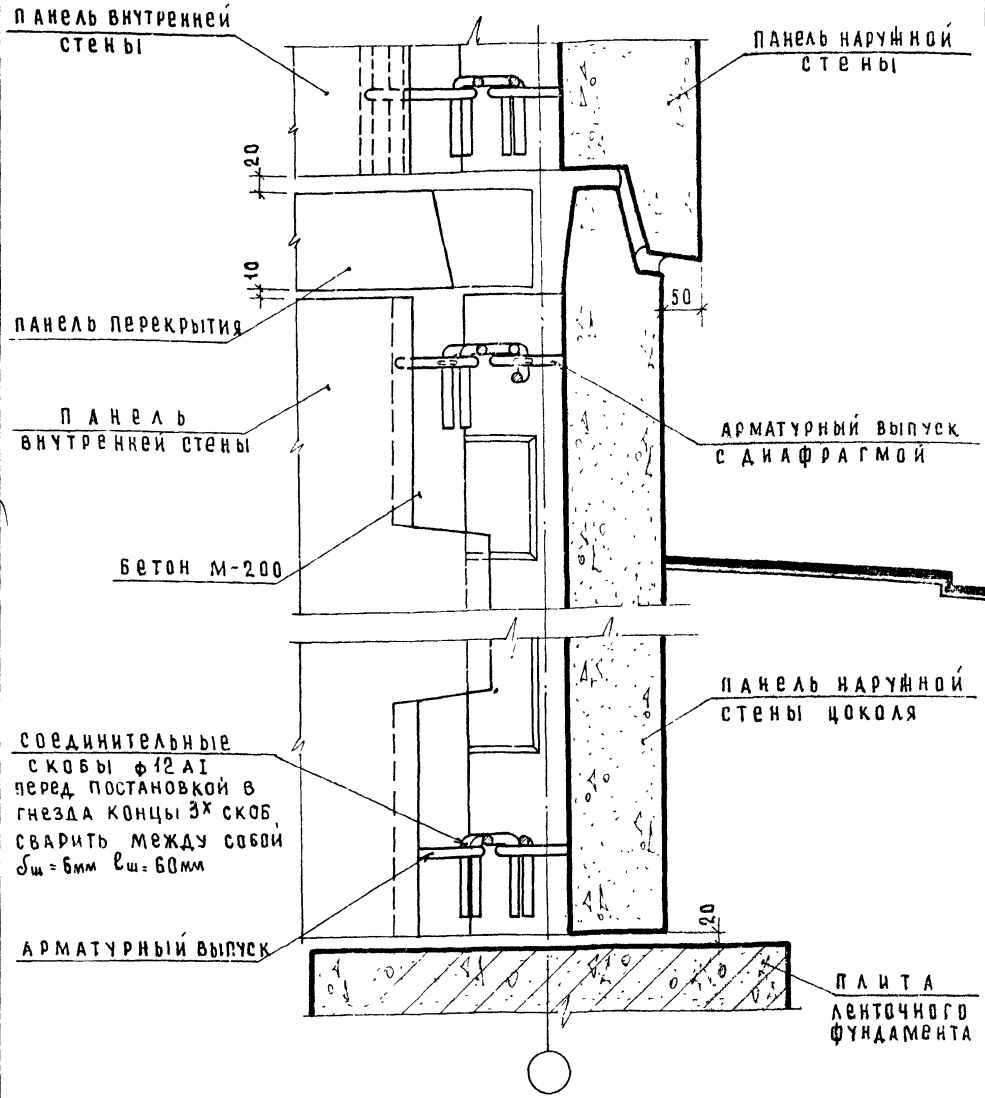

1. Планы по верху и низу панелей см. на листе 14.
2. Герметизацию стыка см. на листе 1.
3. Заделка стыка бетоном условно не показана.

ТД 1975	Стык панелей наружных и внутренней стен и цоколя у внешнего угла ризалита Деталь 10ц, разрез 1-1 к листу 14	Серия 2.130-1	
		Выпуск 17	Лист 16

ЦНИИЭП жилища г. Москва

Гл. инж. отд.	Н. Росинский	Проверил	Г. Бабынин
Гл. инж. пр.	Г. Бабынин	Гл. инж. пр.	
Ст. инженер	А. Голубева		

План по верху панелей

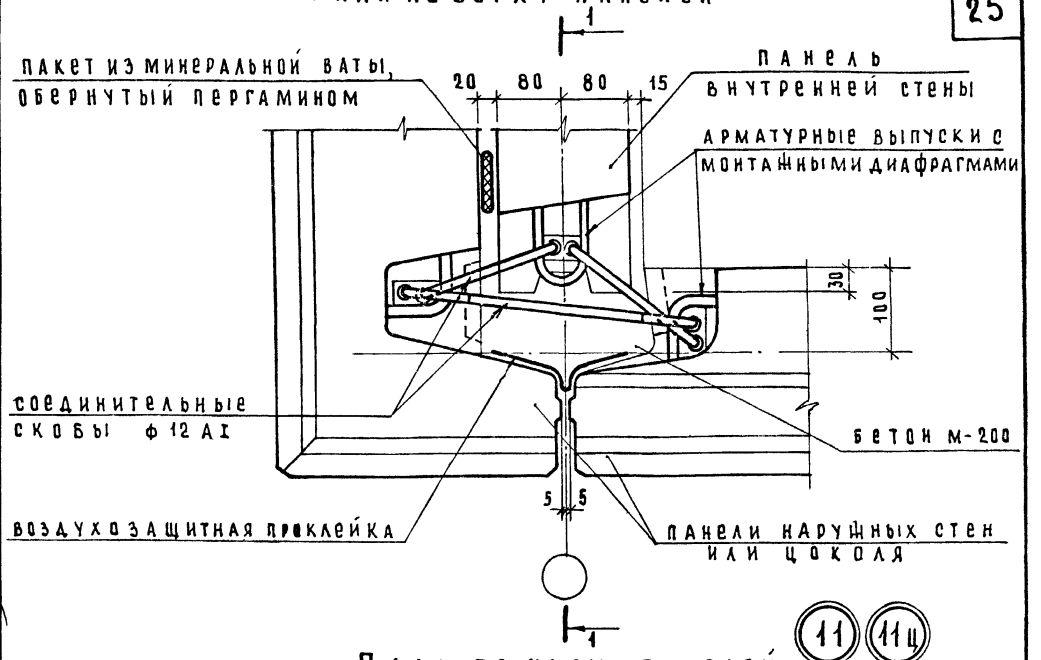

11 11ц

План по низу панелей

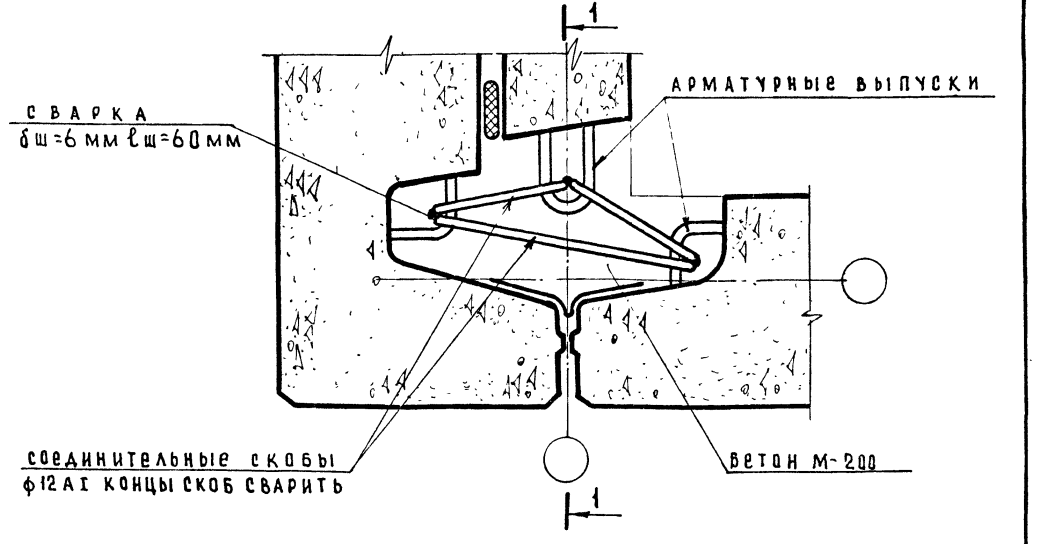

Разрезы 1-1 к детали 11 см. лист 18, к детали 11ц см. лист 19.
Герметизацию стыка см. на листе 1.
Заделка стыка бетоном условно не показана.

ТД 1975	Стык панелей наружных и внутренней стены цоколя у внешнего угла ризалита / вариант / Деталь 11, 11ц	серия 2.130-1	
		выпуск 17	лист 17

ЦНИИЭП жилища г Москва

Нач. отд. №17	Б. Шляпин	
Гл. инж. отд.	Н. Росинский	
Гл. инж. пр.	Г. Бабынин	
Ст. инженер	А. Голубева	
Проверил	Гл. инж. пр.	Г. Бабынин

Согласовано

Разрез 1-1

(11)

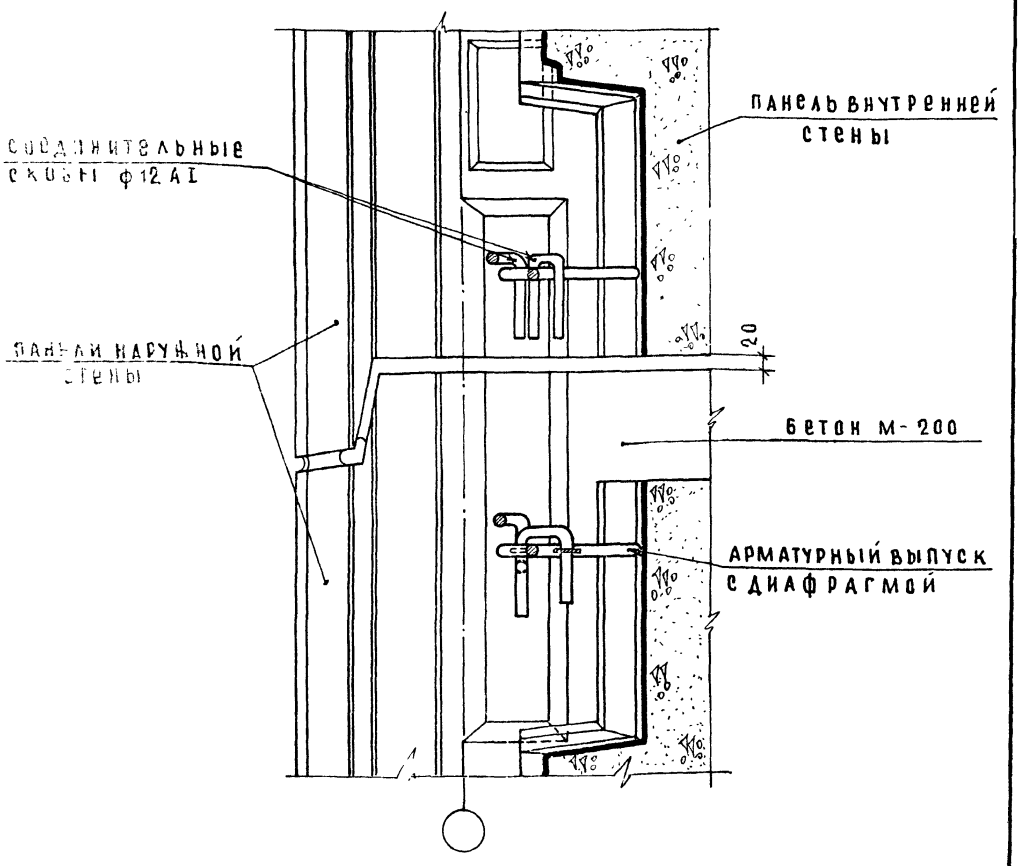

1. Планы по верху и низу панелей см. на листе 17.
2. Герметизацию стыка см. на листе 1.
3. Заделка стыка бетоном условно не показана.

Стык панелей наружных и внутренней стен у внешнего угла ризалита (вариант)

Деталь 11, разрез 1-1 к листу 17

серия 2.130-1	
выпуск 17	лист 18

Разрез 1-1

11ц

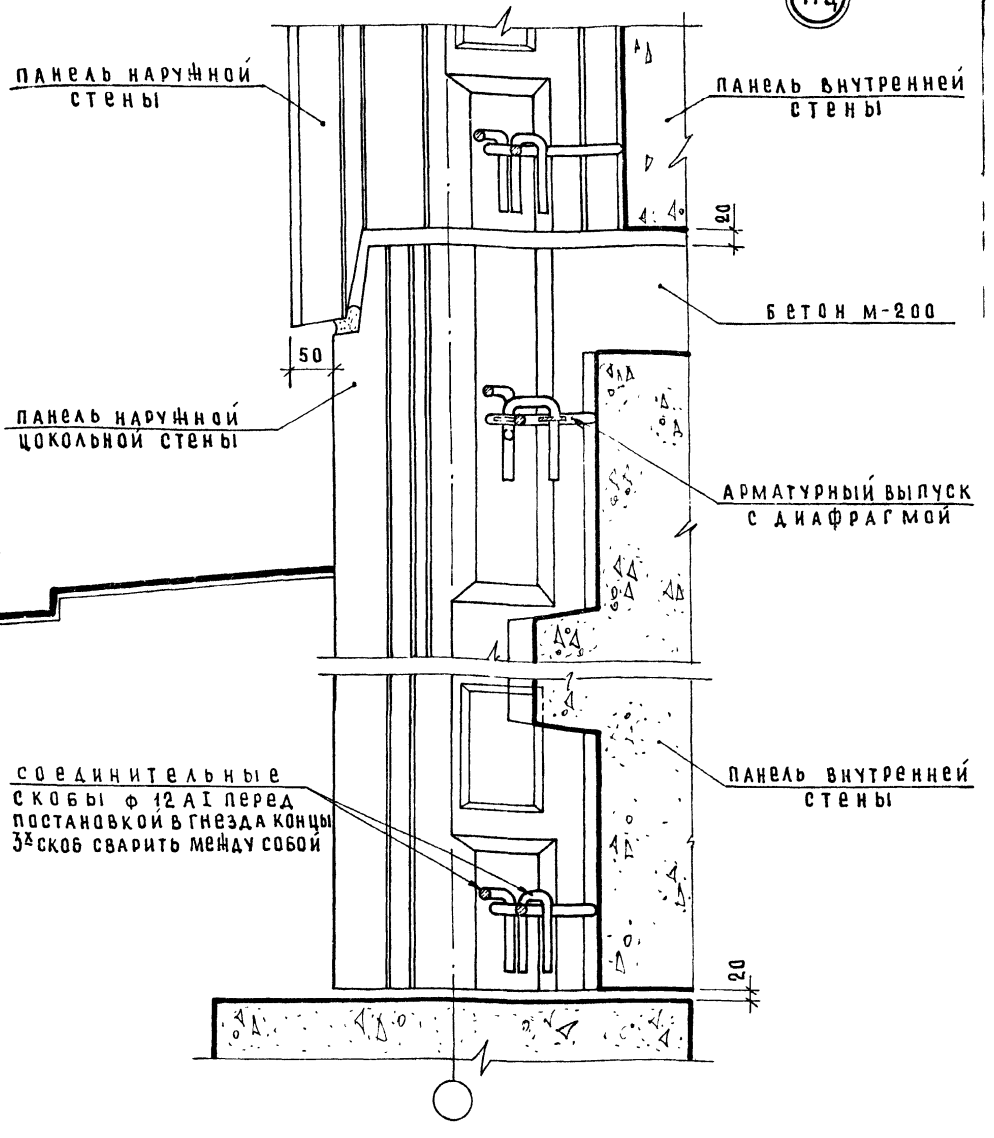

Планы по верху и низу панелей см. на листе 17.
Герметизацию стыка см. на листе 1.
Заделка стыка бетоном условно не показана.

ТД 1975	Стык панелей наружных и внутренней стен у внешнего угла ризалита /вариант/ Деталь 11ц, разрез 1-1 к листу 17	серия 2.130-1 выпуск 17 / лист 19

ЦНИИЭП жилища г. Москва

НАЧ ОТД. № 17		Б. Шляпин
ГЛ. ИНЖ. ОТД.		Н. Росинский
ГЛ. ИНЖ. ПР.		Г. Бабынин
СТ. ИНЖЕНЕР		А. Голубева
ПРОВЕРИЛ		
ГЛ. ИНЖ. ПР.		Г. Бабынин

СОГЛАСОВАНО

План по верху панели

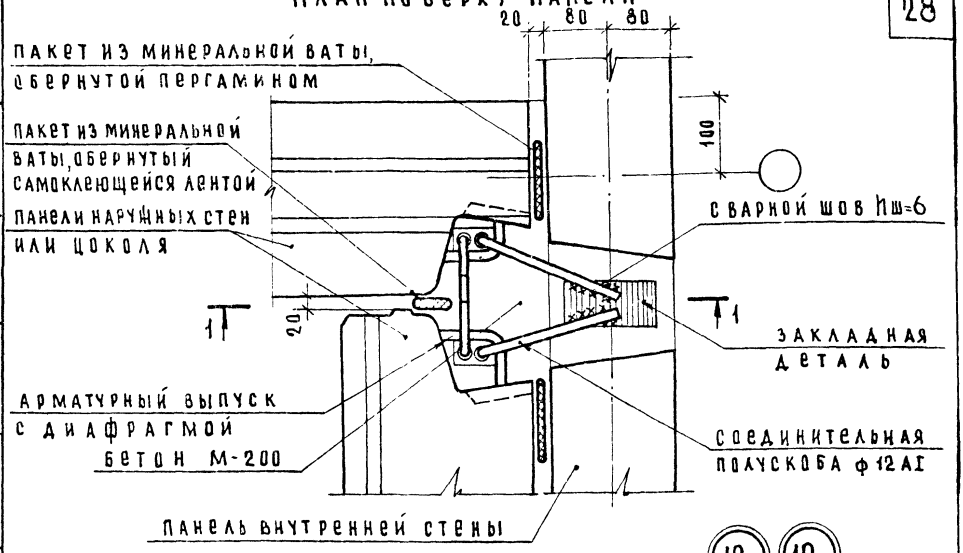

(12) (12ц)

План по низу панели

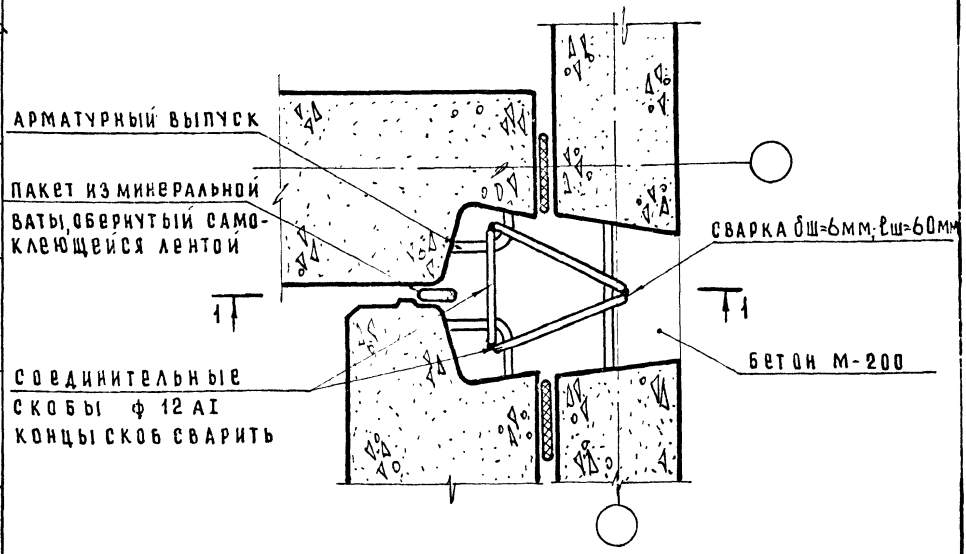

1. Разрезы 1-1 к детали 12 см. лист 21, к детали 12ц см. лист 21
2. Герметизацию стыка см. на листе 1.
3. Заделка стыка бетоном условно не показана.

ТД 1975	Стык панелей наружных и внутренней стен у внутреннего угла ризалита Детали 12, 12ц	серия 2.130-1 выпуск 17 / лист 20

ЦНИИЭП жилища г. Москва

Нач. отд.		Б. Шляпин
Гл. инж. отд.		Н. Росинский
Гл. инж. пр.		Г. Бабынин
Ст. инженер		А. Голубева
Гл. инж. пр.		Г. Бабынин

Согласовано

Проверил

Разрез 1-1

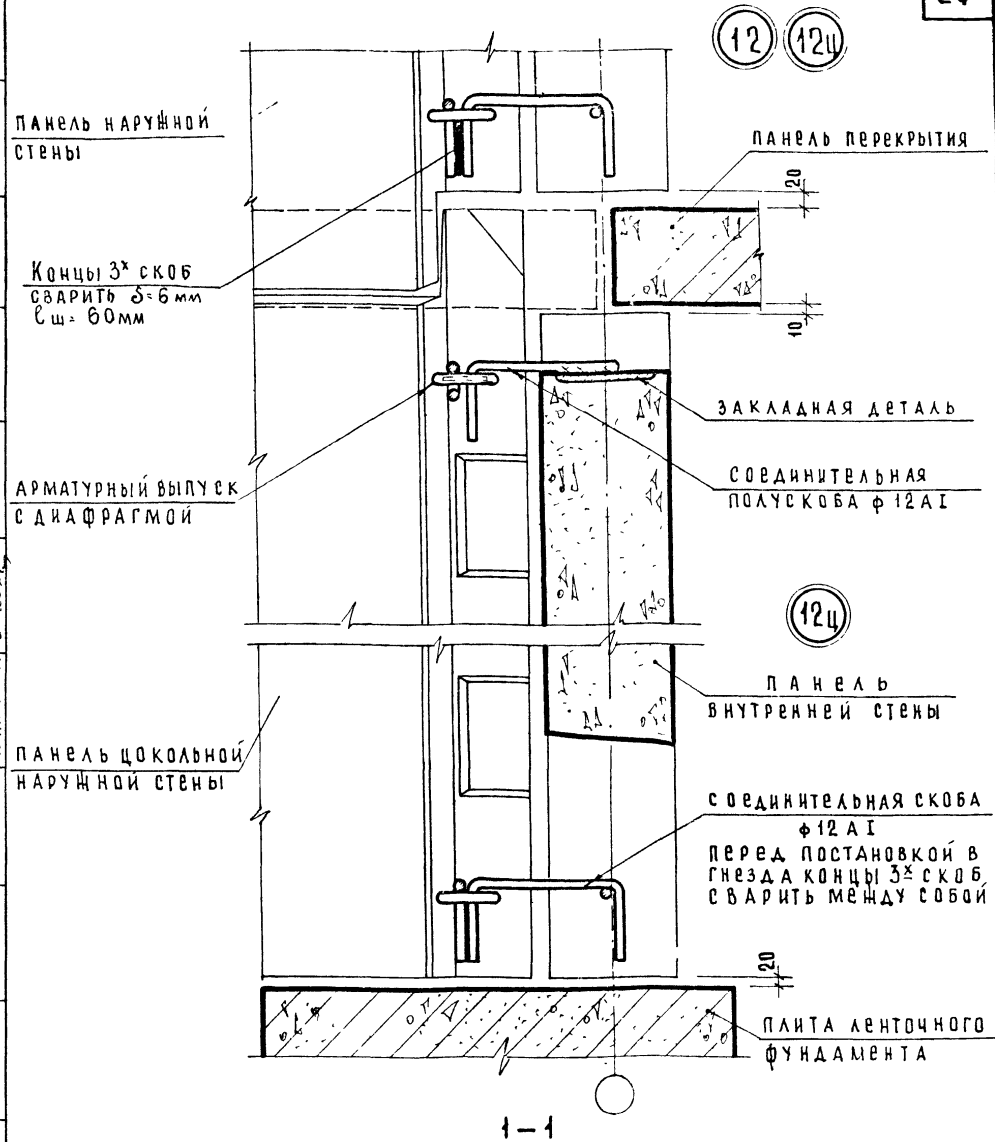

1 Планы по низу и верху панелей см на листе 20.
2 Заделка стыков бетоном и раствором условно не показана
3 Пакеты из минеральной ваты условно не показаны

ТД 1975	Стык панелей наружных и внутренней стен у внутреннего угла ризалита Детали 12, 12ц разрез 1-1 к листу 20	Серия 2.130-1 Выпуск 17 / Лист 21

ЦНИИЭП жилища г. Москва

Нач отд №17 — Б. Шляпин
Гл инж отд — Н. Росинский
Гл инж пр — Г. Бабынин
Ст инженер — А. Голубева
Гл инж пр. — Г. Бабынин
Проверил

Согласовано

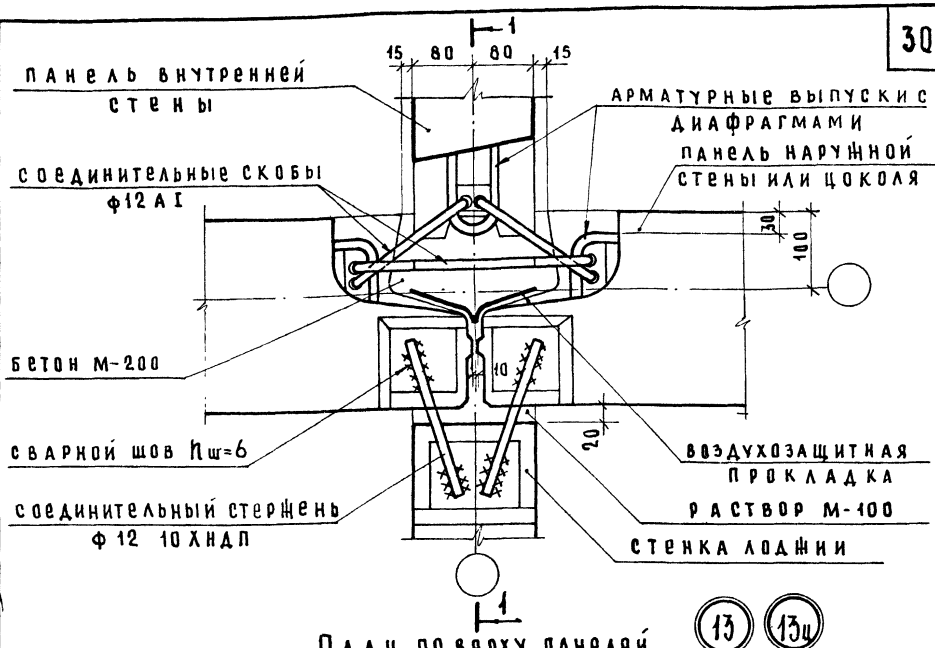

План поверху панелей

13 13ц

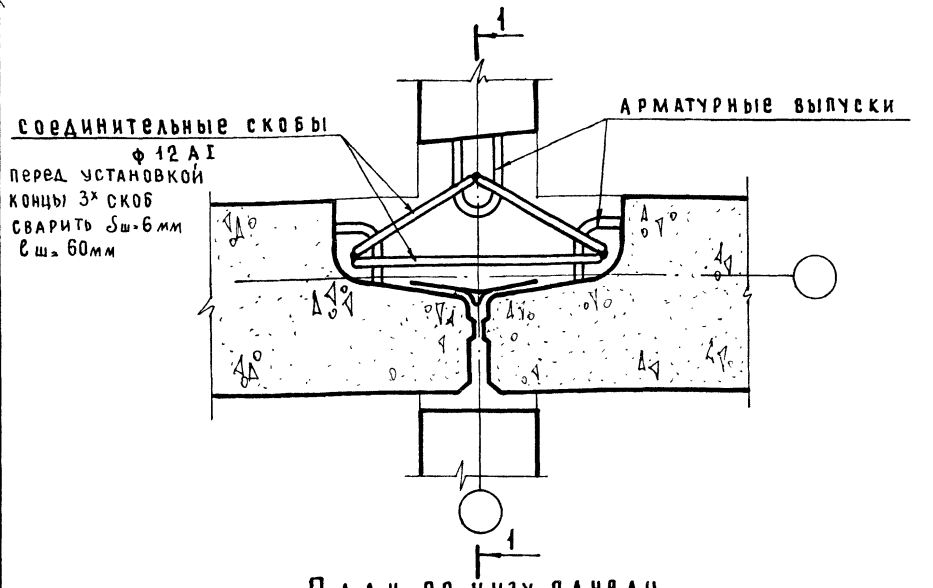

План по низу панели

Разрезы 1-1 к детали 13 и 13ц см. на листе 23.

ТД 1975	Стык панелей наружных и внутренней стен и стенки лоджии Детали 13, 13ц	Серия 2.130-1	
		Выпуск 17	Лист 22

ЦНИИЭП жилища г. Москва

Нач. отд. №17	Б. Шляпин	
Гл. инж. отд.	Н. Росинский	
Гл. инж. пр.	Г. Бабынин	
Ст. инженер	А. Голубева	
Проверил	Гл. инж. пр.	Г. Бабынин

Согласовано

Разрез 1-1

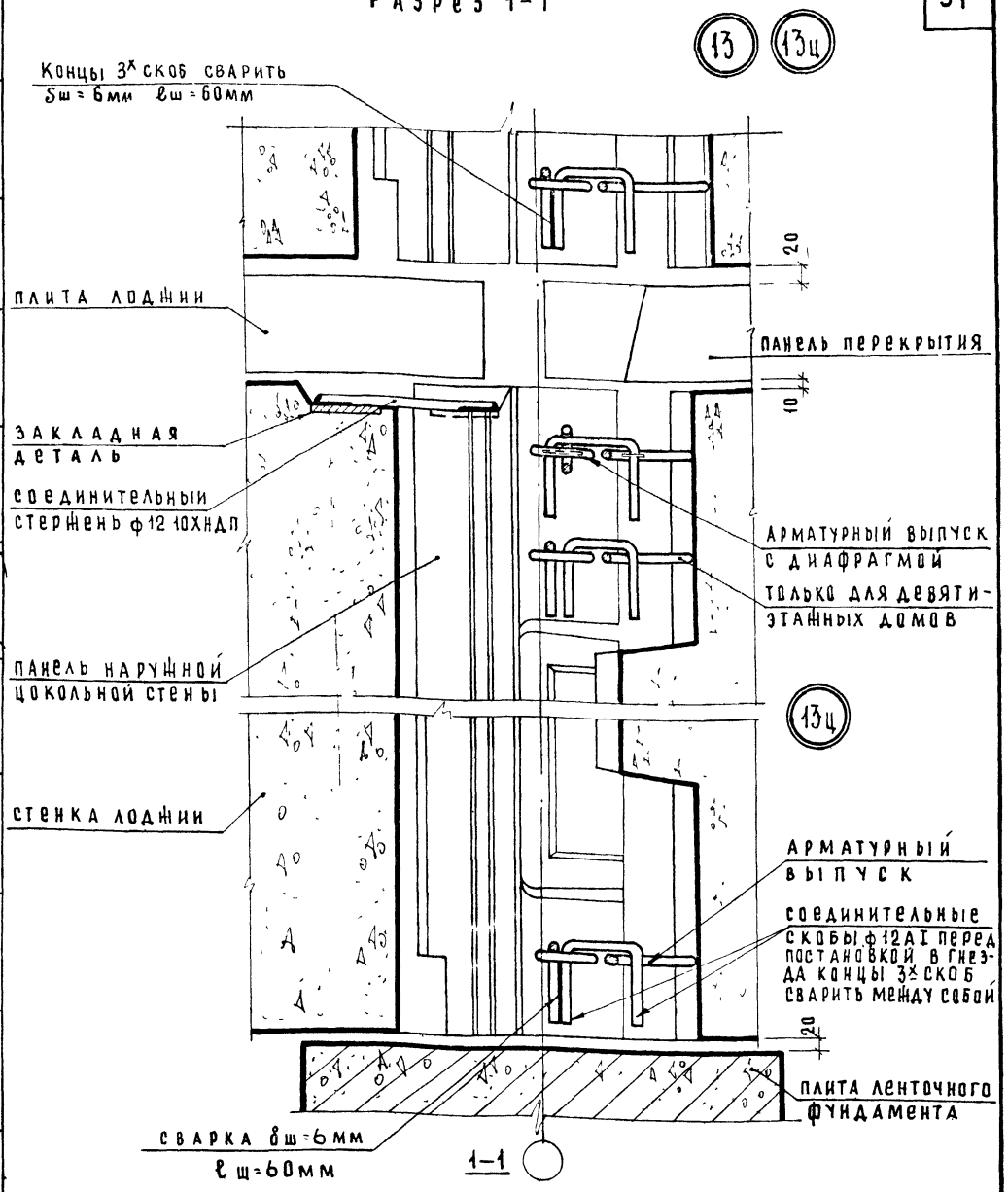

1 Планы по низу и верху панелей см на листе 22.
2 Герметизацию стыка см на листе 1
3. Заделка стыков раствором и бетон условно не показаны.

ЦНИИЭП жилища г. Москва	ТД 1975	Стык панелей наружной и внутренней стен и стенки лоджии Детали 13, 13ц, разрез 1-1 к листу 22	серия 2.130-1 выпуск 17 / лист 23

Нач отд №17	Б. Шляпин	
Гл. инж. отд	Н. Росинский	
Гл. инж. пр.	Г. Бабынин	
Стинженер	А. Голубева	
Гл. инж. пр.	Г. Бабынин	

Проверил

Согласовано

План по верху панелей

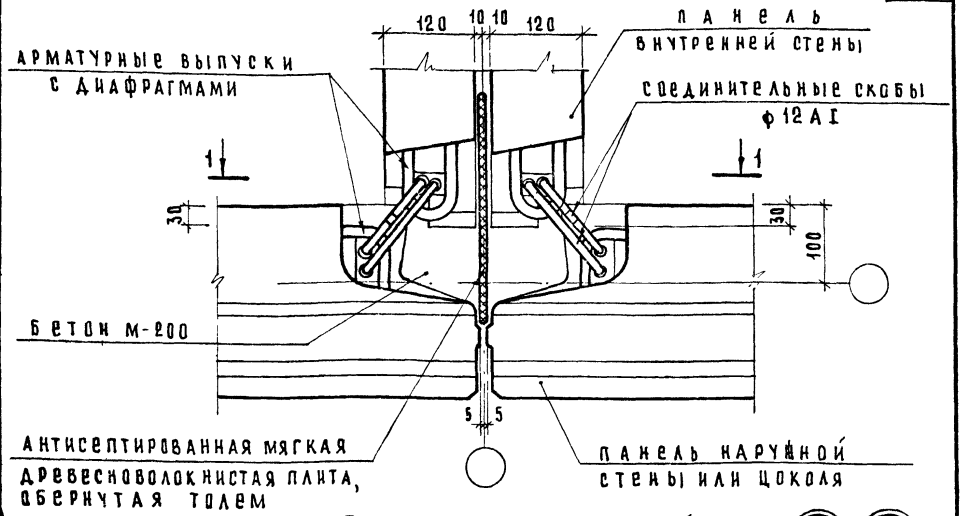

План по низу панелей

(14) (14ц)

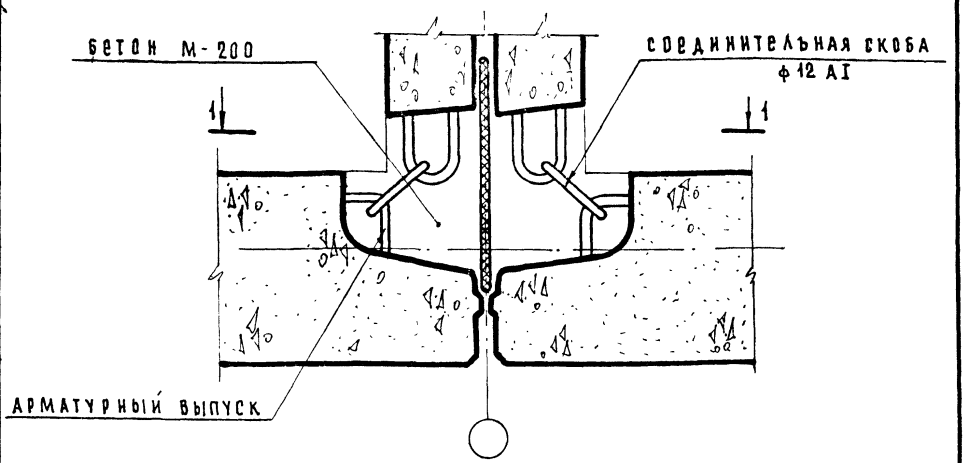

1. Разрез 1-1 см. на листе 25.
2. Герметизацию стыка см. на листе 1.
3. Заделка стыка бетоном условно не показана.

ЦНИИЭП жилища г. Москва	ТД 1975	стык панелей наружной и внутренних стен в месте деформационного шва Детали 14, 14ц
		серия 2.130-1 выпуск 17 / лист 24

Нач. отд. №17 — Б. Шляпин
Гл. инж. отд. — И. Росинский
Гл. инж. пр. — Г. Бабынин
Ст. инженер — А. Голубева
Проверил — Гл. инж. пр. Г. Бабынин

Согласовано

Разрез 1-1

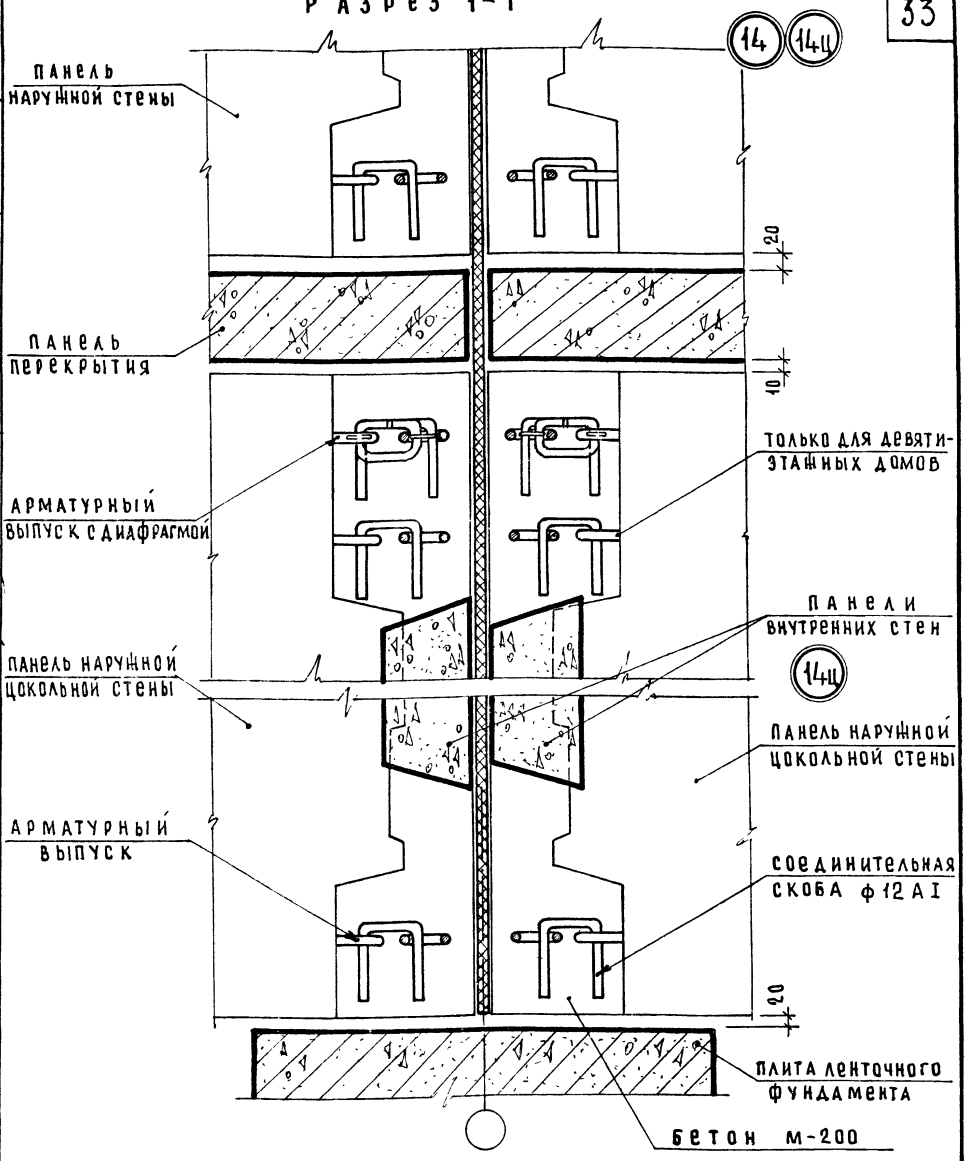

1. Планы по верху и низу панелей см. на листе 24.
2. Заделка стыка бетоном условно не показана.

ЦНИИЭП жилища г. Москва	ТД 1975	Стык панелей наружной и внутренних стен в месте деформационного шва. Детали 14, 14ц, разрез 1-1 к листу 24.	серия 2.130-1, выпуск 17, лист 25

Согласовано

Нач. отд. №17	В. Шаяпин
Гл. инж. ота	Н. Росинский
Гл. инж. пр.	Г. Бабынин
Ст. инженер	А. Голубева
Проверил	Г. Бабынин
Гл. инж. пр.	

Фрагмент монтажного плана выше ±0,0

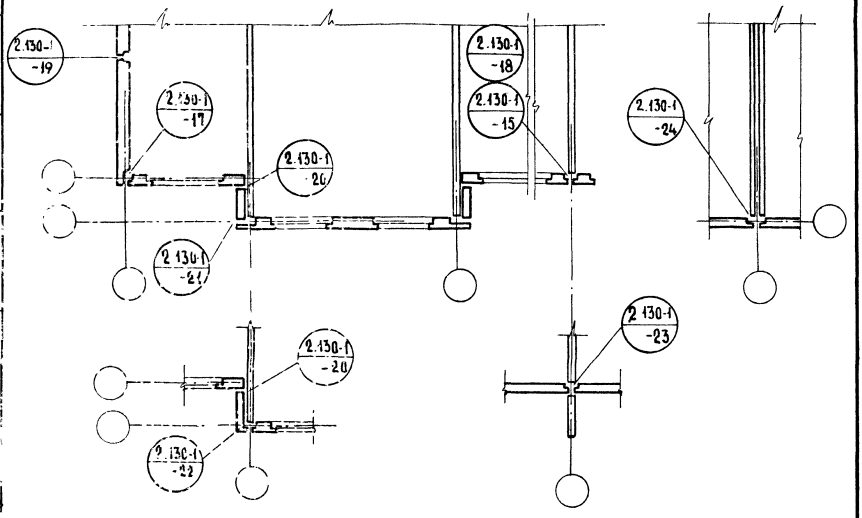

Фрагмент монтажного плана ниже ±0,0

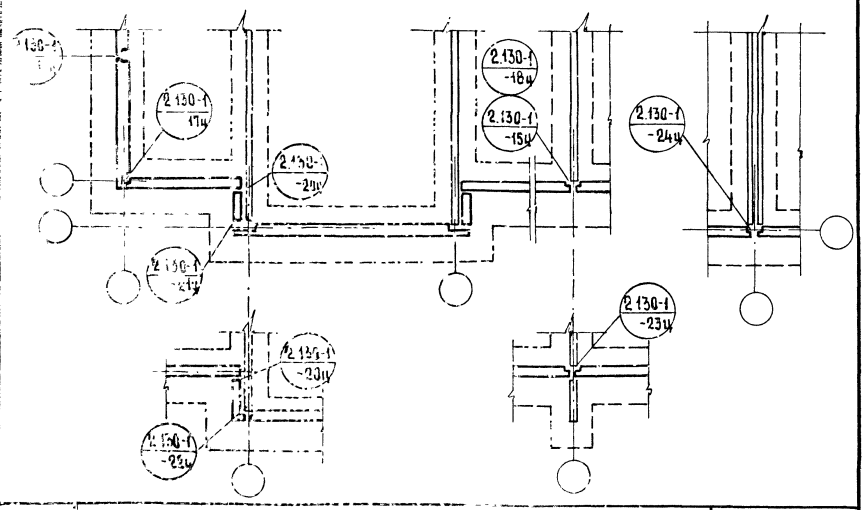

ТД 1975	Фрагменты монтажных схем /„большого и смешанного шага"/ Маркировка деталей	Серия 2.130-1	
		Выпуск 17	Лист 26

ЦНИИЭП жилища г. Москва

Согласовано

Проверил Г. Бынин

Нач. отд. | Б. Шадлин | Н. Росинский | Г. Бабенко | Н. Сусликова

Гл. инж. пр. | Ст. техник

Вертикальный стык

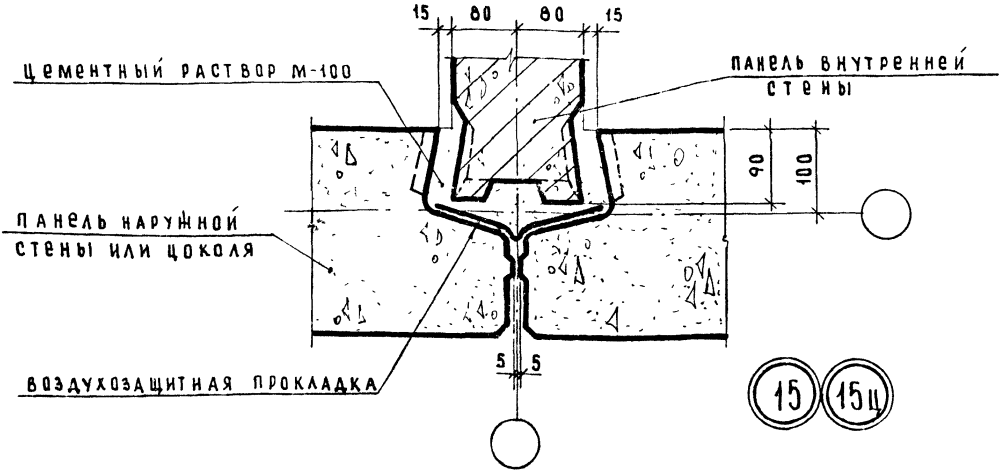

Горизонтальный стык

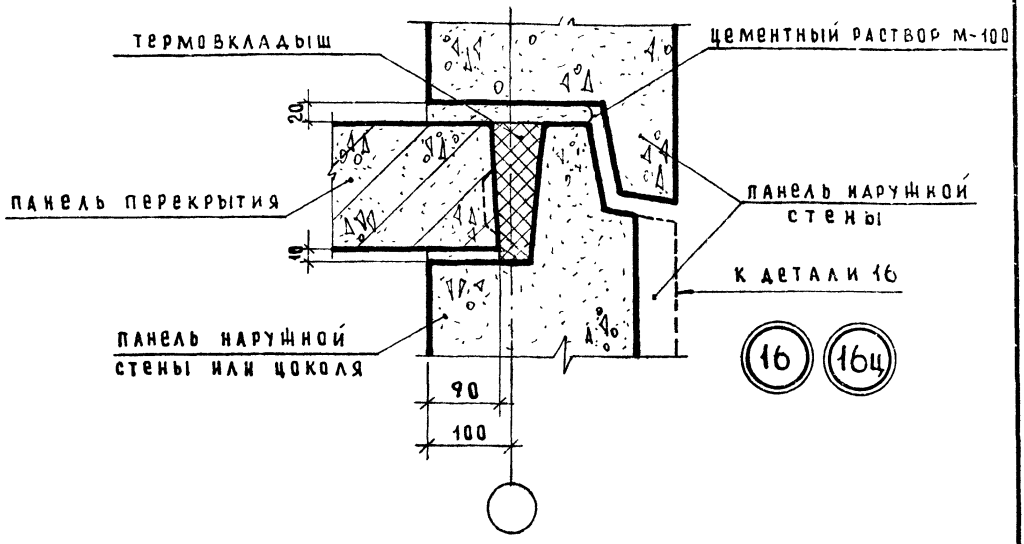

1. Герметизацию стыков см. на листе 1.
2. Устройство термовкладыша см. в пояснительной записке

ТД 1975	Сопряжения панелей наружной и внутренней стен и панели перекрытия. Вертикальный и горизонтальный стыки. Детали 15; 15ц; 16; 16ц.	Серия 2.130-1	
		Выпуск 17	Лист 27

ЦНИИЭП жилища г. Москва

Нач. отд. №17	Б. Шляпин	Согласовано
Гл. инж. отд.	Н. Росинский	
Гл. инж. пр.	Г. Бабынин	
Ст. инженер	А. Голубева	
Проверил	Гл. инж. пр.	Г. Бабынин

План по верху панелей

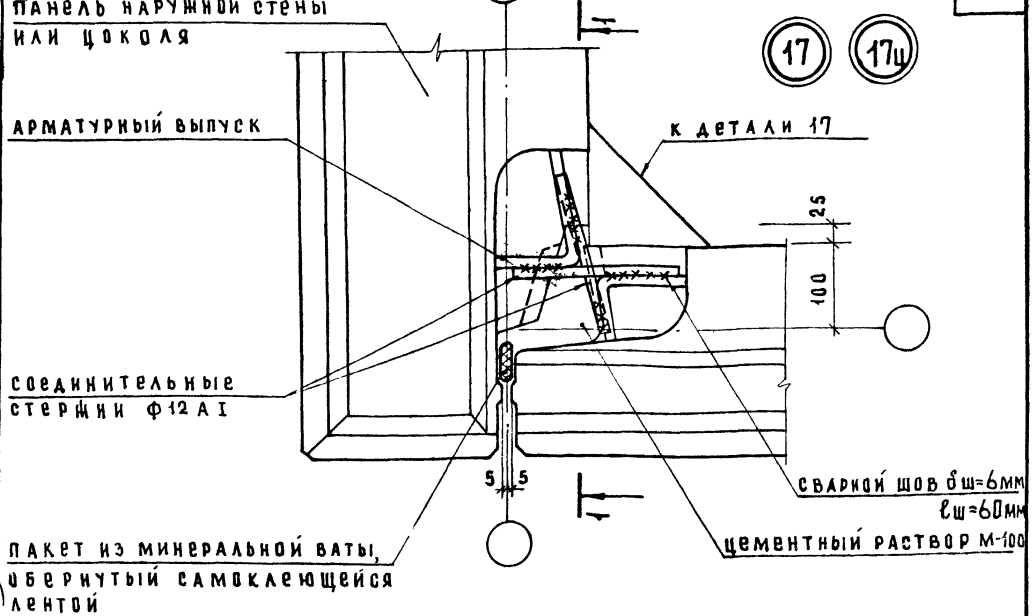

План по низу панелей

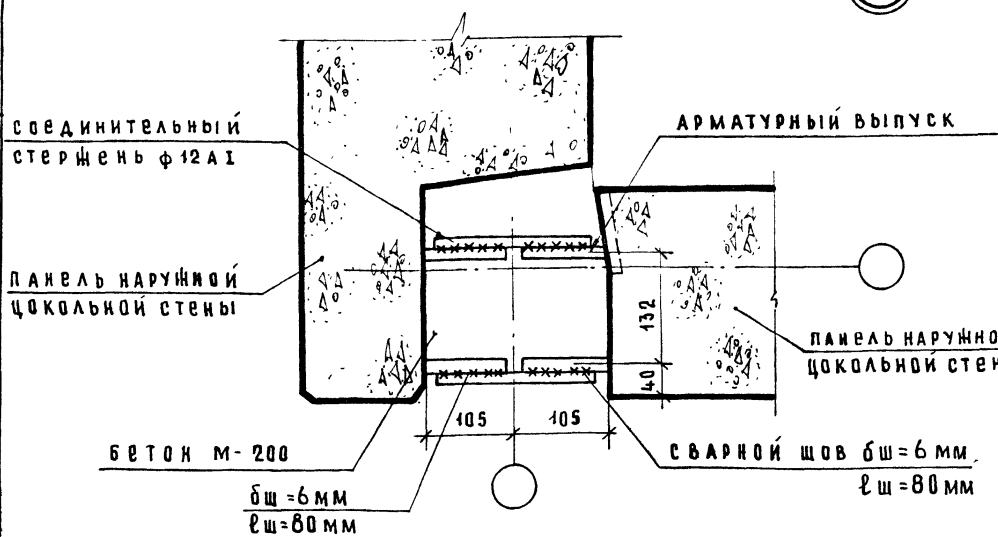

1. Герметизацию стыков см. на листе 1.
2. Заделка стыков раствором и бетон условно не показаны.
3. Разрез 1-1 к детали (17) см. лист 29, к детали (17ц) см. лист 30.

ТД 1975	Угловой стык панелей наружных стен Детали 17, 17ц	серия 2.130-1	
		выпуск 17	лист 28

ЦНИИЭП жилища г. Москва

нач. отд. м17 Б. Шляпин
гл. инж. отд. К. Росинский
гл. инж. пр. Г. Бабынин
ст. инженер А. Голубева
проверил Г. Бабынин
гл. инж. пр.

согласовано

Разрез 1-1 (17)

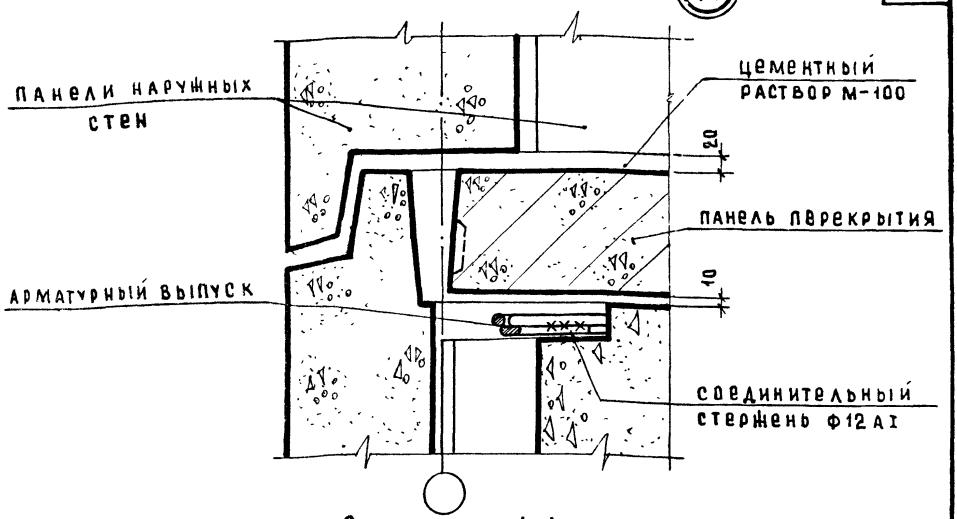

Разрез 1-1 (18)

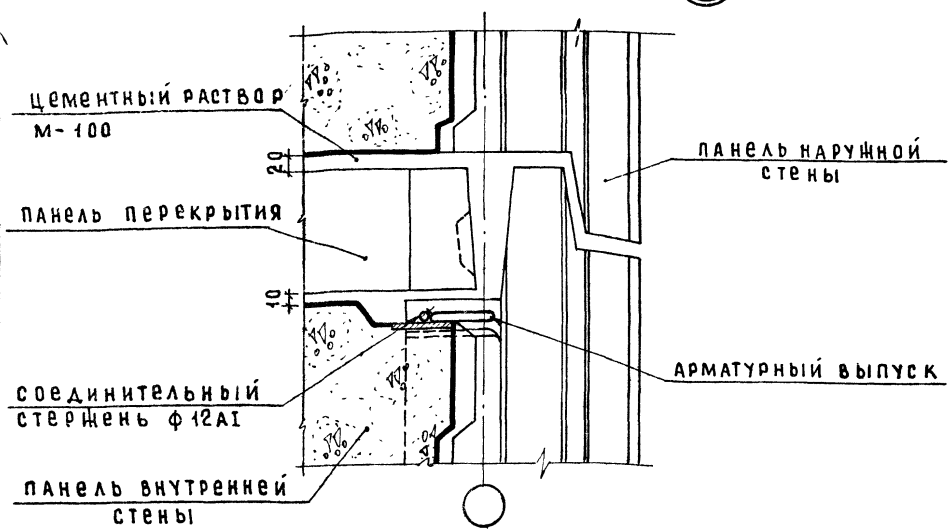

1. Герметизацию стыков см. на листе 1.
2. Заделка стыков раствором условно не показана.
3. Планы по верху панелей для дет. 17 см. лист 28. Для дет. 18 см. лист 31.

ТД 1975	Угловой стык панелей наружных стен. Деталь 17, разрез 1-1 к листу 28. Деталь 18, разрез 1-1 к листу 31.	серия 2.130-1	
		выпуск 17	лист 29

ЦНИИЭП жилища г. Москва

нач. отд. 17	Б. Шляпин	
гл. инж. ота	Н. Росинский	
гл. инж. пр.	Г. Бабынин	
ст. инженер	А. Голубева	
проверил	гл. инж. пр. Г. Бабынин	

Согласовано

Разрез 1-1

17ц

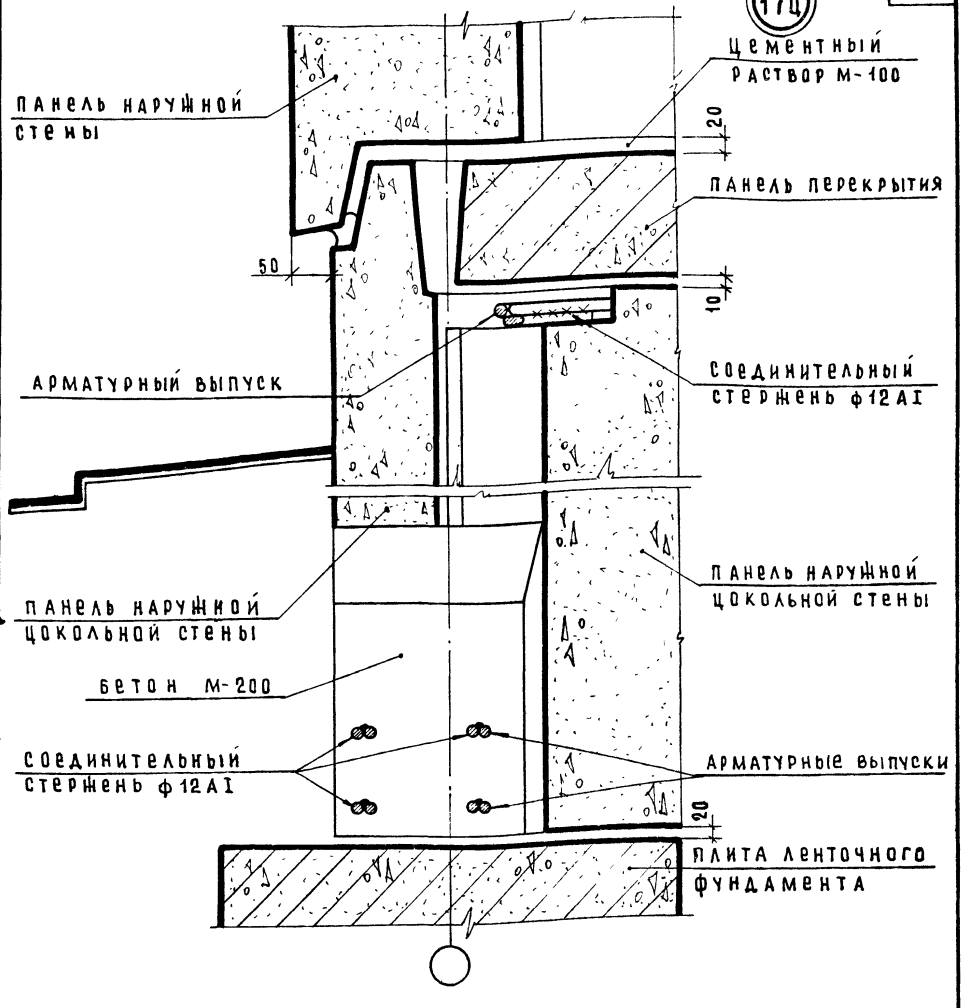

1. Герметизацию стыков см. на листе 1.
2. Заделка стыков раствором и бетоном условно не показана.
3. Планы по верху и низу панелей см. на листе 28.

ЦНИИЭП жилища, г. Москва	ТД 1975	Угловой стык панелей наружных стен Деталь 17ц, разрез 1-1 к листу 28	Серия 2.130-1 Выпуск 17 / Лист 30

Согласовано

Нач отд №17 — Б. Шляпин
Гл инж отд — Н. Росинский
Гл. инж. пр. — Г. Бабынин
Ст. инженер — А. Голубева
Проверил: Гл инж. пр. — Г. Бабынин

План по верху панелей

(18) (18ц)

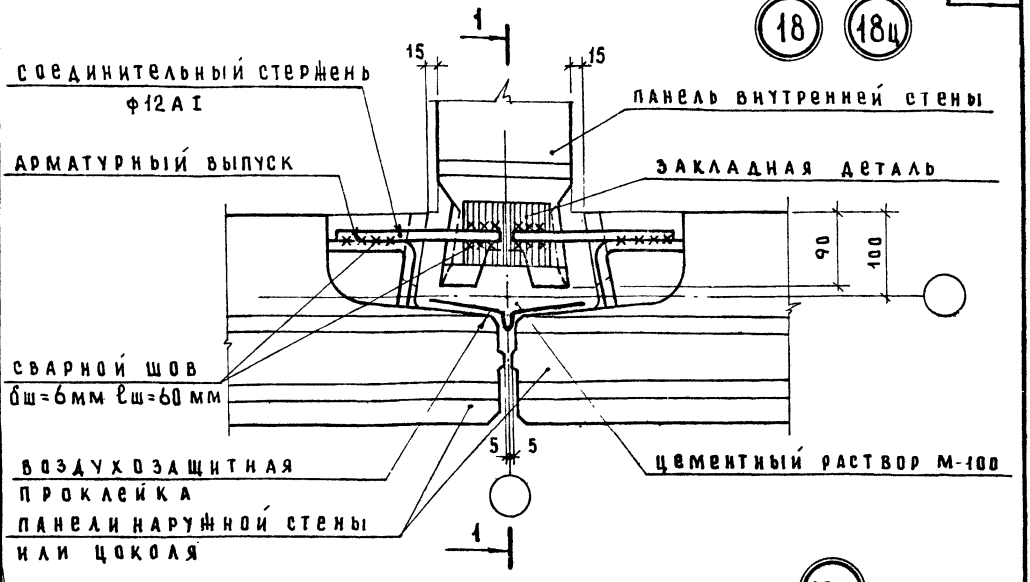

(18ц)

План по низу панелей

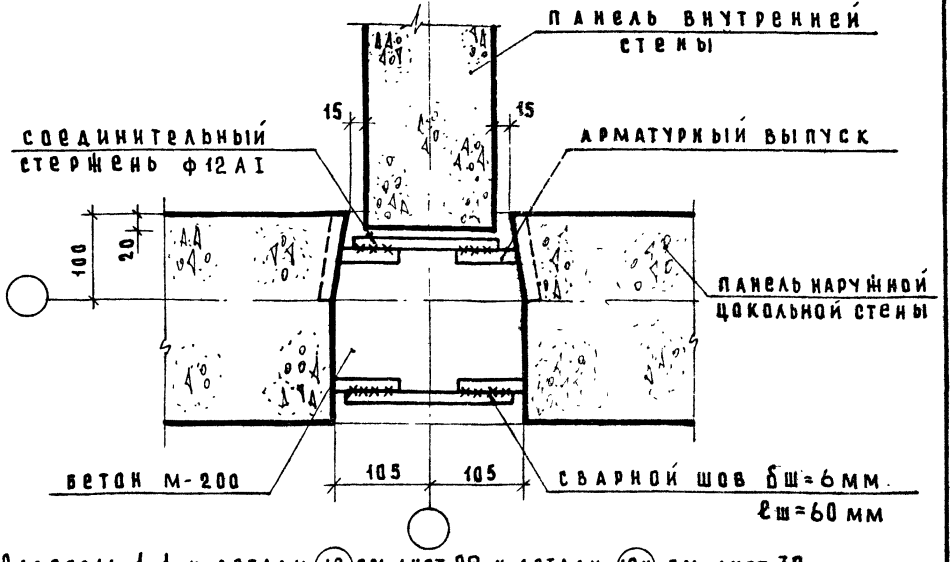

1. Разрезы 1-1 к детали (18) см. лист 29, к детали (18ц) см. лист 32.
2. Герметизацию стыков см. на листе 1.
3. Заделка стыков раствором условно не показана.

Нач. ота. №17	Б. Шляпин		
Гл. инж. ота.	К. Росинский		
Гл. инж. пр.	Г. Бабынин	проверил	Г. Бабынин
Ст. инженер	А. Голубева	Гл. инж. пр.	

ЦНИИЭП жилища г. Москва

ТД 1975

рядовой стык панелей наружной и внутренней стен

Детали 18, 18ц

серия 2.130-1

выпуск 17 | лист 31

Разрез 1-1

18ц

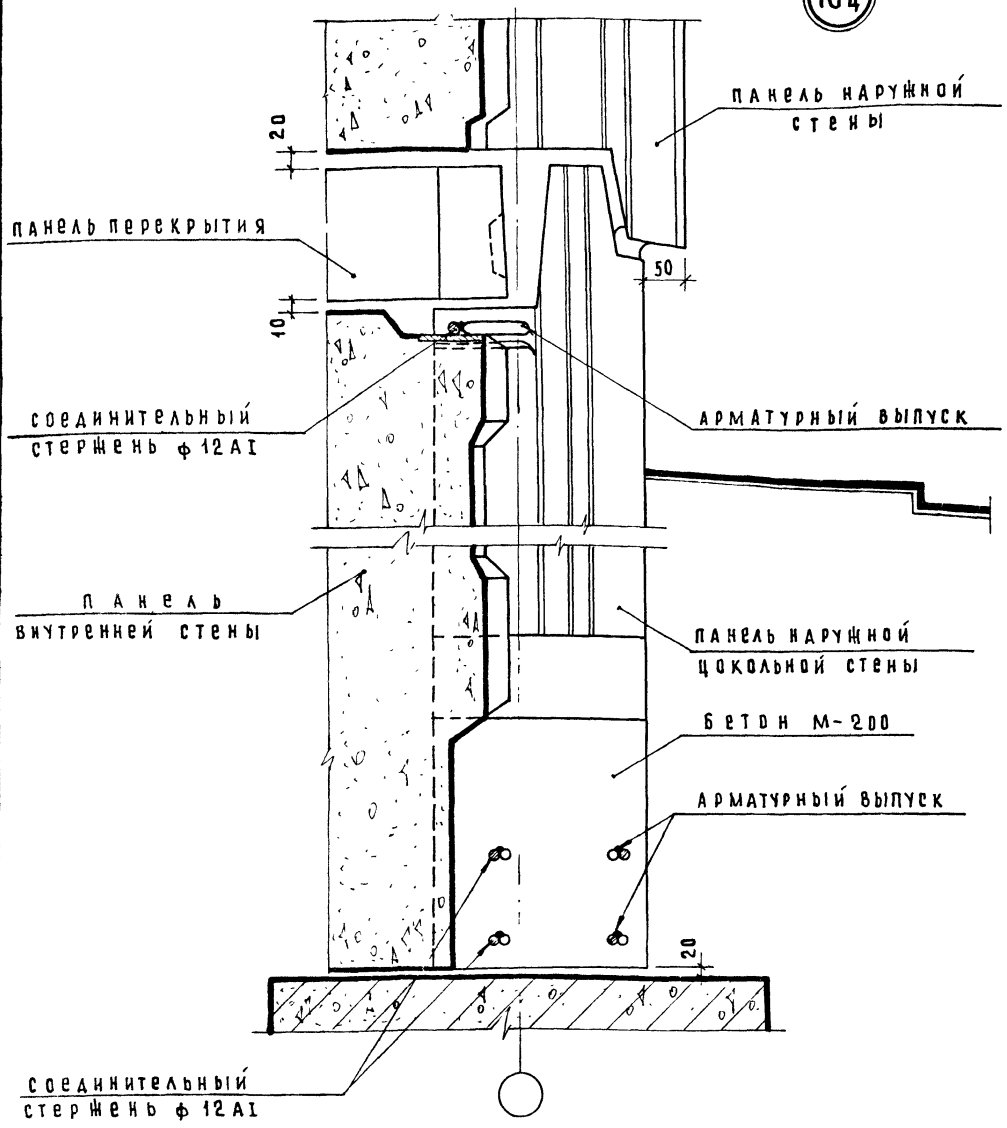

1. Герметизацию стыков см. на листе 1.
2. Заделка стыков раствором условно не показана
3. Планы по верху и низу панелей см. на листе 31.

ЦНИИЭП жилища г. Москва	ТД 1975	Рядовой стык панелей наружной и внутренней стен Деталь 18ц, разрез 1-1 к листу 31	серия 2.130-1 выпуск 17 / лист 32

согласовано		
нач. отд. №17	Б. Шляпин	
гл. инж. отд.	Н. Росинский	
гл. инж. пр.	Г. Бабынин	проверил Г. Бабынин
ст. инженер	А. Голубева	гл. инж. пр.

План по верху панелей

19 19ц

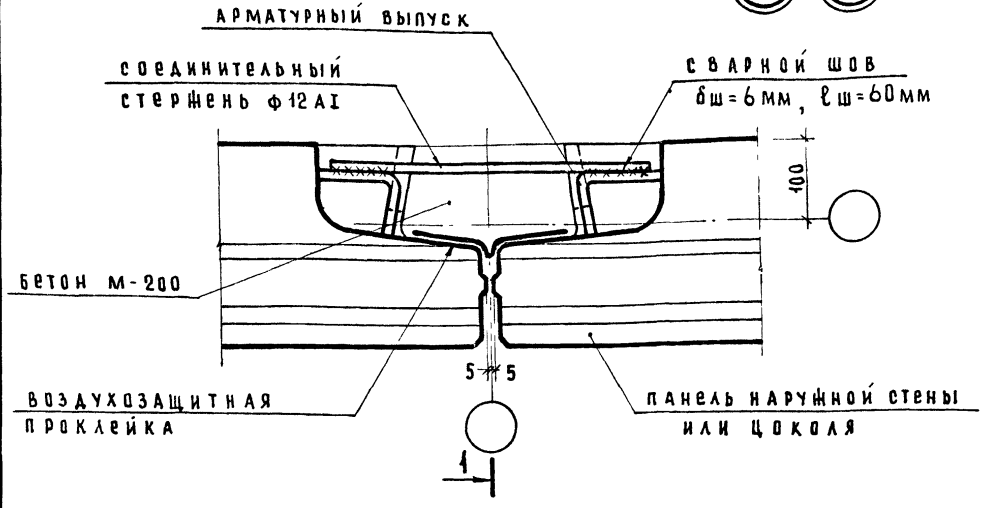

19ц

План по низу панелей

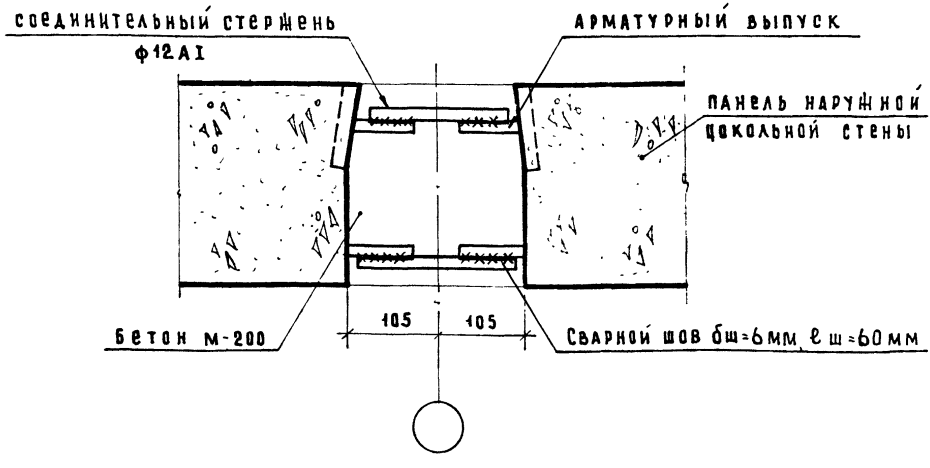

1. Разрез 1-1 см. на листе 34.
2. Герметизацию стыков см на листе 1.
3. Заделка стыков бетоном условно не показана.

ЦНИИЭП жилища г. Москва	ТД 1975	стык панелей наружной стены Детали 19, 19ц	серия 2.130-1 выпуск 17 / лист 33

согласовано		
нач. отд. №17	Б. Шляпин	
гл. инж. отд.	Н. Росинский	
гл. инж. пр.	Г. Бабынин	
ст. инженер	А. Голубева	
проверил	гл. инж. пр.	Г. Бабынин

Разрез 1-1

(19)

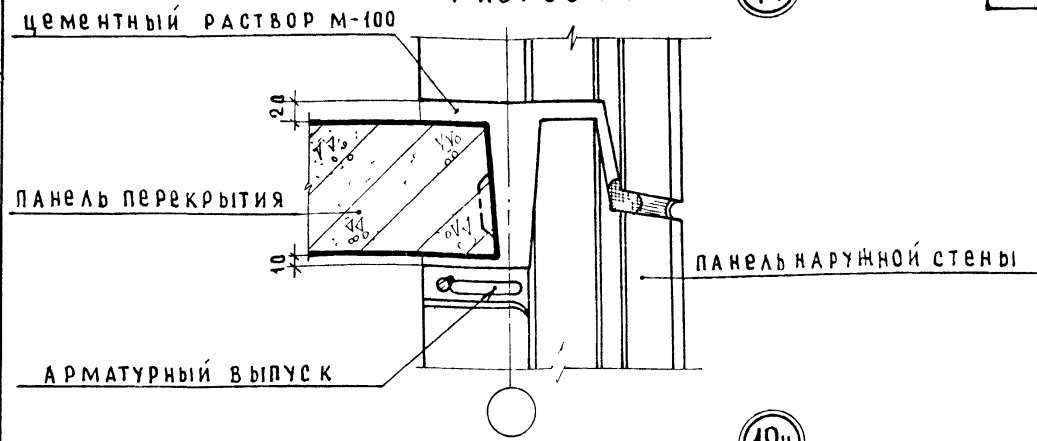

(19ц)

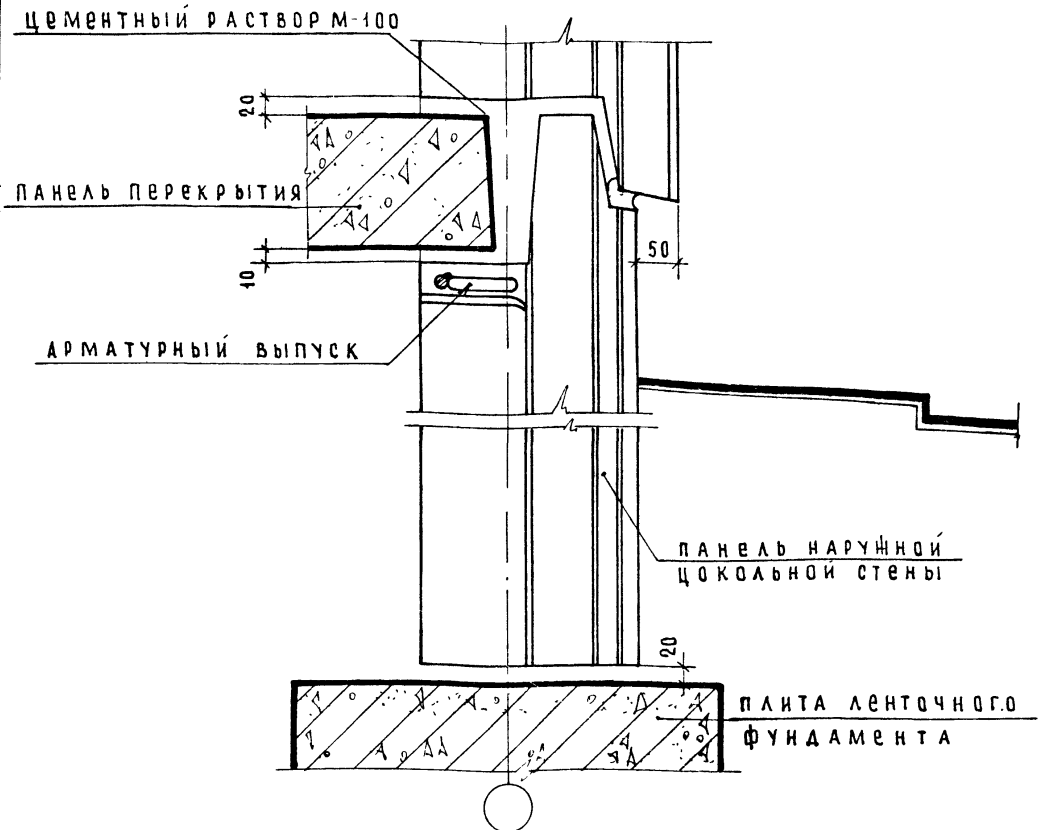

1. Герметиза ию стыков см. на листе 1.
2. Заделка тыков раствором и бетоном условно не показана.
3. Планы п верху и низу панелей см на листе 33

ТД 1975	Стык панелей наружной стены Детали 19,19ц. Разрез 1-1 к листу 33	серия 2.130-1	
		выпуск 17	лист 34

ЦНИИЭП жилища г Москва

Нач отд 119		Б Шляпин	Согласовано
Гл инж отд		Н. Росинский	
Гл инж пр		Г Бабынин	
Стинженер		А Голубева	
Гл инж пр.		Проверил Г. Бабынин	

План по верху панелей

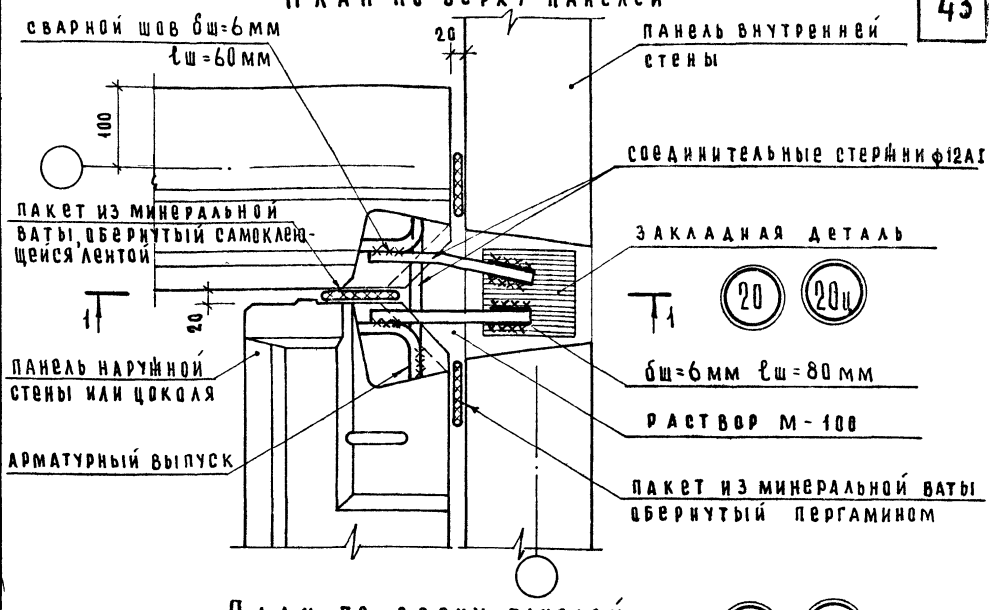

План по верху панелей

21 21ц

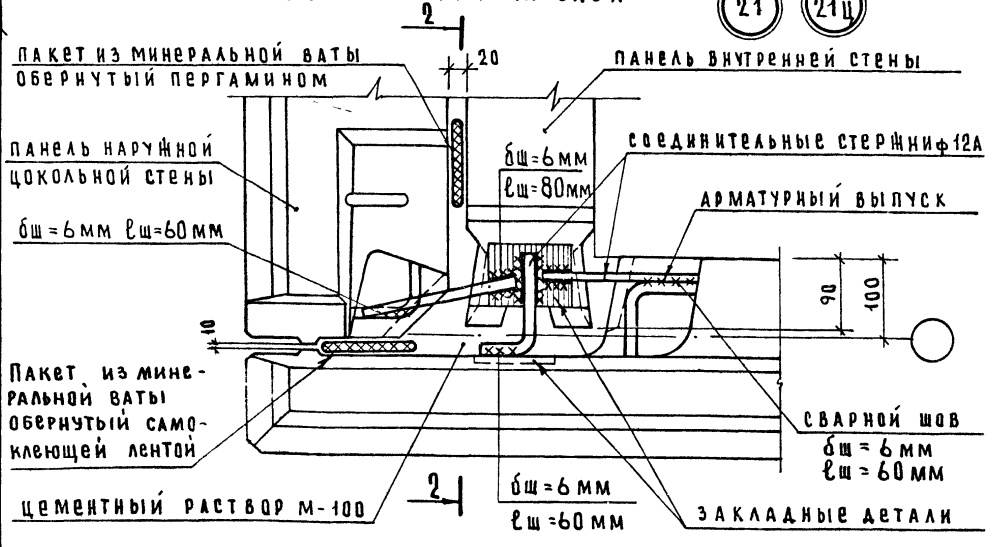

1. Разрез 1-1 и 2-2 к детали 20 и 21 см. лист 36.
2. Разрез 1-1 к дет. 20ц см. лист 37. Разрез 2-2 к дет. 21ц см. лист 38.
3. Герметизацию стыков см. на листе 1.
4. Заделка стыков раствором и бетон условно не показаны.

ТД 1975	Стык панелей наружной и внутренней стен у внутреннего и внешнего угла ризалита Детали 20, 20ц; 21, 21ц	Серия 2.130-1 Выпуск 17 / Лист 35

ЦНИИЭП жилища г. Москва

Нач. отд. № 17	Б. Шляпин	
Гл. инж. отд.	Н. Росинский	
Гл. инж. пр.	Г. Бабынин	
Ст. инженер	А. Голубева	
Гл. инж. пр.	Г. Бабынин	

Согласовано

Проверил

Разрез 1-1

(20)

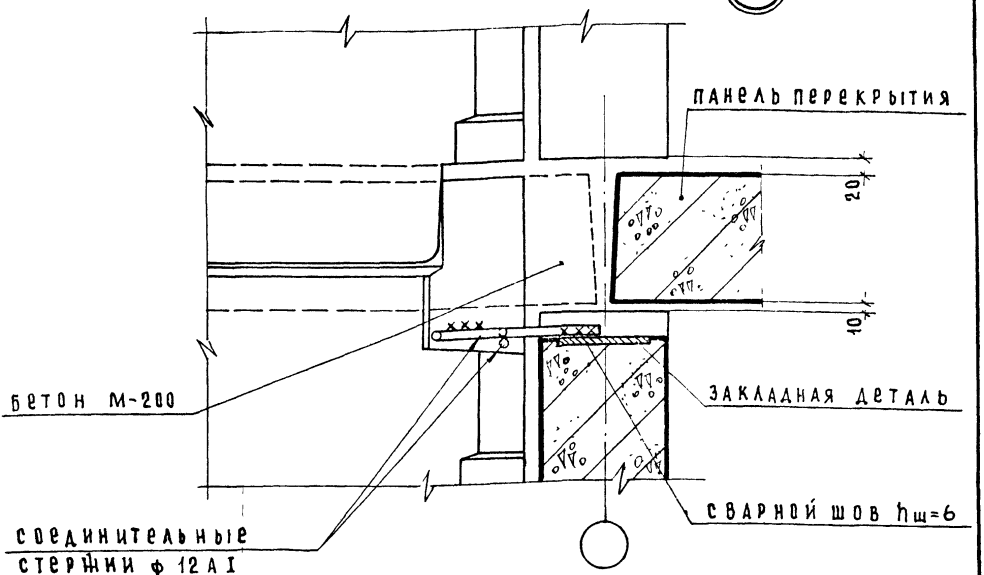

Разрез 2-2

(21)

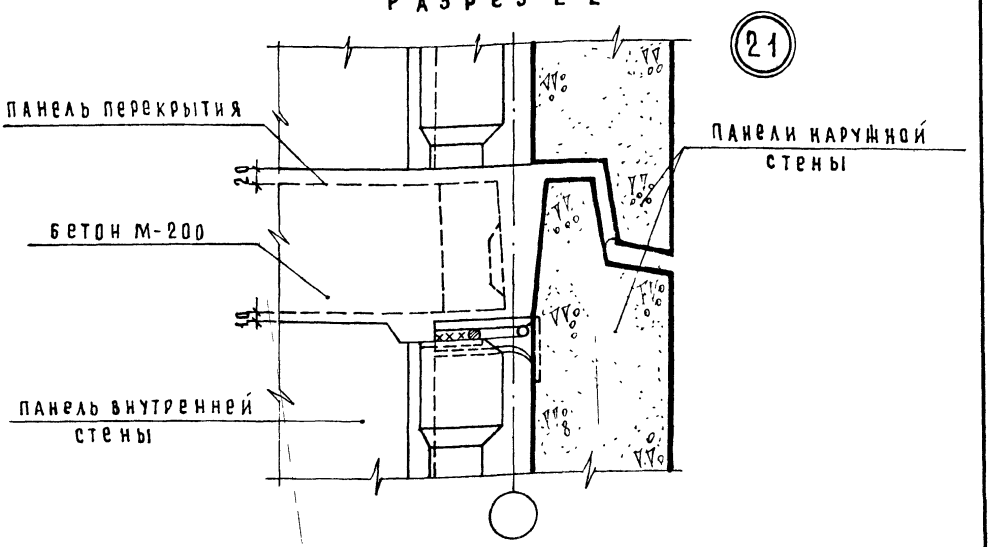

1 Планы по верху панелей см на листе 35.
2 Заделка стыков раствором и бетон условно не показаны.
3 Герметизацию стыков см. на листе 1
4 Пакеты из минеральной ваты условно не показаны.

ТД 1975	Стык панелей наружной и внутренней стен у внутреннего угла ризалита Детали 20,21; Разрезы 1-1,2-2 к листу 35	Серия 2.130-1	
		Выпуск 17	Лист 36

ЦНИИЭП жилища г. Москва

Нач отд. А17	Б. Шляпин	
Гл инж отд.	Н. Росинский	
Гл инж пр	Г. Бабынин	
Ст инж	А. Голубева	

Проверил: Гл инж пр. Г. Бабынин

Согласовано

Разрез 1-1

20ц

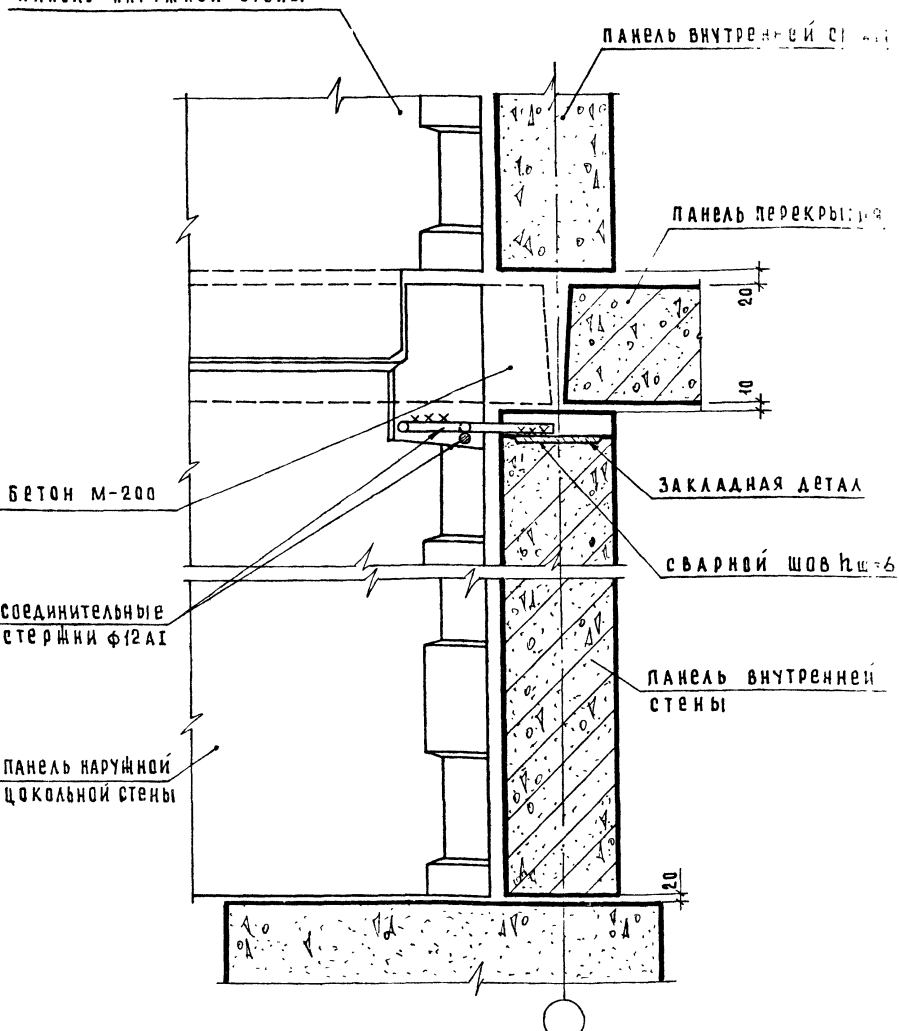

1. Планы по верху панелей см. на листе 35.
2. Заделка стыков раствором и бетон условно не показаны.
3. Герметизацию стыков см. на листе 1.
4. Пакеты из минеральной ваты условно не показаны.

ЦНИИЭП жилища г. Москва	ТД 1975	Стык панелей наружной и внутренней стен у внутреннего угла ризалита Деталь 20ц, разрез 1-1 к листу 35.	серия 2.130-1 выпуск 17 / лист 37

согласовано

нач. отд. №17	Б. Шляпин	
гл. инж. отд.	И. Осинский	
гл. инж. пр.	С. Бабынин	
ст. инж.	А. Голубева	
проверил	Г. Бабынин	
гл. инж. пр.		

Разрез 2-2

21ц

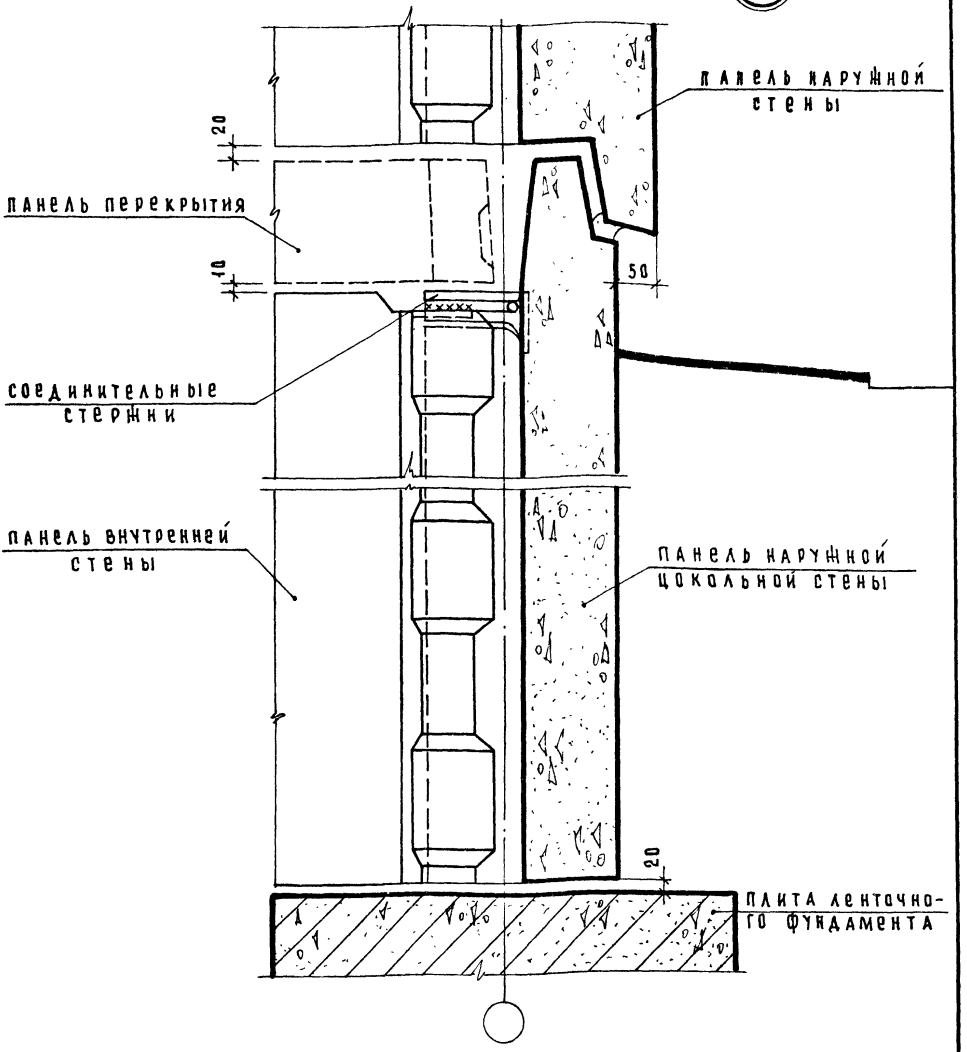

1. Планы по верху панелей см. на листе 35.
2. Герметизацию стыков см. на листе 1.
3. Заделка стыков раствором условно не показана.

ТД 1975	Стык панелей наружной и внутренней стен у внешнего угла ризалита. Деталь 21ц, разрез 2-2 к листу 35	серия 2.130-1	
		выпуск 17	лист 38

ЦНИИЭП жилища г. Москва

нач. отд. №17	Б. Шляпин	
гл. инж. отд.	Н. Росинский	
гл. инж. пр.	Г. Бабынин	
ст. инж.	А. Голубева	
проверил	Г. Бабынин	
гл. инж. пр.		

согласовано

Разрез 1-1

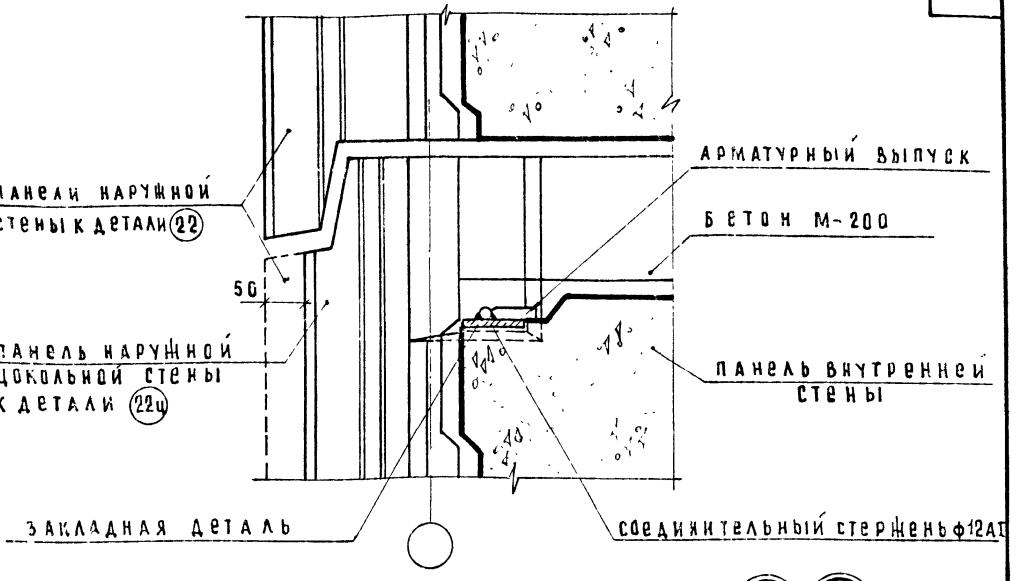

План по верху панели (22) (22ц)

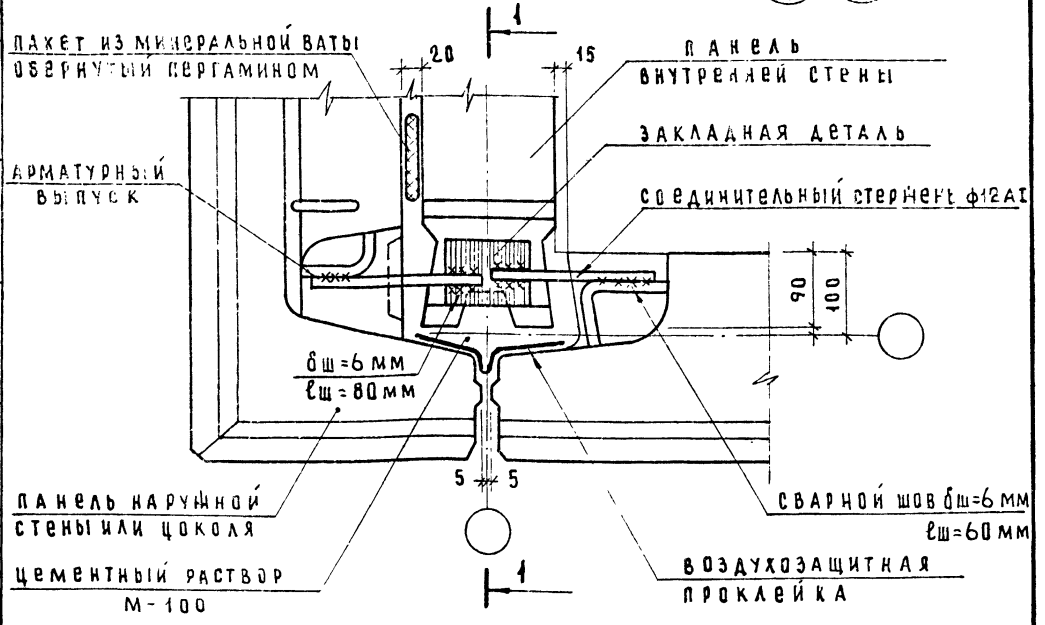

1. Герметизацию стыков см. на листе 1.
2. Заделка стыков раствором и бетоном условно не показаны

ТД 1975	Стык панелей наружной и внутренней стен у внешнего угла ризалита /вариант/ Детали 22, 22ц.	Серия 2.130-1 Выпуск 17 Лист 39

ЦНИИЭП жилища г. Москва

Нач. отд. Н17 — Гл. инж. отд. — Гл. инж. пр. — Ст. инженер

Б. Шляпин — Н. Росинский — Г. Бабынин — А. Голубева

Проверил Г. Бабынин

Согласовано

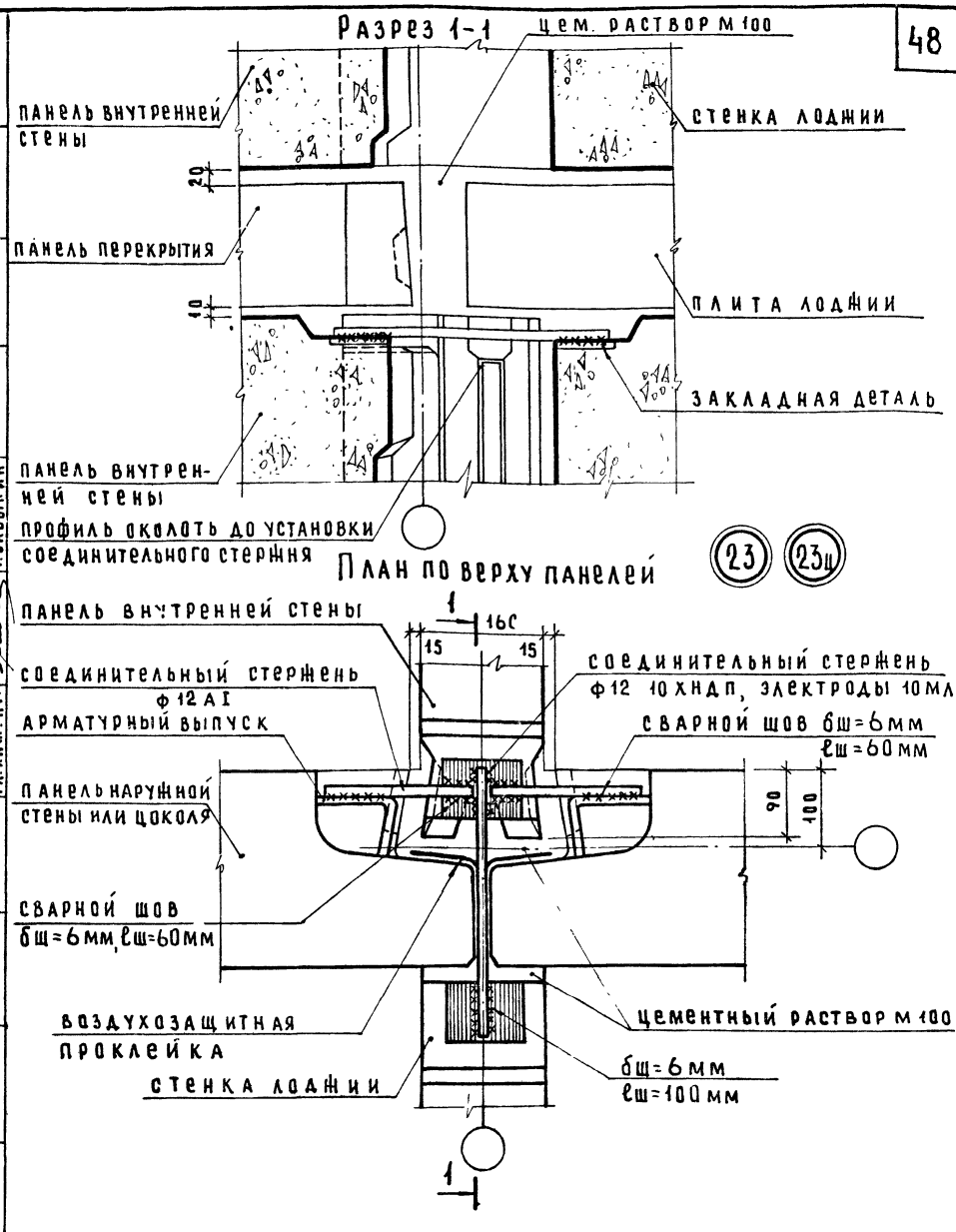

1. Герметизацию стыка см. на листе 1.
2. Заделка стыков раствором условно не показана.

ТД	Стык панелей наружной и внутренней стен и стенки лоджии	Серия 2.130-1	
1975	Детали 23, 23ц	Выпуск 17	Лист 40

Согласован

Проверил: Г. Бабынин; Гл. инж. пр.

Н. Росинский; Г. Бабынин; А. Голубева

Ф. Шляпин

Нач. отд. №17; Гл. инж. отд.; Гл. инж. пр.; Ст. инженер

ЦНИИЭП жилища г. Москва

План по верху панелей

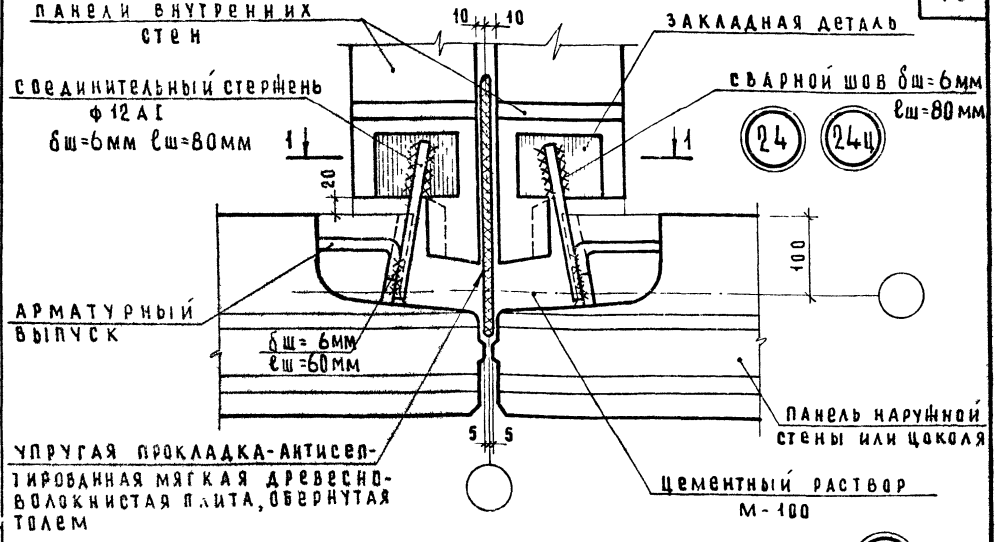

План по низу панелей

24ц

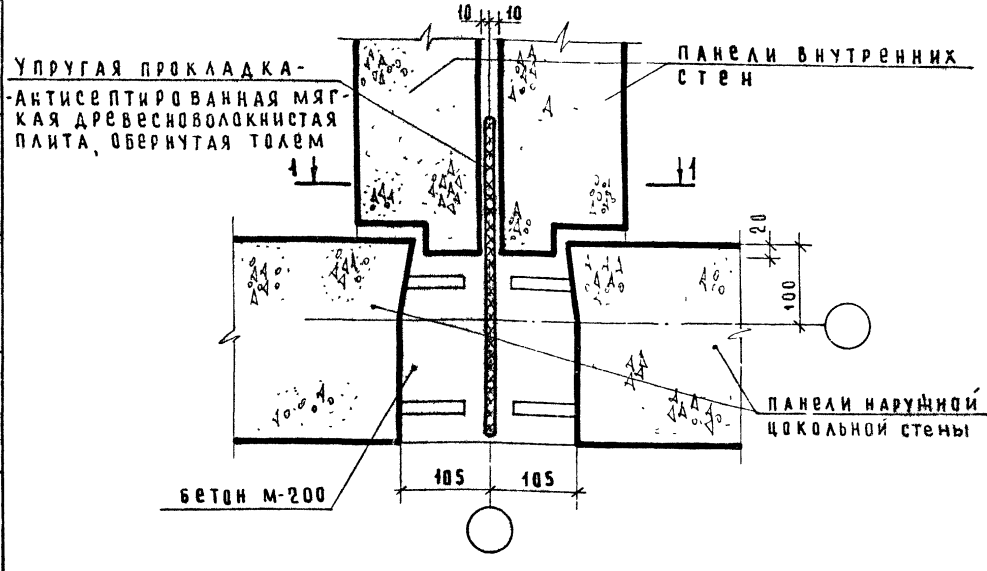

1. Разрез 1-1 к деталям 24, 24ц см. на листе 42.
2. Герметизацию стыка см. на листе 1.
3. Заделка стыков раствором и бетоном условно не показана.

ТД 1975	Стык панелей наружной и внутренних стен в месте деформационного шва. Детали 24, 24ц	серия 2.130-1	
		выпуск 17	лист 41

ЦНИИЭП жилища г. Москва

нач. отд. №7		
гл. инж. отд.	И. Росинский	
гл. инж. пр.	Г. Бабынин	
ст. инженер	А. Голубева	
гл. инж. пр.	Г. Бабынин	
проверил	Г. Бабынин	
	Б. Шляпин	

согласовано

Разрез 1-1

(24)

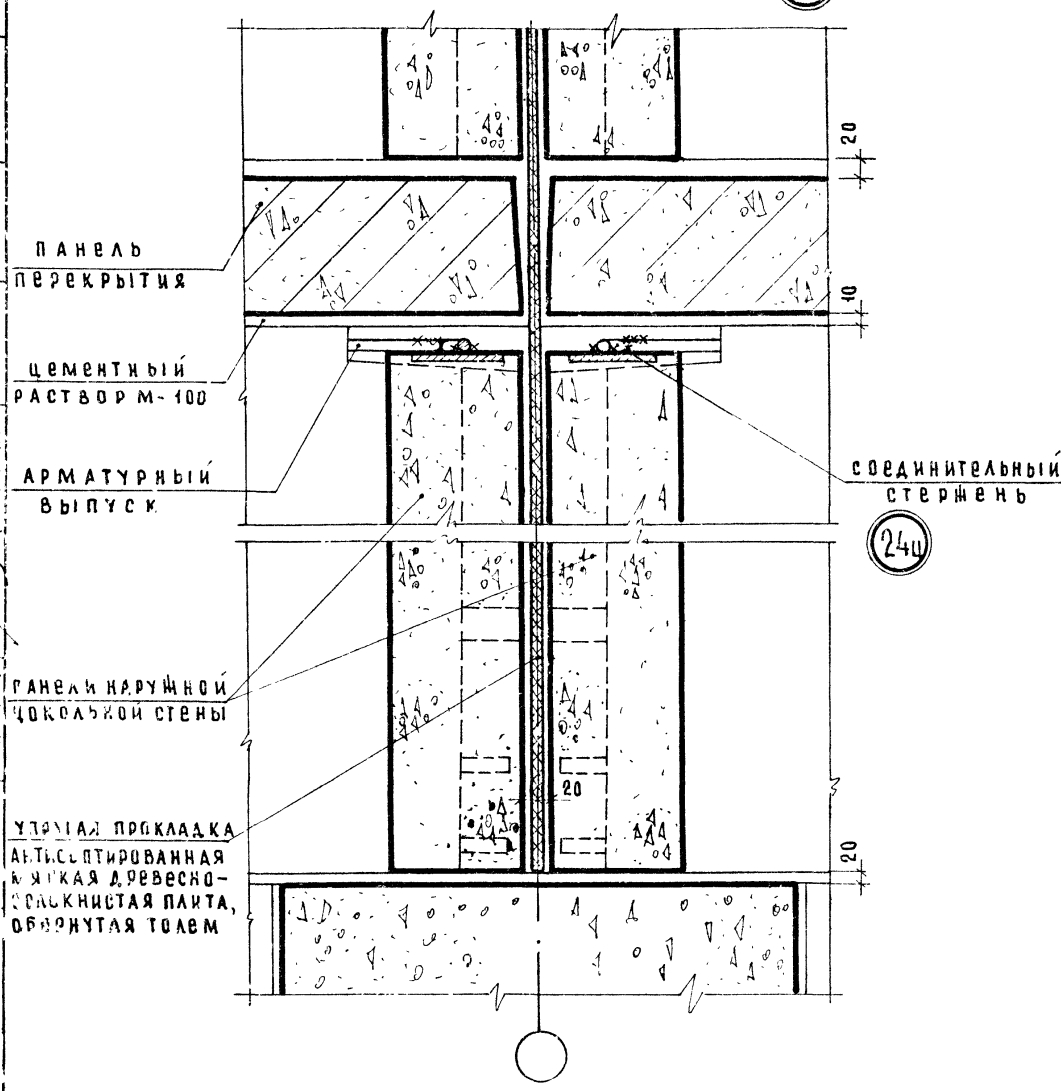

1. Планы по низу и верху панелей см. на листе 41
2. Герметизацию стыков см. на листе 1.
3. Заделка стыков раствором условно не показана.

ТД 1975	Стык панелей наружной и внутренних стен в месте деформационного шва Детали 24, 24ц, разрез 1-1 к листу 41	серия 2.130-1 выпуск 17 / лист 42

ЦНИИЭП жилища г. Москва

НАЧ. ОТД.		
ГЛ. ИНЖ. ОТД.		
ГЛ. ИНЖ. ПР.		
СТ. ИН. ЮН.		
Б. Шляпин		
Н. Росинский		
Г. Бабынин		
А. Голубева		
Г. Бабынин		

Проверка

СОГЛАСОВАНО

Фрагмент монтажного плана совмещенной крыши

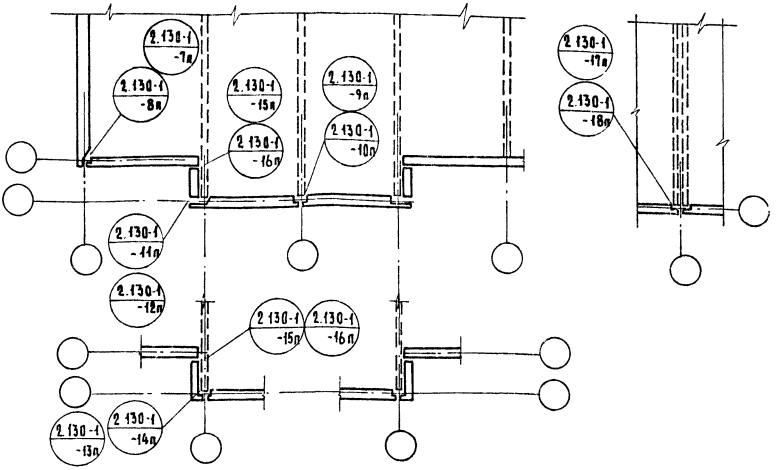

Фрагмент монтажного плана чердачной крыши

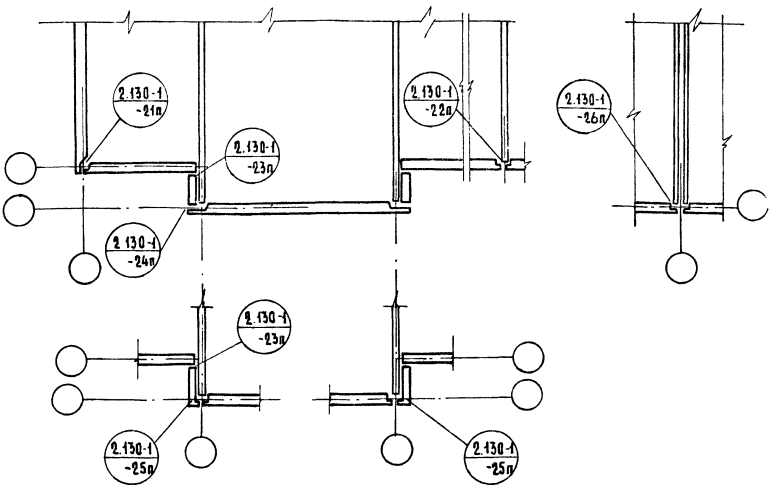

ТД 1975	Фрагменты монтажных схем парапетов. Маркировка деталей	серия 2.130-1	
		выпуск 17	лист 43

ЦНИИЭП жилища г. Москва

нач. отд. №17	Б. Шаляпин	
гл. инж. отд.	Н. Росинский	
гл. инж. пр.	Г. Бабынин	
ст. техник	Л. Лесникова	

Проверил: гл. инж. пр. Г. Бабынин

Согласовано

Разрез 1-1 (6п) Горизонтальный стык

План по А-А (5п) Вертикальный стык

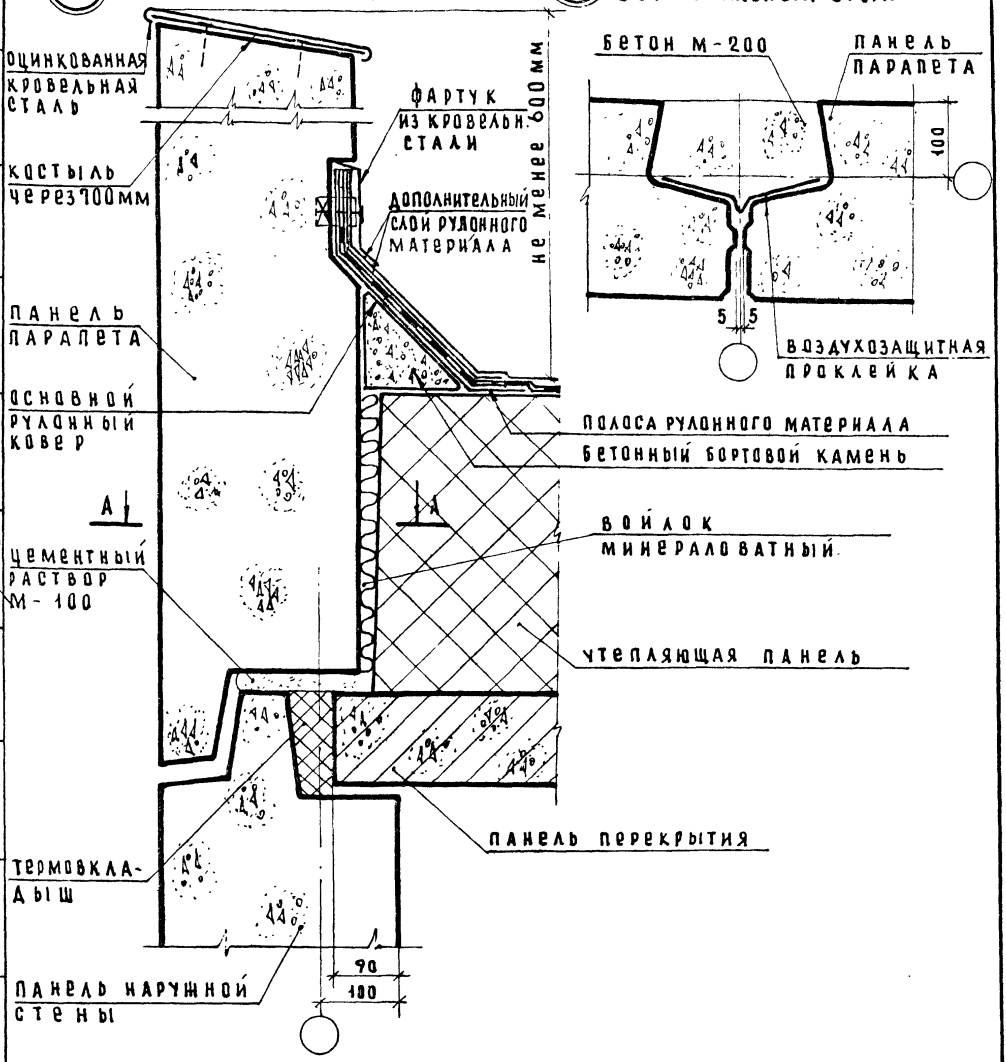

1. Герметизацию стыков см. лист 1.
2. Устройство термовкладыша см. пояснительную записку.
3. Устройство покрытия см. в серии 2.160-1, выпуск 1.

ТД 1975	Сопряжение панелей парапета, наружной стены, перекрытия и покрытия. Вертикальный и горизонтальный стыки. Детали 5п, 6п	Серия 2.130-1	
		Выпуск 17	Лист 44

ЦНИИЭП жилища г. Москва

Гл. инж. отд. Н. Росинский
Гл. инж. пр. Г. Бабынин
Ст. техник Л. Лесникова
Проверил Гл. инж. пр. Г. Бабынин

Деталь соединения парапетов высотой 900мм (7п)

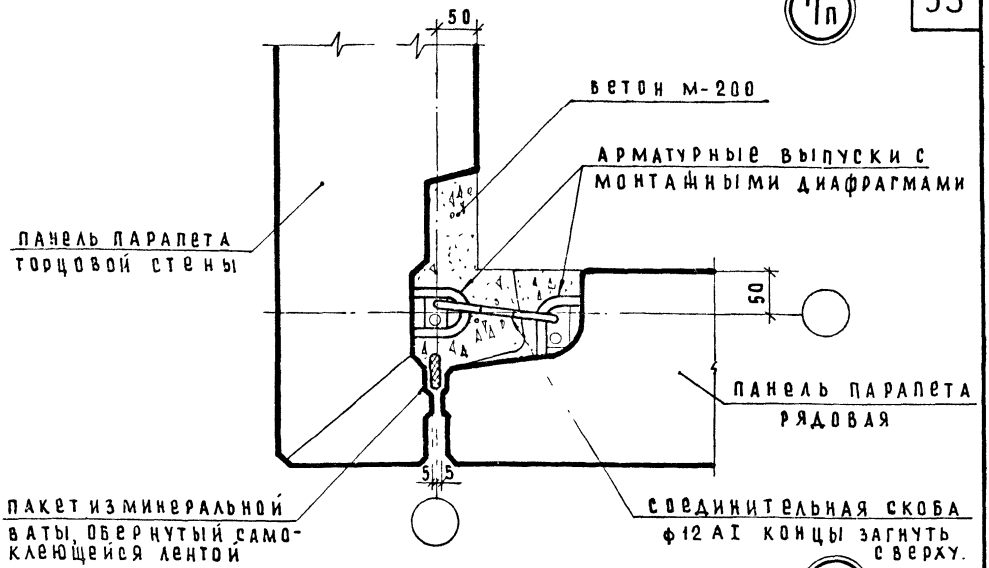

Деталь соединения парапетов высотой 1300мм (8п)

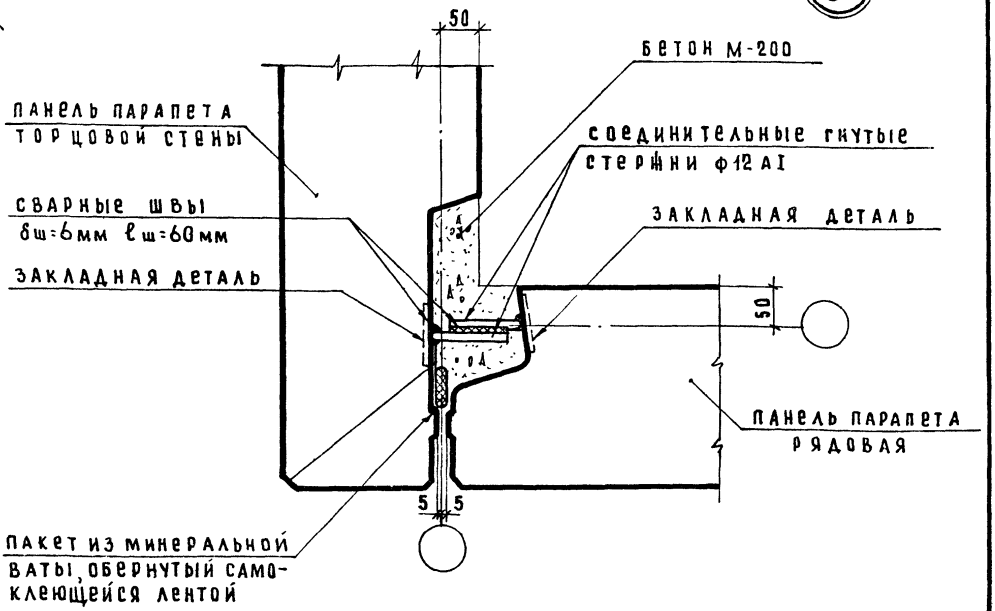

Герметизацию стыка см. на листе 1.

ТД 1975	Угловой стык панелей парапетов /для совмещенных крыш/ Детали 7п, 8п	серия 2.130-1	
		выпуск 17	лист 45

ЦНИИЭП жилища г. Москва

нач. отд. № 17	Б. Шляпин	согласовано
гл. инж. отд.	Н. Росинский	
гл. инж. пр.	Г. Бабынин	
проверил гл. инж. пр.	Г. Бабынин	

Деталь соединения парапетов высотой 900 мм (9п)

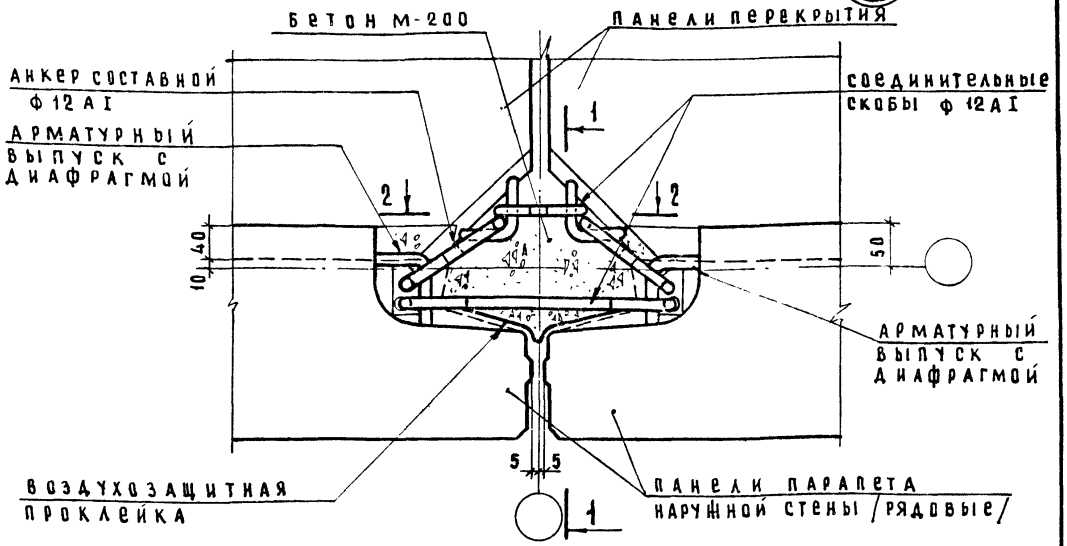

Деталь соединения парапетов высотой 1300мм (10п)

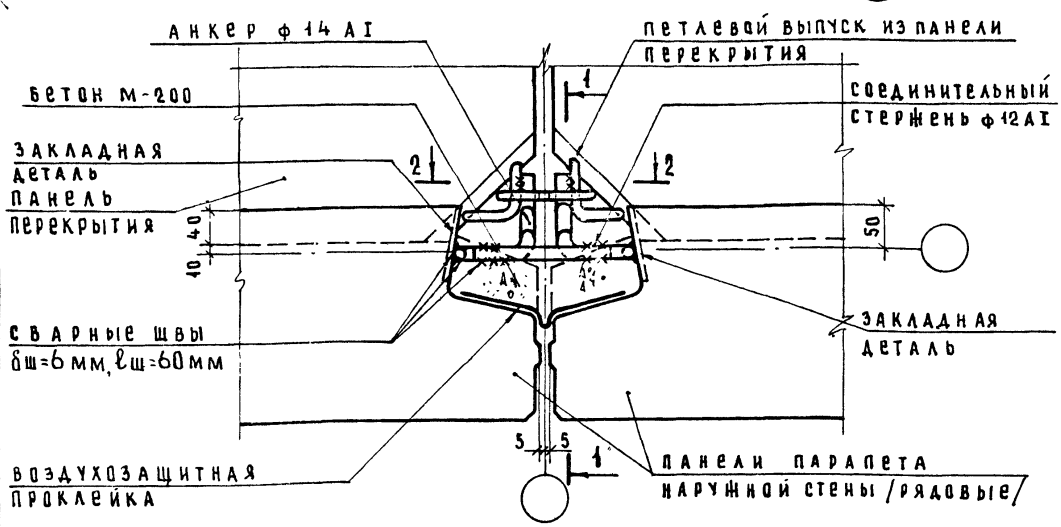

1. Герметизацию стыка см. на листе 1.
2. Разрезы 1-1 и 2-2 к детали 9п см. на листах 47 и 49.
3. Разрезы 1-1 и 2-2 к детали 10п см. на листах 48 и 49.

ЦНИИЭП жилища г. Москва	ТД 1975	Рядовой стык панелей парапетов /для совмещенных крыш/ Детали 9п, 10п	Серия 2.130-1, Выпуск 17, Лист 46

Согласовано

Нач. отд. №17 — Б. Шляпин
Гл. инж. отд. — И. Росинский
Гл. инж. пр. — Г. Бабынин
Проверил — Г. Бабынин
Гл. инж. пр. —

Разрез 1-1

9п

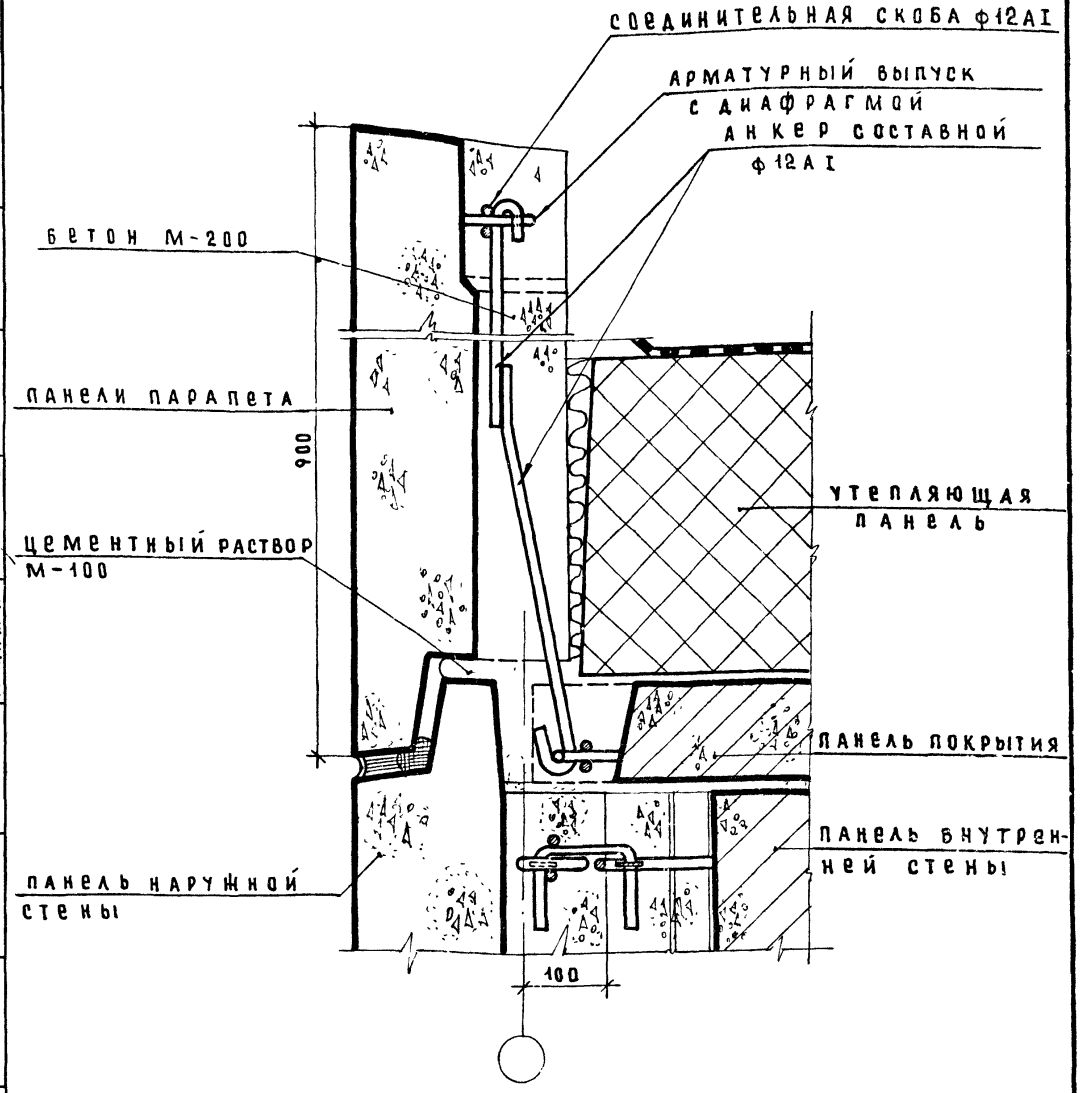

1. План к детали 9п см. лист 46.
2. Герметизацию стыков см. лист 1.

Согласовано			
Проверил	Гл. инж. пр.	Г. Бабынин	
Нач. отд. №17	Б. Шляпин		
Гл. инж. отд.	Н. Росинский		
Гл. инж. пр.	Г. Бабынин		

ЦНИИЭП жилища г. Москва

ТД 1975	Деталь 9п разрез 1-1 к листу 46	серия 2.130-1	
		выпуск 17	лист 47

Разрез 1-1

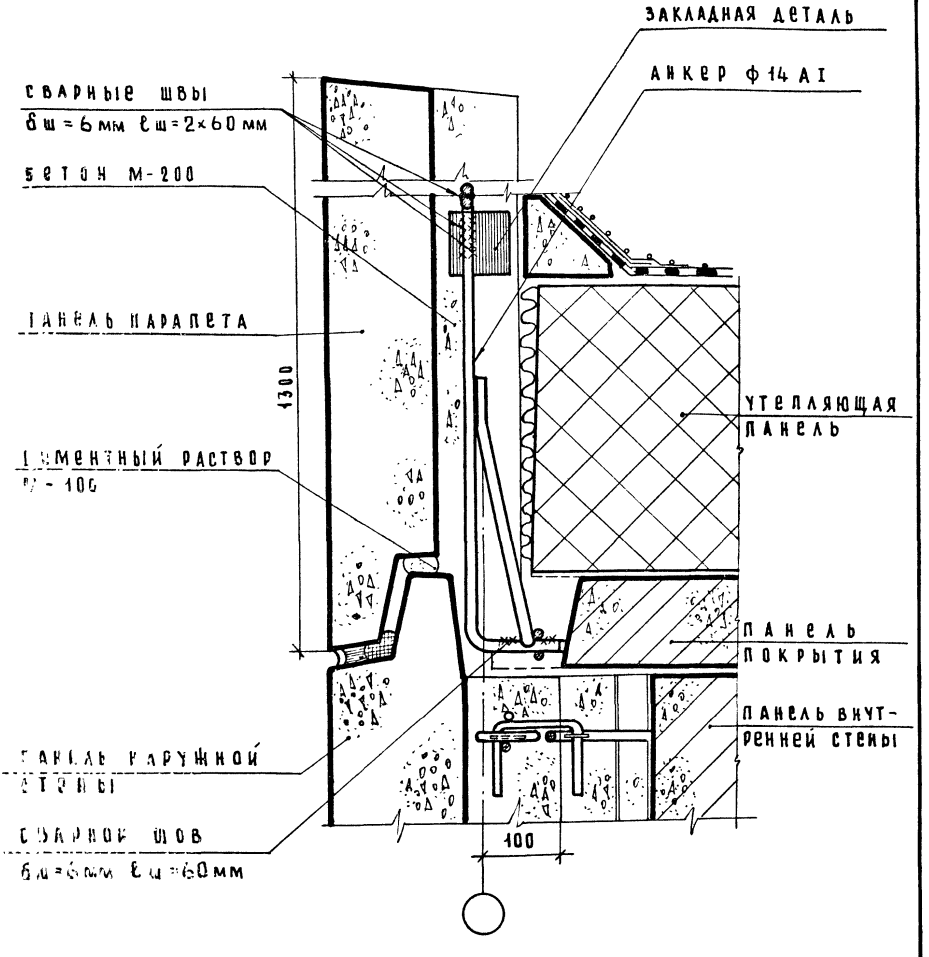

1. Привязку к детали 10п см. лист 46.
2. Герметизацию стыков см. лист 1.

Разрез 2-2

9п

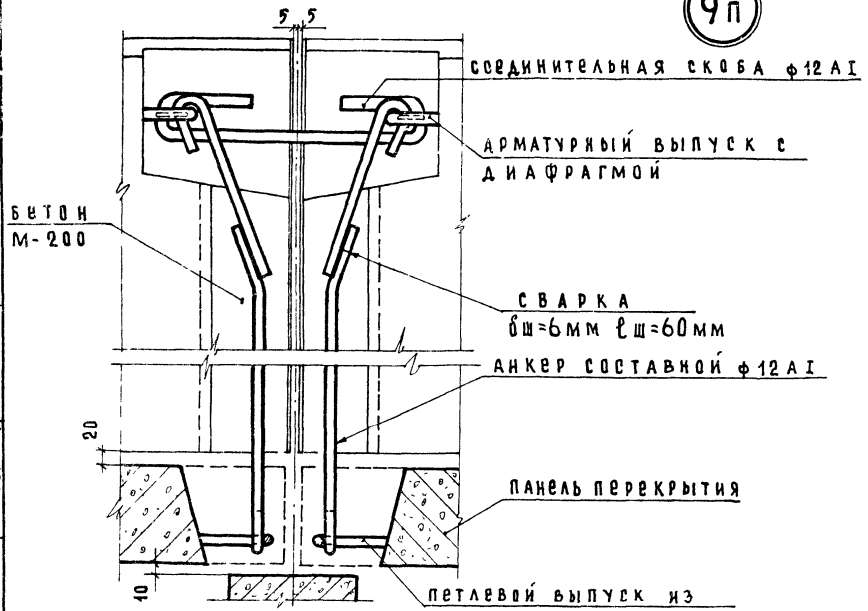

Разрез 2-2

10п

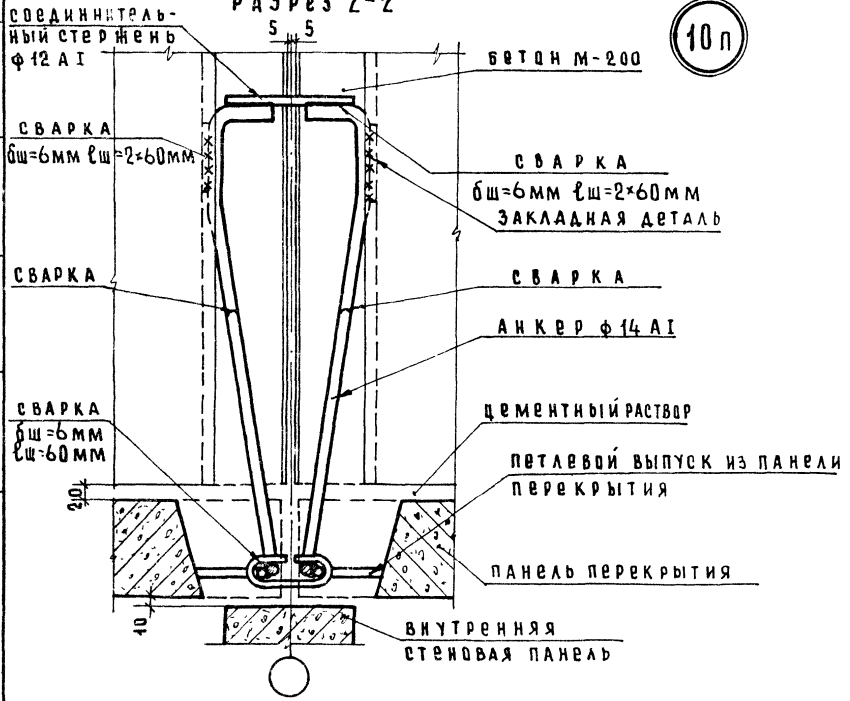

согласовано		
проверил	гл. инж. пр.	Г. Бабынин
		Б. Шляпин
		Ж. Росинский
		С. Бабынин
		А. Лесникова
нач. отд. 17		
гл. инж. отд.		
гл. инж. пр.		
ст. техник		

ЦНИИЭП жилища г. Москва

ТД 1975

Детали 9п, 10п. Разрезы 2-2 к листу 46

серия 2.130-1

выпуск 17

лист 49

Деталь соединения парапетов высотой 900мм (11п)

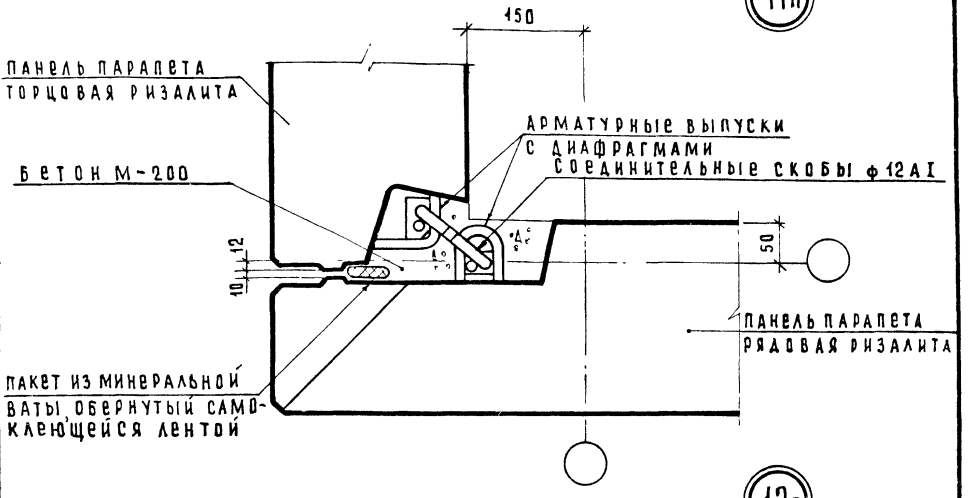

Деталь соединения парапетов высотой 1300мм (12п)

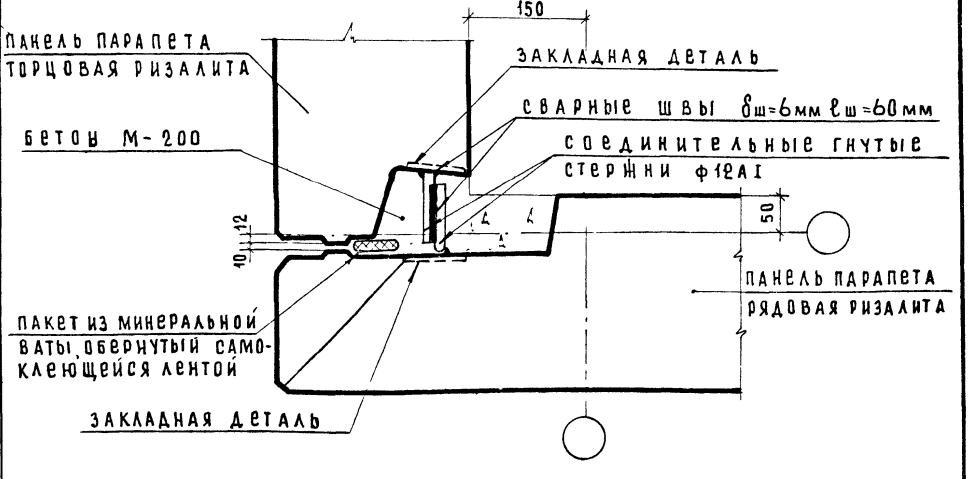

1. Герметизацию стыка см. лист 1.

ТД 1975	Стык панелей парапетов у внешнего угла ризалита /для совмещенных крыш/ Детали 11п, 12п	Серия 2.130-1	
		Выпуск 17	Лист 50

ЦНИИЭП жилища г. Москва

Нач. отд. №17	Б. Шляпин
Гл. инж. отд.	Н. Росинский
Гл. инж. пр.	Г. Бабынин
Проверил	Г. Бабынин
Гл. инж. пр.	
Согласовано	

Деталь соединения парапетов высотой 900 мм (13п)

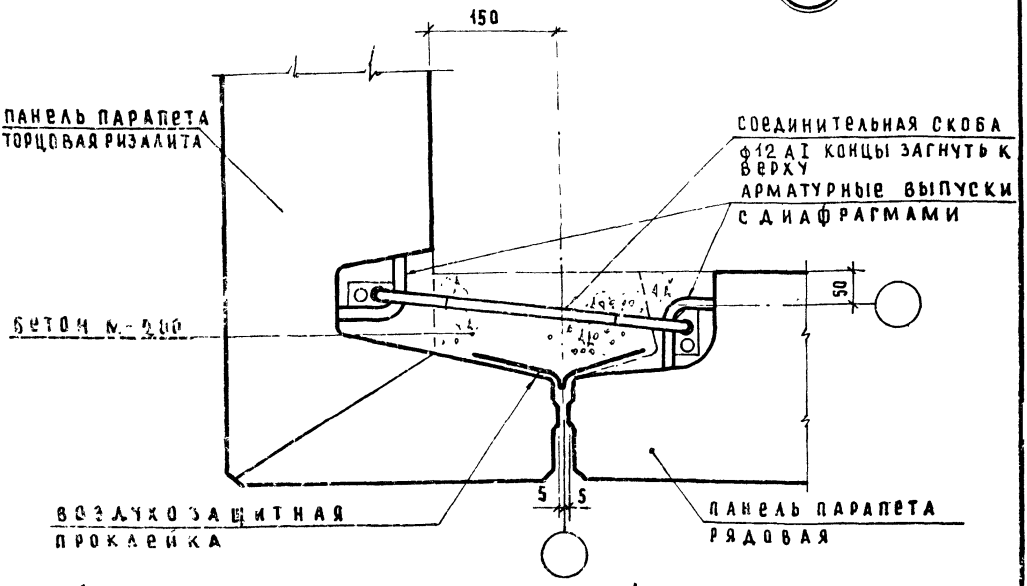

Деталь соединения парапетов высотой 1300 мм (14п)

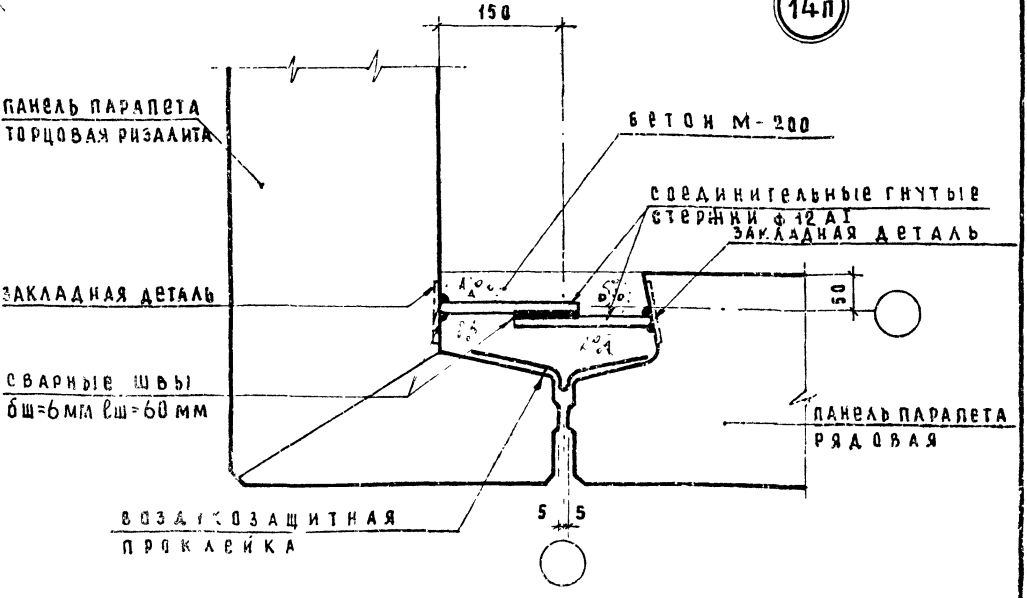

Герметизацию стыка см лист 1.

ТД 1975	СТЫК ПАНЕЛЕЙ ПАРАПЕТОВ [illegible] УГЛ РИЗАЛИТА [illegible] ЕТ [illegible] 14П [illegible]	[illegible] ВЫПУСК 7 ЛИСТ 51

ЦНИИЭП жилища г. Москва

НАЧ ОТД №17 ГЛ.ИНЖ.ОТД. ГЛ.ИНЖ.ПР. Б.Шляпин Н.Росинский Г.Бабынин

ПРОВЕРИЛ ГЛ.ИНЖ.ПР. Г.Бабынин

СОГЛАСОВАНО

Деталь соединения парапетов высотой 900мм (15п)

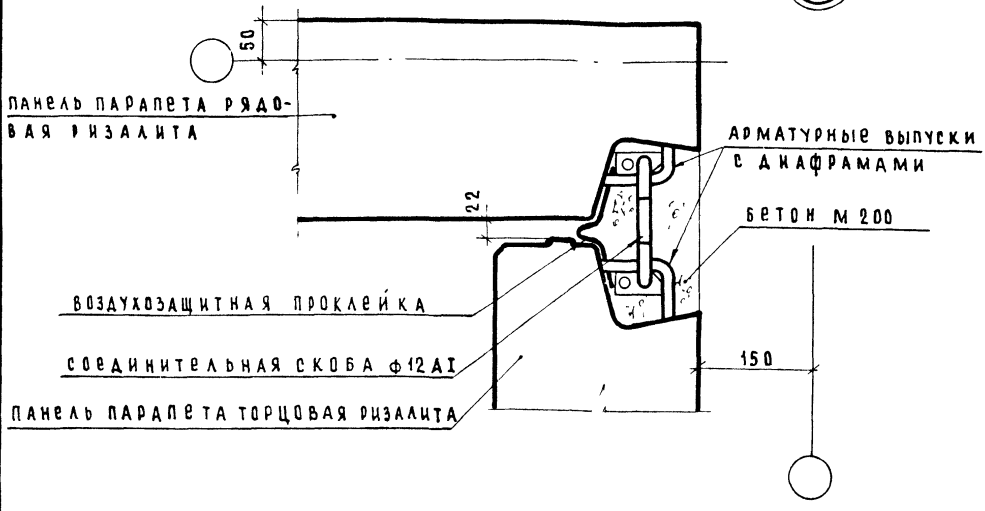

Деталь соединения парапетов высотой 1300мм (16п)

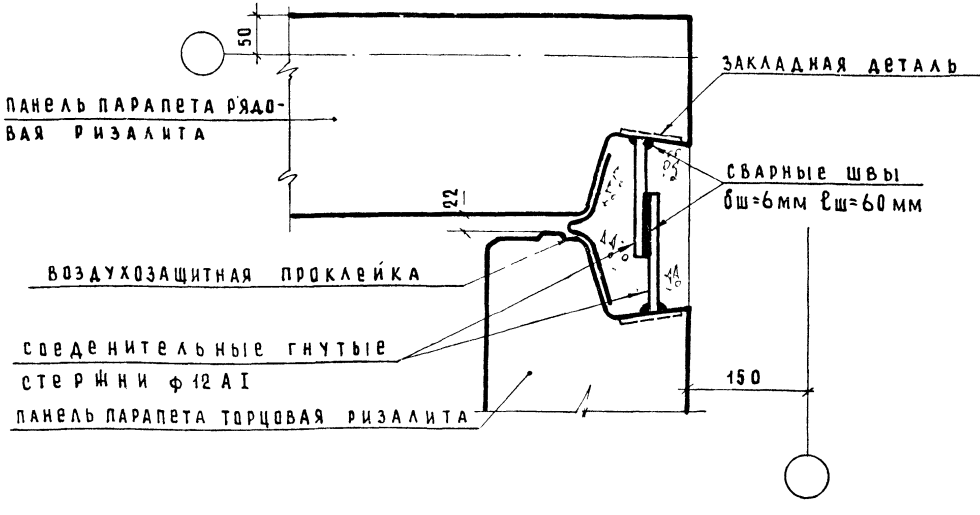

Герметизация стыка см. лист 1.

СОГЛАСОВАНО

ПРОВЕРИЛ Г.БАБЫКИН

Б.ШЛЯПИН
Н.РОСИНСКИЙ
Г.БАБЫКИН

НАЧ.ОТД.№17 Б.ШЛЯПИН
ГЛ.ИНЖ.ОТД. Н.РОСИНСКИЙ
ГЛ.ИНЖ.ПР. Г.БАБЫКИН

ЦНИИЭП жилища г. Москва

ТД 1975

Стык панелей парапетов у внутреннего угла ризалита /для совмещенных крыш/
Детали 15п, 16п

серия 2.130-1
выпуск 17
лист 52

Деталь соединения парапетов высотой 900 мм (17п)

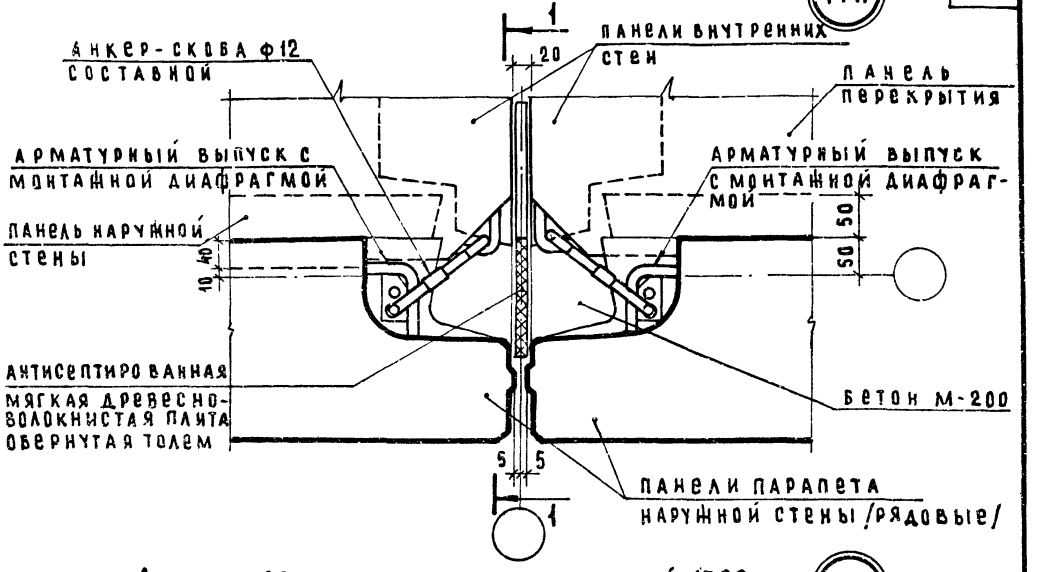

Деталь соединения парапетов высотой 1300 мм (18п)

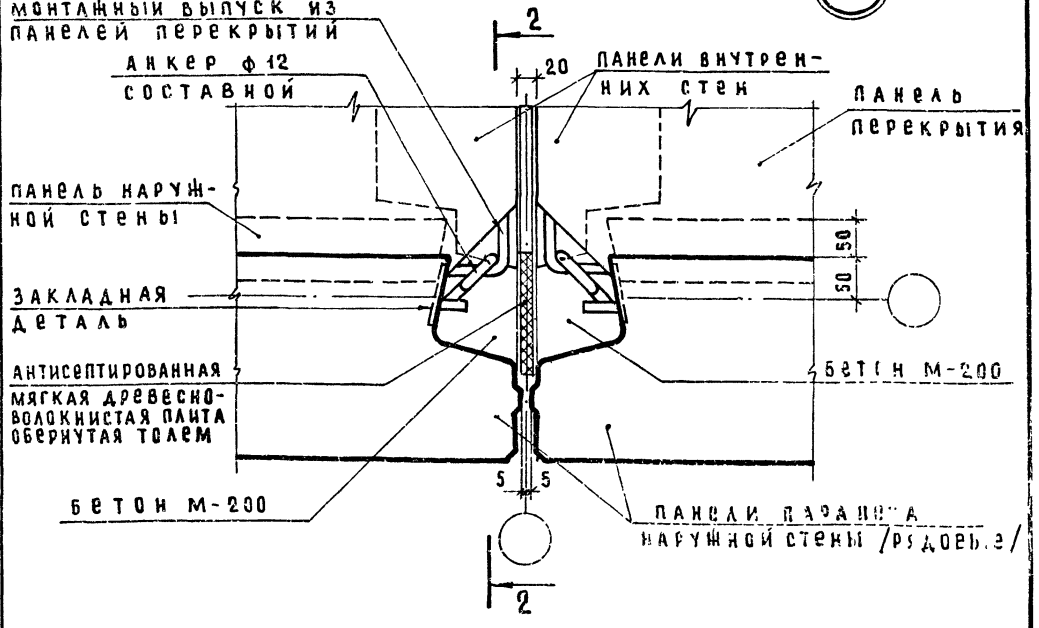

1. Герметизацию стыка см. на листе 1.
2. Разрез 1-1 см. на листе 54.
3. Разрез 2-2 см. на листе 55.
4. Заделка стыка бетоном условно не показана.

ТД 1975	Стык панелей парапетов в месте деформационного шва /для совмещенных крыш/ Детали 17п 18п	Серия 2.130-1	
		Выпуск 17	Лист 53

ЦНИИЭП жилища г. Москва

Нач. отд. №1п
Гл. инж. отд.
Гл. инж. пр.

Б. Шляпин
Н. Росинский
Г. Бабынин

Проверил Г. Бабынин
Гл. инж. пр.

Согласовано

Разрез 1-1

17п

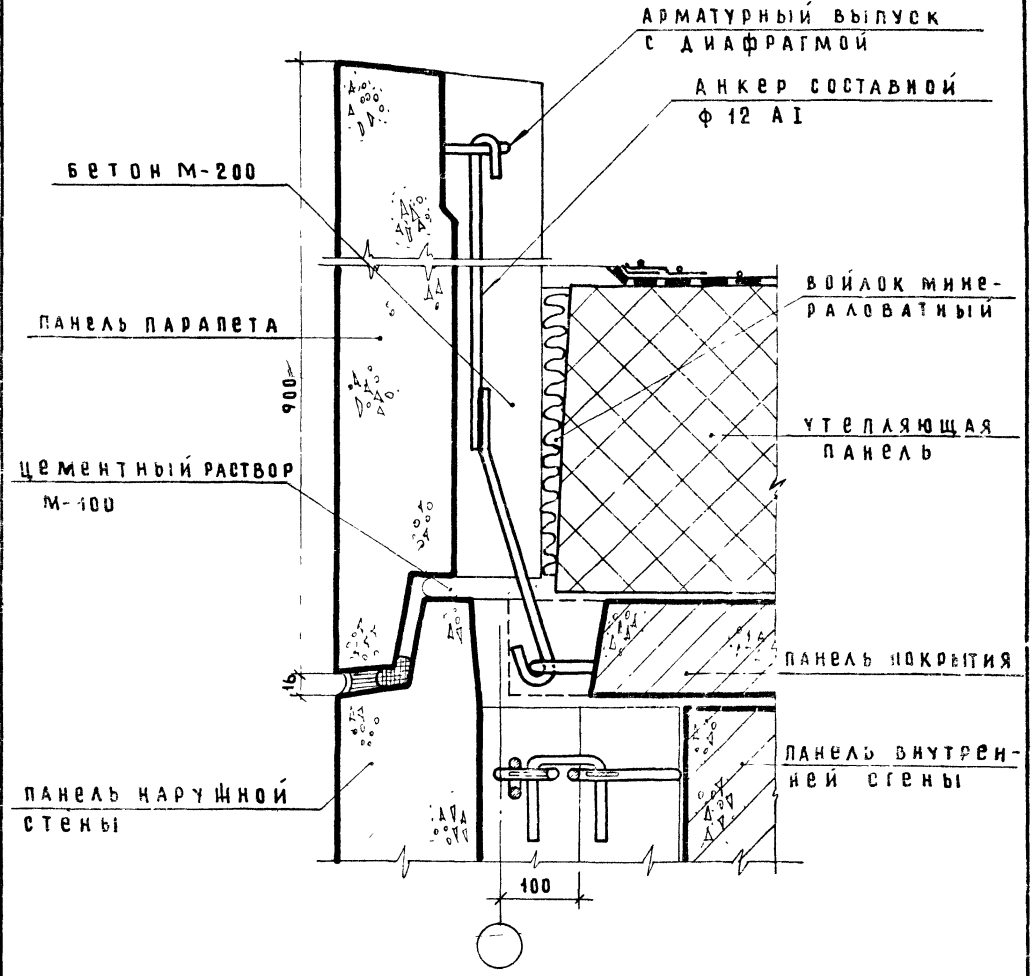

1. План см. на листе 53.
2. Герметизацию стыка см. на листе 1.
3. Заделка стыка бетоном условно не показана.

Согласовано			
Проверил	Гл. инж. пр.	Г. Бабынин	
Б. Шляпин	Н. Росинский	Г. Бабынин	
Нач. отд. №17	Гл. инж. отд.	Гл. инж. пр.	

ЦНИИЭП жилища г. Москва

ТД 1975	Деталь 17п разрез 1-1 к листу 53	Серия 2.130-1	
		Выпуск 17	Лист 54

Разрез 2-2

18п

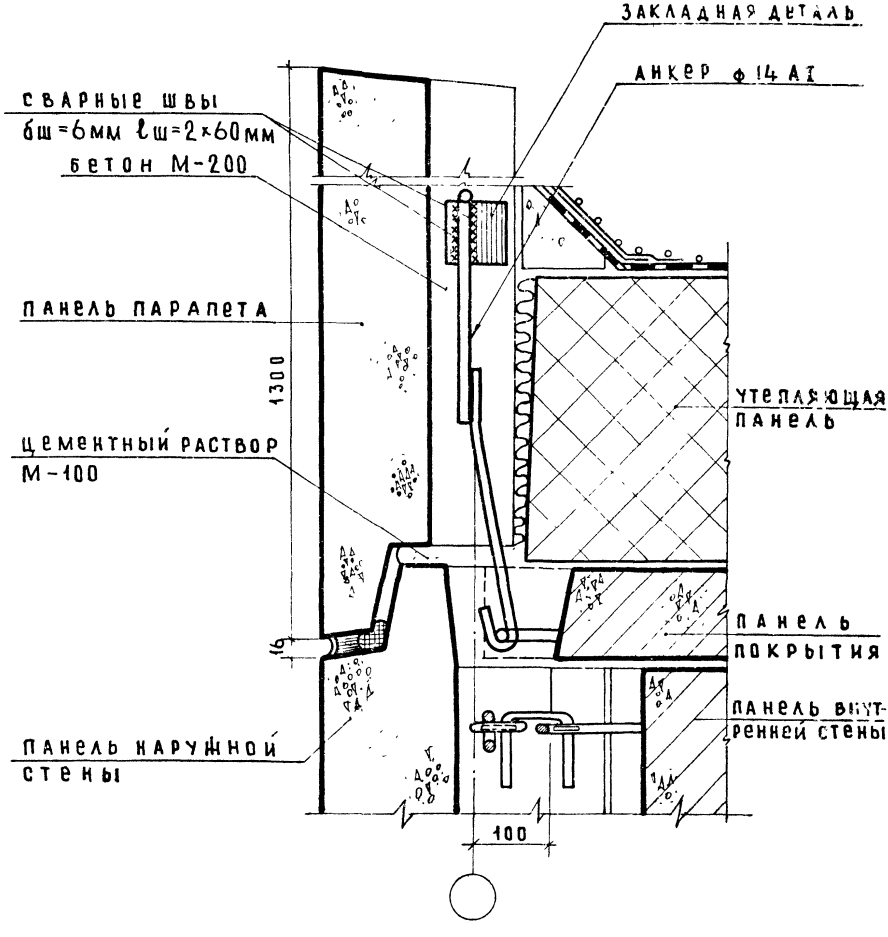

1. План см. на листе 53.
2. Герметизацию стыков см. на листе 1.
3. Заделка стыка бетоном условно не показана.

ТД 1975	Деталь 18п, разрез 2-2 к листу 53	серия 2.130-1
		выпуск 17 / лист 55

ЦНИИЭП жилища г. Москва

НАЧ ОТД. №17		
ГЛ. ИНЖ. ОТД.	Б. Шляпин	
ГЛ. ИНЖ. ПР.	Н. Росинский	
	Г. Бабынин	
ПРОВЕРИЛ		
ГЛ. ИНЖ. ПР.	Г. Бабынин	
СОГЛАСОВАНО		

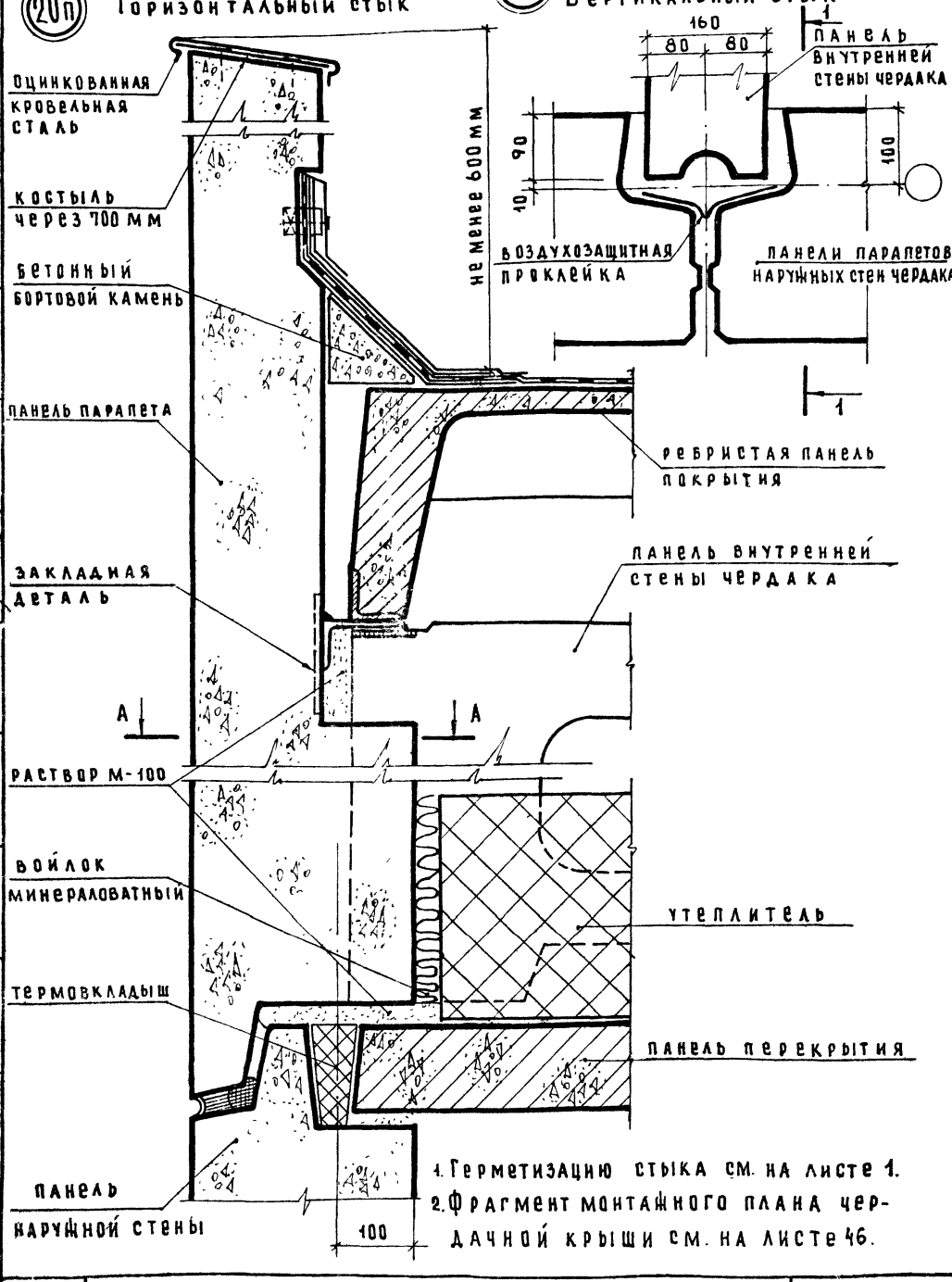

1. Герметизацию стыка см. на листе 1.
2. Фрагмент монтажного плана чердачной крыши см. на листе 46.

ТД 1975	Сопряжение панелей наружных и внутренних стен чердака, перекрытия и покрытия. Детали 19п, 20п Вертикальный и горизонтальный стыки.	Серия 2.130-1	
		Выпуск 17	Лист 56

ЦНИИЭП жилища г. Москва

Нач. отд. №17		
Гл. инж. отд.		
Гл. инж. пр.		
Ст. техник		
Б. Шляпин		
Н. Росинский		
Г. Бабынин		
А. Лесникова		
Проверил		
Гл. инж. пр.		
Г. Бабынин		
Согласовано		

21п

План по А-А

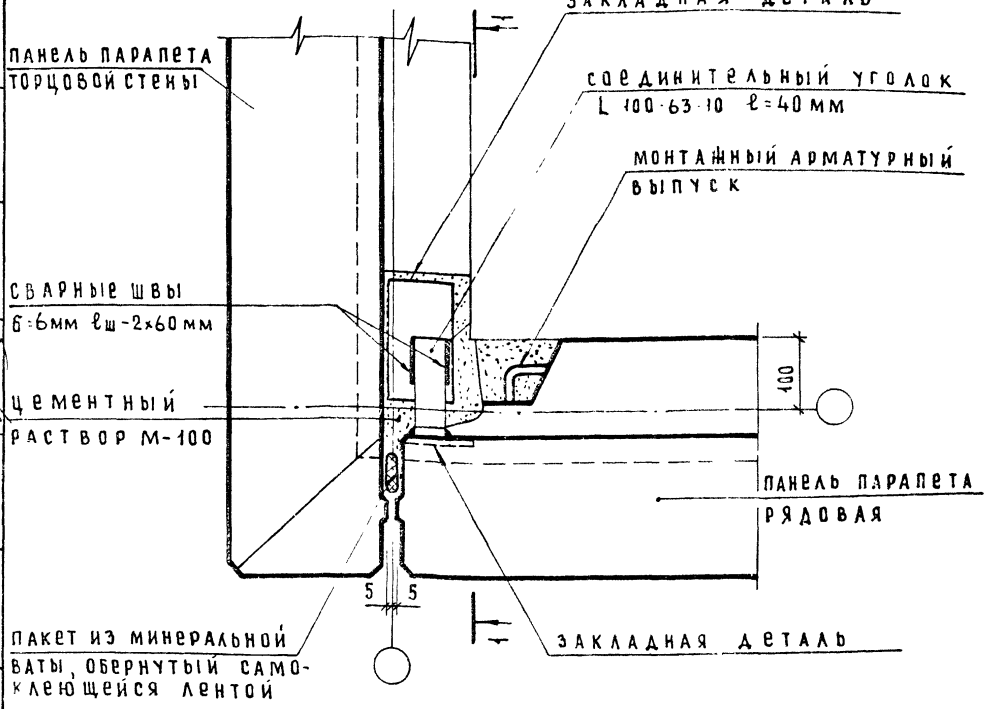

1. Герметизацию стыка см. лист 1.
2. Разрез 1-1 см лист 58.
3. Покрытие условно не показано.

ТД 1975	Угловой стык панелей парапетов /для чердачных крыш/ Деталь 21п	Серия 2.130-1 Вып. 17

ЦНИИЭП жилища г. Москва

Нач. отд. № 17 Гл. инж. отд. Гл. инж. пр. — Б. Шляпин, Н. Росинский, Г. Бабынин

Проверил Гл. инж. пр. Г. Бабынин

Согласовано

21п

Разрез 1-1

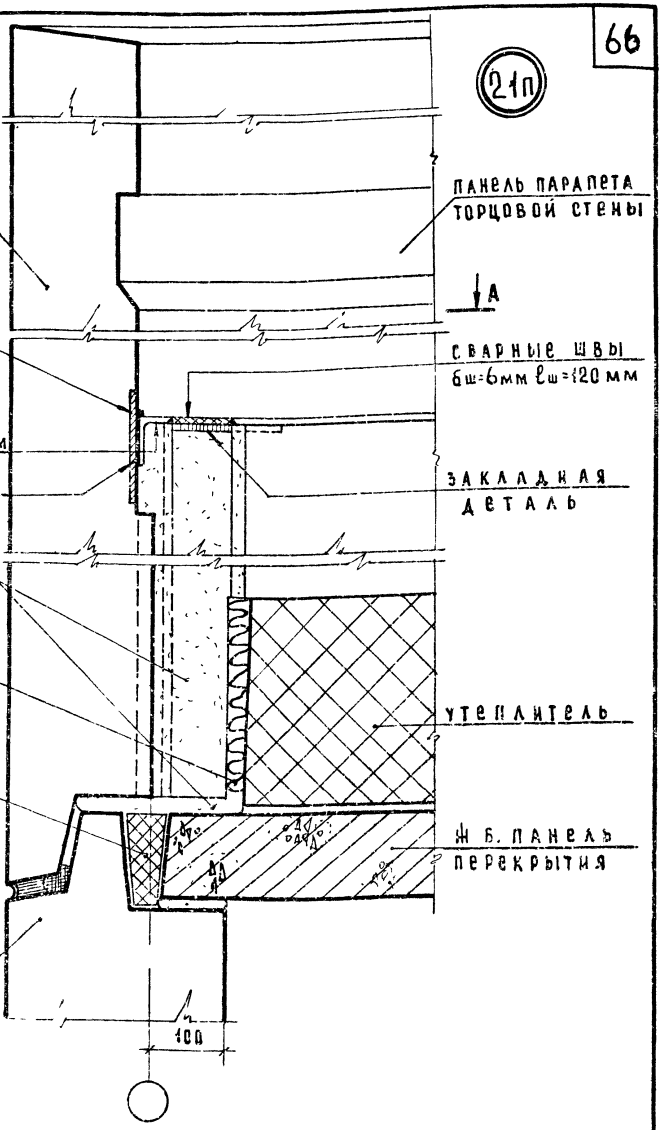

1. [illegible]стизацию стыка см. лист 1.
2. [illegible]ристые панели покрытия и кровля [illegible]вно не показаны.
3. [illegible] по стыку см. лист 57.

Согласовано

Проверил

Г.Бабынин

Н.Росинский

Г.Бабынин

Нач.отд.№1

Гл.инж.отд.

Гл.инж.пр.

Жилища Москва

ТД 1975

[illegible]ль 21 п, разрез 1-1 к листу 57.
/ Для чердачных крыш /

Серия	
2.130-1	
Выпуск	Лист
17	58

План по А-А

22п

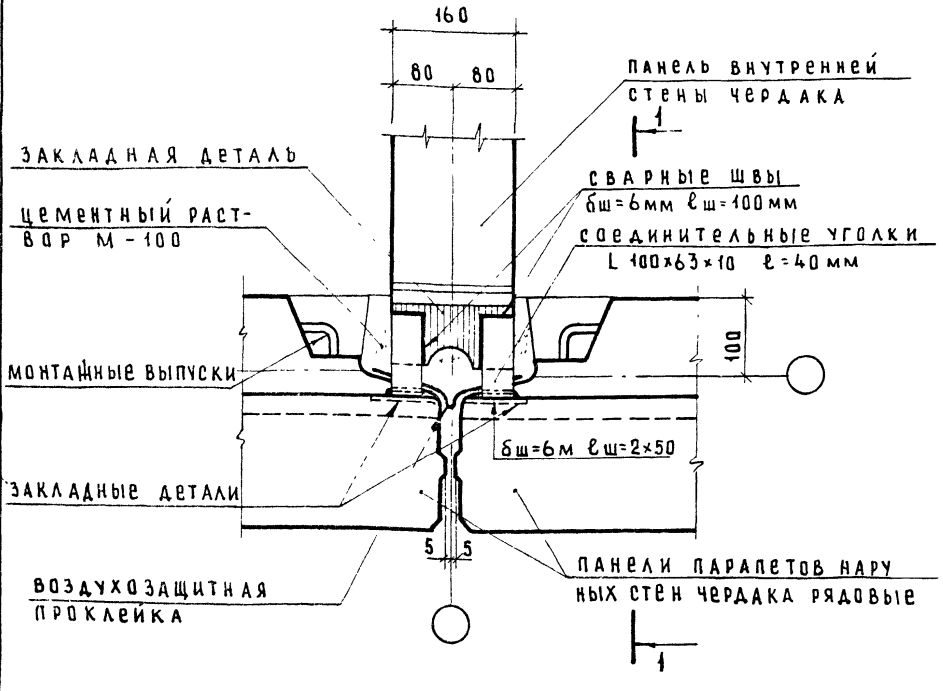

1. Герметизацию стыка см. лист 1.
2. Разрез 1-1 см. лист 60.
3. Покрытие условно не показано.

ЦНИИЭП жилища г. Москва	ТД 1975	Рядовой стык панелей наружной и внутренней стен чердака. Деталь 22п.	Серия 2.130-1 Выпуск 17 Лист 59

Согласовано

Проверил: Г. Бабынин

Гл. инж. пр.

Б. Шляпин

Н. Росинский

Г. Бабынин

Нач. отд. №17

Гл. инж. отд.

Гл. инж. пр.

22п

Разрез 1-1

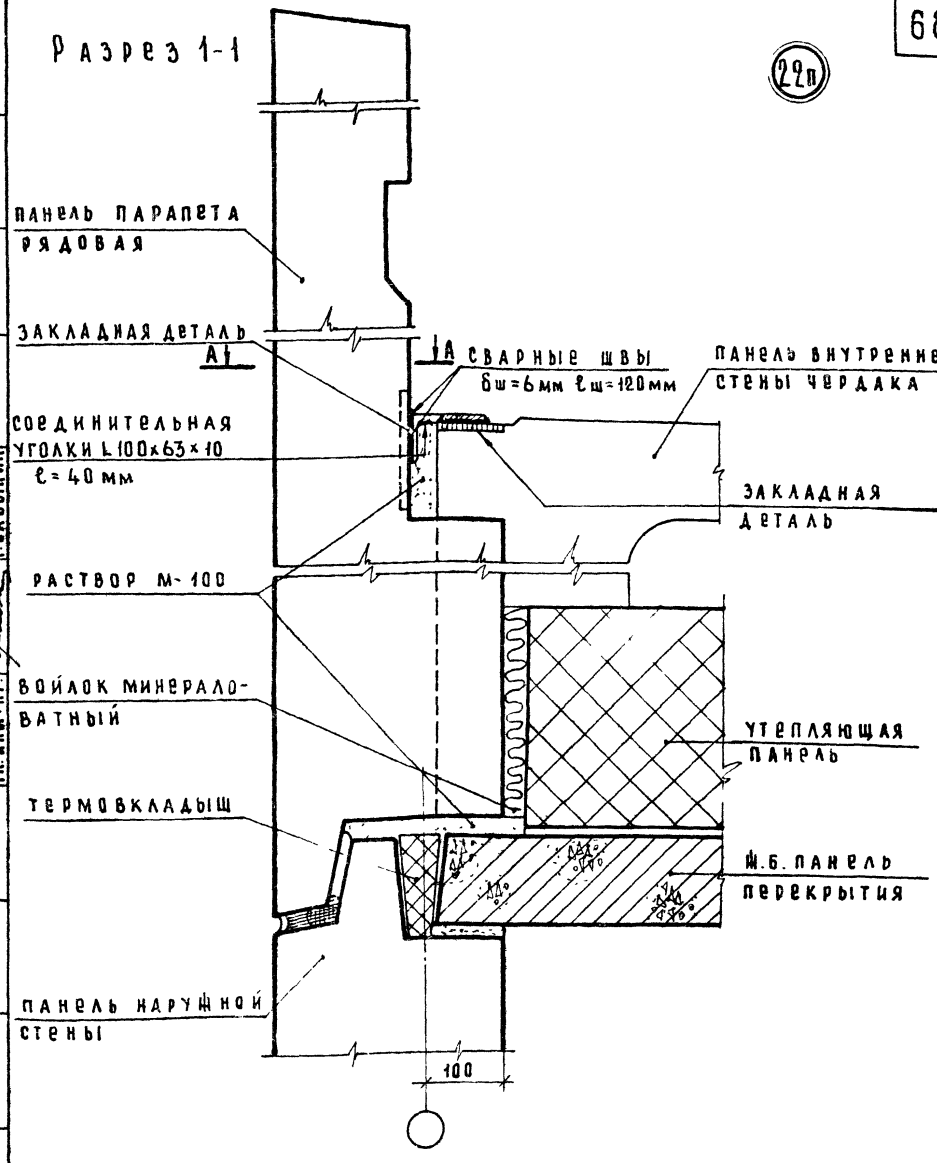

1 Герметизацию стыка см. лист 1.
2. Панели перекрытия и кровля условно не показаны.
3 План по стыку см. лист 59

ТД 1975	Деталь 22п разрез 1-1 к листу 59 /для чердачных крыш/	серия 2.130-1
		выпуск 17 / лист 60

ЦНИИЭП жилища г. Москва

Гл. инж. отд. Гл. инж. пр. Жросинский Г. Бабынин

Проверил Гл. инж. пр. Г. Бабынин

СОГЛАСОВАНО
ПРОВЕРИЛ
Г.БАБЫНИН
ГЛ.ИНЖ.ПР.
Б.ШЛЯПИН
Н.ОСИНСКИЙ
Г.БАБЫНИН
НАЧ.ОТД.№17
ГЛ.ИНЖ.ОТД.
ГЛ.ИНЖ.ПР.
ЦНИИЭП жилища г. Москва

План по А-А

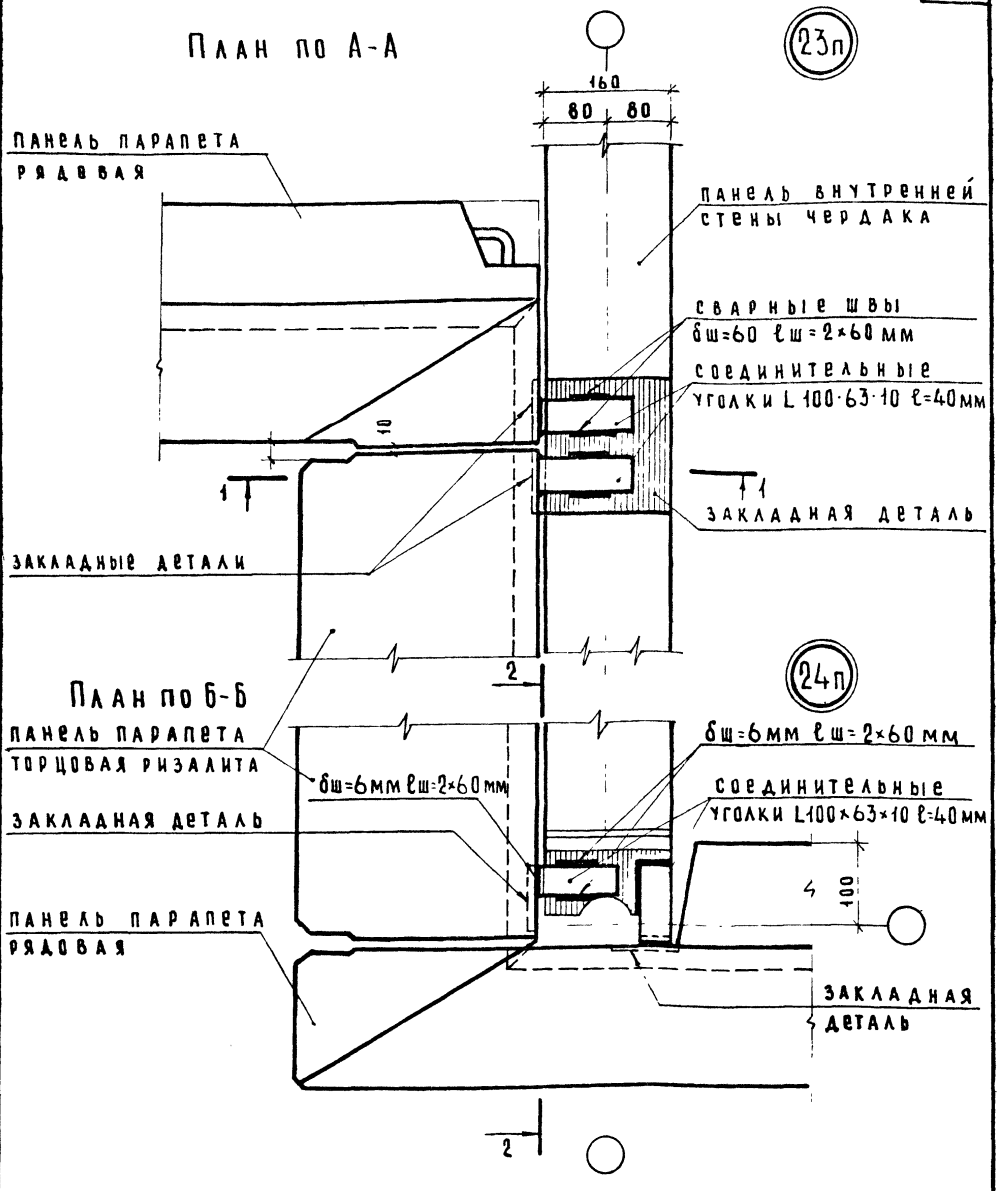

1. Герметизацию стыка см лист 1.
2. Разрез 1-1 см. лист 62. Разрез 2-2 см лист 63.
3. Покрытие условно не показано.

ТД 1975	Стык панелей наружных и внутренней стен чердака у внутреннего и внешнего углов ризалита. Детали 23п, 24п	серия 2.130-1	
		выпуск 17	лист 61

Разрез 1-1

23п

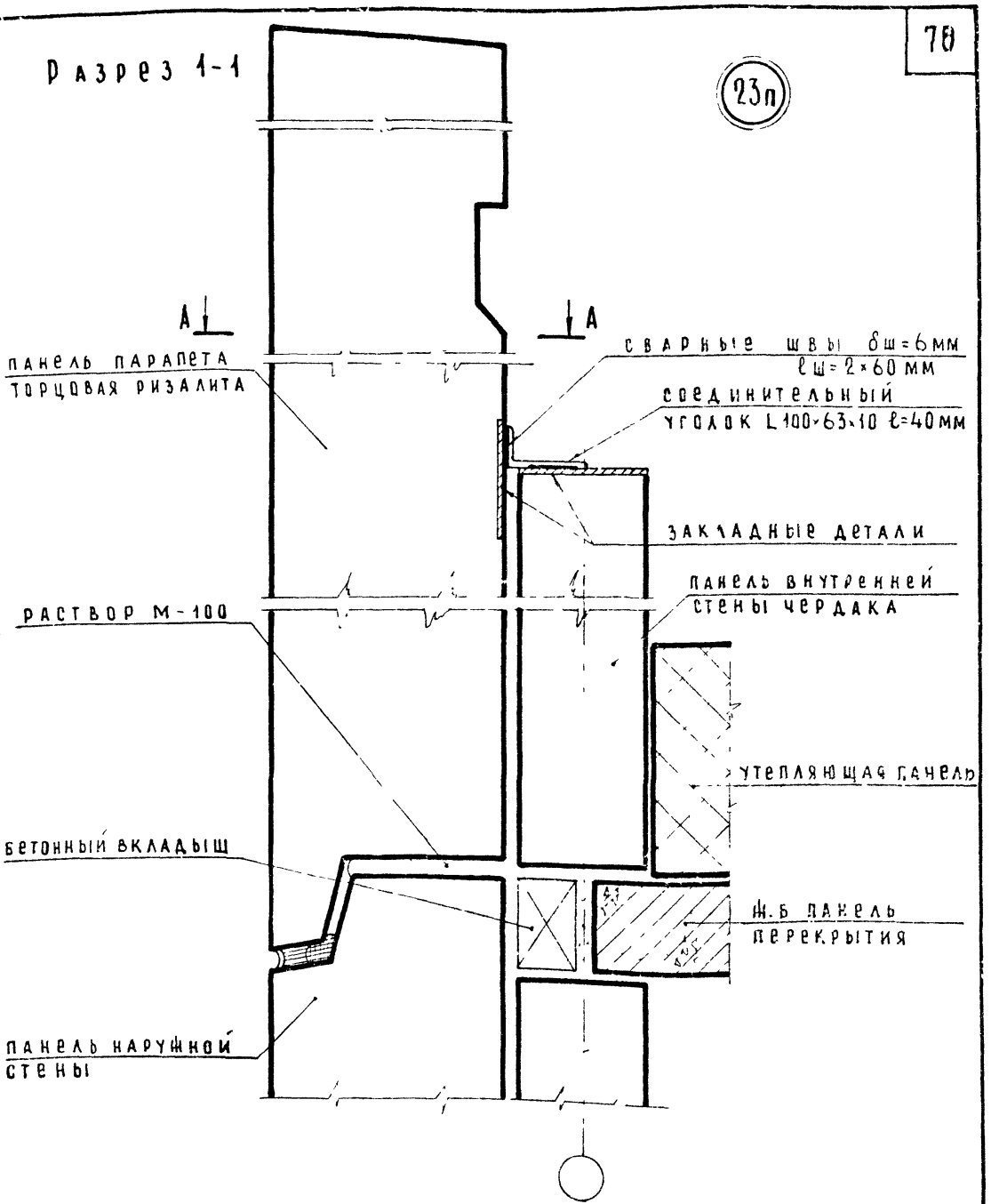

1 Герметизацию стыка см лист 1.
2. Панели покрытия и кровля условно не показаны.
3 План по стыку см. лист 6

Т.Д 1975	Деталь 23п разрез 1-1 к листу 61 /для чердачных крыш/	серия 2 130-1
		выпуск 17 / лист 62

ЦНИИЭП жилища г. Москва

Нач отд № 17		
Гл инж. отд		
Гл инж. пр		
Б. Шляпин		
Н. Росинский		
Г. Бабынин		
Проверил		
Гл. инж. пр		
Г. Бабынин		
Согласовано		

Разрез 2-2

24п

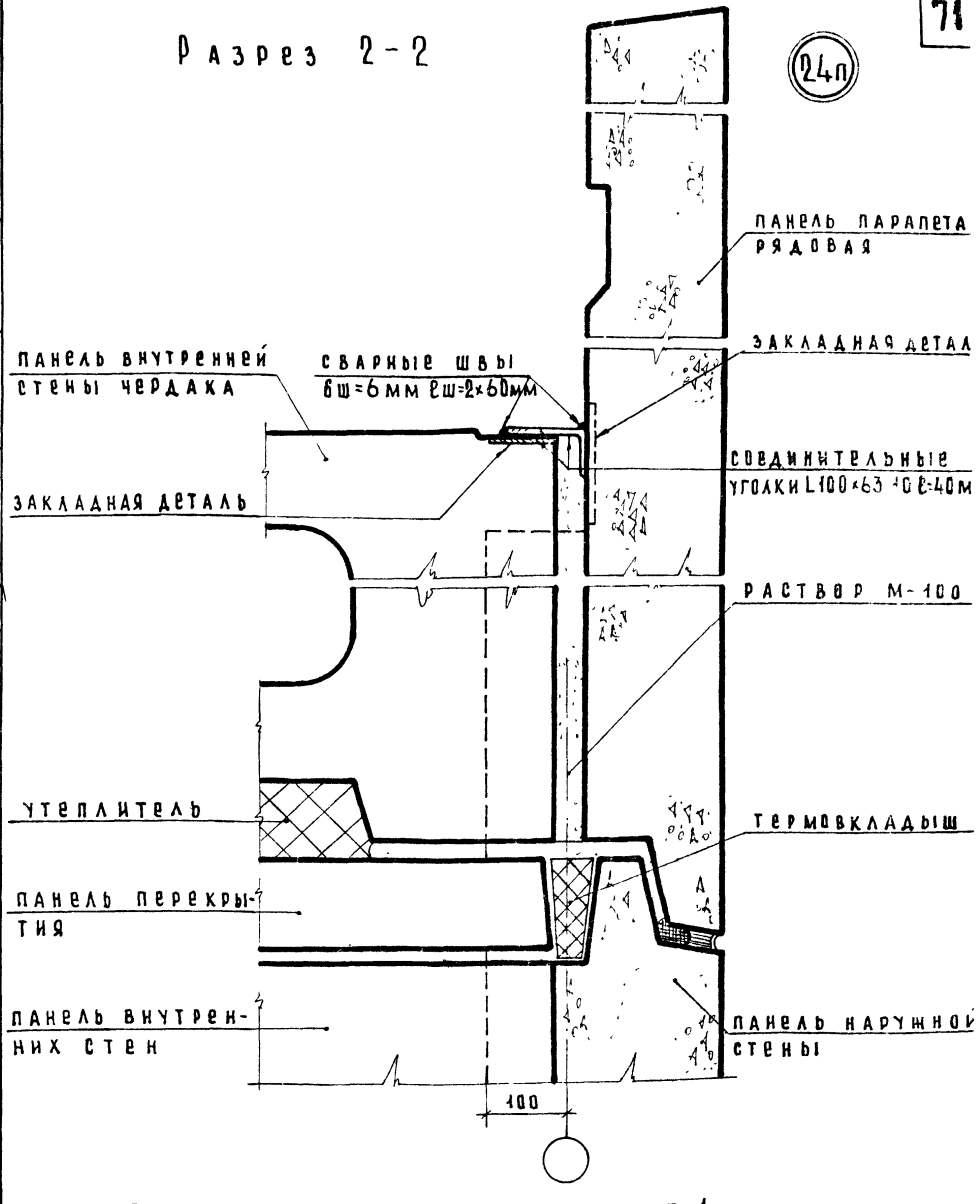

1. Герметизацию стыка см. лист 1.
2. План по стыку см лист 61.
3. Панели покрытия и кровля условно не показаны.

ТД 1975	Деталь 24п, разрез 2-2 к листу 61 /для чердачных крыш/	серия 2.130-1	
		выпуск 17	лист 63

ЦНИИЭП жилища г. Москва

Нач отд №17 | Гл. инж. отд. | Гл. инж. пр. | Б. Шляпин | Н. Росинский | Г. Бабынин | Проверил | Гл. инж. пр. | Г. Бабынин | Согласовано

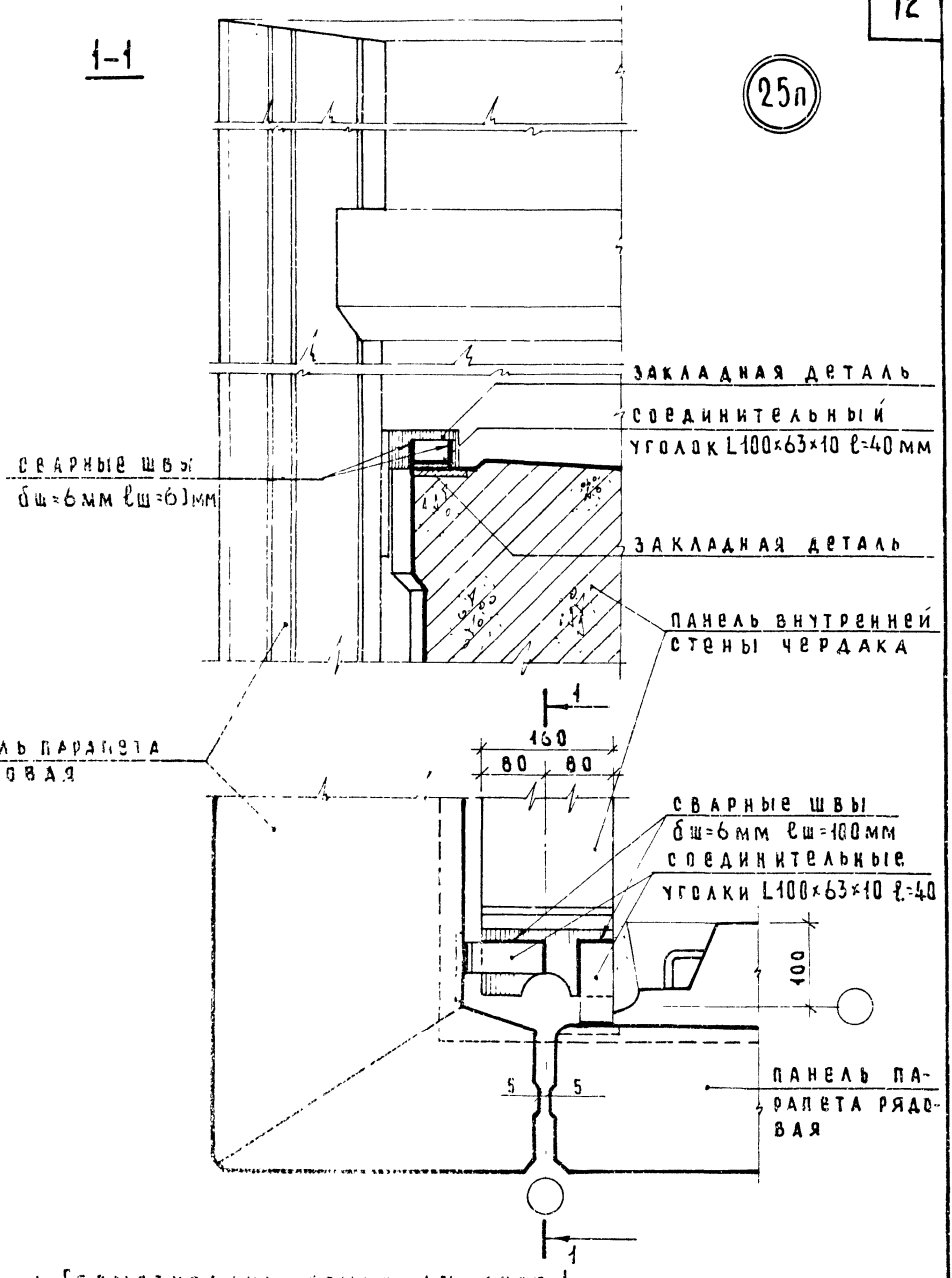

1. Герметизацию стыка см лист 1
2. Ребристые панели покрытия и кровля условно не показаны

ТД 1975	Стык панелей на [illegible] и внутренней стен чердака у внешн[illegible] [illegible]залита /вариант/ [illegible] 25п	Серия 2.130-1	
		Выпуск 17	Лист 64

ЦНИИЭП жилища г. Москва

Нач. отд. МГТ Гл. инж. отд. Гл. инж. пр. — Б. Шляпин, Н. Росинский, Г. Бабынин

Проверил Гл. инж. пр. — Г. Бабынин

Согласовано

26п

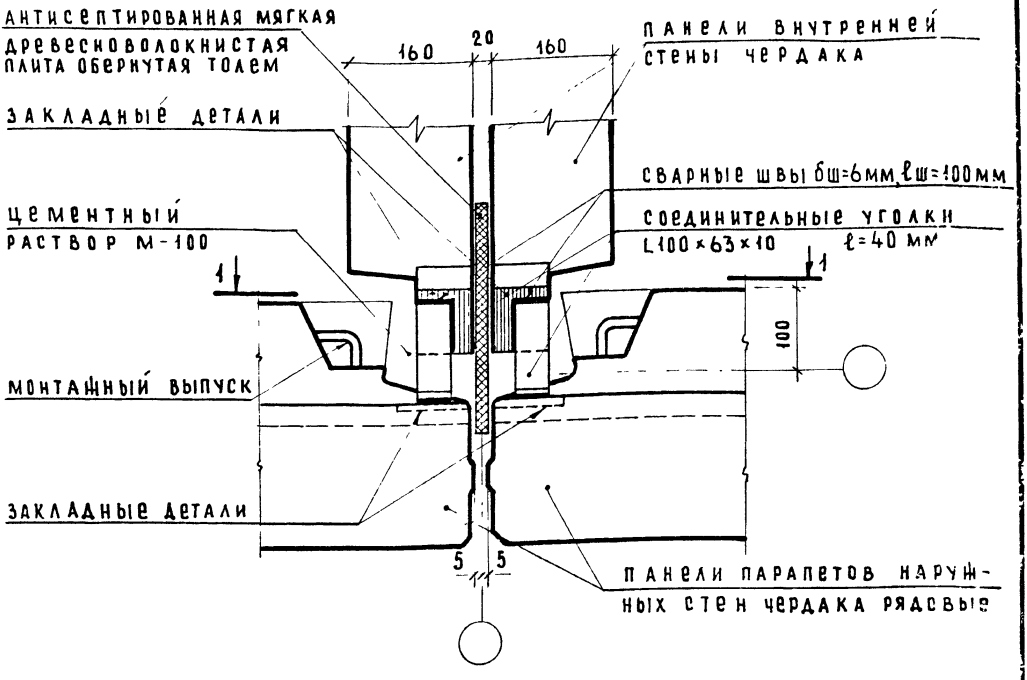

1. Герметизацию стыка см. лист 1.
2. Разрез 1-1 см. лист 66.
3. Покрытие условно не показано.

ЦНИИЭП жилища г. Москва	ТД 1975	стык панелей наружных и внутренних стен чердака в месте деформационного шва Деталь 26п	серия 2.130-1 выпуск 17 / лист 65

согласовано

нач. отд.		
гл. инж. отд.	Б. Шляпин	
гл. инж. пр.	Н. Росинский	
проверил	Г. Бабынин	
гл. инж. пр.	Г. Бабынин	

27п

Разрез 1-1

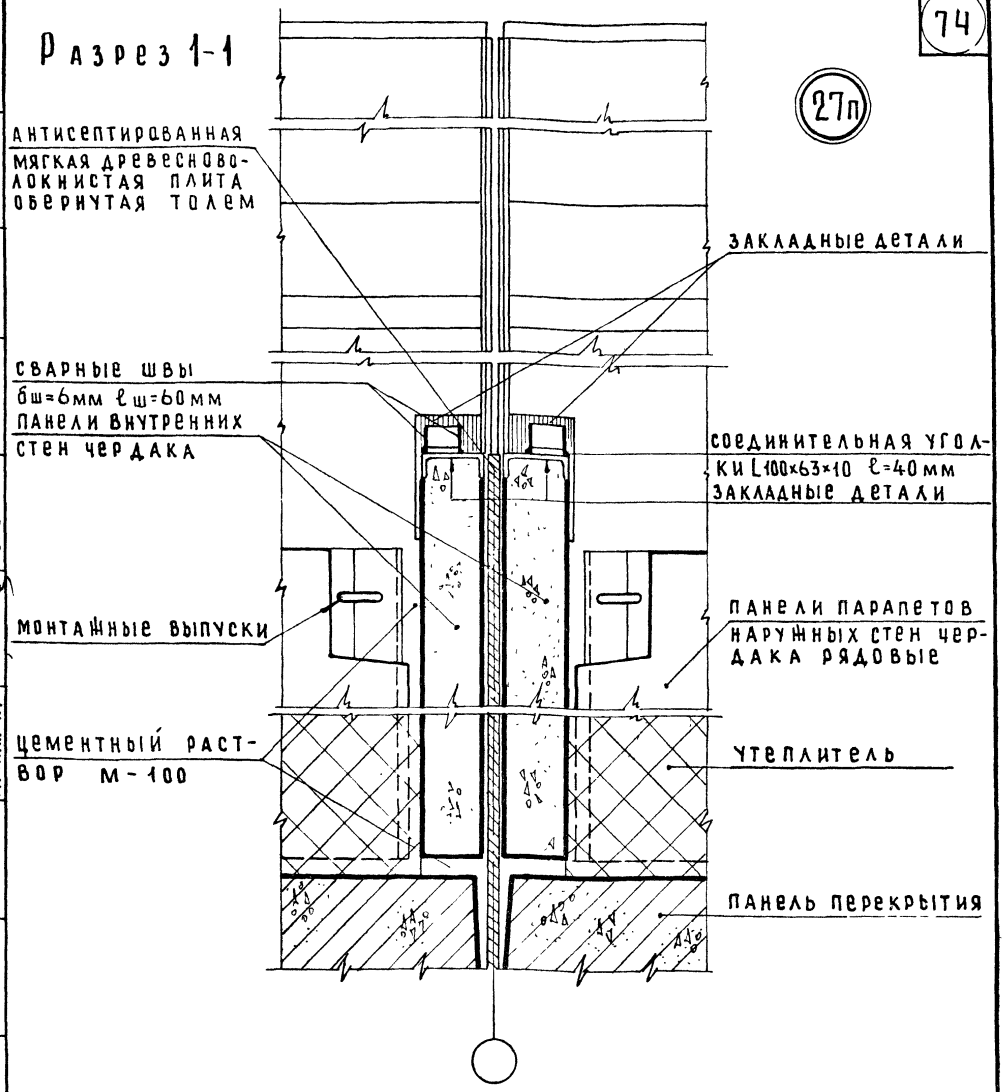

1. Герметизацию стыка см. лист 1.
2. План по месту соединения стыка см. лист 67.
3. Покрытие условно не показано.
4. Заделка стыков раствором условно не показана.

Согласовано			
Проверил	Гл. инж. пр.	Г. Бабынин	
Б. Шляпин	Н. Росинский	Г. Бабынин	
Нач. отд. №17	Гл. инж. отд.	Гл. инж. пр.	

ЦНИИЭП жилища г. Москва

ТД 1975

Деталь 26п, разрез 1-1 к листу 65 /для чердачных крыш/

Серия	
2.130-1	
Выпуск 17	Лист 66

gost.e-ecolog.ru