Государственный комитет по гражданскому строительству и архитектуре
при Госстрое СССР

ТИПОВЫЕ КОНСТРУКЦИИ И ДЕТАЛИ ЗДАНИЙ И СООРУЖЕНИЙ

СЕРИЯ 2.130-1

ДЕТАЛИ СТЕН И ПЕРЕГОРОДОК ЖИЛЫХ ЗДАНИЙ

ВЫПУСК 16*

СТЕНЫ ИЗ КРУПНЫХ ЛЕГКОБЕТОННЫХ БЛОКОВ ДЛЯ СЕЛЬСКОГО СТРОИТЕЛЬСТВА

МОСКВА

gost.e-ecolog.ru

ЦЕНТРАЛЬНЫЙ ИНСТИТУТ ТИПОВОГО ПРОЕКТИРОВАНИЯ
ГОССТРОЯ СССР

Москва, А-445, Смольная ул., 22

Сдано в печать 1977 года

Заказ № 8319 Тираж 3200 экз.

Государственный комитет по гражданскому строительству и архитектуре при Госстрое СССР

ТИПОВЫЕ КОНСТРУКЦИИ И ДЕТАЛИ ЗДАНИЙ И СООРУЖЕНИЙ

СЕРИЯ 2.130-1

ДЕТАЛИ СТЕН И ПЕРЕГОРОДОК ЖИЛЫХ ЗДАНИЙ

ВЫПУСК 16

СТЕНЫ ИЗ КРУПНЫХ ЛЕГКОБЕТОННЫХ БЛОКОВ ДЛЯ СЕЛЬСКОГО СТРОИТЕЛЬСТВА

Разработаны ЦНИИЭП гражданстроем

Утверждены и введены в действие Государственным комитетом по гражданскому строительству и архитектуре при Госстрое СССР с 30 марта 1976 г. Приказ № 54 от 9 марта 197 г.

МОСКВА

НАИМЕНОВАНИЕ ЛИСТОВ	№№ ЛИСТОВ	№№ СТРАНИЦ
1	2	3
Содержание	С-1–С-3	1-3
Пояснительная записка	П-1- П-4	4-7
Схема 1. Раскладка блоков наружных стен при двухрядной раскладке. Маркировка деталей.	1	8
Схема 2. Раскладка блоков наружных стен при двухрядной разрезке. Маркировка деталей.	2	9
Схема 3 Раскладка блоков наружных стен при двухрядной разрезке. Маркировка деталей.	3	10
Схема 4. Раскладка блоков внутренних стен. Маркировка деталей.	4	11
Примыкание и крепление цокольных, поясных, перемычечных блоков в месте их стыка к панелям перекрытия. Детали 1, 6, 3, 4.	5	12
Примыкание и крепление углового цокольного или поясного блока к плите перекрытия Детали 2, 5, 7, 8	6	13
Примыкание и крепление угловых простеночных блоков. Деталь 9.	7	14
Примыкание и крепление угловых поясных блоков лоджии Деталь 10	8	15
Анкеровка в местах примыкания внутренних несущих стен к углу наружных стен. Деталь 11	9	16
Анкеровка в местах примыкания 2 внутренних несущих стен к углу наружных стен. Деталь 12.	10	17

Рук. маст. Р. Магидин
Гл. констр. А. Угаров
Гл. инж. п-та А. Земляк
Ст. инженер Н. Альберт

ЦНИИЭП инженерного оборудования г. Москва

1	2	3
Анкеровка в местах примыкания плит лоджии к углу наружных стен. Деталь 13	11	18
Анкеровка в местах примыкания плит лоджии к углу наружных стен. Сечение 1-1	12	19
Анкеровка в местах примыкания 2 плит лоджии к наружным стенам. Деталь 14	13	20
Анкеровка в местах примыкания плиты лоджии к наружным стенам Деталь 15.	14	21
Примыкание и крепление боковой стены лоджии к простеночному блоку наружной стены Деталь 16.	15	22
Примыкание и крепление блоков внутренней несущей стены к блокам наружных стен, в месте их стыка. Деталь 17.	16	23
Примыкание и крепление блока внутренней несущей стены к наружной стене. Деталь 18	17	24
Примыкание и крепление блока лестничной клетки к наружным стенам. Деталь 19	18	25
Примыкание и крепление перемычечного блока к внутренним стенам. Деталь 20	19	26
Примыкание и крепление блоков внутренних стен. Деталь 21	20	27
Примыкание и крепление блока лестничной клетки к блокам внутренних стен. Деталь 22	21	28
Примыкание и крепление перемычечного блока к углу внутренних стен. Деталь 23	22	29

1	2	3
Угловое примыкание и крепление блоков внутренних стен Деталь 24	23	30
Примыкание и крепление доборных блоков внутренних стен Деталь 25	24	31
Примыкание и крепление внутренних вентиляционных блоков. Деталь 26	25	32
Примыкание и крепление спаренных вентиляционных блоков к внутренней стене. Деталь 27	26	33
Примыкание и крепление блоков наружных стен к панелям перекрытия, опирающимся на вентиляционные блоки. Деталь 28	27	34
Примыкание и крепление блоков наружных стен в месте их примыкания к панелям перекрытия, опирающимся на вент. блоки. Деталь 29	28	35
Анкеровка в местах примыкания вентиляционного несущего блока к наружным стенам. Деталь 30	29	36
Примыкание и крепление внутренних вентиляционных блоков к блокам внутренних стен Деталь 31	30	37
Примыкание и крепление подкарнизных блоков. Деталь 32	31	38
Примыкание и крепление угловых подкарнизных блоков Деталь 33	32	39
Анкеровка в местах примыкания парапетных блоков. Деталь 34	33	40
Крепление карнизной плиты при совмещенной невент. крыше. Деталь 35	34	41
Крепление карнизной плиты при совмещенной вент. крыше. Деталь 36	35	42
Крепление парапетного блока при совмещенной невент. крыше. Деталь 37	36	43
Крепление парапетного блока при совмещенной вент. крыше. Деталь 38	37	44
Анкера 1,2,3,4,5,6,7,8,9,10,11	38	45
Спецификация	39-40	46-47

ЦНИИЭП ГРАЖДАНСЕЛЬСТРОЙ г. МОСКВА

РУК. МАСТ. В. МАГИДИН
ГЛ. КОНСТР. А. УГАРОВ
ГЛ. КОНСУЛ-ТА Л. ЗЕМЛЯК
СТ. ИНЖЕНЕР Н. ГИЛЬБЕРТ

В настоящем выпуске приведены детали стен из крупных легкобетонных блоков жилых зданий, предназначенных для сельского строительства в обычных условиях. Типовые детали разработаны с учетом применения индустриальных изделий, выпускаемых строительной промышленностью СССР на основе каталога строительных изделий.

В альбоме приведены типовые детали, разработанные на основе проектов жилых домов серии "17".

В дальнейшем, при разработке типовых проектов указанной серии, альбом будет дополняться новыми выпусками узлов и деталей.

Проектирование, расчет и возведение стен следует производить в соответствии с требованиями глав СНиП:

II-В.2-71 „Каменные и армокаменные конструкции. Нормы проектирования;"

II-А.7-71 „Строительная теплотехника. Нормы проектирования."

Типоразмеры крупных блоков наружных стен для жилищного строительства предусматривают двухрядную разрезку стен в пределах этажа при высоте последнего 2,8 м.

Различают блоки: наружные – простеночные, угловые, поясные, перемычечные, подоконные; и внутренние – стеновые, специальные.

Деление стен вертикальными швами на блоки увязывается с продольным конструктивным шагом здания или жилой секции, а также с размерами и расположением проемов.

Положение разбивочных осей в наружных и внутренних стен – в соответствии с требованиями единой модульной системы.

Для обеспечения монолитности кладки, горизонтальные и вертикальные швы между блоками тщательно заполняются раствором. При выборе растворов следует придерживаться требований СНиП I-В.11-62.

Связь между продольными и поперечными стенами осуществляется: в углах наружных стен – перевязкой кладки специальными угловыми блоками; в местах примыкания наружных стен к внутренним несущим стенам – путем Т-образных (а деформационных швов Г-образных) анкеров из полосовой стали, соединенных поперечной арматурой. Т и Г-образные анкеры уклады-

ТД.	Стены из крупных легкобетонных блоков	Серия 2.130-1	
1975г.	Пояснительная записка	Выпуск 16	Лист П-1

Граждансельстрой г. Москва

Гл. инж. п-та Ст. инженер

А. Земляк Н. Гильберт

ваются в горизонтальные швы, расположенные на одном уровне в продольных и поперечных стенах с длиной закладки не менее 1м и тщательно заделываются в растворе шва. Ти Г-образные анкеры должны укладываться на каждом этаже в уровне перекрытия.

Для обеспечения совместной работы наружных и внутренних стен в местах примыкания блоков наружных стен к блокам внутренних стен между собой применяется устройство монолитных шпонок с заполнением пластичным цементно-песчаным раствором. Расчет бетонных шпонок производится в соответствии со СНиП II-В.1-62*.

Блоки внутренних стен и вентиляционные блоки крепятся между собой металлическими анкерами, накладками и уголками

Парапетные блоки крепятся между собой металлическими анкерами привариваренными к закладным деталям парапетных блоков и защемляемыми панелью перекрытия.

Все строительные работы по возведению стен выполняются в соответствии с „Инструкцией (временной) по возведению жилых и гражданских зданий из крупных бетонных блоков."

Сварка узлов и соединение элементов выполняются в соответствии с проектом и „Временными техническими указаниями по сварке узлов примыкания элементов полносборных жилых и общественных зданий" - ВСН-72.

Электроды применяются Э-42 с качественным покрытием. Все места сварки и открытые металлические детали и связи обеспечиваются антикоррозийной защитой. Антикоррозийная защита стальных анкерных и сварных соединений выполняется в соответствии с главой СНиП II-В.6-62. Стальные части входящие в состав сварных соединений (соединительные накладки, стальные пластинки и анкерные стержни) элементов наружных стен, совмещенной крыши и примыкающих к ним внутренних стен и перекрытий, должны иметь защитное антикоррозийное цинковое покрытие, выполняемое на заводе. Сварные швы и прилегающие места цинкового покрытия, поврежденные при сварке, не позднее чем через три дня после сварочных

ТД	Стены из крупных легкобетонных блоков	Серия 2.130-1	
1975г.	Пояснительная записка	Выпуск 16	Лист П-2

Гражданспецстрой г. Москва
Гл. инж. п-та Ст. инженер
А. Земляк Н. Гильберт

работ, должны быть тщательно очищены от шлаковых образований и подвергнуты дополнительно защите от коррозии протекторным грунтом.

Для улучшения защитного действия и долговечности цинкового покрытия и протекторного грунта рекомендуется, поверх них, наносить один слой битумного лака.

Герметизация и утепления стыка между блоками наружных стен обеспечивается законопачиванием смоляной паклей ГОСТ 16183-70, проклейкой рубероидом на битумной мастике, установкой пакета из минерального войлока на битумной связке и замоноличиванием легким бетоном.

Вентиляционные блоки монтируются с обязательной установкой их на маячные подкладки и тщательной укладкой раствора с допусками от +5 до +10 мм сверх толщины маячной прокладки. Размеры на чертежах даны в мм.

В выпуске типовые детали имеют последовательную нумерацию и обозначены на листах цифрой в кружке.

При использовании альбомов типовых деталей непосредственно на строительстве, на монтажных чертежах проекта ставится марка детали в виде дроби в кружке, где в числителе указывается номер серии альбома, а в знаменателе – слева номер выпуска, справа – номер детали, например:



При использовании альбомов типовых деталей проектными организациями путем перекопирования деталей с внесением, в необходимых случаях, уточнений и дополнений, детали маркируются по системе, принятой в разрабатываемом проекте.

Стены из крупных легкобетонных блоков толщиной 40 см. – несгораемые с пределом огнестойкости 11 час. (СНиП II-А.5-70).

ТД	Стены из крупных легкобетонных блоков	Серия 2.130-1	
1975г.	Пояснительная записка	Выпуск 16	Лист П-3

Гражданспецстрой г. Москва
Гл. инженер
Ст. инженер
Л. Земляк
Н. Гольберг

ПЕРЕЧЕНЬ НОРМАТИВНЫХ ДОКУМЕНТОВ

СНиП II-В.2-71	Каменные и армокаменные конструкции. Нормы проектирования.
СНиП II-В.1-62*	Бетонные и железобетонные конструкции. Нормы проектирования.
СНиП II-А.7-71	Строительная теплотехника. Нормы проектирования.
СНиП III-16-73	Бетонные и железобетонные конструкции сборные.
СНиП I-В.10-62	Изделия из бетона и силикатный кирпич.
СНиП III-В.6-62	Защита строительных конструкций от коррозии. Правила производства работ.
СНиП I-В.11-62*	Растворы строительные. Инструкция (временная) по возведению жилых и гражданских зданий из крупных бетонных блоков.

ЦНИИЭП ГРАЖДАНСЕЛЬСТРОЙ г.Москва

ТД	СТЕНЫ ИЗ КРУПНЫХ ЛЕГКОБЕТОННЫХ БЛОКОВ	СЕРИЯ 2.130-1	
1975г.	ПОЯСНИТЕЛЬНАЯ ЗАПИСКА.	ВЫПУСК 16	ЛИСТ П-4

ФРАГМЕНТ ФАСАДА

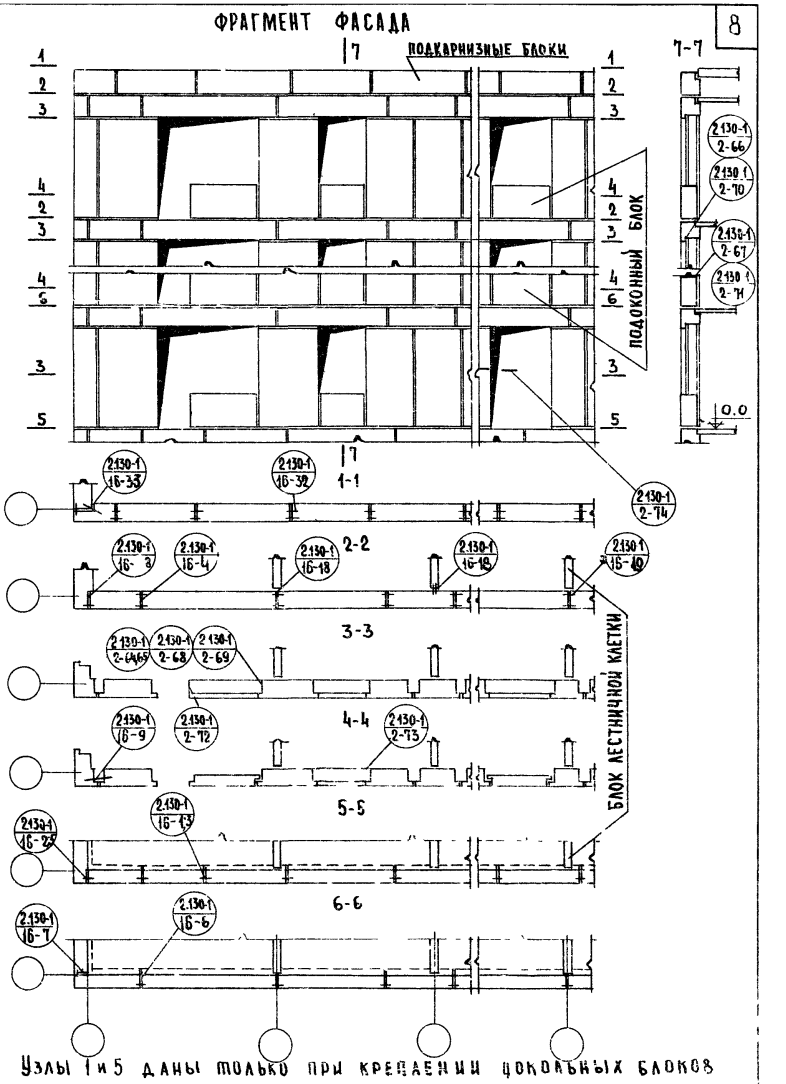

Узлы 1 и 5 даны только при креплении цокольных блоков

ТД	СХЕМА РАСКЛАДКА БЛОКОВ НАРУЖНЫХ СТЕН ПРИ ДВУХРЯДНОЙ РАЗРЕЗКЕ	СЕРИЯ 2130-1
1975г.	МАРКИРОВКА ДЕТАЛЕЙ	ВЫПУСК 16 / ЛИСТ 1

ЦНИИЭП ГРАЖДАНСЕЛЬСТРОЙ г. МОСКВА

Гл. конструктор Н. Хлопов
Гл. инж. п-та Л. Земляк
Ст. инженер Н. Гильберт

ФРАГМЕНТ ФАСАДА С ЛОДЖИЕЙ

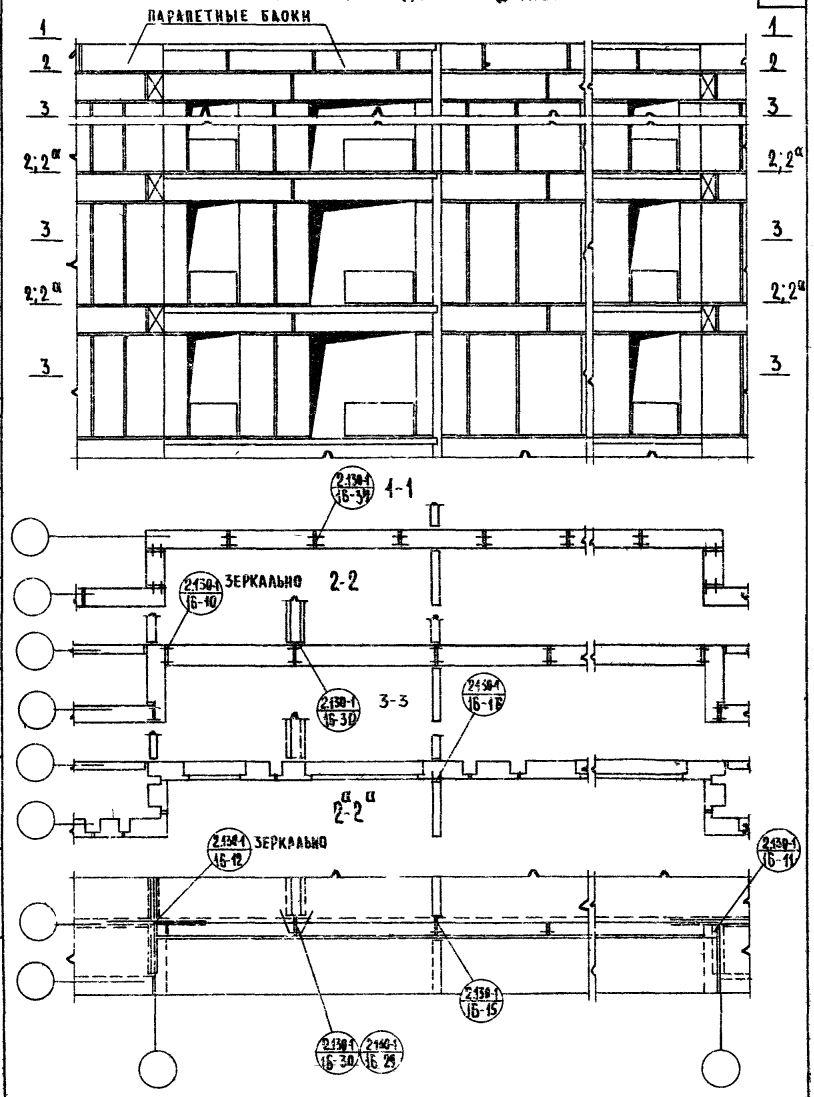

ТД	СХЕМА 2. РАСКЛАДКА БЛОКОВ НАРУЖНЫХ СТЕН ПРИ ДВУХРЯДНОЙ РАЗРЕЗКЕ	СЕРИЯ 2130-1	
1975г.	МАРКИРОВКА ДЕТАЛЕЙ	ВЫПУСК 16	ЛИСТ 2

ФРАГМЕНТ ФАСАДА С ЛОДЖИЕЙ

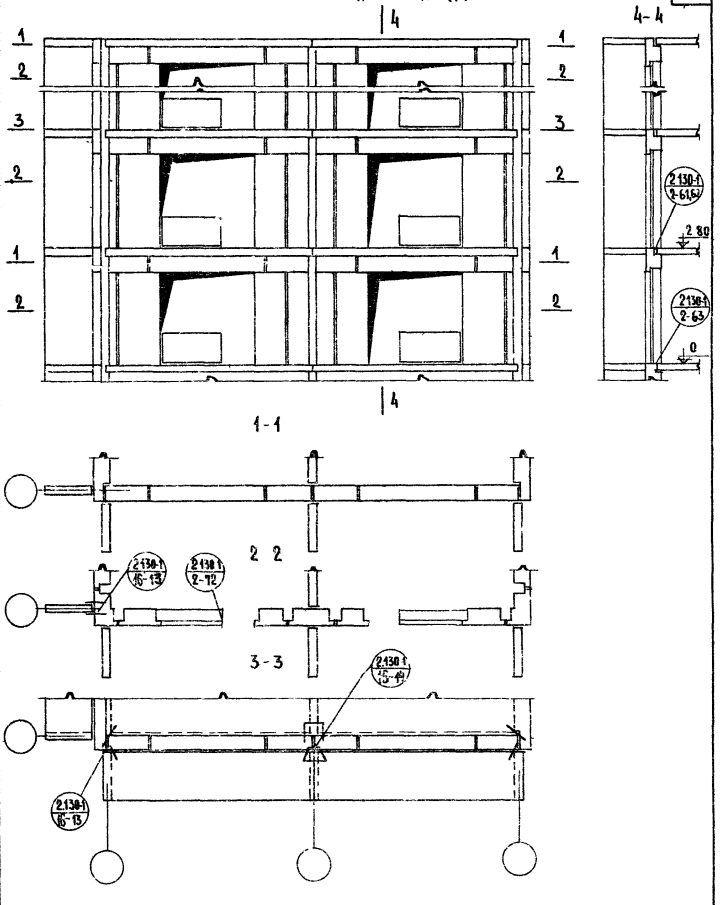

ТД	СХЕМА 3 РАСКЛАДКА БЛОКОВ НАРУЖНЫХ СТЕН ПРИ ДВУХРЯДНОЙ РАЗРЕЗКЕ	СЕРИЯ 2.130-1	
1975г	МАРКИРОВКА ДЕТАЛЕЙ	ВЫПУСК 16	ЛИСТ 3

ГИПРОГРАЖДАНСЕЛЬСТРОЙ г.МОСКВА

ГЛ.ИНЖ.П-ТА Н.ЗЕМЛЯК

СТ.ИНЖЕНЕР Н.ГИЛЬБЕРТ

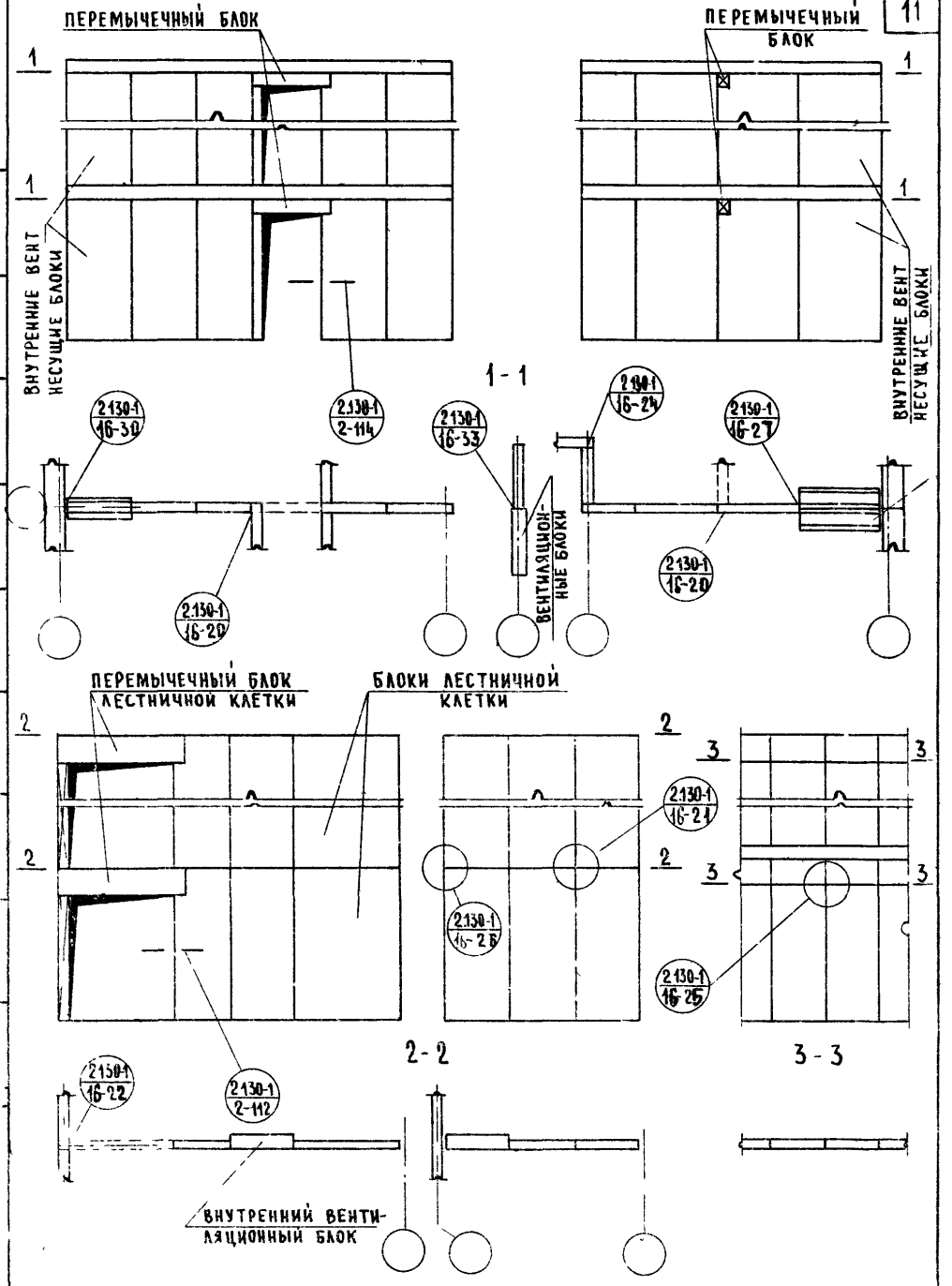

ТД	СХЕМА 4 РАСКЛАДКА БЛОКОВ ВНУТРЕННИХ СТЕН	СЕРИЯ 2.130-1	
1975г	МАРКИРОВКА ДЕТАЛЕЙ	ВЫПУСК 16	ЛИСТ 4

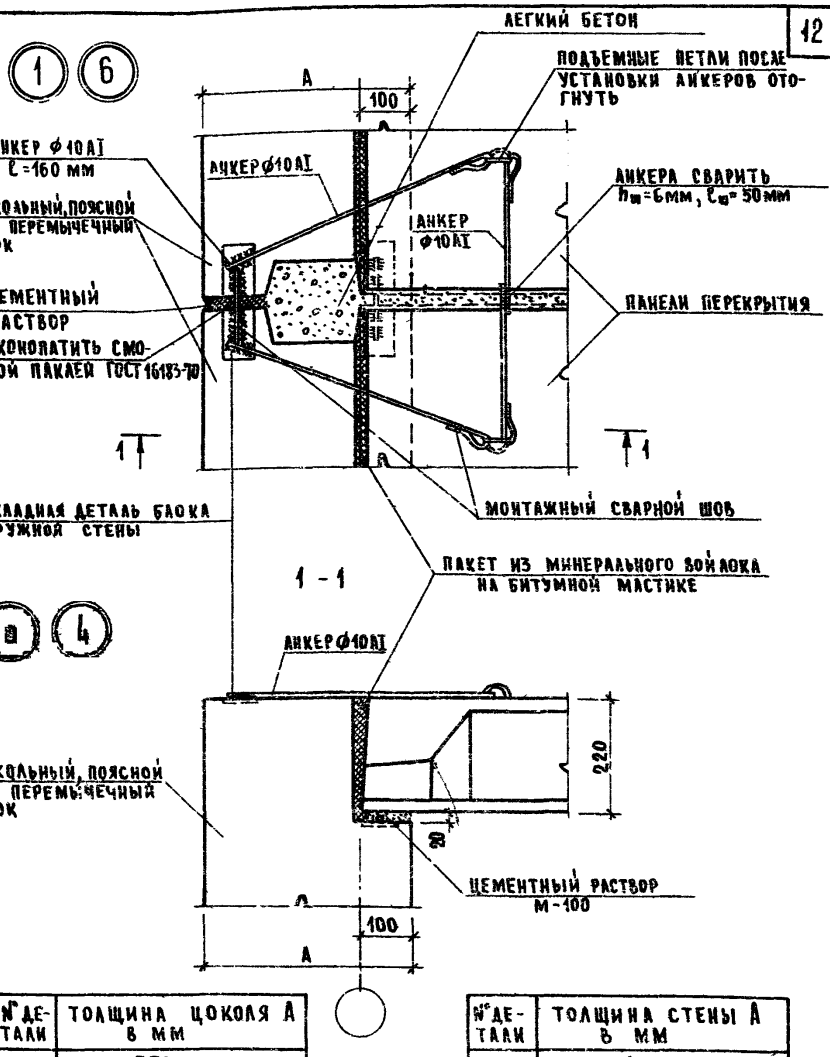

№ ДЕТАЛИ	ТОЛЩИНА ЦОКОЛЯ А В ММ
1,3	350
	450
	550

№ ДЕТАЛИ	ТОЛЩИНА СТЕНЫ А В ММ
6,4	400
	500
	600

Общие примечания см. лист 15

ТД	ПРИМЫКАНИЕ И КРЕПЛЕНИЕ ЦОКОЛЬНЫХ, ПОЯСНЫХ ИЛИ ПЕРЕМЫЧЕЧНЫХ БЛОКОВ В МЕСТЕ ИХ СТЫКА К ПАНЕЛЯМ ПЕРЕКРЫТИЙ	СЕРИЯ 2.130-1	
1975г.	ДЕТАЛИ 1, 6, 3, 4	ВЫПУСК 16	ЛИСТ 5

ГИПРОСЕЛЬСТРОЙ г. МОСКВА
СТ. ИНЖЕНЕР
Н. ГИЛЬБЕРТ

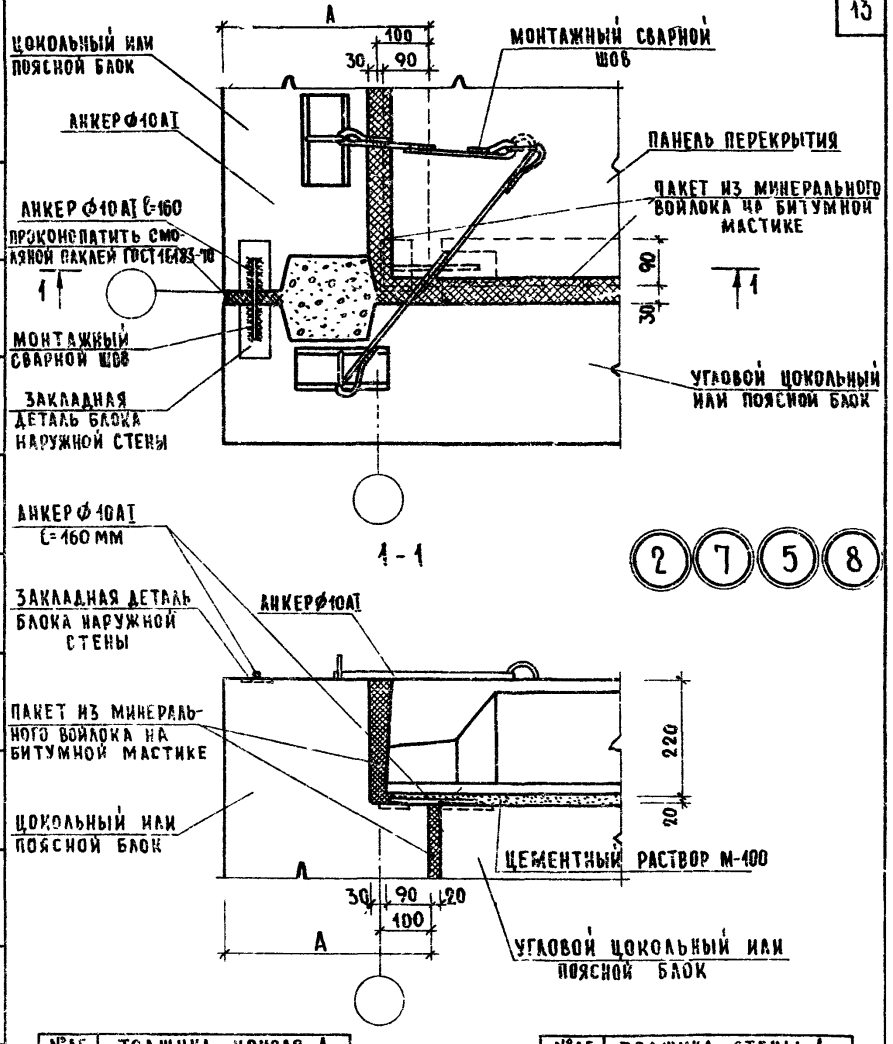

№ДЕТАЛИ	ТОЛЩИНА ЦОКОЛЯ А В ММ
2,5	350
	450
	550

№ДЕТАЛИ	ТОЛЩИНА СТЕНЫ А В ММ
7,8	400
	500
	600

ОБЩИЕ ПРИМЕЧАНИЯ СМ ЛИСТ 15
ДАННЫЙ ЛИСТ СМ С ЛИСТОМ 5

ТД	ПРИМЫКАНИЕ И КРЕПЛЕНИЕ УГЛОВОГО ЦОКОЛЬНОГО ИЛИ ПОЯСНОГО БЛОКА К ПЛИТЕ ПЕРЕКРЫТИЯ	СЕРИЯ 2130-1	
1975г.	ДЕТАЛИ 2,7,5,8	ВЫПУСК 16	ЛИСТ 6

ЦНИИЭП ГРАЖДАНСЕЛЬСТРОЙ г. МОСКВА

ГЛ. ИНЖ. П-ТА Л. ЗЕМЛЯК
СТ. ИНЖЕНЕР Н. ГИЛЬБЕРТ

9

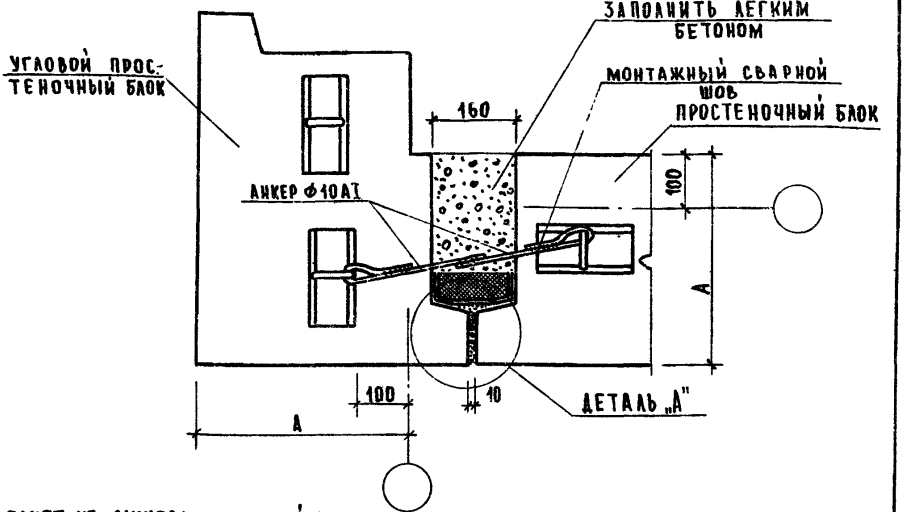

ДЕТАЛЬ „А"

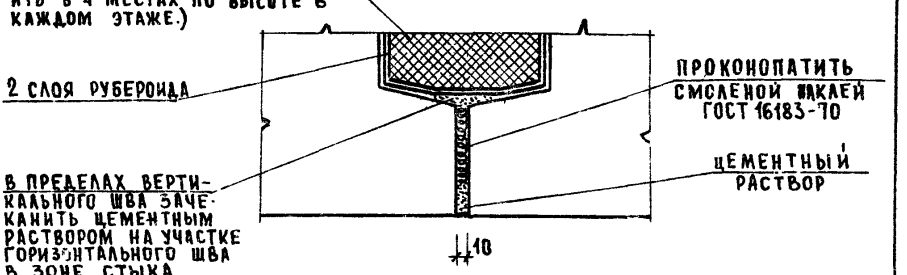

№ ДЕТАЛИ	ТОЛЩИНА СТЕНЫ А В ММ
9	400
	500
	600

ОБЩИЕ ПРИМЕЧАНИЯ СМ. ЛИСТ 15

ТД	ПРИМЫКАНИЕ И КРЕПЛЕНИЕ УГЛОВЫХ ПРОСТЕНОЧНЫХ БЛОКОВ	СЕРИЯ 2.130-1	
1975г.	ДЕТАЛЬ 9	ВЫПУСК 16	ЛИСТ 7

ГРАЖДАНСЕЛЬСТРОЙ г. МОСКВА

Л. ИНЖ. II ТР. Н. ЗЕМЛЯК
СТ. ИНЖ. СНЕР Н. ГИЛЬБЕРТ

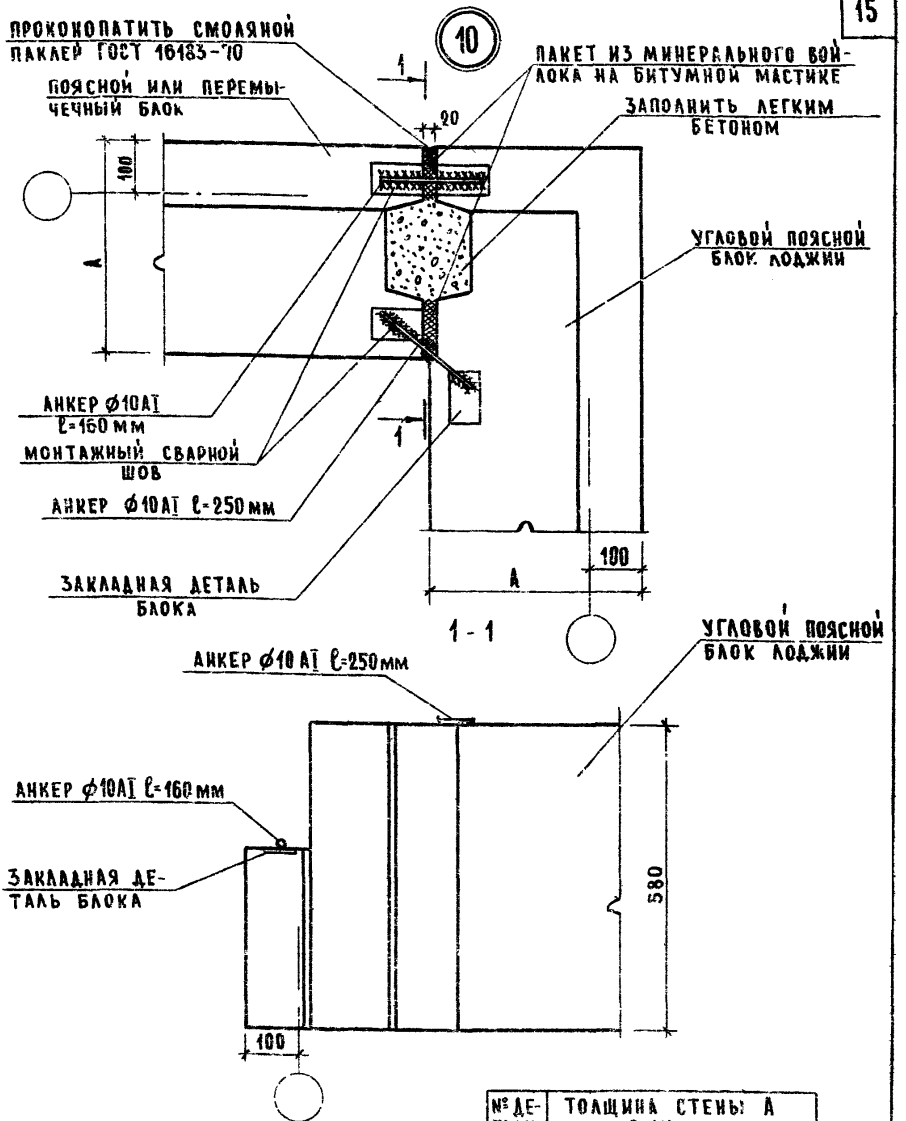

№ ДЕТАЛИ	ТОЛЩИНА СТЕНЫ А В ММ
10	400
	500
	600

ОБЩИЕ ПРИМЕЧАНИЯ СМ. ЛИСТ 15.
ДАННЫЙ ЛИСТ СМ С ЛИСТОМ 5

ТД	ПРИМЫКАНИЕ И КРЕПЛЕНИЕ УГЛОВЫХ ПОЯСНЫХ БЛОКОВ ЛОДЖИЙ	СЕРИЯ 2.130-1	
1975г	ДЕТАЛЬ 10	ВЫПУСК 16	ЛИСТ 8

ГА. КОНСТР. А. УГАРОВ
ГА. ИНЖ. П-ТА А. ЗЕМЛЯК
СТ. ИНЖЕНЕР Н. ГИЛЬБЕРТ

ЦНИИЭП ГРАЖДАНСЕЛЬСТРОЙ г. МОСКВА

11

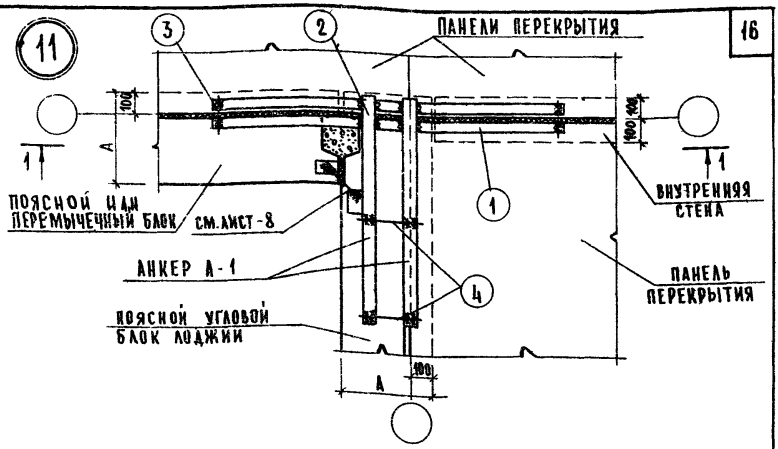

1-1

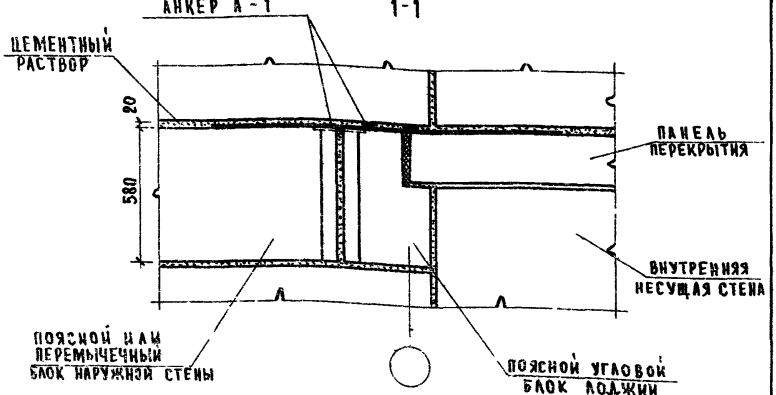

№ ДЕТАЛИ	ТОЛЩИНА СТЕНЫ „А" В ММ
11	400
	500
	600

ОБЩИЕ ПРИМЕЧАНИЯ СМ. ЛИСТ-15
АНКЕР А 1 СМ. ЛИСТ-43
ДАННЫЙ ЛИСТ СМ С ЛИСТОМ-5

ТД	АНКЕРОВКА В МЕСТАХ ПРИМЫКАНИЯ ВНУТРЕННИХ НЕСУЩИХ СТЕН К УГЛУ НАРУЖНЫХ СТЕН	СЕРИЯ 2.130-1
1975г	ДЕТАЛЬ 11	ВЫПУСК 16 ЛИСТ 9

ГРАЖДАНСЕЛЬСТРОЙ Г. МОСКВА
ГА ИНЖ ПР
СТ ИНЖЕНЕР
Н. ГИЛЬБЕРТ

12

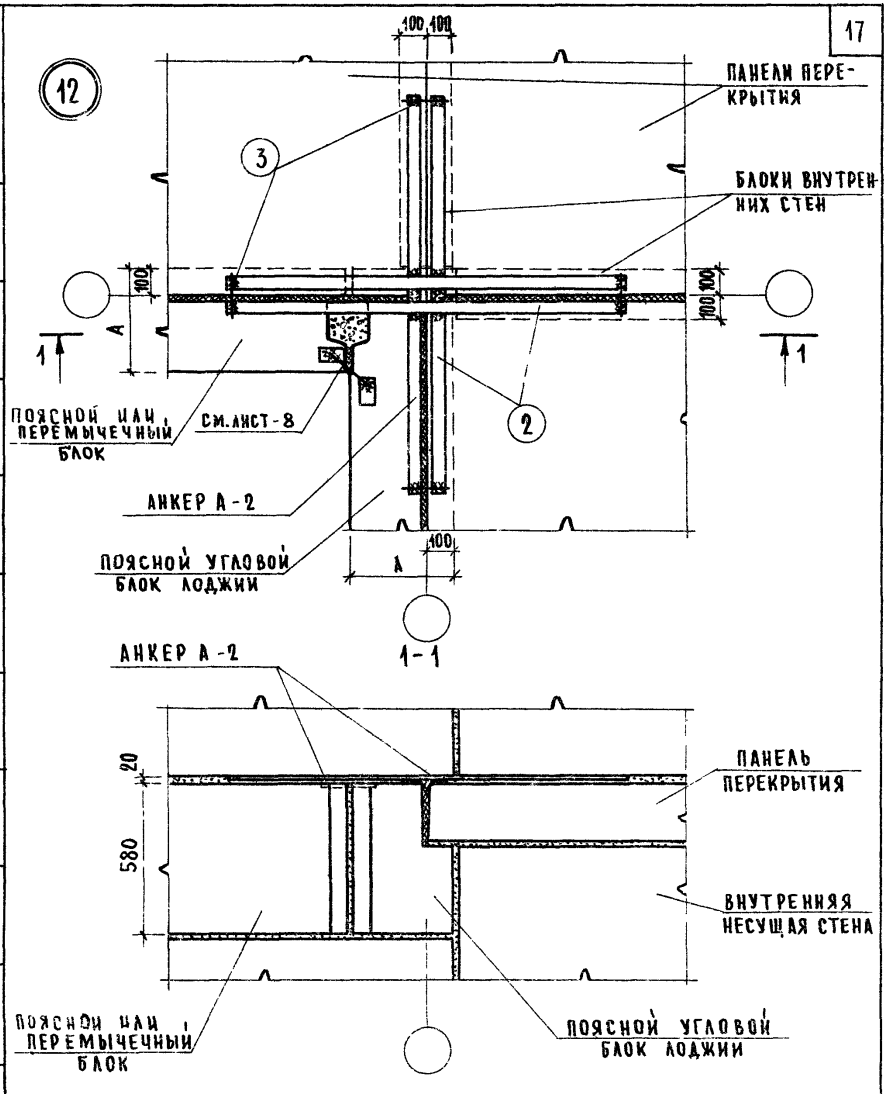

N ДЕТАЛИ	ТОЛЩИНА СТЕНЫ А В ММ
12	400
	500
	600

Общие примечания см. лист - 15
Анкер А-1 см. лист - 43
Данный лист см. с листом - 5

ТД	АНКЕРОВКА В МЕСТАХ ПРИМЫКАНИЯ 2 ВНУТРЕННИХ НЕСУЩИХ СТЕН К УГЛУ НАРУЖНЫХ СТЕН.	СЕРИЯ 2.130-1	
1975г	ДЕТАЛЬ 12	ВЫПУСК 16	ЛИСТ 10

13

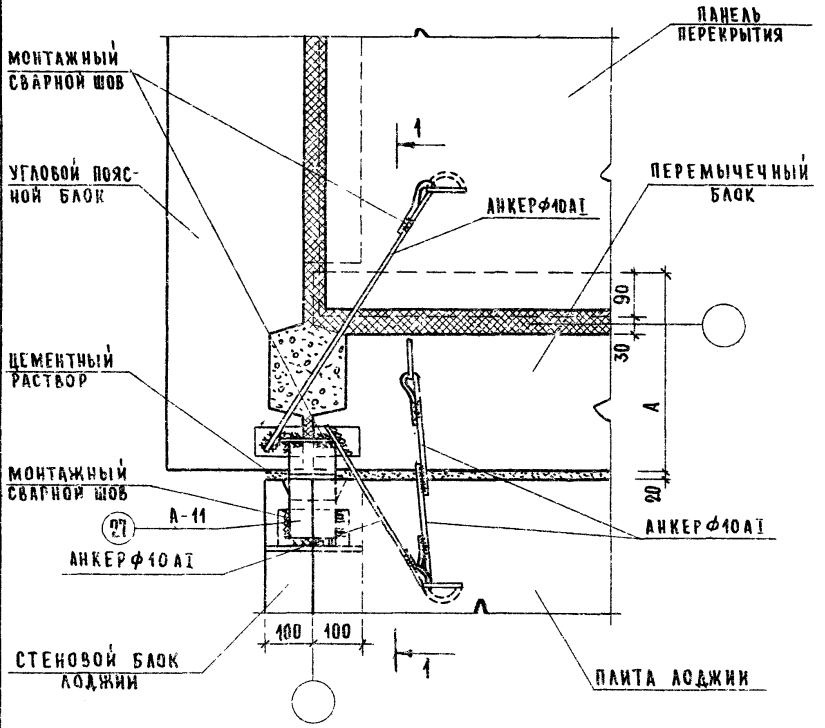

№ДЕТАЛИ	ТОЛЩИНА СТЕНЫ „А" В ММ
13	400
	500
	600

ОБЩИЕ ПРИМЕЧАНИЯ СМ. ЛИСТ - 15
ДАННЫЙ ЛИСТ СМ. С ЛИСТОМ - 5
СЕЧЕНИЕ 1-1 СМ. ЛИСТ - 12

ГРАЖДАНСЕЛЬСТРОЙ г. МОСКВА

ТД	АНКЕРОВКА В МЕСТАХ ПРИМЫКАНИЯ ПЛИТ ЛОДЖИЙ К УГЛУ НАРУЖНЫХ СТЕН	СЕРИЯ 2.130-1	
1975г.	ДЕТАЛЬ 13	ВЫПУСК 16	ЛИСТ 11

1-1

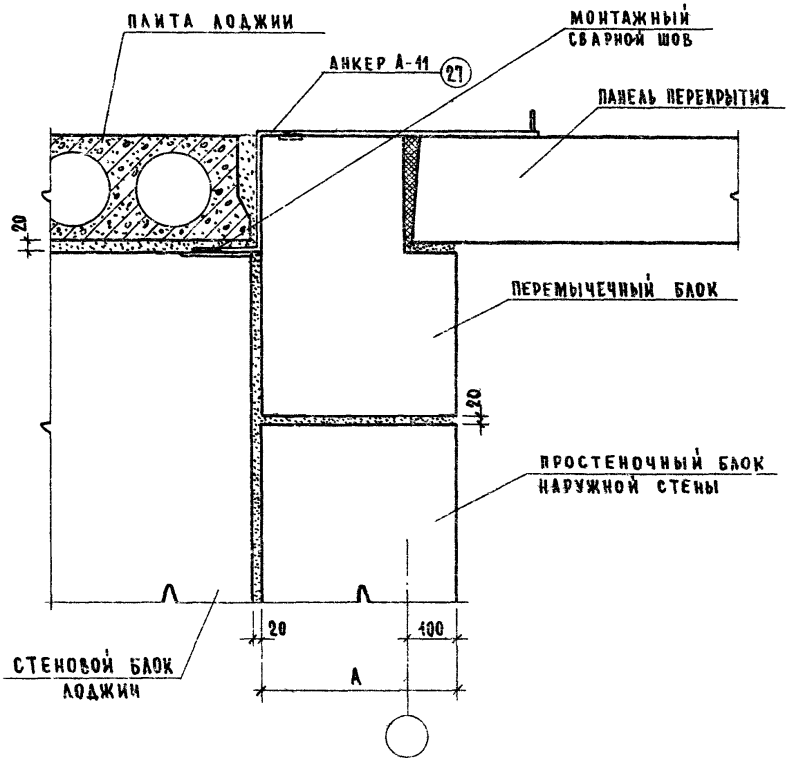

№ДЕТАЛИ	ТОЛЩИНА СТЕНЫ "А" В ММ
13	400
	500
	600

ДЕТАЛЬ 13 СМ. ЛИСТ 11
АНКЕР А-11 СМ. ЛИСТ -38

4	АНКЕРОВКА В МЕСТАХ ПРИМЫКАНИЯ ПЛИТ ЛОДЖИЙ К УГЛУ НАРУЖНЫХ СТЕН	СЕРИЯ 2.130-1	
1975	Сечение 1-1	ВЫПУСК 16	ЛИСТ 12

14

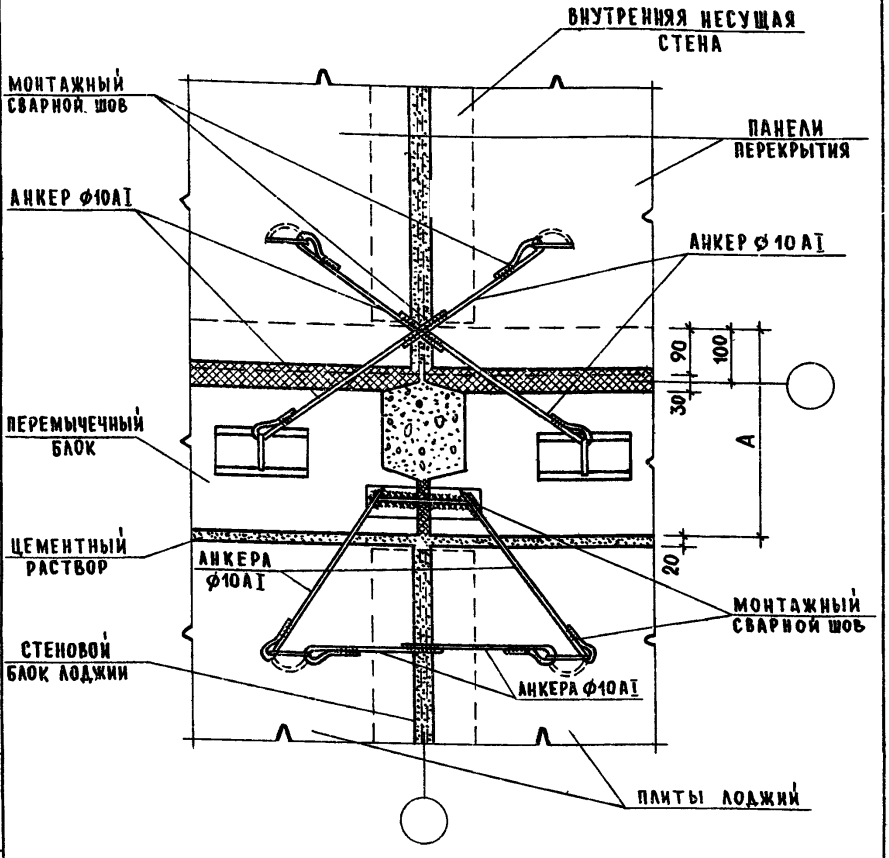

№ ДЕТАЛИ	ТОЛЩИНА СТЕНЫ А В ММ
14	400
	500
	600

ОБЩИЕ ПРИМЕЧАНИЯ СМ. ЛИСТ-15
ДАННЫЙ ЛИСТ СМ. С ЛИСТОМ-5
КРЕПЛЕНИЕ СТЕНОВОГО БЛОКА ЛОДЖИИ К НАРУЖНЫМ СТЕНАМ УСЛОВНО НЕ ПОКАЗАНО

ГРАЖДАНСЕЛЬСТРОЙ, г. МОСКВА

ст. инженер [illegible] Н. ГИЛЬБЕРТ

ТД	АНКЕРОВКА В МЕСТАХ ПРИМЫКАНИЯ 2 ПЛИТ ЛОДЖИЙ К НАРУЖНЫМ СТЕНАМ	СЕРИЯ 2.130-1	
1975г	ДЕТАЛЬ 14	ВЫПУСК 16	ЛИСТ 13

15

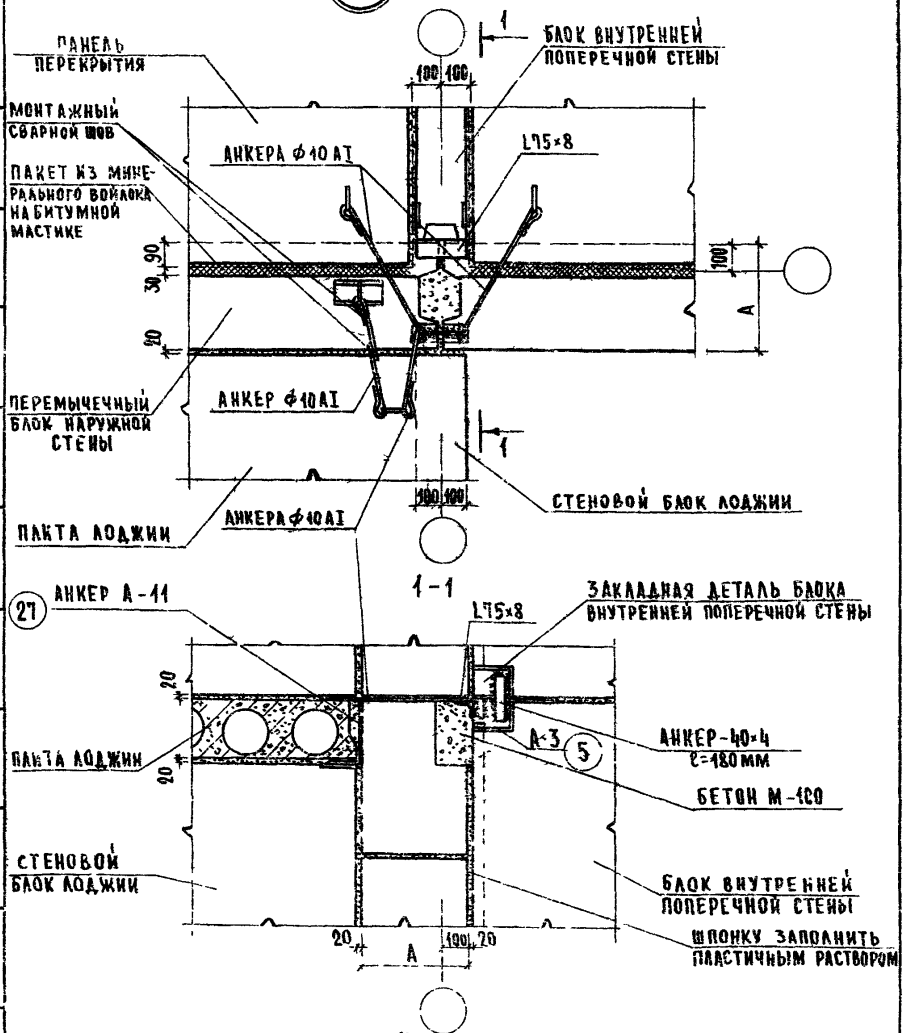

№ДЕТАЛИ	ТОЛЩИНА СТЕНЫ „А" В ММ
15	400
	500
	600

Крепление стенового блока лоджии к наружным стенам при помощи анкера А-11 см. лист-12
Общие примечания см лист-15
Анкера А-3, А-11 см лист-28
Данный лист см с листом 5

ГАП	Заделка швов в местах примыкания пакты лоджии к наружным стенам	СЕРИЯ 2.130-1	
1975г.	ДЕТАЛЬ 15	ВЫПУСК 16	ЛИСТ 15

ЦНИИЭП ГРАЖДАНСЕЛЬСТРОЙ г. МОСКВА
Гл. конструктор Г.А. Гаврилов
Гл. инж. п-та Л.Зерилык
Гл. инженер М.Лиаберт

16

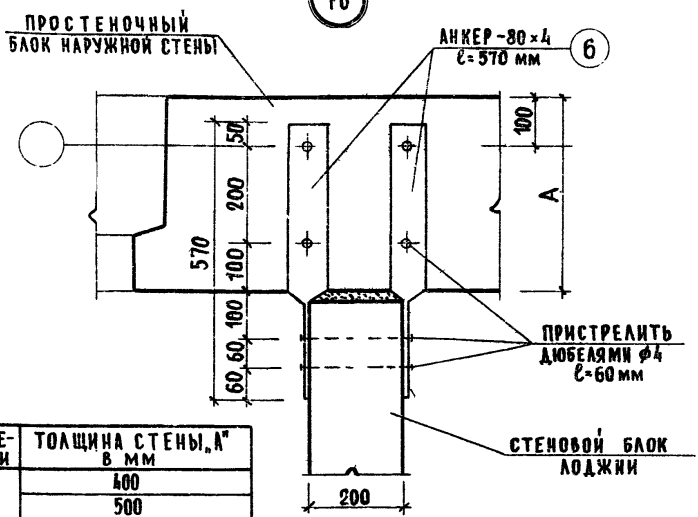

№ДЕТАЛИ	ТОЛЩИНА СТЕНЫ „А" В ММ
16	400
	500
	600

1 КРУПНЫЕ БЕТОННЫЕ БЛОКИ ПРИНЯТЫ ПО ДЕЙСТВУЮЩИМ СЕРИЯМ 1.133-2 И 1.134-2.
2. МОНТАЖ БЛОКОВ НАРУЖНЫХ И ВНУТРЕННИХ СТЕН ВЫПОЛНЯЕТСЯ НА ПЛАСТИЧНОМ ЦЕМЕНТНО-ПЕСЧАНОМ РАСТВОРЕ М-50.
3. СТЕНОВЫЕ БЛОКИ УСТАНАВЛИВАЮТСЯ НА ВЫРАВНЕННОЙ ПОВЕРХНОСТИ.
4. СВАРКА ПРОИЗВОДИТСЯ КАЧЕСТВЕННЫМИ ЭЛЕКТРОДАМИ 9-42 ПО ВСЕЙ ДЛИНЕ СОПРИКОСНОВЕНИЯ ПРИВАРИВАЕМЫХ ЭЛЕМЕНТОВ.
5 АНТИКОРРОЗИЙНАЯ ЗАЩИТА АНКЕРНЫХ СОЕДИНЕНИЙ И МЕТАЛЛИЧЕСКИХ ЧАСТЕЙ ВЫПОЛНЯЕТСЯ В СООТВЕТСТВИИ СНИП II-28-73. „ЗАЩИТА СТРОИТЕЛЬНЫХ КОНСТРУКЦИЙ ОТ КОРРОЗИИ.
6. ШВЫ МЕЖДУ БЛОКАМИ РАСШИВАЮТСЯ ЦЕМЕНТНЫМ РАСТВОРОМ.
7. НАРУЖНЫЕ ПОВЕРХНОСТИ БЛОКОВ ОКРАШИВАЮТСЯ СИЛИКАТНЫМИ ИЛИ ПЕРХЛОРВИНИЛОВЫМИ КРАСКАМИ.
8. ДЕТАЛИ КРЕПЛЕНИЯ ПЕРЕКРЫТИЙ СМ. АЛЬБОМ СЕРИИ 2.140-1 ВЫПУСК 1.
9. КРЕПЛЕНИЕ БОКОВЫХ СТЕН ЛОДЖИЙ К ПРОСТЕНОЧНЫМ БЛОКАМ НАРУЖНЫХ СТЕН С ПОМОЩЬЮ ДЮБЕЛЕЙ (ДЕТАЛЬ 16) ДОПУСКАЕТСЯ В СЛУЧАЕ НЕСОВПАДЕНИЯ ОСИ СТЕНЫ ЛОДЖИИ СО СТЫКОМ ПОЯСНЫХ, ПЕРЕМЫЧЕЧНЫХ БЛОКОВ.

ТД	ПРИМЫКАНИЕ И КРЕПЛЕНИЕ БОКОВОЙ СТЕНЫ ЛОДЖИИ К ПРОСТЕНОЧНОМУ БЛОКУ НАРУЖНЫХ СТЕН	СЕРИЯ 2.130-1	
1975г.	ДЕТАЛЬ 16	ВЫПУСК 16	ЛИСТ 15

ГРАЖДАНСЕЛЬСТРОЙ г.МОСКВА
Гл.инж.П.Т.А. Ст.инж. Н.ГИЛЬБЕРТ

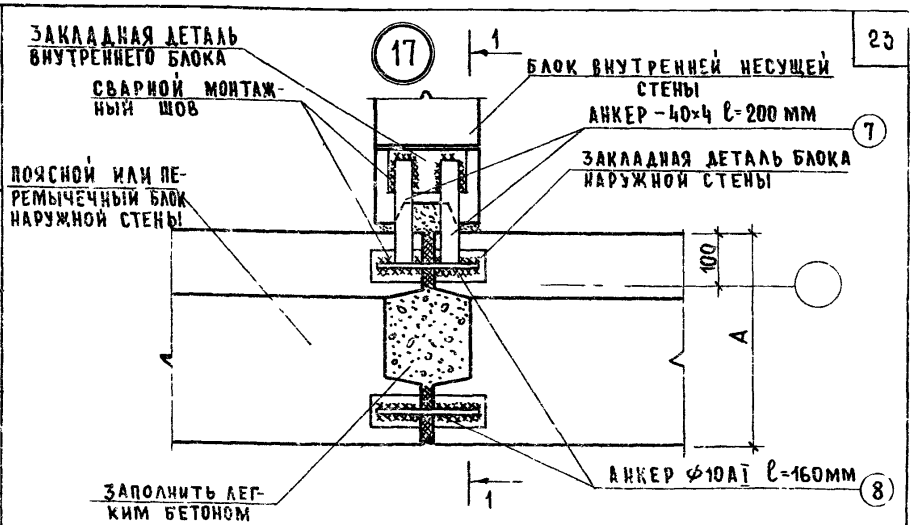

1 - 1

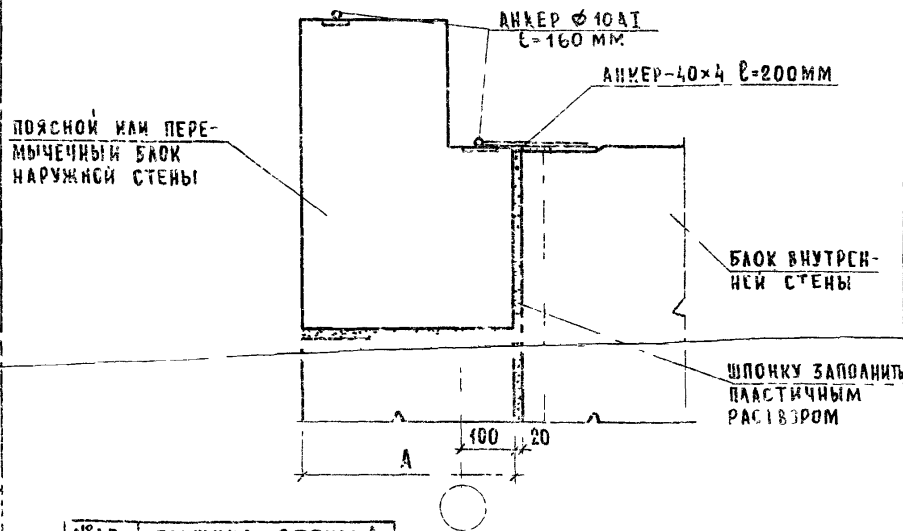

№ДЕТАЛИ	ТОЛЩИНА СТЕНЫ А В ММ
17	400
	500
	600

ОБЩИЕ ПРИМЕЧАНИЯ СМ. ЛИСТ 15
ДАННЫЙ ЛИСТ СМ С ЛИСТОМ 5

ТД	ПРИМЫКАНИЕ И КРЕПЛЕНИЕ БЛОКА ВНУТРЕННЕЙ НЕСУЩЕЙ СТЕНЫ К БЛОКАМ НАРУЖНЫХ СТЕН В МЕСТЕ ИХ СТЫКА	СЕРИЯ 2130-1	
1975г	ДЕТАЛЬ 17	ВЫПУСК 16	ЛИСТ 16

ГЛ.ИНЖ П-ТА А.ЗЕМЛЯК
СТ.ИНЖЕНЕР И.ГИЛЬБЕРТ

ГРАЖДАНСЕЛЬСТРОЙ г.МОСКВА

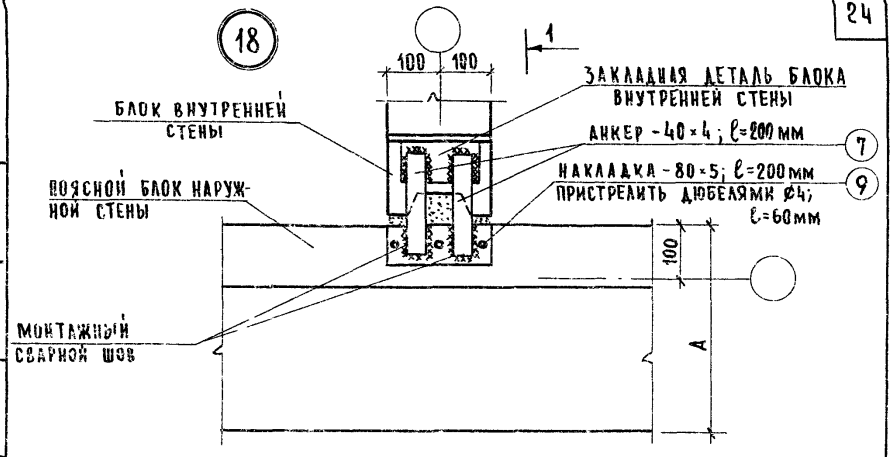

1 - 1

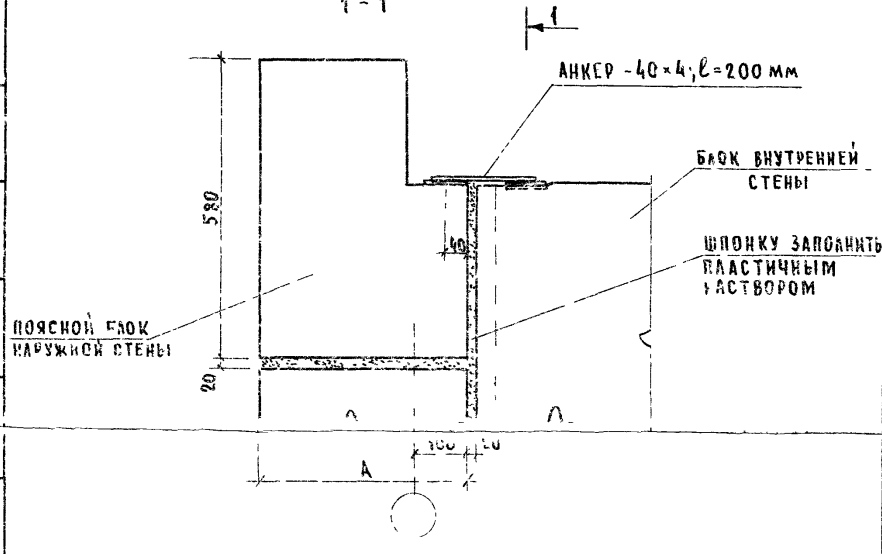

№ ДЕТАЛИ	ТОЛЩИНА СТЕНЫ „А" В ММ
18	400
	500
	600

ОБЩИЕ ПРИМЕЧАНИЯ СМ ЛИСТ 15

ТД	ПРИМЫКАНИЕ И КРЕПЛЕНИЕ БЛОКА ВНУТРЕННЕЙ НЕСУЩЕЙ СТЕНЫ К НАРУЖНОЙ СТЕНЕ	СЕРИЯ 2130-1
1975г	ДЕТАЛЬ 18	ВЫПУСК 16 ЛИСТ 17

ЦНИИЭП ГРАЖДАНСЕЛЬСТРОЙ Г. МОСКВА

ГЛ. ИНЖ. П ТА СТ. ИНЖЕНЕР
А. ЗЕМЛЯК
Н. ГИЛЬБЕРТ

19

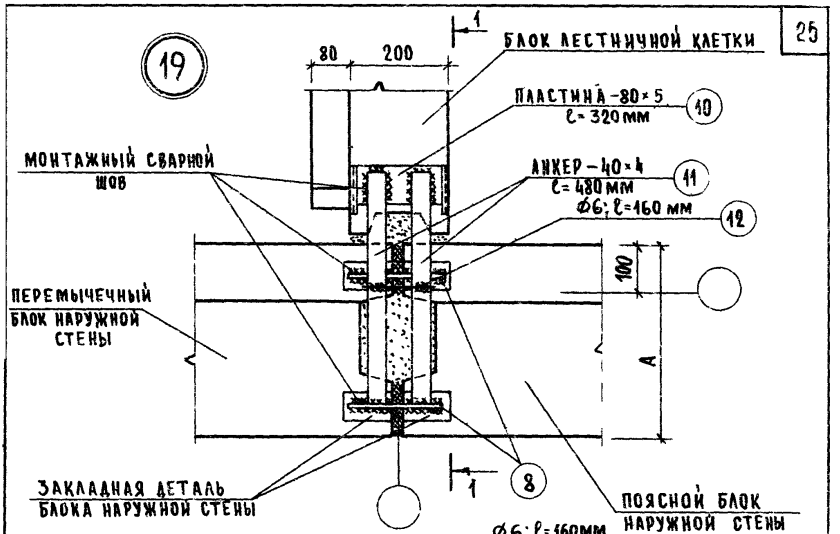

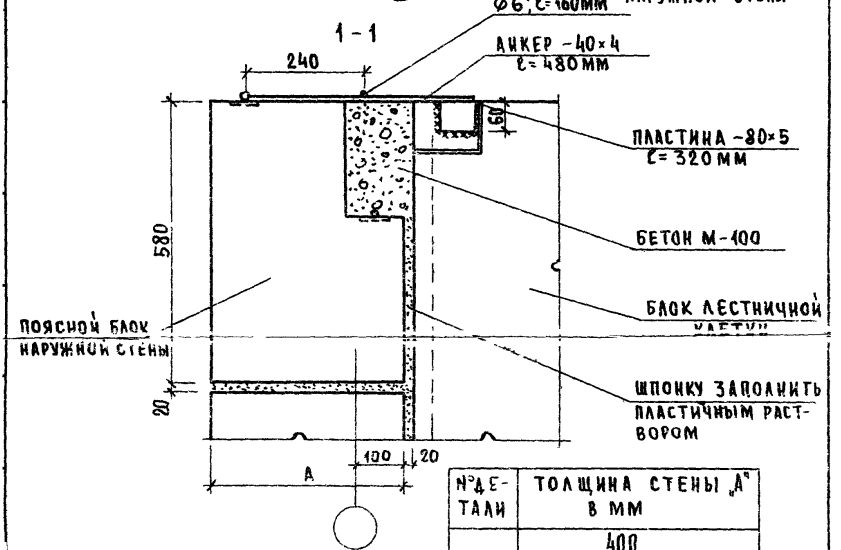

№ДЕТАЛИ	ТОЛЩИНА СТЕНЫ „А" В ММ
19	400
	500
	600

ОБЩИЕ ПРИМЕЧАНИЯ СМ. ЛИСТ-15
ДАННЫЙ ЛИСТ СМ. С ЛИСТОМ-5

ТД	ПРИМЫКАНИЕ И КРЕПЛЕНИЕ БЛОКА ЛЕСТНИЧНОЙ КЛЕТКИ К НАРУЖНЫМ СТЕНАМ	СЕРИЯ 2.430-1	
1975 г.	ДЕТАЛЬ 19	ВЫПУСК 16	ЛИСТ 18

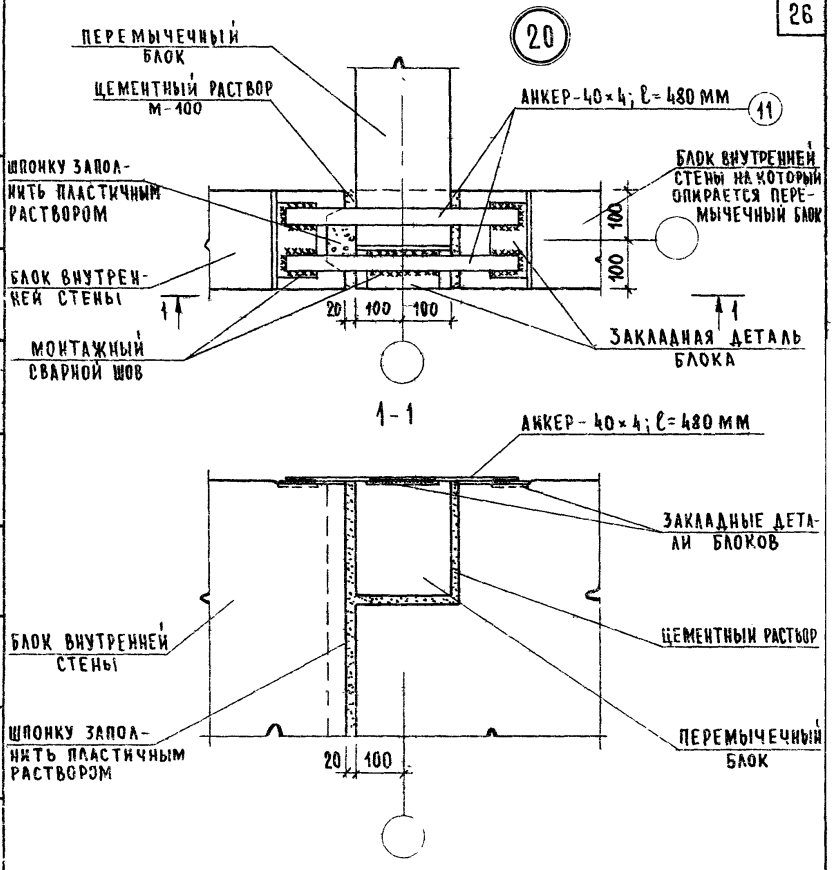

Общие примечания см. лист-15

ТД	ОПИРАНИЕ И КРЕПЛЕНИЕ ПЕРЕМЫЧЕЧНОГО БЛОКА К ВНУТРЕННИМ СТЕНАМ	СЕРИЯ 2.130-1	
1975г	ДЕТАЛЬ 20	ВЫПУСК 16	ЛИСТ 19

ГРАЖДАНСЕЛЬСТРОЙ г. МОСКВА

Гл. инж. п-та Л. Земляк
Ст. инженер Н. Гильберт

21

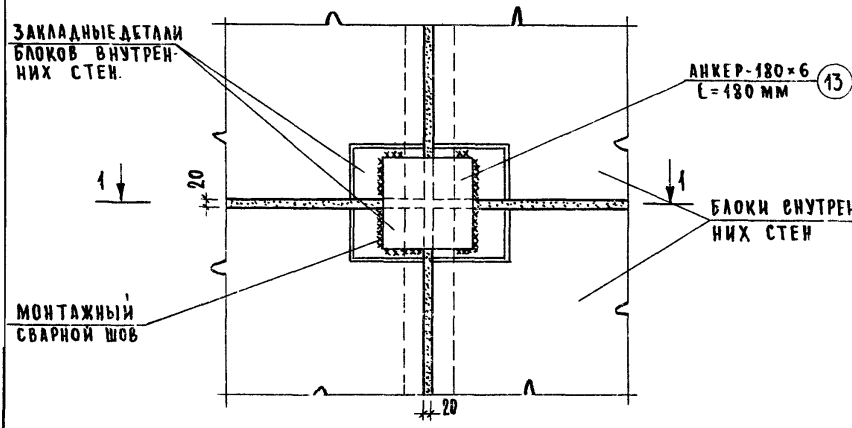

1-1

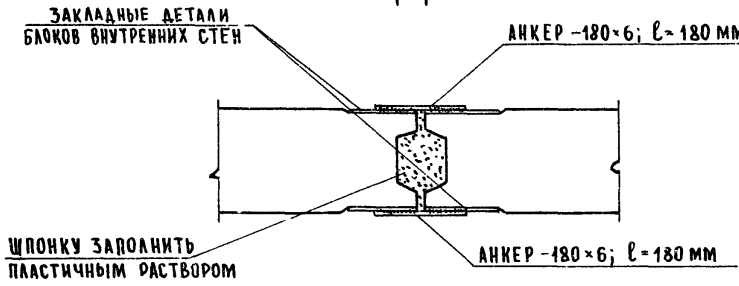

Общие примечания см. лист-15

ТД	Примыкание и крепление блоков внутренних стен	Серия 2.130-1
1975г.	Деталь 21	Выпуск 16 / Лист 20

22

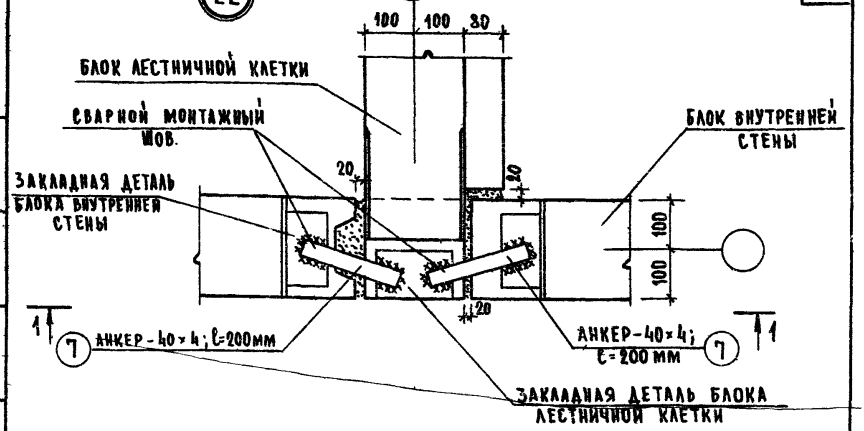

1-1

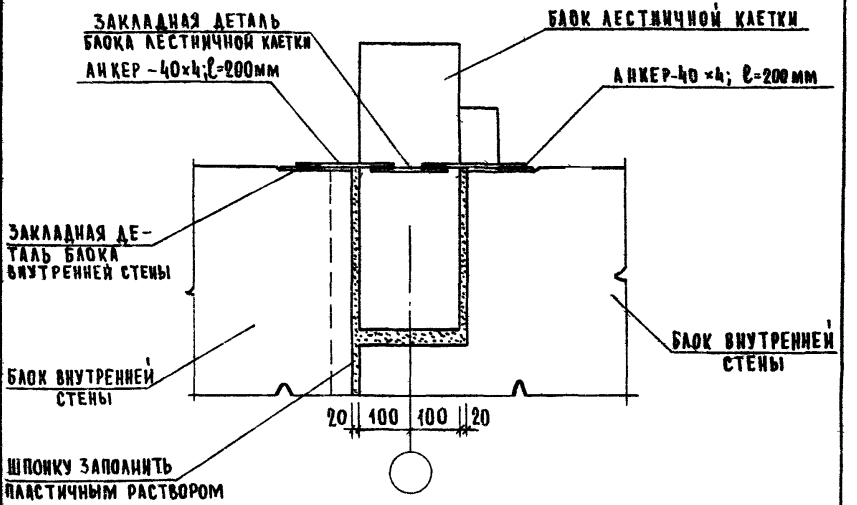

Общие примечания см. лист - 15

ТД	ПРИМЫКАНИЕ И КРЕПЛЕНИЕ БЛОКА ЛЕСТНИЧНОЙ КЛЕТКИ К БЛОКАМ ВНУТРЕННИХ СТЕН	СЕРИЯ 2.130-1	
1975г	ДЕТАЛЬ 22	ВЫПУСК 16	ЛИСТ 21

г. МОСКВА

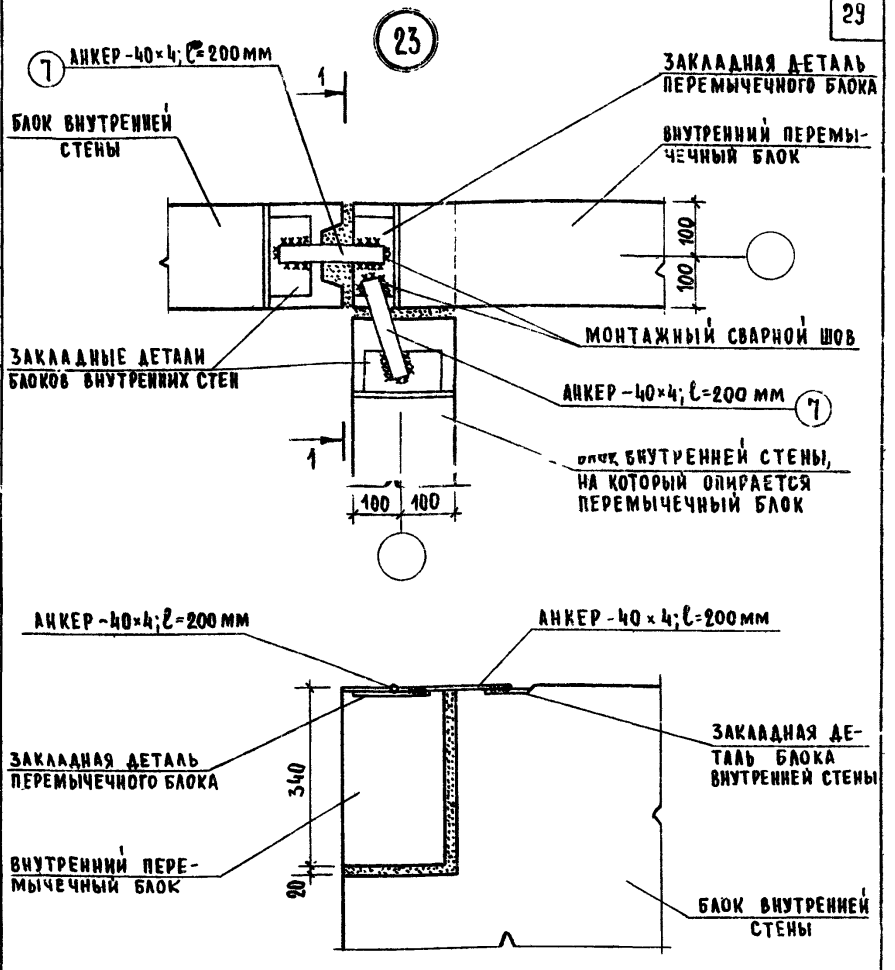

Общие примечания см. лист - 15

ТД	ПРИМЫКАНИЕ И КРЕПЛЕНИЕ ПЕРЕМЫЧЕЧНОГО БЛОКА К УГЛУ ВНУТРЕННИХ СТЕН.	СЕРИЯ 2130-1	
1975 г.	ДЕТАЛЬ 23	ВЫПУСК 16	ЛИСТ 22

ЦНИИЭП ГРАЖДАНСЕЛЬСТРОЙ г. Москва

Р.К.Ж.Ж.А. | Гл.констр. | Гл.инж.п-та | Ст.инженер | Ин.Магадин | А.Угаров | Л.Земляк | Н.Гильберт

24

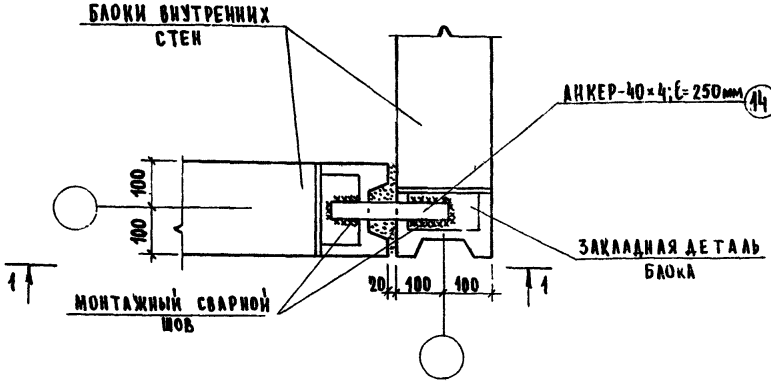

1 - 1

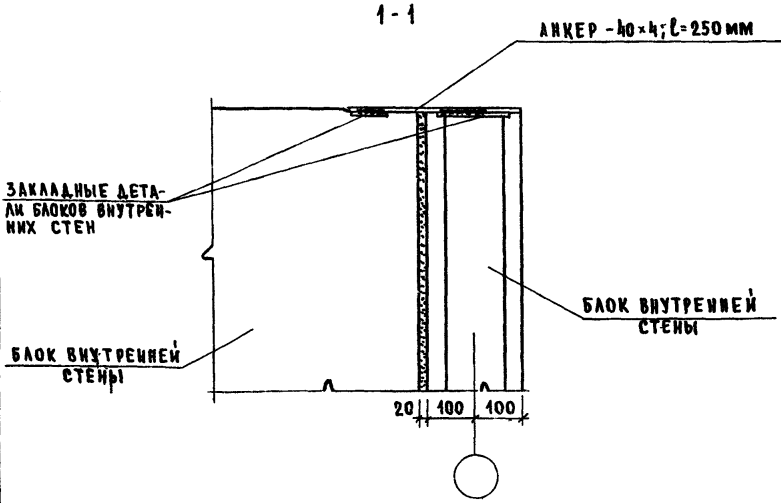

Общие примечания см. лист - 15

ТД	УГЛОВОЕ ПРИМЫКАНИЕ И КРЕПЛЕНИЕ БЛОКОВ ВНУТРЕННИХ СТЕН	СЕРИЯ 2.130-1	
1975г.	ДЕТАЛЬ 24	ВЫПУСК 16	ЛИСТ 23

ГРАЖДАНСЕЛЬСТРОЙ г.Москва

С.Т. ИНЖЕНЕР

Н. ГИЛЬБЕРТ

25

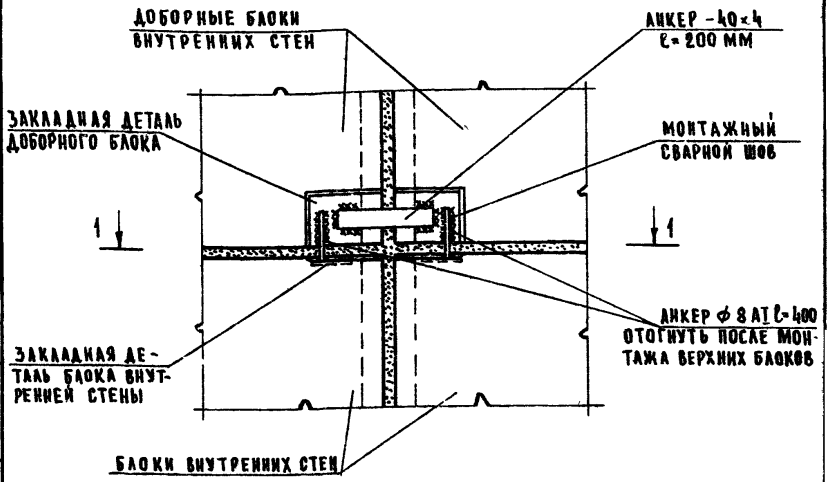

1-1

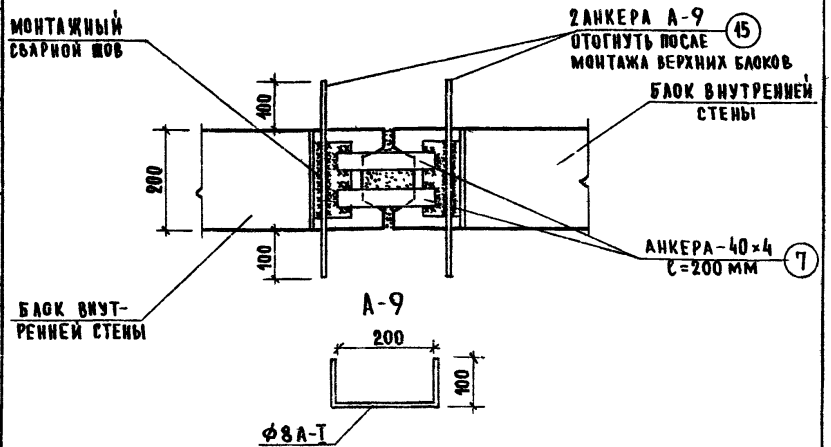

А-9

Общие примечания см. лист-15

ТД	ПРИМЫКАНИЕ И КРЕПЛЕНИЕ ДОБОРНЫХ БЛОКОВ ВНУТРЕННИХ СТЕН	СЕРИЯ 2.130-1	
1975г	ДЕТАЛЬ 25	ВЫПУСК 16	ЛИСТ 24

ЦНИИЭП ГРАЖДАНСЕЛЬСТРОЙ г.МОСКВА

Гл.конструктор А.УГАРОВ
Гл.инж.ф-ла Л.ЗЕМЛЯК
Ст.инженер И.ГИЛЬБЕРТ

26

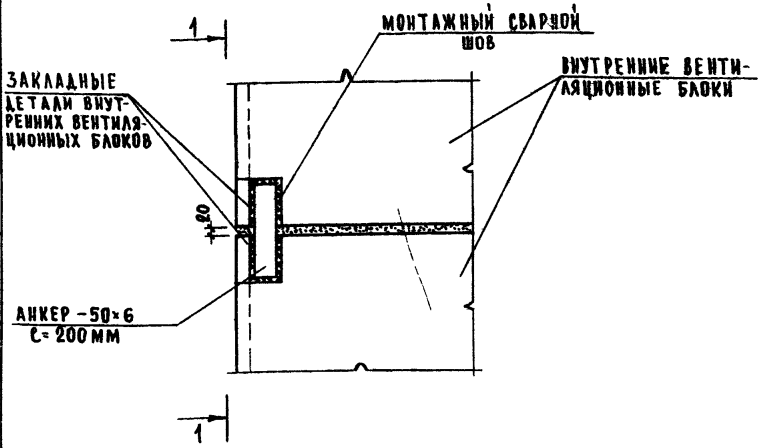

1 - 1

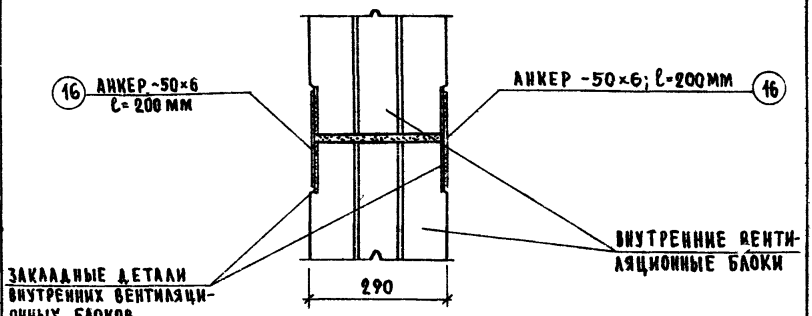

Общие примечания см. лист - 15

ТД	ПРИМЫКАНИЕ И КРЕПЛЕНИЕ ВНУТРЕННИХ ВЕНТИЛЯЦИОННЫХ БЛОКОВ	СЕРИЯ 2 130-1	
1975г	ДЕТАЛЬ 26	ВЫПУСК 16	ЛИСТ 25

ГРАЖДАНСЕЛЬСТРОЙ г. МОСКВА

ГЛ. ИНЖ. П-ТА Д. ЗЕМЛЯК

СТ. ИНЖЕН Н. ГИЛЬБЕРТ

27

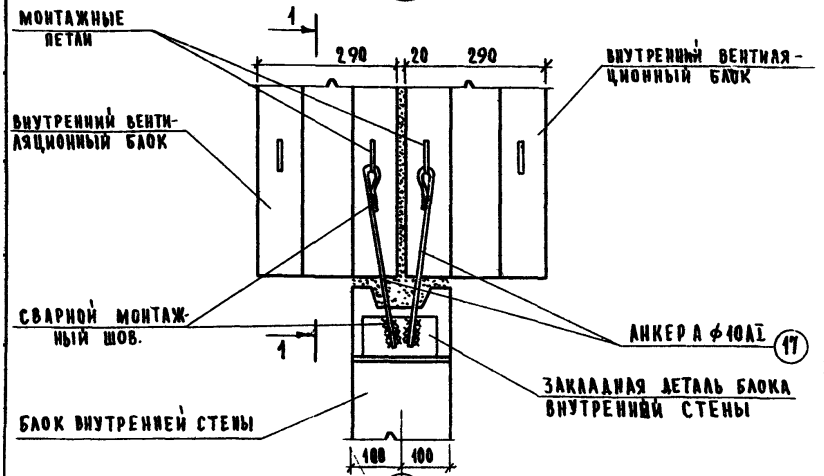

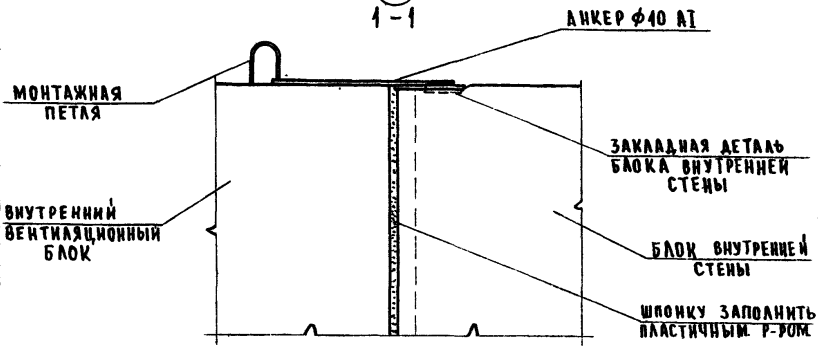

Общие примечания см. лист - 15

ТД	ПРИМЫКАНИЕ И КРЕПЛЕНИЕ СПАРЕННЫХ ВЕНТИЛЯЦИОННЫХ БЛОКОВ К ВНУТРЕННЕЙ СТЕНЕ	СЕРИЯ 2.130-1	
1975г.	ДЕТАЛЬ 27	ВЫПУСК 16	ЛИСТ 26

28

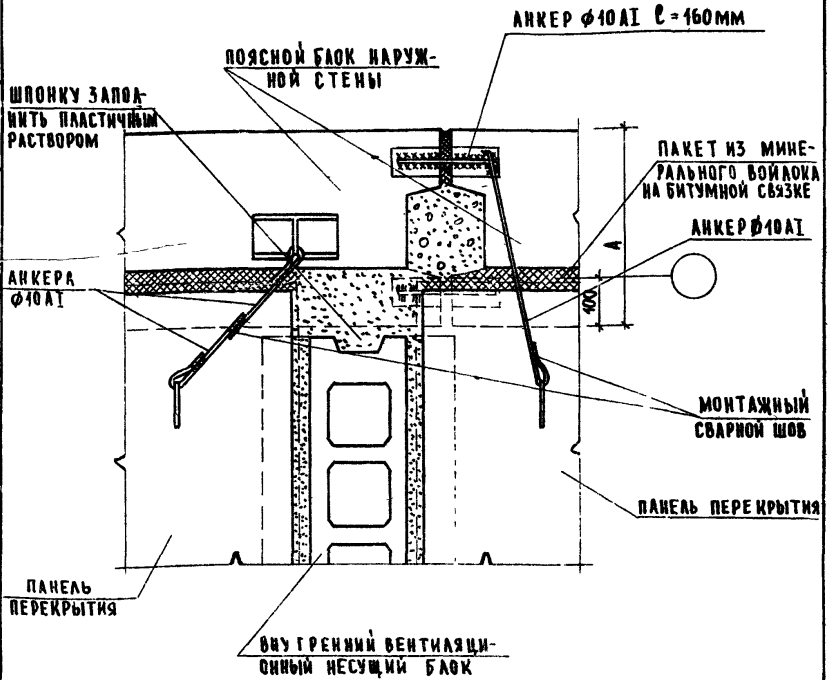

№ ДЕТАЛИ	ТОЛЩИНА СТЕНЫ „А" В ММ
28	400
	500
	600

ОБЩИЕ ПРИМЕЧАНИЯ СМ. ЛИСТ - 15
ДАННЫЙ ЛИСТ СМ. С ЛИСТОМ - 5

ТД	ПРИМЫКАНИЕ И КРЕПЛЕНИЕ БЛОКОВ НАРУЖНЫХ СТЕН К ПАНЕЛЯМ ПЕРЕКРЫТИЯ, ОПИРАЮЩИМСЯ НА ВЕНТИЛЯЦИОННЫЕ БЛОКИ	СЕРИЯ 2.130-1	
1975 г.	ДЕТАЛЬ 28	ВЫПУСК 16	ЛИСТ 27

ГРАЖДАНСЕЛЬСТРОЙ г. МОСКВА

РУК. МАСТ. Д. МАГИДИН
ГЛ. КОНСТР. А. ЗУЛАРОВ
ГЛ. ИНЖ. П ТА Л. ЗЕМЛЯК
СТ. ИНЖЕНЕР И. ГИЛЬБЕРТ

29

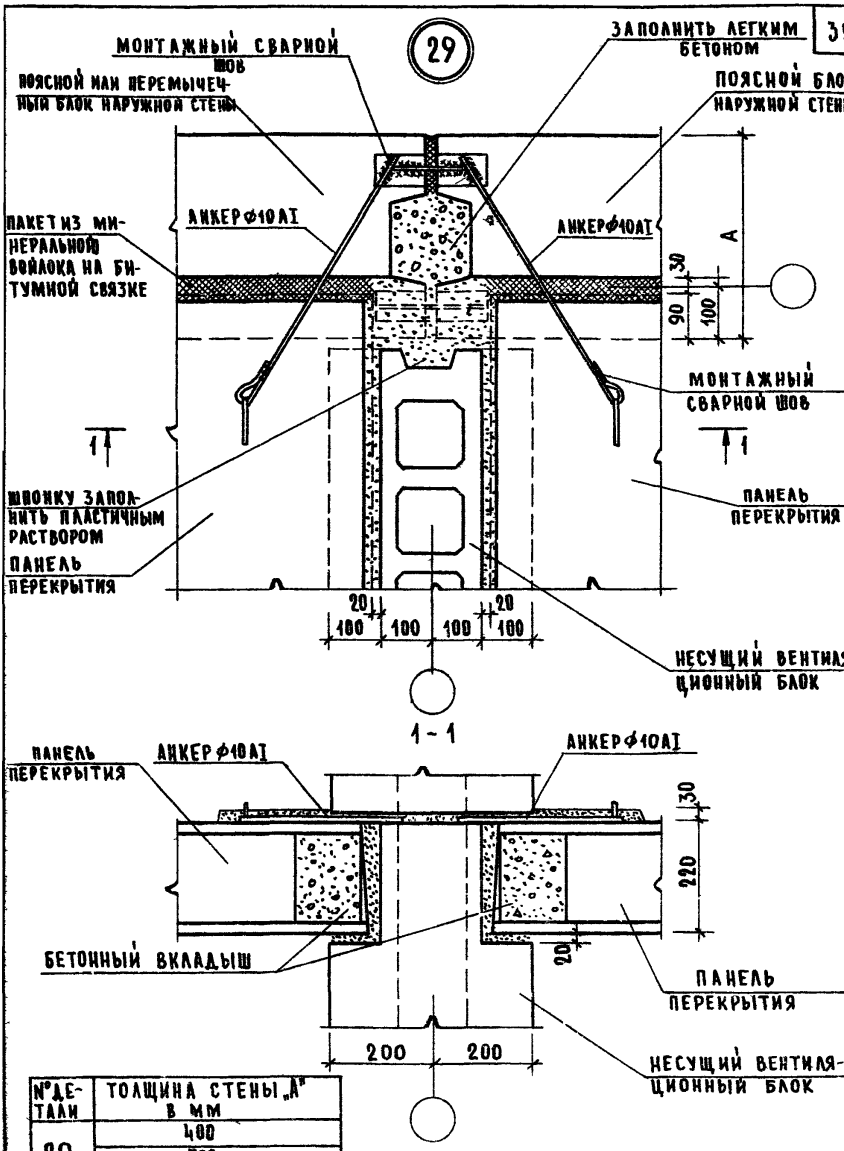

№ ДЕТАЛИ	ТОЛЩИНА СТЕНЫ „А" В ММ
29	400
	500
	600

Общие примечания см. лист - 15
Данный лист см. с листом - 5

ТД	ПРИМЫКАНИЕ И КРЕПЛЕНИЕ БЛОКОВ НАРУЖНЫХ СТЕН В МЕСТЕ ИХ СТЫКА, К ПАНЕЛЯМ ПЕРЕКРЫТИЯ, ОПИРАЮЩИМСЯ НА ВЕНТИЛЯЦИОННЫЕ БЛОКИ	СЕРИЯ 2.130-1	
1975г.	ДЕТАЛЬ 29	ВЫПУСК 16	ЛИСТ 28

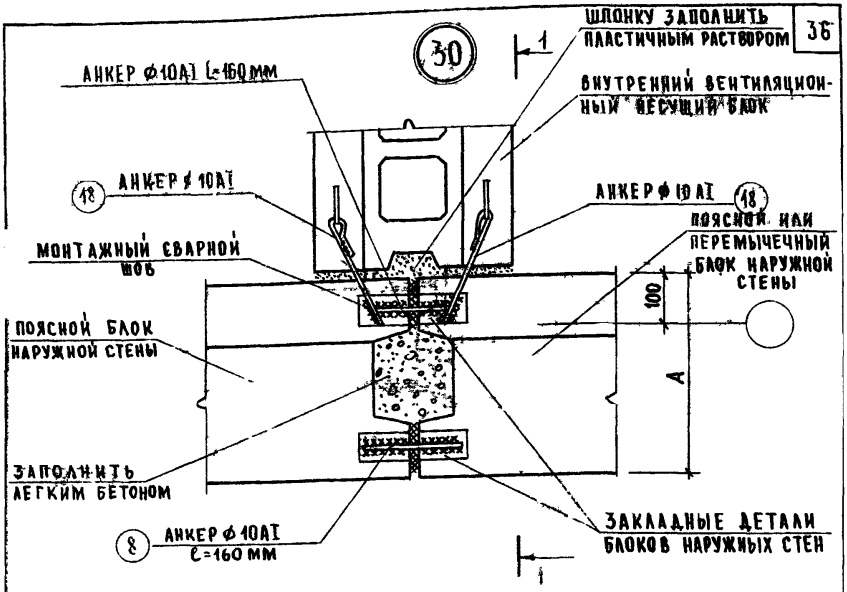

1 - 1

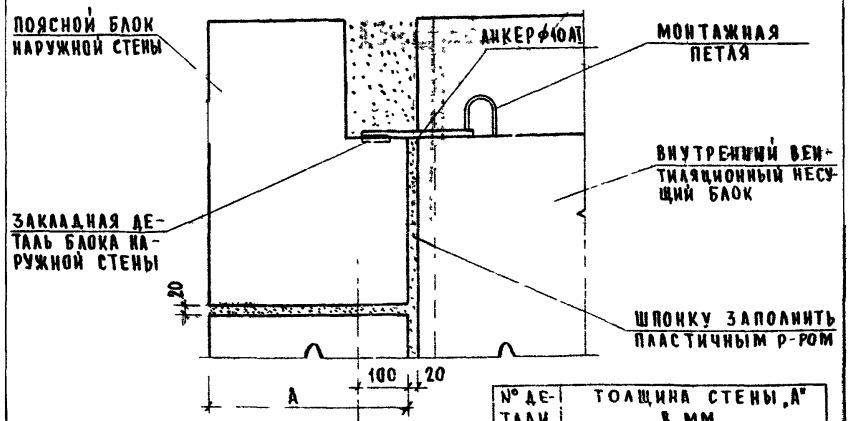

№ ДЕТАЛИ	ТОЛЩИНА СТЕНЫ „А" В ММ
30	400
	500
	600

Общие примечания см. лист-15
Данный лист см. с листом-5.

ТД	АНКЕРОВКА В МЕСТАХ ПРИМЫКАНИЯ ВЕНТИЛЯЦИОННОГО НЕСУЩЕГО БЛОКА К НАРУЖНЫМ СТЕНАМ	СЕРИЯ 2.130-1	
1975г	ДЕТАЛЬ 30	ВЫПУСК 16	ЛИСТ 29

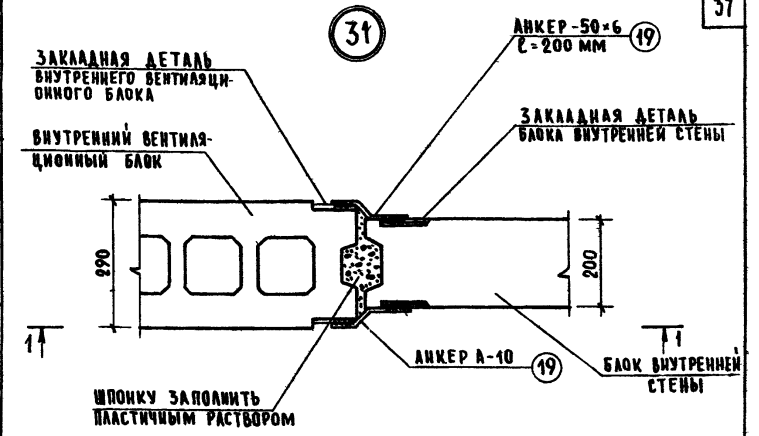

1-1

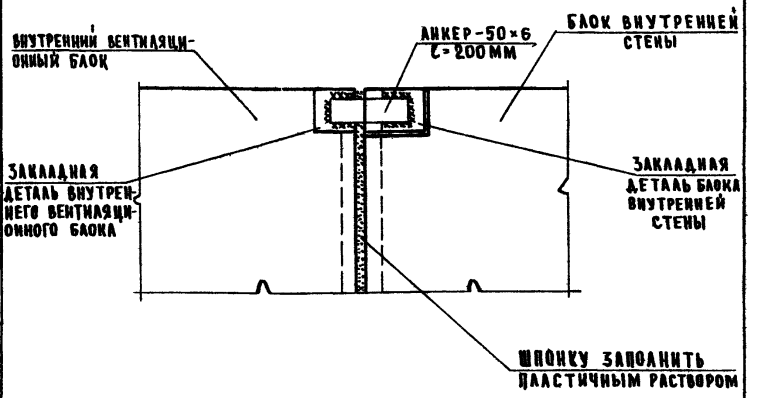

Общие примечания см. лист - 15

ТД	ПРИМЫКАНИЕ И КРЕПЛЕНИЕ ВНУТРЕННИХ ВЕНТИЛЯЦИОННЫХ БЛОКОВ К БЛОКАМ ВНУТРЕННИХ СТЕН	СЕРИЯ 2.130-1
1975г.	ДЕТАЛЬ 31	ВЫПУСК 16

ЦНИИЭП ГРАЖДАНСЕЛЬСТРОЙ
ГЛАВНЫЙ ИНЖЕНЕР

32

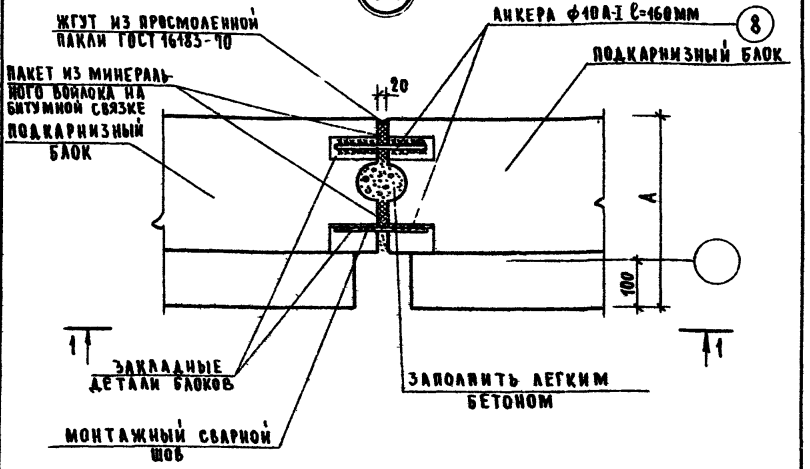

1 - 1

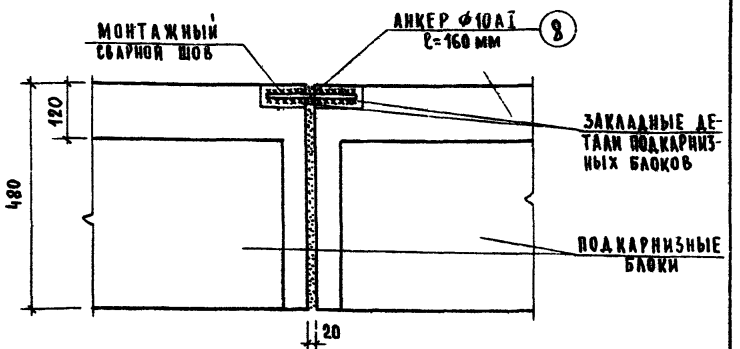

№ ДЕТАЛИ	ТОЛЩИНА СТЕНЫ „А" В ММ
32	400
	500
	600

Общие примечания см. лист-15
Данный лист см. с листом - 5

ТД	ПРИМЫКАНИЕ И КРЕПЛЕНИЕ ПОДКАРНИЗНЫХ БЛОКОВ	СЕРИЯ 2.130-1	
1975г.	ДЕТАЛЬ 32	ВЫПУСК 16	ЛИСТ 31

ГРАЖДАНСЕЛЬЭЛЕКТРОПРОЕКТ г. МОСКВА
ГЛ. ИНЖЕНЕР
ГЛ. КОНСТРУКТОР

33

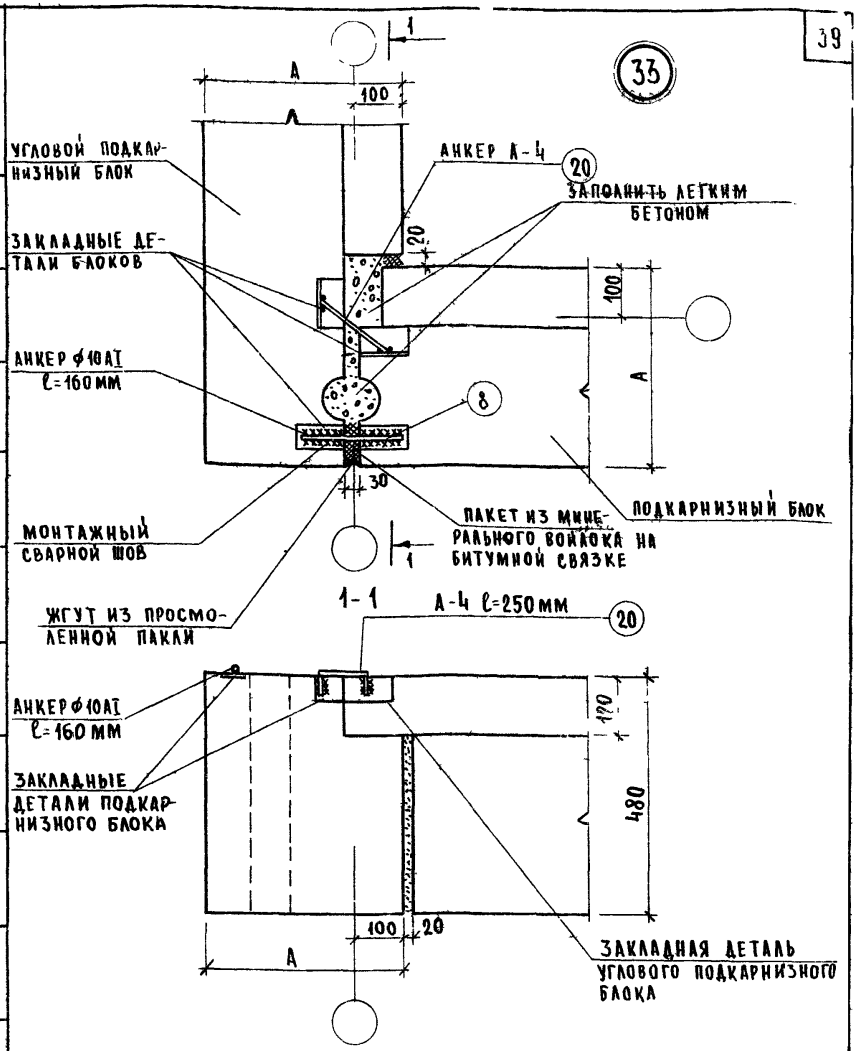

N ДЕТАЛИ	ТОЛЩИНА СТЕНЫ „А" В ММ
33	400
	500
	600

ОБЩИЕ ПРИМЕЧАНИЯ СМ ЛИСТ - 15.
ДАННЫЙ ЛИСТ СМ С ЛИСТОМ - 5

ТД	ПРИМЫКАНИЕ И КРЕПЛЕНИЕ УГЛОВЫХ ПОДКАРНИЗНЫХ БЛОКОВ	СЕРИЯ 2 130-1
1975 г.	ДЕТАЛЬ 33	ВЫПУСК 16 / ЛИСТ 32

ГЛ. КОНСТР. А. УГАРОВ
ГЛ. ИНЖ. П-ТА А. ЗЕМЛЯК
СТ. ИНЖЕНЕР Н. ГИЛЬБЕРТ

ЦНИИЭП ГРАЖДАНСЕЛЬСТРОЙ г. МОСКВА

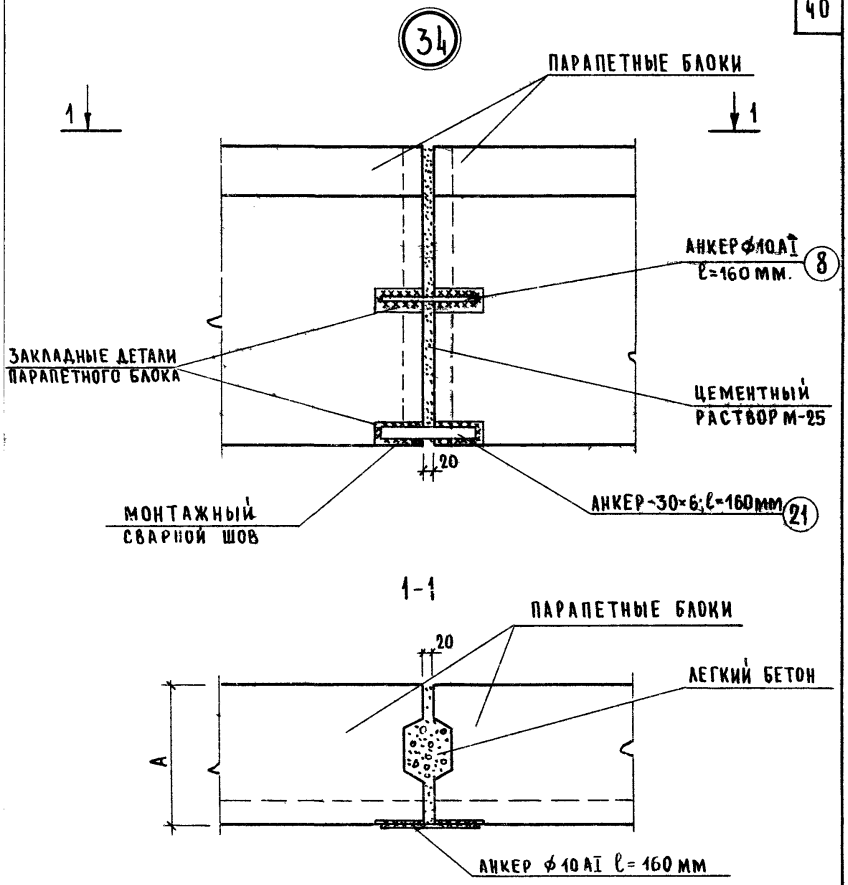

1-1

N° ДЕТАЛИ	ТОЛЩИНА БЛОКА „А" В ММ
34	280
	380
	480

Общие примечания см. лист - 15

ТД	АНКЕРОВКА В МЕСТАХ ПРИМЫКАНИЯ ПАРАПЕТНЫХ БЛОКОВ	СЕРИЯ 2.130-1	
1975г	ДЕТАЛЬ 34	ВЫПУСК 16	ЛИСТ

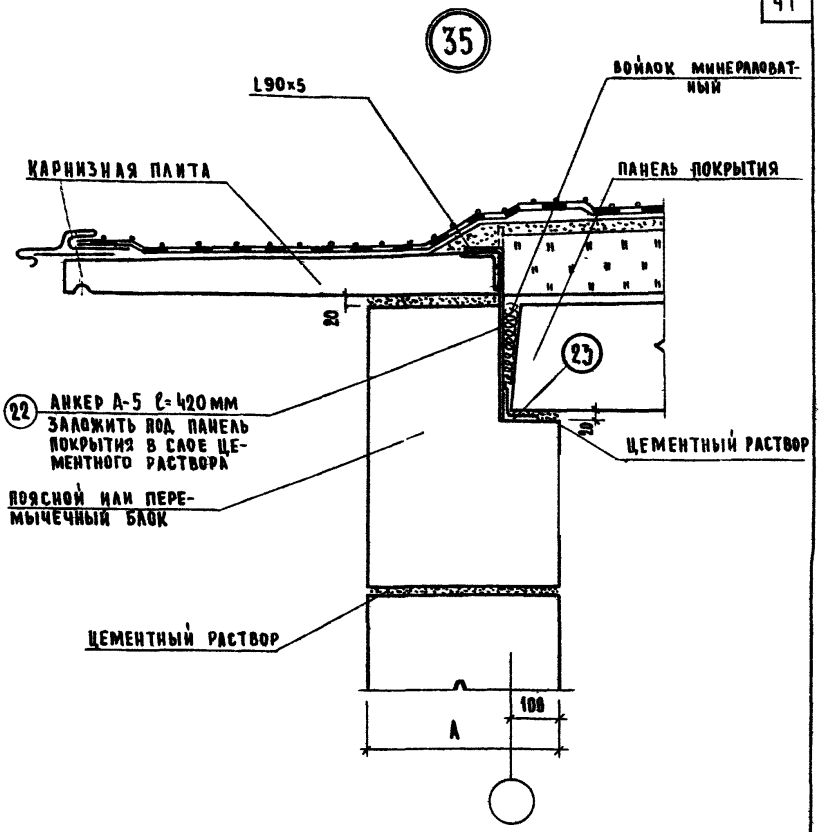

№ ДЕТАЛИ	ТОЛЩИНА СТЕНЫ „А" В ММ
35	400
	500
	600

Общие примечания см. лист-15

ТД	КРЕПЛЕНИЕ КАРНИЗНОЙ ПЛИТЫ ПРИ СОВМЕЩЕННОЙ НЕВЕНТИЛИРУЕМОЙ КРЫШЕ	СЕРИЯ 2.130-1	
1975г	ДЕТАЛЬ 35	ВЫПУСК 16	ЛИСТ 34

36

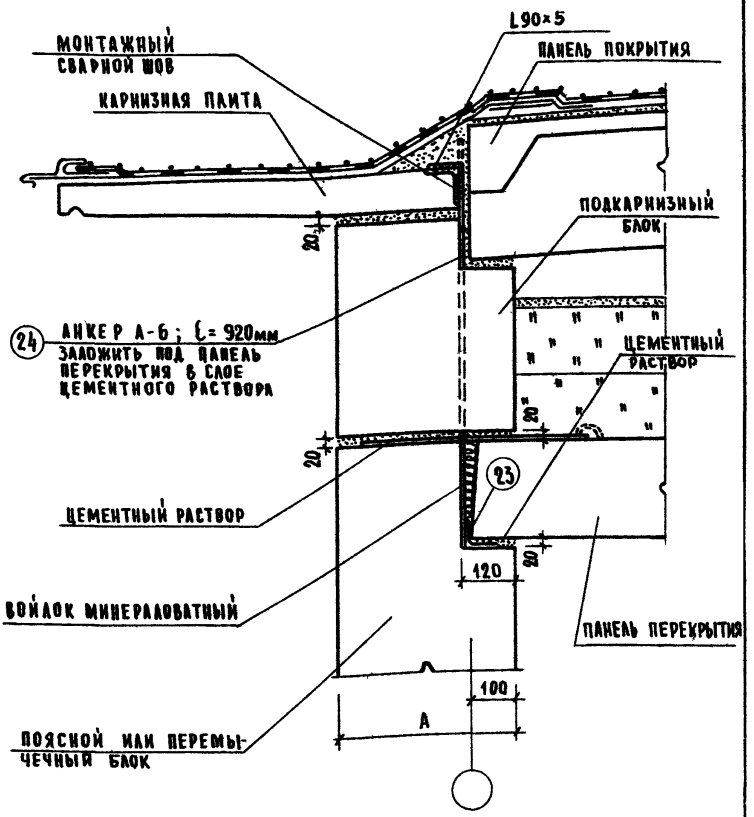

№ДЕТАЛИ	ТОЛЩИНА СТЕНЫ „А" В ММ
36	400
	500
	600

ОБЩИЕ ПРИМЕЧАНИЯ СМ. ЛИСТ-15

ТД	КРЕПЛЕНИЕ КАРНИЗНОЙ ПЛИТЫ ПРИ СОВМЕЩЕННОЙ ВЕНТИЛИРУЕМОЙ КРЫШЕ.	СЕРИЯ 2.130-1	
1975г	ДЕТАЛЬ 36	ВЫПУСК 16	ЛИСТ 35

37

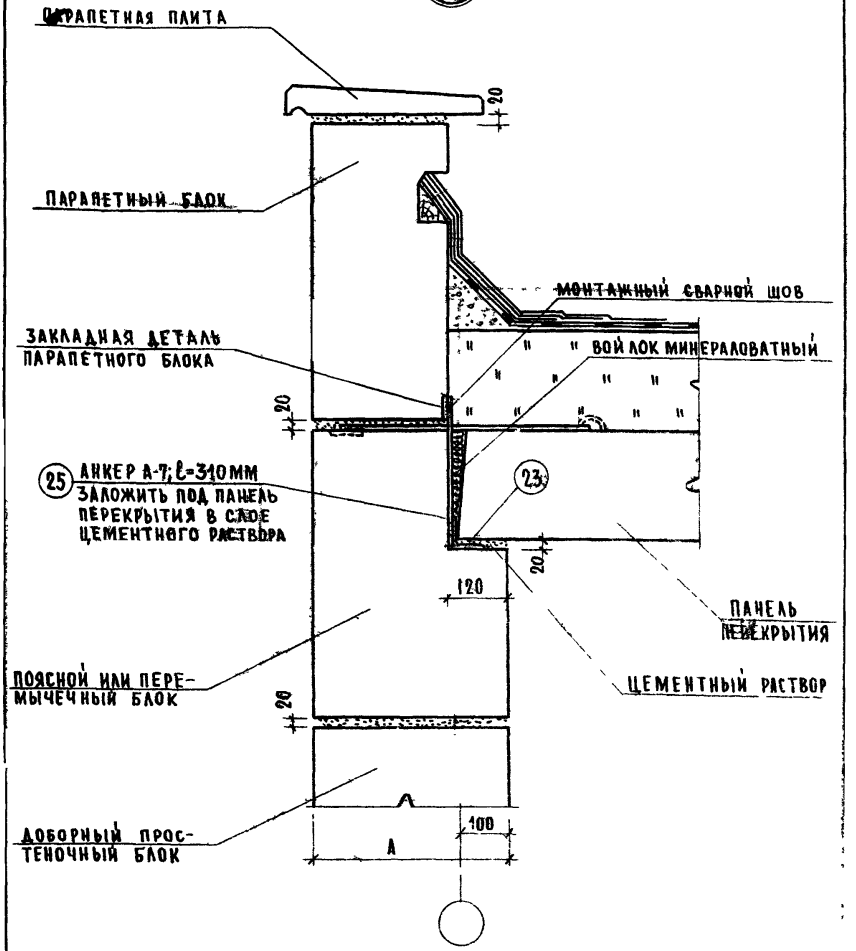

N° ДЕТАЛИ	ТОЛЩИНА СТЕНЫ „А" В ММ
37	400
	500
	600

Общие примечания см лист - 15

ТД	КРЕПЛЕНИЕ ПАРАПЕТНОГО БЛОКА ПРИ СОВМЕЩЕННОЙ НЕВЕНТИЛИРУЕМОЙ КРЫШЕ	СЕРИЯ 2.130-1	
1975г	ДЕТАЛЬ 37	ВЫПУСК 16	ЛИСТ 36

38

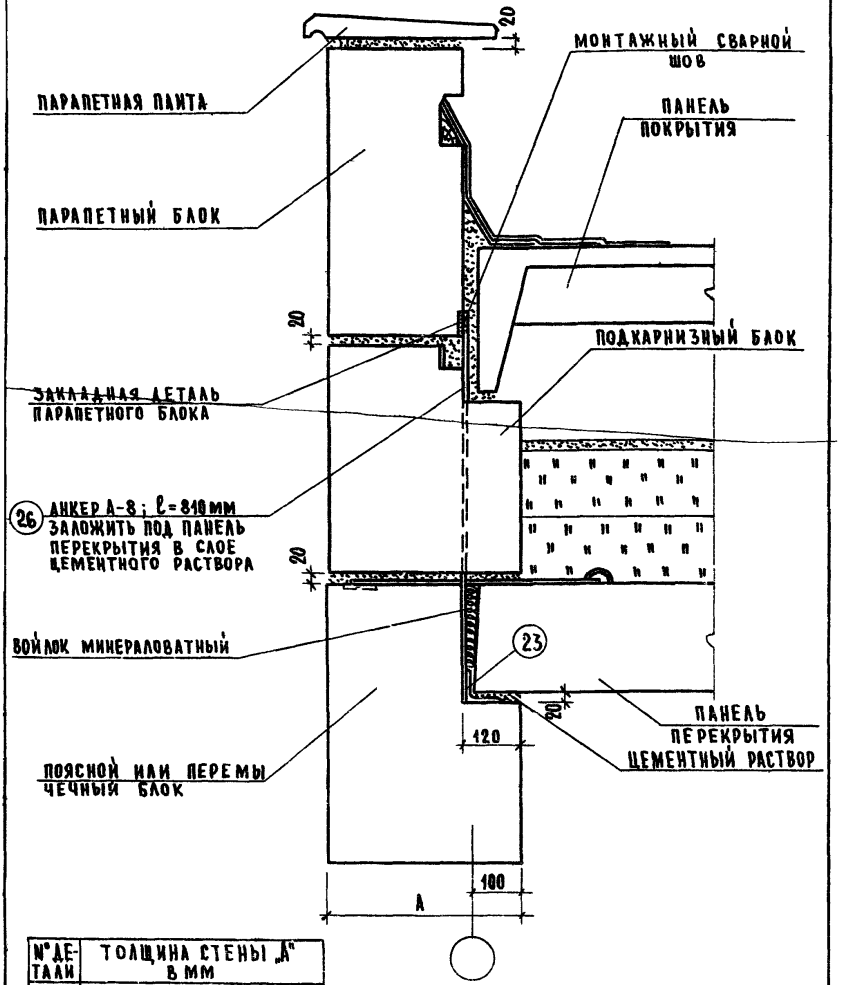

№ДЕТАЛИ	ТОЛЩИНА СТЕНЫ „А" В ММ
38	400
	500
	600

Общие примечания см. лист -15

ТД	КРЕПЛЕНИЕ ПАРАПЕТНОГО БЛОКА ПРИ СОВМЕЩЕННОЙ ВЕНТИЛИРУЕМОЙ КРЫШЕ	СЕРИЯ 2.130-1	
1975г.	ДЕТАЛЬ 38	ВЫПУСК 16	ЛИСТ 37

АНКЕР - 1

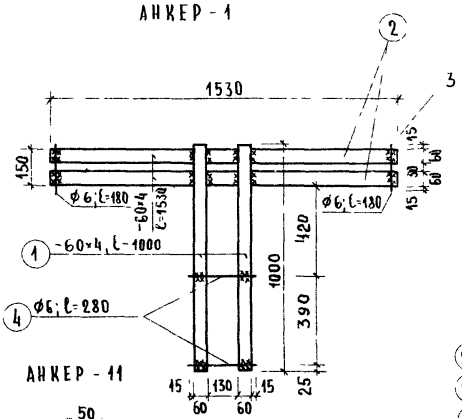

АНКЕР - 3

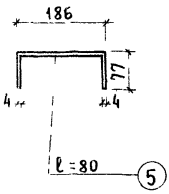

АНКЕРА - 5; 6; 7; 8

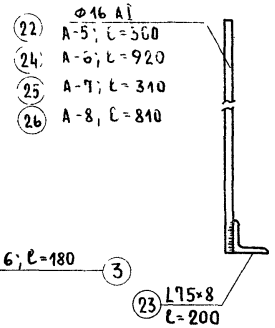

АНКЕР - 11

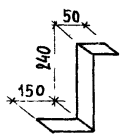

АНКЕР - 2

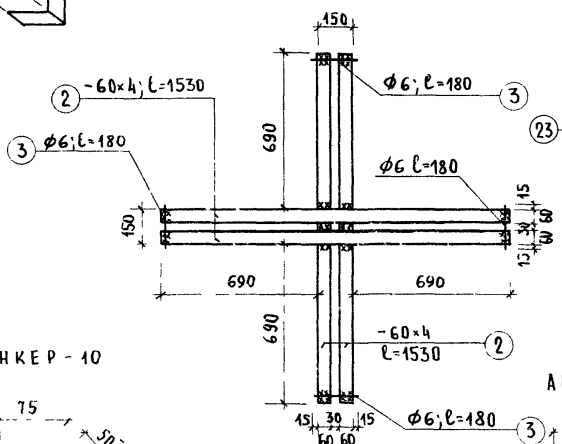

АНКЕР - 10

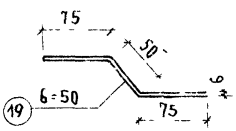

АНКЕР - 4

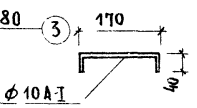

ТД	СТЕНЫ ИЗ КРУПНЫХ ЛЕГКОБЕТОННЫХ БЛОКОВ	СЕРИЯ 2.130-1	
1975г	АНКЕРА - 1; 2; 3; 4; 5; 6; 7; 8; 10; 11	ВЫПУСК 1Я	ЛИСТ 20

МАРКА; № ДЕТАЛИ	ПОЗ.	ЭСКИЗ СЕЧЕНИЯ	Ø мм; СЕЧЕНИЕ	ДЛИНА мм	КОЛ. ШТ.	ОБЩАЯ ДЛИНА	МАССА КГ. ЕДИН.	МАССА КГ. ОБЩАЯ
1	2	3	4	5	6	7	8	9
А-1 11	1	1000 60	60×4	1000	2	2000	3.76	9.72
	2	1530 60	60×4	1530	2	3060	5.75	
	3	130	⌀6 AI	130	2	360	0.08	
	4	280	⌀6 AI	280	2	560	0.13	
А-2 12	2	1530 60	60×4	1530	4	3060	5.75	5.91
	3	130	⌀6 AI	130	4	720	0.16	
А-11 13	27	150 50 240	100×4	440	1	440	1.38	1.38
А-3 15	5	77 80 186	80×4	340	2	680	1.71	1.71
16	6	80 570	80×4	570	2	1140	2.9	2.9
17	7	40 200	40×4	200	2	400	0.5	0.7
	8	160	⌀10 AI	160	2	320	0.2	
18	7	200 40	40×4	200	2	400	0.5	1.13
	9	200 80	80×5	200	1	200	0.63	
19	8	160	10 AI	160	2	320	0.2	2.46
	10	200 80 80	80×5	320	1	320	1.01	
	11	480 40	40×4	480	2	960	1.21	
	12	160	⌀6 AI	160	1	160	0.04	
20	11	480	40×4	480	2	960	1.21	1.21
21	13	180 180	180×6	180	2	360	3.05	3.05

ТД	СПЕЦИФИКАЦИЯ СТАЛИ ЗАКЛАДНЫХ И СОЕДИНИТЕЛЬНЫХ ЭЛЕМЕНТОВ	СЕРИЯ 2.130-1	
1975г.		ВЫПУСК 16	ЛИСТ 39

1	2	3	4	5	6	7	8	9
22	7	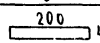	40×4	200	2	400	0.51	0.51
А-9 23	7	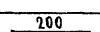	40×4	200	2	400	0.51	0.51
24	14	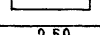	40×4	250	1	250	0.32	0.32
25	7	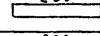	40×4	200	1	200	0.26	0.58
	15		Ø8 AI	400	2	800	0.32	
26	16		50×6	200	2	400	0.94	0.94
27	17	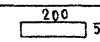	Ø10 AI	520	2	1040	0.64	0.64
30	8	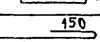	Ø10 AI	160	2	320	0.05	0.55
	18	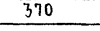	Ø10 AI	400	2	800	0.5	
31 (А-10)	19	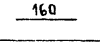	50×6	200	2	400	0.94	0.94
32	8		Ø10 AI	160	2	320	0.2	0.2
А-4 33	8	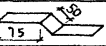	Ø10 AI	160	1	160	0.09	0.24
	20	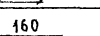	Ø10 AI	250	1	250	0.15	
34	8	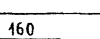	Ø10 AI	160	1	160	0.09	0.35
	24	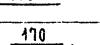	30×6	160	1	160	0.26	
А-5 35	22	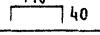	Ø16 A-I	300	1	300	0.5	2.5
	23		L75×8	200	1	200	1.8	
А-6 36	24		Ø16 AI	920	1	920	1.45	3.25
	23	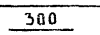	L75×8	200	1	200	1.8	
А-7 37	25	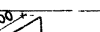	Ø16 AI	310	1	310	0.5	2.3
	23	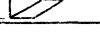	L75×8	200	1	200	1.8	
А-8 38	26	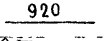	Ø16 AI	810	1	810	1.28	3.08
	23		L75×8	200	1	200	1.8	

gost.e-ecolog.ru