ГОСУДАРСТВЕННЫЙ КОМИТЕТ ПО ГРАЖДАНСКОМУ СТРОИТЕЛЬСТВУ И АРХИТЕКТУРЕ
ПРИ ГОССТРОЕ СССР

11566

ТИПОВЫЕ КОНСТРУКЦИИ И ДЕТАЛИ ЗДАНИЙ И СООРУЖЕНИЙ

СЕРИЯ 2.130-1

ДЕТАЛИ СТЕН И ПЕРЕГОРОДОК ЖИЛЫХ ЗДАНИЙ

ВЫПУСК 11

НАРУЖНЫЕ ВХОДЫ

11566

НАСТОЯЩАЯ ПРОЕКТНАЯ ДОКУМЕНТАЦИЯ МОЖЕТ БЫТЬ ИСПОЛЬЗОВАНА ТОЛЬКО В КАЧЕСТВЕ СПРАВОЧНОГО МАТЕРИАЛА ПРИ РАЗРАБОТКЕ КОНКРЕТНОГО ПРОЕКТА (ОСНОВАНИЕ-ПИСЬМО ГОССТРОЯ РОССИИ ОТ 17.03.99 № 5-11/30)

gost.e-ecolog.ru

11-VI-82г. коп Ерокц

ГОСУДАРСТВЕННЫЙ КОМИТЕТ ПО ГРАЖДАНСКОМУ СТРОИТЕЛЬСТВУ И АРХИТЕКТУРЕ
ПРИ ГОССТРОЕ СССР

ТИПОВЫЕ КОНСТРУКЦИИ И ДЕТАЛИ ЗДАНИЙ И СООРУЖЕНИЙ

СЕРИЯ 2.130-1

ДЕТАЛИ СТЕН И ПЕРЕГОРОДОК ЖИЛЫХ ЗДАНИЙ

ВЫПУСК 11

НАРУЖНЫЕ ВХОДЫ

РАЗРАБОТАН
ЦНИИЭП ЖИЛИЩА

УТВЕРЖДЕН И ВВЕДЕН В ДЕЙСТВИЕ ГОСУДАРСТВЕННЫМ КОМИТЕТОМ ПО ГРАЖДАНСКОМУ СТРОИТЕЛЬСТВУ И АРХИТЕКТУРЕ ПРИ ГОССТРОЕ СССР С 10 ФЕВРАЛЯ 1972 Г
ПРИКАЗ № 210 ОТ 30 НОЯБРЯ 1971 Г

РУК ОТДЕЛЕНИЯ ПРОЕКТНЫХ РАБОТ
ГЛ ИНЖ ОТДЕЛЕНИЯ ПРОЕКТНЫХ РАБОТ
ГЛ КОНСТР ОТД ПРОЕКТНЫХ РАБОТ
НАЧАЛЬНИК ОТДЕЛА № 15
ГЛ ИНЖЕНЕР ПРОЕКТА

А Криппа
Н Дыховичная
Б Смирнов
А. Хмельницкий
Н. Белякова

11566 2

пров Титанковец 11-VI-82 г. Кол Ерокц

Наименование листов	№ № листов	№ № страниц
Содержание выпуска .	С-I; С-2; С-3	2-3-4
Пояснительная записка .	П-I ÷ П-4	5-8
Схемы I,2. Наружные входы с козырьками на стенках или стойках. Маркировка деталей.	I	9
Схемы 3,4. Наружные входы с козырьками на стенках или стойках с витражами. Маркировка деталей.	2	I0
Схема 5. Наружный вход с консольным козырьком. Пояснения к схемам. Маркировка деталей.	3	II
Схемы 6,7. Входные лестницы. Маркировка деталей.	4	I2
Устройство площадки крыльца и примыкание ее к стене здания из кирпича. Детали I,2,2^{a}.	5	I3
Примыкание площадки крыльца к стене здания из крупных панелей или блоков. Устройство металлической решетки. Детали 3,4 .	6	I4
Устройство входной лестницы из стандартных ступеней. Деталь 5.	7	I5
Устройство входной лестницы и площадки крыльца. Деталь 6.	8	I6
Устройство карниза козырька при неорганизованном водостоке. Детали 7,8.	9	I7
Устройство карниза козырька из алюминиевых листов при организованном водостоке. Деталь 9.	I0	I8
Устройство лотка для сброса воды с покрытия козырька. Деталь I0.	II	I9
Устройство карниза козырька при организованном водостоке. Деталь II.	I2	20
Крепление и примыкание козырька к стене из крупных панелей. Вариант I. Деталь I2.	I3	2I
Крепление и примыкание козырька к стене из крупных панелей. Вариант 2. Деталь I3.	I4	22

СОГЛАСОВАНО

РУК СЕКТ НСК	А ШЕРЕПИЦИС	
РУК ГРУППЫ	Р АРОНОВА	
НАЧ ОТДЕЛА	А ХМЕЛЬНИЦКИЙ	
ГЛ ИНЖ ПР-ТА	Н. БЕЛЯКОВА	
РУК. ГРУППЫ	И СКАБИЧЕВСКИЙ	

ДАТА | ИНВЕНТ № | ВЗАМЕН

ЦНИИЭП ЖИЛИЩА г МОСКВА

ТД	НАРУЖНЫЕ ВХОДЫ	СЕРИЯ 2.130-1
1972г	СОДЕРЖАНИЕ ВЫПУСКА .	ВЫПУСК 11 / ЛИСТ С-1

Наименование листов	№ листов	№ страниц
Крепление и примыкание козырька к кирпичной стене. Деталь I4.	I5	23
Крепление и примыкание козырька к стене из крупных блоков. Деталь 15.	I6	24
Примыкание козырька входа к стене из кирпича, из крупных панелей или блоков. Детали I6,I7.	I7	25
Крепление железобетонного экрана к козырьку и площадке входа. Детали I8,I9.	I8	26
Крепление асбестоцемечтной стойки к козырьку и площадке входа. Детали 20,2I	I9	27
Крепление металлической стойки к козырьку и площадке входа. Детали 22,23.	20	28
Крепление железобетонной стойки к железобетонной балке. Деталь 24.	2I	29
Крепление железобетонной стойки к железобетонной плите входа. Деталь 25.	22	30
Крепление металлической декоративной решетки к козырьку входа. Деталь 26.	23	3I
Крепление металлической декоративной решетки к площадке входа. Деталь 27.	24	32
Крепление металлической решетки к козырьку и площадке входа. Детали 28,29.	25	33
Примыкание стальных элементов витража к наружным стенам, железобетонному экрану, к дверному блоку и установка стекла. Горизонтальные сечения. Детали 30,3I,32,33.	26	34
Примыкание стальных элементов витража к козырьку, к плите входа и установка стекла. Вертикальные сечения. Детали 34,35.	27	35
Примыкание витража к наружным стенам и установка стекла. Детали 36,37,33,39.	28	36

ДАТА | ИНВЕНТ № | ВЗАМЕН

СОГЛАСОВАНО

РУК СЕКТ НСК	А ШЕРЕНЦИС	
РУК ГРУППЫ	Р АРЛНОВА	
НАЧ ОТДЕЛА	А ХМЕЛЬНИЦКИЙ	
ГЛ ИНЖ ПРТА	Н БЕЛЯКОВА	
РУК ГРУППЫ	М СКЛЕЙНЕВСКАЯ	

ЦНИИЭП ЖИЛИЩА г. МОСКВА

ТД	НАРУЖНЫЕ ВХОДЫ	СЕРИЯ 2.130-1	
1972г	СОДЕРЖАНИЕ ВЫПУСКА.	ВЫПУСК 11	ЛИСТ С-2

11506 4

Наименование листов	№ № листов	№ № страниц
Установка витринного стекла и элементи крепления. Узел "А".	29	37
Крепление верха стойки витража к железобетонному козырьку. Деталь 40.	30	38
Крепление низа стойки витража к плите входа. Деталь 41.	31	39
Устройство площадки и марша по металлическим косоурам. Детали 42,43.	32	40
Устройство площадки по металлическим косоурам. Детали 44,45,46.	33	41
Устройство марша по металлическим косоурам из стандартных ступеней. Детали 47,48.	34	42
Крепление и примыкание деревянных элементов витража. Горизонтальные сечения. Детали 49,50,51,52.	35	43
Крепление и примыкание деревянных элементов витража. Вертикальные сечения. Детали 53,54,55.	36	44
Крепление светильника к козырьку входа. Деталь 56.	37	45
Устройство цветочницы из кирпича. Деталь 57.	38	46
Устройство скамьи на бетонных опорах. Деталь 58	39	47
Устройство лестницы для спуска в подвал. Деталь 59.	40	48

СОГЛАСОВАНО: РУК СЕКТ НСК А ШЕРЕНЦИС; РУК ГРУППЫ Р АРОНОВА

ДАТА

ИНВЕНТ №

ВЗАМЕН

НАЧ ОТДЕЛА А ХМЕЛЬНИЦКИЙ

ГЛ ИНЖ ПР-ТА Н БЕЛЯКОВА

РУК ГРУППЫ М СКИБИЧЕВСКАЯ

ЦНИИЭП ЖИЛИЩА г МОСКВА

ТД

1972 г

НАРУЖНЫЕ ВХОДЫ

СОДЕРЖАНИЕ ВЫПУСКА.

СЕРИЯ 2.130-1

ВЫПУСК 11

ЛИСТ С-3

11566 5

ВВЕДЕНИЕ

Альбомы типовых деталей жилых и общественных зданий предназначаются для применения при проектировании и строительстве жилых и общественных зданий.

Альбомы типовых деталей жилых зданий, строящихся в обычных условиях, являются основными. Альбомы типовых деталей для общественных зданий в обычных условиях строительства и для жилых и общественных зданий, строящихся в особых условиях, содержат необходимые детали дополняющие материалы основных альбомов.

Альбомы типовых деталей содержат основные узлы конструкций. При проектировании, в необходимых случаях, возможно применение деталей, специфических для данного проекта.

Каждая серия альбомов типовых деталей состоит из одного или нескольких выпусков.

В каждом выпуске типовые детали имеют последовательную нумерацию и обозначены на листах цифрой в кружке.

При использовании альбомов типовых деталей непосредственно на строительстве, на монтажных чертежах проекта ставится марка детали в виде дроби в кружке, где в числителе указывается номер серии альбома, а в знаменателе - слева номер выпуска, справа - номер детали, например:

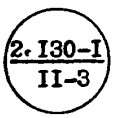

При использовании альбомов типовых деталей проектными организациями путем перекопирования деталей с внесением, в необходимых случаях, уточнений и дополнений, детали маркируются по системе, принятой в разрабатываемом проекте.

По мере развития строительной техники альбомы типовых деталей пополняются новыми решениями путем замены устаревших деталей и узлов или издания дополнительных выпусков альбома.

Наружные входы

В настоящем выпуске приведены детали наружных входов для жилых зданий, предназначенных для строительства в обычных условиях. Типовые детали разработаны с учетом применения индустриальных изделий, выпускаемых строительной промышленностью СССР на основе каталога строительных изделий.

Представленные в альбоме монтажные схемы наружных входов не предназначены для использования как пример архитектурного решения и сформления входа в здание, и применены для выявления и показа наиболее характерных узлов и деталей при различных конструктивных решениях наружных входов для кирпичных, крупнопанельных и крупноблочных зданий.

Архитектурное и конструктивное решение наружного входа для каждого конкретного проекта здания принимается в зависимости от режима эксплуатации лестничной клетки, этажности здания, архитектурных соображений, климатических факторов, технико-экономической целесообразности, конструктивной системы здания.

СОГЛАСОВАНО
ДАТА
ИНВЕНТ №
ВЗАМЕН
Шеренцис А
Р Аронова
Рук сект НСК
Рук группы
А Хмельницкий
Н Белякова
И Скибичевская
Нач отдела
Гл инж пр-та
Рук группы
ЦНИИЭП жилища
г Москва

Материалы, применяемые в конструкциях наружных входов, должны удовлетворять требованиям, изложенным в соответствующих главах СНиП, ГОСТ'а и ТУ на отдельные виды материалов.

Наружные входы в дома по конструкциям, видам деталей и узлов представлены на семи маркировочных схемах.

Первая и вторая маркировочные схемы предназначены для деталей и узлов наружных входов с козырьками, опертыми на стойки или стенки, с закреплением или примыканием их к наружной стене здания, с декоративными экранами или решетками.

Третья и четвертая маркировочные схемы отличаются от первой и второй тем, что они предназначены для случаев, когда предусматривается применение витражей металлических или деревянных.

Пятая маркировочная схема относится к наружным входам с козырьками, консольно закрепленными в наружной стене.

На шестой и седьмой схемах замаркированы детали и узлы входных лестниц, применяемых, главным образом, для случаев устройства сквозного прохода.

Детали и узлы в альбоме представлены для всех основных видов конструктивных элементов, применяемых при устройстве наружных входов.

Козырьки

Козырьки крыльца запроектированы из сборных железобетонных плит различного профиля: плоские, корытообразные, с приподнятым карнизом, с уклоном в сторону стока. Отвод воды с покрытия козырька предусматривается организованный и неорганизованный. При организованном водоотводе применяются отводные лотки или трубы, расположенные на карнизе.

Для устройства гидроизоляционного ковра применяются рулонные материалы, указанные в СНиП I-В.25-66. Проектирование кровельного ковра должно осуществляться в соответствии со СН 5I-64.

Наклонную поверхность в местах примыкания гидроизоляционного ковра к вертикальной плоскости стены здания рекомендуется делать с уклоном I:I из сборных элементов или цементной стяжки.

Край ковра прикрывается защитным фартуком из кровельной оцинкованной стали.

Детали крепления железобетонного козырька к стенам разработаны для крупнопанельных, крупноблочных и кирпичных зданий. Соединение плиты козырька с панельными стенами осуществляется с помощью стальных уголков, привариваемых к закладным деталям в карнизной плите и в стеновой панели.

В кирпичных и блочных стенах плита козырька соединяется с помощью сварки с перемычечным блоком или перемычкой.

Стойки, стенки и экраны

По применяемым материалам стойки, стенки и экраны могут быть железобетонными, а стойки и экраны, кроме того, так же металлическими. В отдельных случаях могут применяться стойки из асбестоцементных труб.

Крепление стоек, стенок и экранов осуществляется снизу- к закладным деталям площадки, а вверху металлическими петлями или штырями, которые заводятся в гнезда

ЦНИИЭП ЖИЛИЩА г. Москва
НАЧ ОТДЕЛА А ХМЕЛЬНИЦКИЙ
ГЛ ИНЖ ГР-ТЫ Н БЕЛЯКОВА
Рук ГРУППЫ М СКАБИЧЕВСКАЯ
Рук СЕКТ НСК А ШЕРЕШИС
Рук ГРУППЫ Р АРОНОВА
СОГЛАСОВАНО
ДАТА
ИНВЕНТ №
ВЗАМЕН

плиты козырька с последующей заделкой цементным раствором марки "100".

Витражи

В альбоме приведены детали и узлы устройства входа с витражами, выполненными из металлических профилей прямоугольных (ГОСТ 8645-68) и уголковых, и из деревянных строганых профилей. Для остекления витражей применяется стекло витринное неполированное. Причем, в витраже выполненном из деревянных профилей, закрепление стекла осуществляется с применением раскладок.

Входные площадки

Входные площадки запроектированы из сборных или монолитных железобетонных плит с опиранием на сборные бетонные фундаменты.

Полы лестничных площадок делаются из керамической плитки или цементные. Величина уклона пола для стока воды 2-4%.

Входные лестницы

Узлы и детали входных лестниц разработаны для их конструкций с применением металлических косоуров и опорных стенок, с накладными железобетонными ступенями, выполненными по ГОСТу или из других профилей (например перемычки).

В альбоме, кроме того, приведены конструкция и узлы лестниц для спуска в подвал, устройства цветочницы и скамейки, крепления светильника.

Металлические конструкции наружных входов рекомендуется защищать от коррозии качественной грунтовкой с последующей окраской перхлорвиниловыми красками.

Работы по антикоррозийной защите стальных конструкций вести в соответствии с СНиП III-В.6-62.

Сварка узлов и соединение элементов выполняется в соответствии с чертежами проекта и "Временными техническими указаниями по сварке узлов примыкания элементов полносборных жилых и общественных зданий" ВСН 6-62.

Электроды применяются Э-42 с качественным покрытием. Все места сварки, открытые металлические детали и связи обеспечиваются антикоррозийной защитой.

Сварные швы и прилегающие места цинкового покрытия, поврежденные при сварке, не позднее чем через 3 дня после сварочных работ, должны быть тщательно очищены от шлаковых образований и подвергнуты дополнительно защите от коррозии протекторным грунтом.

Для улучшения защитного действия и долговечности цинкового покрытия и протекторного грунта рекомендуется, поверх них, наносить один слой битумного лака.

ЦНИИЭП жилища г. Москва

НАЧ ОТДЕЛА А ХМЕЛЬНИЦКИЙ
ГЛ ИНЖ ПР-ТА Н БЕЛЯКОВА
РУК ГРУППЫ М СКАБИЧЕВСКАЯ

СОГЛАСОВАНО
РУК СЕКТ НСК А ШЕРЕНЦИС
РУК ГРУППЫ Г Р АРОНОВА

ДАТА
ИНВЕНТ №
ВЗАМЕН

ТД | НАРУЖНЫЕ ВХОДЫ | СЕРИЯ 2.130-1
1972 г | ПОЯСНИТЕЛЬНАЯ ЗАПИСКА. | ВЫПУСК 11 | ЛИСТ П-3

11566 8

ПЕРЕЧЕНЬ НОРМАТИВНЫХ ДОКУМЕНТОВ

СНиП II-В.2-71	Каменные и армокаменные конструкции. Нормы проектирования.
СНиП II-В.I-62*	Бетонные и железобетонные конструкции. Нормы проектирования.
СНиП III-В.3-62*	Бетонные и железобетонные конструкции сборные. Правила производства и приемки монтажных работ.
СНиП III-В.6-62	Защита строительных конструкций от коррозии. Правила производства и приемки работ.
СН 206-62	Временные указания по антикоррозийной защите стальных закладных деталей и сварных соединений в крупнопанельных зданиях.
МСН-29-63 ГМСС СССР	Инструкция по применению строительно-монтажных пистолетов СМП-I и СМП-3 в электромонтажном производстве.
ВСН-6-62	Временные технические указания по сварке узлов примыкания элементов полносборных жилых и общественных зданий.
СНиП II-Б.I-62	Основания зданий и сооружений. Нормы проектирования.
СНиП III-В.I-70	Бетонные и железобетонные конструкции монолитные. Общие правила производства и приемки работ.
СНиП III-В.12-69	Кровли, гидроизоляция и пароизоляция. Правила производства и приемки работ.
СН 300-65	Указания по проектированию полов производственных, жилых, общественных и вспомогательных зданий.
СН 394-69	Указания по проектированию рулонных и мастичных кровель зданий промышленных предприятий.

СОГЛАСОВАНО: Рук сект НСК А ШЕРЕНЦИС; Рук группы Р АРОНОВА

ДАТА | ИНВЕНТ № | ВЗАМЕН

НАЧ ОТДЕЛА А ХМЕЛЬНИЦКИЙ
ГЛ ИНЖ ПР-ТА Н БЕЛЯКОВА
Рук ГРУППЫ И СКАБИЧЕВСКАЯ

ЦНИИЭП ЖИЛИЩА г МОСКВА

ТД	НАРУЖНЫЕ ВХОДЫ	СЕРИЯ 2.130-1
1972г	ПОЯСНИТЕЛЬНАЯ ЗАПИСКА	ВЫПУСК 11 / ЛИСТ П-4

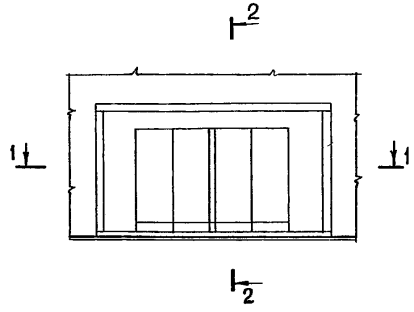

ФРАГМЕНТ ФАСАДА

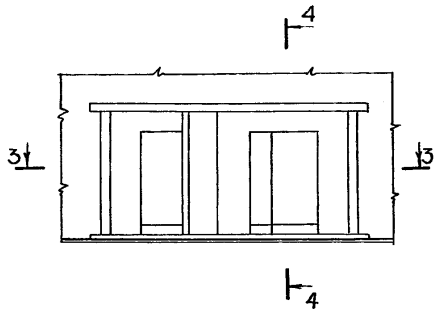

ФРАГМЕНТ ФАСАДА

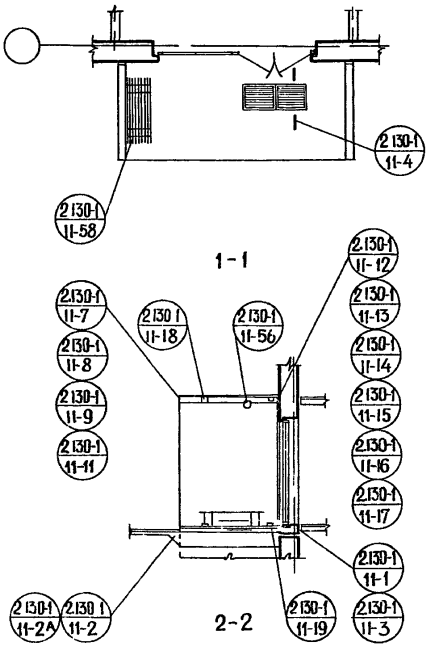

СХЕМА 1

НАРУЖНЫЙ ВХОД С КОЗЫРЬКОМ НА СТЕНКАХ

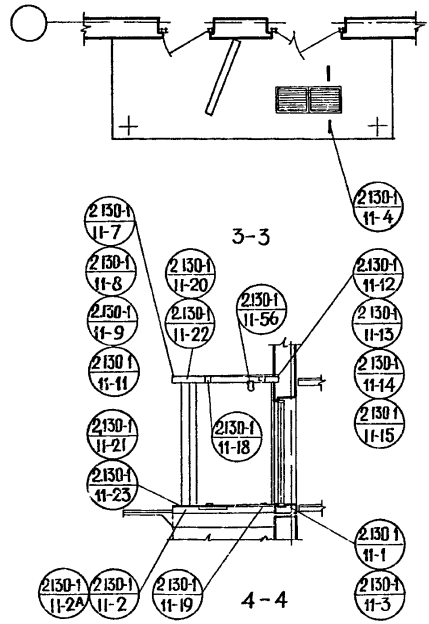

СХЕМА 2

НАРУЖНЫЙ ВХОД С КОЗЫРЬКОМ НА СТОЙКАХ

ТД	Схемы 1,2 Наружные входы с козырьками на стенках или стойках	СЕРИЯ 2130-1	
1972 г	Маркировка деталей	ВЫПУСК 11	ЛИСТ 1

Пров Титанкевич 30-VI-78 г Кон [illegible]

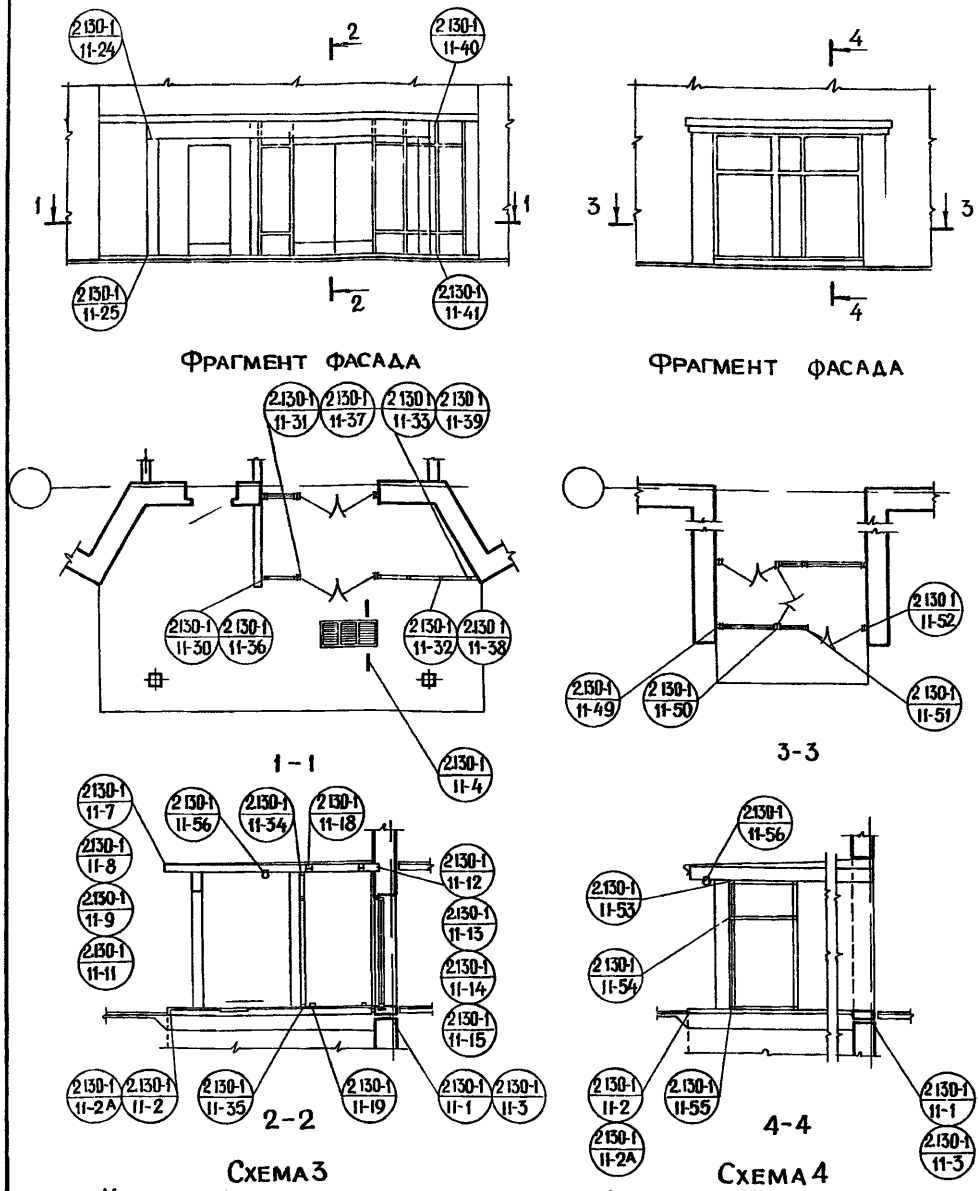

Фрагмент фасада

Фрагмент фасада

Схема 3
Наружный вход с витражом из стали.

Схема 4
Наружный вход с витражом из деревянных элементов

ТД	Схемы 3,4 Наружные входы с козырьками на стенках или стойках с витражом	Серия 2130-1	
1972г	Маркировка деталей	Выпуск 11	Лист 2

Пров Титанковец 30-VI-78г Коп Вторник

11566 11

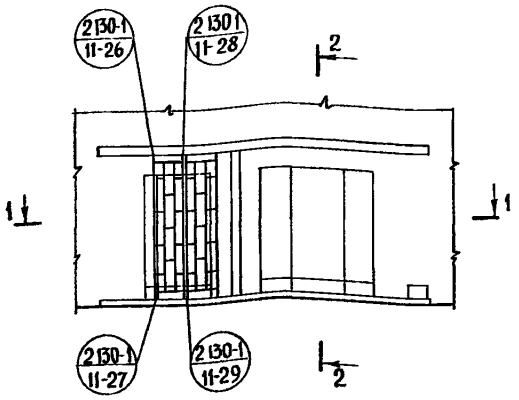

Фрагмент фасада

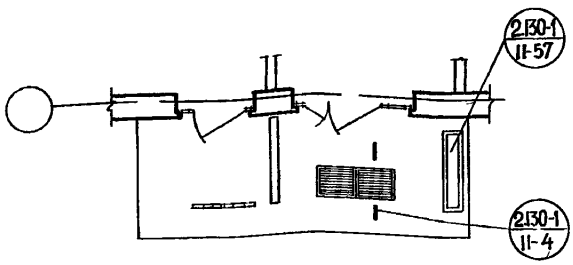

1-1

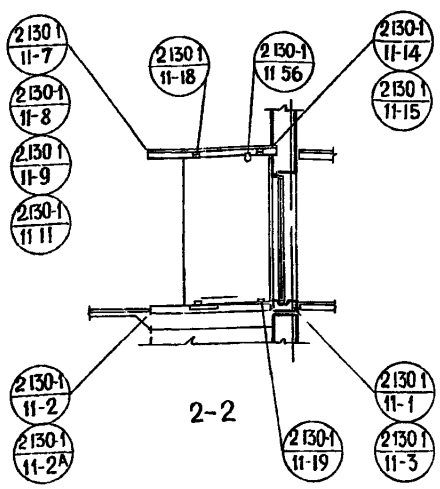

2-2

Схема 5

Наружный вход с консольным козырьком

Пояснения к схемам.

Маркировочные схемы наружных входов в здание не предназначены для использования как пример архитектурного решения и оформления входа в здание и применены для выявления и показа наиболее характерных узлов и деталей при различных конструктивных решениях наружных входов для кирпичных, крупнопанельных и крупноблочных зданий.

Первая и вторая маркировочные схемы предназначены для деталей и узлов наружных входов с козырьками, опирающимися на стойки или стенки, с закреплением или примыканием к стене здания, с декоративными экранами или решетками.

Третья и четвертая маркировочные схемы отличаются от первой и второй тем, что они предназначены для случаев, когда предусматривается применение витражей металлических или деревянных.

Пятая маркировочная схема относится к наружным входам с козырьками, консольно закрепленными в наружной стене.

ТД	Схема 5 Наружный вход с консольным козырьком Пояснения к схемам	Серия 2130-1	
1972г	Маркировка деталей	Выпуск 11	Лист 3

Пров Т. Панковец 30-VI-78г Кон Вдовин

11566 12

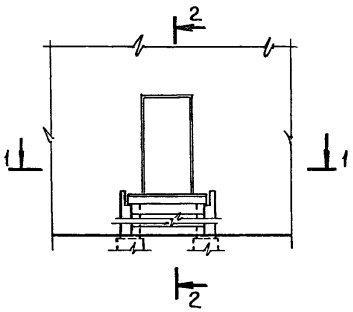

Фрагмент фасада

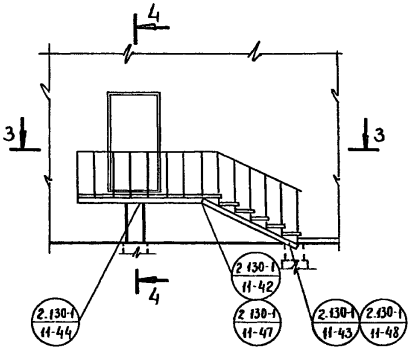

Фрагмент фасада

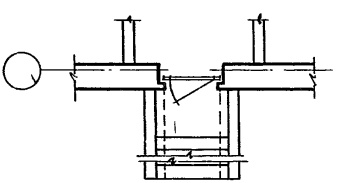

1-1

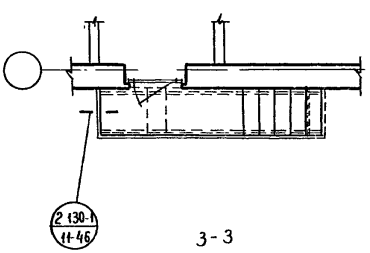

3-3

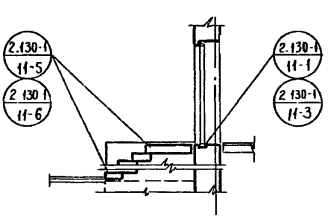

2-2

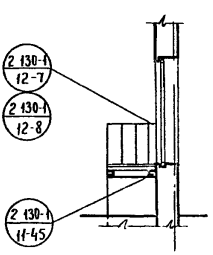

4-4

Схема 6. Входная лестница с боковыми опорными стенками.

Схема 7. Входная лестница по металлическим косоурам

ТД	Схемы 6,7 Входные лестницы.	Серия 2.130-1	
1972г	Маркировка деталей	Выпуск 11	Лист 4

ЦНИИЭП жилища г Москва

Согласовано: Дата; Инвент №; Взамен; А Шеренцис; Р Аронова; Рук сект; Рук. гр.; И Гнетова; Проверил; А Хмельницкий; Н Белякова; М Скабичевская; А Харитонова; Нач отд; Гл инж пр; Рук гр; Ст инж

11566 13

пров. [illegible] кон. [illegible]

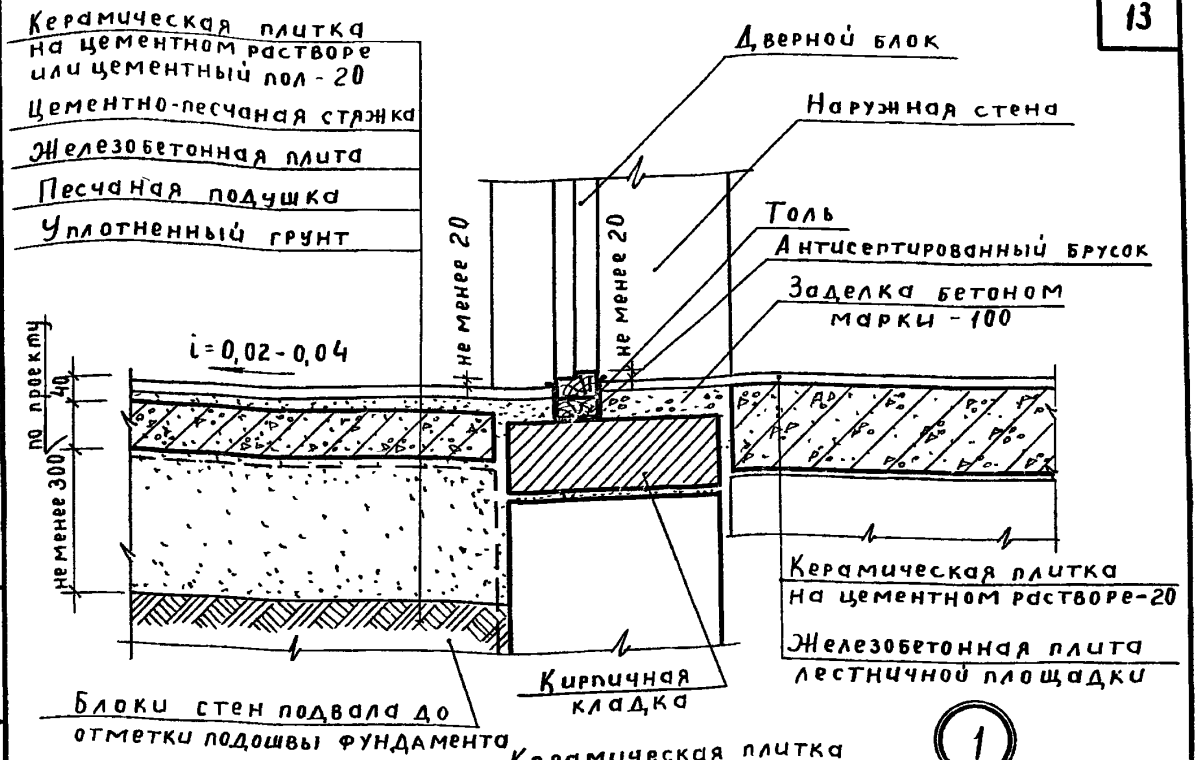

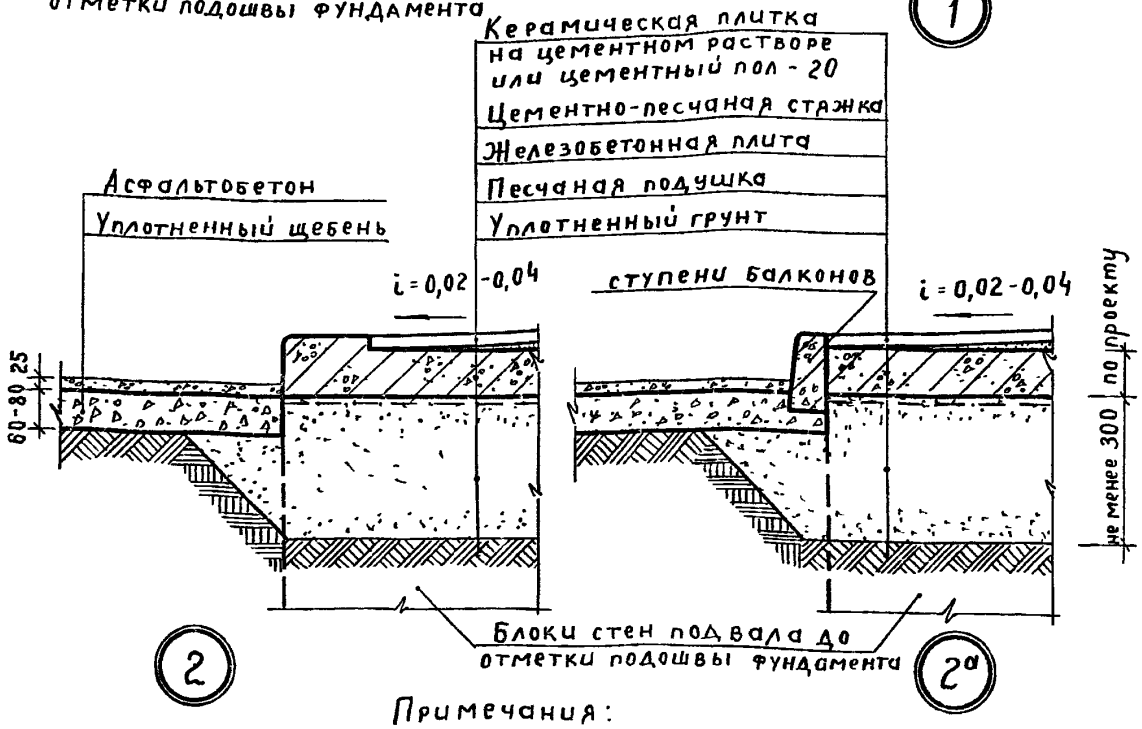

Примечания:

1. Для создания уклона пола применяется цементно-песчаный раствор марки - 100.
2. Отсыпка песчаной подушки производится слоями толщиной 150-200 мм. с тщательной трамбовкой и поливкой водой.

ТД	Устройство площадки крыльца и примыкание ее к стене здания из кирпича.	Серия 2 130-1	
1972 г	Детали 1, 2, 2а.	Выпуск 11	Лист 5

11566 14

Согласовано: Дата; Инвент № ; Взамен; А. Шеренцис; Р. Аронова; Рук. сект НСК; Рук. гр.; И. Гнетова; Пров; А. Хмельницкий; Н. Белякова; М. Скабичевская; А. Харитонова; Нач отд; Гл инж пр-та; Рук гр; Ст инж.

ЦНИИЭП жилища г. Москва

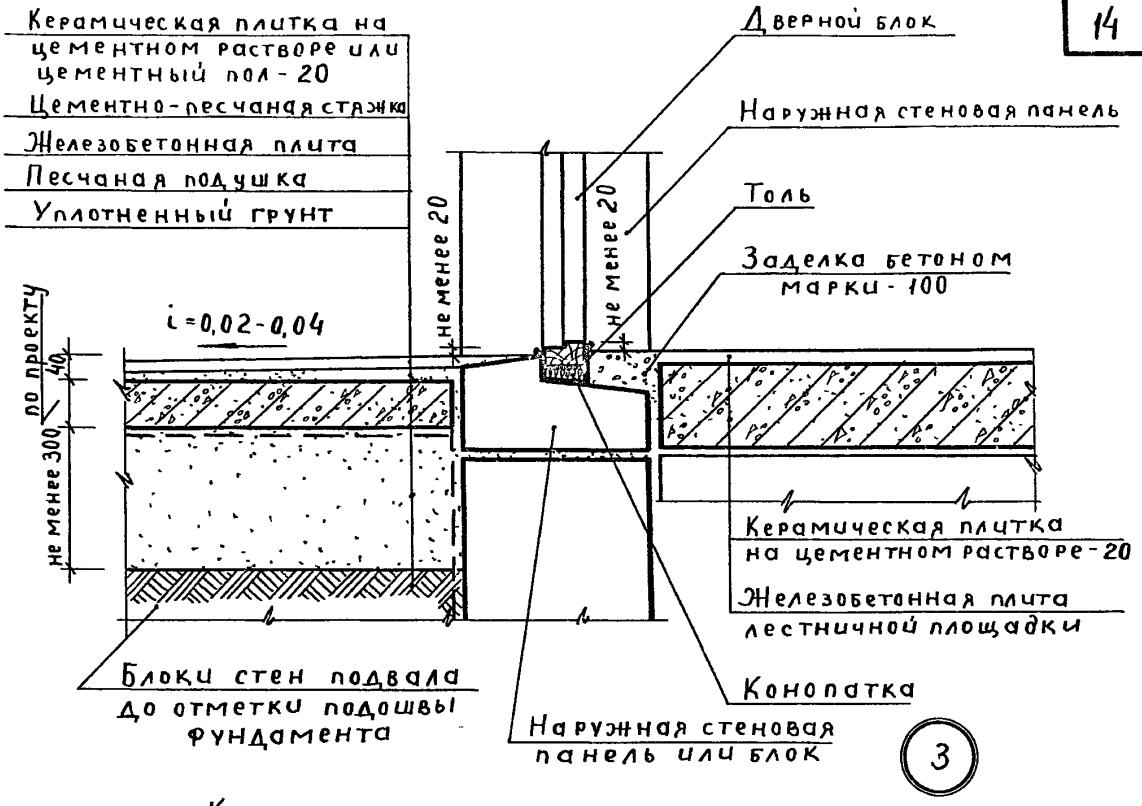

3

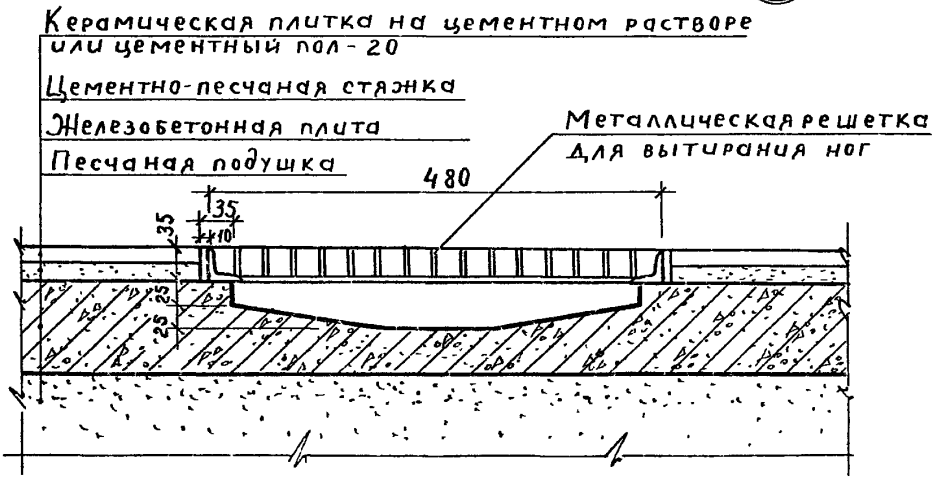

4

Примечания:

1. Металлическая решетка для вытирания ног принята по действующему каталогу.
2. Общие примечания смотреть лист 5.

ТД	Примыкание площадки крыльца к стене здания из крупных панелей или блоков. Устройство металлической решетки	Серия 2 130-1	
1972 г.	Детали 3, 4.	Выпуск 11	Лист 6

11566 15

ЦЕНИНТ жилища г. Москва

Дата | Инвент № | Взамен

Согласовано: А Шеренцис, Р. Аронова

Рук. сект. НСК | Рук. гр.

И Гнетова

Проверил: А Хмельницкий, Н Белякова, М. Скабичевская, А Харитонова

Нач отд | Гл. инж. пр-та | Рук гр | Ст инж.

пров. Окатуров 08.12.86г нач. Хоменко

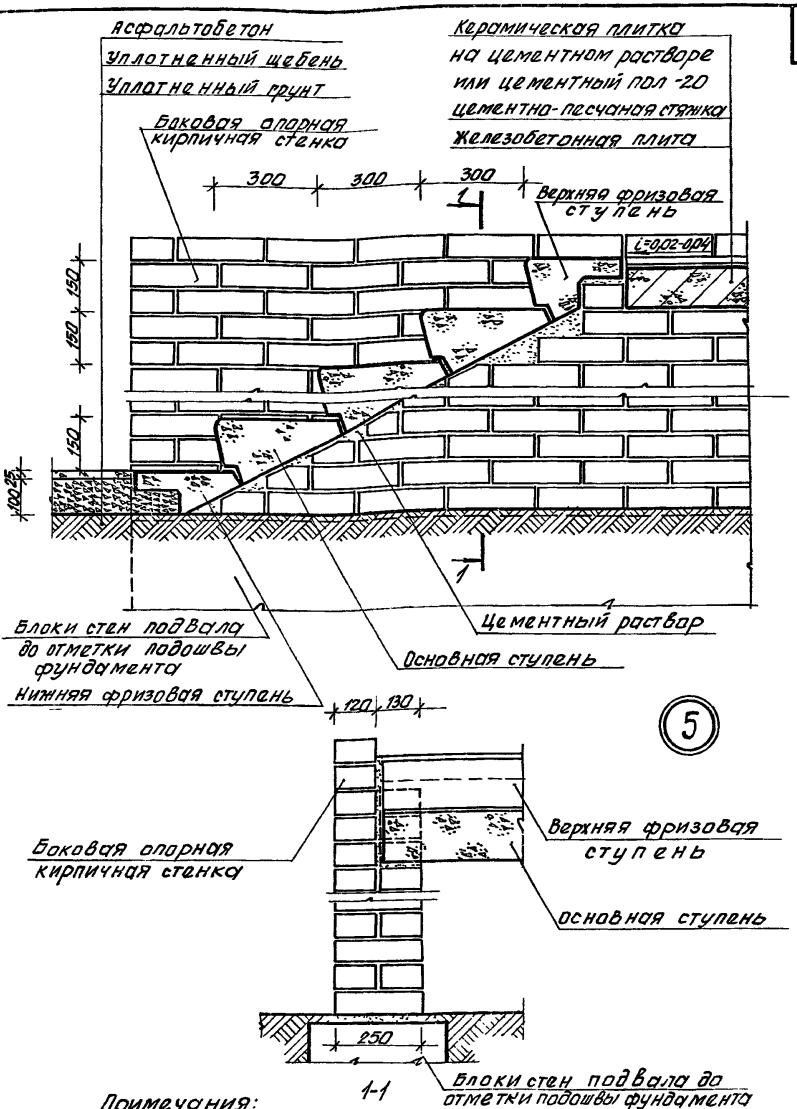

Примечания:
1. Ступени входной лестницы приняты по ГОСТ 8717-69.
2. Для создания уклона пола применяется цементно-песчаный раствор марки -100.

ТД	Устройство входной лестницы из стандартных ступеней.	Серия 2.130-1	
1972г.	Деталь 5.	Выпуск 11	Лист 7

11566 16

ЦНИИЭП жилища г. Москва

Согласовано: Рук. сект. НСК, Рук. группы; Шеренцис, Аронова; Дата; Инв. №; Взамен

Гнетова

Проверил: Хмельницкий, Белякова, Скадиевская, Харитонова

Нач. отд.; Гл. инж. пр-та; Рук. группы; Ст. инжен.

Пров. Станковец 11-VI-82 Кол. Ерохи-

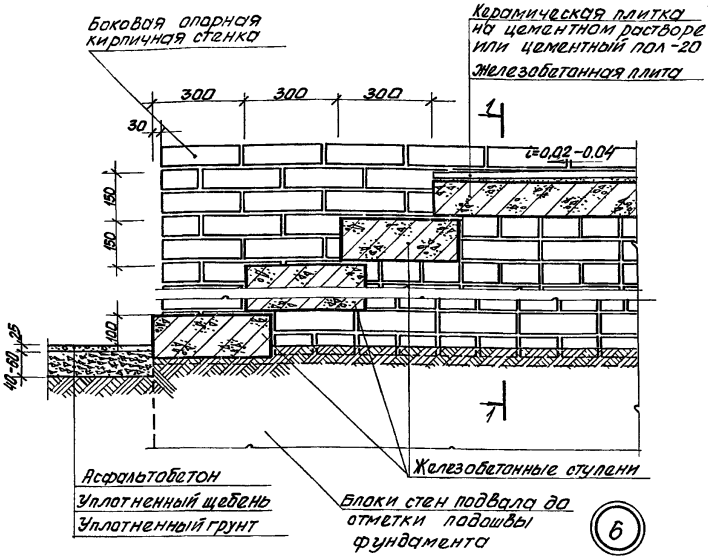

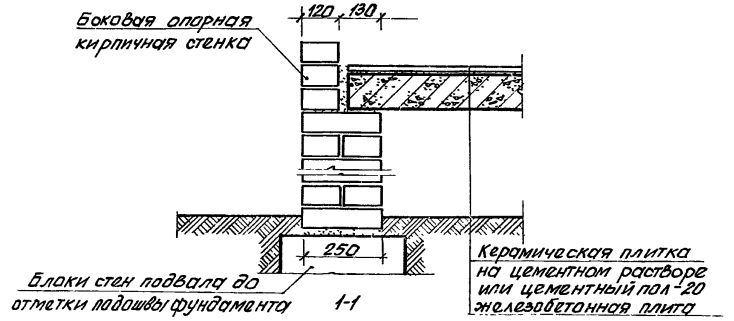

Примечания:

1. Железобетонные ступени и блоки стен подвала приняты по действующему каталогу.
2. Для создания уклона пола применяется цементно-песчаный раствор марки -100.

ТД	Устройство входной лестницы и площадки крыльца.	Серия 2.130-1	
1972 г	Деталь 6.	Выпуск 11	Лист 8

11566 17

ЦНИИЭП жилища г. Москва

Согласовано: Дата, Инв. №, Взамен.

Гнетова: Рук. сект. НОК, Рук. группы; Шеренцис, Иронова

Проверил: Хмельницкий, Белякова, Скабичевская, Харитонова

Нач. отд., Гл. инж. пр-та, Рук. группы, Ст. инж.

Пров. Тимофеева 11-VI-82г. Кон. Ерохи

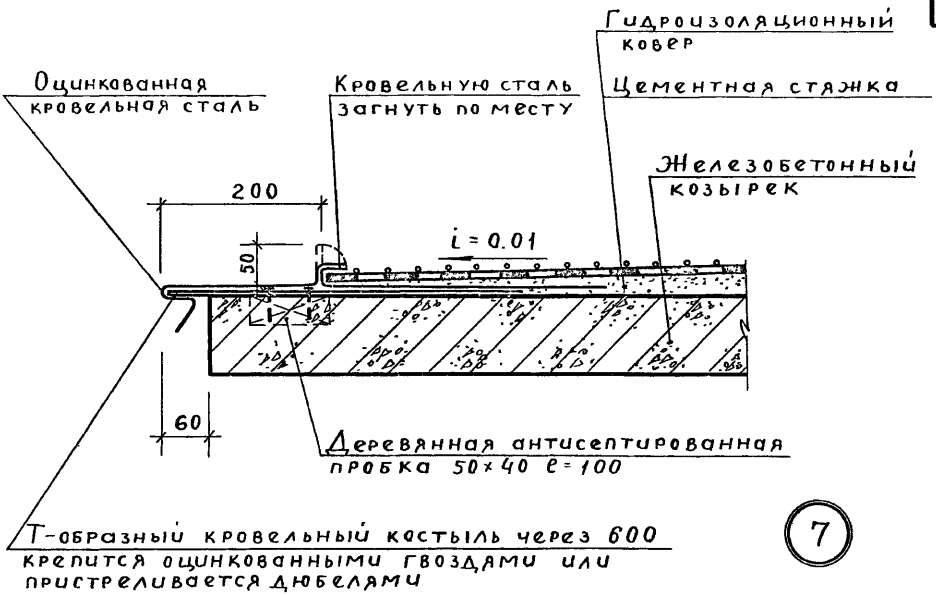

7

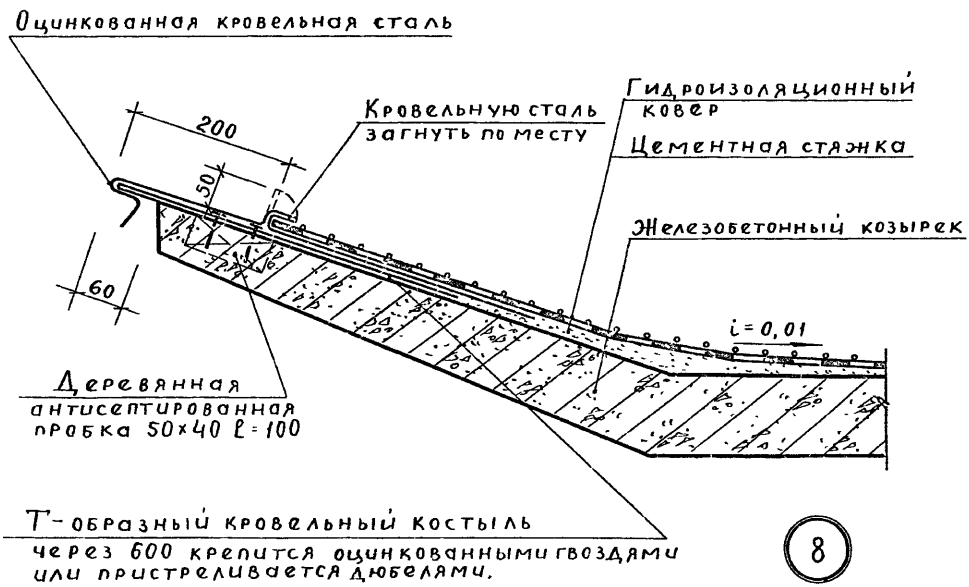

8

Примечания:

1. Сброс воды с покрытия осуществляется вдоль козырька при устройстве соответствующего уклона
2. Общие примечания смотреть лист 13п 3.

ТД	Устройства карниза козырька при неорганизованном водостоке.	Серия 2.130-1	
1972г	Детали 7,8.	Выпуск 11	Лист 9

11566 18

Дата | Инвент № | Взамен

Согласовано: А Шеренцис, Р. Аронова

Рук сект НСК | Рук гр.

И Гнетова

Проверил: А Хмельницкий, Н Белякова, М Скадичевская, Н Ильина

Нач. отд. | Гл инж пр ТА | Рук гр | Ст техник

ЦЕНИНП жилища г Москва

проф Оксенов 08.12.96г кон Хименко

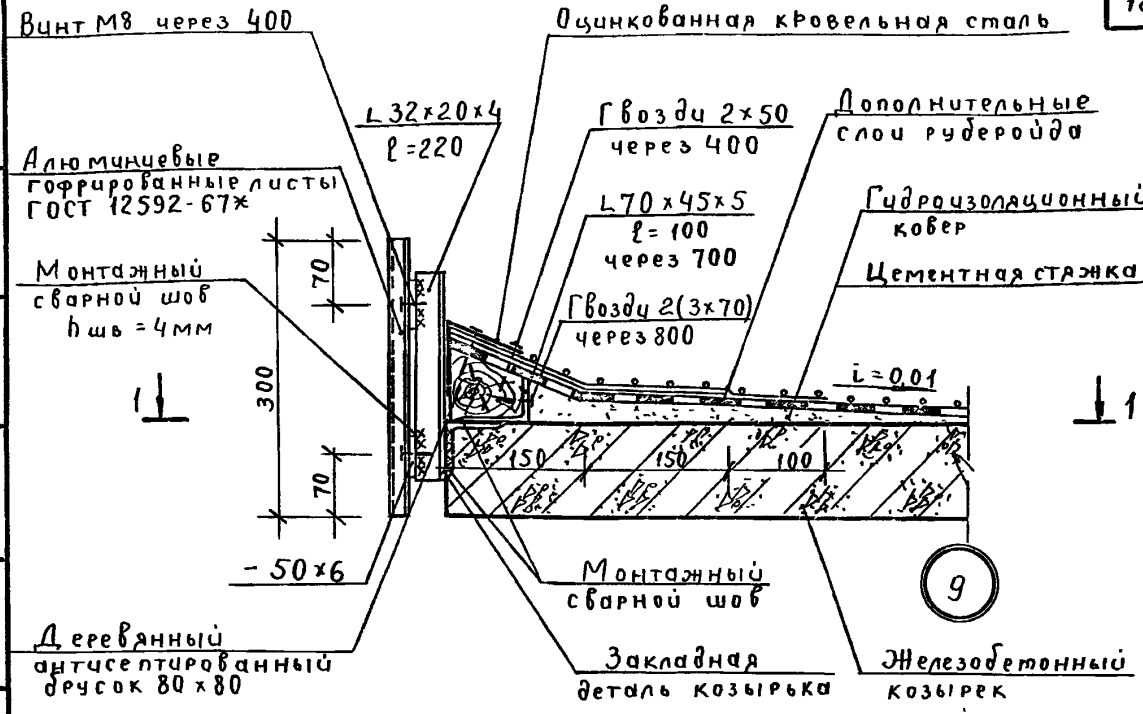

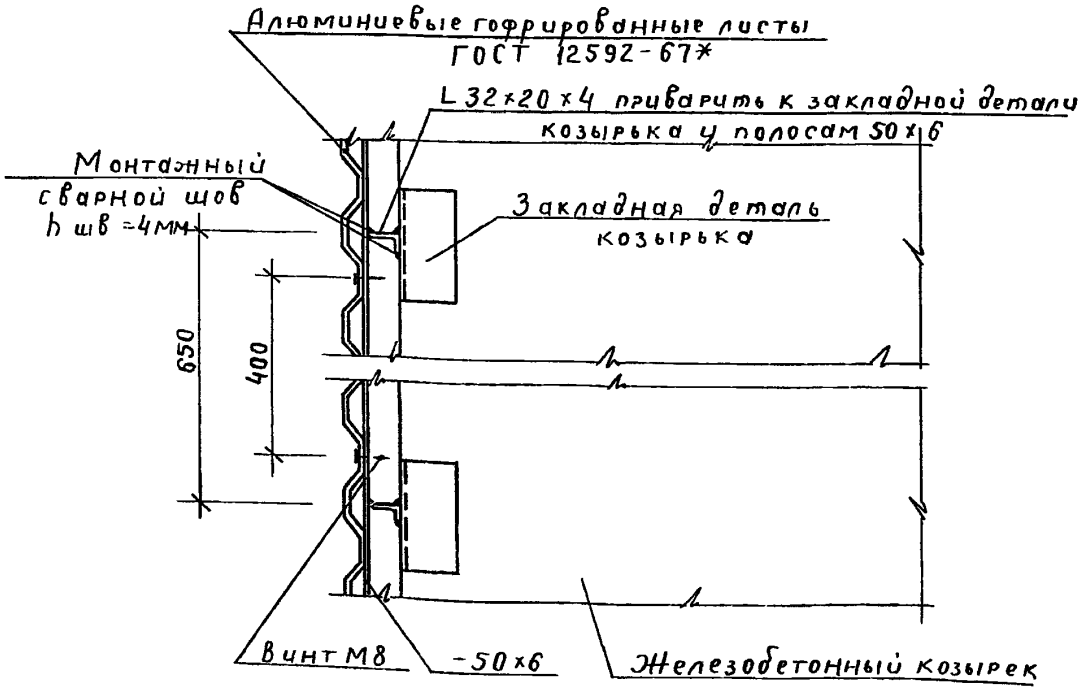

1-1

Примечания:

1. Деталь 9 смотреть совместно с деталью 10.
2. Основные указания по устройству гидроизоляционного ковра приведены в пояснительной записке.

Т.Д.	Устройство карниза козырька из алюминиевых листов при организованном водостоке	Серия 2.130-1
1972 г	Деталь 9.	Выпуск 11 / Лист 10

ЦНИИЭП жилища г. Москва

Согласовано: А. Шеренцис, Р. Аронова

Рук. сект. НСК, Рук. гр.

И. Гнетова

Пров.

А. Хмельницкий, Н. Белякова, М. Скабичевская, Н. Ильина

Нач. отд., Гл. инж. ПРТА, Рук. гр., Ст. техн.

Дата, Инвент. №, Взамен

11566 19

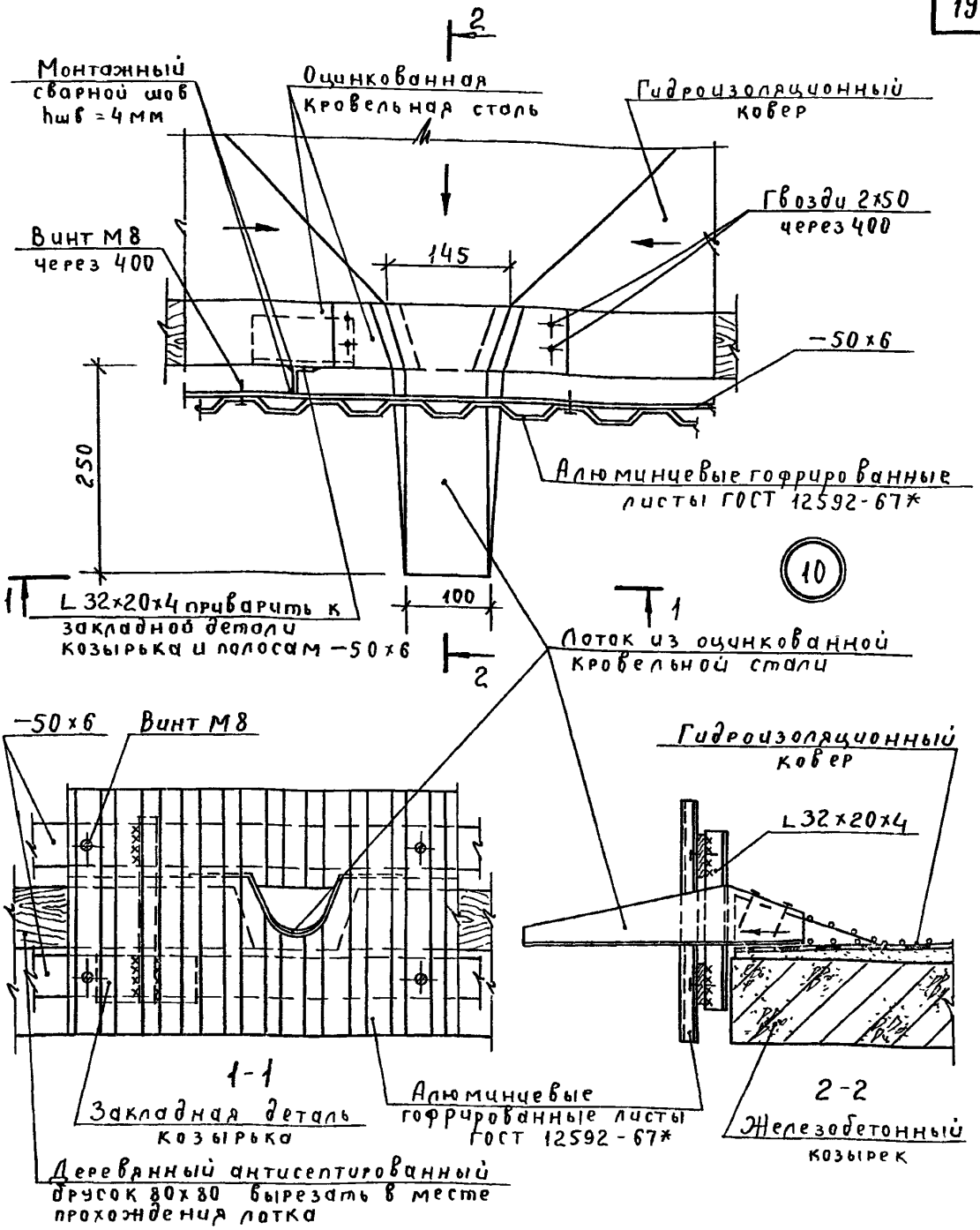

Примечания:

1. Деталь 10 смотреть совместно с деталью 9.
2. Общие примечания смотреть лист 13 п. 1,2.

ТД	Устройство лотка для сброса воды с покрытия козырька.	Серия 2.130-1
1972 г	Деталь 10	Выпуск 11 / Лист 11

11566 20

Согласовано: Дата / Инвент № / Взамен; А. Шеренцис, Р. Аронова; Рук сект НСК, Рук гр; Ц. Гнетова; Пров.; А. Хмельницкий, Н. Белякова, М. Скабичевская, Н. Ильина; Нач отд, Гл инж. пр-та, Рук гр, Ст. техн.

ЦЕНИНТ жилища г. Москва

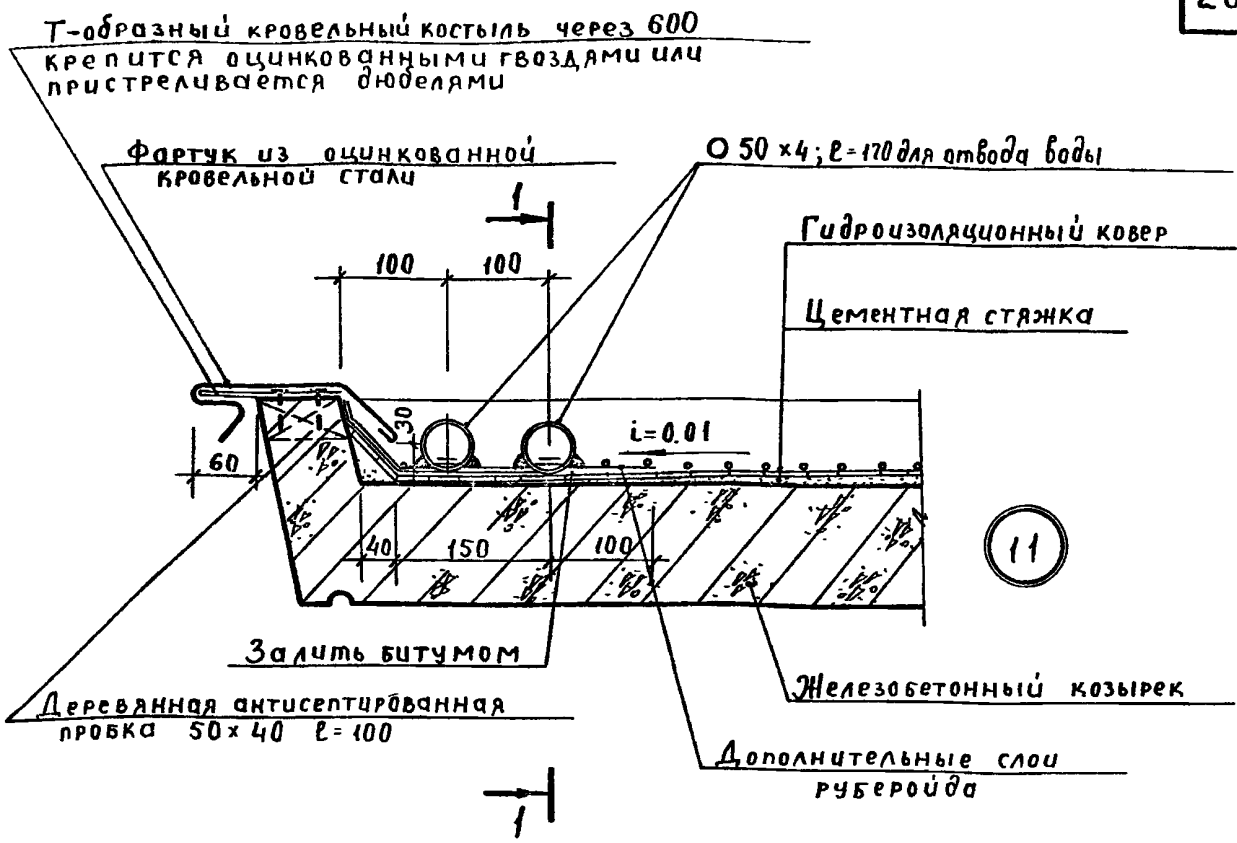

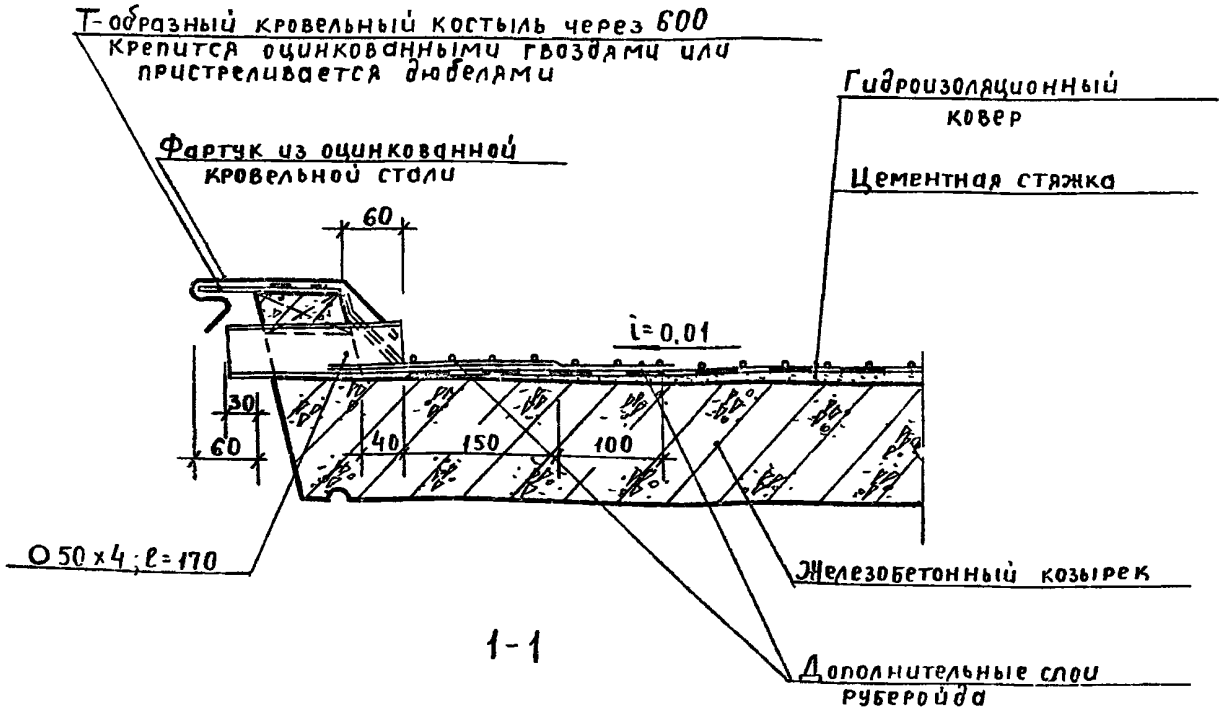

1-1

Общие примечания смотреть лист 13 п.з.

ТД	Устройство карниза козырька при организованном водостоке.	Серия 2.130-1	
1972г.	Деталь 11	Выпуск 11	Лист 12

11566 21

Дата | Инвент № | Взамен

Согласовано: А. Шеренцис, Р. Аронова, Рук сект НСК, Рук гр, И. Гнетова

Пров.: А. Хмельницкий, Н. Белякова, М. Скабичевская, Н. Ульина

Нач отд., Гл инж. пр-та, Рук гр, Ст техн.

ЦЕКИНИ жилища г. Москва

прав. Опекунов 02.72 кон. Хоменко

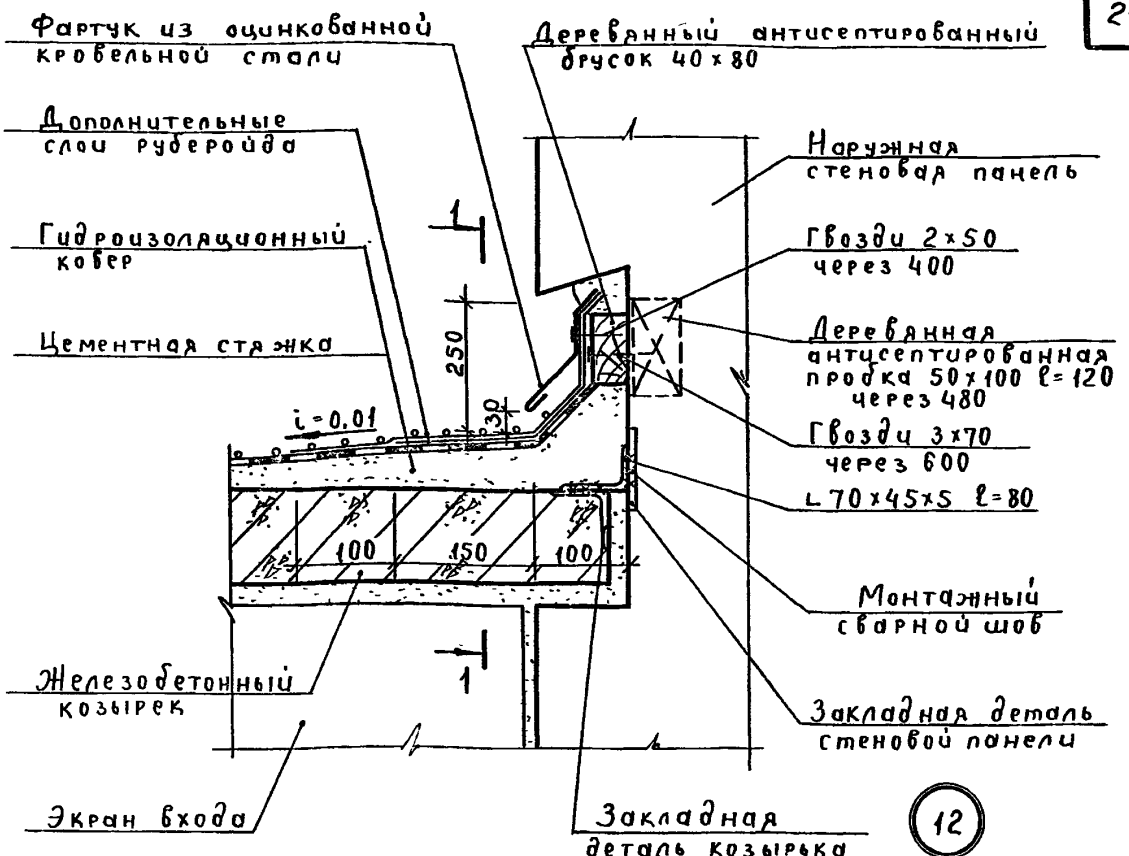

12

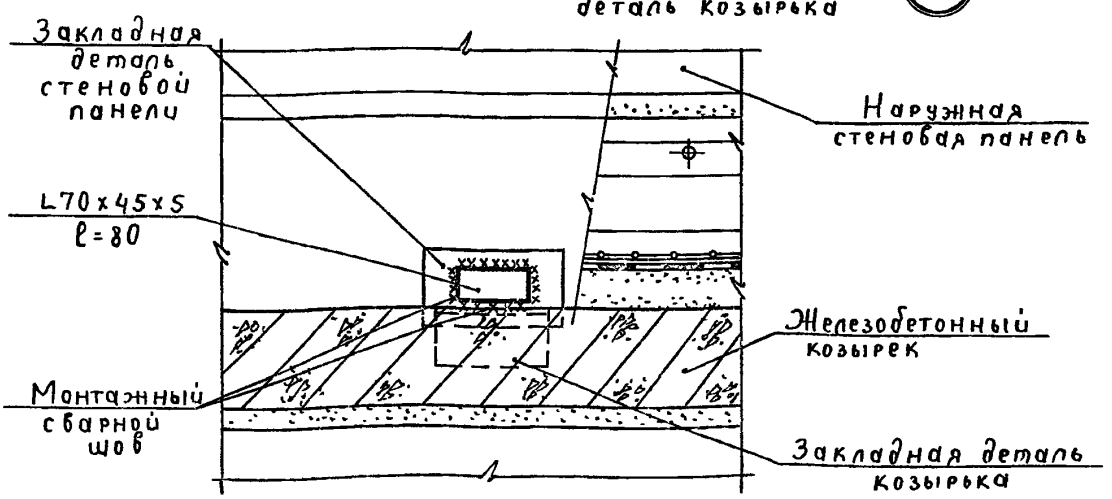

1-1

Примечания:

1. Толщина сварных швов hшв - по проекту.
2. Сварку производить электродом Э-42 по периметру накладки.
3. Стыки листов фартука выполнять одинарным лежачим фальцем.

ТД	Крепление и примыкание козырька к стене из крупных панелей Вариант 1	Серия 2.130-1	
1972г	Деталь 12	Выпуск 11	Лист 13

11566 22

Дата | Инвент № | Взамен

Согласовано: А. Шеренцис, Р. Аронова

Рук сект. | Рук гр.

Ц. Гнетова

Проверил: А. Хмельницкая, Н. Белякова, М. Скабичевская, Н. Ильина

Нач отд | Гл. инж пр-та | Рук гр | Ст техн

ЦНИИЭП жилища г. Москва

пров. Остерцов 08.12.86г кон. Хоменко

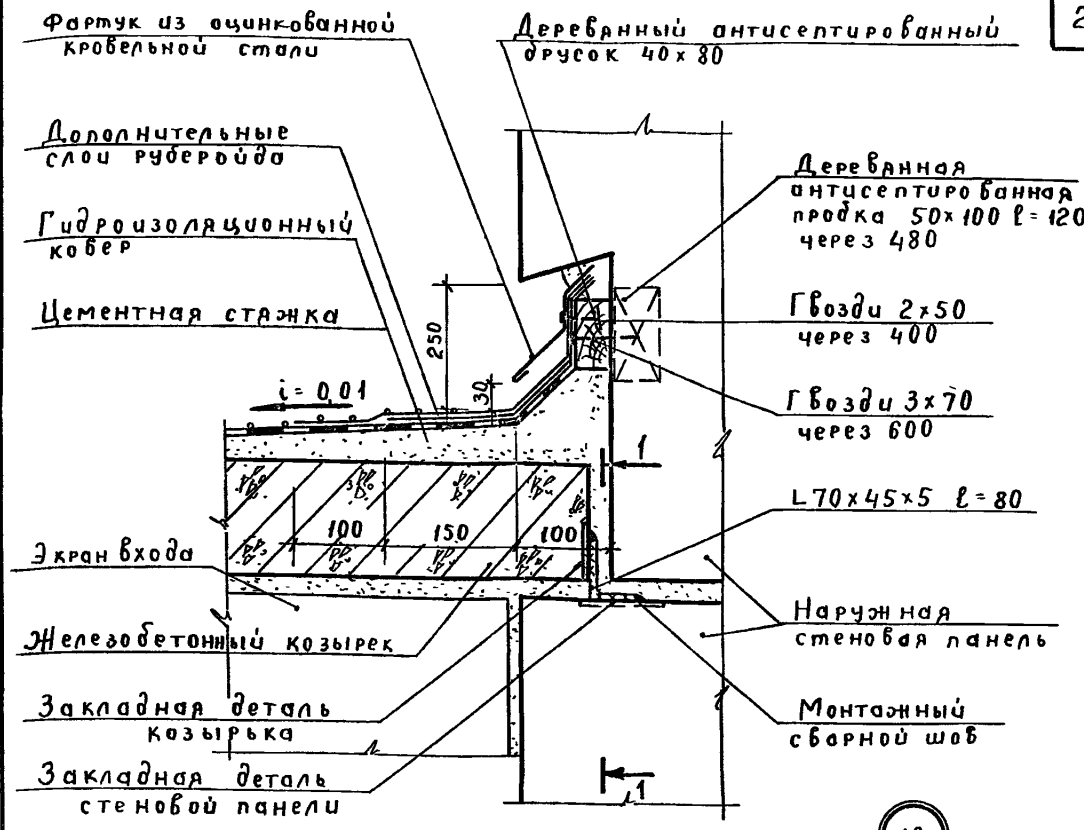

13

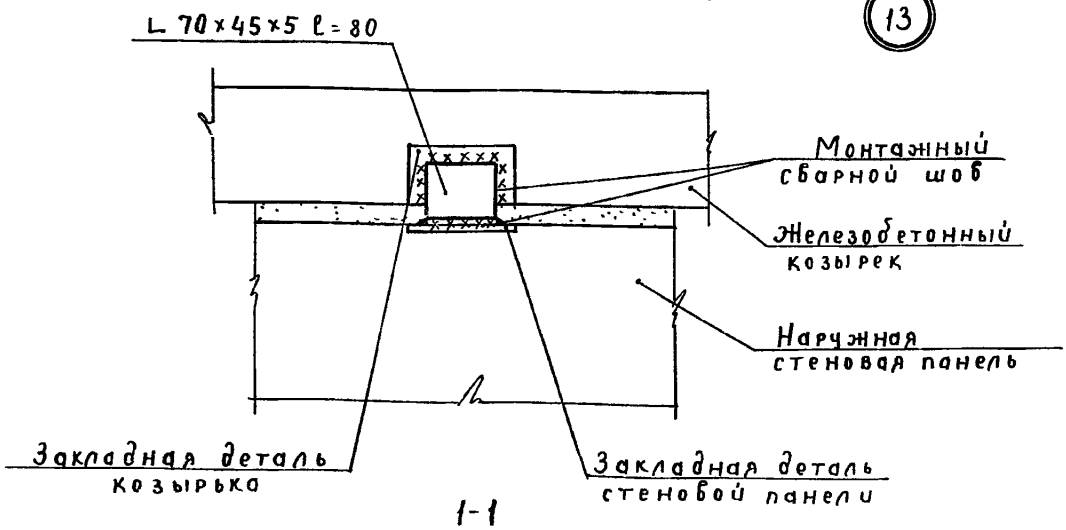

1-1

Общие примечания смотреть лист 13 п.п. 1, 2, 3.

ТД	Крепление и примыкание козырька к стене из крупных панелей. Вариант 2.	Серия 2.130-1
1972г	Деталь 13.	Выпуск 11 / Лист 14

ЦНИИЭП жилища г. Москва

Согласовано: Дата | Инвент № | Взамен

Рук сект. НСК | Рук. гр | А. Шеренцис | Р. Аронова

И. Гнетова

Проверил: А. Хмельницкий | Н. Белякова | М. Скабичевская | Н. Ильина

Нач отд | Гл инж пр ТА | Рук гр | Ст техн.

11566 23

прав Олешков 08/1986г кон Хрипко

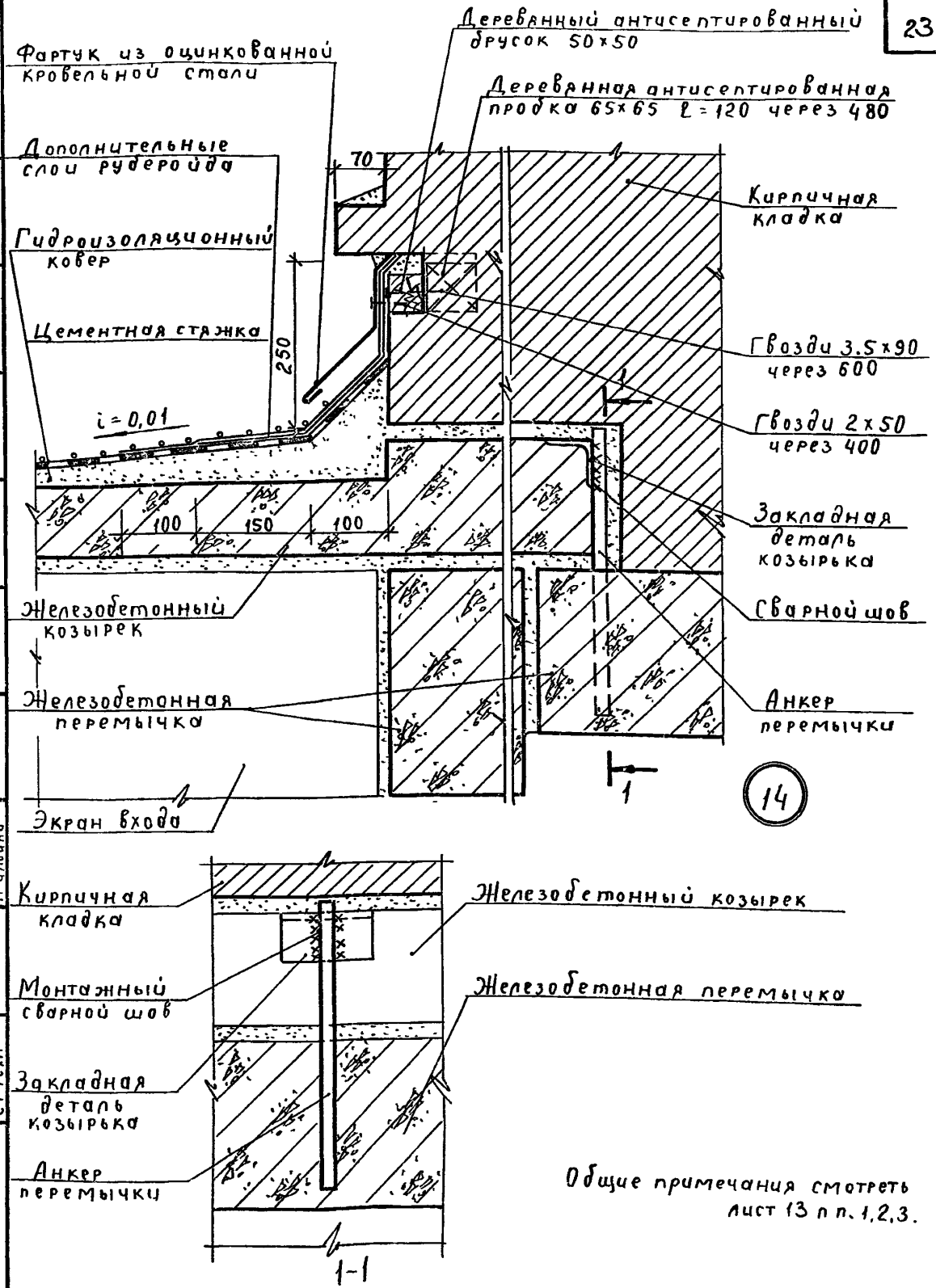

Общие примечания смотреть лист 13 п п. 1,2,3.

ТД	Крепление и примыкание козырька к кирпичной стене.	Серия 2.130-1	
1972г	Деталь 14.	Выпуск 11	Лист 15

Дата | Инв № | Взамен

Согласовано: А. Шеренцис, Р. Аронова

Рук сект. НОК | Рук гр

И. Гнетова

Пров

А. Хмельницкий, Н. Белякова, М. Скабичевская, Н. Ильина

Нач отд. | Гл инж. пр-та | Рук гр | Ст техн

ЦЕНИНТ жилища г. Москва

11566 24

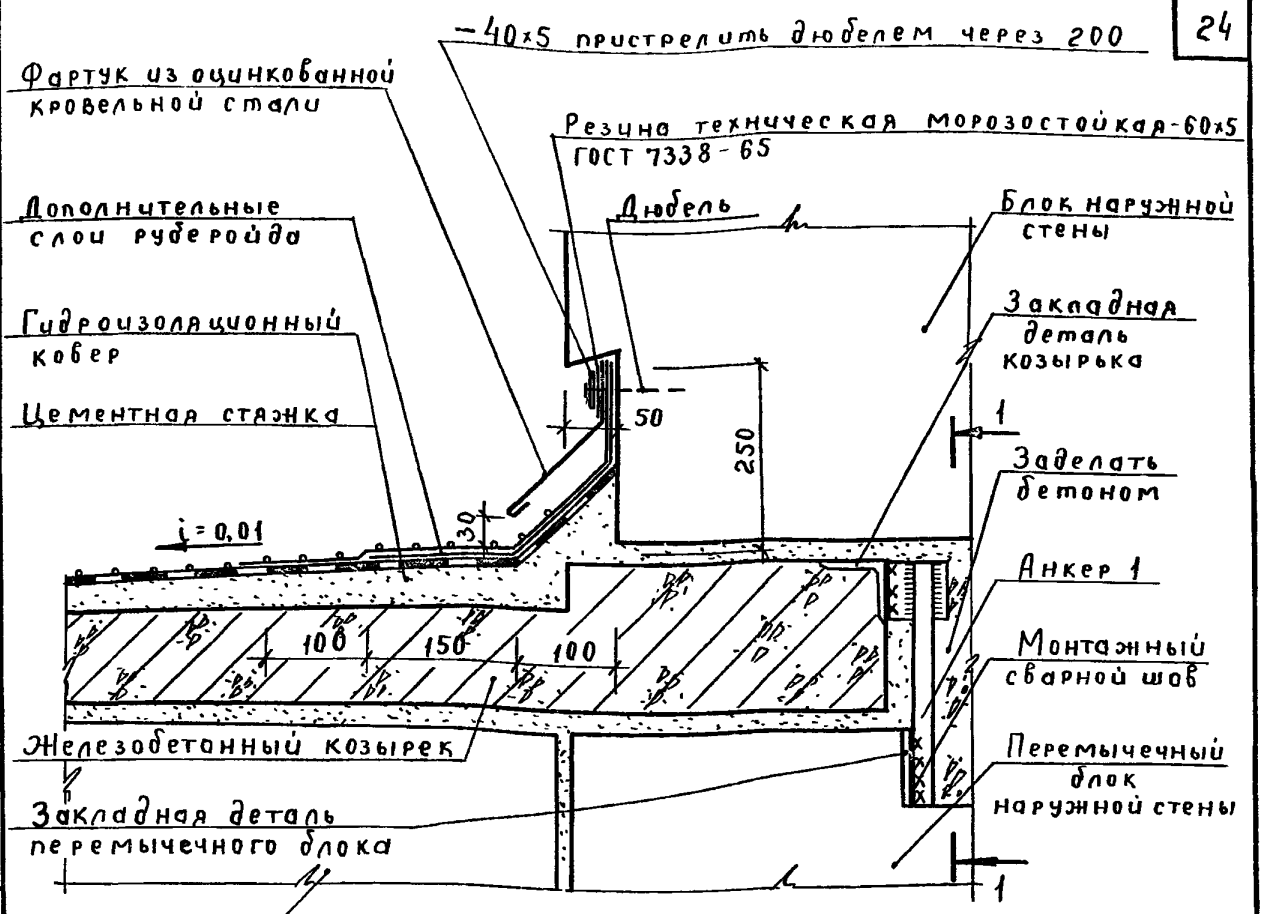

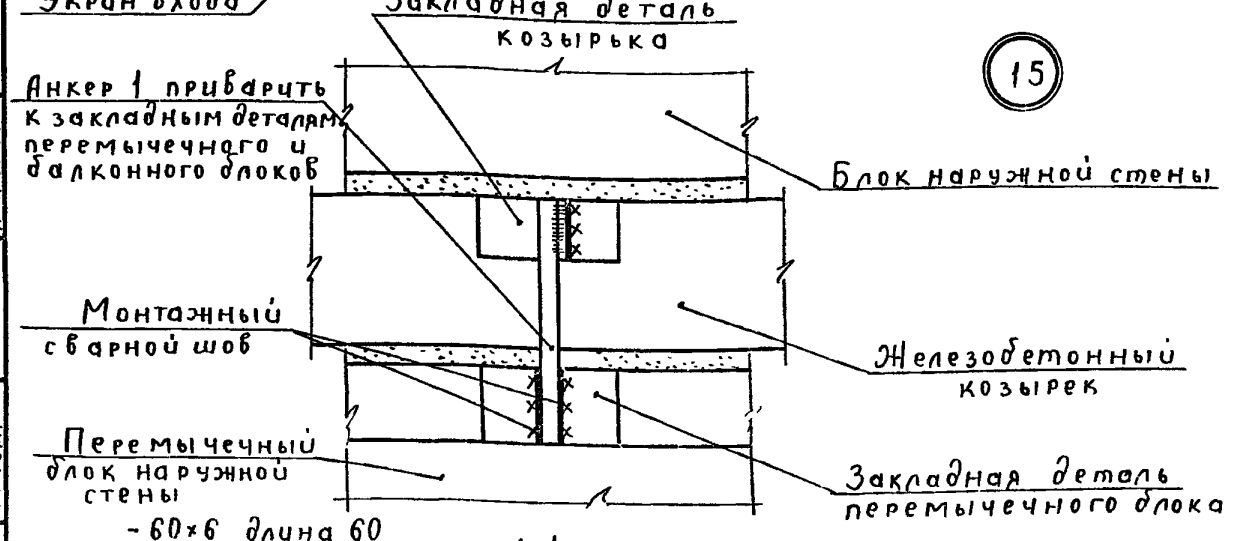

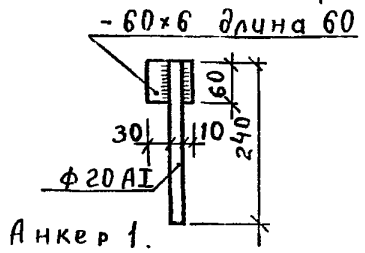

1-1

Примечания:

1. Забивку гвоздеобразных дюбелей (тип „ДГ") производить с помощью строительно-монтажных пистолетов СМП-1 или СМП-3.
2. Общие примечания смотреть лист 13 п.п. 1,2,3

ТД	Крепление и примыкание козырька к стене из крупных блоков	Серия 2.130-1
1972 г.	Деталь 15.	Выпуск 11 / Лист 16

11566 25

Согласовано: Дата, Инвент №, Взамен; А. Шеренцис, Р. Аронова; Рук сект. НСК, Рук гр; Ц. Гнетова; Проверил; А. Хмельницкий, Н. Белякова, М. Скабичевская, Н. Ильина; Начотд., Гл. инж. пр-та, Рук гр, Ст техн

ЦЕНИНТ жилища г. Москва

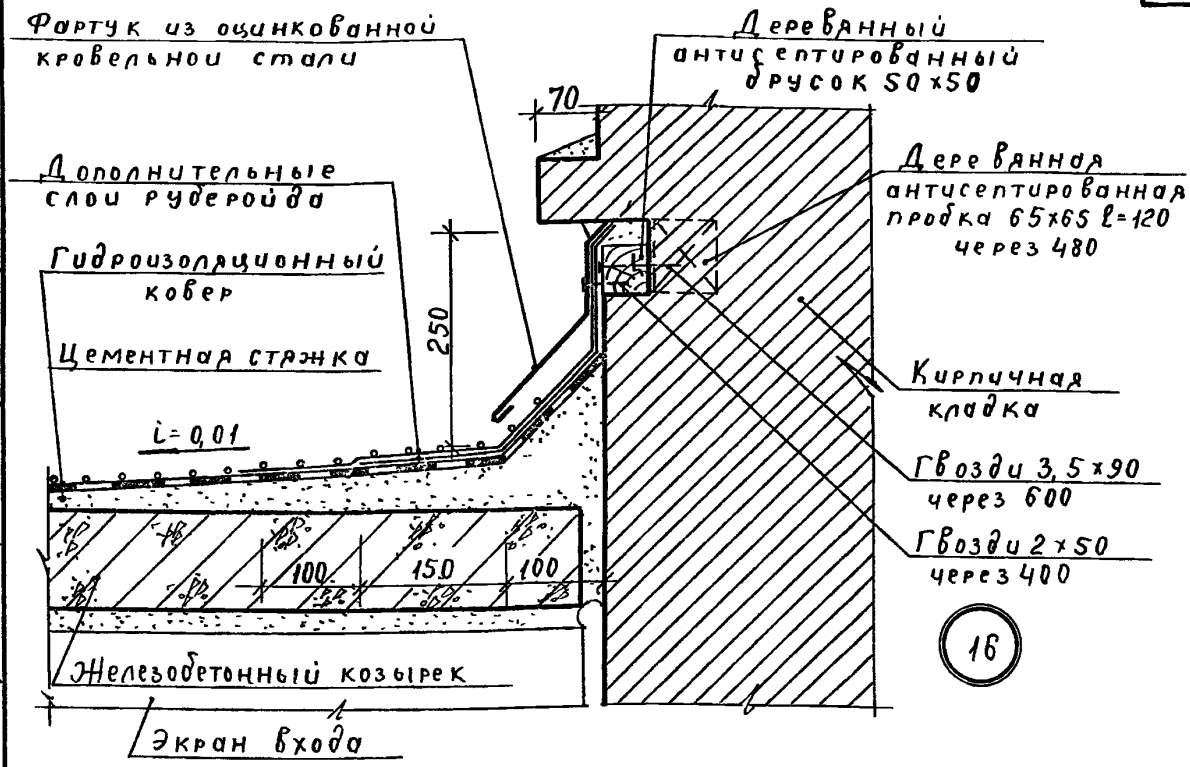

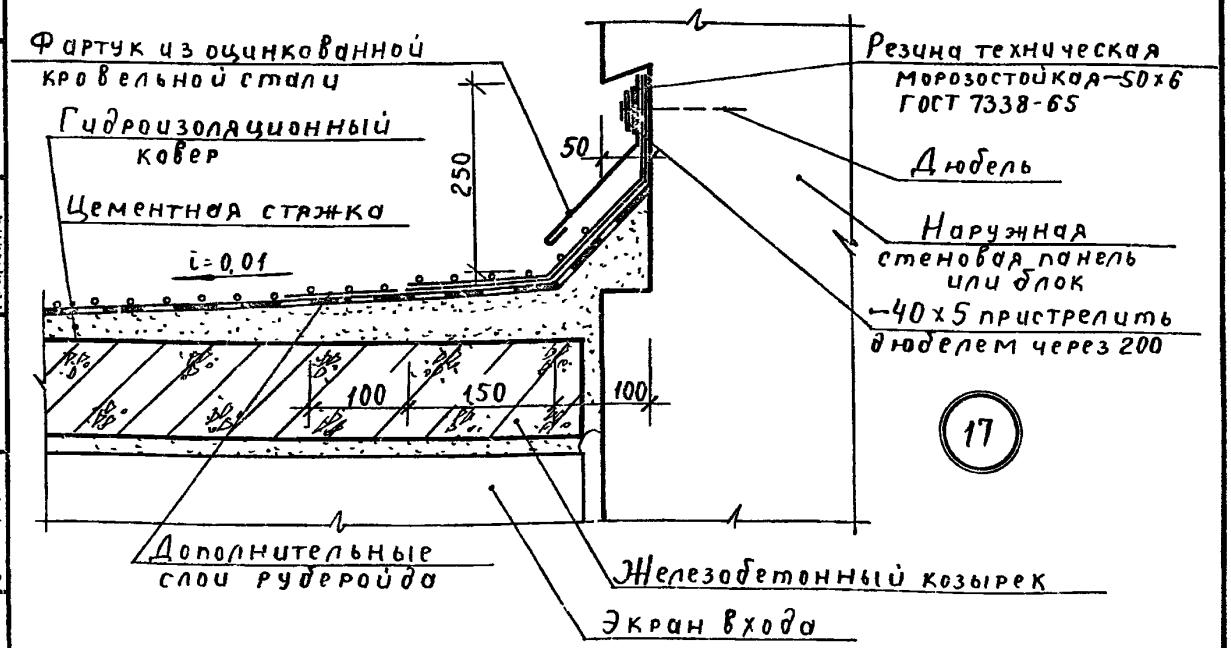

Примечания:

1 Забивку гвоздеобразных дюбелей (тип „ДГ") производить с помощью строительно-монтажных пистолетов СМП-1 или СМП-3.

2 Общие примечания смотреть лист 13 п 3.

ТД	Примыкание козырька входа к стене из кирпича, из крупных блоков или панелей	Серия 2.130-1	
1972г	Детали 16, 17.	Выпуск 11	Лист 17

ЦНИИЭП жилища г Москва

Согласовано: А. Шеренцис, Р. Аронова

Дата | Инвент № | Взамен

Рук сектиск | Рук гр | И Гнетова

Пров: А Хмельницкий, Н Белякова, М Скабачевская, Н. Ильина

Нач отд | Гл инж пр-та | Рук гр | Ст техн

11566 26

пров Олоюрова 08.12.66 Кон Хомеко

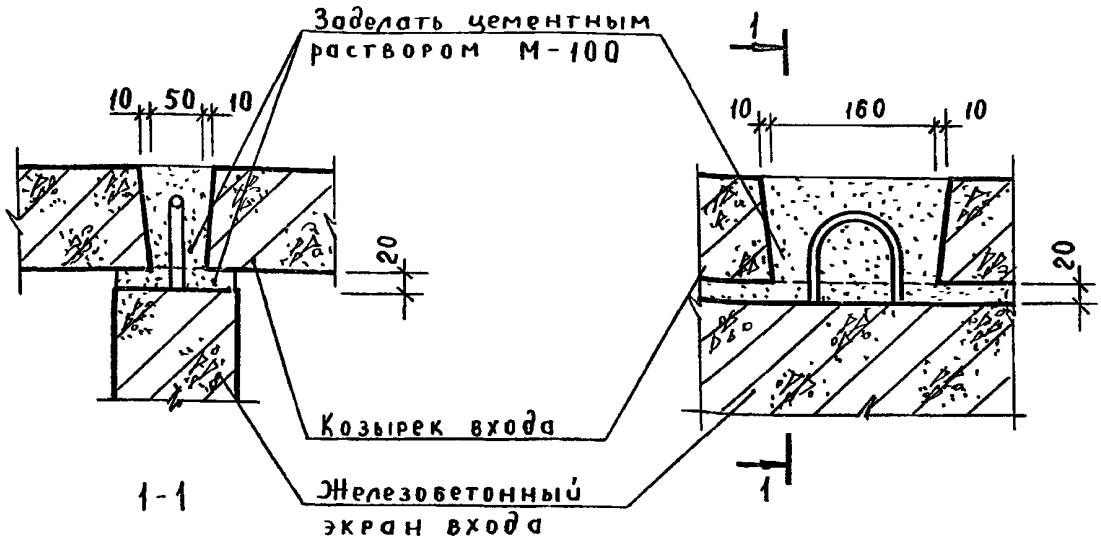

18

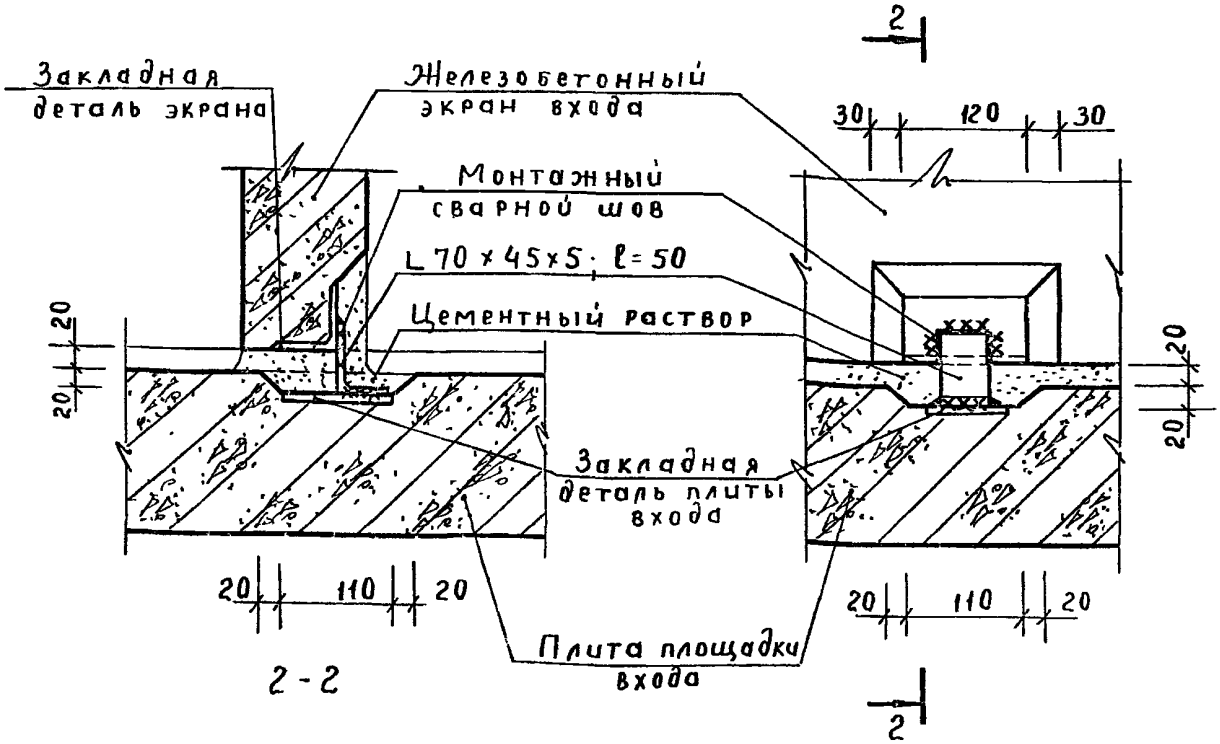

19

Примечания:

1. Сварку производить электродом Э-42 по периметру уголка
2. Толщина сварных швов $h_{шв.}$ - по проекту.
3. Металлические монтажные элементы после монтажа заделать цементным раствором

ТД	Крепление железобетонного экрана к козырьку и площадке входа.	Серия 2 130-1	
1972г.	Детали 18, 19	Выпуск 11	Лист 18

ЦНИИЭП жилища г Москва

Согласовано: Дата | Инвент № | Взамен

Рук сект НСК | А. Шеренцис | Рук гр | Р. Аронова

И Гнетова

Проверил | А. Хмельницкий | Н Белякова | М Скабичевская | Н Ильина

Нач отд | Гл инж пр-та | Рук гр. | Ст техн

11566 27

пров Оксерова 08.2861 кон Хометсе

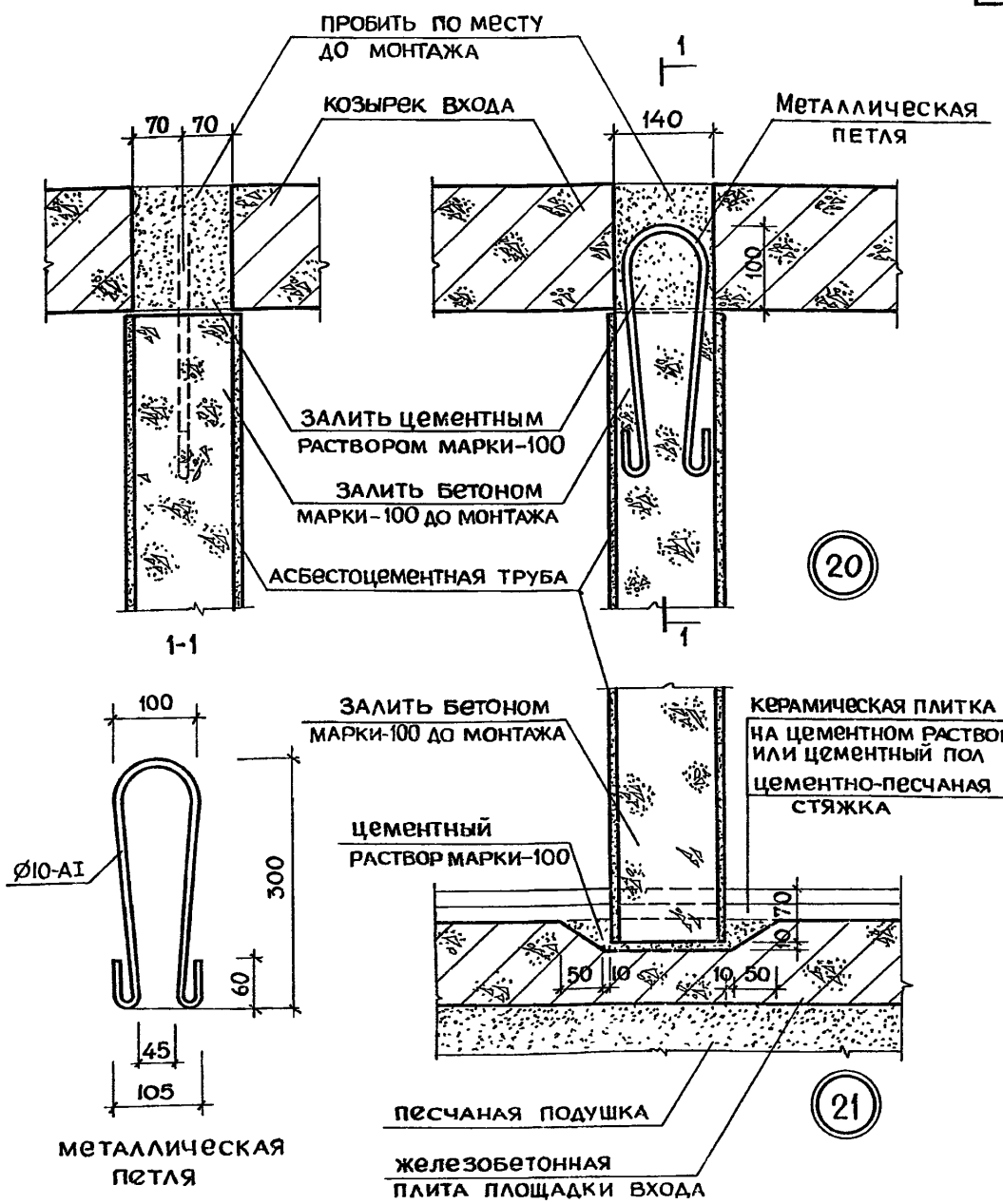

ПРИМЕЧАНИЕ:
АСБЕСТОЦЕМЕНТНАЯ ТРУБА ПО ГОСТ 539-65.

ТД	КРЕПЛЕНИЕ АСБЕСТОЦЕМЕНТНОЙ СТОЙКИ К КОЗЫРЬКУ И ПЛОЩАДКЕ ВХОДА.	СЕРИЯ 2.130-1
1972г.	ДЕТАЛИ 20,21.	ВЫПУСК 11 / ЛИСТ 19

Пров. Станковец 30-VI-78г. Кон. [illegible]

11566 28

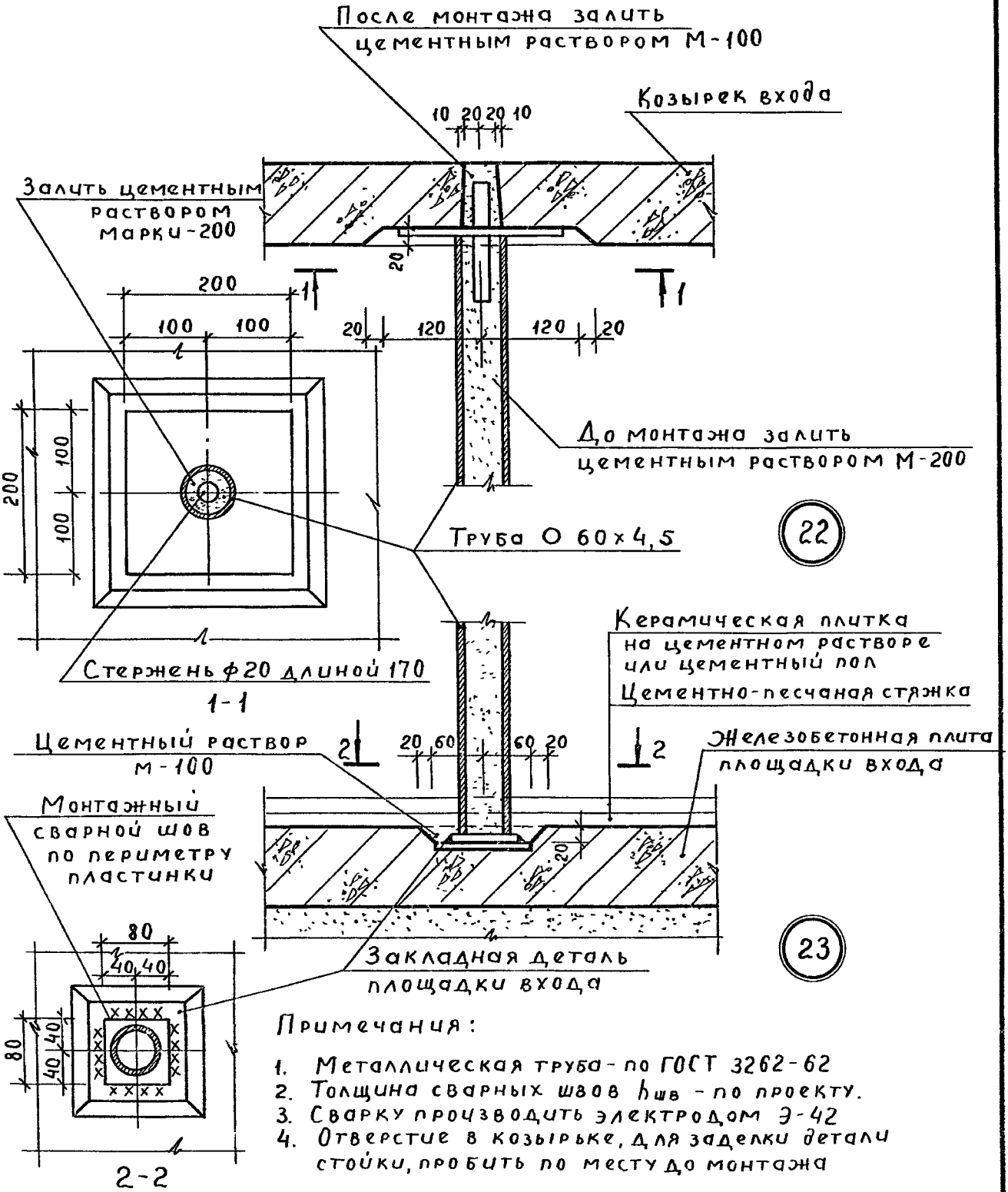

Примечания:

1. Металлическая труба - по ГОСТ 3262-62
2. Толщина сварных швов $h_{шв}$ - по проекту.
3. Сварку производить электродом Э-42
4. Отверстие в козырьке, для заделки детали стойки, пробить по месту до монтажа

ТД	Крепление металлической стойки к козырьку и площадке входа.	Серия 2.130-1	
1972г	Детали 22, 23.	Выпуск 11	Лист 20

ЦНИИЭП жилища г Москва

Согласовано: Рук сектНОК, Рук. группы; А Шеренцис, Р. Аронова

Дата; Инв N; Взамен

И. Гнетова

Проб.: А Хмельницкий, Н Белякова, М Скадичевская, А Харитонова

Нач отд; Гл инж пр-та; Рук. гр; Ст инж.

11566 29

пров. Очередная 05.12.86г кон Хомяков

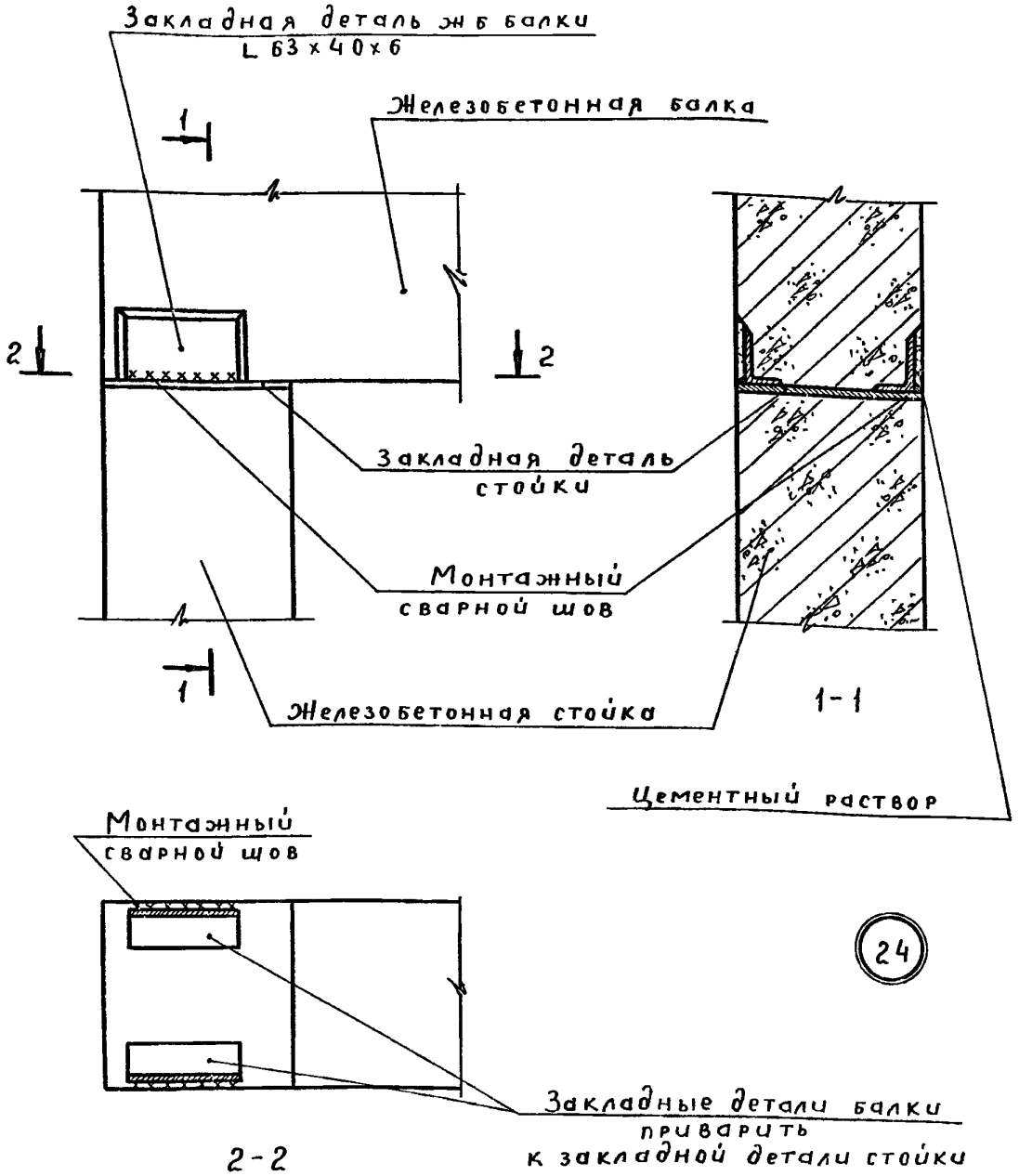

2-2

24

Примечания:

1. Сварку производить качественным электродом Э-42, толщина сварных швов $h_{шв}$ - 6мм.
2. Металлические монтажные элементы после монтажа заделать цементным раствором.

ТД	Крепление железобетонной стойки к железобетонной балке.	Серия 2.130-1
1972г.	Деталь 24	Выпуск 11 / Лист 21

ЦНИИЭП жилища г. Москва

Нач отд / Гл инж пр / Рук гр / Ст техн

А Хмельницкий / Н Белякова / М Скабичевская / Н Ульина

Проб

И Гнетова

Согласовано: Рук сектора / Рук гр. — Р Аронова / А Шереницин

Дата / Инв № / Взамен

Инв № подл. | Подпись и дата | Взам. инв. №

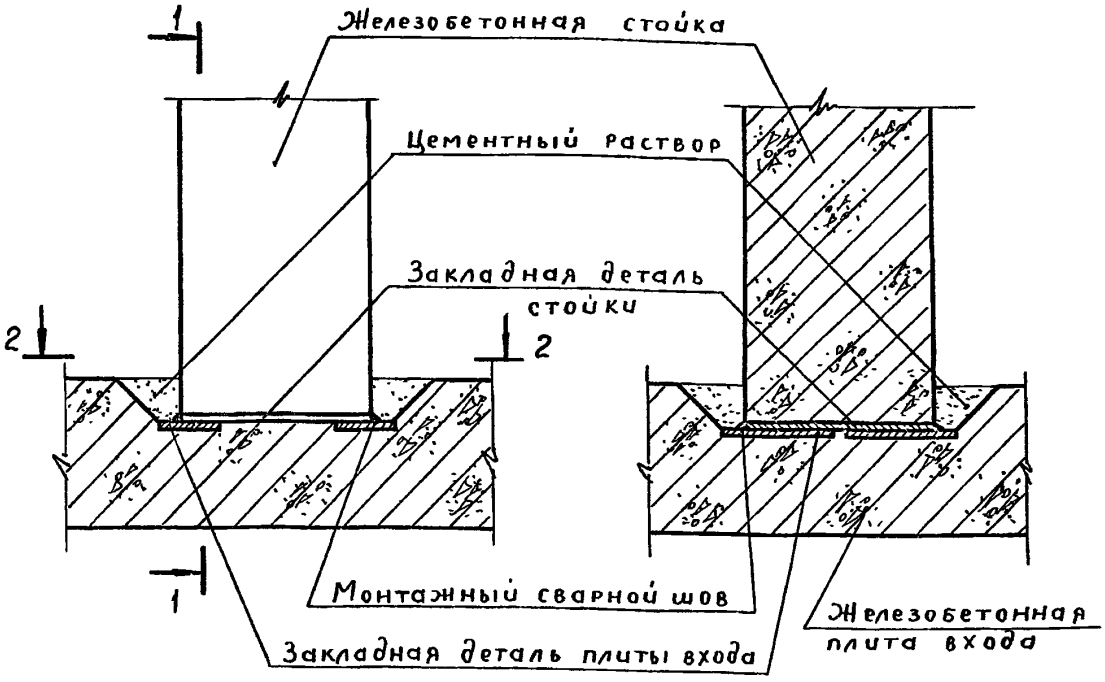

1-1

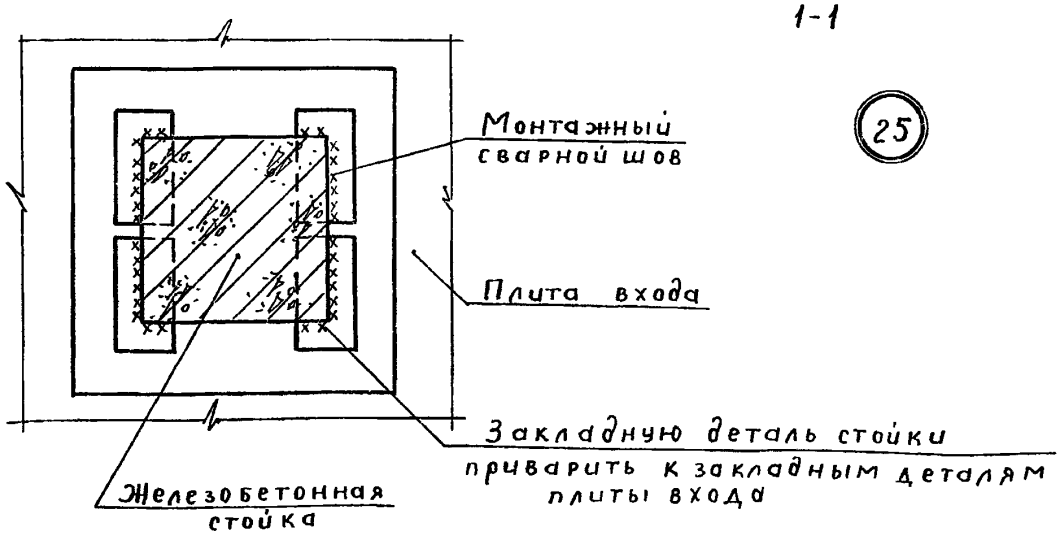

25

2-2

Примечания смотреть лист 21.

Т.Д.	Крепление железобетонной стойки к железобетонной плите входа.	Серия 2.130-1
1972 г.	Деталь 25.	Выпуск 11 / Лист 22

Дата | Инвент № | Взамен

Согласовано: А. Шеренцис, Р. Аронова

Рук. сект. НСК | Рук. гр.

И. Гнетова

Провер.: А. Хмельницкий, Н. Белякова, М. Скабичевская, Н. Ильина

Нач. отд. | Гл. инж. пр. | Рук. гр. | Ст. техн.

ЦЕНИНТ жилища г. Москва

11566 31

пров. [illegible] 4/12.61 кон. [illegible]

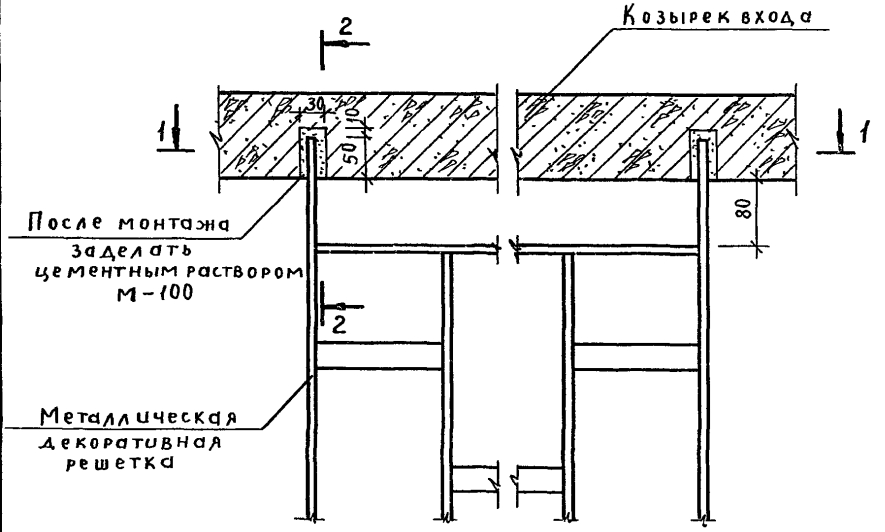

26

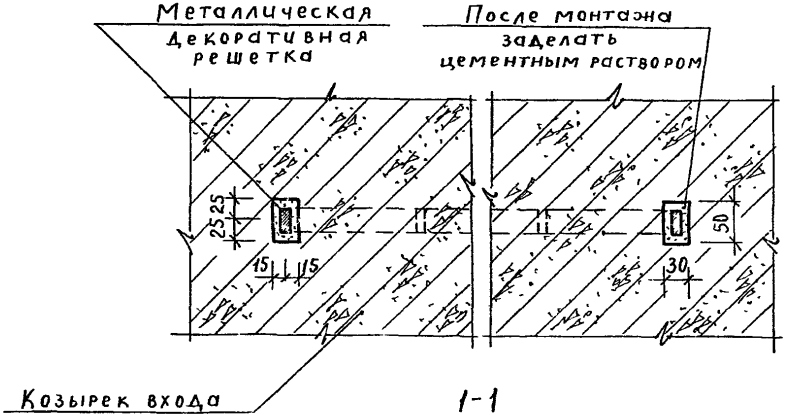

1-1

Примечания:

1. Сечение 2-2 смотреть лист 25.
2. Отверстия для заделки решетки пробить по месту до монтажа.

ТД	Крепление металлической декоративной решетки к козырьку входа	Серия 2 130-1	
1972г.	Деталь 26	Выпуск 11	Лист 23

ЦНИИЭП жилища г Москва

Нач отд | Гл. инж. пр | Рук. гр | Ст инж. | Проверил | А Хмельницкий | Н Белякова | М Скадичевская | А Харитонова | И. Гнетова | Согласовано | Рук. сект. ИСК | Рук. гр | А Шеренцис | Р Арднова | Дата | Инв. № | Взамен

11566 32

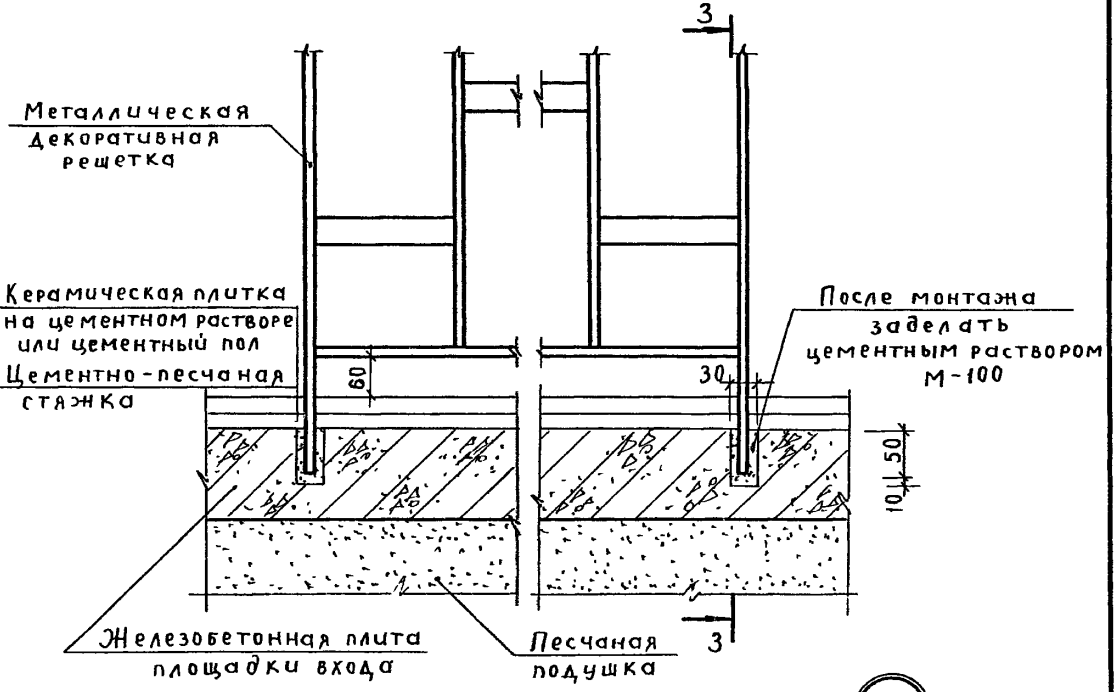

27

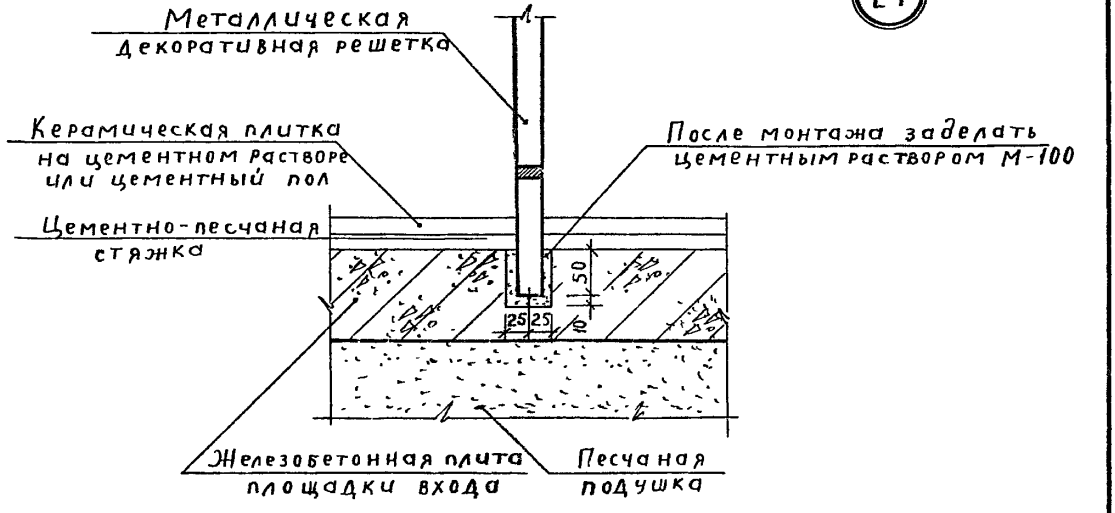

3-3

Примечание:

отверстия для заделки решетки пробить по месту до монтажа.

ТД	Крепление металлической декоративной решетки к площадке входа	Серия 2 130-1
1972г	Деталь 27.	Выпуск 11 / Лист 24

ЦНИИЭП жилища г. Москва

Нач. отд. — Гл. инж. пр-та — Рук. гр. — Ст. инж.

Проверил: А. Хмельницкий, Н. Белякова, М. Кабичевская, А. Харитонова

Согласовано: Ц. Гнетова; Рук. сект. НПК — А. Шеренцис; Рук. гр. — Р. Аронова

Дата | Инвент. № | Взамен

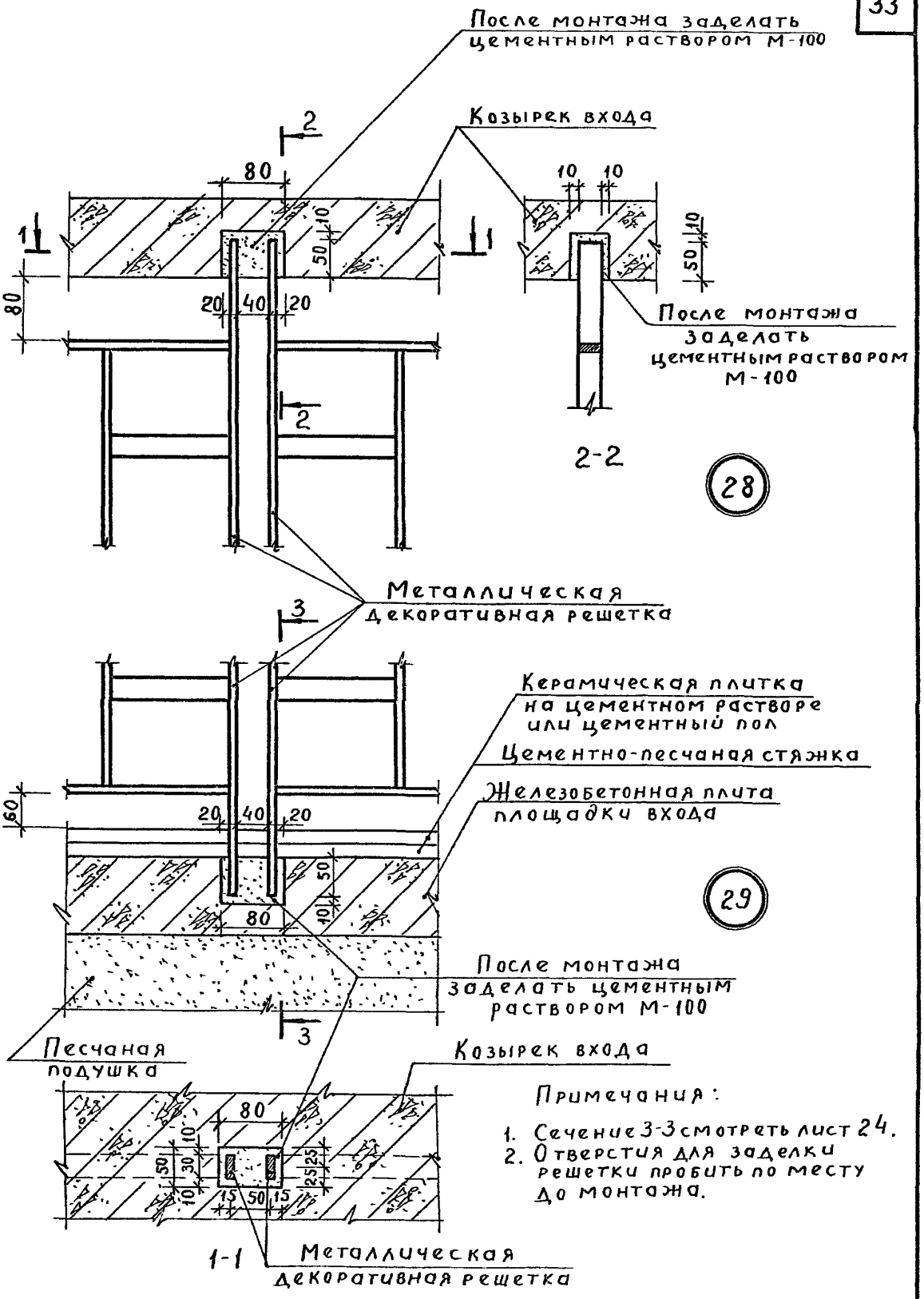

Примечания:

1. Сечение 3-3 смотреть лист 24.
2. Отверстия для заделки решетки пробить по месту до монтажа.

ТД	Крепление металлической решетки к козырьку и площадке входа	Серия 2.130-1	
1972г.	Детали 28, 29	Выпуск 11	Лист 25

11566 34

Дата | Инвент № | Взамен

Согласовано: А. Шеренцис, Р. Аронова

Рук. сект. НСК, Рук. гр.

И. Гнетова

Пров.: А. Хмельницкий, Н. Белякова, М. Скадичевская, А. Харитонова

Нач. отд., Гл. инж. пр-та, Рук. гр., Ст. инж.

ЦНИИЭП жилища г. Москва

пров. [illegible] 08.12.86г. коп. Хомется

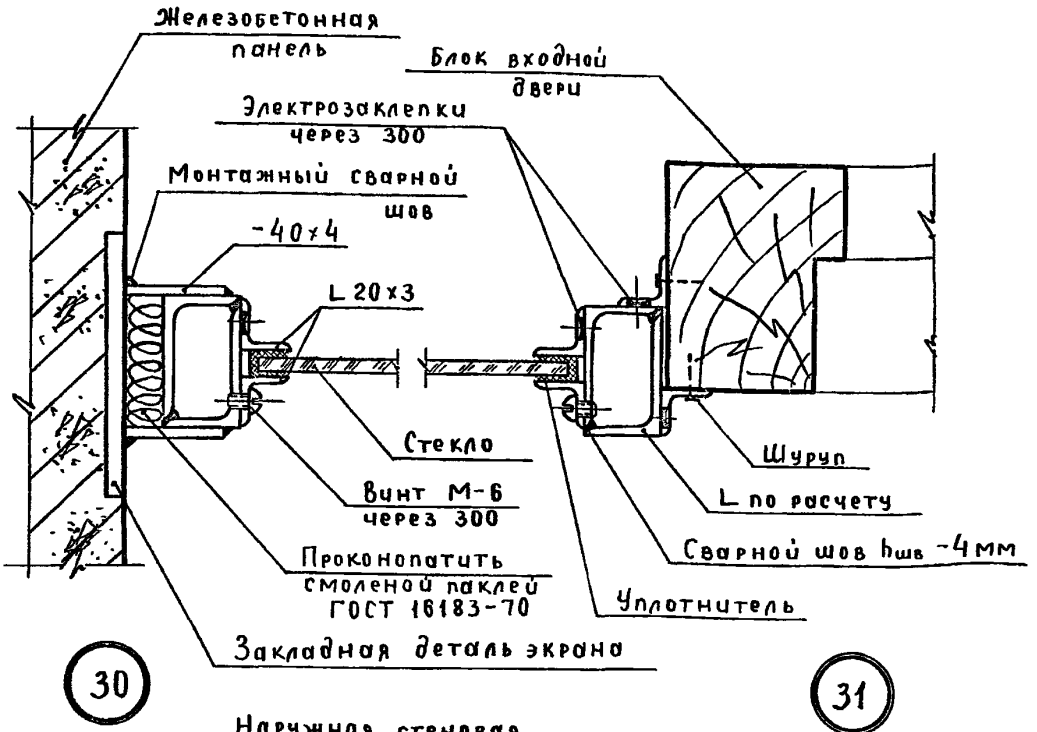

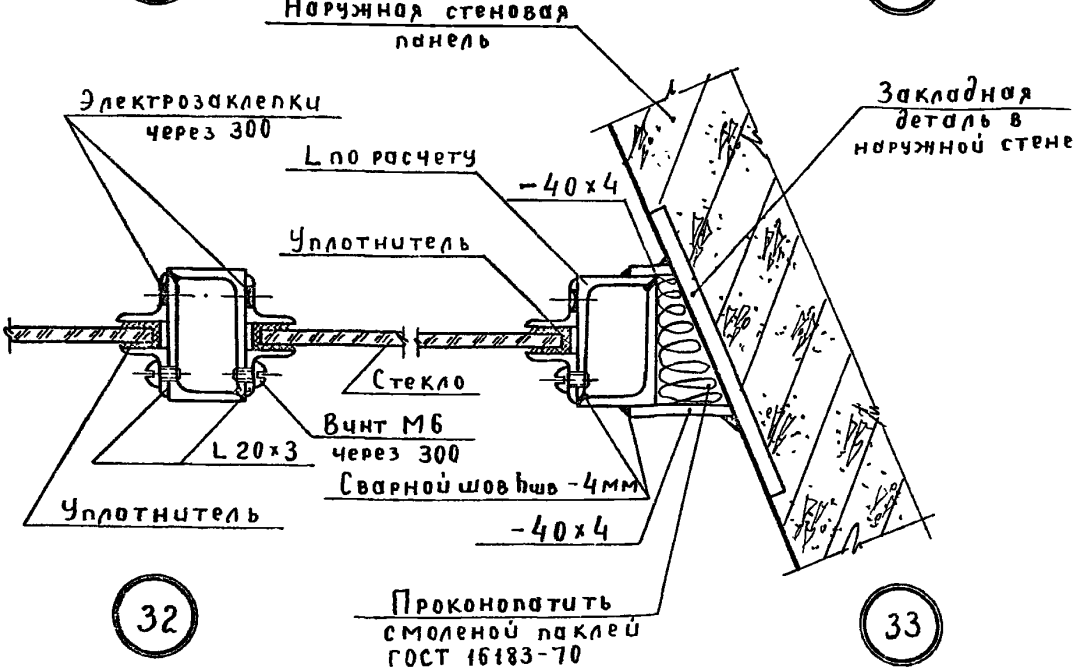

Общие примечания смотреть лист 27.

Т.Д	Примыкание стальных элементов витража к наружным стенам, железобетонному экрану, к дверному блоку и установка стекла Горизонтальные сечения.	Серия 2.130-1	
1972г	Детали 30,31,32,33.	Выпуск 11	Лист 26

11566 35

Дата | Инвент № | Взамен

Согласовано: А. Шеренчис, Р. Аронова

Рук сект НСК | Рук. гр.

И. Гнетова

Провер.: А. Хмельницкий, Н. Белякова, М. Скабичевская, А. Харитонова

Нач. отд | Гл инж пр | Рук гр. | Ст инж

ЦНИИЭП жилища г. Москва

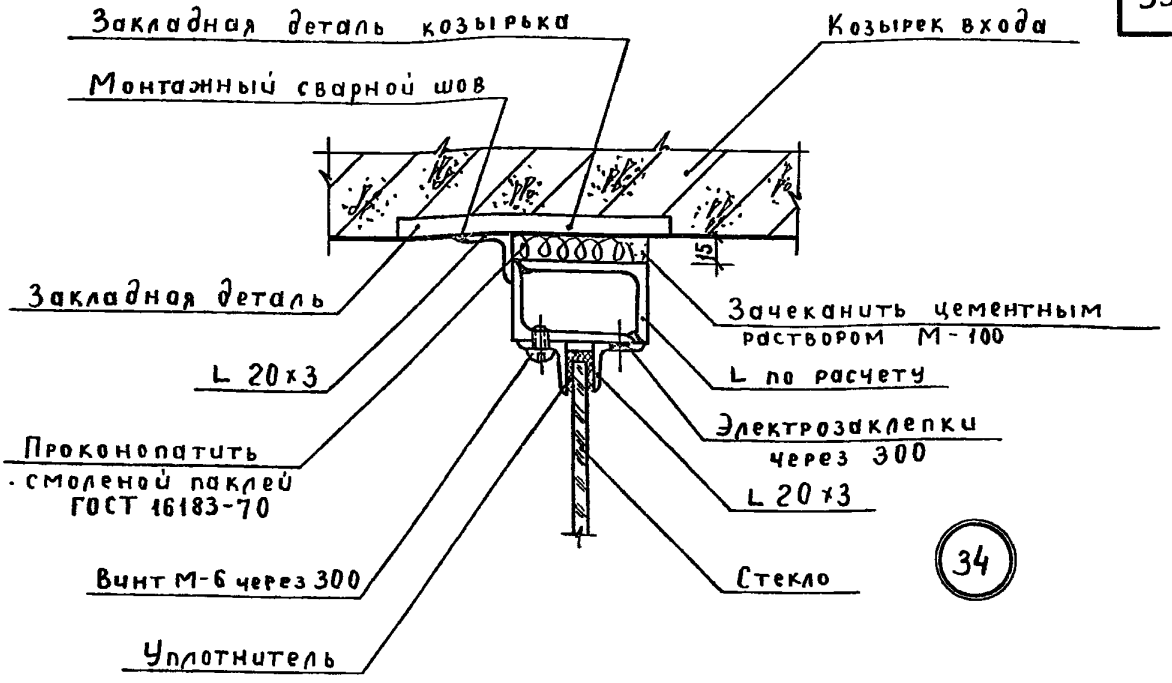

34

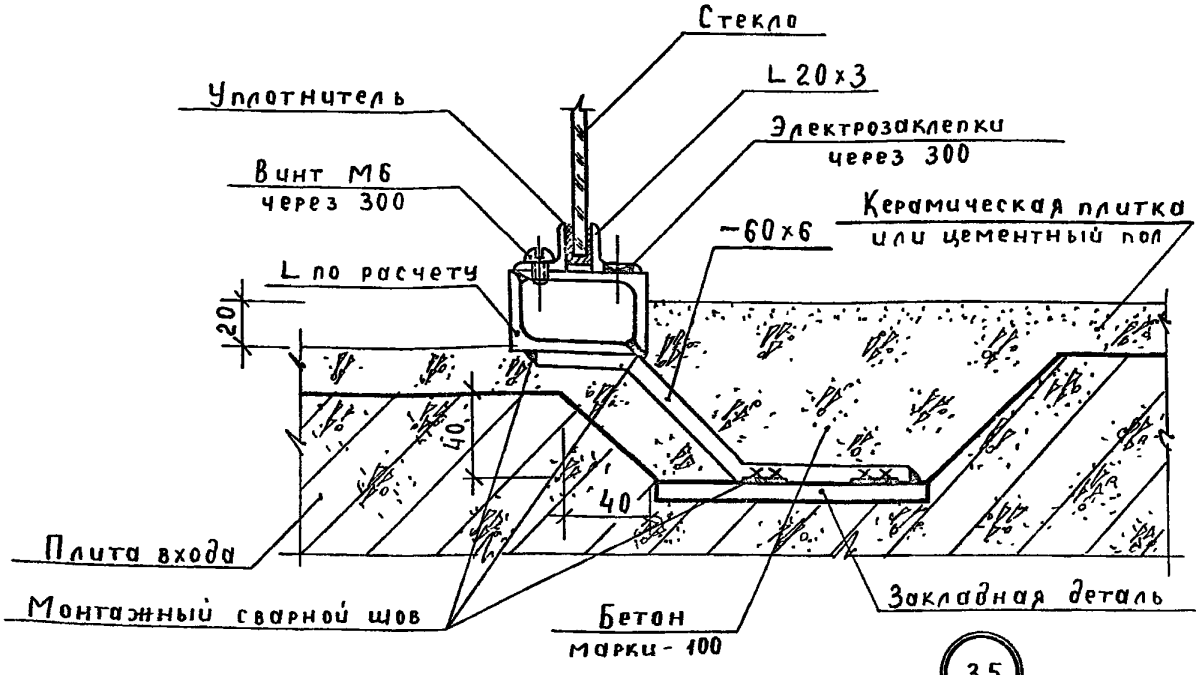

35

Примечания:

1. Материал стальных конструкций - сталь марки МСт3кп по ГОСТ 380-71.
2. Сварку производить электродами типа Э-42.
3. Сварку коробчатых сечений из двух уголков, а также приварку уголков L 20×3 вести, как сплошным шпоночным швом $h_{шв.}$ - 4 мм, так и шпоночным 4×50 через 150.
4. Диаметр отверстий под электрозаклепки и винты - 8 мм.
5. Все стальные конструкции грунтуются и окрашиваются черным лаком.
6. В качестве уплотнителя применять П-образную резину ГОСТ 7338-65.

ТД	Примыкание стальных элементов витража к козырьку, к плите входа и установка стекла. Вертикальные сечения.	Серия 2.130-1	
1972г.	Детали 34,35.	Выпуск 11	Лист 27

11566 36

Дата | Инвент № | Взамен

Согласовано: А. Шеренцис, Р. Аронова

Рук. сект. НСК | Рук гр.

И. Гнетова

Провер.: А. Хмельницкий, Н. Белякова, М. Скабичевская, А. Харитонова

Нач отд | Гл инж пр | Рук гр | Ст инж

ЦЕНИНТ жилища г. Москва

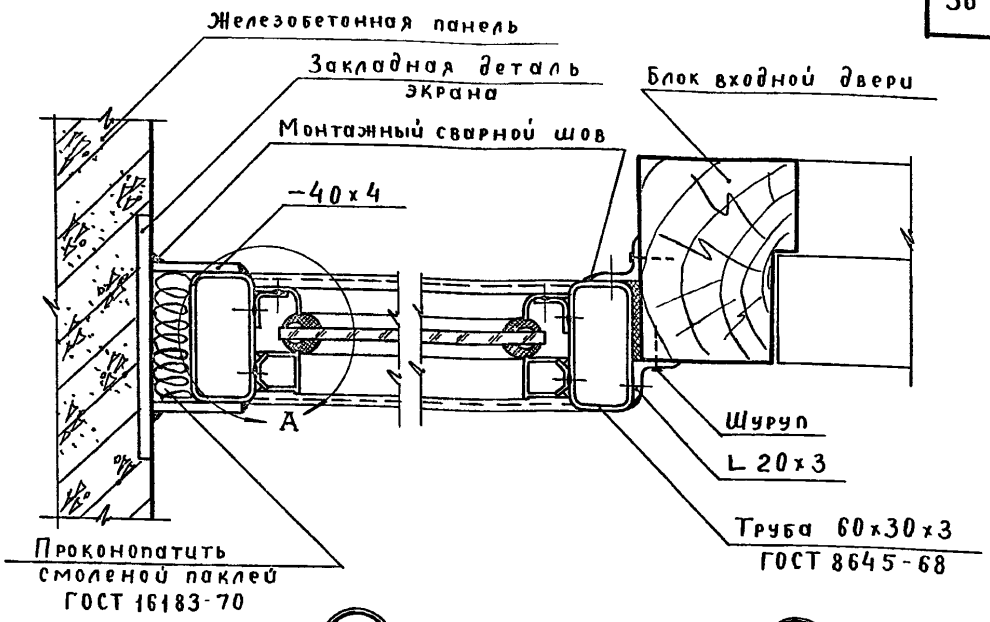

36 37

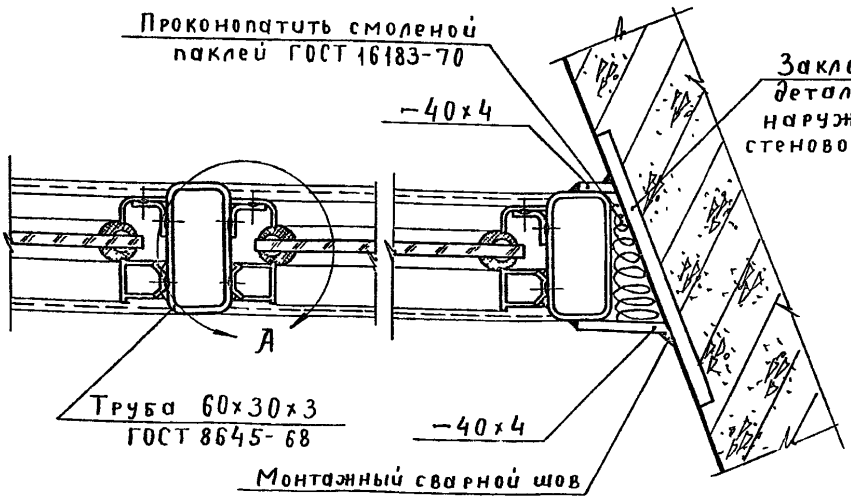

38 39

Примечания:

1. Общие примечания смотреть лист 30 пп 1,3,4.
2. Узел „А" смотреть лист 29.

ТД	Примыкание витража к наружным стенам и установка стекла	Серия 2 130-1	
1972 г.	Детали 36, 37, 38, 39	Выпуск 11	Лист 28

ЦНИИЭП жилища г Москва
Нач отд. А. Хмельницкий
Гл инж пр. Н. Белякова
Рук. гр М. Скавчевская
Ст инж. А. Харитонова
Провер
Ц Гнетова
Согласовано
Рук сект НСК А. Шеренцис
Рук гр. Р. Аронова
Инвент № Взамен
Дата

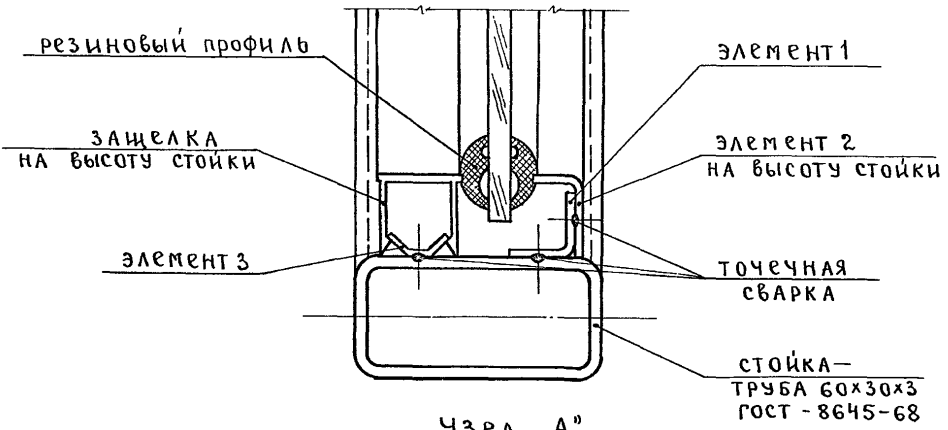

Узел „А".

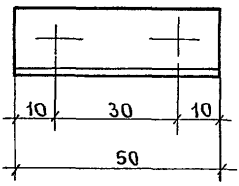

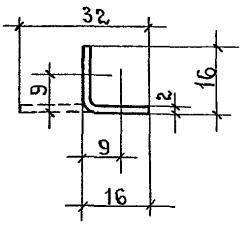

Элемент 1

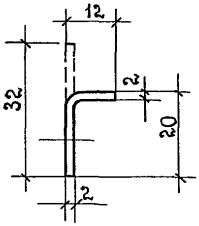

Элемент 2

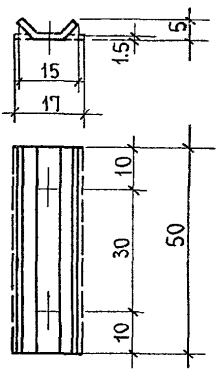

Элемент 3.

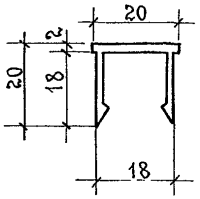

Защелка

Примечания:

1. Элементы 1, 2, 3 гнутые профили из полосовой стали
2. Расположение узла „А" на деталях устройства витража смотреть на листах 28, 30, 31

ТД	Установка витринного стекла и элементы крепления	Серия 2.130-1	
1972г	Узел „А".	Выпуск 11	Лист 29

ЦНИИЭП жилища г. Москва.

Нач отдела	подп	А.Хмельницкий	Проверил	подп	И Гнетова	Согласовано	Дата
Гл инж пр-та	„	Н Белякова				Рук сект НСК подп	Ашеренцис
Рук группы	„	М Скабичевская				Рук группы „	Р.Аронова
Ст инженер	„	А.Харитонова					Взамен

Инвент N

11566 38

пров Шарл 8 12.86г кон Кузнецова

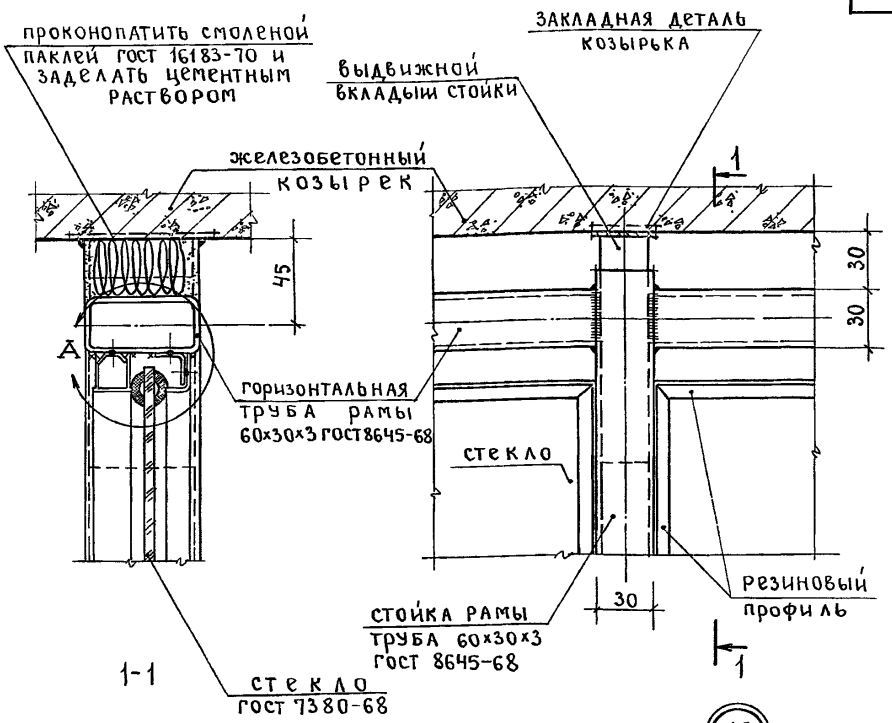

Примечания:

1. Длина труб и предельные отклонения по размерам должны соответствовать ГОСТ 8645-68.
2. Выдвижной вкладыш стойки крепится к закладной детали в козырьке на сварке.
3. Сварку производить электродом типа Э-42, ГОСТ 9467-60, $h_{шв}$ = 4мм.
4. Все стальные конструкции грунтуются и окрашиваются черным лаком.
5. Узел „А" смотреть лист 29.

ТД	Крепление верха стойки витража к железобетонному козырьку	Серия 2 130-1	
1972г.	Деталь 40.	Выпуск 11	Лист 30

11566 39

ЦНИИЭП жилища г. Москва.

Нач отдела	подп.	А.Хмельницкий	Проверил	подп	и Гнетова	Согласовано:	Дата
Гл инж пр-та	„	Н Белякова				рук.сект НСК	подп.	А.Шеренцис
Рук группы	„	М Скабичевская				рук.группы	„	Р.Аронова
Ст инженер	„	А Харитонова						

Инвент.№ | Взамен

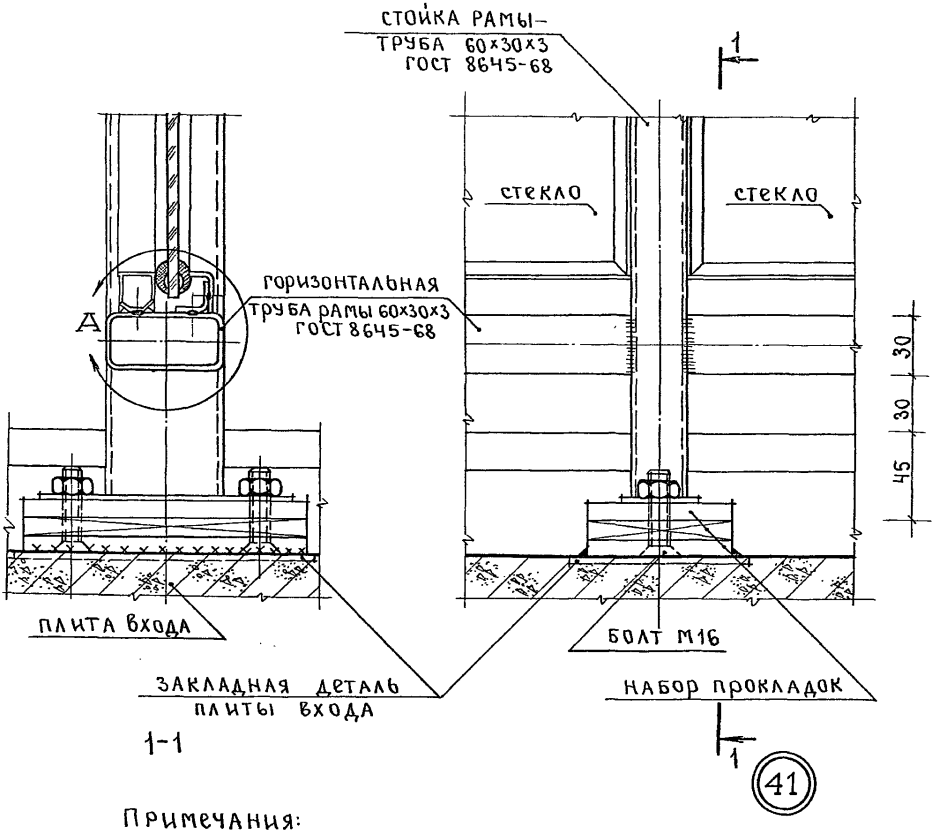

Примечания:

1. Низ стойки рамы крепится к закладной детали плиты входа на болтах через комплект выравнивающих прокладок.
2. Узел „А" смотреть лист 29.
3. Общие примечания смотреть лист 30 п.п. 1,3,4.

ТД	Крепление низа стойки витража к плите входа.	Серия 2.130-1	
1972г.	Деталь 41.	Выпуск 11	Лист 31

ЦНИИЭП жилища г. Москва.

Нач. отдела	подп.	А.Хмельницкий	Проверил	подп.	И.Гнетова	Согласовано:	Дата
Гл. инж. пр-та	"	Н.Белякова				Рук. сект. НСК	подп.	А.Жеренис
Рук. группы	"	М.Скабичевская				Рук. группы	"	Р.Аронова
Ст. инженер	"	А.Харитонова						Взамен

11566 40

пров. Жар 8.12.86г кон Корнева

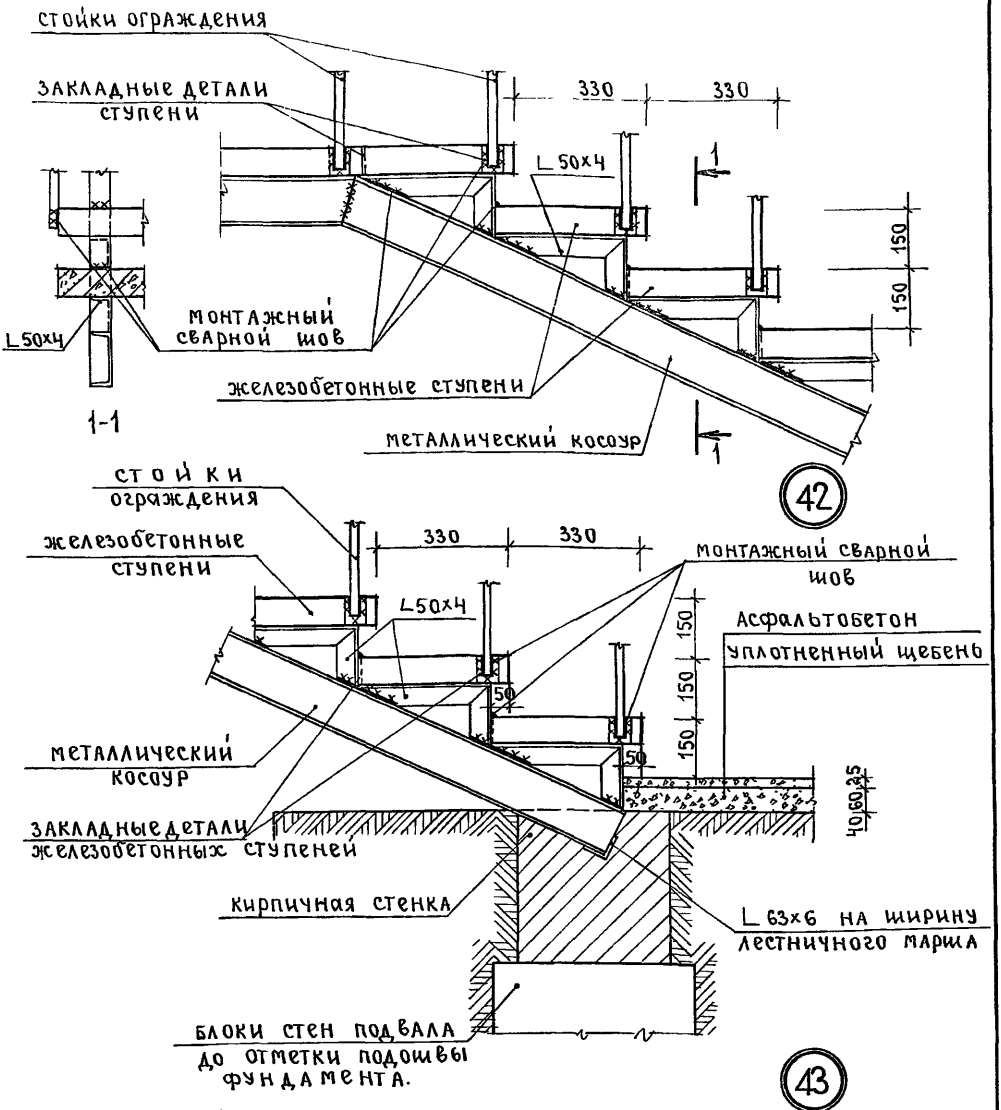

Примечания:

1. Толщина сварных швов $h_{шв}$ = 6 мм.
2. Сварку производить электродами Э-42
3. Сварные швы тщательно зачистить.

ТД	Устройство площадки и марша по металлическим косоурам	серия 2.130-1	
1972г.	Детали 42, 43	выпуск 11	лист 32

ЦНИИЭП жилища г. Москва.

Нач отдела	подп	А.Хмельницкий	Проверил	подп.	И.Гнетова	согласовано.	Дата
Гл инж пр-та	"	Н.Белякова				рук сект. НСК	подп	А.Щеренцис
рук группы	"	М.Скабичевская				рук группы	"	Р.Аронова
Ст. инженер	"	А.Харитонова						Взамен

11566 41

Пров Марц 8.12.86г Конкретова

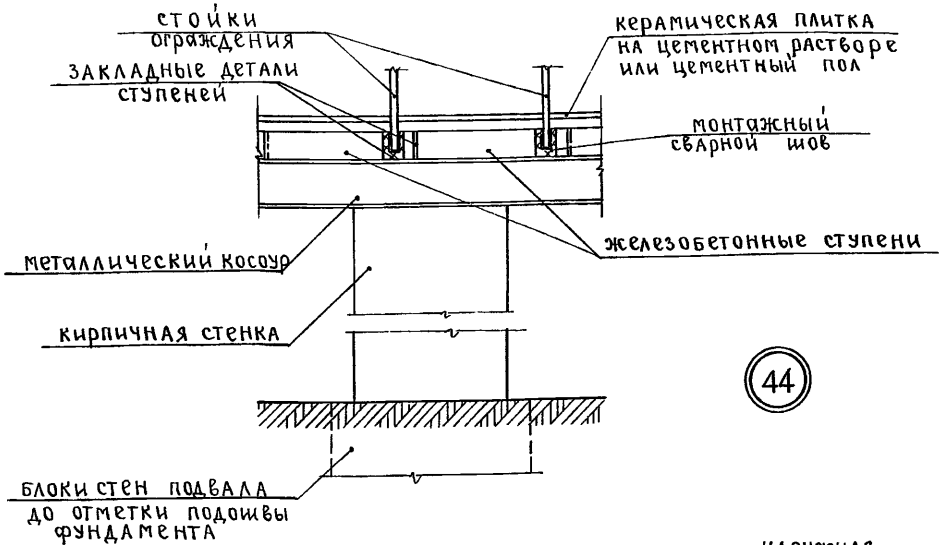

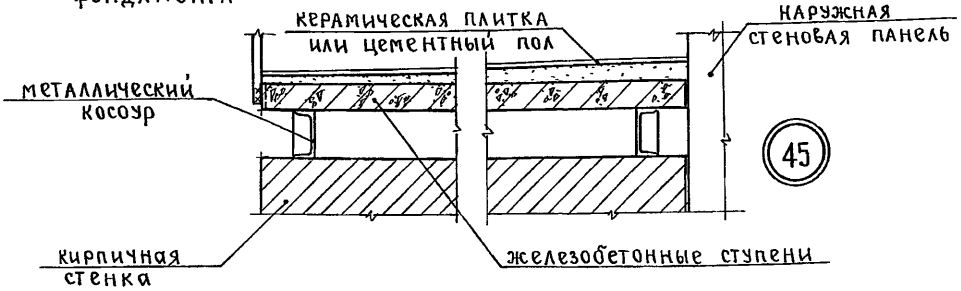

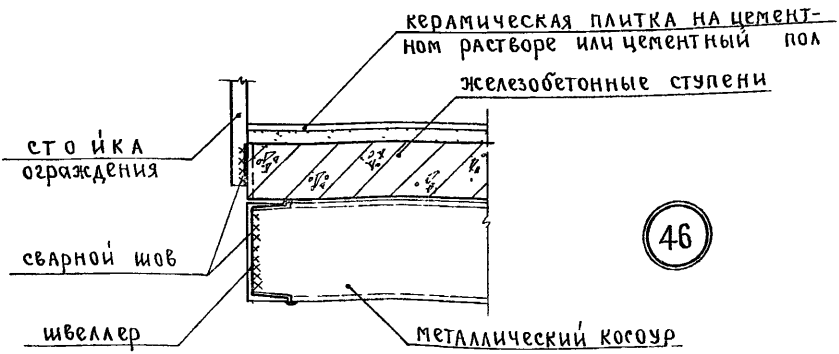

Примечания смотреть лист 32.

ТД	Устройство площадки по металлическим косоурам	серия 2 130-1	
1972г	Детали 44, 45, 46	Выпуск 11	Лист 33

11566 42

Согласовано: Дата | Инвент. № | Взамен

Нач отдела	подп	А.Хмельницкий	Проверил	подп.	И.Гнетова	Рук сект НСК	подп.	А Шеренцис
Гл инж пр-та	"	Н Белякова				Рук группы	"	Р Аронова
Рук группы	"	М.Скабичевская						
Ст инженер	"	А Харитонова						

ЦНИИЭП жилища г Москва

Игрь 8 12 86г Кон. Кутеева

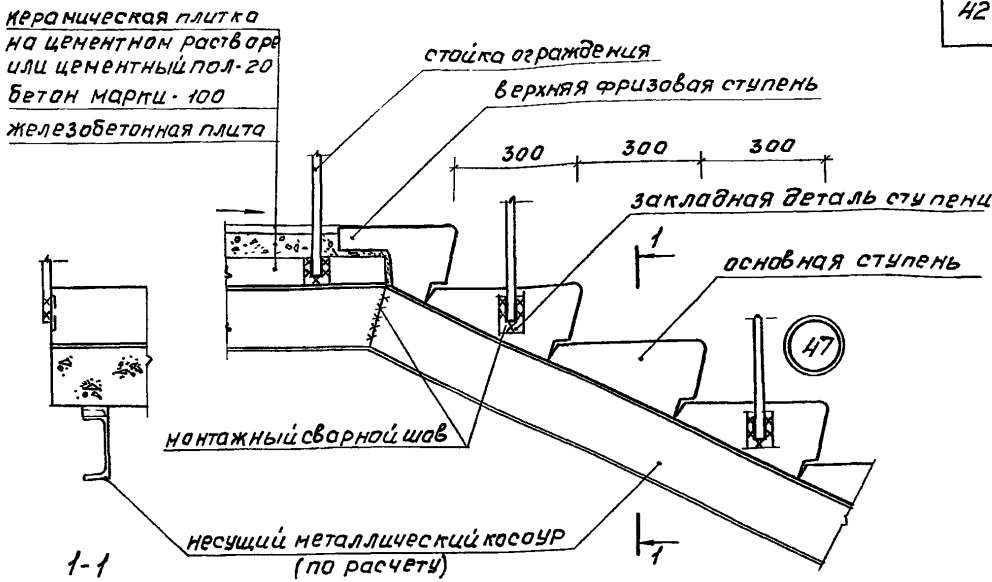

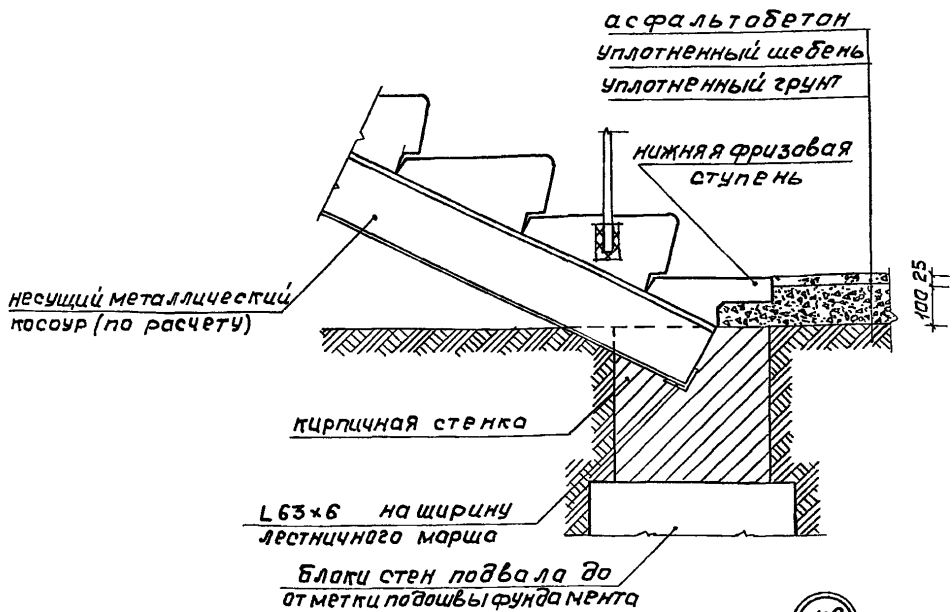

Примечания:

1. Ступени входной лестницы приняты по гост 8717-69.
2. Общие примечания смотреть лист 13, п.п. 1,2.

ТД	Устройство марша по металлическим косоурам из стандартных ступеней.	серия 2.130-1	
1972 г	Детали 47, 48.	выпуск 11	лист 34

ЦНИИЭП жилища г. Москва

Нач отдела	Гл. инж. пр-та	Рук. группы	Ст. инженер
	А. Хмельницкий	Н. Белякова	Н. Скабичевская
Проверил			
И. Гнетова			
Согласовано	Рук. сект. НСК	Рук. группы	
	Л. Шеренцис	Р. Аронова	
Дата			
Инвент №			
Взамен			

11566 43

пров [signature] Ан Коев. коп. Сим

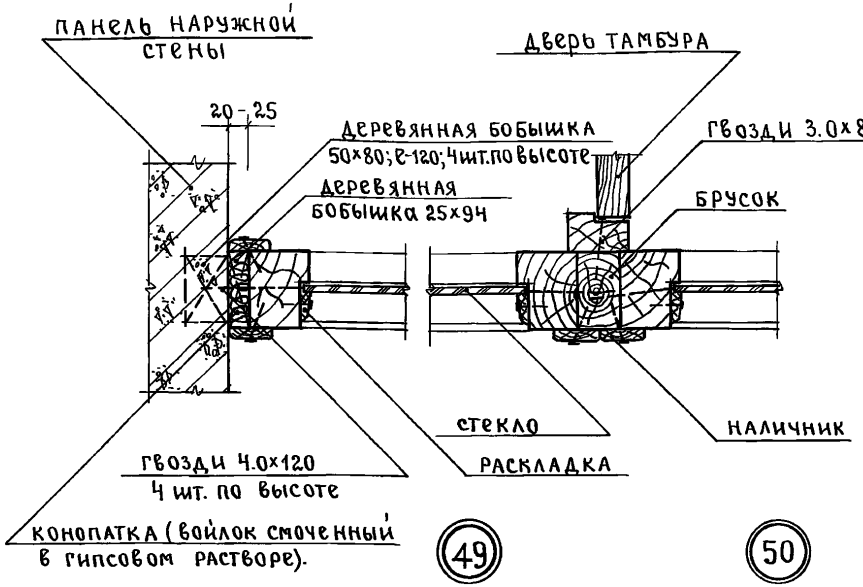

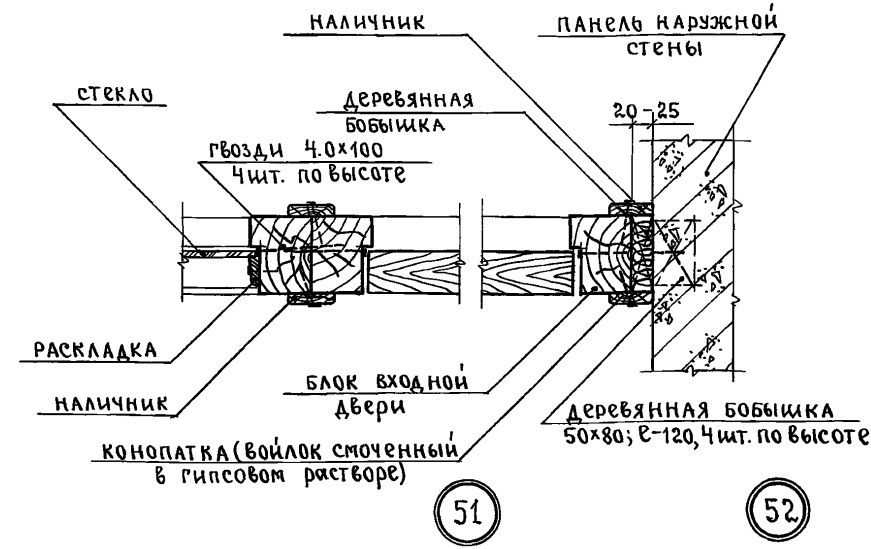

ТД	Крепление и примыкание деревянных элементов витража Горизонтальные сечения.	Серия 2.130-1	
1972г	Детали 49, 50, 51, 52	Выпуск 11	Лист 35

11566 44

ЦНИИЭП жилища г. Москва

Нач. отдела	подп	А Хмельницкий	Проверил	подп.	И Гнетова	Согласовано			Дата
Гл инж. пр-та	"	Н Белякова				Рук сект. НСК	подп	А Шеренцис	инвент №
Рук группы	"	М Скабичевская				Рук группы	"	Р Аронова	Взамен
Ст инженер	"	А Харитонова							

пров Марк 8.12.86г кон Кузнецова

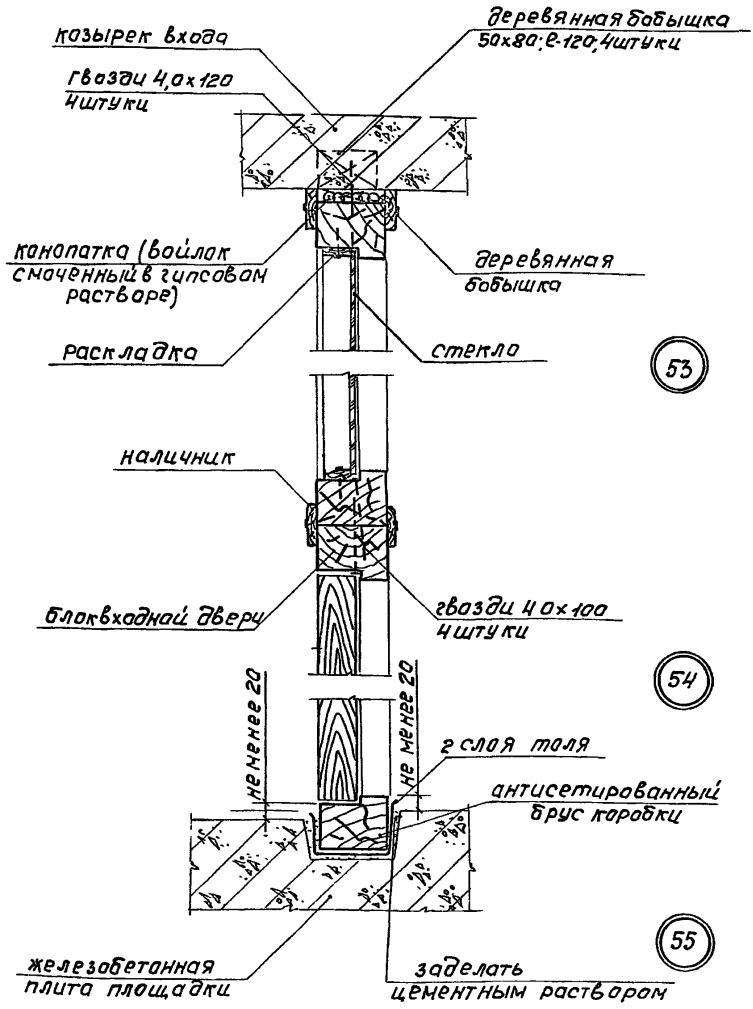

ТД	Крепление и примыкание деревянных элементов витража Вертикальные сечения	серия 2.130-1	
1972 г.	Детали 53,54,55	Выпуск 11	Лист 36

11566 45

ЦНИИЭП жилища г. Москва

Нач. отдела	А. Хмельницкий	Проверил	И. Гнетова
Гл. инж. пр-та	Н. Белякова		
Рук. группы	Н. Скабичевская		
Ст. инженер	А. Харитонова		

Согласовано

Рук. сект. НСК	А. Шеренцис
Рук. группы	Р. Аранова

Дата

Инвент. N

Взамен

пров. Гинанкавец коп Симон

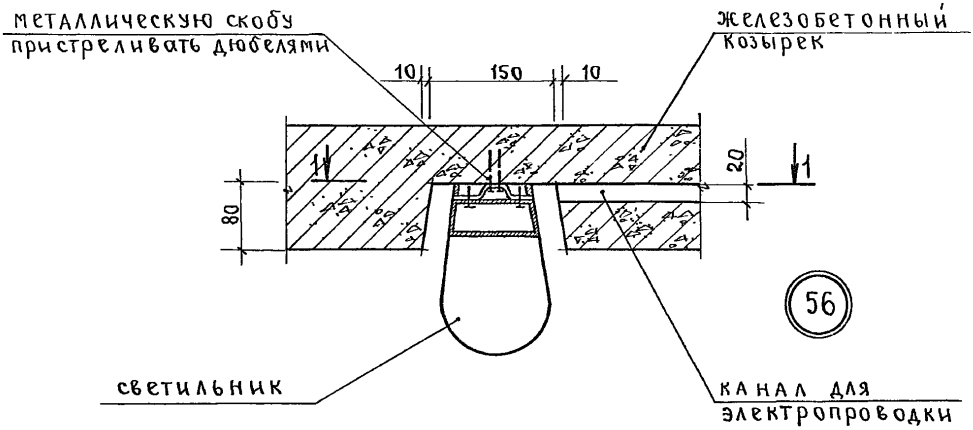

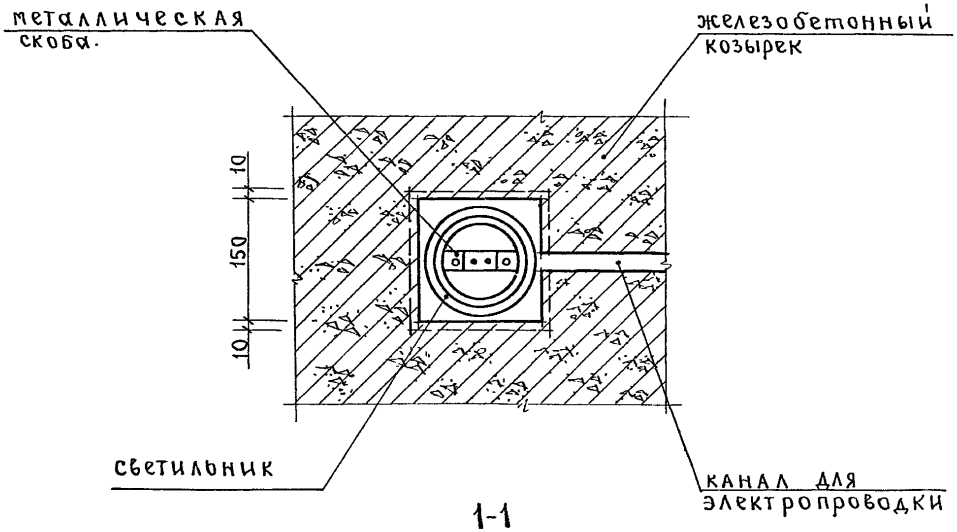

1-1

Примечания:

1. Забивку гвоздеобразных дюбелей (тип „ДГ") производить с помощью строительно-монтажных пистолетов СМП-1 или СМП-3.
2. Светильник принят потолочный влагозащищенный типа ПУН-60

ТД	Крепление светильника к козырьку входа	Серия 2.130-1	
1972г	Деталь 56	Выпуск 11	Лист 37

11566 46

Нач отдела	подп	А.Хмельницкий	Проверил	подп	А Харитонова	Согласовано			Дата
Гл инж пр-та	„	Н Белякова				рук сект нск	подп	А Шеренцис	Инвент №
рук группы	„	М Скабичевская				рук группы	„	Р.Аронова	Взамен
Ст инженер	„	И Гнетова					„		

ЦНИИЭП жилища г Москва

Инв. 8 12 86г

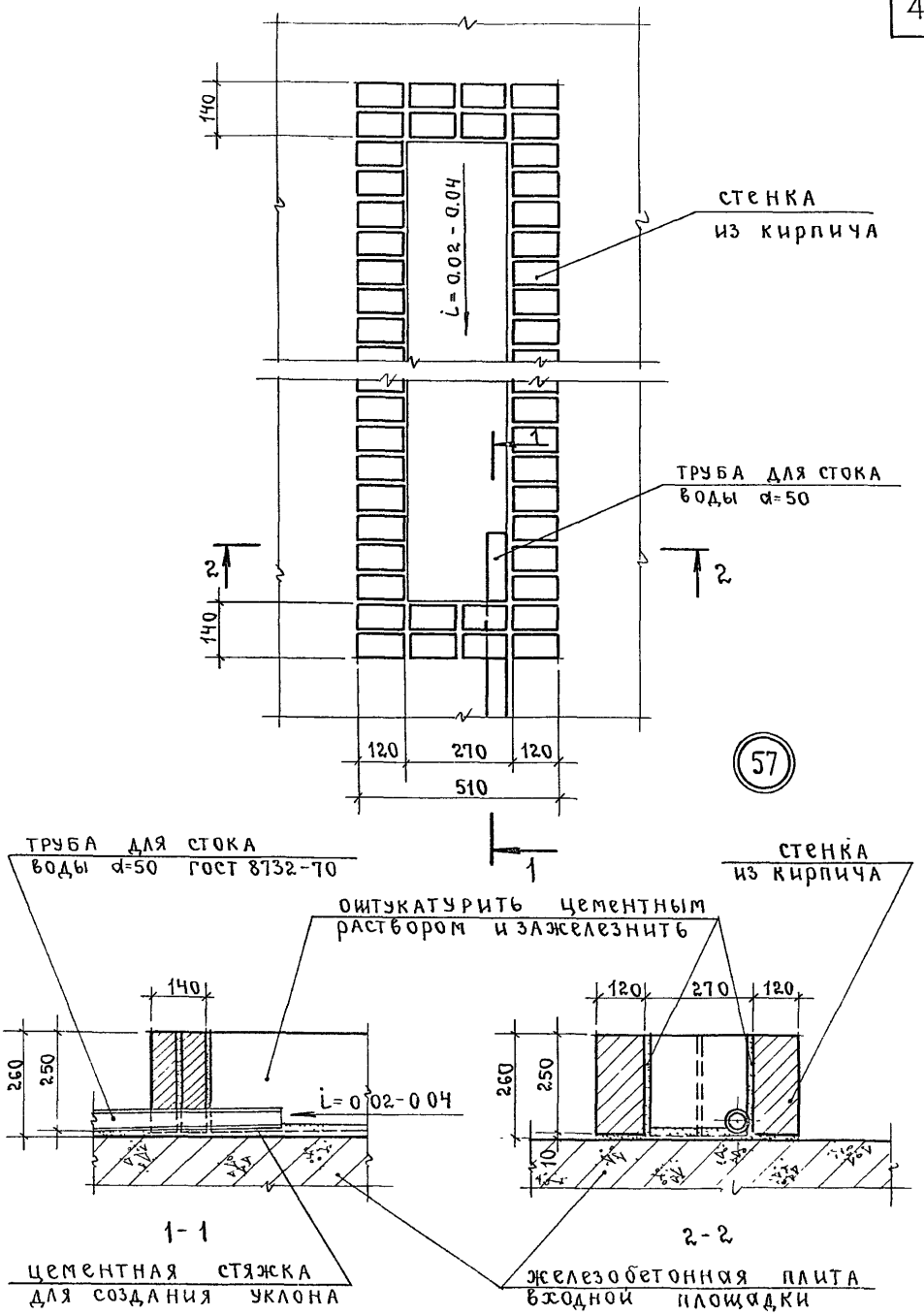

ТД	Устройство цветочницы из кирпича	серия 2 130-1	
1972г	Деталь 57	выпуск 11	Лист 38

11566 47

Нач. отдела	подп.	А Хмельницкий	Проверил	подп	И Гнетова	Согласовано.			Дата
Гл инж. пр-та	"	Н Белякова				рук сект. НСК	подп.	А Шеренцис	Инвент №
Рук группы	"	М Скабичевская				рук группы	"	Р. Аронова	Взамен
Ст техник	"	Н Ильина							

ЦНИИЭП жилища г Москва.

проб 8 12 86г

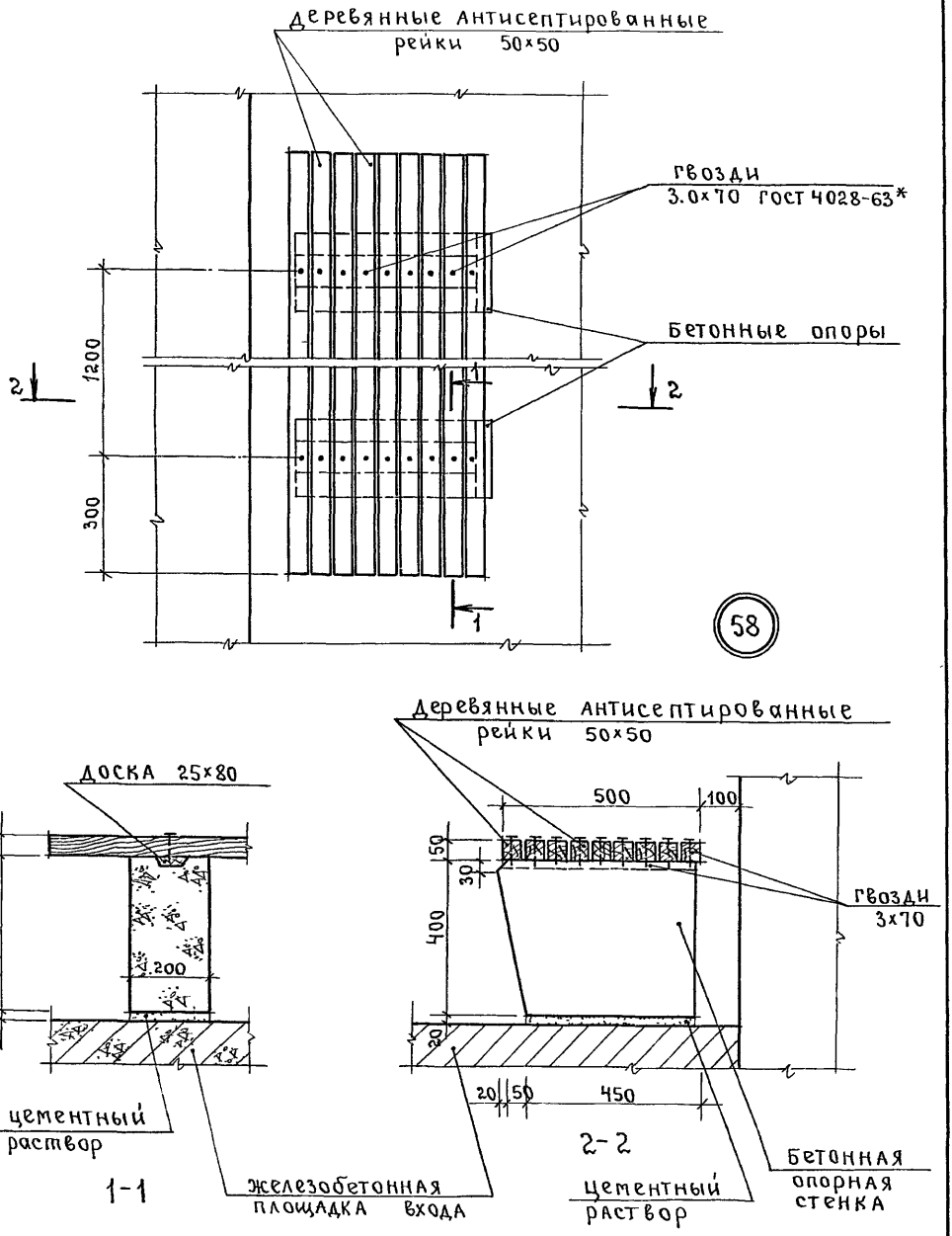

ТД	Устройство скамьи на бетонных опорах	Серия 2.130-1	
1972г.	Деталь 58	Выпуск 11	Лист 39

11566 48

Дата | Инвент.№ | Взамен

Согласовано: Рук сект НСК подп А.Шеренцис; Рук группы » Р.Аронова

Проверил: подп И.Гнетова; подп А.Хмельницкий; » Н.Белякова; » М.Скабичевская; » Н.Ильина

Нач отдела подп; Гл инж пр-та »; Рук группы »; Ст техник »

ЦНИИЭП жилища г.Москва

пров. Шарл 8 12 86г. Кон. Кузнецова

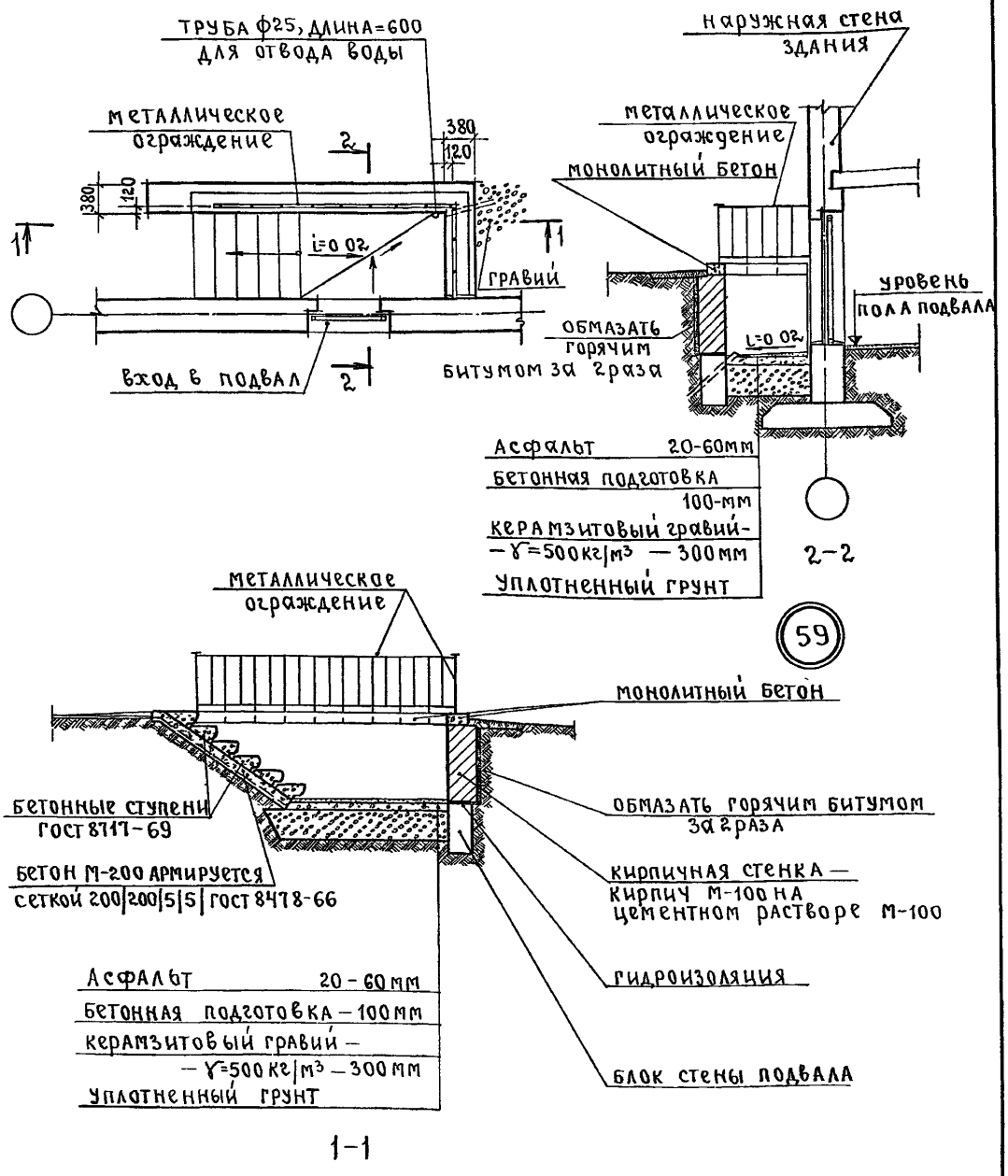

Дата			
Инвент №			
Взамен			
Согласовано			
Рук сект НСК	подп.	А Шеренцис	
Рук. группы	"	Р. Аронова	
И Гнетова			
Проверил	подп		
А Хмельницкий			
Н Белякова			
М Скабичевская			
Н Ильина			
Нач отдела	подп		
Гл инж пр-та	"		
Рук группы	"		
Ст техник	"		

ЦНИИЭП жилища г. Москва

Т.П.	Устройство лестницы для спуска в подвал.	Серия 2 130-1	
1972 г	Деталь 59.	Выпуск 11	Лист 40

gost.e-ecolog.ru

11566 49

Исп. Тар 1 8 12 86 г