ГОСУДАРСТВЕННЫЙ КОМИТЕТ ПО ГРАЖДАНСКОМУ СТРОИТЕЛЬСТВУ И АРХИТЕКТУРЕ
ПРИ ГОССТРОЕ СССР

ТИПОВЫЕ КОНСТРУКЦИИ И ДЕТАЛИ ЗДАНИЙ И СООРУЖЕНИЙ

СЕРИЯ 2.130-1

ДЕТАЛИ СТЕН И ПЕРЕГОРОДОК ЖИЛЫХ ЗДАНИЙ

ВЫПУСК 2

СТЕНЫ ИЗ КРУПНЫХ ЛЕГКОБЕТОННЫХ БЛОКОВ

gost.e-ecolog.ru

ГОСУДАРСТВЕННЫЙ КОМИТЕТ ПО ГРАЖДАНСКОМУ СТРОИТЕЛЬСТВУ И АРХИТЕКТУРЕ
ПРИ ГОССТРОЕ СССР

ТИПОВЫЕ КОНСТРУКЦИИ И ДЕТАЛИ ЗДАНИЙ И СООРУЖЕНИЯ

СЕРИЯ 2.130-1

ДЕТАЛИ СТЕН И ПЕРЕГОРОДОК ЖИЛЫХ ЗДАНИЙ

ВЫПУСК 2

СТЕНЫ ИЗ КРУПНЫХ ЛЕГКОБЕТОННЫХ БЛОКОВ

РАЗРАБОТАН
ЦНИИЭП ЖИЛИЩА

Утвержден и введен в
действие Государственным комитетом по
гражданскому строительству и архитектуре
при Госстрое СССР
с 1 ноября 1971 г. приказ № 131
от 22 июля 1971г

РУК ОТДЕЛЕНИЯ ПРОЕКТНЫХ РАБОТ	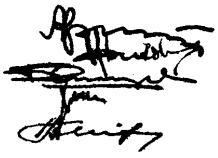	А Криппа
ГЛ ИНЖ ОТДЕЛЕНИЯ ПРОЕКТНЫХ РАБОТ		Н Дыховичная
ГЛ. КОНСТР ОТД ПРОЕКТНЫХ РАБОТ		Б Смирнов
НАЧАЛЬНИК ОТДЕЛА №15		А. Хмельницкий
ГЛ. ИНЖЕНЕР ПРОЕКТА		Н. Белякова

МОСКВА

Наименование листов	№ № листов	№ № страниц
Пояснительная записка.	П-I - П-4	6 - 9
Схема 1. Раскладка блоков наружных стен при двухрядной разрезке. Маркировка деталей.	I	I0
Схема 2. Раскладка блоков наружных стен лоджии при двухрядной разрезке. Маркировка деталей.	2	II
Схема 3. Раскладка блоков внутренних стен. Маркировка деталей.	3	I2
Схемы 4,5. Установка вентиляционных блоков. Маркировка деталей.	4	I3
Примыкание и крепление угловых цокольных блоков наружных стен. Детали I,2,3.	5	I4
Примыкание и крепление цокольных блоков наружных стен. Разрез I-I Детали 4,5,6.	6	I5
Примыкание и крепление цокольных блоков наружных стен к внутренним стенам. Детали 7,8,9.	7	I6
Примыкание и крепление цокольных блоков у деформационного шва. Детали I0, II, I2.	8	I7
Примыкание и крепление поясных блоков наружных стен. Детали I3, I4, I5.	9	I8
Примыкание и крепление угловых поясных блоков наружных стен. Разрез I-I Детали I6, I7, I8.	I0	I9
Примыкание и крепление поясных блоков наружных стен к блоку внутренней поперечной стены. Разрез I-I. Детали I9, 20, 2I.	II	20
Примыкание и крепление поясных блоков наружных стен у деформационного шва. Разрез I-I. Детали 22, 23, 24.	I2	2I
Примыкание и крепление простеночных блоков наружных стен. Детали 25, 26, 27, 28, 29, 30.	I3	22
Примыкание подоконных блоков к простеночным блокам наружных стен. Детали 3I, 32, 33, 34, 35, 36.	I4	23

Наименование листов	№ № листов	№ № страниц
Примыкание блока внутренних стен к блоку наружных стен. Разрез I-I. Детали 37, 38, 39	I5	24
Заделка перемычечного блока у оконного проема. Разрезы I-I, 2-2. Детали 40, 4I, 42.	I6	25
Примыкание и крепление парапетных блоков. Разрез I-I. Детали 43, 44, 45.	I7	26
Примыкание и крепление парапетных блоков. Разрезы 2-2, 3-3. Детали 46, 47, 48.	I8	27
Примыкание и крепление парапетных блоков. Детали 49, 50, 5I, 52, 53, 54.	I9	28
Примыкание и крепление парапетных блоков у деформационного шва. Разрез I-I. Детали 55, 56, 57.	20	29
Примыкание и крепление парапетных блоков у деформационного шва. Разрезы 2-2, 3-3. Детали 58, 59, 60.	2I	30
Примыкание и крепление балконной плиты к перемычечному блоку. Разрезы I-I, 2-2. Детали 6I, 62, 63.	22	3I
Примыкание оконных блоков со спаренными переплетами к простеночным блокам наружных стен. Боковое сечение. Детали 64, 65.	23	32
Примыкание оконных блоков со спаренными переплетами к блокам наружных стен. Сечение по верху и низу проема. Детали 66, 67.	24	33
Примыкание оконных блоков с раздельными переплетами к простеночным блокам наружных стен. Боковое сечение. Детали 68, 69.	25	34
Примыкание оконных блоков с раздельными переплетами к блокам наружных стен. Сечение по верху и низу проема. Детали 70, 7I.	26	35
Примыкание оконного и балконного блоков со спаренными переплетами. Примыкание холодного шкафа. Детали 72, 73.	27	36

ЦИТП Госстроя СССР г. Москва
Типовые детали рук. группы
Инв. № подл. | Подпись и дата | Взам. инв. №

Наименование листов	№ № листов	№ № страниц
Установка блока наружной двери. Боковое сечение и по низу проема. Детали 74, 75.	28	37
Примыкание и крепление угловых цокольных блоков лоджии. Детали 76, 77, 78.	29	38
Примыкание и крепление цокольных блоков лоджии и наружной стены. Детали 79, 80, 81.	30	39
Примыкание и крепление угловых простеночных блоков лоджии. Детали 82, 83, 84, 85, 86, 87.	31	40
Примыкание и крепление угловых поясных блоков лоджии. Детали 88, 89, 90.	32	41
Примыкание и крепление поясных блоков лоджии и наружной стены. Детали 91, 92, 93.	33	42
Анкеровка в местах примыкания несущих внутренних стен к наружным стенам. Разрез I-I. Детали 94, 95, 96.	34	43
Примыкание и крепление блоков внутренних стен. Вид I-I; Разрезы 2-2, 3-3. Детали 97, 98, 99.	35	44
Крепление перемычечного блока к блоку внутренней стены. Вид I-I; Разрез 2-2. Деталь I00.	36	45
Крепление блока внутренней стены и перемычечного блока. Вид I-I. Деталь I0I.	37	46
Примыкание и крепление блоков внутренних стен у деформационного шва. Разрезы I-I, 3-3. Детали I02, I03.	38	47
Примыкание и крепление блоков внутренних стен у деформационного шва. Разрезы I-I, 2-2. Деталь I04.	39	48
Анкеровка в местах примыкания внутренних стен к деформационному шву. Разрез I-I. Деталь I05.	40	49
Примыкание и крепление рядовых блоков внутренних стен у деформационного шва. Деталь I06.	41	50

Наименование листов	№ № листов	№ № страниц
Примыкание и крепление электротехнического блока к блокам внутренних стен. Разрезы I-I, 2-2. Детали I07, I08.	42	5I
Примыкание и крепление электротехнического блока к блокам внутренних стен. Разрезы 3-3, 4-4. Детали I09, II0.	43	52
Крепление блоков внутренних стен. Разрез I-I. Деталь III.	44	53
Установка дверных блоков во внутренних стенах. Детали II2, II3, II4.	45	54
Установка поэтажных вентиляционных блоков. Деталь II5.	46	55
Установка чердачного вентиляционного блока. Деталь II6.	47	56
Крепление крышки вентиляционного блока. Деталь II7.	48	57

ИНВЕНТ.№ | ВЗАМЕН | ИНВ.№ ПОДЛ. | ПОДПИСЬ И ДАТА | ИНВ.№ ПОДЛ. | ПОДПИСЬ И ДАТА | ИЗМЕНЕНИЯ ВНЕСЕНЫ

ВВЕДЕНИЕ

Альбомы типовых деталей жилых и общественных зданий предназначаются для применения при проектировании и строительстве жилых и общественных зданий.

Альбомы типовых деталей жилых зданий, строящихся в обычных условиях, являются основными. Альбомы типовых деталей для общественных зданий в обычных условиях строительства и для жилых и общественных зданий, строящихся в особых условиях содержат необходимые детали дополняющие материалы основных альбомов.

Альбомы типовых деталей содержат основные узлы конструкций. При проектировании, в необходимых случаях, возможно применение деталей, специфических для данного проекта.

Каждая серия альбомов типовых деталей состоит из одного или нескольких выпусков.

В каждом выпуске типовые детали имеют последовательную нумерацию и обозначены на листах цифрой в кружке.

При использовании альбомов типовых деталей непосредственно на строительстве, на монтажных чертежах проекта ставится марка детали в виде дроби в кружке, где в числителе указывается номер серии альбома, а в знаменателе - слева номер выпуска, справа - номер детали, например:

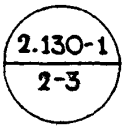

При использовании альбомов типовых деталей проектными организациями путем перепривязки деталей с внесением, в необходимых случаях, уточнений и дополнений, детали маркируются по системе, принятой в разрабатываемом проекте.

По мере развития строительной техники альбомы типовых деталей пополняются новыми решениями путем замены устаревших деталей и узлов или издания дополнительных выпусков альбома.

Стены из крупных легкобетонных блоков.

В настоящем выпуске приведены детали стен из крупных легкобетонных блоков жилых зданий, предназначенных для строительства в обычных условиях. Типовые детали разработаны с учетом применения индустриальных изделий, выпускаемых строительной промышленностью СССР на основе каталога строительных изделий.

В альбоме приведены типовые детали, разработанные на основе проекта 5-этажного дома-представителя по серии 8I типовых проектов жилых домов со стенами из крупных легкобетонных блоков для строительства в 1971-75 гг.

В дальнейшем, при разработке остальных типовых проектов указанной серии, альбом будет дополняться новыми выпусками узлов и деталей (в т.ч. для 9-этажных жилых домов).

Проектирование, расчет и возведение стен следует производить в соответствии с требованиями глав СНиП:

П-В.2-62[X] "Каменные и армокаменные конструкции. Нормы проектирования";

П-А.7-62[X] "Строительная теплотехника. Нормы проектирования";

П-В.6-62 "Ограждающие конструкции. Нормы проектирования", а так же "Указаниями по выбору типов стен из каменных материалов при проектировании зданий" (СН 344-65).

Типоразмеры крупных блоков наружных стен для жилищного строительства предусматривают двухрядную разрезку стен в пределах этажа при высоте последнего 2,8 м.

Различают блоки: наружные - простеночные, угловые, поясные, перемычечные, подоконные; и внутренние - стеновые, специальные.

Деление стен вертикальными швами на блоки увязывается с продольным конструктивным шагом здания или жилой секции, а также с размерами и расположением проемов.

Положение разбивочных осей в наружных и внутренних стенах - в соответствии с требованиями *единой модульной системы.*

Для обеспечения монолитности кладки, горизонтальные и вертикальные швы между блоками тщательно заполняются раствором. При выборе растворов следует придерживаться требований СНиП I-В.II-62.

Связь между продольными и поперечными стенами осуществляется: в углах наружных стен - перевязкой кладки специальными угловыми блоками;
в местах примыкания наружных стен к внутренним несущим стенам - путем закладки Т-образных (а у деформационного шва Г-образных) анкеров из полосовой стали, соединенных поперечной арматурой. Т и Г-образные анкеры укладываются в горизонтальные швы, расположенные на одном уровне в продольных и поперечных стенах с длиной закладки не менее I м. и тщательно заделываются в растворе шва.
Т и Г - образные анкеры должны укладываться на каждом этаже в уровне перекрытия.

Для обеспечения совместной работы наружных и внутренних стен

В местах примыкания блоков наружных стен к блокам внутренних и стыков внутренних стен между собой применяется устройство монолитных шпонок с заполнением пластичным цементно-песчаным раствором. Расчет бетонных шпонок производится в соответствии с СНиП П-В.I-62*.

Соединение блоков наружных стен между собой и с панелями перекрытий осуществляется *анкерами из стержней круглой стали.*

Блоки внутренних стен и вентиляционные блоки крепятся между собой металлическими анкерами, накладками и уголками.

Балконная плита закрепляется металлическими анкерами, которые привариваются к

ЦИТП Госгражданстроя г. Москва
ВЗАМЕН
ИНВ. № ПОДЛ.
ПОДПИСЬ И ДАТА
ИНВ. № ПОДЛ.

закладным деталям балконной плиты и перемычечного блока и защемляется вышележащими блоками наружной стены.

Парапетные блоки крепятся к поясным блокам наружных стен и между собой металлическими анкерами привариваемыми к закладным деталям парапетных блоков и защемляемыми панелью перекрытия.

Все строительные работы по возведению стен выполняются в соответствии с "Инструкцией (временной) по возведению жилых и гражданских зданий из крупных бетонных блоков".

Сварка узлов и соединение элементов выполняется в соответствии с проектом и "Временными техническими указаниями по сварке узлов примыкания элементов полносборных жилых и общественных зданий" - ВСН6-62.

Электроды применяются Э-42 с качественным покрытием. Все места сварки и открытые металлические детали и связи обеспечиваются антикоррозийной защитой.

Антикоррозийная защита стальных анкерных и сварных соединений выполняется в соответствии с главой СНиП II-В.6-62 и СН206-62 "Временные указания по антикоррозийной защите стальных закладных деталей и сварных соединений в крупнопанельных зданиях".

Стальные части, входящие в состав сварных соединений (соединительные накладки, стальные пластинки и анкерные стержни) элементов наружных стен, совмещенной кровли и примыкающих к ним внутренних стен и перекрытий, должны иметь защитное антикоррозийное цинковое покрытие, выполняемое на заводе.

Сварные швы и прилегающие места цинкового покрытия поврежденные при сварке, не позднее чем через 3 дня после сварочных работ, должны быть тщательно очищены от шлаковых образований и подвергнуты дополнительно защите от коррозии протекторным грунтом.

Для улучшения защитного действия и долговечности цинкового покрытия и протекторного грунта рекомендуется, поверх них, наносить один слой битумного лака.

Герметизация и утепление стыка между блоками наружных стен обеспечивается конопаткой смоленой паклей ГОСТ 16183-70 ,проклейкой рубероидом на битуме, установкой пакета из минерального войлока на битумной связке и замоноличиванием легким бетоном.

Деформационные швы тщательно проконопачиваются смоленой паклей по всей высоте здания.

Снаружи швы заделываются цементным раствором.

В выпуске приведены детали заполнения оконных и дверных проемов блоками, как со спаренными так и с раздельными переплетами.

Оконные блоки и дверные коробки закрепляются к стеновым блокам, а зазоры между коробкой и простенком тщательно проконопачиваются.

Кладка вентблоков производится на цементном растворе марки не ниже 100 с точным совмещением каналов по высоте.

Вентблоки монтируются с отставанием на один этаж, с обязательной установкой их на маячные подкладки и тщательной укладкой раствора с допуском от +3 до +10 мм сверх толщины маячной прокладки.

Размеры на чертежах даны в мм.

ПЕРЕЧЕНЬ НОРМАТИВНЫХ ДОКУМЕНТОВ

СНиП П-В.2-62[x]	Каменные и армокаменные конструкции. Нормы проектирования.
СНиП П-В.I-62[x]	Бетонные и железобетонные конструкции. Нормы проектирования.
СНиП П-В.6-62	Ограждающие конструкции. Нормы проектирования.
СНиП П-А.7-62[x]	Строительная теплотехника. Нормы проектирования.
СНиП Ш-В.3-62[x]	Бетонные и железобетонные конструкции сборные. Правила производства и приемки монтажных работ.
СНиП I-В.IO-62	Изделия из бетонов и силикатный кирпич.
СНиП Ш-В.6-62	Защита строительных конструкций от коррозии. Правила производства и приемки работ.
СНиП I-В.II-62	Растворы строительные. Инструкция (временная) по возведению жилых и гражданских зданий из крупных бетонных блоков.
СН [illegible]	Указания по выбору типов стен из каменных мате-[illegible] при проектировании зданий.
СН 279-64	[illegible] по [illegible] конструкций из легких бетонов [illegible] и ниже.
СН 206-62	Временные указания по антикоррозийной защите стальных закладных деталей и сварных соединений в крупнопанельных зданиях.
МСН-29-63 ГМСС СССР	Инструкция по применению строительно-монтажных пистолетов СМП-I и СМП-3 в электромонтажном производстве.
ВСН-6-62	Временные технические указания по сварке узлов примыкания элементов полносборных жилых и общественных зданий.

ВЗАМЕН

РУК ГРУППЫ

СКАБИНЕВСКАЯ

г. МОСКВА

ТД	СТЕНЫ ИЗ КРУПНЫХ ЛЕГКОБЕТОННЫХ БЛОКОВ.	СЕРИЯ 2.130-1
1971 г.	ПОЯСНИТЕЛЬНАЯ ЗАПИСКА.	ВЫПУСК 2 / ЛИСТ П-4

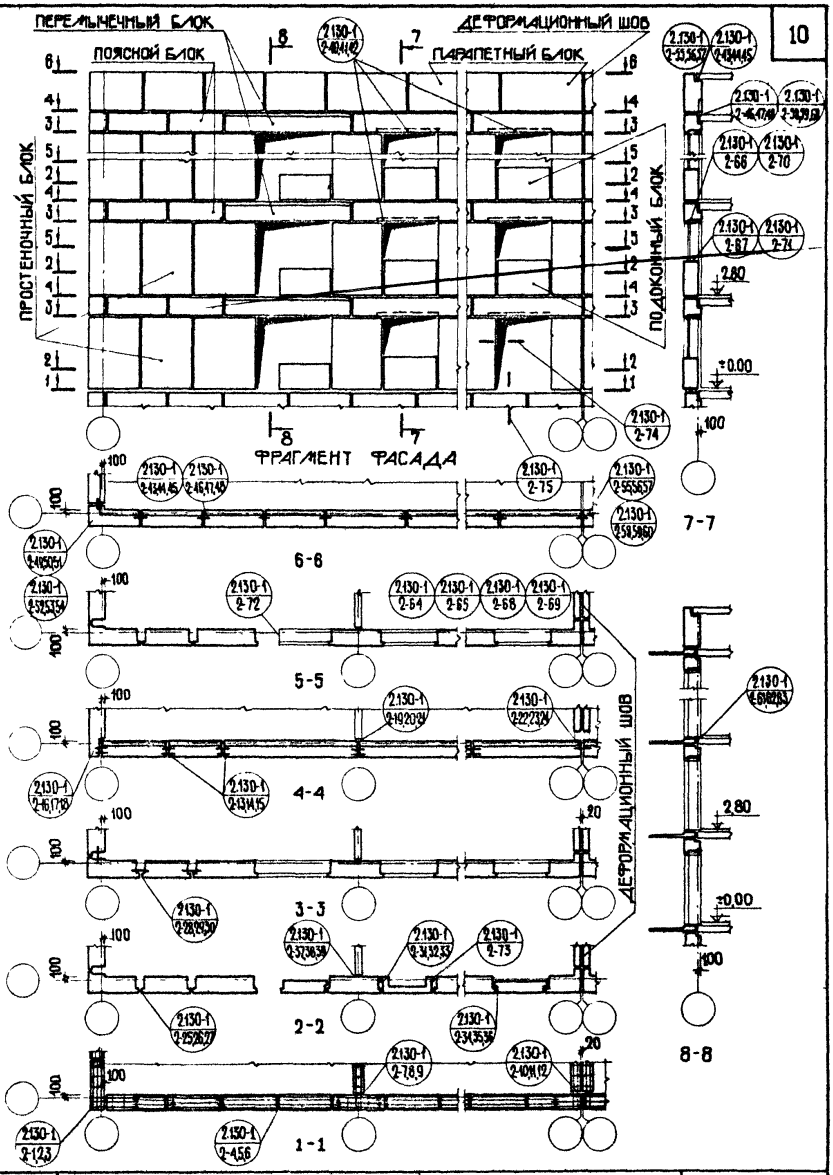

ТД	СХЕМА 1 РАСКЛАДКА БЛОКОВ НАРУЖНЫХ СТЕН ПРИ ДВУХРЯДНОЙ РАЗРЕЗКЕ	СЕРИЯ 2.130-1	
1971 г.	МАРКИРОВКА ДЕТАЛЕЙ	ВЫПУСК 2	ЛИСТ 1

ВЗАМЕН

ГЛАВНЫЙ ИНЖЕНЕР ПРОЕКТА
РУК. ГРУППЫ
СТ. ИНЖЕНЕР
СХАБИЧЕВСКАЯ М.
ХАРИТОНОВА А.

г. МОСКВА

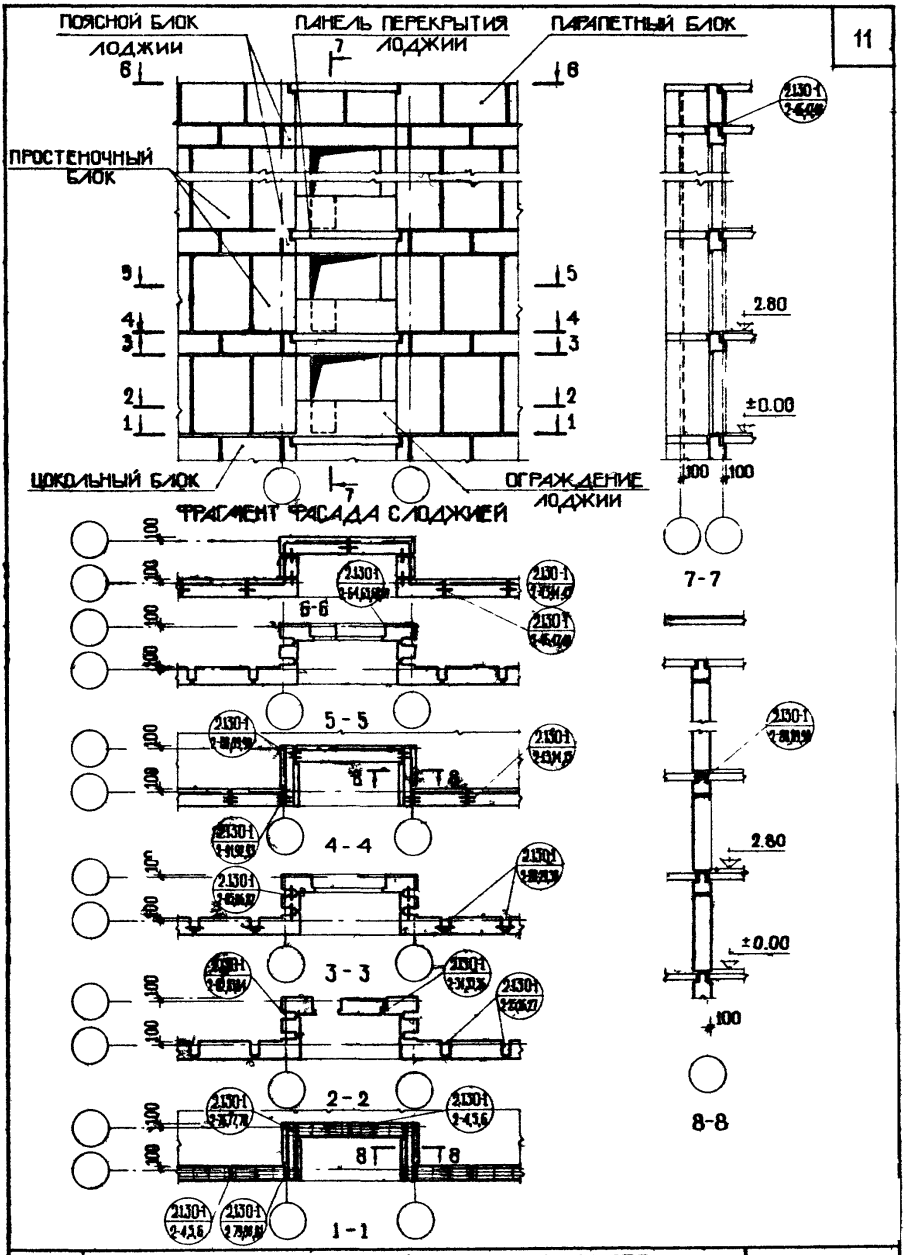

ТД	СХЕМА 2 РАСКЛАДКА БЛОКОВ НАРУЖНЫХ СТЕН ЛОДЖИИ ПРИ ДВУХРЯДНОЙ РАЗРЕЗКЕ.	СЕРИЯ 2.130-1	
1971г.	МАРКИРОВКА ДЕТАЛЕЙ	ВЫПУСК 2	ЛИСТ 2

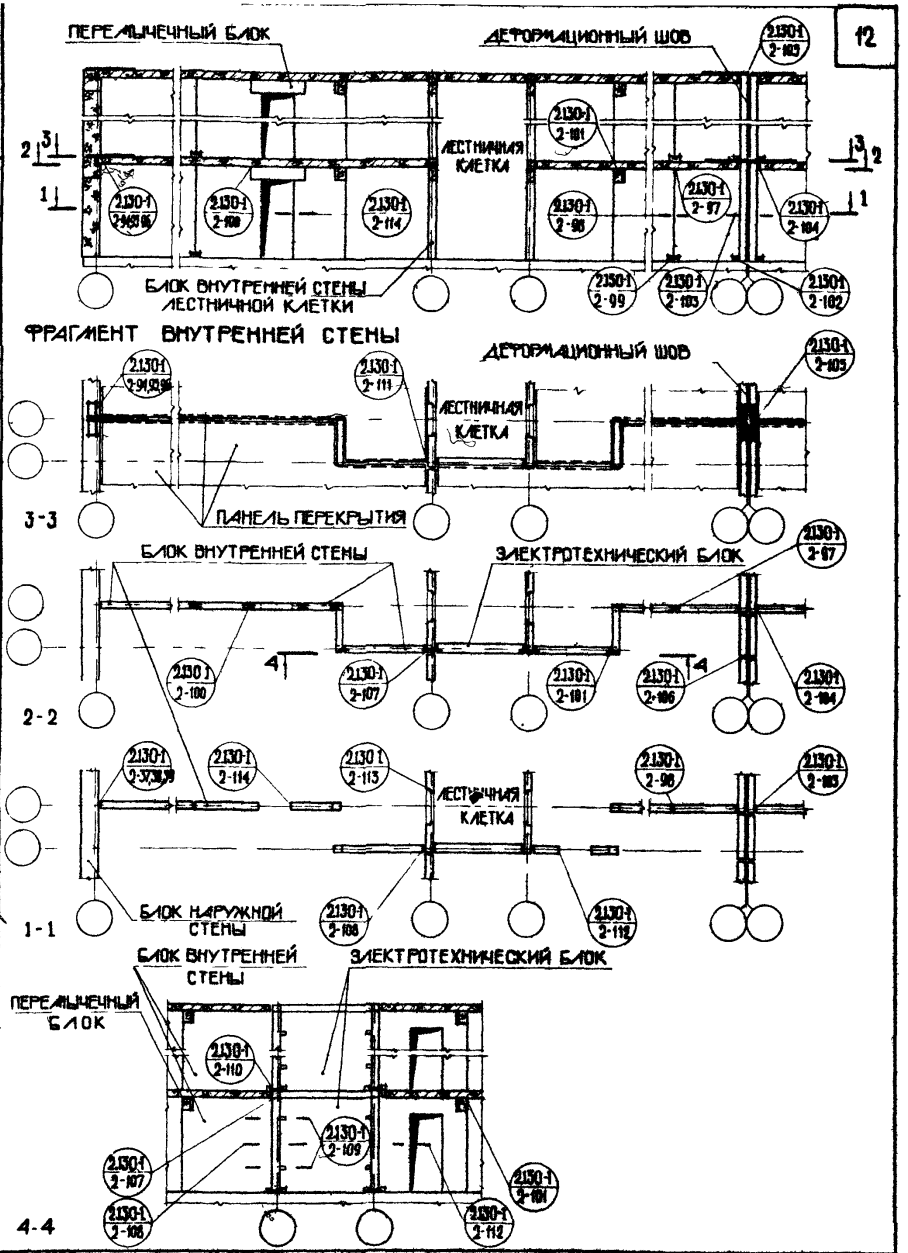

ТД	СХЕМА 3. РАСКЛАДКА БЛОКОВ ВНУТРЕННИХ СТЕН.	СЕРИЯ 2.130-1	
1971 г.	МАРКИРОВКА ДЕТАЛЕЙ.	ВЫПУСК 2	ЛИСТ 3

ЦНИИЭП ЖИЛИЩА г. МОСКВА

ГА ИНЖ ПР-ТА — БЕЛЯКОВА Н.
РУК ГРУППЫ — СКАБИЧЕВСКАЯ М.
СТ. ИНЖЕНЕР — ХАРИМОНОВА А.
РУК ГРУППЫ — АРОНОВА Р.
ИНВЕНТ. №
ВЗАМЕН

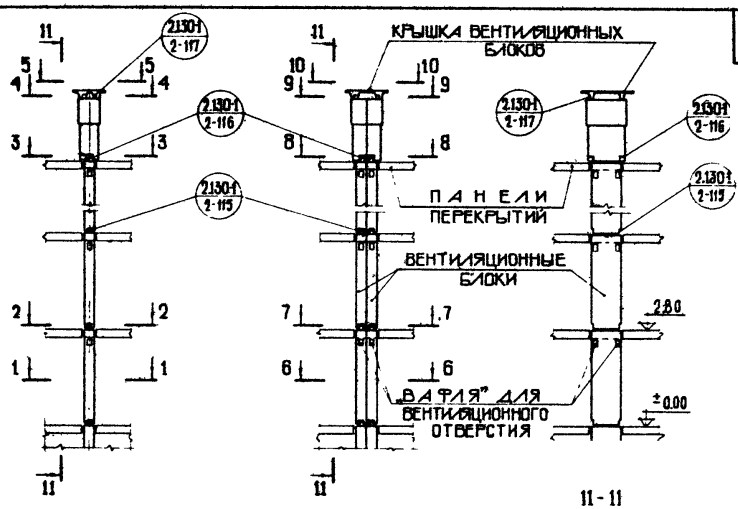

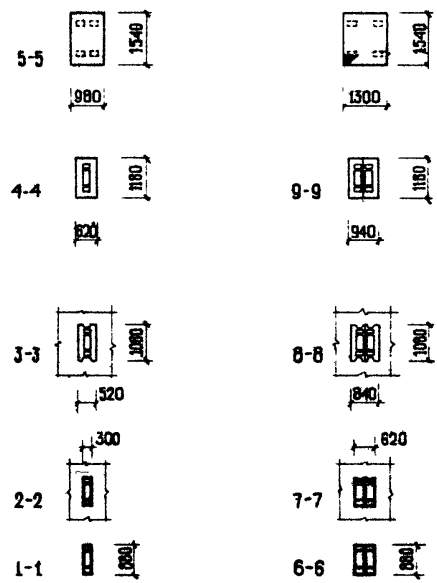

СХЕМА 4 УСТАНОВКА ОДИНАРНЫХ ВЕНТИЛЯЦИОННЫХ БЛОКОВ.

СХЕМА 5.УСТАНОВКА СПАРЕННЫХ ВЕНТИЛЯЦИОННЫХ БЛОКОВ

ТД	СХЕМЫ 4,5. УСТАНОВКА ВЕНТИЛЯЦИОННЫХ БЛОКОВ.	СЕРИЯ 2.130-1	
1971 г.	МАРКИРОВКА ДЕТАЛЕЙ.	ВЫПУСК 2	ЛИСТ 4

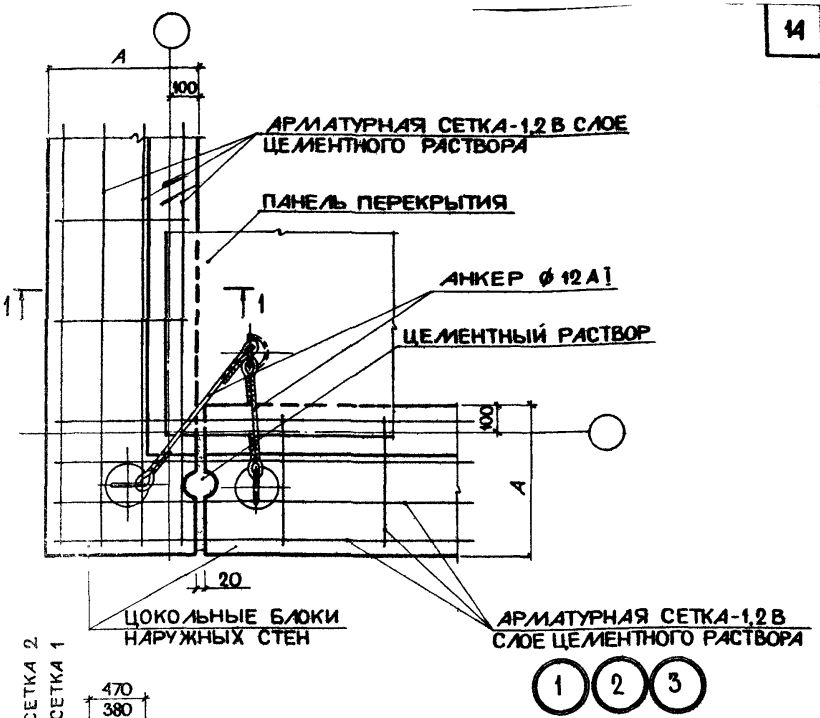

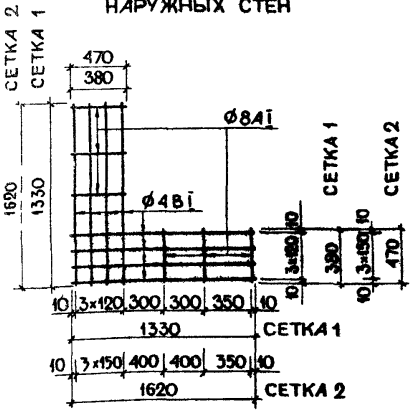

АРМАТУРНАЯ СЕТКА-1,2

№ ДЕТАЛИ	ТОЛЩИНА ЦОКОЛЯ А В ММ	№ СЕТКИ
1	350	1
2	450	1
3	550	2

ПРИМЕЧАНИЯ:

1. ЦОКОЛЬНЫЕ БЛОКИ ПРИНЯТЫ ПО ДЕЙСТВУЮЩЕМУ КАТАЛОГУ.
2. РАЗРЕЗ 1-1 СМОТРЕТЬ ЛИСТ 6

ТД	ПРИМЫКАНИЕ И КРЕПЛЕНИЕ УГЛОВЫХ ЦОКОЛЬНЫХ БЛОКОВ НАРУЖНЫХ СТЕН.	СЕРИЯ 2.130-1	
1971 г.	ДЕТАЛИ 1, 2, 3	ВЫПУСК 2	ЛИСТ 5

ЦНИИЭП ЖИЛИЩА г. МОСКВА

ГЛ. ИНЖ. ПР-ТА
РУК ГРУППЫ
СТ. ИНЖЕНЕР
БЕЛЯКОВА Н.
СКАЗ. КОВСКАЯ М.
ХАРИТОНОВА А.
РУК ГРУППЫ
АРОНО
БЗАМЕН

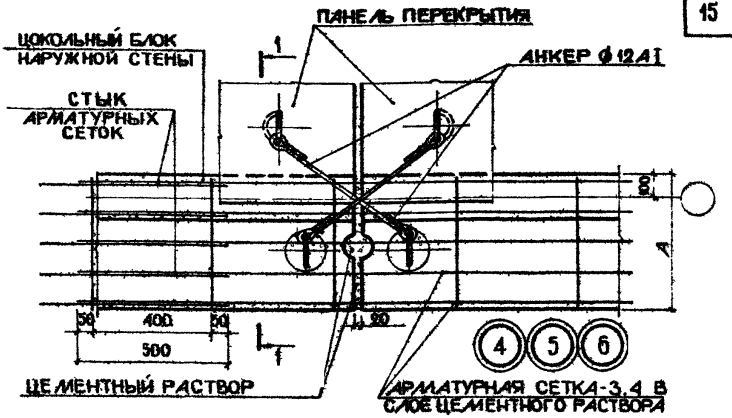

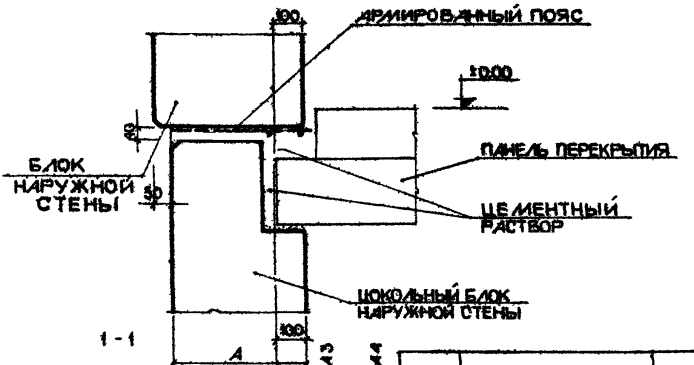

№ детали.	Толщина цоколя А в мм	№ сетки
4	350	3
5	450	3
6	550	4

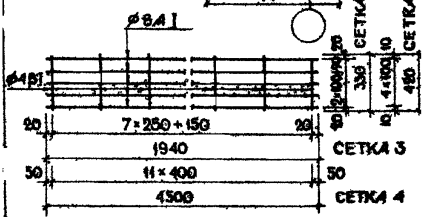

АРМАТУРНАЯ СЕТКА-3,4.

ТД	ПРИМЫКАНИЕ И КРЕПЛЕНИЕ ЦОКОЛЬНЫХ БЛОКОВ НАРУЖНЫХ СТЕН. РАЗРЕЗ 1-1	СЕРИЯ 2.130-1	
1971г.	ДЕТАЛИ 4, 5, 6.	ВЫПУСК 2	ЛИСТ 6

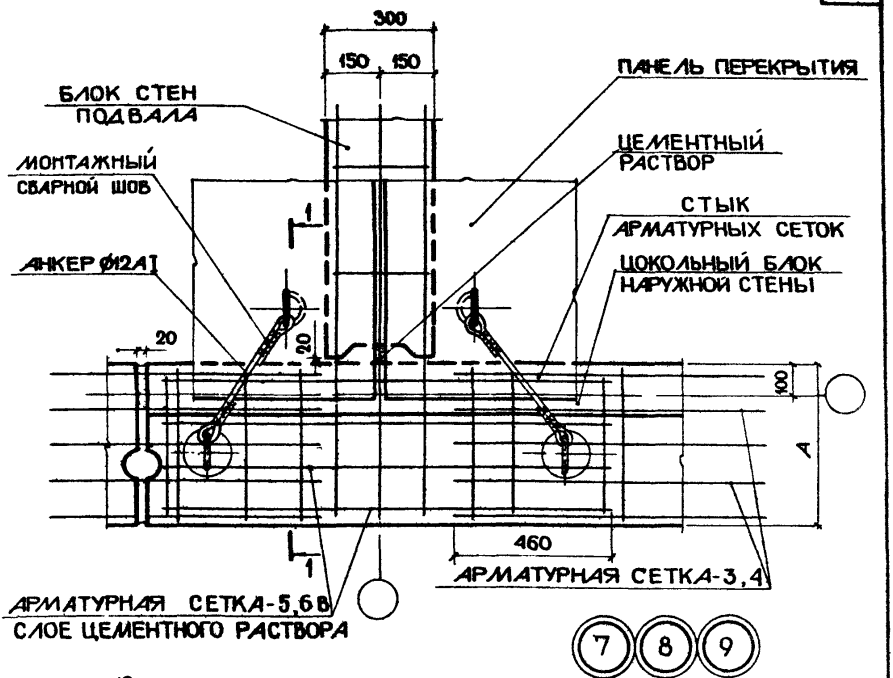

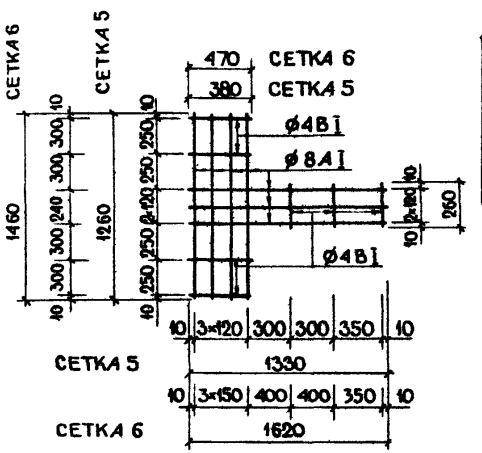

№ ДЕТАЛИ	ТОЛЩИНА ЦОКОЛЯ А В ММ	№ СЕТКИ
7	350	5
8	450	5
9	550	6

ПРИМЕЧАНИЯ:

1. РАЗРЕЗ 1-1 СМОТРЕТЬ ЛИСТ 6.
2. АРМАТУРНУЮ СЕТКУ-3,4 СМОТРЕТЬ ЛИСТ 6.

АРМАТУРНАЯ СЕТКА 5,6.

ТД	ПРИМЫКАНИЕ И КРЕПЛЕНИЕ ЦОКОЛЬНЫХ БЛОКОВ НАРУЖНЫХ СТЕН К ВНУТРЕННИМ СТЕНАМ.	СЕРИЯ 2.130-1
1971 г.	ДЕТАЛИ 7,8,9.	ВЫПУСК 2 / ЛИСТ 7

ЦНИИЭП ЖИЛИЩА Г. МОСКВА

ГА ИНЖ ПР-ТА РУК ГРУППЫ СТ ИНЖЕНЕР

БЕЛЯКОВА Н. СКАБИЧЕВСКАЯ М. ХАРИТОНОВА А.

РУК ГРУППЫ

АРОНОВА Р.

ИНВЕНТ № ВЗАМЕН

11225 17

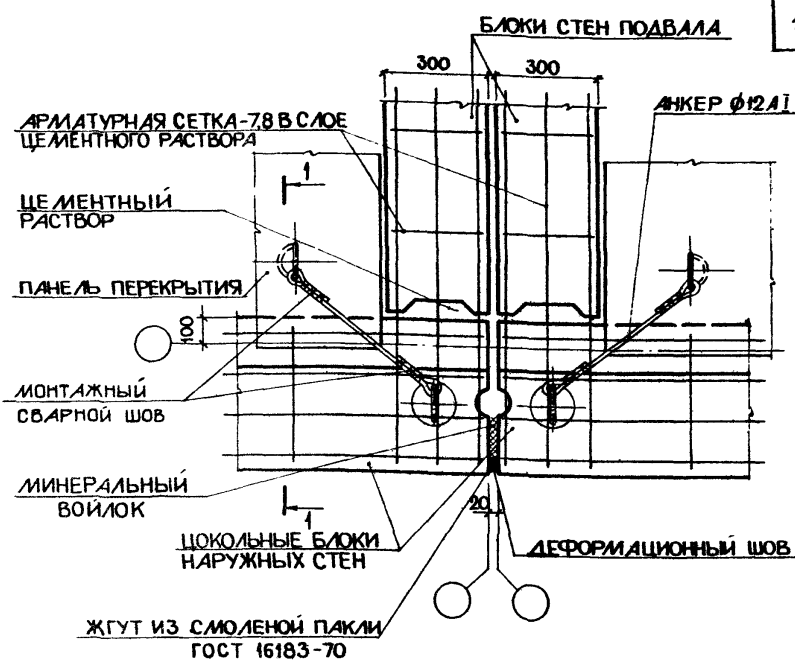

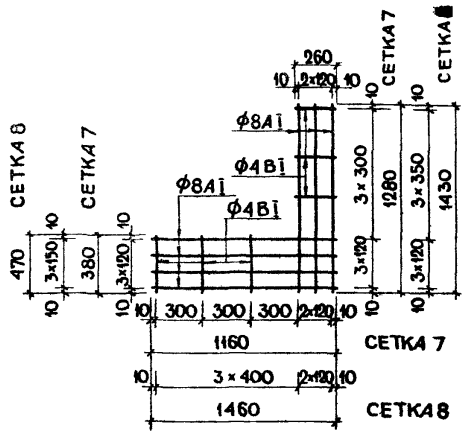

АРМАТУРНАЯ СЕТКА - 7,8

10 11 12

№ ДЕТАЛИ	ТОЛЩИНА ЦОКОЛЯ А В ММ	№ СЕТКИ
10	350	7
11	450	7
12	350	8

РАЗРЕЗ 1-1 СМОТРЕТЬ ЛИСТ 6.

ТД	ПРИМЫКАНИЕ И КРЕПЛЕНИЕ ЦОКОЛЬНЫХ БЛОКОВ У ДЕФОРМАЦИОННОГО ШВА.	СЕРИЯ 2.130-1
1971 г.	ДЕТАЛИ 10, 11, 12.	ВЫПУСК 2 / ЛИСТ 8

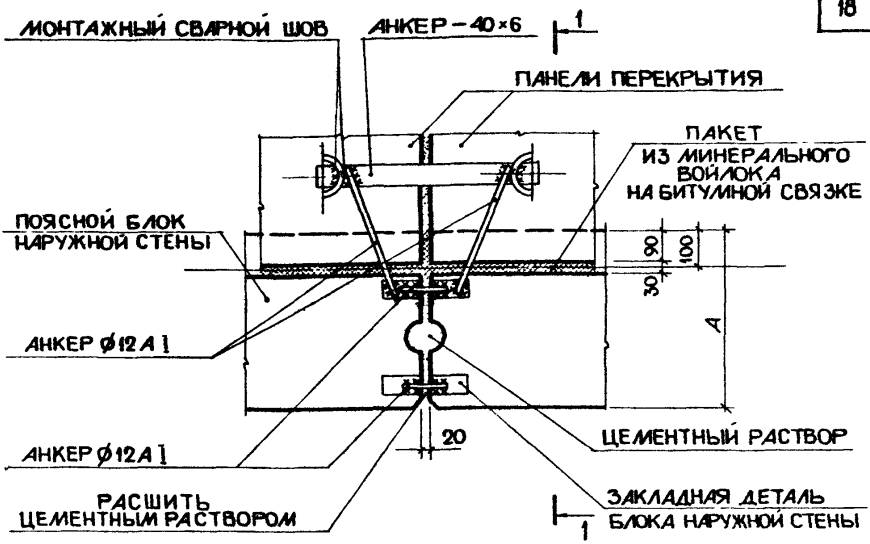

N ДЕ-ТАЛИ	ТОЛЩИНА СТЕНЫ A В ММ
13	400
14	500
15	600

13 14 15

ПРИМЕЧАНИЯ :

1. КРУПНЫЕ БЕТОННЫЕ БЛОКИ ПРИНЯТЫ ПО ДЕЙСТВУЮЩЕМУ КАТАЛОГУ
2. МОНТАЖ БЛОКОВ НАРУЖНЫХ И ВНУТРЕННИХ СТЕН ВЫПОЛНЯЕТСЯ НА ПЛАСТИЧНОМ ЦЕМЕНТНО-ПЕСЧАНОМ РАСТВОРЕ М-100.
3. СТЕНОВЫЕ БЛОКИ УСТАНАВЛИВАЮТСЯ НА ВЫВЕРЕННОЙ ПОВЕРХНОСТИ.
4. СВАРКА ПРОИЗВОДИТСЯ КАЧЕСТВЕННЫМИ ЭЛЕКТРОДАМИ Э-42 ПО ВСЕЙ ДЛИНЕ СОПРИКОСНОВЕНИЯ ПРИВАРИВАЕМЫХ ЭЛЕМЕНТОВ; ТОЛЩИНА СВАРНЫХ ШВОВ $h_{шв}$ = 6 ММ.
5. АНТИКОРРОЗИЙНАЯ ЗАЩИТА АНКЕРНЫХ СОЕДИНЕНИЙ И МЕТАЛЛИЧЕСКИХ ЧАСТЕЙ ВЫПОЛНЯЕТСЯ В СООТВЕТСТВИИ С СН 206-62 „ВРЕМЕННЫЕ УКАЗАНИЯ ПО АНТИКОРРОЗИЙНОЙ ЗАЩИТЕ СТАЛЬНЫХ ЗАКЛАДНЫХ ДЕТАЛЕЙ И СВАРНЫХ СОЕДИНЕНИЙ В КРУПНОПАНЕЛЬНЫХ ЗДАНИЯХ".
6. ШВЫ МЕЖДУ БЛОКАМИ РАСШИВАЮТСЯ ЦЕМЕНТНЫМ РАСТВОРОМ.
7. НАРУЖНЫЕ ПОВЕРХНОСТИ БЛОКОВ ОКРАШИВАЮТСЯ СИЛИКАТНЫМИ ИЛИ ПЕРХЛОРВИНИЛОВЫМИ КРАСКАМИ.
8. ДЕТАЛИ КРЕПЛЕНИЯ ПЕРЕКРЫТИЙ СМ. АЛЬБОМ СЕРИЯ 2.140-1 ВЫПУСК 1.
9. РАЗРЕЗ 1-1 СМОТРЕТЬ ЛИСТ 10.

ТД	ПРИМЫКАНИЕ И КРЕПЛЕНИЕ ПОЯСНЫХ БЛОКОВ НАРУЖНЫХ СТЕН.	СЕРИЯ 2.130-1	
1971 г.	ДЕТАЛИ 13, 14, 15.	ВЫПУСК 2	ЛИСТ 9

ВЗАМЕН

Г. МОСКВА

РУК ГРУППЫ

СТ ТЕХНИК

СКАБИЧЕВСКАЯ

ИЛЬИНА Н

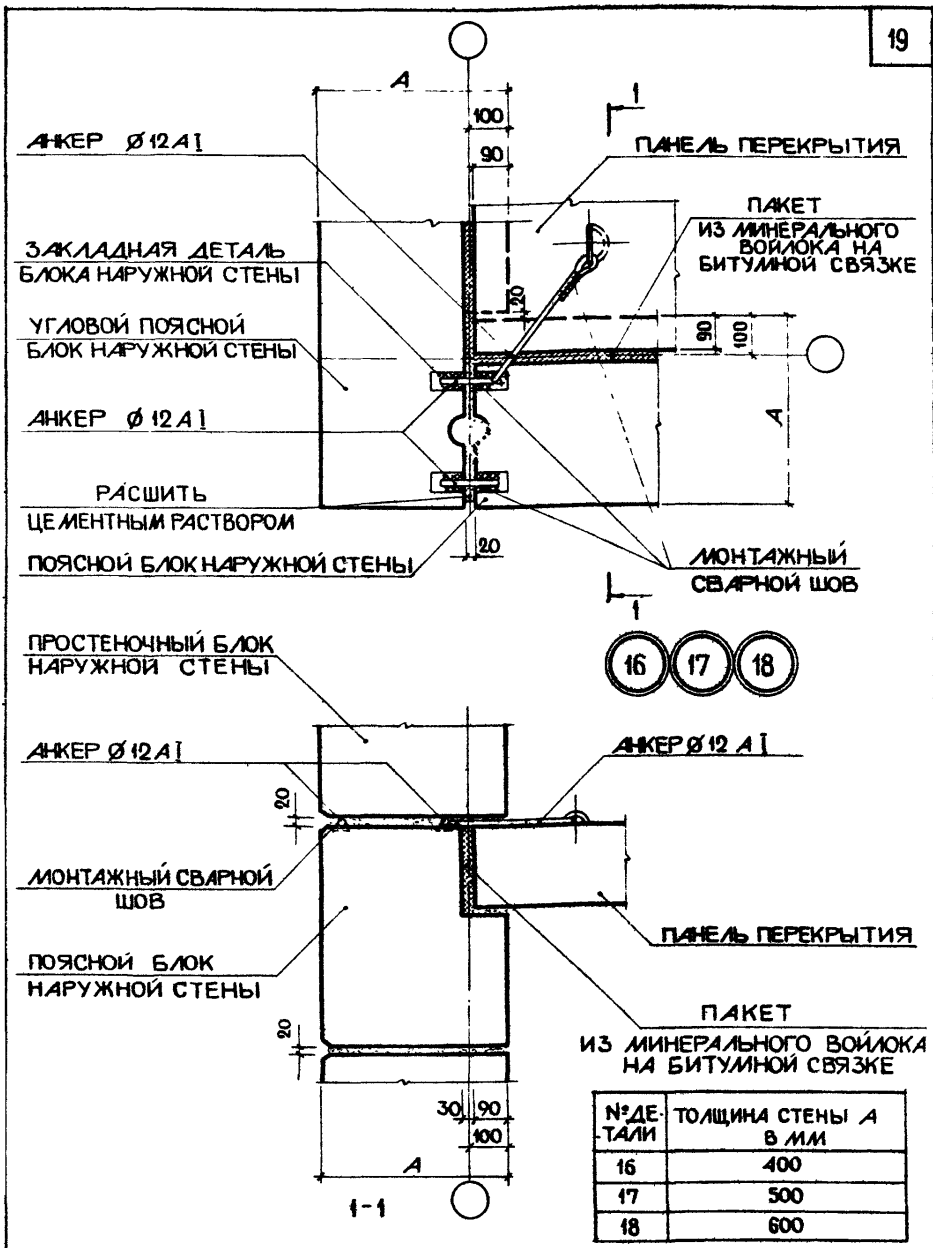

№ДЕТАЛИ	ТОЛЩИНА СТЕНЫ А В ММ
16	400
17	500
18	600

ОБЩИЕ ПРИМЕЧАНИЯ СМОТРЕТЬ ЛИСТ 9.

ТД	ПРИМЫКАНИЕ И КРЕПЛЕНИЕ УГЛОВЫХ ПОЯСНЫХ БЛОКОВ НАРУЖНЫХ СТЕН. РАЗРЕЗ 1-1.	СЕРИЯ 2.130-1	
1971 г.	ДЕТАЛИ 16, 17, 18.	ВЫПУСК 2	ЛИСТ 10

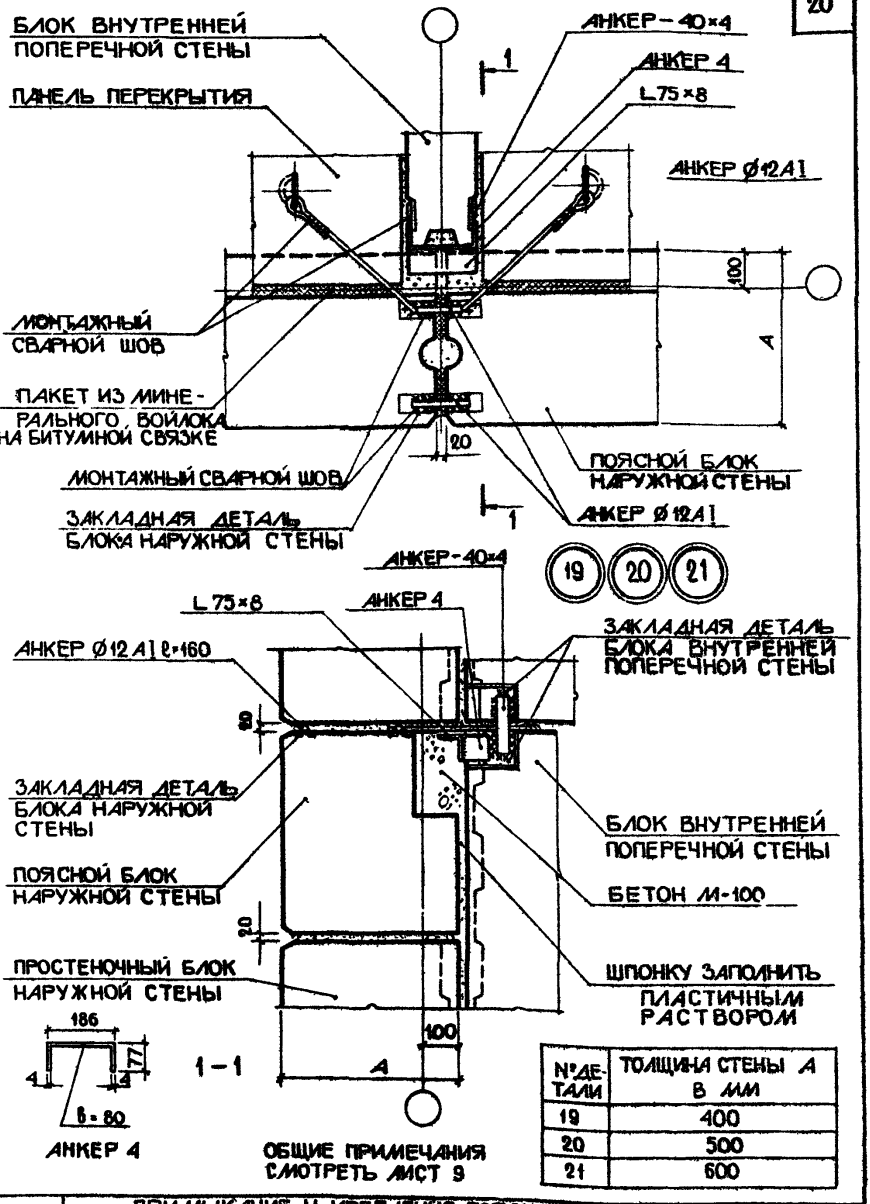

N° ДЕТАЛИ	ТОЛЩИНА СТЕНЫ А В ММ
19	400
20	500
21	600

ОБЩИЕ ПРИМЕЧАНИЯ СМОТРЕТЬ ЛИСТ 9

ТД

ПРИМЫКАНИЕ И КРЕПЛЕНИЕ ПОЯСНЫХ БЛОКОВ НАРУЖНЫХ СТЕН К БЛОКУ ВНУТРЕННЕЙ ПОПЕРЕЧНОЙ СТЕНЫ. РАЗРЕЗ 1-1

СЕРИЯ 2.130-1

1971 г

ДЕТАЛИ 19,20,21.

ВЫПУСК 2 | ЛИСТ 11

11885 21

ЦНИИЭП ЖИЛИЩА г. МОСКВА

НАЧ. ОТДЕЛА ХМЕЛЬНИЦКИЙ
ГЛ. ИНЖ. ПРТА БЕЛЯКОВА Н.А.
РУК. ГРУППЫ СКАБИЧЕВСКАЯ М.
СТ. ИНЖЕНЕР ХАРИТОНОВА А.

ИНВЕНТ. №
ВЗАМЕН
ПЕРЕСНЯЛ ЛОБАНОВА Р.
РУК. ГРУППЫ

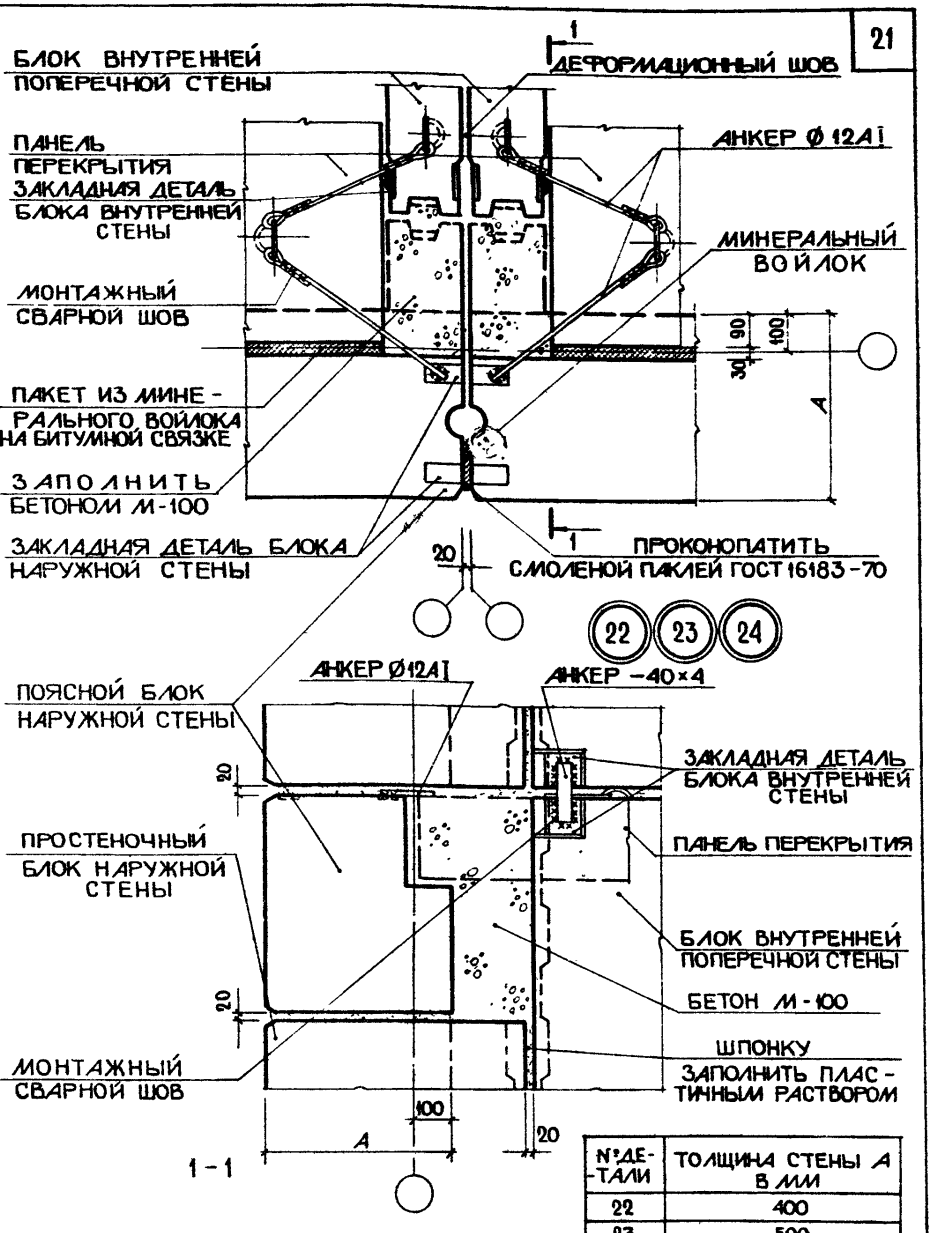

№ДЕТАЛИ	ТОЛЩИНА СТЕНЫ A В ММ
22	400
23	500
24	600

ОБЩИЕ ПРИМЕЧАНИЯ СМОТРЕТЬ ЛИСТ 9.

ТД	ПРИМЫКАНИЕ И КРЕПЛЕНИЕ ПОЯСНЫХ БЛОКОВ НАРУЖНЫХ СТЕН У ДЕФОРМАЦИОННОГО ШВА. РАЗРЕЗ 1-1	СЕРИЯ 2.130-1	
1971 г.	ДЕТАЛИ 22,23,24.	ВЫПУСК 2	ЛИСТ 12

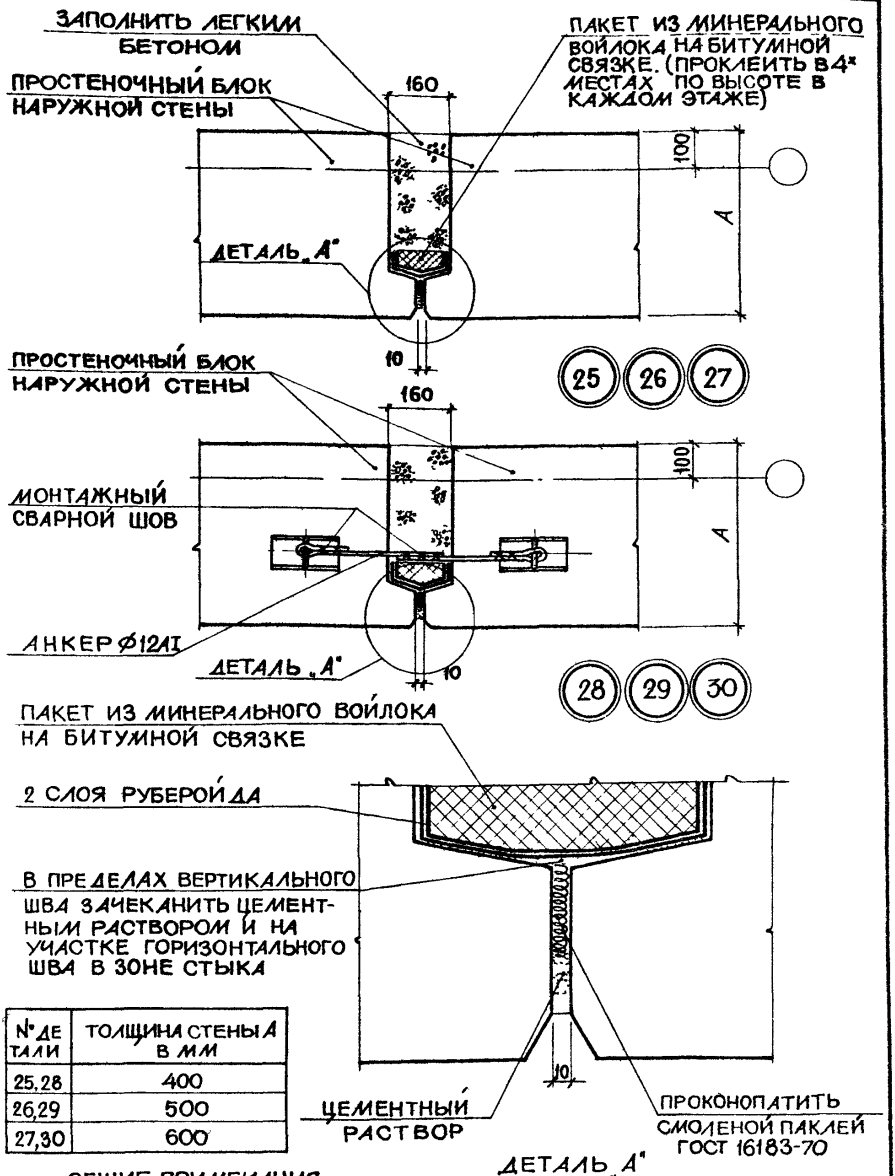

№ ДЕТАЛИ	ТОЛЩИНА СТЕНЫ А В ММ
25,28	400
26,29	500
27,30	600

ОБЩИЕ ПРИМЕЧАНИЯ СМОТРЕТЬ ЛИСТ 9.

ТД	ПРИМЫКАНИЕ И КРЕПЛЕНИЕ ПРОСТЕНОЧНЫХ БЛОКОВ НАРУЖНЫХ СТЕН.	СЕРИЯ 2.130-1	
1971 г.	ДЕТАЛИ 25, 26, 27, 28, 29, 30.	ВЫПУСК 2	ЛИСТ 13

ЦНИИЭП ЖИЛИЩА г. МОСКВА

ГЛ. ИНЖ. ПР-ТА — Б. ЛЯКОВА Н.
РУК. ГРУППЫ — СКАБИЧЕВСКАЯ
СТ. ИНЖЕНЕР — ХАРИТОНОВА А.
РУК. ГРУППЫ
ДРОНОВА Р.
ИНВЕНТ. Н.
ВЗАМЕН

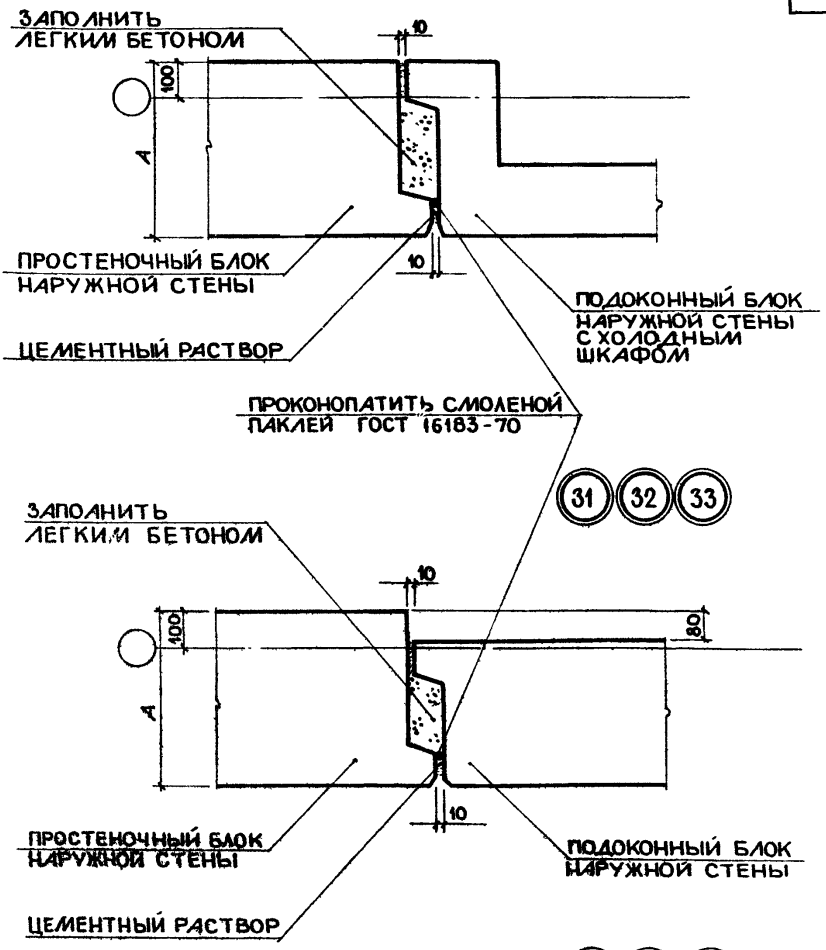

№ДЕТАЛИ	ТОЛЩИНА СТЕНЫ A В ММ	№ДЕТАЛИ	ТОЛЩИНА СТЕНЫ A В ММ
31	400	34	400
32	500	35	500
33	600	36	600

ОБЩИЕ ПРИМЕЧАНИЯ СМОТРЕТЬ ЛИСТ 9.

ТД	ПРИМЫКАНИЕ ПОДОКОННЫХ БЛОКОВ К ПРОСТЕНОЧНЫМ БЛОКАМ НАРУЖНЫХ СТЕН.	СЕРИЯ 2.130-1	
1971г.	ДЕТАЛИ 31,32,33,34,35,36.	ВЫПУСК 2	ЛИСТ 14

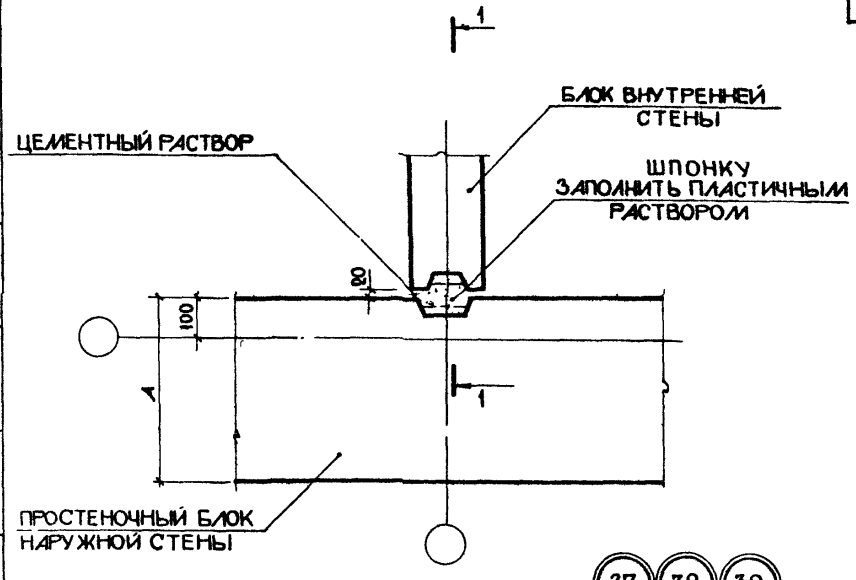

37 38 39

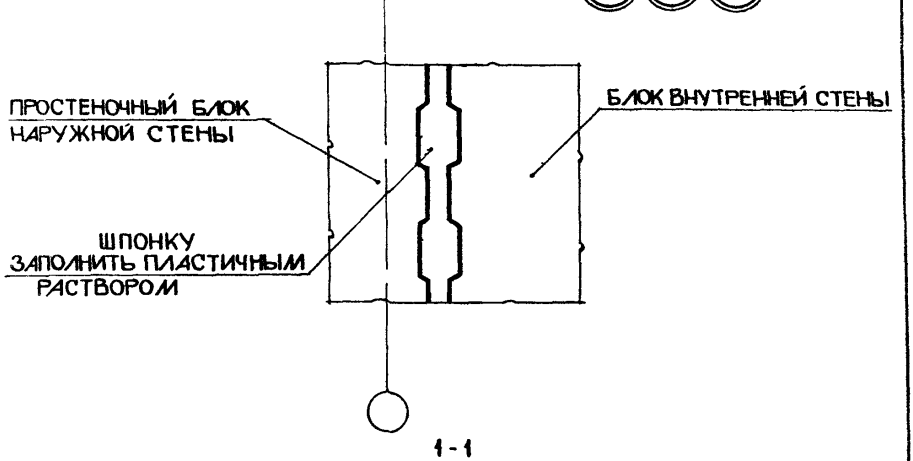

1-1

№ ДЕТАЛИ	ТОЛЩИНА СТЕНЫ А В ММ
37	400
38	500
39	600

ОБЩИЕ ПРИМЕЧАНИЯ СМОТРЕТЬ ЛИСТ 9

ВЗАМЕН

РУК ГРУППЫ ГРАБЧЕВСКИЙ
СТ ИНЖЕНЕР ХАРИТОНОВА А

г. МОСКВА

ТД	ПРИМЫКАНИЕ БЛОКА ВНУТРЕННИХ СТЕН К БЛОКУ НАРУЖНЫХ СТЕН. РАЗРЕЗ 1-1.	СЕРИЯ 2.130-1	
1971 г.	ДЕТАЛИ 37,38,39	ВЫПУСК 2	ЛИСТ 15

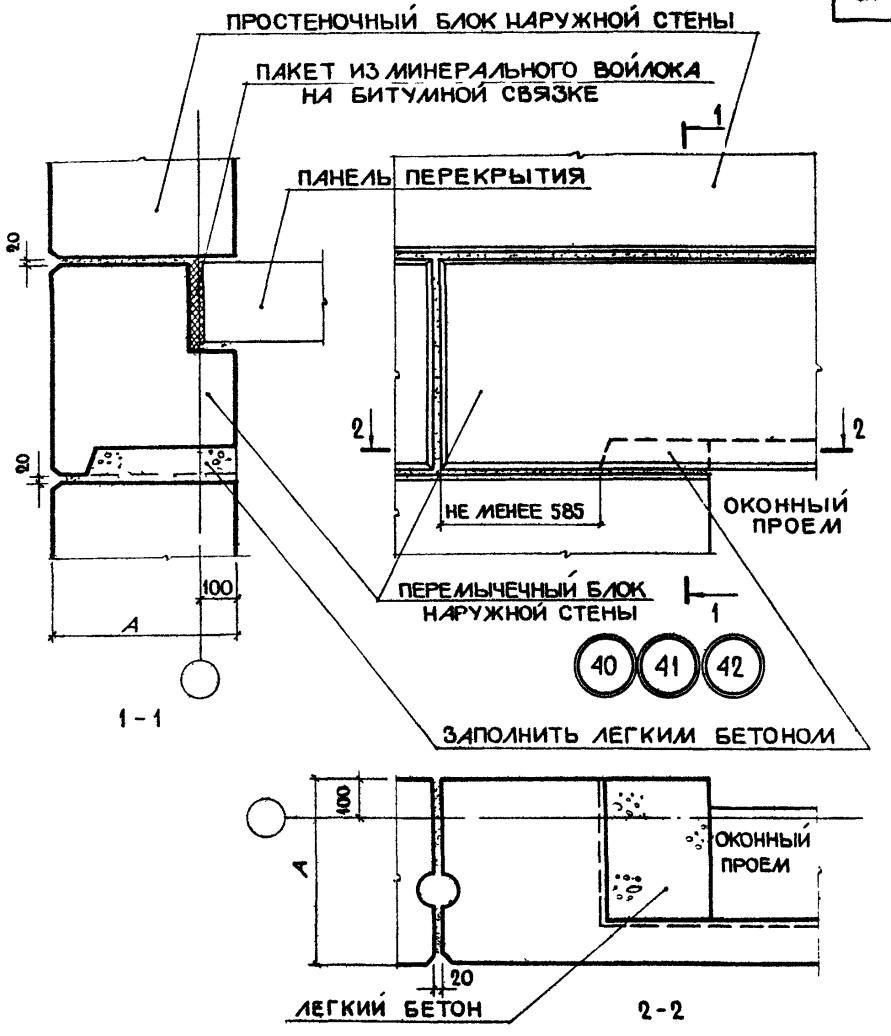

№ ДЕТАЛИ	ТОЛЩИНА СТЕНЫ A В ММ
40	400
41	500
42	600

ОБЩИЕ ПРИМЕЧАНИЯ СМОТРЕТЬ ЛИСТ 9

Т.Д.	ЗАДЕЛКА ПЕРЕМЫЧЕЧНОГО БЛОКА У ОКОННОГО ПРОЕМА. РАЗРЕЗЫ 1-1, 2-2.	СЕРИЯ 2.130-1	
1971г.	ДЕТАЛИ 40,41,42.	ВЫПУСК 2	ЛИСТ 16

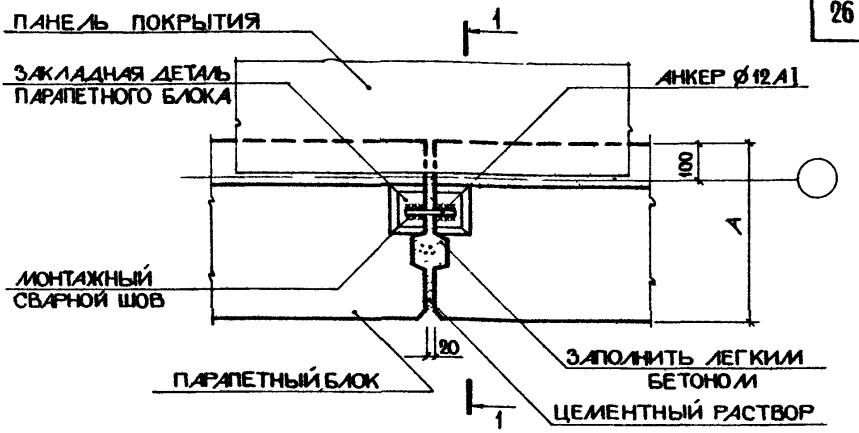

43 44 45

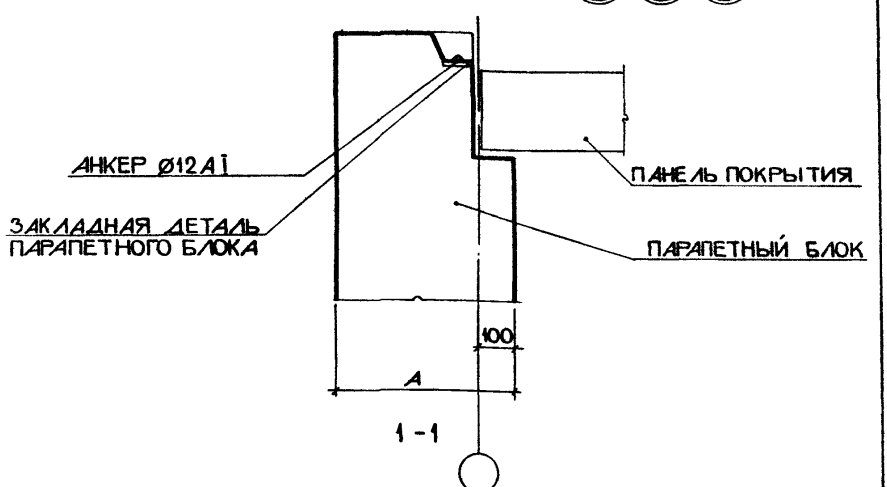

№ ДЕТАЛИ	ТОЛЩИНА ПАРАПЕТА A В ММ
43	400
44	500
45	600

ПРИМЕЧАНИЯ:

1. ОБЩИЕ ПРИМЕЧАНИЯ СМОТРЕТЬ ЛИСТ-9.
2. ДАННЫЙ ЛИСТ СМОТРЕТЬ СОВМЕСТНО С ЛИСТОМ 18.

ТД	ПРИМЫКАНИЕ И КРЕПЛЕНИЕ ПАРАПЕТНЫХ БЛОКОВ. РАЗРЕЗ 1-1.	СЕРИЯ 2.130-1	
1971 г.	ДЕТАЛИ 43, 44, 45.	ВЫПУСК 2	ЛИСТ 17

ЦНИИЭП ЖИЛИЩА г. МОСКВА

ГЛ. ИНЖ. ПР-ТА | РУК ГРУППЫ | СТ. ИНЖЕНЕР | ВЕЛИКОВА Н. | СКАБИЧЕВСКАЯ | ХАРИТОНОВА А. | ВЗАМЕН

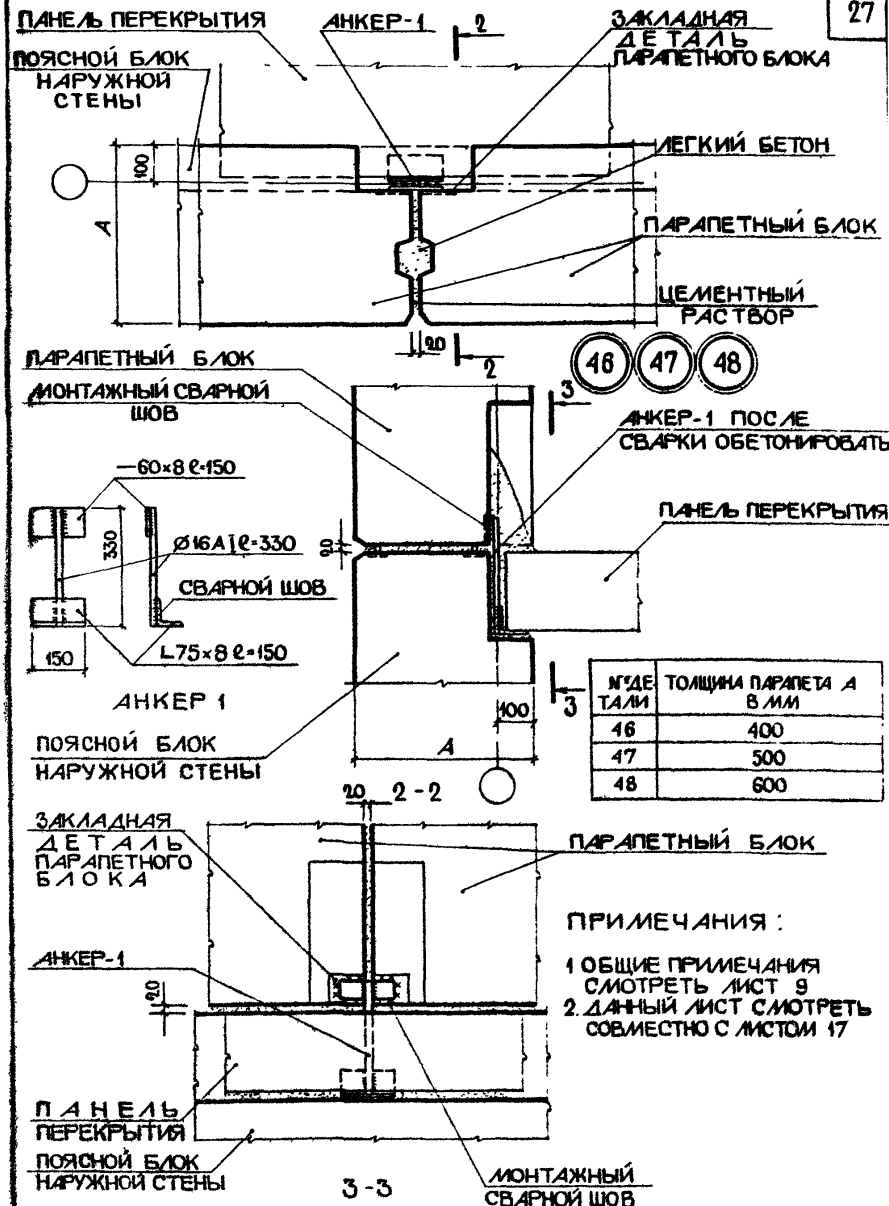

№ ДЕТАЛИ	ТОЛЩИНА ПАРАПЕТА A В ММ
46	400
47	500
48	600

ПРИМЕЧАНИЯ:

1. ОБЩИЕ ПРИМЕЧАНИЯ СМОТРЕТЬ ЛИСТ 9
2. ДАННЫЙ ЛИСТ СМОТРЕТЬ СОВМЕСТНО С ЛИСТОМ 17

ТД	ПРИМЫКАНИЕ И КРЕПЛЕНИЕ ПАРАПЕТНЫХ БЛОКОВ. РАЗРЕЗЫ 2-2, 3-3.	СЕРИЯ 2.130-1	
1971 г.	ДЕТАЛИ 46, 47, 48.	ВЫПУСК 2	ЛИСТ 18

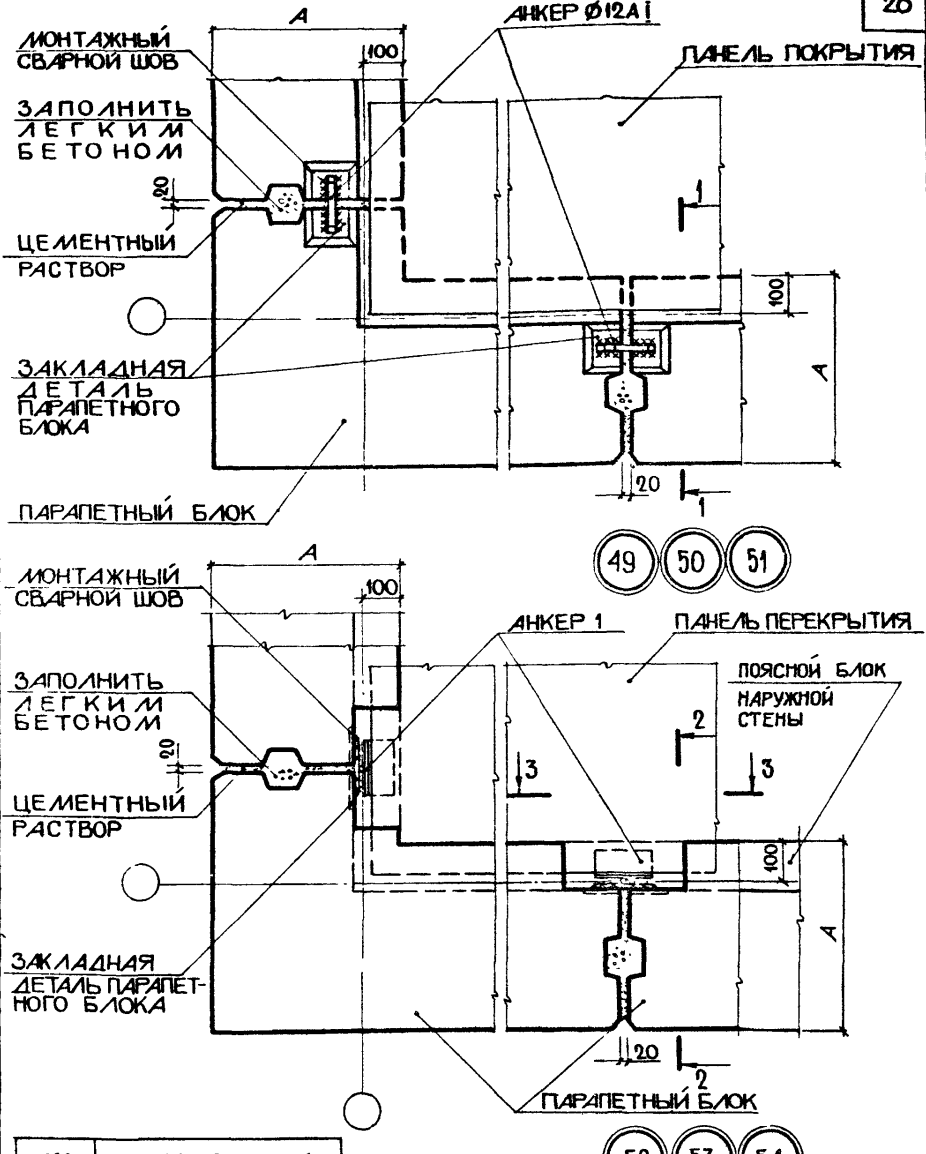

№ ДЕТАЛИ	ТОЛЩИНА СТЕНЫ А В ММ
49,52	400
50,53	500
51,54	600

ПРИМЕЧАНИЯ:

1. РАЗРЕЗ 1-1 СМОТРЕТЬ ЛИСТ 17.
2. РАЗРЕЗЫ 2-2, 3-3 СМОТРЕТЬ ЛИСТ 18.
3. АНКЕР 1 СМОТРЕТЬ ЛИСТ 18.

ЦНИИЭП ЖИЛИЩА г. МОСКВА

ТД

ПРИМЫКАНИЕ И КРЕПЛЕНИЕ ПАРАПЕТНЫХ БЛОКОВ.

ДЕТАЛИ 49,50,51,52,53,54.

1971г.

СЕРИЯ 2.130-1

ВЫПУСК 2 | ЛИСТ 19

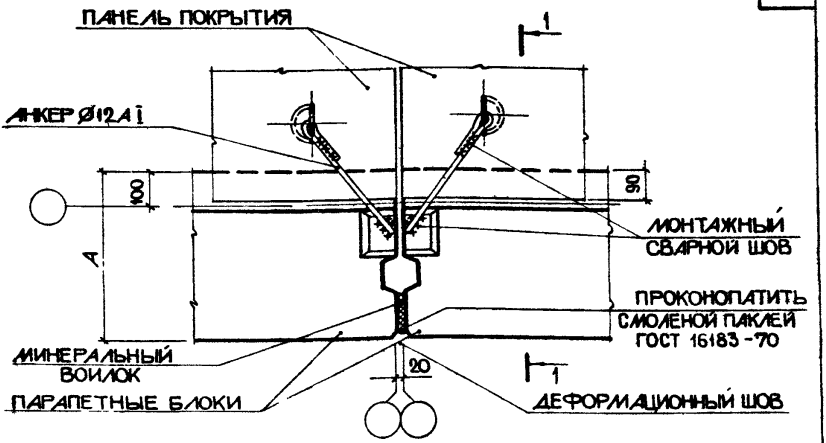

55 56 57

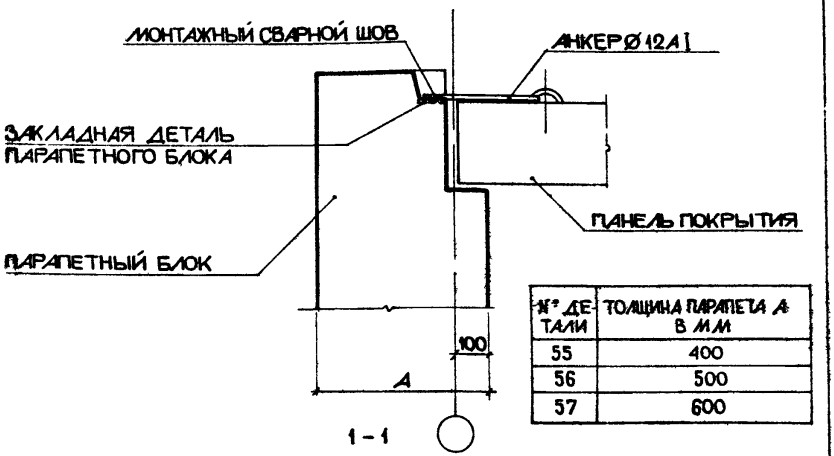

№ ДЕТАЛИ	ТОЛЩИНА ПАРАПЕТА А В ММ
55	400
56	500
57	600

ПРИМЕЧАНИЯ :

1. ДАННЫЙ ЛИСТ СМОТРЕТЬ СОВМЕСТНО С ЛИСТОМ 21.
2. ОБЩИЕ ПРИМЕЧАНИЯ СМОТРЕТЬ ЛИСТ 9.

ТД	ПРИМЫКАНИЕ И КРЕПЛЕНИЕ ПАРАПЕТНЫХ БЛОКОВ У ДЕФОРМАЦИОННОГО ШВА. РАЗРЕЗ 1-1.	СЕРИЯ 2.130-1	
1971г	ДЕТАЛИ 55, 56, 57.	ВЫПУСК 2	ЛИСТ 20

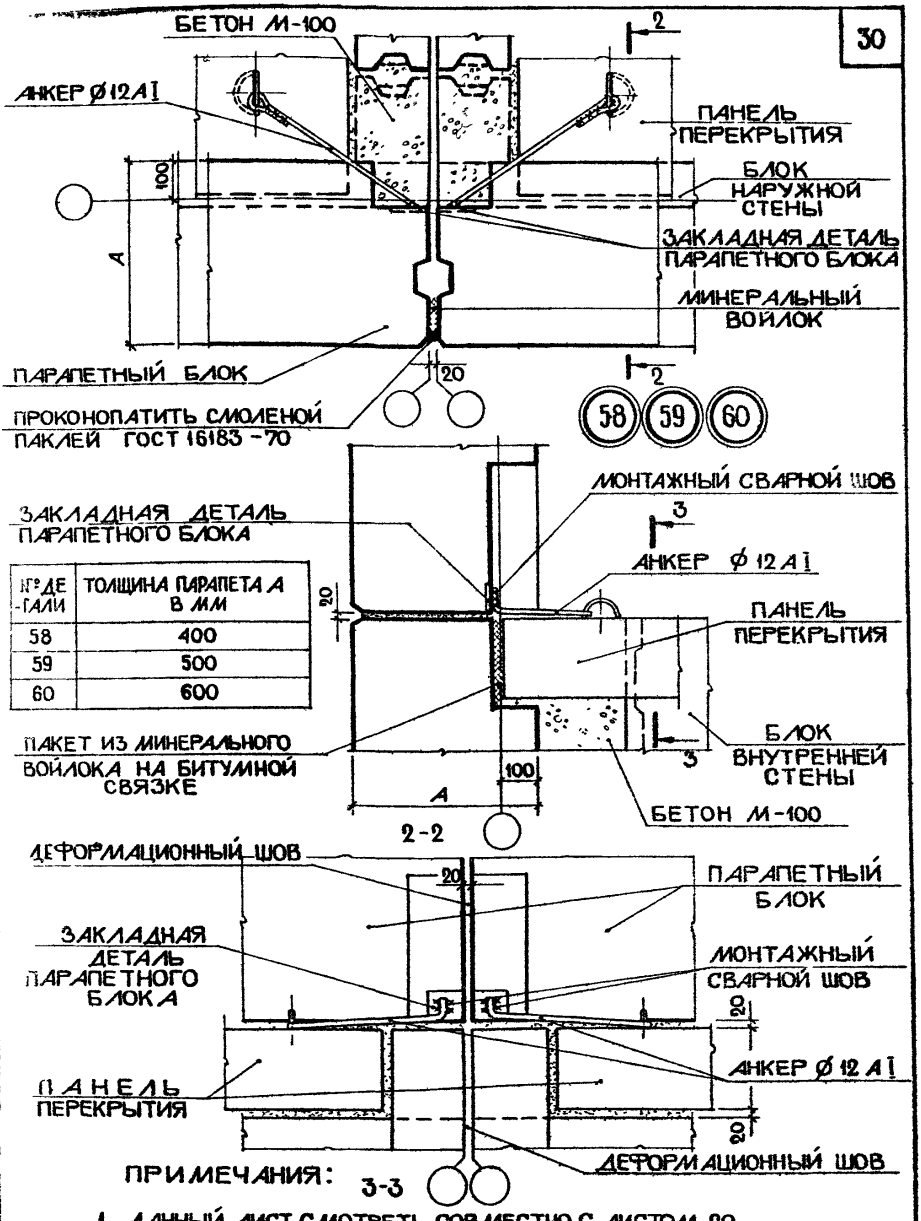

№ДЕТАЛИ	ТОЛЩИНА ПАРАПЕТА А В ММ
58	400
59	500
60	600

ПРИМЕЧАНИЯ:

1. ДАННЫЙ ЛИСТ СМОТРЕТЬ СОВМЕСТНО С ЛИСТОМ 20.
2. ОБЩИЕ ПРИМЕЧАНИЯ СМОТРЕТЬ ЛИСТ 9.

ТД	ПРИМЫКАНИЕ И КРЕПЛЕНИЕ ПАРАПЕТНЫХ БЛОКОВ У ДЕФОРМАЦИОННОГО ШВА. РАЗРЕЗЫ 2-2, 3-3.	СЕРИЯ 2.130-1	
1971г.	ДЕТАЛИ 58, 59, 60.	ВЫПУСК 2	ЛИСТ 21

ЦНИИЭП ЖИЛИЩА г. МОСКВА

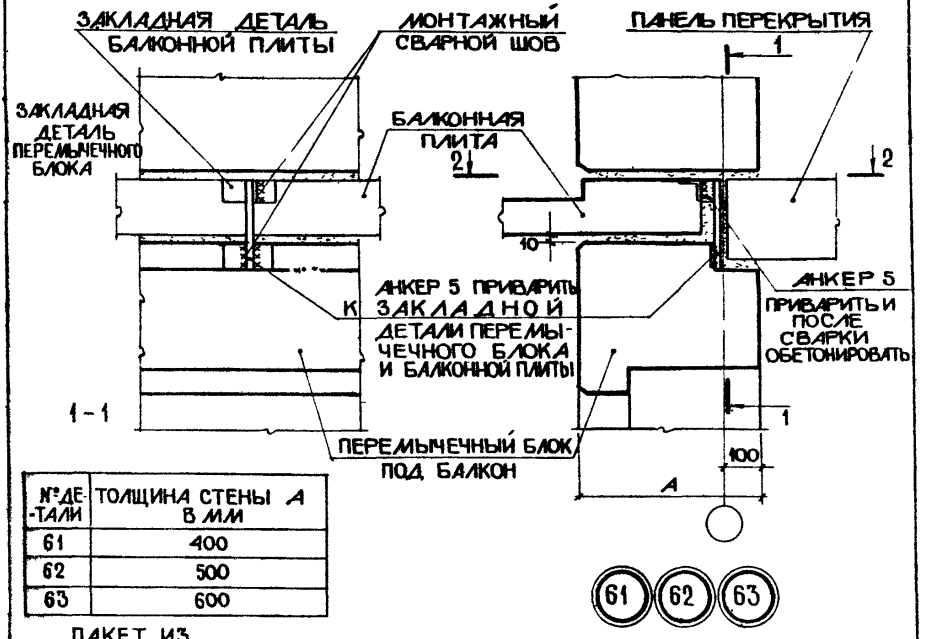

№ДЕТАЛИ	ТОЛЩИНА СТЕНЫ А В ММ
61	400
62	500
63	600

61 62 63

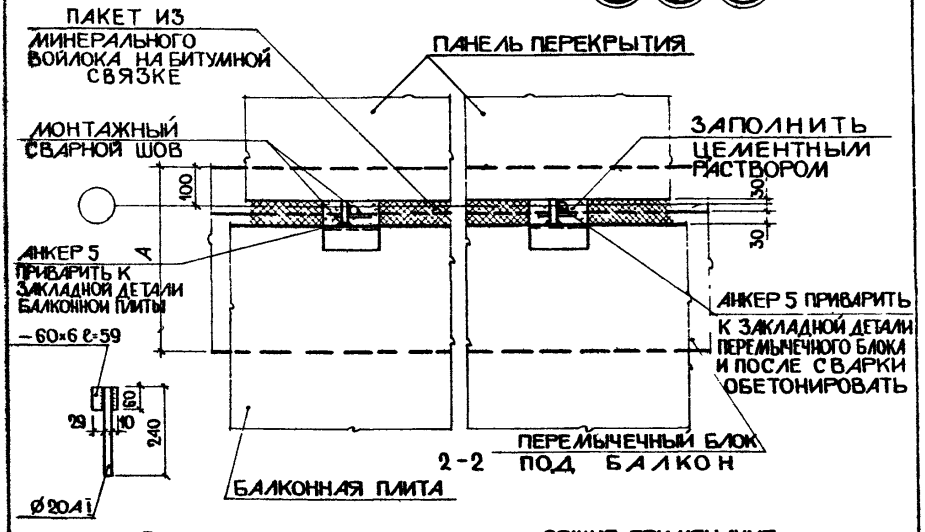

АНКЕР 5.

ОБЩИЕ ПРИМЕЧАНИЯ СМОТРЕТЬ ЛИСТ 9.

ТД	ПРИМЫКАНИЕ И КРЕПЛЕНИЕ БАЛКОННОЙ ПЛИТЫ К ПЕРЕМЫЧЕЧНОМУ БЛОКУ. РАЗРЕЗЫ 1-1, 2-2.	СЕРИЯ 2.130-1	
1971 г.	ДЕТАЛИ 61, 62, 63.	ВЫПУСК 2	ЛИСТ 22

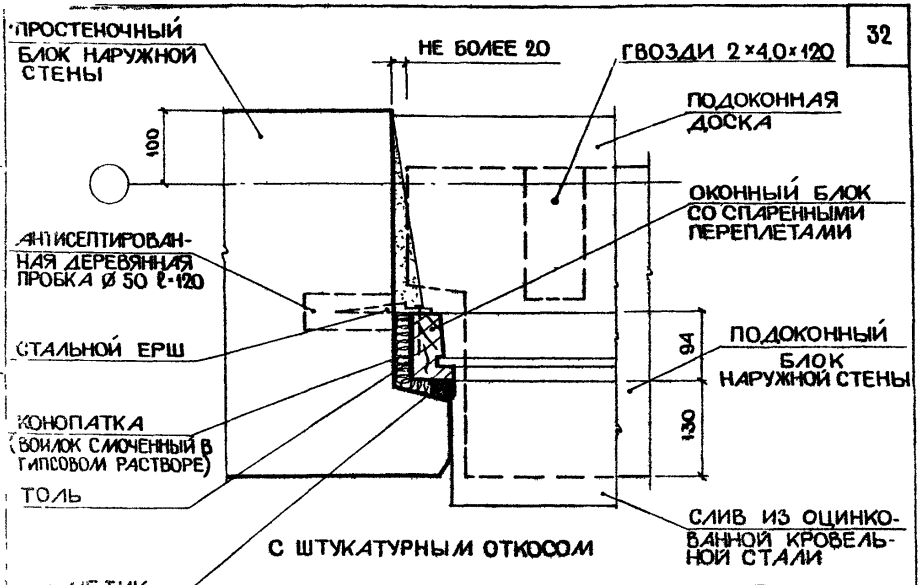

64

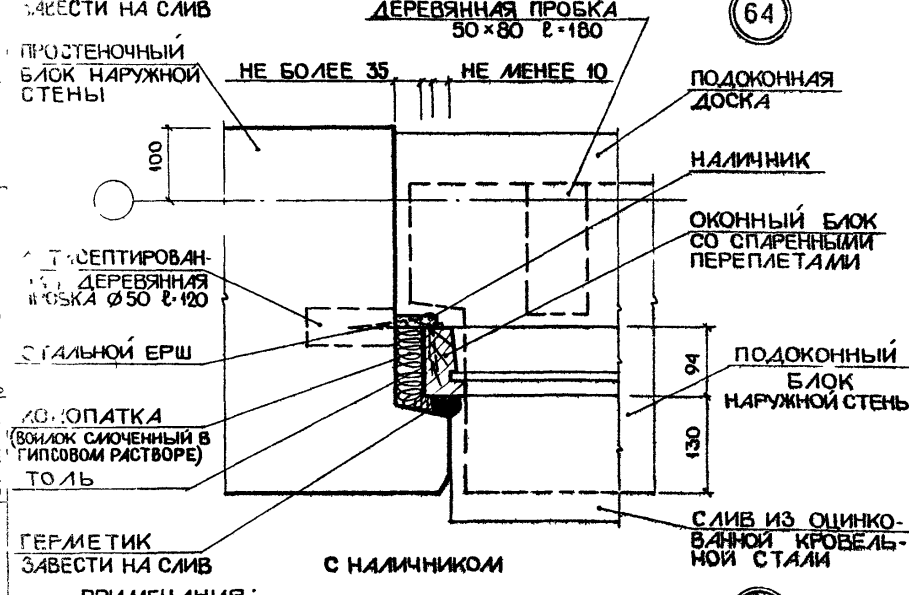

65

ПРИМЕЧАНИЯ:

1. ОКОННЫЕ БЛОКИ ПРИНЯТЫ ПО ГОСТ 11214-65.
2. СЕЧЕНИЯ ПО ВЕРХУ И НИЗУ ПРОЕМА СМ. ЛИСТ 24.

ТД	ПРИМЫКАНИЕ ОКОННЫХ БЛОКОВ СО СПАРЕННЫМИ ПЕРЕПЛЕТАМИ К ПРОСТЕНОЧНЫМ БЛОКАМ НАРУЖНЫХ СТЕН. БОКОВОЕ СЕЧЕНИЕ.	СЕРИЯ 2.130-1	
1971г	ДЕТАЛИ 64,65.	ВЫПУСК 2	ЛИСТ 23

Г. МОСКВА
РУК ГРУППЫ
СТ ИНЖ

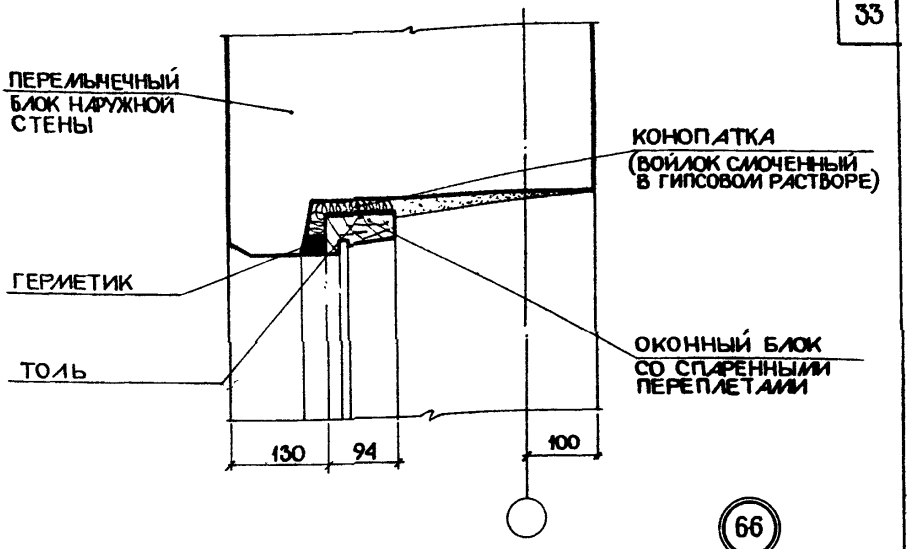

66

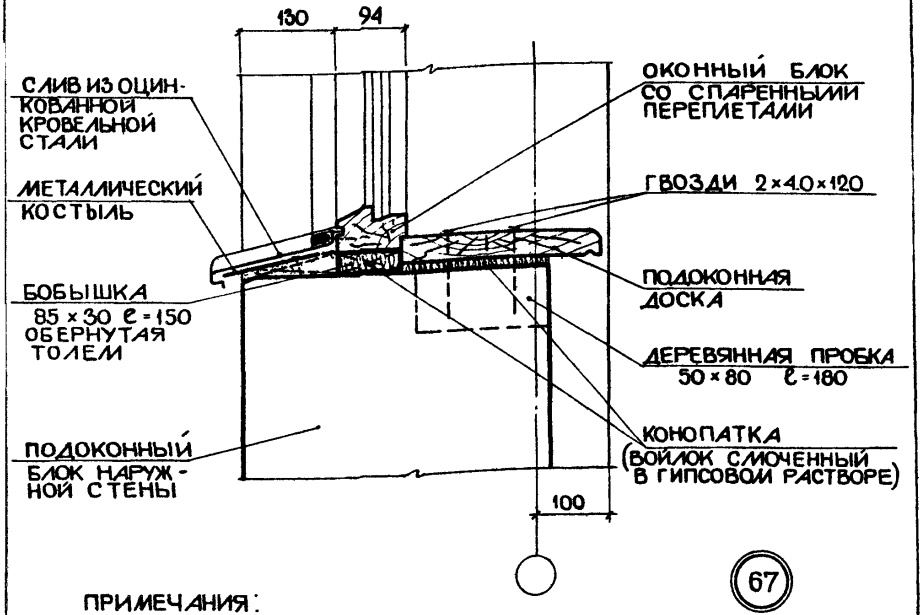

67

ПРИМЕЧАНИЯ:

1. ОКОННЫЕ БЛОКИ ПРИНЯТЫ ПО ГОСТ 11214-65.
2. БОКОВОЕ СЕЧЕНИЕ СМ. ЛИСТ 23.

ТД	ПРИМЫКАНИЕ ОКОННЫХ БЛОКОВ СО СПАРЕННЫМИ ПЕРЕПЛЕТАМИ К БЛОКАМ НАРУЖНЫХ СТЕН. СЕЧЕНИЕ ПО ВЕРХУ И НИЗУ ПРОЕМА.	СЕРИЯ 2.130-1.	
1971г.	ДЕТАЛИ 66, 67.	ВЫПУСК 2	ЛИСТ 24

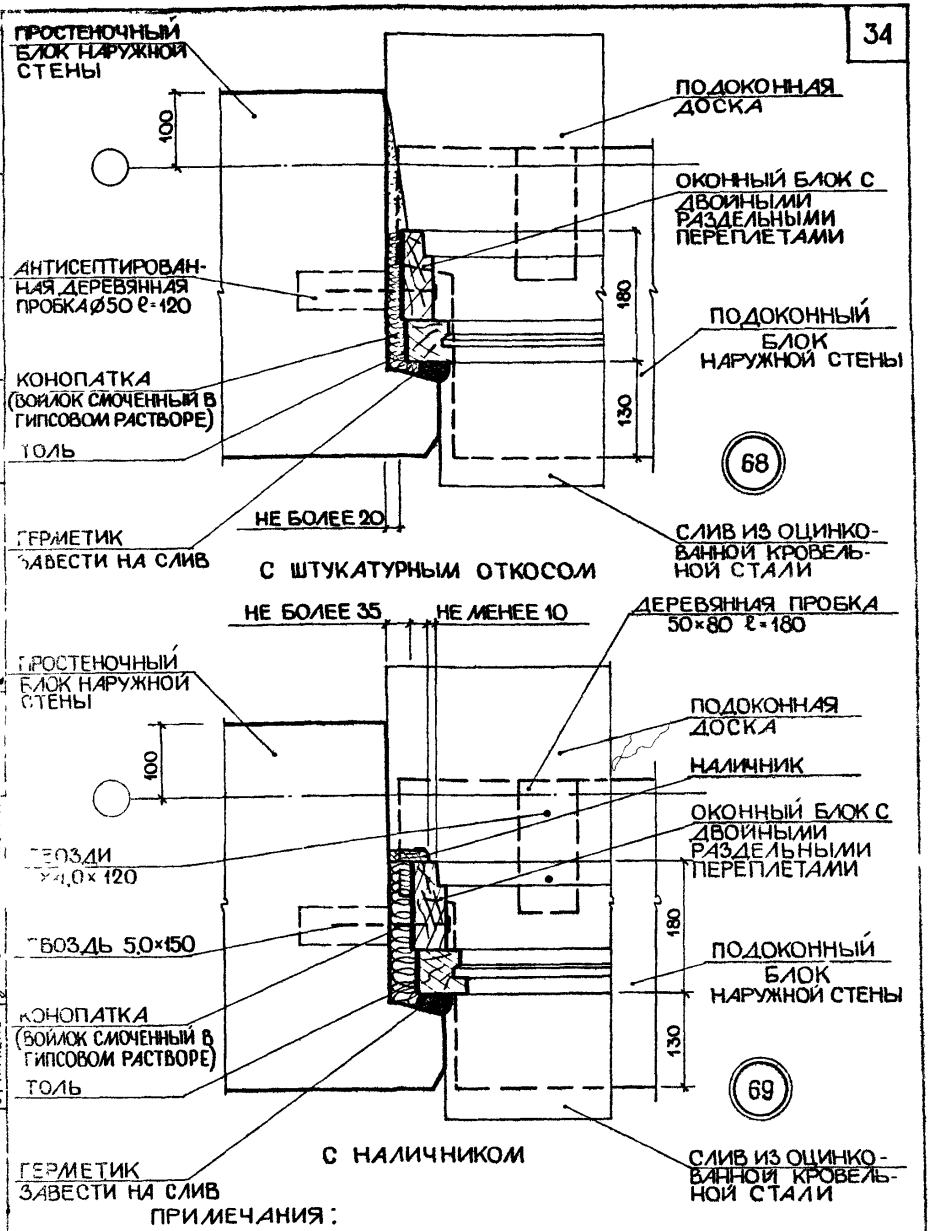

ПРИМЕЧАНИЯ:

1. СЕЧЕНИЯ ПО ВЕРХУ И НИЗУ ПРОЕМА СМ. ЛИСТ 26.
2. ОКОННЫЕ БЛОКИ ПРИНЯТЫ ПО ГОСТ 11214-65.

ТД	ПРИМЫКАНИЕ ОКОННЫХ БЛОКОВ С РАЗДЕЛЬНЫМИ ПЕРЕПЛЕТАМИ К ПРОСТЕНОЧНЫМ БЛОКАМ НАРУЖНЫХ СТЕН. БОКОВОЕ СЕЧЕНИЕ.	СЕРИЯ 2.130-1	
1971г.	ДЕТАЛИ 68,69.	ВЫПУСК 2	ЛИСТ 25

11225 35

Г. МОСКВА

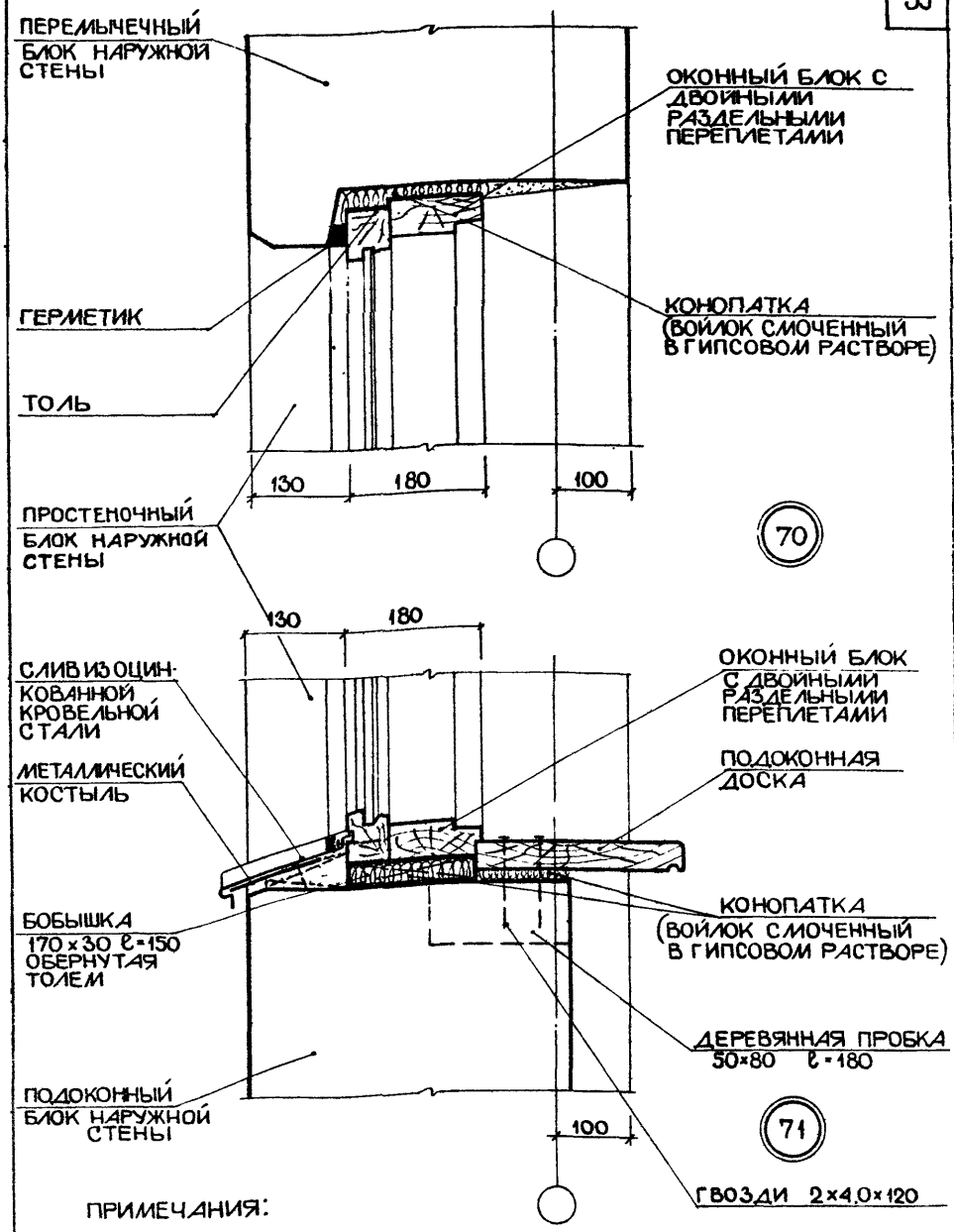

ПРИМЕЧАНИЯ:

1. ОКОННЫЕ БЛОКИ ПРИНЯТЫ ПО ГОСТ 11214-65.
2. БОКОВОЕ СЕЧЕНИЕ СМ. ЛИСТ 25.

Т.Д.	ПРИМЫКАНИЕ ОКОННЫХ БЛОКОВ С РАЗДЕЛЬНЫМИ ПЕРЕПЛЕТАМИ К БЛОКАМ НАРУЖНЫХ СТЕН. СЕЧЕНИЕ ПО ВЕРХУ И НИЗУ ПРОЕМА.	СЕРИЯ 2.130-1	
1971г	ДЕТАЛИ 70,71.	ВЫПУСК 2	ЛИСТ 26

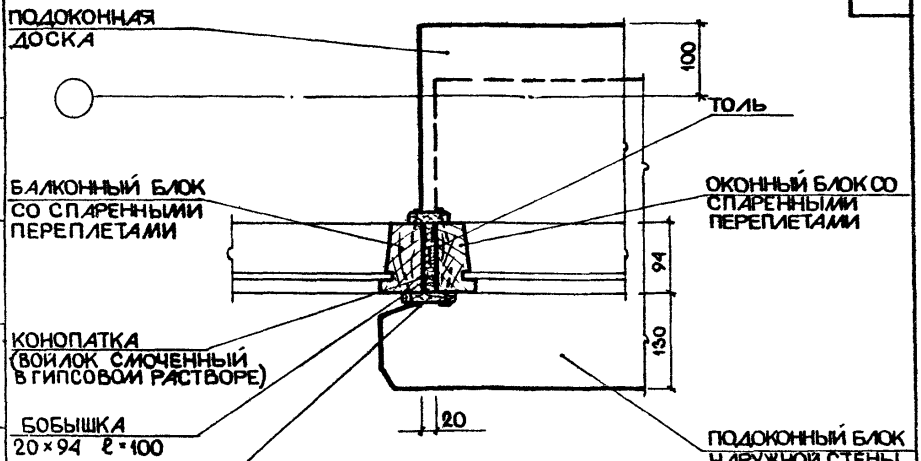

72

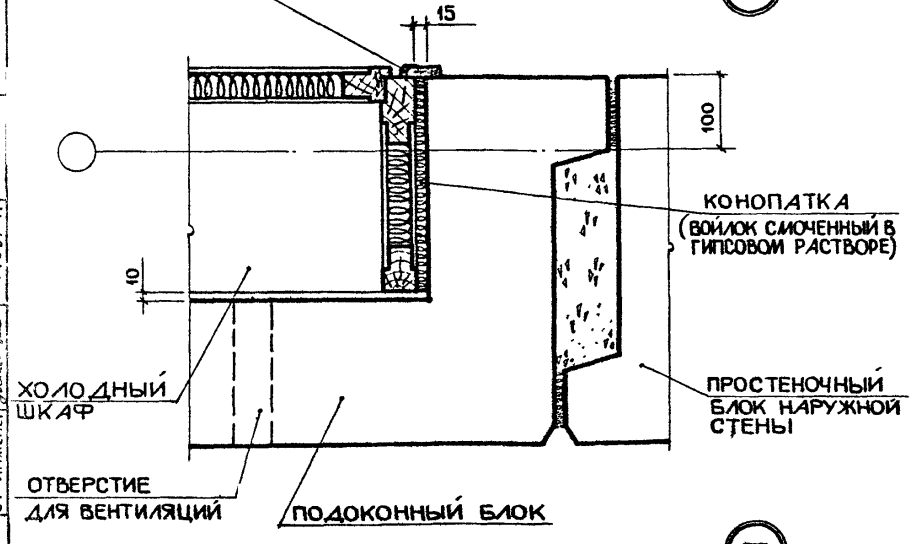

73

ПРИМЕЧАНИЯ:

1. ОКОННЫЕ И БАЛКОННЫЕ БЛОКИ ПО ГОСТ 11214-65.
2. ХОЛОДНЫЙ ШКАФ ПРИНЯТ ПО ДЕЙСТВУЮЩЕМУ КАТАЛОГУ.

ТД	ПРИМЫКАНИЕ ОКОННОГО И БАЛКОННОГО БЛОКОВ СО СПАРЕННЫМИ ПЕРЕПЛЕТАМИ. ПРИМЫКАНИЕ ХОЛОДНОГО ШКАФА	СЕРИЯ 2.130-1
1971г.	ДЕТАЛИ 72,73.	ВЫПУСК 2 / ЛИСТ 27

ВЗАМЕН

Г. МОСКВА

РУК ГРУППЫ
СТ ИНЖЕНЕР

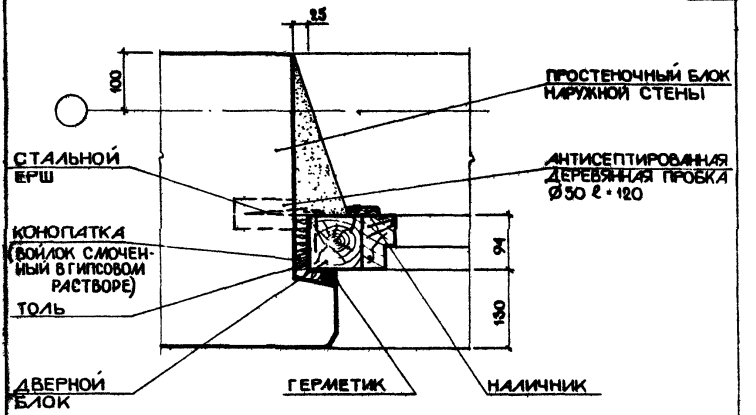

74

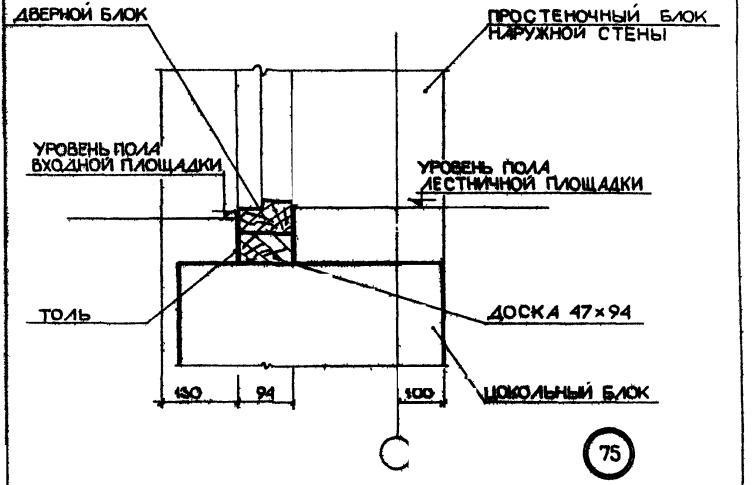

75

Т.Д.	УСТАНОВКА БЛОКА НАРУЖНОЙ ДВЕРИ. БОКОВОЕ СЕЧЕНИЕ И ПО НИЗУ ПРОЕМА.	СЕРИЯ 2.130-1	
1971г.	ДЕТАЛИ 74.75	ВЫПУСК 2	ЛИСТ 28

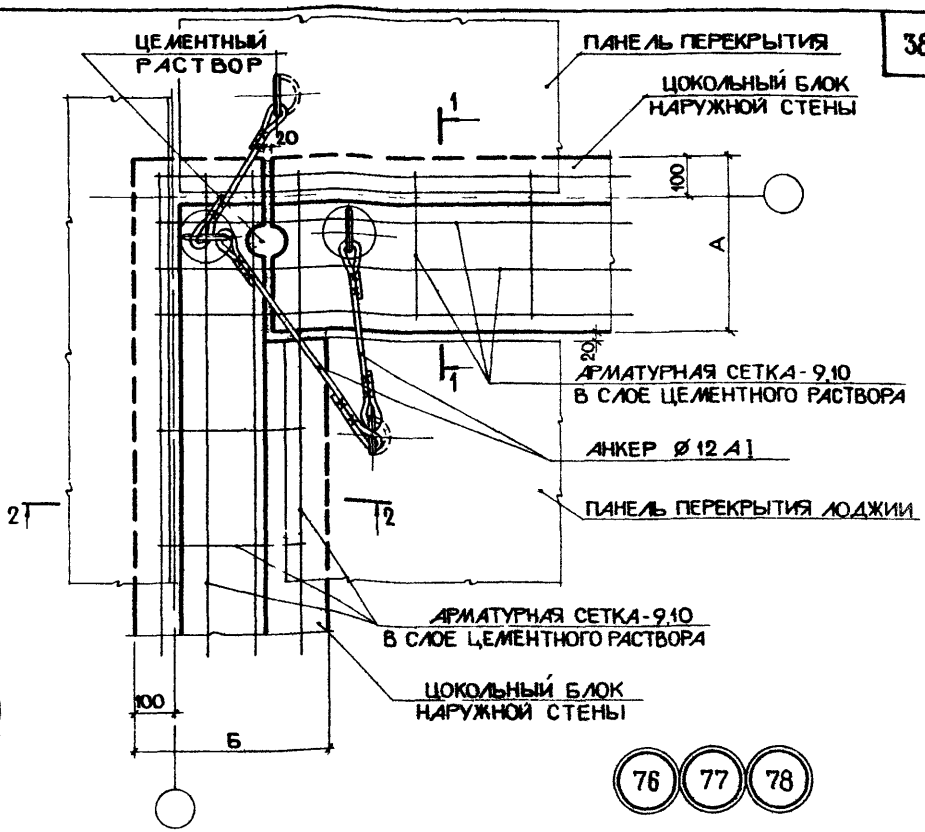

76 77 78

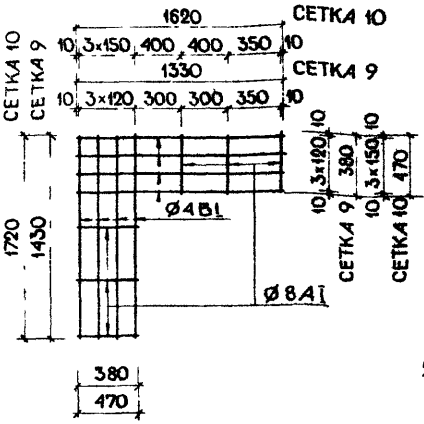

АРМАТУРНАЯ СЕТКА-9.10.

№ ДЕТАЛИ	ТОЛЩИНА ЦОКОЛЯ В ММ		№ СЕТКИ
	А	Б	
76	350	400	9
77	450	500	9
78	550	600	10

ПРИМЕЧАНИЯ:

1. РАЗРЕЗ 1-1 СМОТРЕТЬ ЛИСТ 30.
2. РАЗРЕЗ 2-2 СМОТРЕТЬ ЛИСТ 30.

ТД	ПРИМЫКАНИЕ И КРЕПЛЕНИЕ УГЛОВЫХ ЦОКОЛЬНЫХ БЛОКОВ ЛОДЖИИ.	СЕРИЯ 2.130-1	
1971г.	ДЕТАЛИ 76,77,78.	ВЫПУСК 2	ЛИСТ 29

11225 39

г. МОСКВА
СТ.ИНЖЕНЕР
РУК. ГРУППЫ
ВЗАМЕН

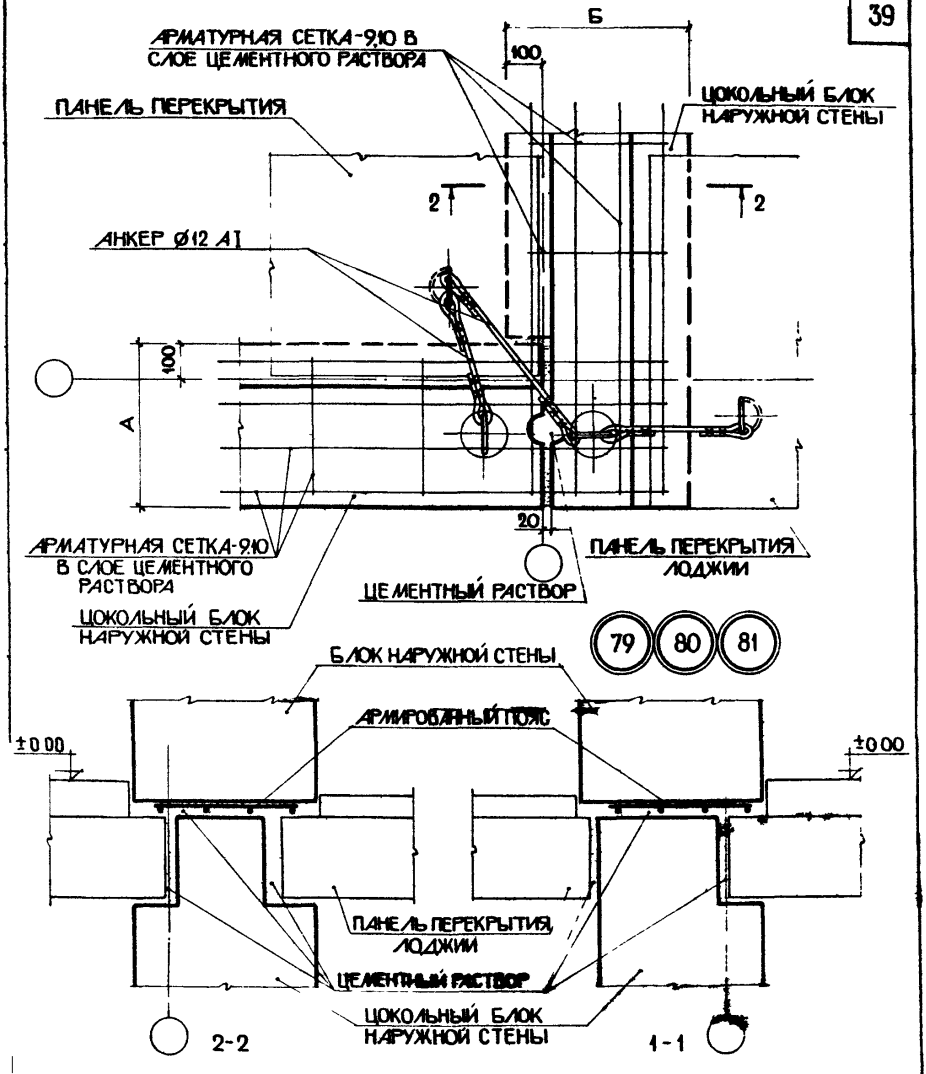

№ детали	Толщина цоколя в мм	
	А	Б
79	350	400
80	450	500
81	550	600

ПРИМЕЧАНИЕ :

АРМАТУРНУЮ СЕТКУ 9,10 СМОТРЕТЬ ЛИСТ 29.

ТД	ПРИМЫКАНИЕ И КРЕПЛЕНИЕ ЦОКОЛЬНЫХ БЛОКОВ ЛОДЖИИ И НАРУЖНОЙ СТЕНЫ.	СЕРИЯ 2.130-1	
1971 г.	ДЕТАЛИ 79,80,81.	ВЫПУСК 2	ЛИСТ 30

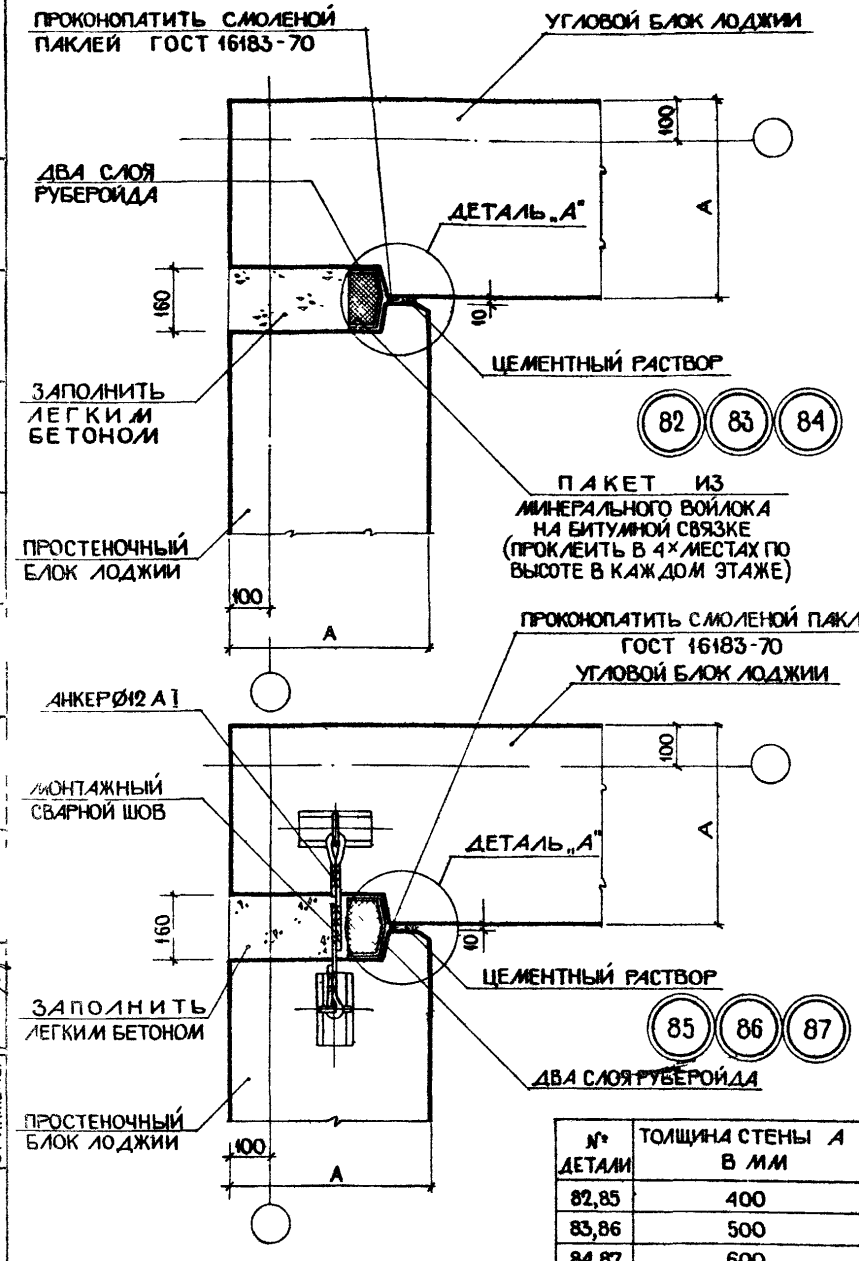

№ ДЕТАЛИ	ТОЛЩИНА СТЕНЫ А В ММ
82,85	400
83,86	500
84,87	600

ПРИМЕЧАНИЯ:

1. ОБЩИЕ ПРИМЕЧАНИЯ СМОТРЕТЬ ЛИСТ 9.
2. ДЕТАЛЬ А СМОТРЕТЬ ЛИСТ 13.

ТД	ПРИМЫКАНИЕ И КРЕПЛЕНИЕ УГЛОВЫХ ПРОСТЕНОЧНЫХ БЛОКОВ ЛОДЖИИ	СЕРИЯ 2.130-1	
1971г.	ДЕТАЛИ 82,83,84,85,86,87.	ВЫПУСК 2	ЛИСТ 31

ЦНИИЭП ЖИЛИЩА г. МОСКВА

ГА ИНЖ ПР ТА | РУК ГРУППЫ | СТ ИНЖЕНЕР | БЕЛЯКОВАН | ВЗАМЕН | АРОНСФАР | РУК ГРУППЫ | ИНВЕНТ №

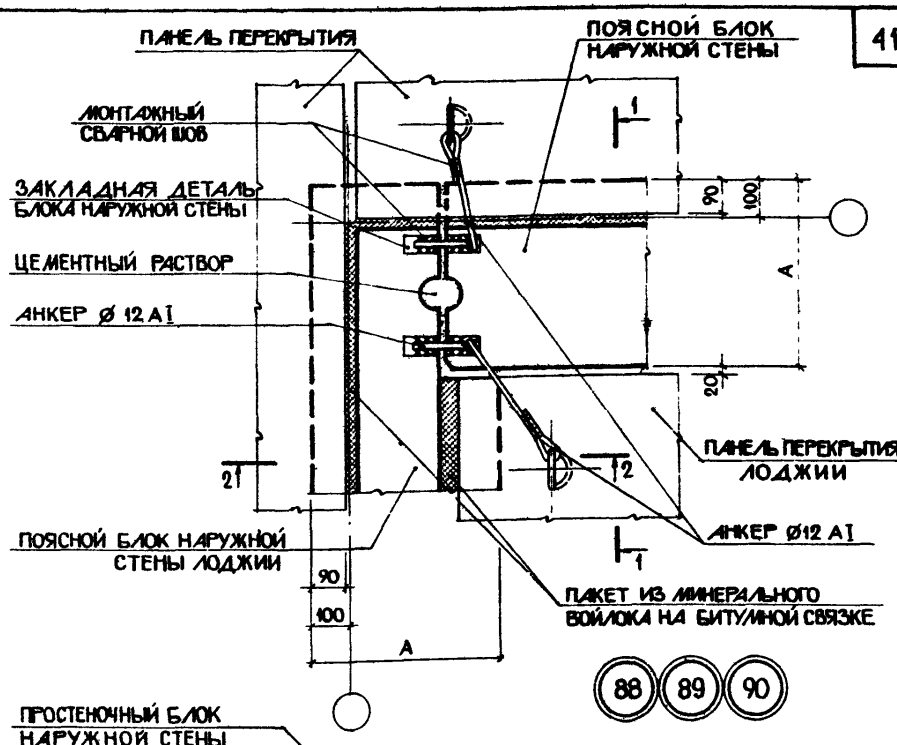

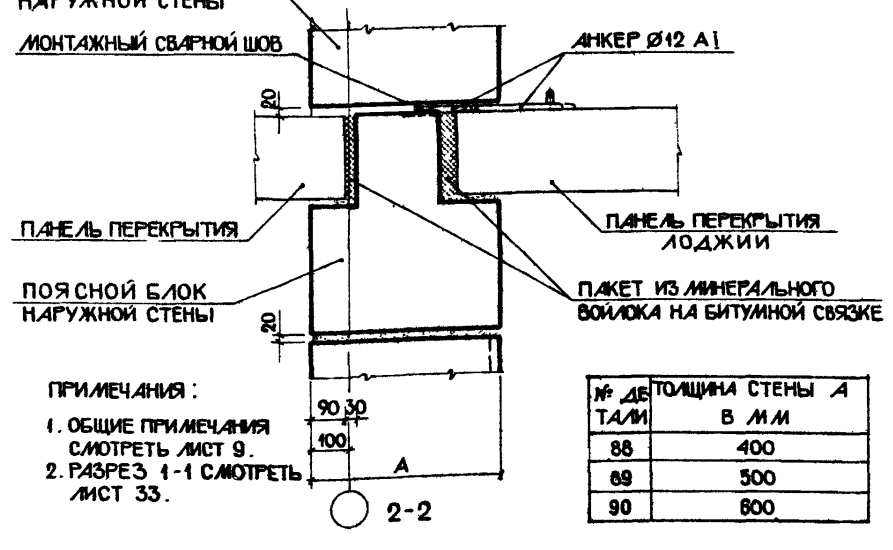

ПРИМЕЧАНИЯ:

1. ОБЩИЕ ПРИМЕЧАНИЯ СМОТРЕТЬ ЛИСТ 9.
2. РАЗРЕЗ 1-1 СМОТРЕТЬ ЛИСТ 33.

№ ДЕТАЛИ	ТОЛЩИНА СТЕНЫ А В ММ
88	400
89	500
90	600

ТД	ПРИМЫКАНИЕ И КРЕПЛЕНИЕ УГЛОВЫХ ПОЯСНЫХ БЛОКОВ ЛОДЖИИ.	СЕРИЯ 2.130-1	
1971г.	ДЕТАЛИ 88, 89, 90.	ВЫПУСК 2	ЛИСТ 32

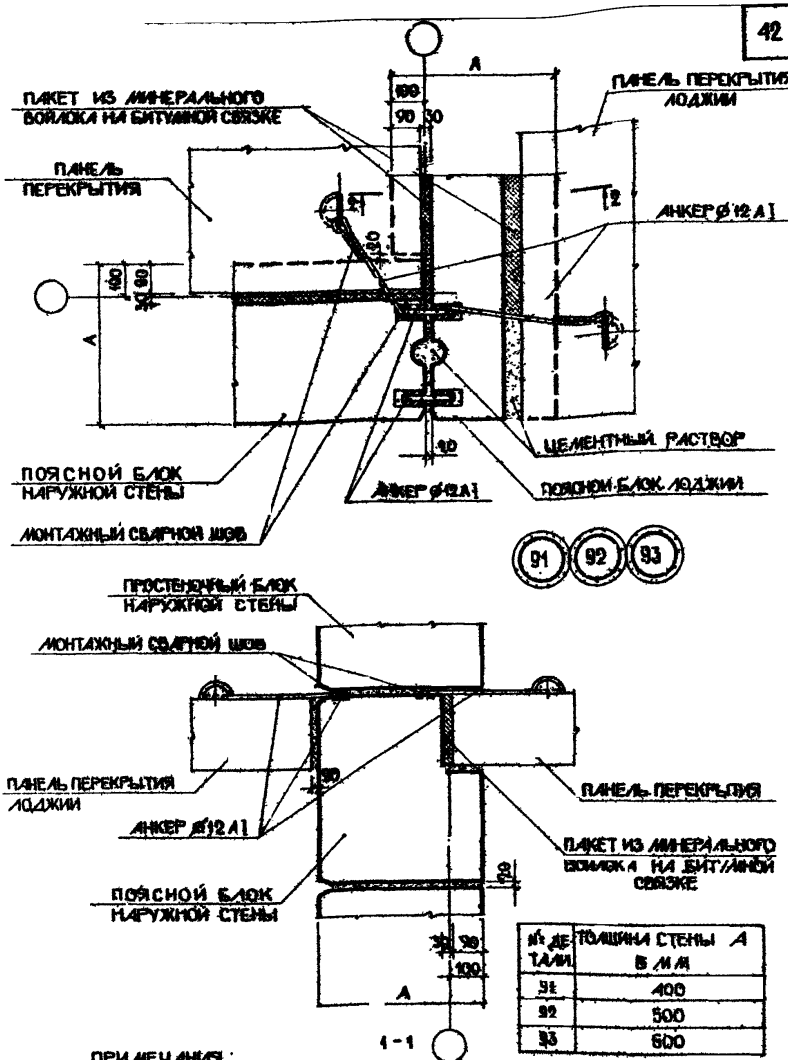

№ ДЕТАЛИ	ТОЛЩИНА СТЕНЫ А В ММ
91	400
92	500
93	600

ПРИМЕЧАНИЯ:
1. ОБЩИЕ ПРИМЕЧАНИЯ СМОТРЕТЬ ЛИСТ 9.
2. РАЗРЕЗ 2-2 СМОТРЕТЬ ЛИСТ 32

ТД	ПРИМЫКАНИЕ И КРЕПЛЕНИЕ ПОЯСНЫХ БЛОКОВ ЛОДЖИИ И НАРУЖНОЙ СТЕНЫ	СЕРИЯ 2.130-1
1971 г.	ДЕТАЛИ 91, 92, 93.	ВЫПУСК 2 / ЛИСТ 33

ЦНИИЭП ЖИЛИЩА г. МОСКВА

РУК ГРУППЫ — БЕЛЯКОВА Н.
СТ. ИНЖЕНЕР — СКАБИЧЕВСКАЯ Н.
ХАРИТОНОВА А.

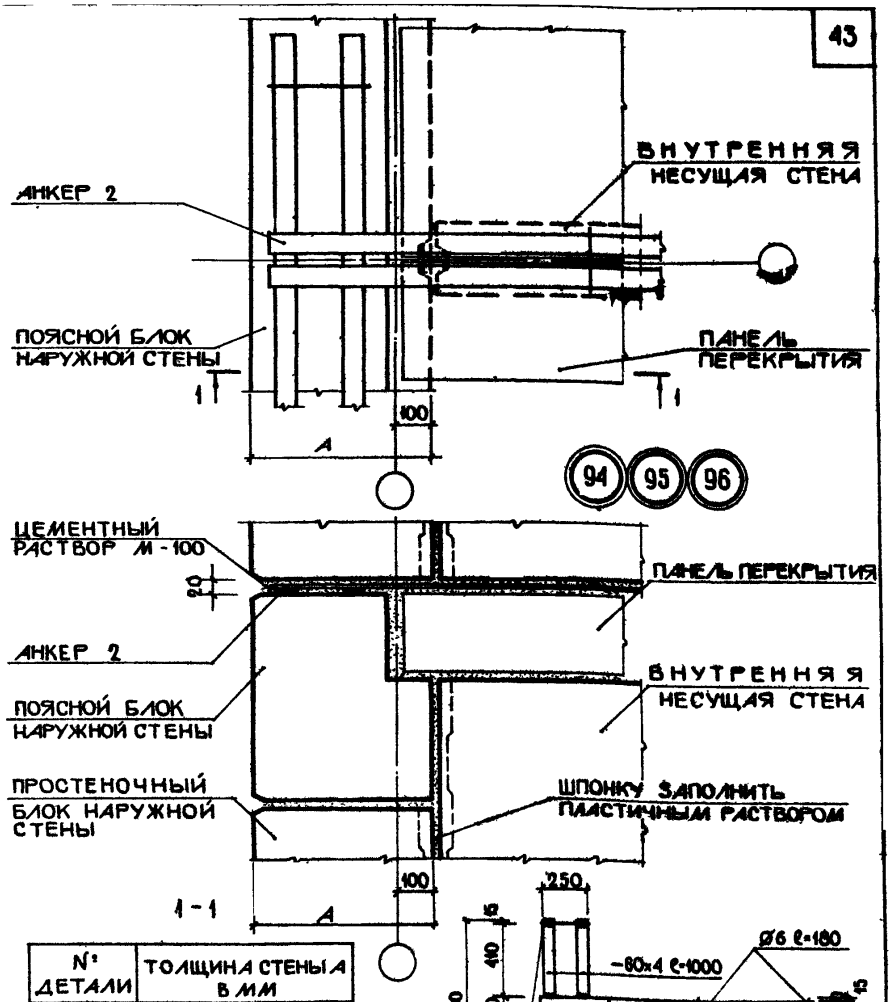

№ ДЕТАЛИ	ТОЛЩИНА СТЕНЫ А В ММ
94	400
95	500
96	600

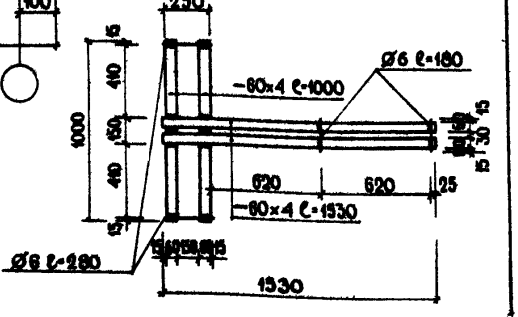

АНКЕР-2

ПРИМЕЧАНИЯ

1. ОБЩИЕ ПРИМЕЧАНИЯ СМОТРЕТЬ ЛИСТ 9
2. ПРИМЕЧАНИЕ К АНКЕРОВКЕ СМОТРЕТЬ ЛИСТ 40.

ТД	АНКЕРОВКА В МЕСТАХ ПРИМЫКАНИЯ НЕСУЩИХ ВНУТРЕННИХ СТЕН К НАРУЖНЫМ СТЕНАМ. РАЗРЕЗЫ 1-1	СЕРИЯ 2.130-1	
1971г.	ДЕТАЛИ 94,95,96.	ВЫПУСК 2	ЛИСТ 34

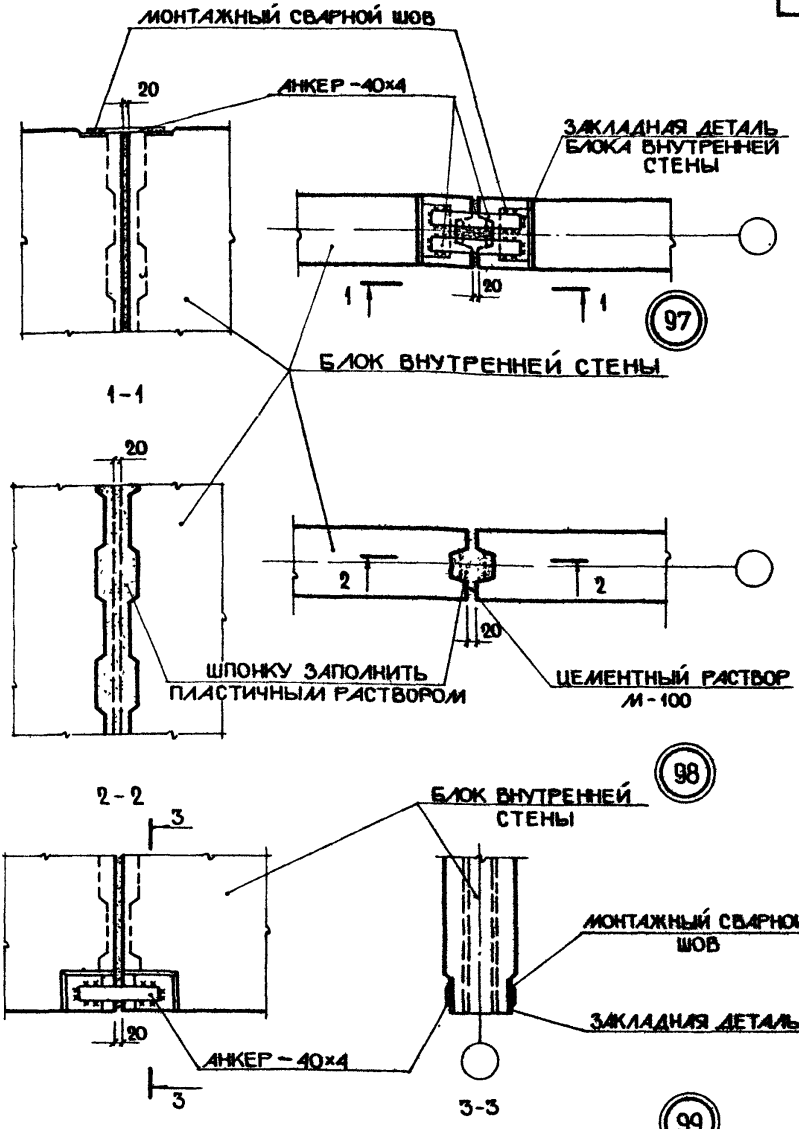

ОБЩИЕ ПРИМЕЧАНИЯ СМОТРЕТЬ ЛИСТ 9.

ТД	ПРИМЫКАНИЕ И КРЕПЛЕНИЕ БЛОКОВ ВНУТРЕННИХ СТЕН. ВИД 1-1; РАЗРЕЗЫ 2-2, 3-3.	СЕРИЯ 2.130-1
1971 г.	ДЕТАЛИ 97, 98, 99.	ВЫПУСК 2 / ЛИСТ 35

ВЗАМЕН
ГИП ГРУППЫ
СТ ИНЖЕНЕР
ХАРИТОНОВА
Г. МОСКВА

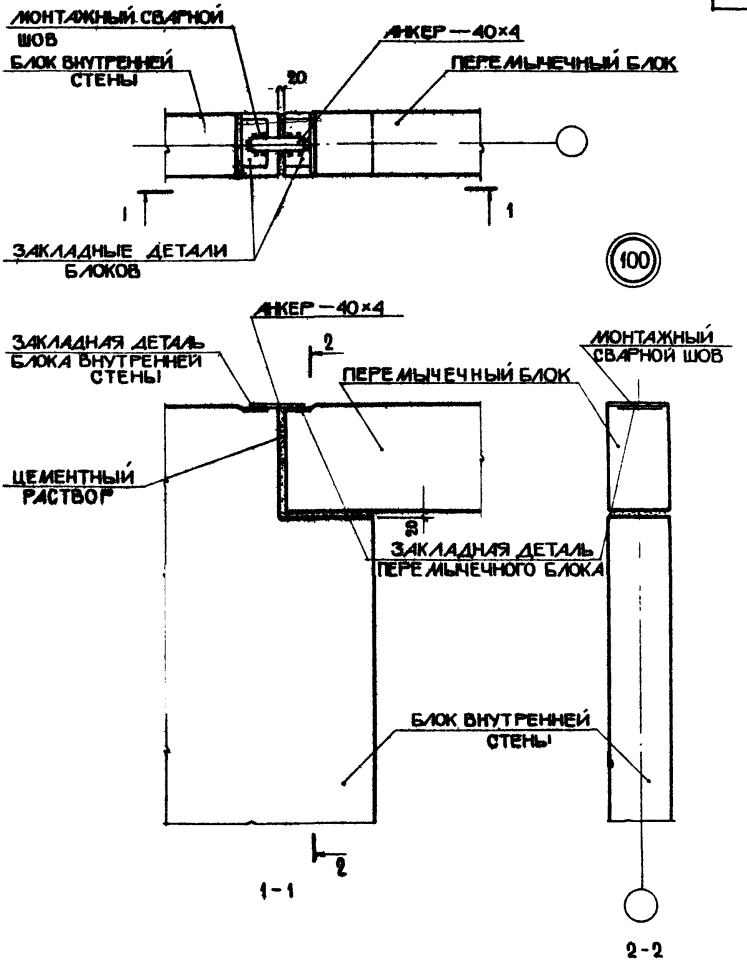

ОБЩИЕ ПРИМЕЧАНИЯ СМОТРЕТЬ ЛИСТ 9

ТД	КРЕПЛЕНИЕ ПЕРЕМЫЧЕЧНОГО БЛОКА К БЛОКУ ВНУТРЕННЕЙ СТЕНЫ. ВИД 1-1; РАЗРЕЗ 2-2.	СЕРИЯ 2.130-1
1971г.	ДЕТАЛЬ 100.	ВЫПУСК 2 / ЛИСТ 36

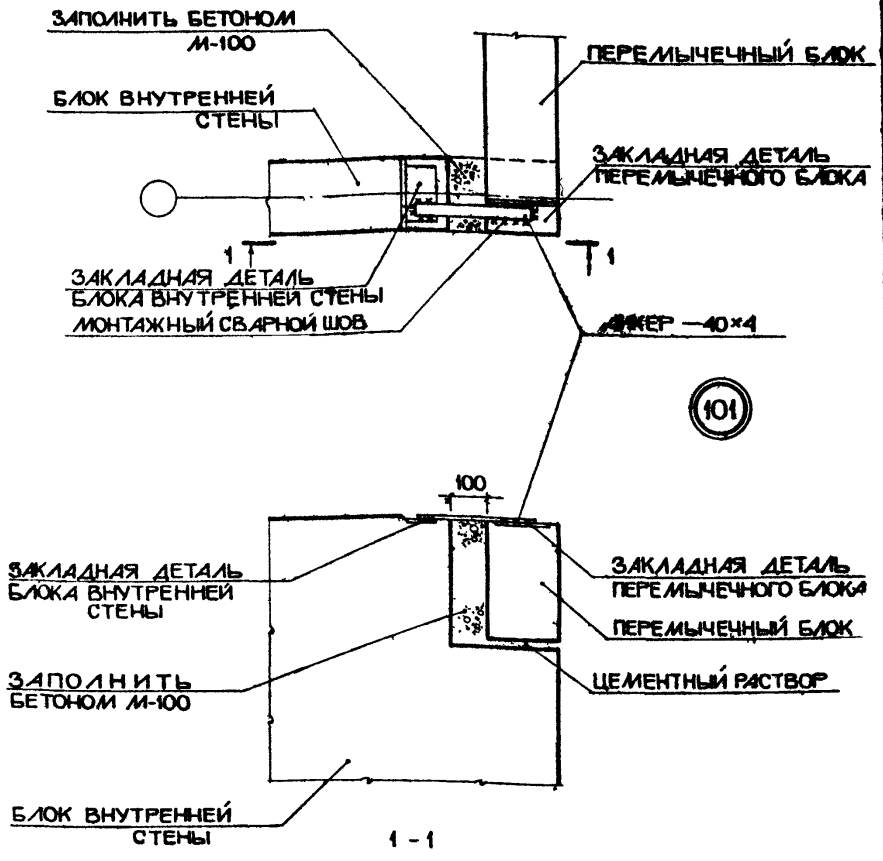

ОБЩИЕ ПРИМЕЧАНИЯ СМОТРЕТЬ ЛИСТ 9.

г. МОСКВА
ВЗАМЕН
РУК. ГРУППЫ СКАБИЧЕВСКАЯ
СТ. ИНЖЕНЕР ГНЕТОВА И

ТД	КРЕПЛЕНИЕ БЛОКА ВНУТРЕННЕЙ СТЕНЫ И ПЕРЕМЫЧЕЧНОГО БЛОКА ВИД 1-1.	СЕРИЯ 2.130-1	
1971г.	ДЕТАЛЬ 101.	ВЫПУСК 2	ЛИСТ 37

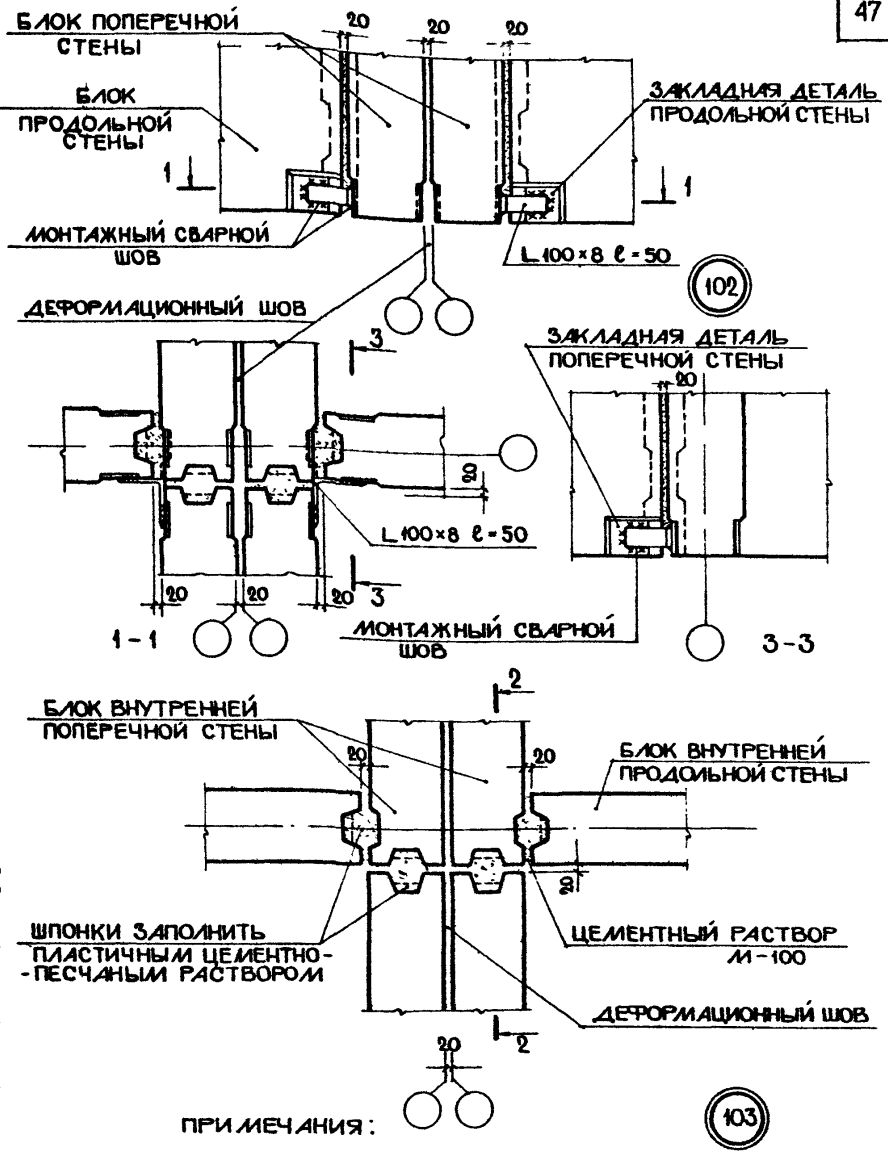

ПРИМЕЧАНИЯ:

1. ОБЩИЕ ПРИМЕЧАНИЯ СМОТРЕТЬ ЛИСТ 9.
2. РАЗРЕЗ 2-2 СМОТРЕТЬ ЛИСТ 35.
3. ДАННЫЙ ЛИСТ СМОТРЕТЬ СОВМЕСТНО С ЛИСТОМ 39.

ТД	ПРИМЫКАНИЕ И КРЕПЛЕНИЕ БЛОКОВ ВНУТРЕННИХ СТЕН У ДЕФОРМАЦИОННОГО ШВА РАЗРЕЗЫ 1-1, 3-3	СЕРИЯ 2.130-1	
1971 г.	ДЕТАЛИ 102, 103.	ВЫПУСК 2	ЛИСТ 38

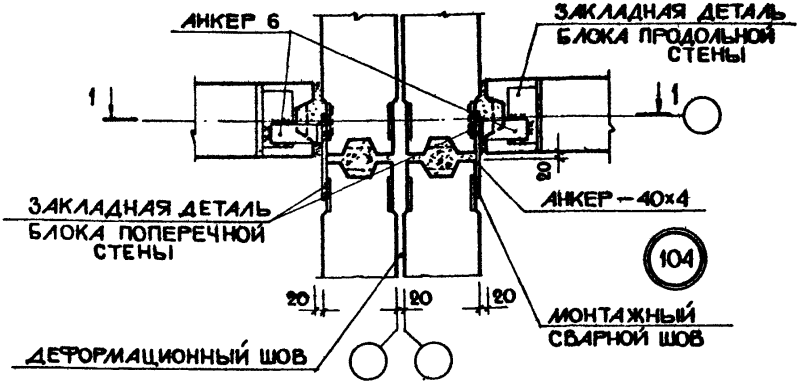

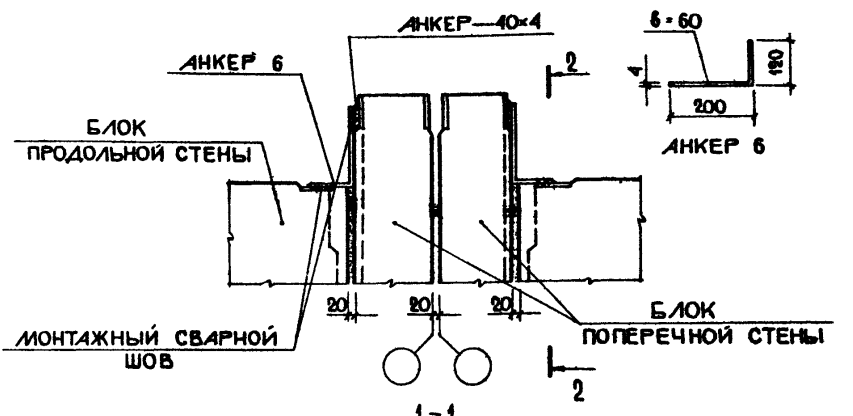

1 – 1

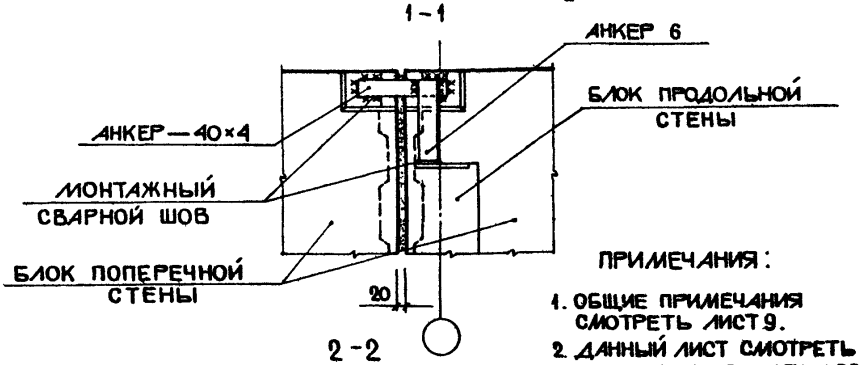

2 – 2

ПРИМЕЧАНИЯ:

1. ОБЩИЕ ПРИМЕЧАНИЯ СМОТРЕТЬ ЛИСТ 9.
2. ДАННЫЙ ЛИСТ СМОТРЕТЬ СОВМЕСТНО С ЛИСТОМ 38.

ТД	ПРИМЫКАНИЕ И КРЕПЛЕНИЕ БЛОКОВ ВНУТРЕННИХ СТЕН У ДЕФОРМАЦИОННОГО ШВА. РАЗРЕЗЫ 1-1, 2-2.	СЕРИЯ 2.130-1	
1971 г.	ДЕТАЛЬ 104.	ВЫПУСК 2	ЛИСТ 39

ВЗАМЕН

РУК. ГРУППЫ СКАБИЧЕВСКАЯ М.
СТ. ИНЖЕНЕР ХАРИТОНОВА А.

г. МОСКВА

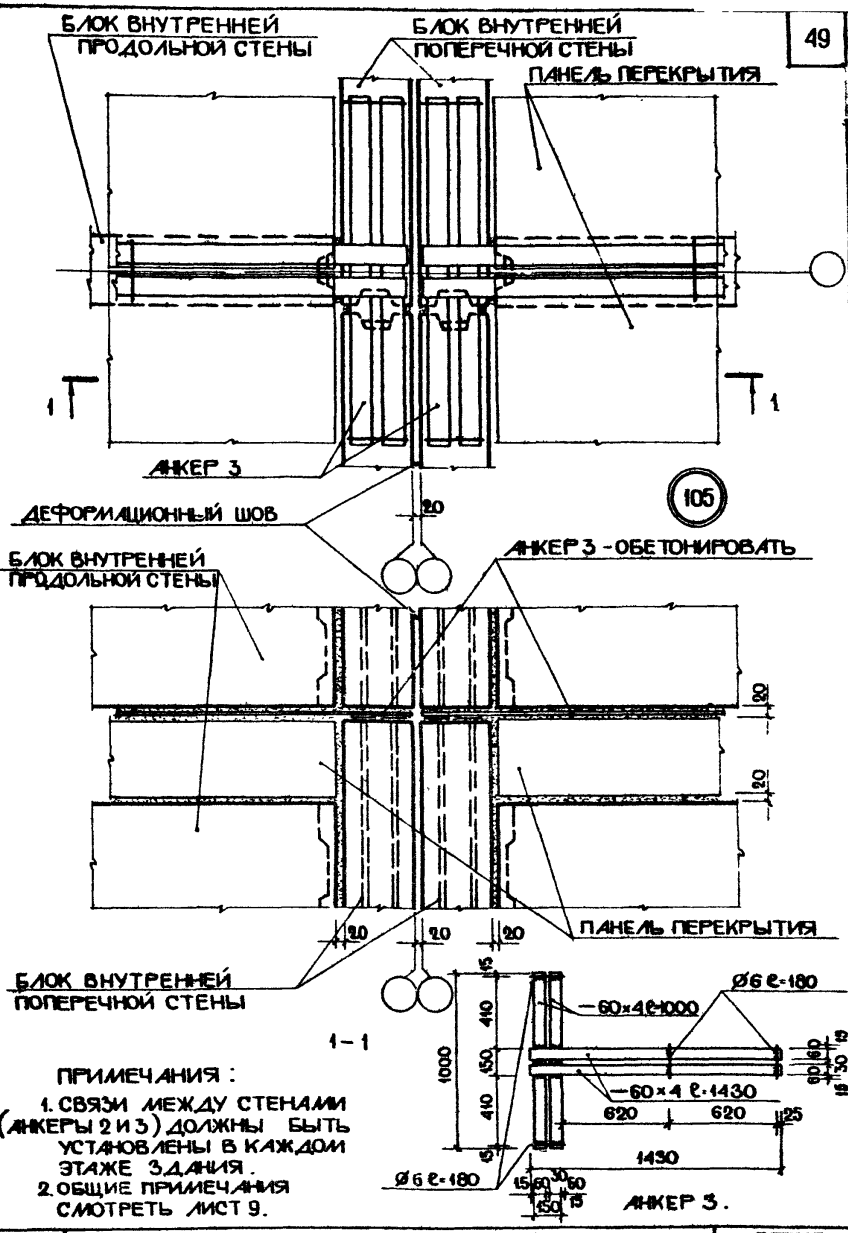

ПРИМЕЧАНИЯ :

1. СВЯЗИ МЕЖДУ СТЕНАМИ (АНКЕРЫ 2 И 3) ДОЛЖНЫ БЫТЬ УСТАНОВЛЕНЫ В КАЖДОМ ЭТАЖЕ ЗДАНИЯ.
2. ОБЩИЕ ПРИМЕЧАНИЯ СМОТРЕТЬ ЛИСТ 9.

ТД	АНКЕРОВКА В МЕСТАХ ПРИМЫКАНИЯ ВНУТРЕННИХ СТЕН К ДЕФОРМАЦИОННОМУ ШВУ. РАЗРЕЗ 1-1.	СЕРИЯ 2.130-1	
1971г.	ДЕТАЛЬ 105.	ВЫПУСК 2	ЛИСТ 40

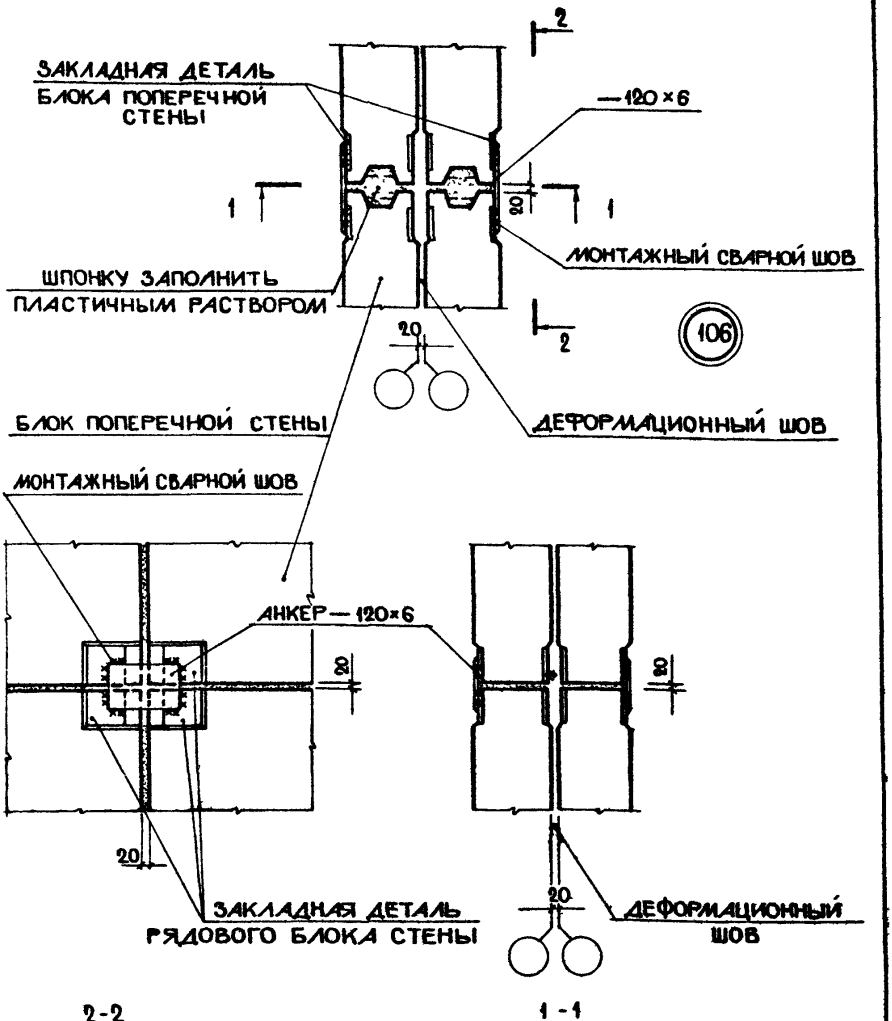

ОБЩИЕ ПРИМЕЧАНИЯ
СМОТРЕТЬ ЛИСТ 9

ТД	ПРИМЫКАНИЕ И КРЕПЛЕНИЕ РЯДОВЫХ БЛОКОВ ВНУТРЕННИХ СТЕН У ДЕФОРМАЦИОННОГО ШВА	СЕРИЯ 2.130-1	
1971 г.	ДЕТАЛЬ 106.	ВЫПУСК 2	ЛИСТ 41

ВЗАМЕН

РУК ГРУППЫ СТ ИНЖЕНЕР

ЖАБИЧЕВСКАЯ М. КАРИТОНОВА А.

г. МОСКВА

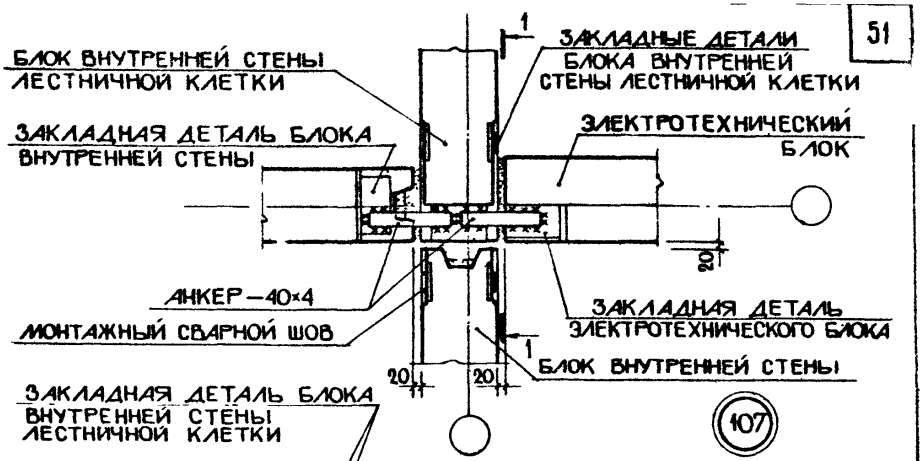

107

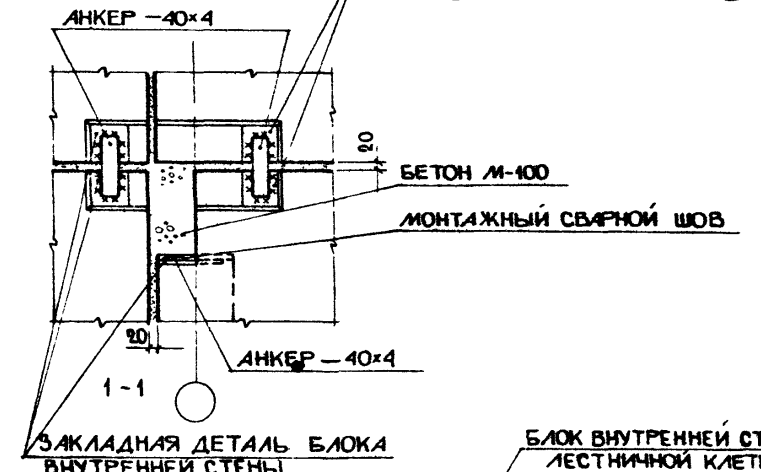

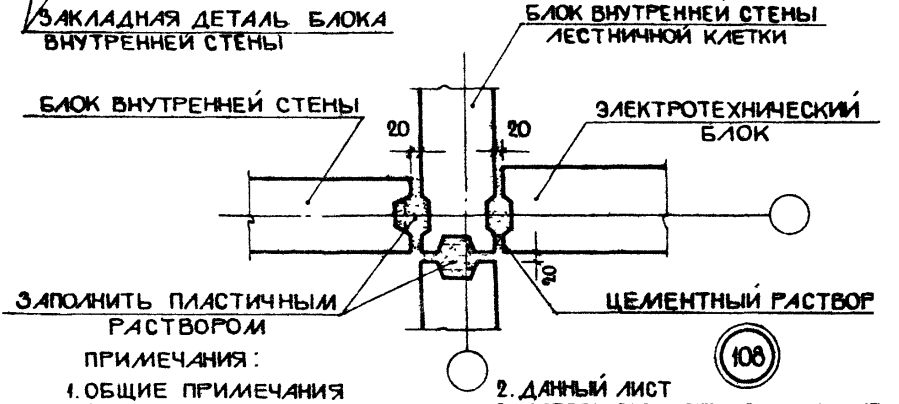

108

ПРИМЕЧАНИЯ:

1. ОБЩИЕ ПРИМЕЧАНИЯ СМОТРЕТЬ ЛИСТ 9

2. ДАННЫЙ ЛИСТ СМОТРЕТЬ СОВМЕСТНО С ЛИСТОМ 43.

ТД	ПРИМЫКАНИЕ И КРЕПЛЕНИЕ ЭЛЕКТРОТЕХНИЧЕСКОГО БЛОКА К БЛОКАМ ВНУТРЕННИХ СТЕН. РАЗРЕЗЫ 1-1, 2-2.	СЕРИЯ 2.130-1	
1971г.	ДЕТАЛИ 107, 108.	ВЫПУСК 2	ЛИСТ 42

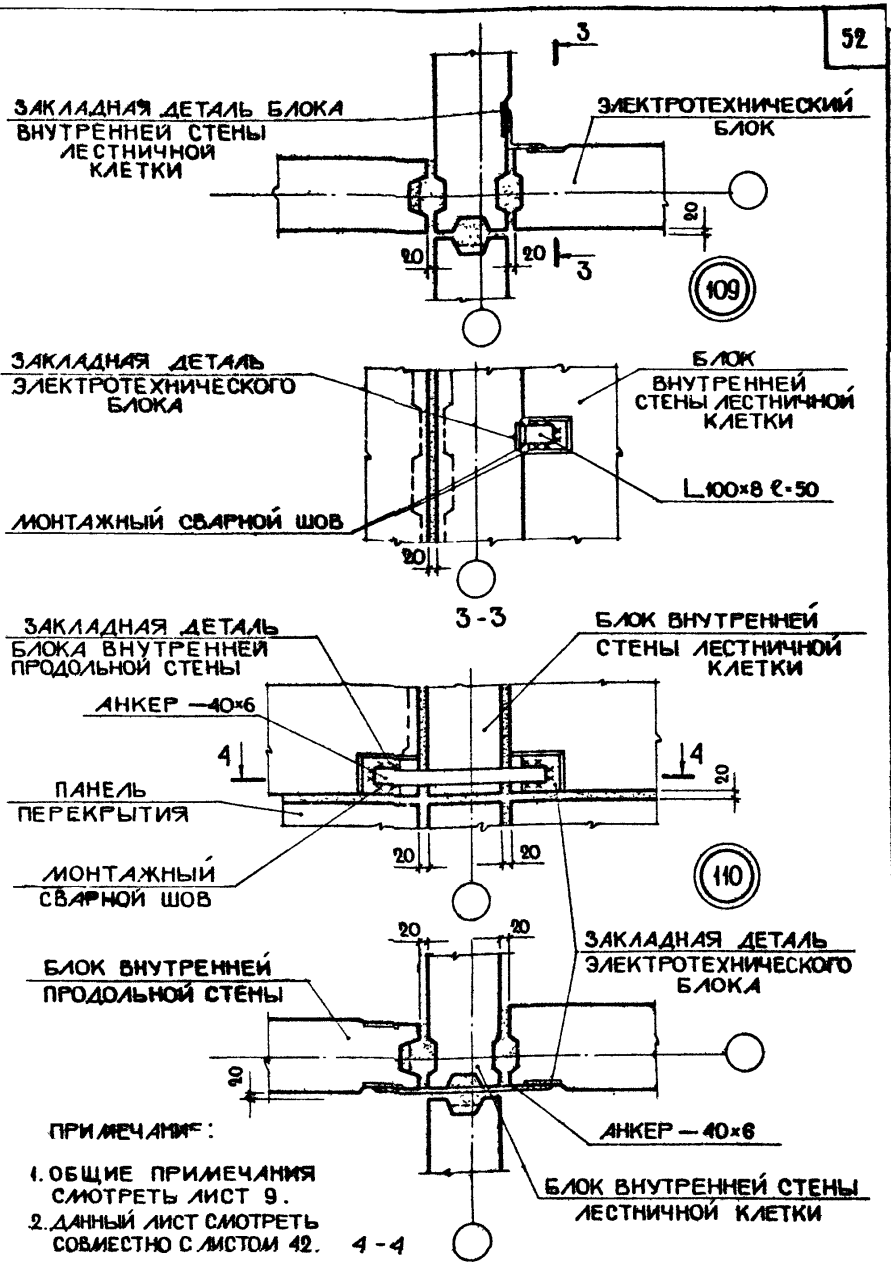

ПРИМЕЧАНИЯ:

1. ОБЩИЕ ПРИМЕЧАНИЯ СМОТРЕТЬ ЛИСТ 9.
2. ДАННЫЙ ЛИСТ СМОТРЕТЬ СОВМЕСТНО С ЛИСТОМ 42.

ТД	ПРИМЫКАНИЕ И КРЕПЛЕНИЕ ЭЛЕКТРОТЕХНИЧЕСКОГО БЛОКА К БЛОКАМ ВНУТРЕННИХ СТЕН. РАЗРЕЗЫ 3-3, 4-4.	СЕРИЯ 2.130-1	
1971г.	ДЕТАЛИ 109, 110.	ВЫПУСК 2	ЛИСТ 43

ВЗАМЕН
ИНВ. № ПОДЛ.
ИЛЬИНА Н
СТ. ТЕХНИК
ГИПРОНИИ
г. МОСКВА

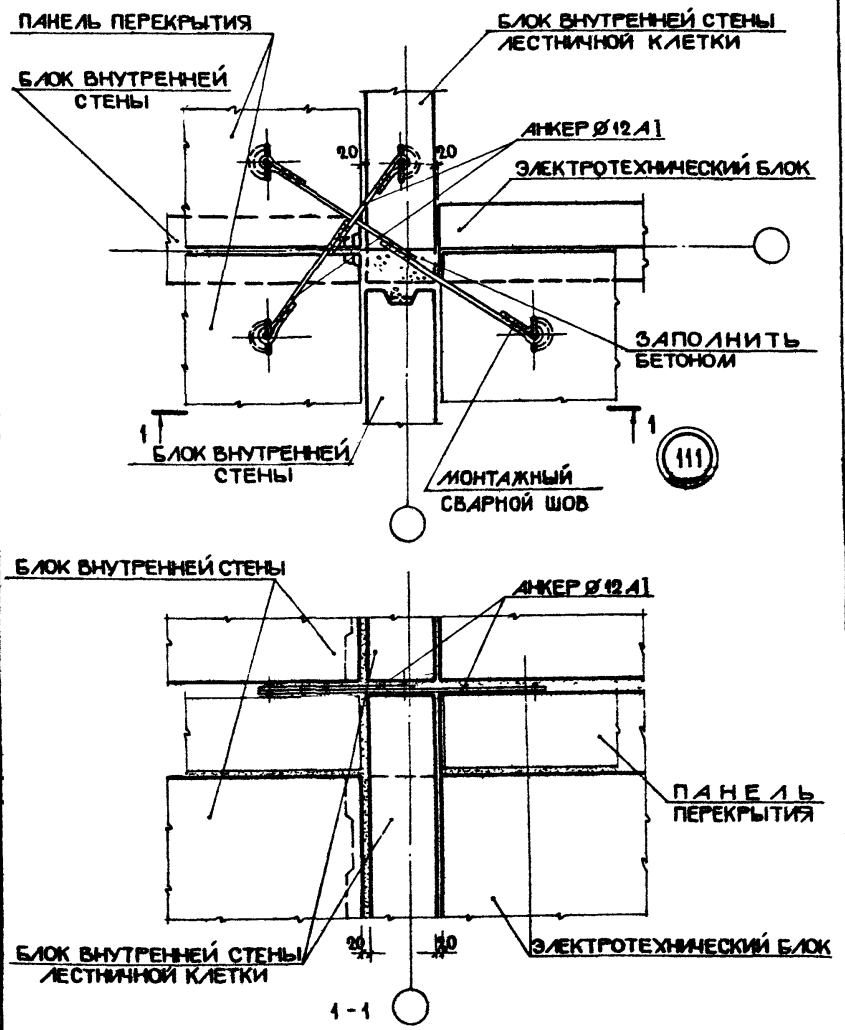

ОБЩИЕ ПРИМЕЧАНИЯ СМОТРЕТЬ ЛИСТ 9

ТД	КРЕПЛЕНИЕ БЛОКОВ ВНУТРЕННИХ СТЕН РАЗРЕЗ 1-1	СЕРИЯ 2.130-1
1971г.	ДЕТАЛЬ 111.	ВЫПУСК 2 / ЛИСТ 44

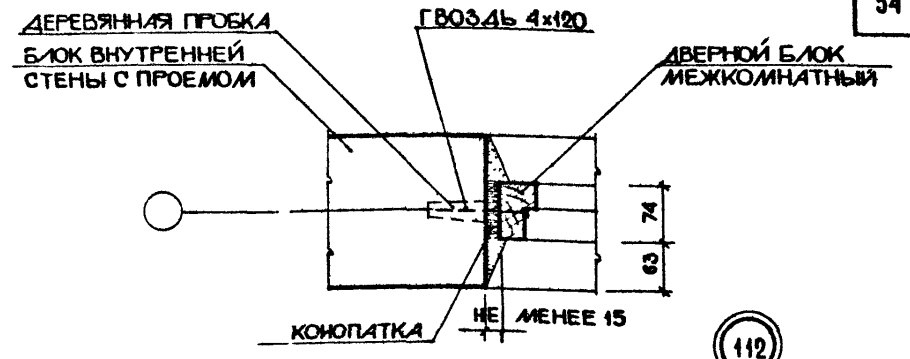

112

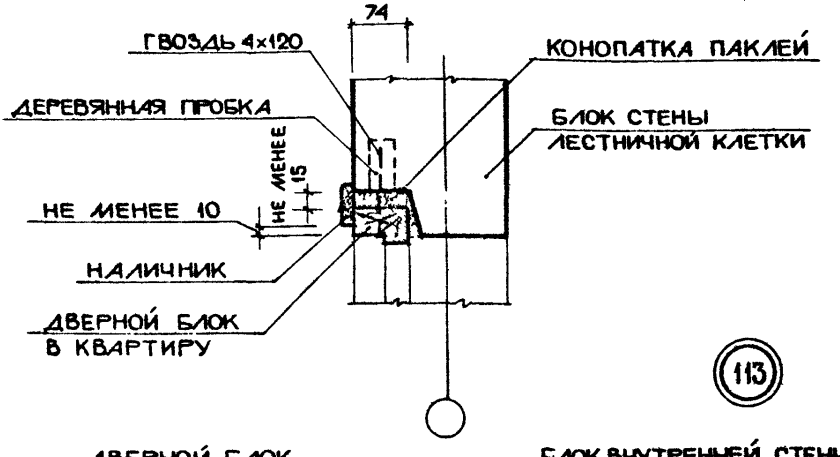

113

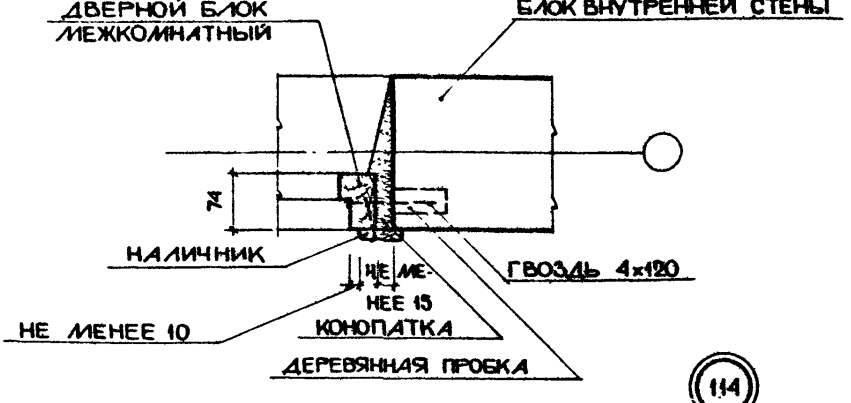

114

ДВЕРНЫЕ БЛОКИ ПРИНЯТЫ ПО ГОСТ 6629-64.

ТД	УСТАНОВКА ДВЕРНЫХ БЛОКОВ ВО ВНУТРЕННИХ СТЕНАХ.	СЕРИЯ 2.130-1	
1971г.	ДЕТАЛИ 112, 113, 114.	ВЫПУСК 2	ЛИСТ 45

ВЗАМЕН

ХАРИТОНОВА А.

СТ ИНЖЕНЕР

Г. МОСКВА

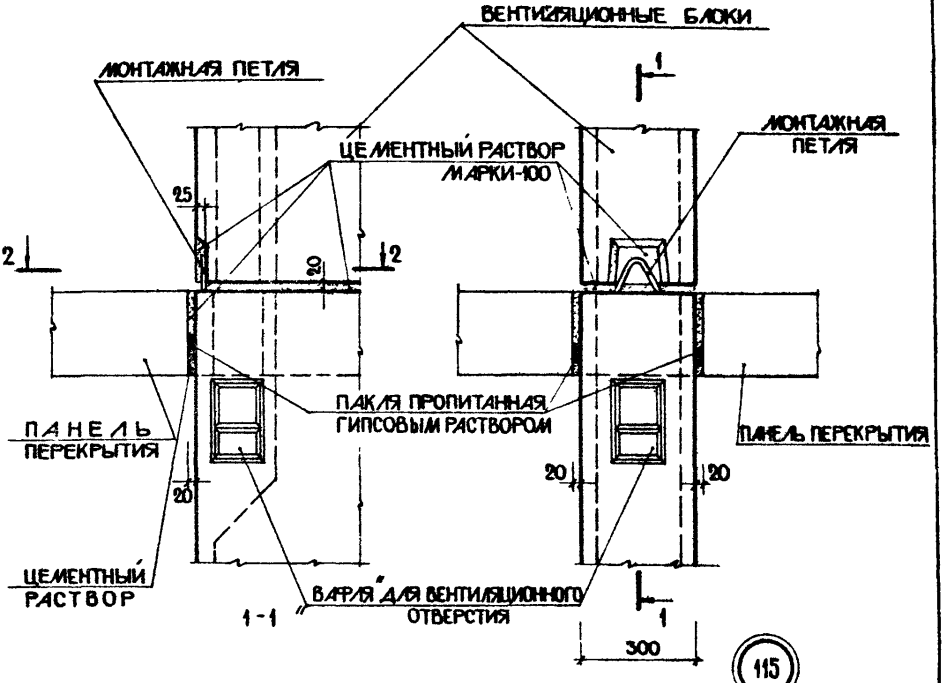

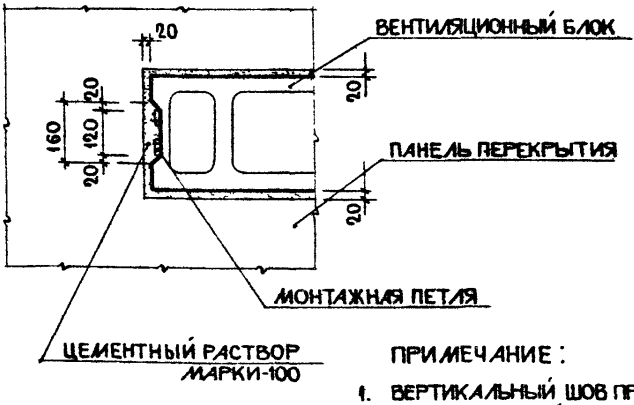

2-2

ПРИМЕЧАНИЕ:

1. ВЕРТИКАЛЬНЫЙ ШОВ ПРОКОНОПАТИТЬ ПАКЛЕЙ С ПОСЛЕДУЮЩЕЙ ЗАЧЕКАНКОЙ ШВА ЦЕМЕНТНЫМ РАСТВОРОМ.

ТД	УСТАНОВКА ПОЭТАЖНЫХ ВЕНТИЛЯЦИОННЫХ БЛОКОВ	СЕРИЯ 2.130-1	
1971г.	ДЕТАЛЬ 115.	ВЫПУСК 2	ЛИСТ 46

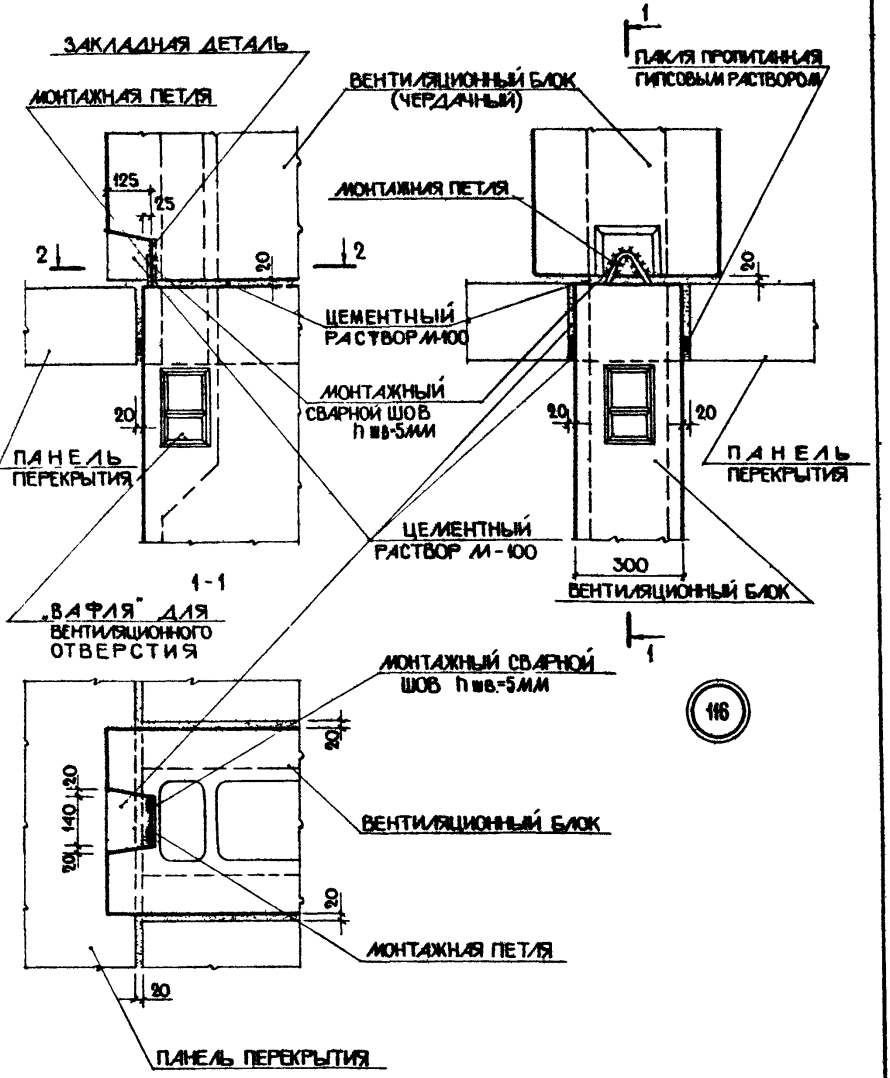

ПРИМЕЧАНИЕ СМОТРЕТЬ ЛИСТ 46.

ТД	УСТАНОВКА ЧЕРДАЧНОГО ВЕНТИЛЯЦИОННОГО БЛОКА.	СЕРИЯ 2.130-1	
1971г.	ДЕТАЛЬ 116.	ВЫПУСК 2	ЛИСТ 47

ВЗАМЕН

РУК ГРУППЫ СТ ИНЖЕНЕР

СХАНИЧЕВСКАЯ ХАРИТОНОВА А

Г. МОСКВА

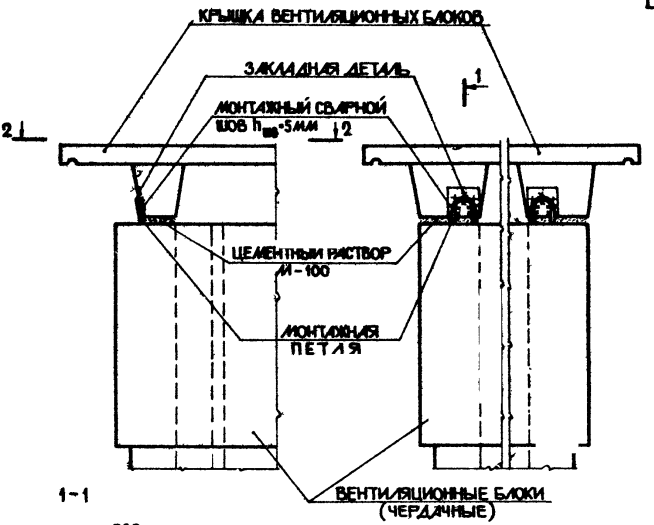

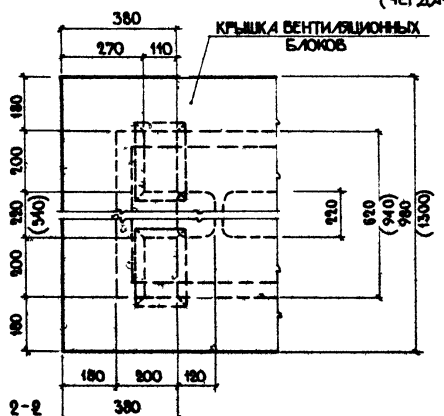

117

РАЗМЕРЫ В СКОБКАХ ОТНОСЯТСЯ К КРЫШКЕ УСТАНАВЛИВАЕМОЙ НАД СПАРЕННЫМИ ВЕНТБЛОКАМИ.

gost.e-ecolog.ru

	...ЕПЛЕНИЕ КРЫШКИ ВЕНТИЛЯЦИОННОГО БЛОКА.	СЕРИЯ 2.130-1
1971г.	ДЕТАЛЬ 117.	ВЫПУСК 2 / ЛИСТ 48