ФЕДЕРАЛЬНОЕ АГЕНТСТВО

ПО ТЕХНИЧЕСКОМУ РЕГУЛИРОВАНИЮ И МЕТРОЛОГИИ

НАЦИОНАЛЬНЫЙ СТАНДАРТ РОССИЙСКОЙ ФЕДЕРАЦИИ

ГОСТ Р ИСО 6765— 2005

Судостроение

БАРЖИ СУДОВЫЕ СЕРИИ 3

Основные размеры

ISO 6765:1985
Shipbuilding — Shipborne barges, series 3 — Main dimensions
(IDT)

Издание официальное

БЗ 1—2006/411

Москва
Стандартинформ
2006

gost.e-ecolog.ru

Предисловие

Цели и принципы стандартизации в Российской Федерации установлены Федеральным законом от 27 декабря 2002 г. № 184-ФЗ «О техническом регулировании», а правила применения национальных стандартов Российской Федерации — ГОСТ Р 1.0—2004 «Стандартизация в Российской Федерации. Основные положения»

Сведения о стандарте

1 ПОДГОТОВЛЕН Научно-исследовательским институтом по стандартизации и сертификации «Лот» ФГУП «ЦНИИ им. акад. А.Н. Крылова» на основе аутентичного перевода международного стандарта, указанного в пункте 4

2 ВНЕСЕН Техническим комитетом по стандартизации ТК 005 «Судостроение»

3 УТВЕРЖДЕН И ВВЕДЕН В ДЕЙСТВИЕ Приказом Федерального агентства по техническому регулированию и метрологии от 28 декабря 2005 г. № 389-ст

4 Настоящий стандарт идентичен международному стандарту ИСО 6765:1985 «Судостроение. Судовые баржи, серия 3. Основные размеры» (ISO 6765:1985 «Shipbuilding — Shipborne barges, series 3 — Main dimensions»).

Наименование настоящего стандарта изменено относительно наименования указанного международного стандарта для приведения его в соответствие с ГОСТ Р 1.5 —2004 (подраздел 3.5)

5 ВВЕДЕН ВПЕРВЫЕ

Информация об изменениях к настоящему стандарту публикуется в ежегодно издаваемом информационном указателе «Национальные стандарты», а текст изменений и поправок — в ежемесячно издаваемых информационных указателях «Национальные стандарты». В случае пересмотра (замены) или отмены настоящего стандарта соответствующее уведомление будет опубликовано в ежемесячно издаваемом информационном указателе «Национальные стандарты». Соответствующая информация, уведомление и тексты размещаются также в информационной системе общего пользования – на официальном сайте Федерального агентства по техническому регулированию и метрологии в сети Интернет

© Стандартинформ, 2006

Настоящий стандарт не может быть полностью или частично воспроизведен, тиражирован и распространен в качестве официального издания без разрешения Федерального агентства по техническому регулированию и метрологии

НАЦИОНАЛЬНЫЙ СТАНДАРТ РОССИЙСКОЙ ФЕДЕРАЦИИ

Судостроение

БАРЖИ СУДОВЫЕ СЕРИИ 3

Основные размеры

Shipbuilding. Shipborne barges, series 3. Main dimensions

Дата введения — 2007—01—01

1 Область применения

Настоящий стандарт устанавливает главные размерения и размеры основных конструктивных элементов судовых барж серии 3.

2 Термины и определения

В настоящем стандарте применен следующий термин с соответствующим определением:

судовые баржи серии 3 (shipborne barge, series 3): Баржи, грузовые операции с которыми на баржевозе осуществляют с помощью подъемника или системы докования.

3 Размеры барж

3.1 Основные размеры барж серии 3 должны соответствовать указанным в таблице 1.

Таблица 1

Размеры в миллиметрах

Длина L	Ширина B	Высота		Расстояние между наружной кромкой направляющего угольника и диаметральной плоскостью N	Габаритная осадка в пресной воде T_{max}	Максимальное водоизмещение D, т
		борта в оконечностях H	габаритная на миделе (без учета направляющих угольников) H_1			
38250	11000	3900	5300	3407	3460	38250

3.2 Стационарное оборудование, устанавливаемое на палубе в оконечностях во всех местах, не должно выступать за габаритную высоту.

Издание официальное

4 Установочные и крепежные элементы

4.1 К установочным и крепежным элементам относят:
- днищевые направляющие угольники;
- бортовые гнезда для крепления барж на верхней палубе баржевоза;
- точки контактов прижимных домкратов на промежуточной палубе судна-носителя.

4.2 Расположение установочных и крепежных элементов приведено на рисунках 1—3.

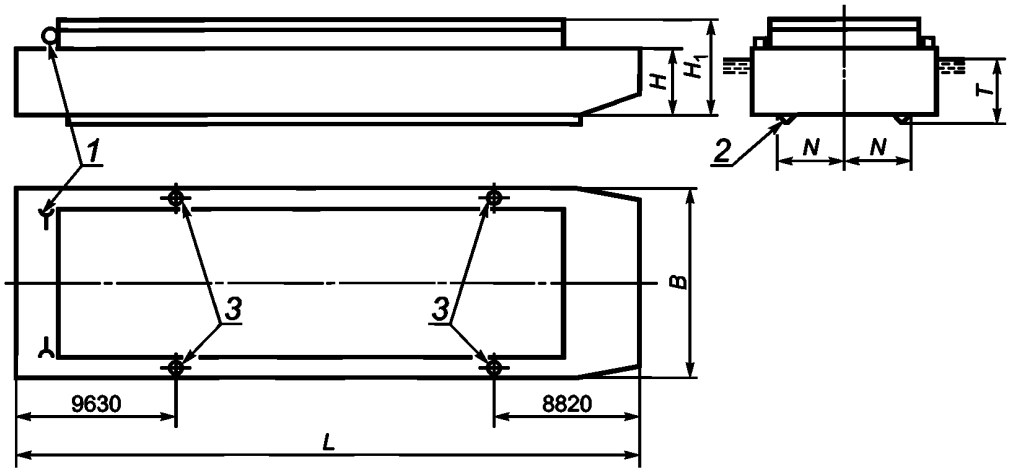

1 — присоединение шлангов подачи CO_2; *2* — направляющий угольник размерами 200 × 200 × 12 мм; *3* — установочная тумба

Рисунок 1 — Основные размеры судовой баржи серии 3 и расположение днищевых направляющих угольников

Примечания
1 Форма обводов корпуса показана схематично и стандартом не устанавливается.
2 Длина направляющего угольника должна составлять не менее 80 % длины днища баржи.
3 Диаметр установочной тумбы равен 150 мм.

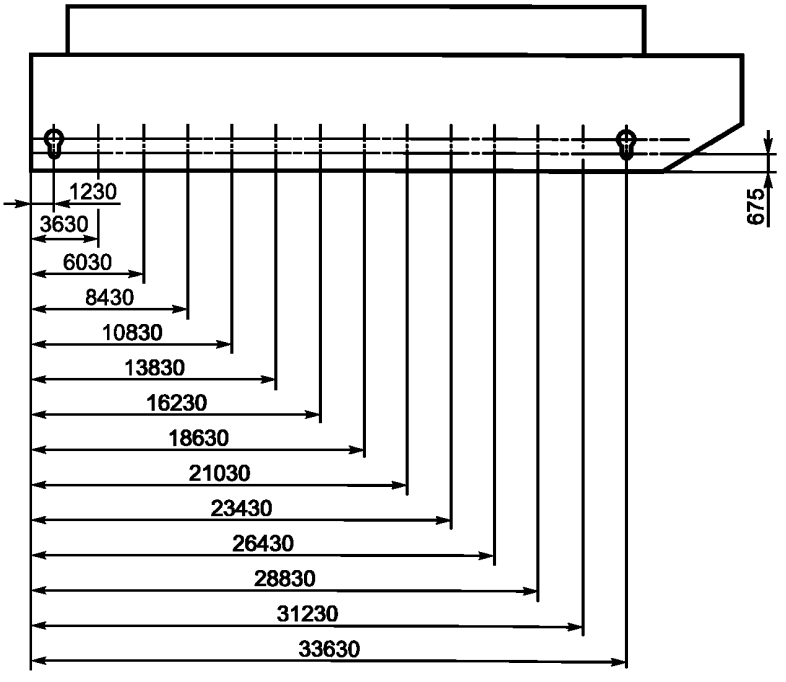

Рисунок 2 — Расположение бортовых гнезд

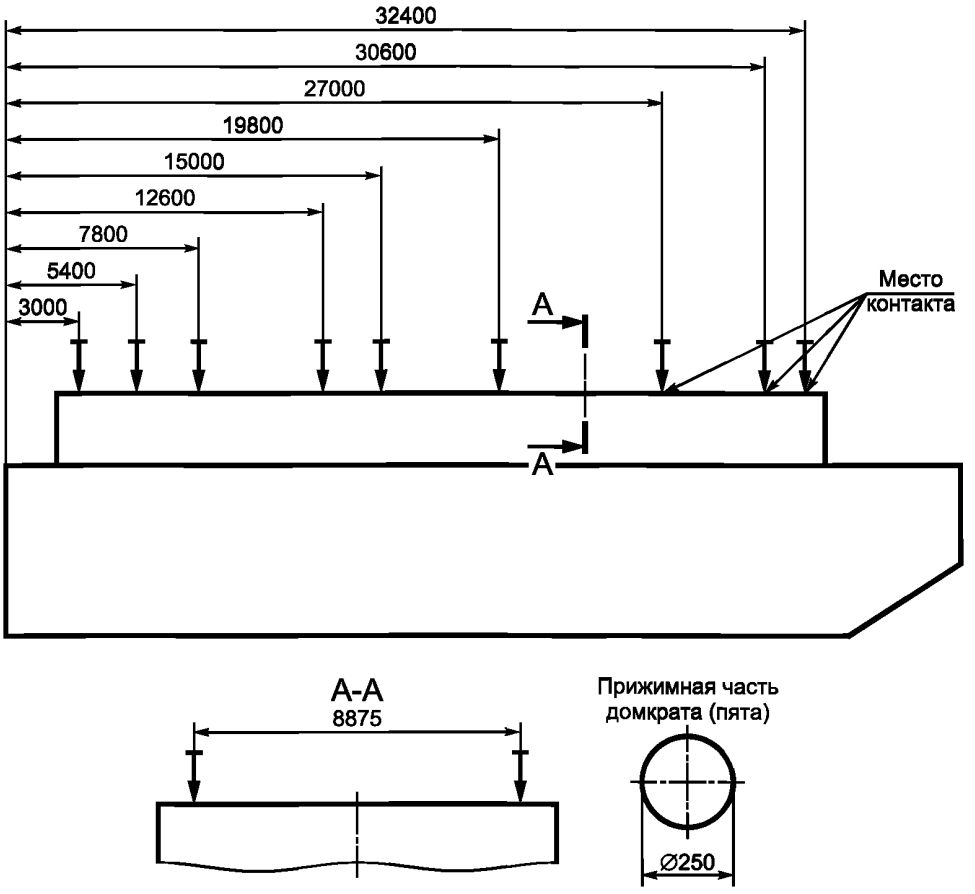

Рисунок 3 — Расположение мест контактов на барже и прижимных устройств на судне-носителе

5 Допуски

Допуски на размеры, которые определяют взаимозаменяемость барж при их погрузке на баржевоз приведены в таблице 2.

Таблица 2

В миллиметрах

Допуски на:			
L	*B*	*H*	*N*
± 38	± 22	±15	+ 0 — 5

Примечание — Размеры, указанные в настоящем стандарте без допусков, допускается использовать с допусками, которые определяют по стандартам, применяемым в национальном судостроении.

УДК 629.12.012:629.122-78:006.354 ОКС 47.060 Д41 ОКП 74 1710

Ключевые слова: судостроение, суда, баржи судовые, размеры, допуски

Редактор *О.В. Гелемеева*
Технический редактор *В.Н. Прусакова*
Корректор *Е.Д. Дульнева*
Компьютерная верстка *Л.А. Круговой*

Сдано в набор 18.05.2006. Подписано в печать 14.06.2006. Формат 60 × 84 1/8. Бумага офсетная. Гарнитура Ариал.
Печать офсетная. Усл. печ. л. 0,93. Уч.-изд. л. 0,45. Тираж 129 экз. Зак. 397. С 2948.

ФГУП «Стандартинформ», 123995 Москва, Гранатный пер., 4.
gost.e-ecolog.ru gost.e-ecolog.ru
Набрано во ФГУП «Стандартинформ» на ПЭВМ.
Отпечатано в филиале ФГУП «Стандартинформ» — тип. «Московский печатник», 105062 Москва, Лялин пер., 6.

gost.e-ecolog.ru