УДК 669.14-413:621.165 Группа Е25

ОТРАСЛЕВОЙ СТАНДАРТ

Плиты закладные сварные и литые турбоагрегатов

ПЛИТЫ ЗАКЛАДНЫЕ ЛИТЫЕ СИММЕТРИЧНЫЕ

Конструкция и размеры

ОКП 31 1148

ОСТ 34-10-471-89

Взамен ОСТ 34-42-471-80

Приказом Министерства энергетики и электрификации СССР от 14.12.89 № 167а срок действия установлен с 01.02.90 до 01.02.95

НЕСОБЛЮДЕНИЕ СТАНДАРТА ПРЕСЛЕДУЕТСЯ ПО ЗАКОНУ

1. *Настоящий стандарт распространяется на плиты закладные литые симметричные длиной от 200 до 720 мм для турбин и генераторов мощностью 50-1200 МВт, устанавливаемых на постоянных подкладках.*

Издание официальное *Перепечатка воспрещена*

gost.e-ecolog.ru

2. Конструкция и размеры плит закладных должны соответствовать указанным на чертеже и в таблице.

Исполнение 1

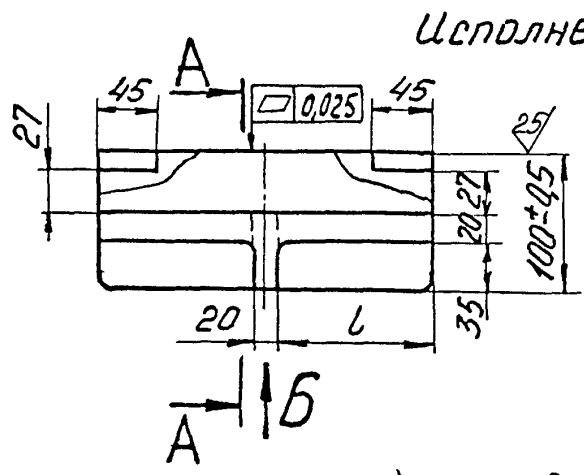

А-А

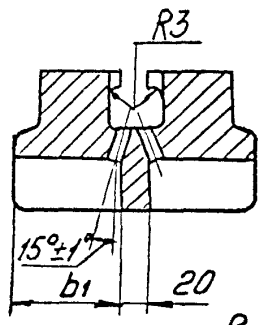

Вид Б

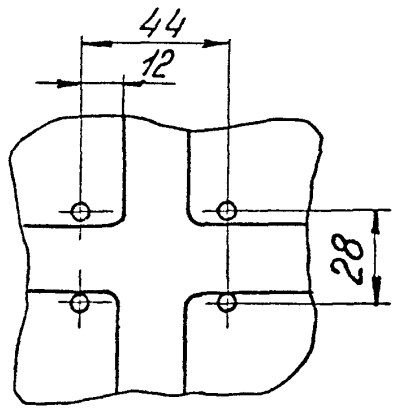

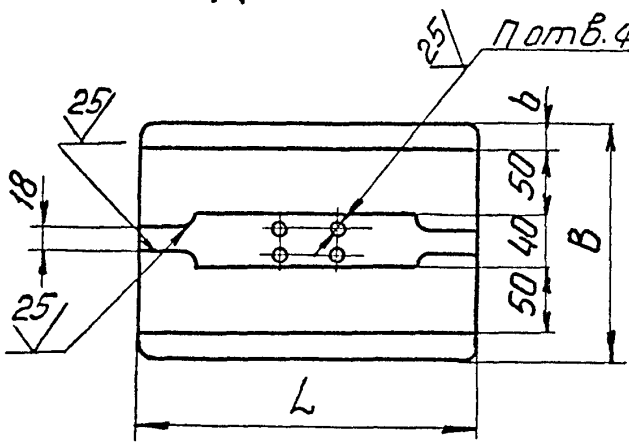

Исполнение 2

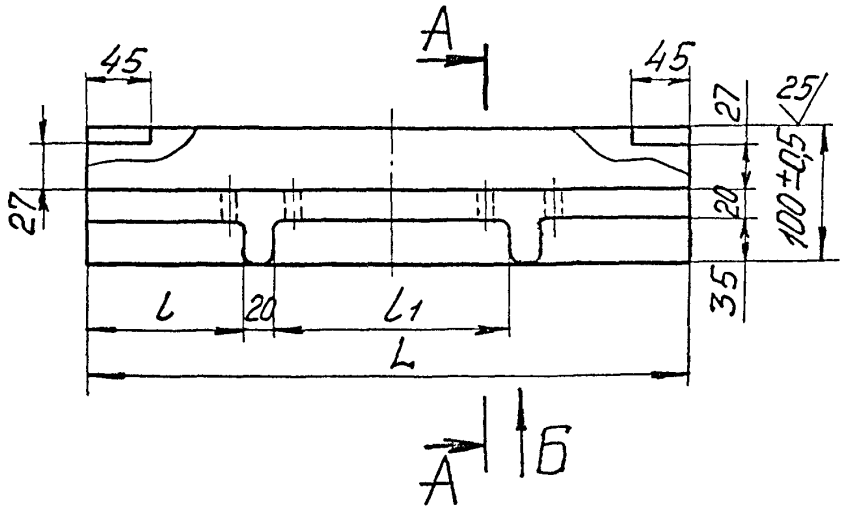

Размеры в мм

Обозначение плиты закладной	Исполнение	L	B	b	b_1	l	l_1	n отв.	Масса, кг.
01 ОСТ 34-10-471-89	1	200	170	15	75	90	–	4	15,2
02		250	180	20	80	115			19,4
03			230	45	105				21,6
04		330				155			28,1
05	2	380	180	20	80	100	140	8	30,7
06		450				120	170		34,8
07		530				160			40,7
08		580							44,4
09		630				185	220		48,1
10 ОСТ 34-10-471-89		720				230			54,5

Пример условного обозначения плиты закладной литой симметричной длиной 380мм и шириной 180мм.

плита закладная 05 ОСТ 34-10-471-89

3. Материал - отливка 25Л-II ГОСТ 977-75

4. Припуски на механическую обработку, допуски на размеры и массу отливки должны соответствовать II классу точности ГОСТ 2009-55, а формовочные уклоны - ГОСТ 3212-80.

5. Отливка должна быть очищена от песка и окалины, прибыли и литники - удалены, а места их расположения - зачищены в пределах допусков.

6. Отливка должна подвергаться термической обработке, обеспечивающей механические свойства, соответствующие требованиям ГОСТ 977-75

7. На обрабатываемых поверхностях отливки не допускается поверхностные дефекты, превышающие по глубине $\frac{2}{3}$ припуска на механическую обработку.

8. Неуказанные литейные радиусы 8мм.

9. Неуказанные предельные отклонения размеров: отверстий по H14, валов по h14, остальных $\pm \frac{IT14}{2}$.

gost.e-ecolog.ru