УДК 669.14-413:621.165 Группа Е25

# ОТРАСЛЕВОЙ СТАНДАРТ

*Плиты закладные сварные и литые турбоагрегатов*

## ПЛИТЫ ЗАКЛАДНЫЕ ЛИТЫЕ НЕСИММЕТРИЧНЫЕ

*Конструкция и размеры*

ОСТ 34-10-472-89

ОКП 31 1148

Взамен ОСТ 34-42-472-80

*Приказом Министерства энергетики и электрификации СССР от 14.12.89 № 167а срок действия установлен с 01.02.90 до 01.02.95*

Несоблюдение стандарта преследуется по закону

1. Настоящий стандарт распространяется на плиты закладные литые несимметричные длиной от 200 до 580 мм для турбин и генераторов мощностью 50 -1200 МВт, устанавливаемых на постоянных подкладках.

*Издание официальное* *Перепечатка воспрещена*

gost.e-ecolog.ru

2. Конструкция и размеры плит закладных должны соответствовать указанным на чертеже и в таблице.

Исполнение 1 ∇(√)

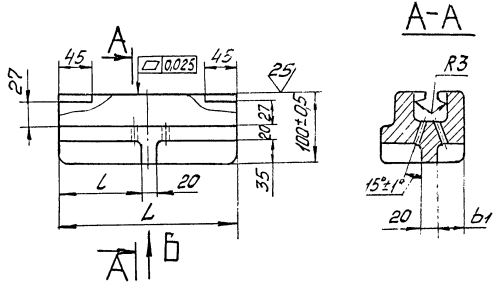


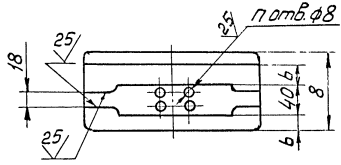

Исполнение 2

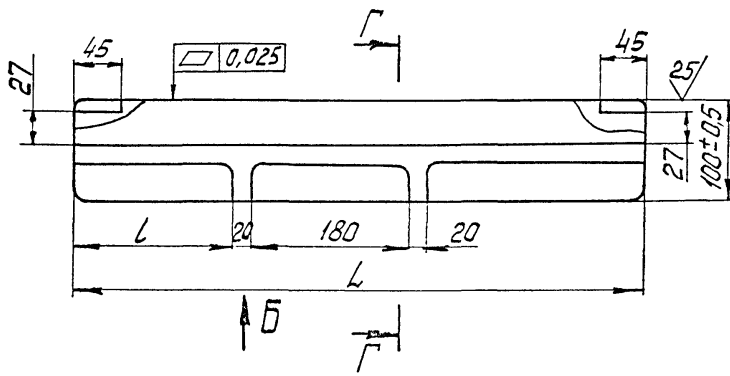


Вид Б

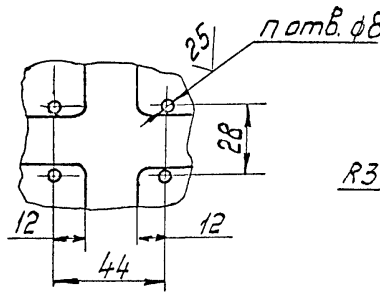


Г-Г

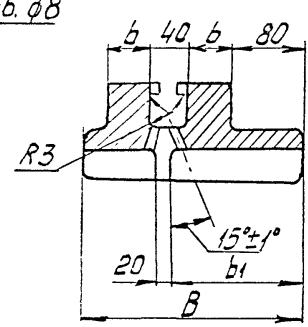

Размеры в мм

| Обозначение плиты закладной | Исполнение | L | B | b | b1 | l | n отв. | Масса, кг |
|---|---|---|---|---|---|---|---|---|
| 01 ОСТ 34-10-472-89 | 1 | 200 | 110 | 30 | 40 | 90 | 4 | 9,6 |
| 02 | | 250 | 115 | | | 115 | | 12,2 |
| 03 | | | 180 | | | | | 15,2 |
| 04 | | 350 | 110 | | | 165 | | 16,6 |
| 05 | 2 | 310 | 220 | 40 | 130 | 45 | 8 | 24,2 |
| 06 | | 400 | | | | 90 | | 30,4 |
| 07 | | 450 | | | | 115 | | 34,0 |
| 08 | | 470 | | | | 125 | | 35,4 |
| 09 ОСТ 34-10-472-89 | | 580 | | | | 180 | | 43,0 |

Пример условного обозначения плиты закладной литой несимметричной длиной 250мм и шириной 180мм.

плита закладная 03 ОСТ 34-10-472-89

3. Материал - Отливка 25Л-II ГОСТ 977-75*

4. Припуски на механическую обработку, допуски на размеры и массу отливки должны соответствовать II классу точности ГОСТ 2009-55, а формовочные уклоны - ГОСТ 3212-80

5. Отливка должна быть очищена от песка и окалины, прибыли и литники - удалены, а места их расположения - зачищены в пределах допусков.

6. Отливка должна подвергаться термической обработке, обеспечивающей механические свойства, соответствующие требованиям ГОСТ 977-75

7. На обрабатываемых поверхностях отливки не допускаются поверхностные дефекты, превышающие по глубине $\frac{2}{3}$ припуска на механическую обработку.

8. Неуказанные литейные радиусы 8мм.

9. Неуказанные предельные отклонения размеров: отверстий по H14, валов по h14, остальных $\pm \frac{IT14}{2}$.

gost.e-ecolog.ru