УДК 669.14-413:621.165 Группа Е25

ОТРАСЛЕВОЙ СТАНДАРТ

Плиты закладные сварные и литые турбоагрегатов

ПОДСТАВКИ СВАРНЫЕ

Конструкция и размеры

ОКП 31 1148

ОСТ 34-10-475-89

Взамен ОСТ 34-42-475-80

Приказом Министерства энергетики и электрификации СССР

от 14.12.89 № 167д

срок действия установлен

с 01.02.90

до 01.02.95

Несоблюдение стандарта преследуется по закону

1. Настоящий стандарт распространяется на подставки сварные под фундаментные рамы для турбин и генераторов мощностью 50-1200 МВт, устанавливаемых на постоянных подкладках.

Издание официальное Перепечатка воспрещена

gost.e-ecolog.ru

2. Конструкция и размеры подставок сварных должны соответствовать указанным на черт. 1 и в табл. 1 и 2.

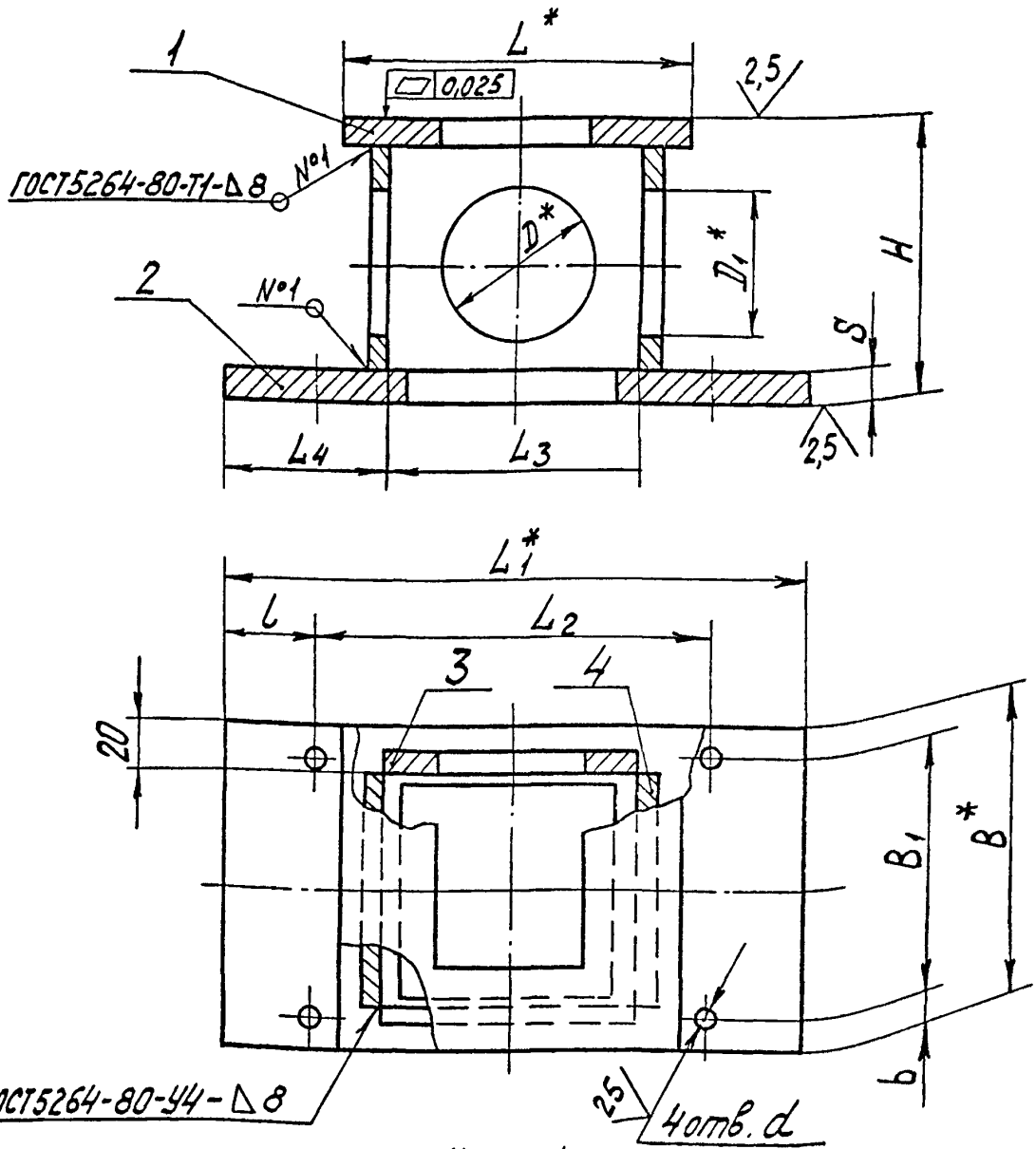

Черт. 1

* Размеры для справок

Размеры в мм

Таблица 1

Обозначение подставки	H	L	L_1	L_2	L_3	L_4	l
01 ОСТ 34-10-475-89	170	300	360	300	200	80	30
02	220	270	370	320		85	25
03			450	310		125	70
04 ОСТ 34-10-475-89	360	500	500	440	300	100	30

Продолжение табл. 1

Обозначение подставки	B	B_1	b	D	D_1	d	S	Масса, кг
01 ОСТ 34-10-475-89	250	200	25	80	80	19	25	33,0
02	350	250	50	120	120		20	47,6
03	250	200	25			18	30	39,2
04 ОСТ 34-10-475-89	440	380	30	150	180	15	20	106,5

Пример условного обозначения подставки сварной высотой 220, длиной 270 и шириной 350 мм:

ПОДСТАВКА 02 ОСТ 34-10-475-89

Таблица 2

Обозначение подставки	Поз. 1 Плита Кол. 1	Поз. 2 Плита Кол. 1
	Обозначение деталей	
01 ОСТ 34-10-475-89	1-01 ОСТ 34-10-475-89	1-02 ОСТ 34-10-475-89
02	1-03	1-04
03	1-05	1-06
04 ОСТ 34-10-475-89	1-07 ОСТ 34-10-475-89	1-07 ОСТ 34-10-475-89

Продолжение табл. 2

Обозначение подставки	Поз. 3 Ребро Кол. 2	Поз. 4 Ребро Кол. 2
	Обозначение деталей	
01 ОСТ 34-10-475-89	2-01 ОСТ 34-10-475-89	2-02 ОСТ 34-10-475-89
02	2-03	2-04
03	2-05	2-06
04 ОСТ 34-10-475-89	2-07 ОСТ 34-10-475-89	2-08 ОСТ 34-10-475-89

2.1. Сварку производить электродами Э42 ГОСТ 9467-75.

2.2. Подставка после сварки подвергается термической обработке с целью снятия остаточных напряжений.

2.3. Предельные отклонения размеров: отверстий по H14, валов по h14, остальных $\pm \frac{IT14}{2}$

3. Конструкция и размеры плиты должны соответствовать указанным на черт. 2 и в табл. 3.

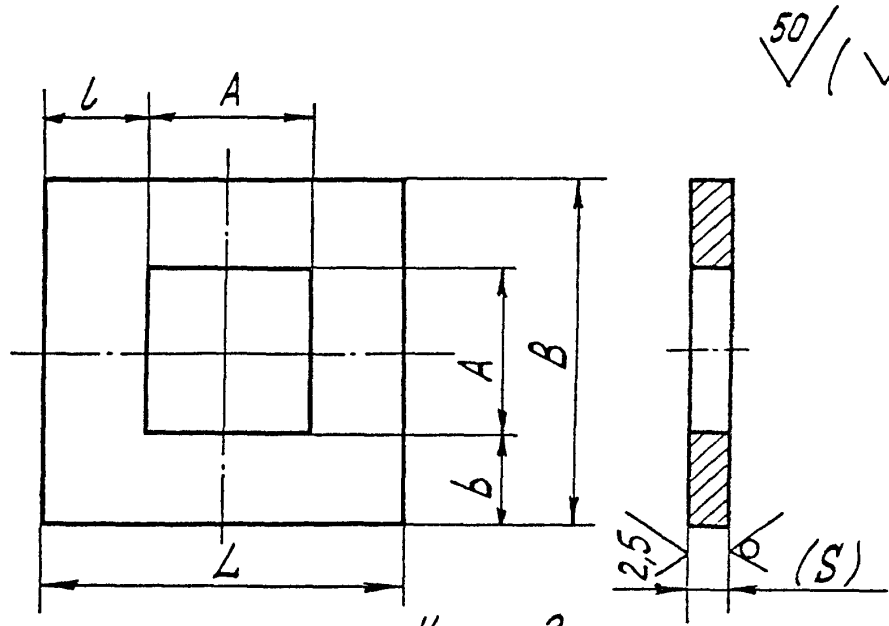

Черт. 2

*Размер в скобках после сварки.

Таблица 3

Размеры в мм

Обозначение плиты	L	B	A	l	b	S	Масса, кг
1-01 ОСТ 34-10-475-89	300	250	120	90	65	20	9,52
1-02	350		170	95	40	25	11,99
1-03	270	350	120	75	115	20	12,58
1-04	370		170	100	90		15,79
1-05	270	250	120	75	65		8,34
1-06	450		170	140	40	30	19,68
1-07 ОСТ 34-10-475-89	500	440	180	160	130	20	29,45

Пример условного обозначения плиты длиной 270 и шириной 350 мм:

ПЛИТА 1-03 ОСТ 34-10-475-89

3.1. Материал Лист $\frac{Б\text{-}ПН\text{-}5\ ГОСТ\ 19903\text{-}74}{ВСт.3пс5\ ГОСТ\ 14637\text{-}79}$

3.2. Предельные отклонения размеров: отверстий по H14, валов по h14, остальных $\pm \frac{IT14}{2}$

4. Конструкция и размеры ребер должны соответствовать указанным на черт. 3 и в табл. 4.

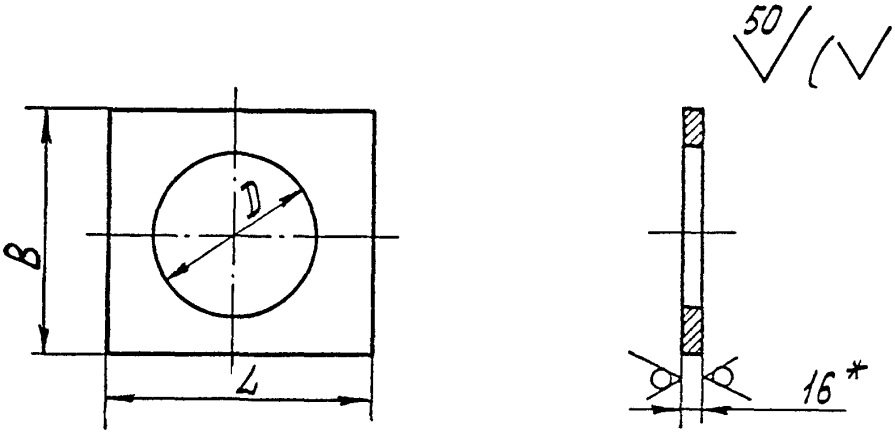

*Размер для справок

Черт. 3

Таблица 4

Размеры в мм

Обозначение ребра	L	B	D	Масса, кг
2-01 ОСТ 34-10-475-89	200	125	80	2,5
2-02	210			2,9
2-03	200	160	120	3,1
2-04	310			6,1
2-05	200	170		2,9
2-06	210			2,4
2-07	300	320	150	9,8
2-08 ОСТ 34-10-475-89	400		180	12,9

Пример условного обозначения ребра длиной 200 и шириной 180 мм:

РЕБРО 2-03 ОСТ 34-10-475-89

4.1. Материал – Лист $\frac{Б\text{-}ЛН\text{-}16\ ГОСТ\ 19903\text{-}74}{В\ Ст.3пс5\ ГОСТ\ 14637\text{-}79}$

4.2. Предельные отклонения размеров: отверстий по H14, валов по h14, остальных $\pm \frac{IT14}{2}$

gost.e-ecolog.ru