УДК 669.14-413:621.165 Группа Е25

ОТРАСЛЕВОЙ СТАНДАРТ

ПЛИТЫ ЗАКЛАДНЫЕ СВАРНЫЕ ДЛЯ УСТАНОВКИ ДИНАМОМЕТРА

Конструкция и размеры

ОКП 31 1148

ОСТ 34-10-470-89

Взамен ОСТ 34-42-470-80

Приказом Министерства энергетики и электрификации СССР от 14.12.89 № 167а срок действия установлен с 01.02.90 до 01.02.95

Несоблюдение стандарта преследуется по закону

1. Настоящий стандарт распространяется на плиты закладные сварные для установки динамометра для турбин и генераторов мощностью 50-1200 МВт, устанавливаемых на постоянных подкладках.

Издание официальное Перепечатка воспрещена

gost.e-ecolog.ru

2. Конструкция и размеры плит закладных должны соответствовать указанным на чертеже и в табл. 1 и 2.

Исполнение 1

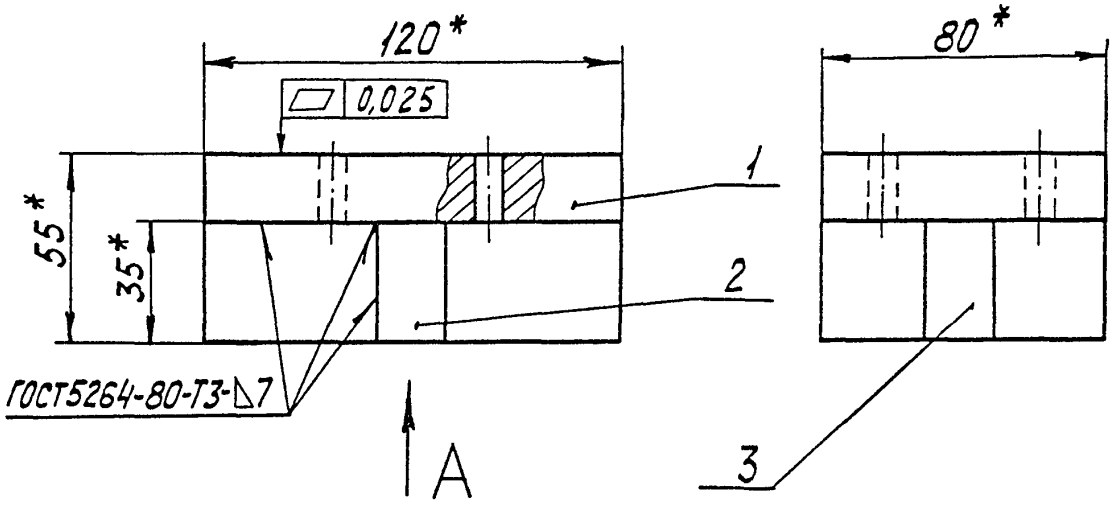

Вид А

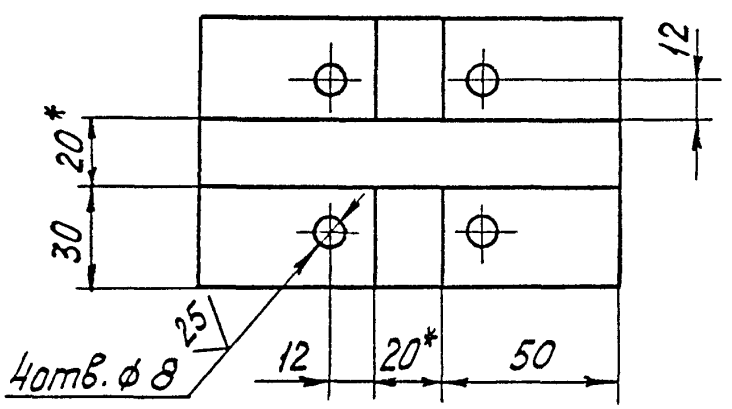

* Размеры для справок

Исполнение 2

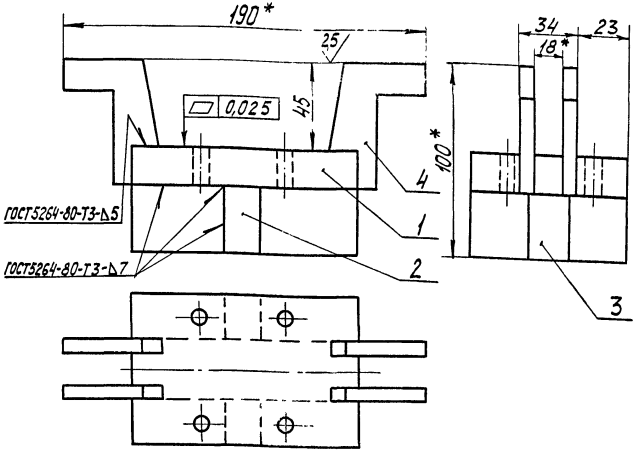

*Размеры для справок

Черт. 1

Таблица 1

Обозначение плиты закладной	Исполнение	Масса, кг
01 ОСТ34-10-470-89	1	2,6
02 ОСТ34-10-470-89	2	3,0

Пример условного обозначения плиты закладной сварной для установки динамометра исполнения 1:

ПЛИТА ЗАКЛАДНАЯ 01 ОСТ 34-10-470-89

Таблица 2

Обозначение плиты закладной	Поз. 1 Лист опорный Кол. 1			Поз. 2 Ребро Кол. 2		
	Размеры в мм		Масса, кг	Размеры в мм		Масса, кг
	Ширина	Длина		Ширина	Длина	
01 ОСТ34-10-470-89 02 ОСТ34-10-470-89	80	120	1,51	35	30	0,16

Продолжение табл. 2

Обозначение плиты закладной	Поз. 3 Ребро Кол. 1			Поз. 4 Упор Кол. 4
	Размеры в мм		Масса, кг	Обозначение
	Ширина	Длина		
01 ОСТ 34-10-470-89 02 ОСТ 34-10-470-89	35	120	0,66	1-01 ОСТ 34-10-470-89

2.1. Материал поз. 1; 2; 3 - Лист $\frac{6-ПН-20\ ГОСТ\ 19903-74}{В\ Ст.3пс5\ ГОСТ\ 14637-79}$

2.2. Сварку производить электродами Э42 ГОСТ 9467-75.

2.3. Плита закладная после сварки подвергается термической обработке с целью снятия остаточных напряжений.

2.4. Предельные отклонения размеров: отверстий по H14, валов по h14, остальных $\pm \frac{IT14}{2}$

3. Конструкция и размеры упора должны соответствовать указанным на чертеже.

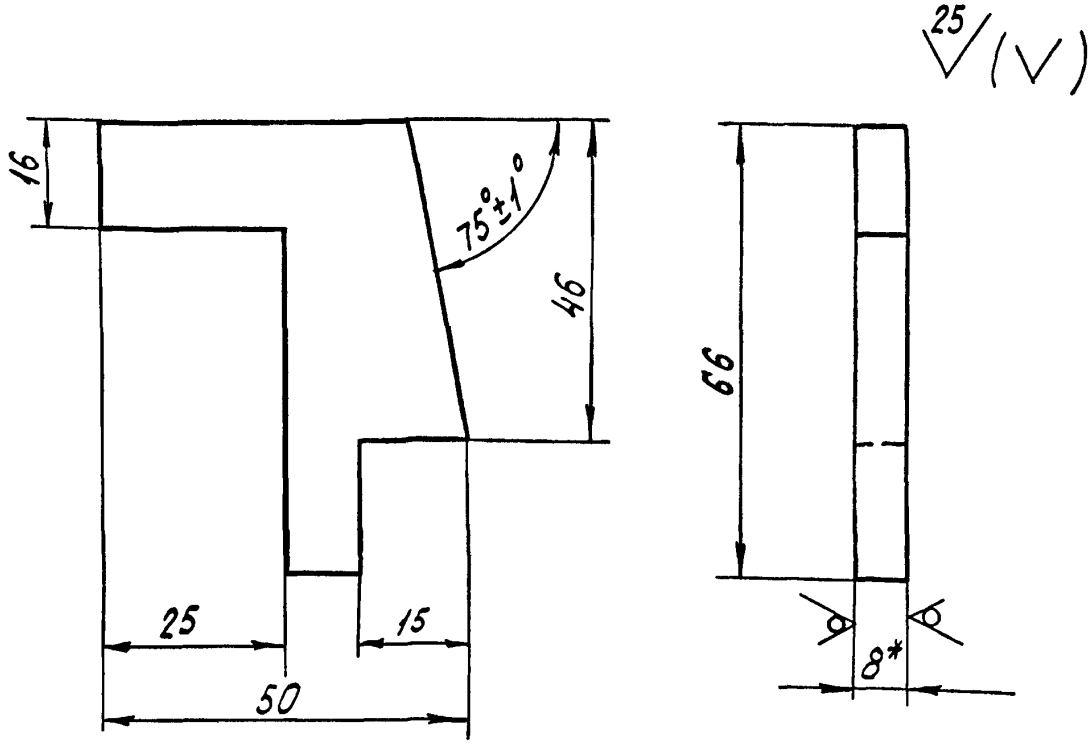

*Размер для справок

Масса - не более 0,1 кг

Черт. 2

Пример условного обозначения упора:

УПОР I-01 ОСТ 34-10-470-89

gost.e-ecolog.ru

3.1. Материал - лист $\frac{\text{Б-ПН-8 ГОСТ 19903-74}}{\text{В Ст.3пс5 ГОСТ 14637-79}}$

3.2. Предельные отклонения размеров: валов по h14, остальных $\pm \frac{IT14}{2}$