УДК 669.14-413:621.165 Группа Е25

ОТРАСЛЕВОЙ СТАНДАРТ

Плиты закладные сварные и литые турбоагрегатов

ПЛИТЫ ЗАКЛАДНЫЕ СВАРНЫЕ СИММЕТРИЧНЫЕ

Конструкция и размеры

ОКП 31 1148

ОСТ 34-10-468-89

Взамен ОСТ 34-42-468-80

Приказом Министерства энергетики и электрификации СССР от 14.12.89 № 167д срок действия установлен

с 01.02.90

до 01.02.95

Несоблюдение стандарта преследуется по закону

1. Настоящий стандарт распространяется на плиты закладные сварные симметричные длиной от 200 до 720 мм для турбин и генераторов мощностью 50-1200 МВт, устанавливаемых на постоянных подкладках.

Издание официальное *Перепечатка воспрещена*

gost.e-ecolog.ru

2. Конструкция и размеры плит накладных должны соответствовать указанным на чертеже и в табл. 1 и 2.

Исполнение 1

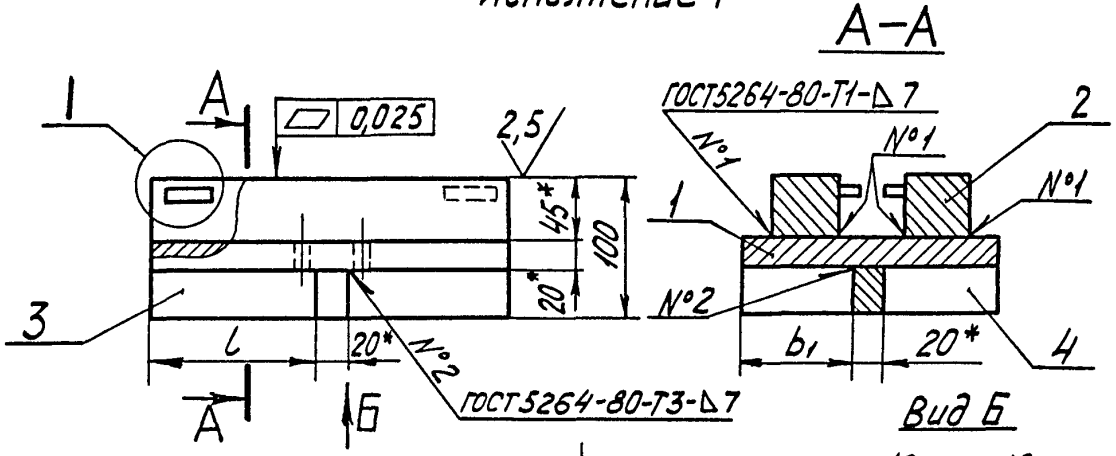

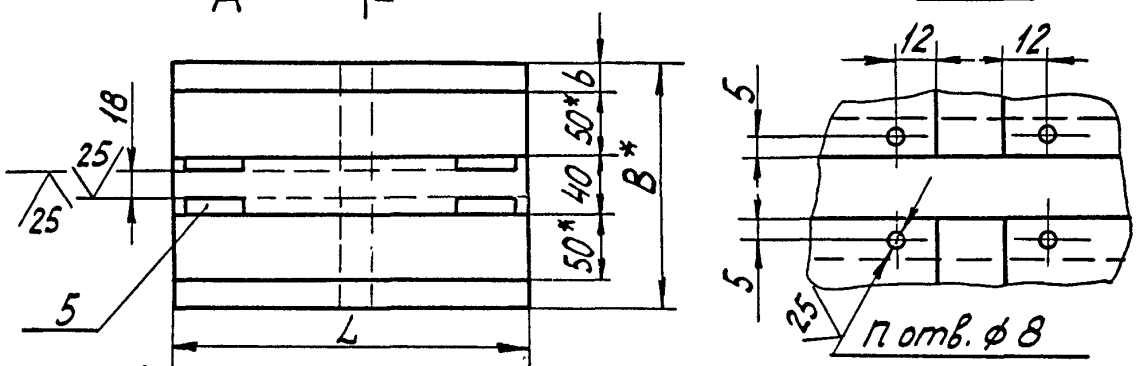

Исполнение 2

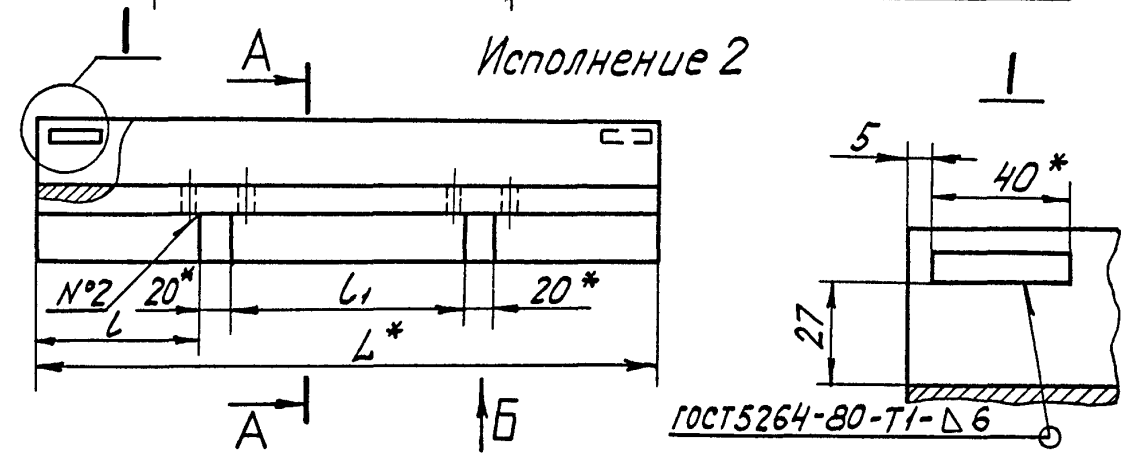

*Размеры для справок

Таблица 1

Размеры в мм

Обозначение плиты закладной	Испол-нение	L	B	b	b_1	l	l_1	n отв.	Масса, кг
01 ОСТ 34-10-468-89	1	200	170	15	75	90	—	4	15,5
02		250	180	20	80	115			19,6
03			230	45	105				22,0
04		330				155			28,7
05	2	380	180	20	80	100	140	8	30,4
06		450				120	170		35,5
07		530				160			41,5
08		580					220		45,2
09		630				135			49,0
10 ОСТ 34-10-468-89		720				230			55,6

Пример условного обозначения плиты закладной сварной симметричной, длиной 380 мм и шириной 180 мм:

ПЛИТА ЗАКЛАДНАЯ 05 ОСТ 34-10-468-89

Таблица 2

Обозначение плиты закладной	Поз. 1 Лист опорный Кол. 1			Поз. 2 Брусок Кол. 2			Поз. 3 Ребро Кол. 1		
	Размеры в мм		Масса, кг	Размеры в мм		Масса, кг	Размеры в мм		Масса, кг
	Ширина	Длина		Сечение	Длина		Ширина	Длина	
01 ОСТ 34-10-468-89	170	200	5,3	50×50	200	3,9		200	1,1
02	180	250	7,1		250	4,9		250	1,4
03	230		9,0						
04		330	11,9		330	6,5		330	1,8
05	180	380	10,7		380	7,5		380	2,1
06		450	12,7		450	8,8		450	2,5
07		530	15,0		530	10,4		530	2,9
08		580	16,4		580	11,4		580	3,2
09		630	17,8		630	12,4		630	3,5
10 ОСТ 34-10-468-89		720	20,3		720	14,1		720	4,0

Продолжение табл. 2

Обозначение плиты закладной	Поз. 4 Ребро				Поз. 5 Упор Кол. 4		
	Размеры в мм		Кол.	Масса, кг	Размеры в мм		Масса, кг
	Ширина	Длина			Сечение	Длина	
01 ОСТ 34-10-468-89	35	75	2	0,41	12×12	40	0,05
02		80		0,44			
03		105		0,58			
04							
05		80	4	0,44			
06							
07							
08							
09							
10 ОСТ 34-10-468-89							

3. Материал поз. 1; 3; 4 – Лист $\frac{\text{Б-ПН-20 ГОСТ 19903-74}}{\text{В Ст.3 пс 5 ГОСТ 14637-79}}$;

Материал поз. 2 – Квадрат $\frac{\text{В 50 ГОСТ 2591-71}}{\text{В Ст.3 пс 5 ГОСТ 535-79}}$;

Материал поз. 5 – Квадрат $\frac{\text{В 12 ГОСТ 2591-71}}{\text{В Ст.3 пс 5 ГОСТ 535-79}}$;

4. Сварку производить электродами Э42 ГОСТ 9467-75.

5. Плита закладная после сварки подвергается термической обработке с целью снятия остаточных напряжений.

6. При приварке брусков поз. 2 к опорному листу поз. 1 обеспечить полное прилегание их друг к другу; допускается местный зазор не более 0,5 мм на длине 20% общей длины бруска.

7. В местах расположения отверстий ф 8 шов прервать.

8. Неуказанные предельные отклонения размеров: отверстий по H14, валов по h14, остальных $\pm \frac{IT14}{2}$.

2. Конструкция и размеры плит закладных должны соответствовать указанным на чертеже и в табл. 1 и 2.

Исполнение 1

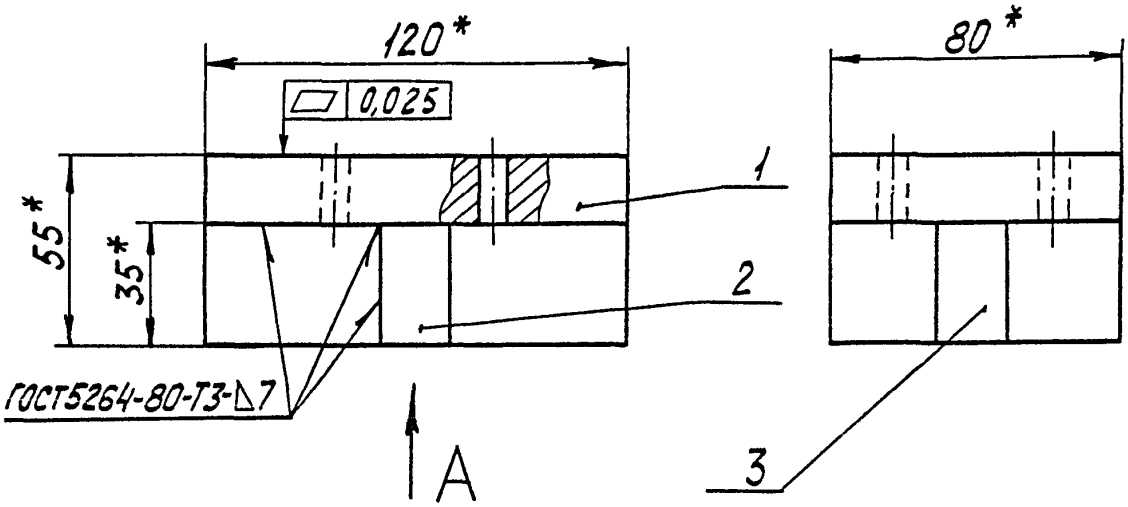

Вид А

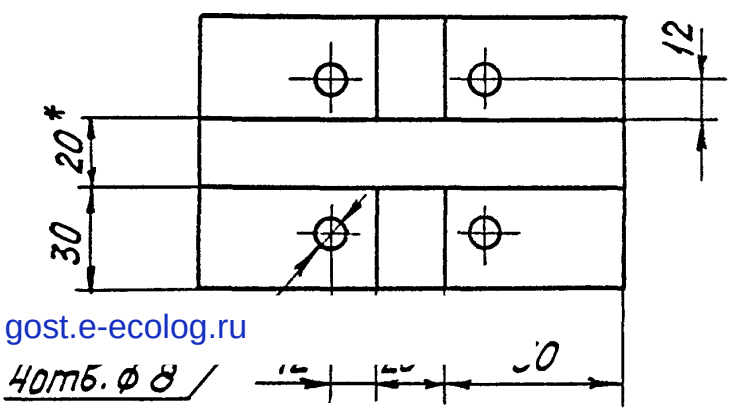

gost.e-ecolog.ru

*Размеры для справок