УДК 621.643.43 Группа Е 25

ОТРАСЛЕВОЙ СТАНДАРТ

КОМПЕНСАТОР УГЛОВОЙ ТРЕХЛИНЗОВЫЙ НА $P_y \leq 1{,}6$ МПа (16 кгс/см^2)

Конструкция и размеры

ОКП 31 1315

ОСТ 34-10-575-93

Дата введения 01.01.94

Несоблюдение стандарта преследуется по закону

Настоящий стандарт распространяется на трехлинзовые угловые компенсаторы Ду от 100 до 2200 мм, предназначенные для компенсации температурных изменений длины трубопроводов в П-образной, Г-образной, Z-образной и других шарнирных схемах компенсации, работающих в условиях неагрессивных и малоагрессивных сред, с условным давлением Ру до 1,6 МПа (16 кгс/см^2) и температурой до 300°С и для Ду ≤ 400 мм температурой до 425°С.

1. КОНСТРУКЦИЯ И РАЗМЕРЫ УГЛОВЫХ ТРЕХЛИНЗОВЫХ КОМПЕНСАТОРОВ

1.1. Конструкция и размеры угловых трехлинзовых компенсаторов должны соответствовать указанным на черт. 1 и в табл. 1 и 2.

Издание официальное *Перепечатка воспрещена*

gost.e-ecolog.ru

1.2. Сварка автоматическая или полуавтоматическая в углекислом газе.

Проволока Св-08ГС или Св-08Г2С по ГОСТ 2246 .

1.3. Неуказанные предельные отклонения размеров $\pm \frac{IT16}{2}$.

1.4. Остальные технические требования по ОСТ 34-10-581 .

Для Dy ≤ 350 мм

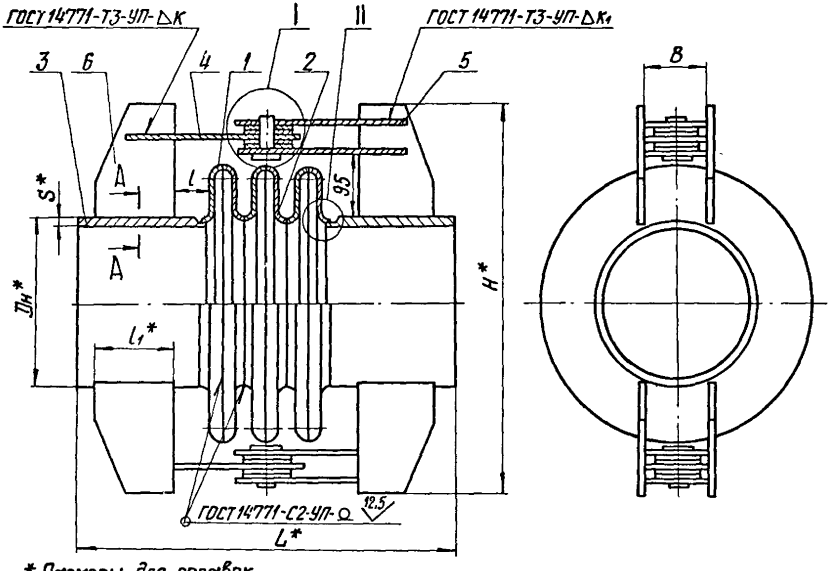

* Размеры для справок

Черт. 1

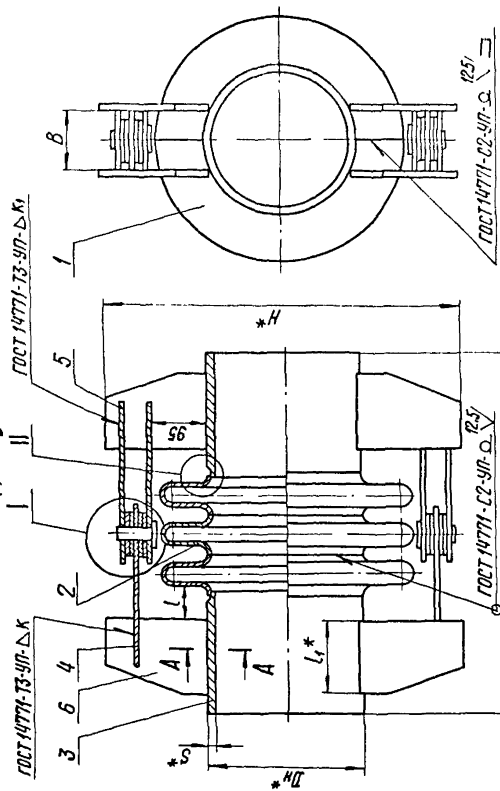

* Размеры для справок

Черт.1

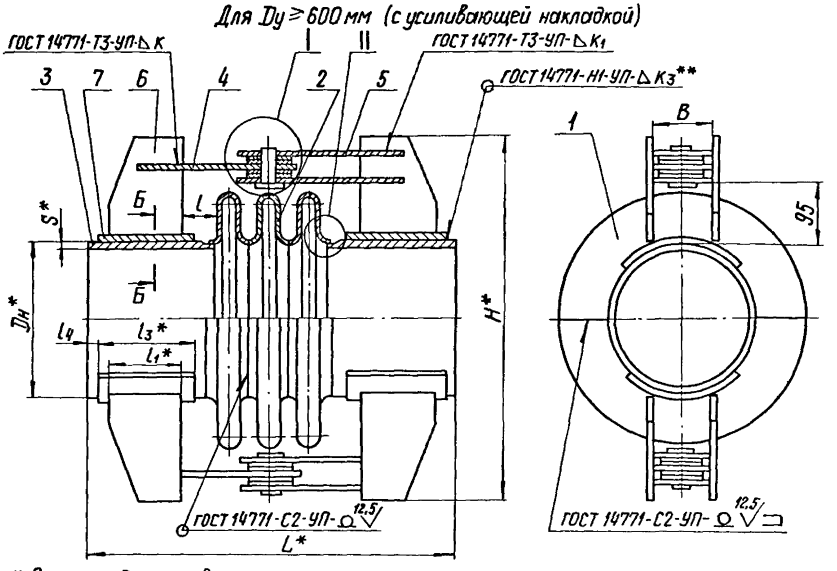

* Размеры для справок.

** K_3 – по наименьшей толщине свариваемых деталей.

Черт. 1

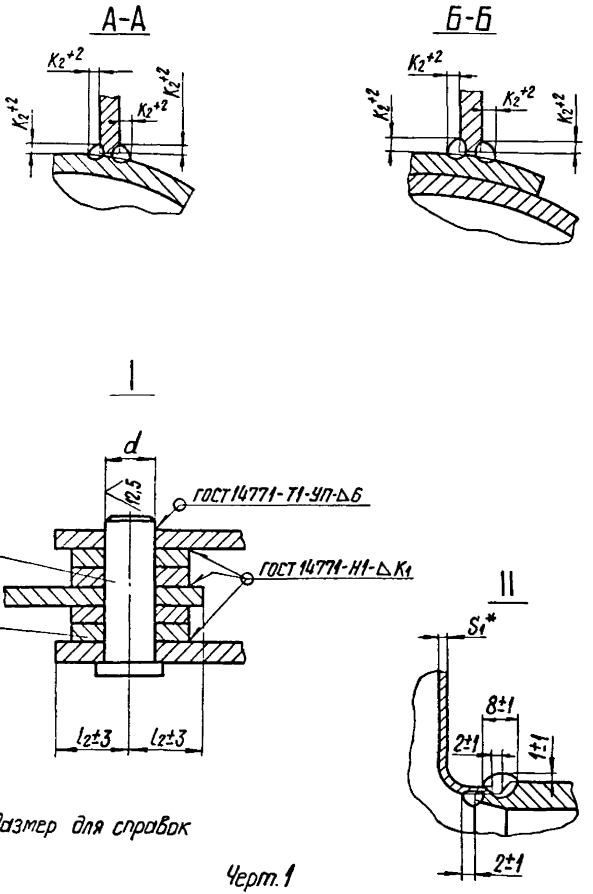
А-А
Б-Б
I
II
d
12,5
ГОСТ 14771-Т1-УП-Δ Б
ГОСТ 14771-Н1-Δ К1
8
9
l2±3
l2±3
S1*
8±1
2±1
1±1
2±1
* Размер для справок

Черт. 1

Таблица 1

Размеры в мм

Обозначение компенсатора	Давление условное Ру, МПа (кгс/см²)	Проход условный Dy	Dн	L	H	B	d (Пред откл Н12)	l	l_1	l_2	l_3	l_4	S	S_1	K	K_1	K_2	Техническая характеристика: Угол изгиба компенсатора γ, град	Техническая характеристика: Жесткость линзы на изгиб, Н·м/град	Масса, кг
01ОСТ34-10-575	0,6(6)	100	108	532	360	40	8	45	100	20	–	–	4	2,5	4	4	4	8°06'	79	13
02		125	133		385													7°23'	121	15
03		150	159		415		12						5				5	6°45'	178	17
04		200	219		515								7				7	5°37'	367	30
05		250	273	592	565	60	16		150	30			8				9	4°52'	621	40
06		300	325		620													4°20'	955	49
07		350	377	692	670		20		200				9		6			3°54'	1390	72
08		400	426		720	80	25			40						6		3°33'	1910	83
09		450	478	792	810				250				7				8	3°15'	2550	96
10		500	530		865		32						8		8			2°57'	3390	113
11		600	630	912	1020	100	40	50	300	50								2°36'	5390	164
12		700	720		1110	120				60			10		10	8		2°18'	7770	214
13		800	820		1205	150							11				10	2°0'	11100	257
14		900	920	1072	1310		50	65	360	75			12					1°54'	15300	351
15ОСТ34-10-575		1000	1020		1410								14		12		12	1°36'	20500	425

Размеры в мм

Продолжение табл. 1

Обозначение компенсатора	Давление условное Ру, МПа (кгс/см²)	Проход условный Dy	Dн	L	H	B	d (Предотвр. Н12)	l	l_1	l_2	l_3	l_4	S	S_1	K	K_1	K_2	Техническая характеристика: Угол изгиба компенсатора γ, град	[illegible]	Масса, кг
16ОСТ34-10-575	0,6(6)	1200	1220	1192	1665	200	60	85	400	95	—	—	14	3	12	10	12	1° 21'	59800	629
17		1400	1420	1432	1900	250	70	100	500	115					14			1° 12'	92200	865
18		1600	1620		2090	300	80						20		16		14	1° 03'	134623	1298
19		1800	1820		2295								25				18	0° 57'	188451	1736
20		2000	2040	1642	2520		90	110	500	120					20	12		0° 51'	262236	2236
21		2200	2240		2710	350												0° 45'	344017	2451
22	1,0(10)	100	108	532	360	40	12	45	100	20			4		4	4	5	6° 12'	139	15
23		125	133		385												6	5° 36'	213	16
24		150	159		415								5				7	5° 06'	313	19
25		200	219	592	510	60	16		150	30			7				9	4° 19'	645	35
26		250	273		565		20						8		6		10	3° 45'	1092	44
27		300	325	692	620				200									3° 21'	1679	62
28		350	377		670	80	25			40			9					3° 0'	2445	78
29		400	426	792	760		32		250						8	6	8	2° 45'	3350	104
30ОСТ34-10-575		450	478		810								10					2° 30'	4530	122

Размеры в мм

Продолжение табл. 1

Обозначение компенсатора	Давление условное Ру МПа (кгс/см²)	Проход условный Dy	$D_н$	L	H	B	d (Пред. откл. H12)	l	l_1	l_2	l_3	l_4	S	S_1	K	K_1	K_2	Техническая характеристика: Угол изгиба компенсатора γ, град	Техническая характеристика: Жесткость линзы на изгиб н м град	Масса, кг
31ОСТ34-10-575	1,0(10)	500	530	792	860	100	40	45	250	50			11	3	8	6	10	2°18'	5960	146
32		600	630	912	1020	120		50	300	60			12		10	10		2°0'	9490	231
33		700	720		1110		50						14	4	12		12	1°37'	33500	298
34		800	820	1092	1195	200		80	360	95			16					1°27'	48000	468
35		900	920		1300		60						18		14		14	1°18'	66200	555
36		1000	1020		1460		70						20				16	1°12'	83400	671
37		1200	1220	1292	1665		80		450						16	12	18	1°0'	147000	928
38		1400	1420	1472	1900	250	90	115	500	125			25		18	14	20	0°51'	226000	1478
39	1,6(16)	100	108	532	360	40	12	45	100	20			4		4	4	6	4°48'	344	17
40		125	133		385		16											4°24'	526	19
41		150	159	592	445	60			150	30			5		6		7	4°0'	771	30
42		200	219		510		20						7				8	3°21'	1588	39
43		250	273	692	560	80			200	40			8			6	10	2°55'	2685	61
44		300	325		615		25											2°31'	4127	73
45ОСТ34-10-575		350	377		665	100	32			50			9		8			2°18'	6007	89

Продолжение таб. 1

Размеры в мм

Обозначение компенсатора	Давление условное Ру, МПа (кгс/см²)	Проход условный Dy	D_H	L	H	B	d (Пред. отк. Н12)	l	l_1	l_2	l_3	l_4	S	S_1	K	K_1	K_2	Техническая характеристика: [illegible]	[illegible]	Масса, кг
46ОСТ34-10-575	1,6 (16)	400	426	912	815	100	40	45	300	50	—	—	9	4	8	6	8	2°05'	2230	139
47		450	478		865								10		10	8		1°57'	11100	162
48		500	530	1032	915	120	50	50	360	60			11			10	10	1°36'	14630	223
49		600	630		1020								14		12			1°33'	23300	291
50		700	720	1092	1090	200	60	80		95			16				12	1°24'	33500	434
51		800	820		1255								18		16	12	16	1°15'	48000	542
52		900	920	1192	1360		70		400				20					1°07'	66200	691
53		1000	1020	1392	1500		80		500									1°02'	88400	880
54		1200	1220	1672	1700	220	90	115	600	110			25		20	14	20	0°51'	147000	1519
55		1400	1420	1872	1940	250	100		700	125								0°43'	226000	1977
С усиливающей подушкой																				
56	1,0 (10)	700	720	1192	1125	120	50	80	360	60	450	25	10	4	12	10	10	1°37'	33500	355
57		800	820		1215	200				100			11					1°27'	48000	470
58		900	920	1252	1320		60	100				40	12				12	1°18'	66200	545
59ОСТ34-10-575		1000	1020		1480		70						14					1°12'	88400	686

Размеры в мм

Продолжение табл. 1

Обозначение компенсатора	Давление условное Ру, МПа (кгс/см²)	Проход условный Dy	$D_н$	L	H	B	d (Пред. откл. H12)	l	l_1	l_2	l_3	l_4	S	S_1	K	K_1	K_2	Техническая характеристика: Угол изгиба компенсатора γ, град	Техническая характеристика: Жесткость линзы на изгиб, Н·м/град	Масса, кг
60ОСТ34-10-575	1,0(10)	1200	1220	1752	1730	200	80	120	500	100	700	40	14	4	16	12	12	1° 0'	147000	1154
61		1400	1420	2092	1955	250	90	160	600	125	850	50			20	14		0° 51'	226000	1654
62	1,6(16)	600	630	1192	1040	120	50	80	360	60	450	25	8		12	10	10	1° 33'	23300	333
63		700	720	1392	1110	200	60	120		100	550		10				12	1° 24'	33500	490
64		800	820	1492	1280				400		600		11		16	12	14	1° 15'	48000	665
65		900	920	1752	1420		70		500		700	40	12					1° 07'	66200	899
66		1000	1020		1530		80						14					1° 02'	83400	1067
67		1200	1220	2152	1730	220	90		700	110	900				20	14		0° 51'	147000	1670
68ОСТ34-10-575		1400	1420	2592	1965	250	100	160	850	125	1100	50			25			0° 43'	226000	2294

Пример условного обозначения компенсатора углового трехлинзового $Ру \leq 0,6$ (6 кгс/см²) и $Dy = 200$ мм:

Компенсатор 0,6 (6)-200 04 ОСТ34-10-575

Таблица 2

Обозначение компенсатора	Поз. 1 Полулинза Кол. см. ниже		Поз. 2 Полулинза Кол. см. ниже		Поз. 3 Патрубок Кол. 2
	Обозначение	Кол.	Обозначение	Кол.	Обозначение
01 ОСТ 34-10-575	1-01 ОСТ 34-10-569		1-01 ОСТ 34-10-570		1-01 ОСТ 34-10-573
02	1-02		1-02		1-02
03	1-03		1-03		1-03
04	1-04	2	1-04	4	1-05
05	1-05		1-05		1-06
06	1-06		1-06		1-08
07	1-07 ОСТ 34-10-569		1-07 ОСТ 34-10-570		1-10
08	1-08 ОСТ 34-10-570		1-01 ОСТ 34-10-571		1-11
09	1-09		1-02		1-14
10	1-10		1-03		1-17
11	1-11	4	1-04	2	1-20
12	1-12		1-05		1-23
13	1-13		1-06		1-26
14	1-14		1-07		1-29
15 ОСТ 34-10-575	1-15 ОСТ 34-10-570		1-08 ОСТ 34-10-571		1-32 ОСТ 34-10-573

Продолжение табл. 2

Обозначение компенсатора	Поз. 4 Тяга Кол. 2	Поз. 5 Тяга Кол. 4	Поз. 6 Ребро Кол. 8
	Обозначение		
01 ОСТ 34-10-575	2-03 ОСТ 34-10-573	2-03 ОСТ 34-10-573	3-01 ОСТ 34-10-573
02			
03			
04			3-02
05	2-07	2-07	
06			
07	2-11		3-04
08	2-15	2-15	
09			3-05
10	2-19		
11	2-27	2-23	3-07
12	2-31	2-31	
13	2-43	2-39	
14	2-43 ОСТ 34-10-573	2-39 ОСТ 34-10-573	3-09 ОСТ 34-10-573
15 ОСТ 34-10-575			

Продолжение табл. 2

Обозначение компенсатора	Поз.7 Подушка Кол.4	Поз.8 Ссь Кол.2	Поз.9 Диск Кол.8
	Обозначение		
01 ОСТ 34-10-575	—	5-01 ОСТ 34-10-573	6-01 ОСТ 34-10-573
02		5-02	
03			6-02
04			
05		5-03	
06		5-05	6-03
07		5-06	
08		5-07	6-04
09			6-05
10			
11			
12			
13			
14		5-08 ОСТ 34-10-573	6-06 ОСТ 34-10-573
15 ОСТ 34-10-575			

Продолжение табл. 2

Обозначение компенсатора	Поз. 1 Полулинза Кол. см. ниже		Поз. 2 Полулинза Кол. см. ниже		Поз. 3 Патрубок Кол 2
	Обозначение	Кол.	Обозначение	Кол.	Обозначение
16 ОСТ 34-10-575	1-16 ОСТ 34-10-570	4	1-09 ОСТ 34-10-571	2	1-35 ОСТ 34-10-573
17	1-17		1-10		1-38
18	1-18		1-11		1-41
19	1-19		1-12		1-42
20	1-20		1-13		1-43
21	1-21 ОСТ 34-10-570		1-14 ОСТ 34-10-571		1-44
22	1-22 ОСТ 34-10-569	2	1-22 ОСТ 34-10-570	4	1-01
23	1-23		1-23		1-02
24	1-24		1-24		1-03
25	1-25		1-25		1-05
26	1-26		1-26		1-06
27	1-27		1-27		1-09
28	1-28 ОСТ 34-10-569		1-28 ОСТ 34-10-570		1-10
29	1-29 ОСТ 34-10-570	4	1-15 ОСТ 34-10-571	2	1-12
30 ОСТ 34-10-575	1-30 ОСТ 34-10-570		1-16 ОСТ 34-10-571		1-15 ОСТ 34-10-573

Продолжение табл.2

Обозначение компенсатора	Поз.4 Тяга Кол.2	Поз.5 Тяга Кол.4	Поз.3 Ребро Кол.3
	Обозначение		
I6 ОСТ 34-I0-575	2-5I ОСТ 34-I0-573	2-47 ОСТ 34-I0-573	3-I2 ОСТ 34-I0-573
I7	2-75	2-7I	3-I5
I8	2-94	2-90	
I9	2-98		3-I6
20	2-I03	2-9I	3-I7
2I	2-III	2-I07	
22	2-03	2-03	3-0I
23			3-2I
24			
25	2-07	2-07	3-02
26	2-II		3-22
27			3-03
28	2-I5		3-04
29	2-I9 ОСТ 34-I0-573	2-I5 ОСТ 34-I0-573	3-05 ОСТ 34-I0-573
30 ОСТ 34-I0-575			

Продолжение табл. 2

Обозначение компенсатора	Поз. 7 Подушка Кол. 4	Поз. 8 Ось Кол. 2	Поз. 9 Диск Кол. 8
	Обозначение		
16 ОСТ 34-10-575	—	5-09 ОСТ 34-10-573	6-07 ОСТ 34-10-573
17			
18		5-10	6-09
19			
20		5-12	6-10
21			
22		5-02	6-01
23			
24			
25		5-03	6-02
26			
27		5-04	
28		5-05	6-03 ОСТ 34-10-573
29		5-06 ОСТ 34-10-573	
30 ОСТ 34-10-575			

Продолжение табл.2

Обозначение компенсатора	Поз. 1 Полулинза Кол. см. ниже		Поз. 2 Полулинза Кол. см. ниже		Поз. 3 Патрубок Кол. 2
	Обозначение	Кол.	Обозначение	Кол.	Обозначение
31 ОСТ 34-10-575	1-31 ОСТ 34-10-570	4	1-17 ОСТ 34-10-571	2	1-18 ОСТ 34-10-573
32	1-32		1-18		1-21
33	1-33		1-19		1-24
34	1-34		1-20		1-27
35	1-35		1-21		1-30
36	1-36		1-22		1-33
37	1-37		1-23		1-36
38	1-38 ОСТ 34-10-570		1-24 ОСТ 34-10-571		1-39
39	1-39 ОСТ 34-10-569	2	1-39 ОСТ 34-10-570	4	1-01
40	1-40		1-40		1-02
41	1-41		1-41		1-04
42	1-42		1-42		1-05
43	1-43		1-43		1-07
44	1-44		1-44		1-09
45 ОСТ 34-10-575	1-45 ОСТ 34-10-569		1-45 ОСТ 34-10-570		1-10 ОСТ 34-10-573

Продолжение табл. 2

Обозначение компенсатора	Поз. 4 Тяга Кол. 2	Поз. 5 Тяга Кол. 4	Поз. 6 Ребро Кол. 8
	Обозначение		
31 ОСТ 34-10-575	2-27 ОСТ 34-10-573	2-23 ОСТ 34-10-573	3-05 ОСТ 34-10-573
32	2-31	2-31	3-07
33	2-35		3-08
34	2-45	2-45	3-10
35	2-49		
36	2-51	2-47	3-11
37	2-55		3-14
38	2-81	2-75	3-16
39	2-03	2-03	3-21
40			
41	2-11	2-07	3-02
42			3-22
43	2-15	2-15	3-04 ОСТ 34-10-573
44			
45 ОСТ 34-10-575-	2-26 ОСТ 34-10-573	2-22 ОСТ 34-10-573	

Продолжение табл. 2

Обозначение компенсатора	Поз. 7 Подушка Кол. 4	Поз. 8 Ось Кол. 2	Поз. 9 Диск Кол. 8
	Обозначение		
31 ОСТ 34-10-575		5-07 ОСТ 34-10-573	6-04 ОСТ 34-10-573
32			6-05
33		5-08	
34			6-07
35		5-09	
36		5-10	
37	—	5-11	6-08
38		5-12	6-09
39		5-02	6-01
40			
41		5-03	6-02
42		5-04	
43			6-03 ОСТ 34-10-573
44		5-05	
45 ОСТ 34-10-575		5-06 ОСТ 34-10-573	

Продолжение табл. 2

Обозначение компенсатора	Поз. 1 Полулинза Кол. см. ниже		Поз. 2 Полулинза Кол. см. ниже		Поз. 3 Патрубок Кол. 2
	Обозначение	Кол.	Обозначение	Кол.	Обозначение
46 ОСТ 34-10-575	1-46 ОСТ 34-10-570		1-25 ОСТ 34-10-571		1-13 ОСТ 34-10-573
47	1-47		1-26		1-16
48	1-48		1-27		1-19
49	1-49		1-28		1-22
50	1-33		1-19		1-25
51	1-34		1-20		1-28
52	1-35	4	1-21	2	1-31
53	1-36		1-22		1-34
54	1-37		1-23		1-37
55	1-38		1-24		1-40
56	1-33		1-19		1-46
57	1-34		1-20		1-48
58	1-35		1-21		1-50
59 ОСТ 34-10-575	1-36 ОСТ 34-10-570		1-22 ОСТ 34-10-571		1-52 ОСТ 34-10-573

Продолжение табл. 2

Обозначение компенсатора	Поз.4 Тяга Кол. 2	Поз.5 Тяга Кол.4	Поз.6 Ребро Кол.8
	Обозначение		
46 ОСТ 34-10-575	2-27 ОСТ 34-10-573	2-23 ОСТ 34-10-573	3-06 ОСТ 34-10-573
47		2-27	
48	2-31	2-31	3-09
49	2-35		
50	2-49	2-45	3-10
51	2-55	2-47	3-11
52			3-13
53	2-59		3-16
54	2-67	2-63	3-18
55	2-87	2-77	3-19
56	2-35	2-31	3-10
57	2-45	2-45	
58	2-49		
59 ОСТ 34-10-575	2-51 ОСТ 34-10-573	2-47 ОСТ 34-10-573	3-11 ОСТ 34-10-573

Продолжение табл. 2

Обозначение компенсатора	Поз. 7 Подушка Кол. 4	Поз. 8 Ось Кол. 2	Поз. 9 Диск Кол. 8
	Обозначение		
46 ОСТ 34-10-575	—	5-07 ОСТ 34-10-573	6-04 ОСТ 34-10-573
47			
48		5-08	6-05
49			
50		5-09	6-07
51			
52		5-10	6-08
53		5-11	
54		5-12	6-09
55		5-13	6-10
56	4-02 ОСТ 34-10-573	5-08	6-05
57	4-04		6-07 ОСТ 34-10-573
58	4-06	5-09	
59 ОСТ 34-10-575	4-08 ОСТ 34-10-573	5-10 ОСТ 34-10-573	

Продолжение табл. 2

Обозначение компенсатора	Поз. 1 Полулинза Кол. см. ниже		Поз. 2 Полулинза Кол. см. ниже		Поз. 3 Патрубок Кол. 2
	Обозначение	Кол.	Обозначение	Кол.	Обозначение
60 ОСТ 34-10-575	1-37 ОСТ 34-10-570	4	1-23 ОСТ 34-10-571	2	1-54 ОСТ 34-10-573
61	1-38		1-24		1-56
62	1-49		1-28		1-45
63	1-33		1-19		1-47
64	1-34		1-20		1-49
65	1-35		1-21		1-51
66	1-36		1-22		1-53
67	1-37		1-23		1-55
68 ОСТ 34-10-575	1-38 ОСТ 34-10-570		1-24 ОСТ 34-10-571		1-57 ОСТ 34-10-573

Продолжение табл. 2

Обозначение компенсатора	Поз. 4 Тяга Кол. 2	Поз. 5 Тяга Кол. 4	Поз 6 Ребро Кол. 8
	Обозначение		
60 ОСТ34-10-575	2-55 ОСТ 34-10-573	2-47 ОСТ 34-10-573	3-16 ОСТ 34-10-573
61	2-61	2-75	3-17
62	2-35	2-31	3-09
63	2-49	2-45	3-10
64	2-55	2-47	3-13
65			3-16
66	2-59		
67	2-67	2-63	3-12
68 ОСТ34-10-575	2-87 ОСТ 34-10-573	2-77 ОСТ 34-10-573	3-20 ОСТ 34-10-573

Продолжение табл. 2

Обозначение компенсатора	Поз. 7 Подушка Кол. 4	Поз. 8 Ось Кол. 2	Поз. 9 Диск Кол. 8
	Обозначение		
60 ОСТ 34-10-575	4-10 ОСТ 34-10-573	5-11 ОСТ 34-10-573	6-08 ОСТ 34-10-573
61	4-12	5-12	6-09
62	4-01	5-08	6-05
63	4-03	5-09	6-07
64	4-05		
65	4-07	5-10	6-08
66	4-09	5-11	
67	4-11	5-12	6-09
68 ОСТ 34-10-575	4-13 ОСТ 34-10-573	5-13 ОСТ 34-10-573	6-10 ОСТ 34-10-573

ИНФОРМАЦИОННЫЕ ДАННЫЕ

УТВЕРЖДЕН ПРИКАЗОМ Министерства топлива и энергетики Российской Федерации от 12 июля 1993г. № 158

ИСПОЛНИТЕЛИ

В И. Есарев, В В.Горбачев, О.В.Стрельников (руководитель темы), Н.В. Паутов, И.П. Горяинова

ВЗАМЕН ОСТ 34-42-575-82

ССЫЛОЧНЫЕ НОРМАТИВНО-ТЕХНИЧЕСКИЕ ДОКУМЕНТЫ

Обозначение НТД, на которые дана ссылка	Номер пункта, подпункта, перечисления, приложения
ГОСТ 2246 - 70	1.2
ГОСТ 14771 - 76	1. Черт. 1
ОСТ 34-10-569 - 93	1. Таблица 2
ОСТ 34-10- 570 - 93	1 Таблица 2
ОСТ 34-10-571 - 93	1 Таблица 2
ОСТ 34-10-573 - 93	1 Таблица 2
ОСТ 34-10- 581 - 93	1.4

Лист регистрации изменений
ОСТ 34-10-575

Изм	Номер листов (страниц)				Номер док-та	Подпись	Дата	Срок введения изм.
	измененных	замененных	новых	аннулированных				

gost.e-ecolog.ru