УДК 621.643.43

Группа Е25

ОТРАСЛЕВОЙ СТАНДАРТ

КОМПЕНСАТОР УГЛОВОЙ ОДНОЛИНЗОВЫЙ НА $P_y \leq 1{,}6$ МПа (16 кгс/см²)

Конструкция и размеры

ОКП 31 1315

ОСТ 34-10-573-93

Дата введения 01.01.94

Несоблюдение стандарта преследуется по закону

Настоящий стандарт распространяется на однолинзовые угловые компенсаторы Ду от 100 до 2200 мм, предназначенные для компенсации температурных изменений длины трубопроводов в П-образной, Г-образной, Z-образной и других шарнирных схемах компенсации, работающих в условиях неагрессивных и малоагрессивных сред, с условным давлением Ру до 1.6 МПа (16 кгс/см²) и температурой до 300°С и для Ду ≤ 400 мм температурой до 425°С.

1. КОНСТРУКЦИЯ И РАЗМЕРЫ УГЛОВЫХ ОДНОЛИНЗОВЫХ КОМПЕНСАТОРОВ

1.1. Конструкция и размеры угловых однолинзовых компенсаторов должны соответствовать указанным на черт. 1 и в табл. 1 и 2.

Издание официальное *Перепечатка воспрещена*

gost.e-ecolog.ru

1.2. Сварка автоматическая или полуавтоматическая в углекислом газе

Проволока Св-08ГС или Св-08Г2С по ГОСТ 2246

1.3. Неуказанные предельные отклонения размеров $\pm \frac{IT16}{2}$.

1.4. Остальные технические требования по ОСТ 34-10-581

Для $Dy \leq 350$ мм

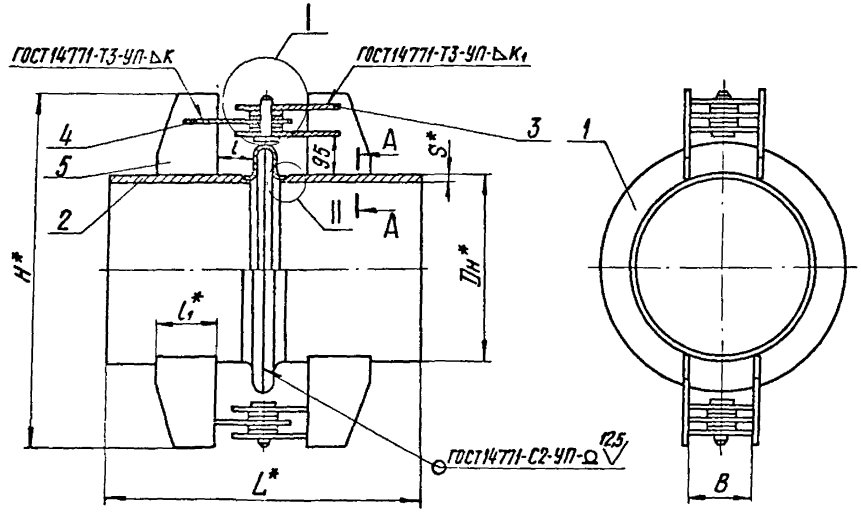

* Размеры для справок

Черт. 1

Для $Dy \geq 400$ мм

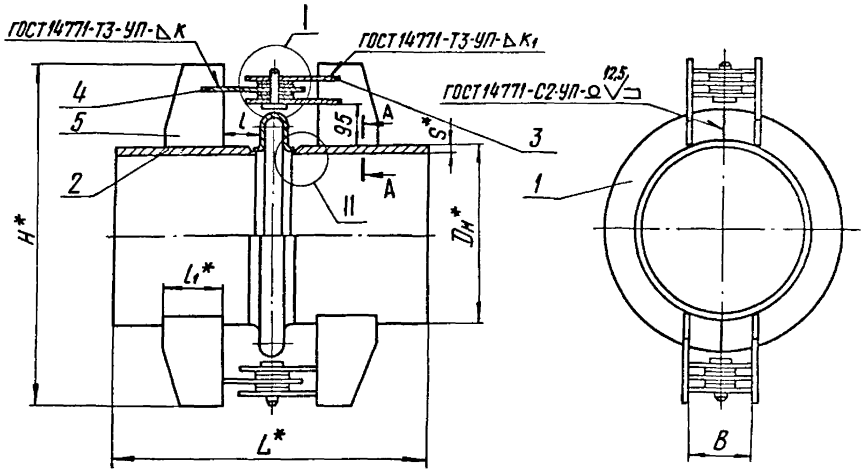

*Размеры для справок

Черт. 1

Для Dy ≥ 600мм (с усиливающей накладкой)

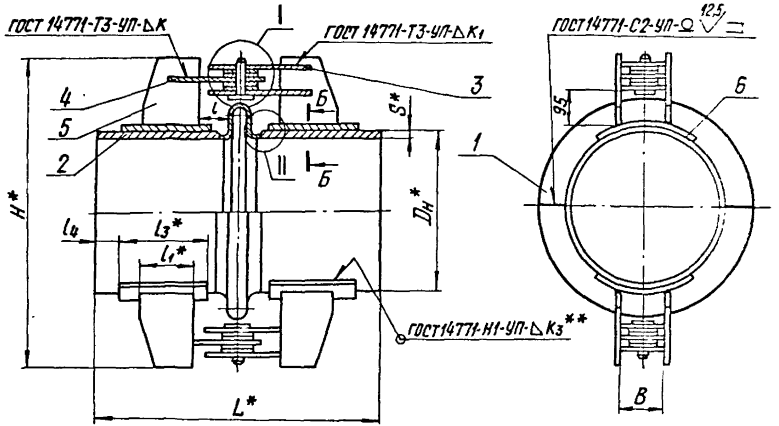

*Размеры для справок.

**Кз – по наименьшей толщине свариваемых деталей.

Черт. 1

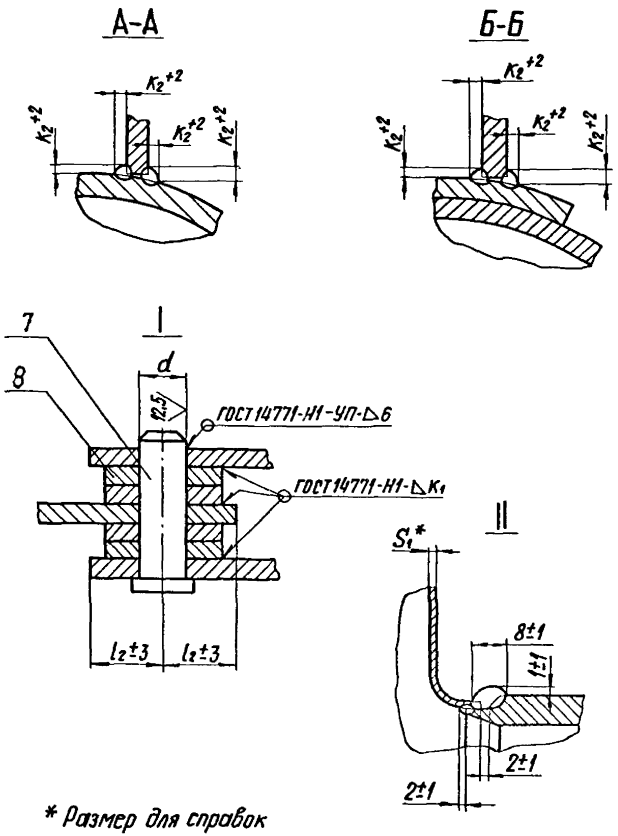

* Размер для справок

Черт.1

Размеры в мм

Таблица 1

Обозначение компенсатора	Давление условное Ру, МПа (кгс/см²)	Проход условный Dу	Dн	L	H	B	d (Пред. откл. h12)	l	l_1	l_2	l_3	l_4	S	S_1	к	$к_1$	$к_2$	Техническая характеристика: Угол изгиба компенсатора δ, град.	Техническая характеристика: Жесткость линзы на изгиб, Н·м/град.	Масса, кг
01 ОСТ34-10-573	0,6(6)	100	108	404	360	40	8	45	100	20	–	–	4	2,5	4	4	4	2°42'	79	9
02		125	133		385													2°27'	121	10
03		150	159		415		12						5				5	2°15'	178	11
04		200	219	464	515				150				7				7	1°52'	367	23
05		250	273		565	60	16			30			8				9	1°37'	621	31
06		300	325		620													1°27'	955	39
07		350	377	564	670		20		200				9		6	6	8	1°18'	1390	61
08		400	426		720	80	25			40								1°11'	1910	70
09		450	478	664	810				250				7					1°5'	2550	81
10		500	530		865		32						8		8			0°59'	3390	97
11		600	630	784	1020	100	40	50	300	50						8		0°52'	5390	145
12		700	720		1110	120				60			10		10			0°46'	7770	193
13		800	820		1205	150							11				10	0°40'	11100	232
14		900	920	944	1310		50	65	350	75			12		12			0°38'	15300	324
15		1000	1020		1410								14				12	0°32'	20500	395

Продолжение табл. 1

Размеры в мм

Обозначение компенсатора	Давление условное Ру, МПа (кгс/см²)	Проход условный Ду	Dн	L	H	B	d (Пред. откл. H12)	l	l_1	l_2	l_3	l_4	S	S_1	к	$к_1$	$к_2$	Техническая характеристика: Угол изгиба компенсатора γ, град	Техническая характеристика: Жесткость линзы на изгиб, Н·м/град	Масса, кг
16 ОСТ34-10-573	0,6(6)	1200	1220	1064	1655	200	60	85	400	95			14	3	12	10	12	0°27′	59800	586
17		1400	1420	1304	1900	250	70	100	500	115			14		14		14	0°24′	92200	815
18		1600	1620		2090	300	80						20		16			0°21′	134623	1239
19		1800	1820		2295								25		20	12	18	0°19′	188451	1669
20		2000	2040	1514	2520		90	110	600	120								0°17′	262235	2163
21		2200	2240		2710	350												0°15′	344017	2371
22	1,0(10)	100	108	404	360	40	12	45	100	20	–	–	4		4	4	5	2°04′	139	9
23		125	133		385				120								6	1°53′	213	10
24		150	159		415								5				7	1°43′	313	12
25		200	219	464	510	60	16		150	30			7				9	1°26′	645	26
26		250	273		565		20						8		6		10	1°15′	1032	33
27		300	325	564	620				200									1° 7′	1579	50
28		350	377		670	80	25			40			9		8	6	8	1° 0′	2445	64
29		400	426	664	760		32		250									0°55′	3350	89
30		450	478		810								10					0°50′	4530	105

Размеры в мм

Продолжение табл. 1

Обозначение компенсатора	Давление условное Ру, МПа (кгс/см²)	Проход условный Ду	Dн	L	H	B	d (пред. откл. h12)	l	l_1	l_2	l_3	l_4	S	S_1	к	$к_1$	$к_2$	Техническая характеристика: угол изгиба компенсатора γ, град.	Техническая характеристика: жесткость линзы на изгиб, Н·м/град.	Масса, кг
31ОСТ34-10-573	1,0(10)	500	530	664	860	100	40	45	250	50	–	–	11	3	8	6	10	0°46′	5960	126
32		600	630	784	1020	120		50	300	60			12		10	10		0°40′	9490	209
33		700	720		1110		50						14		12		12	0°32′	33500	265
34		800	820	964	1195	200		80	350	95			16					0°29′	48000	428
35		900	920		1300		60						18		14		14	0°26′	66200	511
36		1000	1020		1460		70						20				16	0°24′	88400	624
37		1200	1220	1164	1665		80		450						16	12	18	0°20′	147000	873
38		1400	1420	1344	1900	250	90	115	500	125			25	4	18	14	20	0°17′	226000	1411
39	1,5(16)	100	108	404	360	40	12	45	120	20			4		4	4	5	1°36′	344	10
40		125	133		385		16											1°28′	526	11
41		150	159	464	445	60			150	30			5		6		7	1°20′	771	21
42		200	219		510		20						7				8	1°07′	1588	28
43		250	273	564	560	80	25		200	40			8			6	10	0°58′	2685	47
44		300	325		615													0°51′	4127	57
45		350	377		665	100	32			50			9		8		11	0°46′	6007	71

ОСТ 34-10-573-93 с.9

Размеры в мм

Продолжение табл 1

Обозначение компенсатора	Давление условное Ру, МПа (кгс/см²)	Проход условный Ду	Дн	L	H	B	d (Пред. откл. H12)	l	l_1	l_2	l_3	l_4	S	S_1	K	K_1	K_2	Техническая характеристика: Угол изгиба компенсатора γ, град	Техническая характеристика: Жесткость линзы на изгиб, Н·м/град	Масса, кг
46 ОСТ34-10-573	1,6(16)	400	426	784	815	100	40	45	300	50	–	–	9	4	8	6	8	0°42'	8230	119
47		450	478		865								10		10	8		0°39'	11100	140
48		500	530	904	915	120	50	50	360	60			11			10	10	0°35'	14630	198
49		600	630		1020								14		12			0°31'	23300	252
50		700	720	964	1090	200	60	80		95			16				12	0°28'	33500	397
51		800	820		1255								18		16	12	16	0°25'	48000	501
52		900	920	1064	1360		70		400				20					0°22'	66200	646
53		1000	1020	1264	1500		80		500									0°20'	88400	832
54		1200	1220	1544	1700	220	90	115	600	110			25		20	14	20	0°17'	147000	1458
55		1400	1420	1744	1940	250	100		700	125								0°14'	226000	1898
С усиливающей подушкой																				
56	1,0(10)	700	720	1064	1125	120	50	80	360	60	450	25	10	4	12	10	10	0°32'	33500	321
57		800	820		1215	200				100			11					0°29'	48000	430
58		900	920	1124	1320		60	100				40	12				12	0°26'	66200	501
59		1000	1020		1480		70						14					0°24'	88400	639

Продолжение табл. 1

Размеры в мм

Обозначение компенсатора	Давление условное Ру, МПа (кгс/см²)	Проход условный Dy	Dн	L	H	B	d (Пред. откл. н12)	l	l_1	l_2	l_3	l_4	S	S_1	K	K_1	K_2	Техническая характеристика: Угол изгиба компенсатора γ, град	Техническая характеристика: Жесткость линзы на изгиб, н·м/град	Масса, кг
60 ОСТ34-10-573	1,0(10)	1200	1220	1624	1730	200	80	120	500	100	700	40	14	4	16	12	12	0°20'	147000	1098
61		1400	1420	1964	1965	250	90	160	600	125	850	50			20	14		0°17'	226000	1566
62	1,6(16)	600	630	1064	1040	120	50	80	360	60	450	25	8		12	10	10	0°31'	23300	304
63		700	720	1264	1110	200	60	120		100	550		10				12	0°28'	33500	454
64		800	820	1364	1280				400		600		11		16	12	14	0°25'	48000	624
65		900	920	1624	1420		70		500		700	40	12					0°22'	66200	855
66		1000	1020		1530		80						14					0°20'	88400	1018
67		1200	1220	2024	1730	220	90		700	110	900				20	14		0°17'	147000	1603
68		1400	1420	2464	1965	250	100	160	850	125	1100	50			25			0°14'	226000	2225

Пример условного обозначения компенсатора углового однолинзового Ру ≤ 0,6 (6 кгс/см²) и Dy 200 мм:

Компенсатор 0,6(6)-200 04 ОСТ 34-10-573

Таблица 2

Обозначение компенсатора	Поз. 1 Полулинза кол. 2	Поз. 2 Патрубок кол. 2	Поз. 3 Тяга кол. 4	Поз. 4 Тяга кол. 2
	Обозначение			
01 ОСТ 34-10-573	1-01 ОСТ 34-10-569	1-01 ОСТ 34-10-573	2-01 ОСТ 34-10-573	2-01 ОСТ 34-10-573
02	1-02	1-02		
03	1-03	1-03		
04	1-04	1-05		
05	1-05	1-06	2-05	2-05
06	1-06	1-08		
07	1-07	1-10		2-09
08	1-08	1-11	2-13	2-13
09	1-09	1-14		
10	1-10	1-17		2-17
11	1-11	1-20	2-21	2-25
12	1-12	1-23	2-29	2-29
13	1-13	1-26	2-37	2-41
14	1-14	1-29		
15	1-15	1-32		

Продолжение табл. 2

Обозначение компенсатора	Поз. 5 Ребро кол. 8	Поз. 6 Подушка кол. 4	Поз. 7 Ось кол. 2	Поз. 8 Диск кол. 8
	Обозначение			
01 ОСТ34-10-573	3-01 ОСТ34-10-573	—	5-01 ОСТ34-10-573	6-01 ОСТ34-10-573
02				
03			5-02	
04	3-02			6-02
05			5-03	
06				
07	3-04		5-05	6-03
08				
09	3-05		5-06	
10				6-04
11	3-07		5-07	
12				6-05
13				
14	3-09		5-08	6-06
15				

Продолжение табл 2

Обозначение компенсатора	Поз. 1 Полулинза кол. 2	Поз. 2 Патрубок кол 2	Поз. 3 Тяга кол. 4	Поз. 4 Тяга кол. 2
	Обозначение			
16 ОСТ34-10-573	1-16 ОСТ34-10-569	1-35 ОСТ34-10-573	2-45 ОСТ34-10-573	2-49 ОСТ34-10-573
17	1-17	1-38	2-69	2-73
18	1-18	1-41	2-110	2-121
19	1-19	1-42		2-122
20	1-20	1-43	2-89	2-101
21	1-21	1-44	2-105	2-109
22	1-22	1-01	2-01	2-01
23	1-23	1-02		
24	1-24	1-03		
25	1-25	1-05	2-05	2-05
26	1-26	1-06		2-09
27	1-27	1-09		
28	1-28	1-10	2-13	2-13
29	1-29	1-12		2-17
30	1-30	1-15		

Продолжение табл. 2

Обозначение компенсатора	Поз. 5 Ребро кол. 8	Поз. 6 Подушка кол. 4	Поз. 7 Ось кол. 2	Поз. 8 Диск кол. 8
	Обозначение			
16 ОСТ 34-10-573	3-12 ОСТ 34-10-573	—	5-09 ОСТ 34-10-573	6-07 ОСТ 34-10-573
17	3-15		5-10	6-09
18				
19	3-16		5-12	6-10
20	3-17			
21				
22	3-01		5-02	6-01
23	3-21			
24				
25	3-02		5-03	6-02
26	3-22			
27	3-03		5-04	
28	3-04		5-05	6-03
29	3-05		5-06	
30				

Продолжение табл. 2

Обозначение компенсатора	Поз. 1 Полуплинза кол 2	Поз. 2 Патрубок кол. 2	Поз. 3 Тяга кол. 4	Поз. 4 Тяга кол. 2
	Обозначение			
31 ОСТ 34-10-573	1-31 ОСТ 34-10-569	1-18 ОСТ 34-10-573	2-21 ОСТ 34-10-573	2-25 ОСТ 34-10-573
32	1-32	1-21	2-29	2-29
33	1-33	1-24		2-33
34	1-34	1-27	2-115	2-115
35	1-35	1-30		2-116
36	1-36	1-33	2-45	2-49
37	1-37	1-36		2-53
38	1-38	1-39	2-73	2-79
39	1-39	1-01	2-01	2-01
40	1-40	1-02		
41	1-41	1-04	2-05	2-09
42	1-42	1-05		
43	1-43	1-07	2-13	2-13
44	1-44	1-09		
45	1-45	1-10	2-113	2-114

Продолжение табл. 2

Обозначение компенсатора	Поз. 5 Ребро кол. 8	Поз. 6 Подушка кол. 4	Поз. 7 Ось кол. 2	Поз. 8 Диск кол. 8
	Обозначение			
31 ОСТ 34-10-573	3-05 ОСТ 34-10-573	—	5-07 ОСТ 34-10-573	6-04 ОСТ 34-10-573
32	3-07			6-05
33	3-08		5-08	
34	3-10			6-07
35			5-09	
36	3-11		5-10	
37	3-14		5-11	6-08
38	3-16		5-12	6-09
39	3-21		5-02	6-01
40				
41	3-02		5-03	6-02
42			5-04	
43	3-04			6-03
44			5-05	
45			5-06	

Продолжение табл. 2

Обозначение компенсатора	Поз. 1 Полуплинза кол. 2	Поз. 2 Патрубок кол. 2	Поз. 3 Тяга кол. 4	Поз. 4 Тяга кол. 2
	Обозначение			
46 ОСТ 34-10-573	1-46 ОСТ 34-10-569	1-130 ОСТ 34-10-573	2-21 ОСТ 34-10-573	2-25 ОСТ 34-10-573
47	1-47	1-16	2-25	
48	1-48	1-19	2-29	2-29
49	1-49	1-22		2-33
50	1-33	1-25	2-115	2-116
51	1-34	1-28	2-45	2-53
52	1-35	1-31		
53	1-36	1-34		2-57
54	1-37	1-37	2-61	2-65
55	1-38	1-40	2-75	2-85
56	1-33	1-46	2-29	2-33
57	1-34	1-48	2-115	2-115
58	1-35	1-50		2-116
59	1-36	1-52	2-45	2-49
60	1-37	1-54		2-53

Продолжение табл 2

Обозначение компенсатора	Поз. 5 Ребро кол 8	Поз. 6 Подушка кол 4	Поз. 7 Ось кол 2	Поз. 8 Диск кол. 8
	Обозначение			
46 ОСТ34-10-573	3-06 ОСТ34-10-573	—	5-07 ОСТ34-10-573	6-04 ОСТ34-10-573
47				
48	3-09		5-08	6-05
49				
50	3-10		5-09	6-07
51	3-11			
52	3-13		5-10	6-08
53	3-16		5-11	
54	3-18		5-12	6-09
55	3-19		5-13	6-10
56	3-10	4-02 ОСТ34-10-573	5-08	6-05
57		4-04		
58		4-06	5-09	6-07
59	3-11	4-08	5-10	

Продолжение табл. 2

Обозначение компенсатора	Поз. 1 Полуплинза кол. 2	Поз. 2 Патрубок кол. 2	Поз. 3 Тяга кол. 4	Поз. 4 Тяга кол. 2
	Обозначение			
Б1 ОСТ 34-10-573	1-38 ОСТ 34-10-569	1-56 ОСТ 34-10-573	2-73 ОСТ 3410-573	2-79 ОСТ 3410-573
Б2	1-49	1-45	2-29	2-33
Б3	1-33	1-47	2-115	2-116
Б4	1-34	1-49	2-45	2-53
Б5	1-35	1-51		
Б6	1-36	1-53		2-57
Б7	1-37	1-55	2-61	2-65
Б8	1-38	1-57	2-75	2-85

Продолжение табл 2

Обозначение компенсатора	Поз. 5 Ребро кол. 8	Поз. 6 Подушка кол 4	Поз. 7 Ось кол. 2	Поз. 8 Диск кол. 8
	Обозначение			
60 ОСТ 34-10-573	3-16 ОСТ 34-10-573	4-10 ОСТ 34-10-573	5-11 ОСТ 34-10-573	6-08 ОСТ 34-10-573
61	3-17	4-12	5-12	6-09
62	3-09	4-01	5-08	6-05
63	3-10	4-03	5-09	6-07
64	3-13	4-05		
65	3-16	4-07	5-10	6-08
66		4-09	5-11	
67	3-19	4-11	5-12	6-09
68	3-20	4-13	5-13	6-10

2. КОНСТРУКЦИЯ И РАЗМЕРЫ ПАТРУБКОВ

2.1. Конструкция и размеры патрубков должны соответствовать указанным на черт 2 и в табл. 3

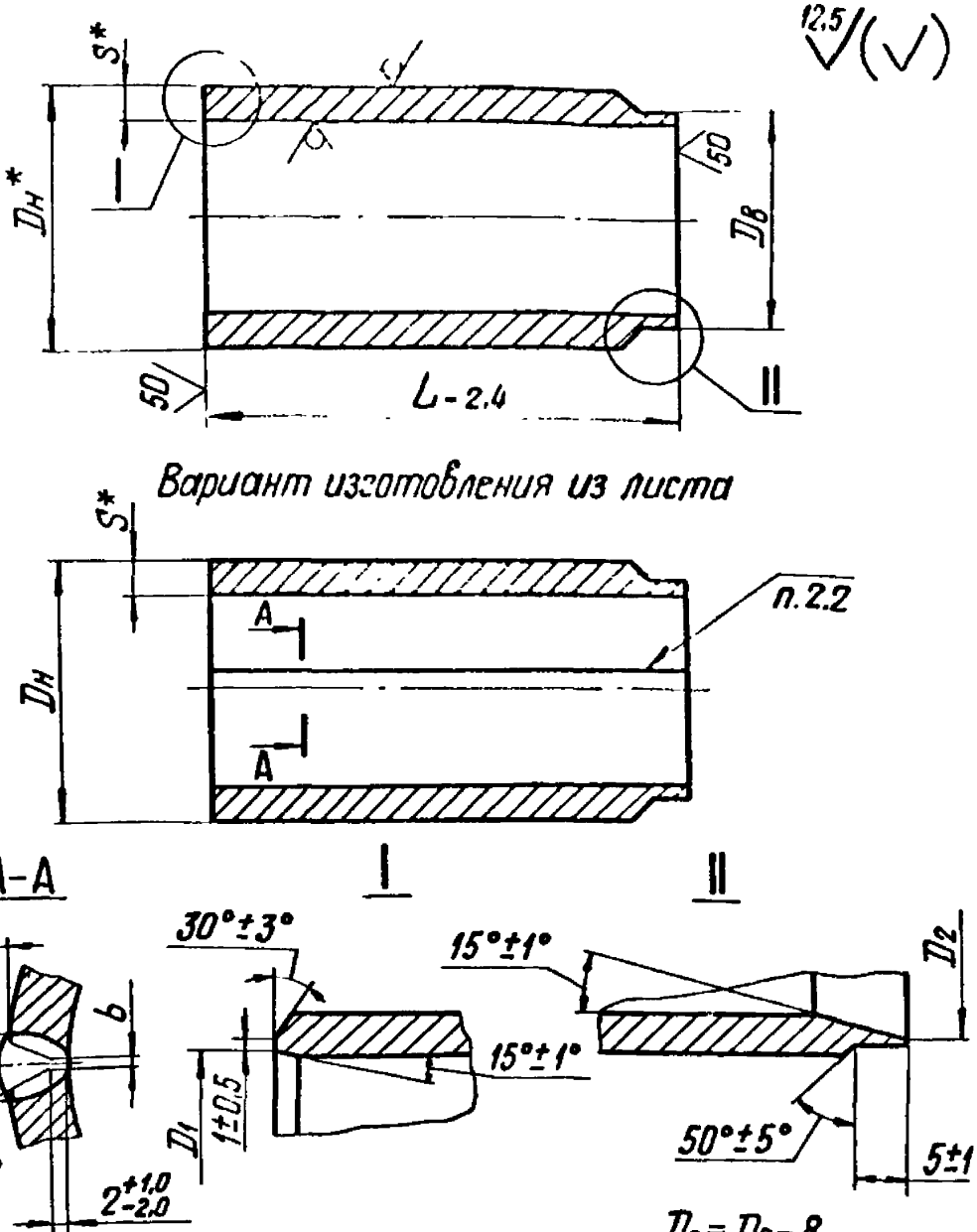

* Размеры для справок

Черт. 2

Таблица 3

Размеры в мм

Обозначение патрубка	Dн	S	Dв		D1		L	b		e		g		Масса, кг	Материал	
			Номин.	Пред. откл	Номин	Пред. откл		Номин.	Пред. откл.	Номин.	Пред откл	Номин.	Пред откл		Марка стали	Технические требования
1-010СТ34-10-573	108	4	104	-0,35			170							1,7	Сталь 20 ГОСТ 1050	ТУ14-3-190
1-02	133		129	-0,40										2,1		
1-03	159	5	154											3,2		
1-04							200							3,7		
1-05	219	7	214	-0,46	—	—		—	—	—	—	—	—	7,2		
1-06	273	8	267	-0,52										10,4		
1-07							250							13,0		
1-08	325		318	-0,57			200							12,4		
1-09														16,0		
1-10	377	9	370				250							20,2		
1-11	426		420	-0,63										23,1		

ОСТ 34-10-573-93 с.23

Продолжение табл. 3

Размеры в мм

Обозначение патрубка	Dн	S	Db		D1		L	b		e		g		Масса, кг	Материал	
			Номин.	Пред. откл.	Номин.	Пред. откл.		Номин.	Пред. откл.	Номин.	Пред. откл.	Номин.	Пред. откл.		Марка стали	Технические требования
1-12 ОСТ 34-10-573	426	9	420	-0,63	412	+1,55	300							27,0	Сталь 20 ГОСТ 1050	ТУ 14-3-190
1-13							360							33,2		
1-14	478	7	472		—		300							24,0		ГОСТ 10705 гр В
1-15		10			464									34,7		
1-16							360	—	—	—	—	—	—	41,6		
1-17	530	8	524	-0,70	—	+1,75	300							31,0	17ГС; 17Г1С-У	ТУ 14-3-620
1-18		11			514									42,0	17ГС; 17Г1С; ГОСТ 19281	ГОСТ 20295
1-19							420							59,0		
1-20	630	8	624		—		360							44,0	Сталь 20 ГОСТ 1050	ТУ 14-3-808
1-21		12			614									66,0		
1-22		14					420	2	+1,0 -2,0	13	±3	1,0	±1,0	89,0		ГОСТ 1577

Размеры в мм

Продолжение табл.3

Обозначение патрубка	Dн	S	Dв		D1		L	b		e		g		Масса, кг	Материал	
			Номин.	Пред. откл.	Номин.	Пред. откл.		Номин.	Пред. откл.	Номин.	Пред. откл.	Номин.	Пред. откл.		Марка стали	Технические требования
1-23 ОСТ 34-10-573	720	10	714	-0,8	702	+2	360	—	—	—	—	—	—	62,0	17ГС; 17Г1С; ГОСТ 19282	ТУ 14-3-620
1-24		14						2,0	+1,0 -2,0	13	±3	1,0	±1,0	87,0	Сталь 20 ГОСТ 1050	ГОСТ 1577
1-25		16					450			16				124,0		
1-26	820	11	812	-0,9	802	+2,3	360	—	—	—	—	—	—	79,0	17ГС; 17Г1С; 17Г1С-У	ТУ 14-3-620
1-27		16					450	2,0	+1,0 -2,0	16	±3	1,0	±1,0	142,0	Сталь 20 ГОСТ 1050	ГОСТ 1577
1-28		18												160,0		
1-29	920	12	912		900		440			13				118,5		
1-30		18					450			16				179,0		
1-31		20					500			20	±4	2,0	+1,0 -2,0	221,0		
1-32	1020	14	1012	-1,05	1000	+2,6	440	—	—	—	—	—	—	153,0	17Г1С-У	ТУ 14-3-620
1-33		20					450	2,0	+1,0 -2,0	20	±4	2,0	+1,0 -2,0	221,0	Сталь 20 ГОСТ 1050	ГОСТ 1577

Продолжение табл.3

Размеры в мм

Обозначение патрубка	$D_н$	S	$D_в$		D_1		L	b		e		g		Масса, кг	Материал	
			Номин	Пред откл	Номин	Пред. откл.		Номин	Пред откл.	Номин	Пред откл.	Номин	Пред откл.		Марка стали	Технические требования
1-34ОСТ34-10-573	1020	20	1012	-1,05	1000	+2,6	600	2,0	+1,0 -2,0	20	±4	2,0	+1,0 -2,0	294	Сталь 20 ГОСТ1050	ГОСТ1577
1-35	1220	14	1212		1198		500	—	—	—	—	—	—	208	17Г1С-У	ТУ14-3-620
1-36		20					550	2,0	+1,0 -2,0	20	±4	2,0	+1,0 -2,0	325	Сталь 20 ГОСТ1050	ГОСТ1577
1-37		25					740			24				544		
1-38	1420	14	1412	-1,25	—	+3,1	620	—	—	—	—	—	—	299		ТУ14-3-808
1-39		25			1392		640	2,0	+1,0 -2,0	24	±4	2,0	+1,0 -2,0	550		ГОСТ1577
1-40					—		840							722		
1-41	1620	20	1612	-1,5	1592	+3,7	620			20				489		
1-42	1820	25	1812		1800		725			24				685		
1-43	2040		2032	-1,75	2020	+4,4								900		
1-44	2240		2232		2216									990		

Продолжение табл.3

Размеры в мм

Обозначение патрубка	Dн	S	Dв		D1		L	b		e		g		Масса, кг	Материал	
			Номин.	Пред. откл.	Номин.	Пред. откл.		Номин.	Пред. откл.	Номин.	Пред. откл.	Номин.	Пред. откл.		Марка стали	Технические требования
1-45 ОСТ 34-10-573	630	8	624	-0,7	614	+1,75	500							61,1	Сталь 20 ГОСТ 1050	ТУ 14-3-808
1-46	720	10	714	-0,8	704	+2,0	500	—	—	—	—	—	—	82,5	17ГС; 17Г1С; 17Г1С-У	ТУ 14-3-620
1-47							600							99,0		
1-48	820	11	812	-0,9	802	+2,3	500							109,3		
1-49							650							141,2		
1-50	920	12	912		900		530	2,0	+1,0 -2,0	13	±3	1,0	±1,0	141,5	Сталь 20 ГОСТ 1050	ГОСТ 1577
1-51							780							209,0		
1-52	1020	14	1012	-1,05	1000	+2,6	530	—	—	—	—	—	—	183,2	17Г1С-У	ТУ 14-3-620
1-53							780							270,0		
1-54	1220		1212		1198		780							324,0		
1-55							980							408,0		
1-56	1420		1412	-1,25	1392	+3,1	950							461,0	Сталь 20 ГОСТ 1050	ТУ 14-3-808
1-57							1200							578,0		

Пример условного обозначения патрубка диаметром $D_н$ = 219 мм с толщиной стенки S = 6 мм и длиной L = 200 мм :

Патрубок 1-05 ОСТ 34-10-573

2.2. Сварка автоматическая или полуавтоматическая в углекислом газе. Проволока Св-08ГС или Св-08Г2С по ГОСТ 2246.

2.3. При изготовлении из листа предельные отклонения $D_н$ по h14.

3. КОНСТРУКЦИЯ И РАЗМЕРЫ ТЯГ

3.1. Конструкция и размеры тяг должны соответствовать указанным на черт. 3 и в табл. 4

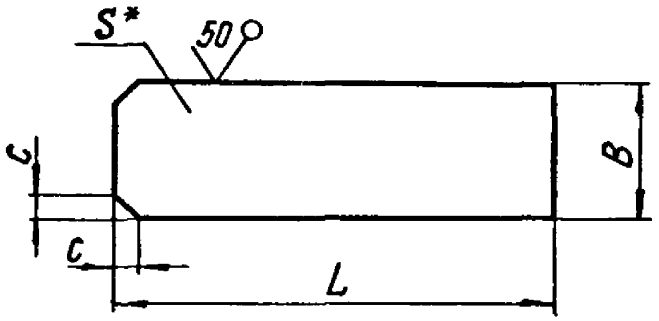

√(√)

* Размер для справок

Черт. 3

Размеры в мм

Таблица 4

Обозначение	B	C	S	L	Масса, кг
2-01 ОСТ 34-10-573-	40	10	4	120	0,15
2-02				155	0,19
2-03				190	0,23
2-04				225	0,28
2-05	60	15		155	0,29
2-06				190	0,35
2-07				225	0,43
2-08				260	0,48
2-09			8	155	0,58
2-10				190	0,72
2-11				225	0,84
2-12				260	0,97
2-13	80	20	6	180	0,67
2-14				215	0,81

Продолжение табл. 4

Размеры в мм

Обозначение	B	c	S	L	Масса, кг
2-15ОСТ34-10-573	80	20	6	250	0,94
2-15				285	1,0
2-17			10	180	1,1
2-18				215	1,3
2-19				250	1,5
2-20				285	1,8
2-21	100	30	6	230	1,1
2-22				260	1,2
2-23				290	1,4
2-24				320	1,5
2-25			10	230	1,8
2-26				260	2,0
2-27				290	2,3
2-28				320	2,5
2-29	120	50	12	250	2,8
2-30				280	3,2
2-31				310	3,3
2-32				340	3,8
2-33			16	250	3,7
2-34				280	4,2
2-35				310	4,6
2-36				340	5,1
2-37	150		10	280	3,2
2-38				310	3,6
2-39				340	4,0
2-40				370	4,3

Размеры в мм Продолжение табл. 4

Обозначение	B	C	S	L	Масса, кг
2-41 ОСТ 34-10-573	150	60	12	280	3,9
2-42				310	4,4
2-43				340	4,8
2-44				370	5,2
2-45	200			420	7,9
2-46				450	8,5
2-47				480	9,0
2-48				510	9,6
2-49			16	420	10,5
2-50				450	11,3
2-51				480	12,0
2-52				510	12,8
2-53			20	420	13,2
2-54				450	14,1
2-55				480	15,0
2-56				510	16,0
2-57			25	420	16,5
2-58				450	17,7
2-59				480	18,8
2-60				510	19,9
2-61	220		16	460	12,7
2-62				490	13,5
2-63				520	14,4
2-64				550	15,2
2-65			32	460	25,4
2-66				490	27,0

Продолжение табл. 4

Размеры в мм

Обозначение	B	C	S	L	Масса, кг
2-67ОСТ34-10-573	220	60	32	520	28.7
2-68				550	30.4
2-69	250	80	12	470	11.1
2-70				500	11.8
2-71				530	12.5
2-72				560	13.2
2-73			16	470	14.8
2-74				500	15.7
2-75				530	16.6
2-76				560	17.5
2-77				590	18.5
2-78				620	19.5
2-79			25	470	23.1
2-80				500	24.5
2-81				530	25.9
2-82				560	27.4
2-83			32	470	29.5
2-84				500	31.4
2-85				530	33.3
2-86				560	35.2
2-87				590	37.0
2-88				620	38.9
2-89	300	100	12	500	14.1
2-90				530	14.9
2-91				560	15.8
2-92				590	16.6

Продолжение табл. 4

Размеры в мм

Обозначение	B	C	S	L	Масса, кг
2-93 ОСТ34-10-573	300	100	16	500	18,8
2-94				530	19,9
2-95				560	21,0
2-96				590	22,2
2-97			20	500	23,6
2-98				530	24,9
2-99				560	26,4
2-100				590	27,8
2-101			25	500	29,4
2-102				530	31,2
2-103				560	32,9
2-104				590	34,7
2-105	350		12	520	17,1
2-106				550	18,0
2-107				580	19,0
2-108				610	20,0
2-109			25	520	35,7
2-110				550	37,7
2-111				580	39,8
2-112				610	41,2
2-113	100	30	6	200	0,9
2-114			10		1,5
2-115	200	60	12	360	6,4
2-116			16		8,6
2-117			12	390	7,0

Продолжение табл 4

Размеры в мм

Обозначение	B	c	S	L	Масса, кг
2-118 ОСТ34-10-573	200	60	16	390	9,3
2-119			20		11,7
2-120	300	100	12	470	12,3
2-121			16		16,5
2-122			20		20,6

Пример условного обозначения тяги B=40 мм ; S=4 мм; L= 120 мм :

Тяга 2-01 ОСТ34-10-573

3.2. Материал : Лист $\frac{\text{Б-ПН-S ГОСТ 19903}}{\text{20 ГОСТ 1577}}$

3.3. Неуказанные предельные отклонения размеров: валов h14 , остальных $\pm \frac{IT14}{2}$.

4. КОНСТРУКЦИЯ И РАЗМЕРЫ РЕБЕР

4.1. Конструкция и размеры ребер должны соответствовать указанным на черт. 4 и в табл. 5

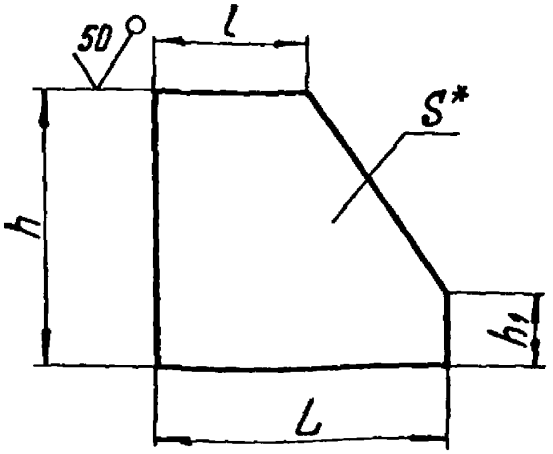

* Размер для справок

Черт. 4

Таблица 5

Размеры в мм

Обозначение	S	L	l	h	h_1	Масса, кг
3-01 ОСТ34-10-573	4	100	40	130	40	0,32
3-02	6	150	60	150		0,83
3-03		200	80			1,1
3-04	8					1,5
3-05	10	250	100	170		2,6
3-06		300	120	200	60	3,7
3-07	12					4,5
3-08	16		150			6,2
3-09	12	360				5,4
3-10	16					7,2
3-11	20		200	230		10,2

Продолжение табл.5

Размеры в мм

Обозначение ребра	S	L	l	h	h_1	Масса, кг
3-12 ОСТ34-10-573	16	400	200	230	60	9,4
3-13	20					11,8
3-14		450				12,9
3-15	16	500		250		12,1
3-16	20					15,2
3-17		600	250		80	18,8
3-18	25					23,6
3-19		700		270		28,7
3-20		850				33,8
3-21	4	120	40	130	40	0,4
3-22	8	150	60	150		1,1

Пример условного обозначения ребра $L = 300$ мм и $S = 10$ мм:

Ребро 3-06 ОСТ 34-10-573

4.1. Материал – Лист $\frac{Б\text{-}ПН\text{-}S\ ГОСТ\ 19903}{20\ ГОСТ\ 1577}$.

4.2. Неуказанные предельные отклонения размеров: валов по h16, остальных $\pm \frac{IT16}{2}$.

5. КОНСТРУКЦИЯ И РАЗМЕРЫ ПОДУШЕК

5.1. Конструкция и размеры подушек должны соответствовать указанным на черт. 5 и в табл. 6

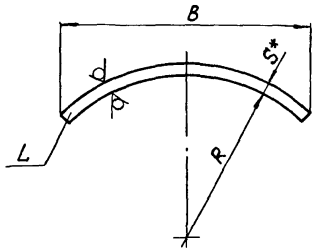

50 (√)

* Размер для справок

Черт. 5

Таблица 6

Размеры в мм

Обозначение подушки	Для трубопровода Dн	R	S	B	L	Длина развертки	Масса, кг
4-01 ОСТ 34-10-573	630	316	10	450	450	500	17,6
4-02	720	362				479	16,5
4-03				550	550	620	26,7
4-04	820	412		450	450	472	16,7
4-05			12	600	600	660	37,0
4-06	920	462		450	450	470	19,9
4-07				700	700	780	51,5
4-08	1020	514		450	450	470	20,0
4-09			14	700	700	760	58,5

Продолжение табл. 6

Размеры в мм

Обозначение подушки	Для трубопровода Dн	R	S	B	L	Длина развертки	Масса, кг
4-10 ОСТ34-10-573	1220	614	12	700	700	735	48,5
4-11			14	900	900	1000	99,0
4-12	1420	714	12	850	850	900	72,0
4-13			14	1100	1100	1230	149,0

Пример условного обозначения подушки R=316 мм и S = 10 мм :

Подушка 4-01 ОСТ34-10-573

5.2. Материал – Лист $\frac{\text{Б-ПН-S ГОСТ 19903}}{\text{20 ГОСТ 1577}}$

5.3. Неуказанные предельные отклонения размеров: валов по h14, остальных $\pm \frac{IT14}{2}$.

6. КОНСТРУКЦИЯ И РАЗМЕРЫ ОСЕЙ

6.1. Конструкция и размеры осей должны соответствовать указанным на черт. 6 и в табл. 7

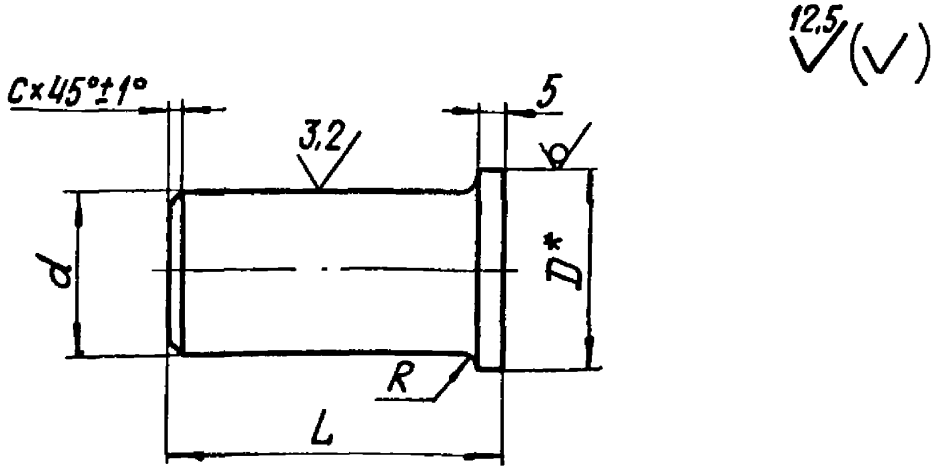

* Размер для справок

Черт. 6

Размеры в мм

Таблица 7

Обозначение	D	d		L	R	c	Масса, кг
		Номин.	Пред. откл.				
5-01 ОСТ34-10-573	12	8	−0,040 −0,130	45	1,5	2	0,02
5-02	16	12	−0,050 −0,160	50			0,04
5-03	20	16				3	0,08
5-04	25	20	−0,065 −0,195	60	2,0		0,14
5-05	30	25		65			0,24
5-06	40	32	−0,080 −0,240			4	0,40
5-07	50	40		95			0,90
5-08	60	50		105			1,58
5-09	70	60	−0,100 −0,290	115			2,48

Продолжение табл. 7

Размеры в мм

Обозначение оси	D	d		L	R	c	Масса, кг
		Номин.	Пред. откл.				
5-10 ОСТ 34-10-573	80	70	-0,100 -0,290	130	2,0	4	3,80
5-11	90	80		145			5,60
5-12	100	90	-0,120 -0,340	165			8,00
5-13	110	100					10,00

Пример условного обозначения оси $d = 8$ мм и $L = 40$ мм:

Ось 5-01 ОСТ 34-10-573

6.2. Материал – Круг $\frac{\text{В ГОСТ 2590}}{\text{ВСт 5сп ГОСТ 535}}$

6.3. Неуказанные предельные отклонения размеров по h14.

7. КОНСТРУКЦИЯ И РАЗМЕРЫ ДИСКОВ

7.1. Конструкция и размеры дисков должны соответствовать указанным на черт. 7 и в табл. 8

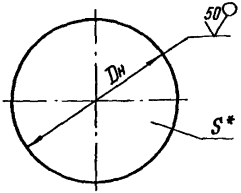

*Размер для справок

Черт. 7

Таблица 8

Обозначение	Dн, мм	S, мм	Масса, кг
6-01 ОСТ 34-10-573	30-1,3	4	0,02
6-02	50-1,6		0,06
6-03	60-1,9	6	0,13
6-04	80-1,9	10	0,39
6-05	100-2,2		0,61
6-06	120-2,2	12	1,06
6-07	180-2,5		2,40
6-08	180-2,5	16	3,19
6-09	200-2,9	20	4,90
6-10	230-2,9		6,52

Пример условного обозначения диска Dн=50мм, S=4мм:

Диск 6-02 ОСТ 34-10-573

7.2. Материал – лист $\frac{\text{Б-ПН-S ГОСТ 19903}}{\text{20 ГОСТ 1577}}$

ИНФОРМАЦИОННЫЕ ДАННЫЕ

УТВЕРЖДЕН ПРИКАЗОМ Министерства топлива и энергетики Российской федерации от 12 июля 1993г. № 158

ИСПОЛНИТЕЛИ

В.И.Есарев, В В Горбачев, О В Стрельников (руководитель темы), Н.В.Паутов, И.П. Горяинова

ВЗАМЕН ОСТ 34-42-573-82

ССЫЛОЧНЫЕ НОРМАТИВНО-ТЕХНИЧЕСКИЕ ДОКУМЕНТЫ

Обозначение НТД, на которые дана ссылка	Номер пункта, подпункта, перечисления, приложения
ГОСТ 535 - 88	6.2
ГОСТ 1050 - 88	2, табл. 3
ГОСТ 1577 - 81	2, табл.3; 3.2; 4.1; 5.2; 7.2
ГОСТ 2246 - 70	1.2; 2.2
ГОСТ 2590 - 88	6.2
ГОСТ 10705 - 80	2, табл. 3
ГОСТ 14771 - 76	1, Черт. 1
ГОСТ 19281 - 89	2, табл. 3
ГОСТ 19903 - 74	3.2; 4.1; 5.2; 7.2
ГОСТ 20295 - 85	2, табл. 3
ТУ 14-3-190 - 82	2, табл. 3
ТУ 14-3-620-77	2, табл. 3

Обозначение НТД, на которые дана ссылка	Номер пункта, подпункта, перечисления, приложения
ТУ 14-3-808-78	2, табл. 3
ОСТ 34-10-569-93	Таблица 2
ОСТ 34-10-581-93	1.4

Лист регистрации изменений ОСТ 34-10-573-

Изм.	Номер листов (страниц)				Номер документа	Подпись	Дата	Срок введения изм.
	измененных	замененных	новых	аннулированных				

gost.e-ecolog.ru