ТИПОВЫЕ КОНСТРУКЦИИ, ИЗДЕЛИЯ И УЗЛЫ ЗДАНИЙ И СООРУЖЕНИЙ

СЕРИЯ 1.141-1

ПАНЕЛИ ПЕРЕКРЫТИЙ ЖЕЛЕЗОБЕТОННЫЕ МНОГОПУСТОТНЫЕ

ВЫПУСК 66

ПРЕДВАРИТЕЛЬНО НАПРЯЖЕННЫЕ ПАНЕЛИ С КРУГЛЫМИ ПУСТОТАМИ ДЛИНОЙ 6280, 5980, 5680, 5380, 5080 И 4780 мм, ШИРИНОЙ 1790, 1490, 1190 И 990 мм АРМИРОВАННЫЕ ВЫСОКОПРОЧНОЙ АРМАТУРНОЙ ПРОВОЛОКОЙ КЛАССА Вр-II

МЕТОД НАТЯЖЕНИЯ - ЭЛЕКТРОТЕРМИЧЕСКИЙ

РАБОЧИЕ ЧЕРТЕЖИ

2.1291
ЦЕНА 2-93

gost.e-ecolog.ru

ЦЕНТРАЛЬНЫЙ ИНСТИТУТ ТИПОВОГО ПРОЕКТИРОВАНИЯ
ГОССТРОЯ СССР

Москва, А-445, Смольная ул 22

Сдано в печать VI 1986 года

Заказ № 8211 Тираж 3080 экз.

ТИПОВЫЕ КОНСТРУКЦИИ, ИЗДЕЛИЯ И УЗЛЫ ЗДАНИЙ И СООРУЖЕНИЙ

СЕРИЯ 1.141-1

ПАНЕЛИ ПЕРЕКРЫТИЙ ЖЕЛЕЗОБЕТОННЫЕ МНОГОПУСТОТНЫЕ

ВЫПУСК 66

ПРЕДВАРИТЕЛЬНО НАПРЯЖЕННЫЕ ПАНЕЛИ С КРУГЛЫМИ ПУСТОТАМИ ДЛИНОЙ 6280, 5980, 5680, 5380, 5080 И 4780мм, ШИРИНОЙ 1790, 1490, 1190 И 990мм, АРМИРОВАННЫЕ ВЫСОКОПРОЧНОЙ АРМАТУРНОЙ ПРОВОЛОКОЙ КЛАССА Вр-II

МЕТОД НАТЯЖЕНИЯ-ЭЛЕКТРОТЕРМИЧЕСКИЙ

РАБОЧИЕ ЧЕРТЕЖИ

Разработаны ЦНИИЭП жилища
Рук. отделения проектных работ — В. М. Острецов
Начальник отдела №24 — Н. Б. Росинский
Гл. инженер проекта — Н. А. Лиханская

при участии НИИЖБ

Зам. директора — Ю. П. Гуща
Рук. лаборатории предварительно напряженных конструкций.
Рук. сектора предварительно напряженных конструкций зданий — Г. И. Бердичевский
В. Г. Крамарь

УТВЕРЖДЕНЫ И ВВЕДЕНЫ В ДЕЙСТВИЕ С 15.04.86
Госгражданстроем
ПРИКАЗ № 93 ОТ 18.03.86

Обозначение	Наименование	Стр.
1.141-1.66 000 ТО	Техническое описание	3
1.141-1.66 100	Панель перекрытия многопустотная шириной 1790 мм.	31
1.141-1.66 100 СБ	Панель перекрытия многопустотная шириной 1790 мм Сборочный чертеж	33
1.141-1.66 200	Панель перекрытия многопустотная шириной 1490 мм	37
1.141-1.66 200 СБ	Панель перекрытия многопустотная шириной 1490 мм Сборочный чертеж	39
1.141-1.66 300	Панель перекрытия многопустотная шириной 1190 мм	42
1.141-1.66 300 СБ	Панель перекрытия многопустотная шириной 1190 мм Сборочный чертеж	44
1.141-1.66 400	Панель перекрытия многопустотная шириной 990 мм	46
1.141-1.66 400 СБ	Панель перекрытия многопустотная шириной 990 мм Сборочный чертеж	48
1.141-1.66 110	Каркас (КР1... КР3)	50
1.141-1.66 110 СБ	Каркас (КР1... КР3) Сборочный чертеж	
1.141-1.66 120	Каркас (КР4...КР5)	51
1.141-1.66 120 СБ	Каркас (КР4... КР5) Сборочный чертеж	
1.141-1.66 130	Сетка (С1...С4)	52
1.141-1.66 130 СБ	Сетка (С1...С4) Сборочный чертеж	
1.141-1.66 140	Сетка С5.	53
1.141-1.66 150	Сетка (С6 ...С11)	54
1.141-1.66 210	Сетка (С12... С17)	55
1.141-1.66 310	Сетка (С18...С23)	56
1.141-1.66 410	Сетка (С24...С29)	57
1.141-1.66 101	Стержень напрягаемый (Т1...Т6)	58
1.141-1.66 102	Петля (П1...П3)	
1.141-1.66 000 РС	Ведомость расхода стали на элемент	59
1.141-1.66 000 РМ	Ведомость расхода материалов	64..75

Н. контр.	Гиберман		1.141-1.66 000
Нач. отд.	Росинский		Содержание
Гл. консод	Пальман		Стадия: Р; Лист: ; Листов: 1
Гл. инж. пр.	Аихаанская		ЦНИИЭП жилища
Ст. инж.	Милосердова		

1. Общая часть.

1.1. Чертежи панелей предназначены для применения при проектировании жилых и общественных зданий и для производства изделий предприятиями строительной промышленности.

Панели перекрытий относятся к 3й категории трещиностойкости, в них допускаются трещины при эксплуатации, при этом ширина раскрытия трещин должна быть не более 0,1 мм.

В связи с этим панели следует применять для перекрытий жилых и общественных зданий с центральным отоплением, нормально работающей вентиляцией и качественно выполненной гидроизоляцией в санузлах, душевых и ванных комнатах.

1.2. Рабочие чертежи разработаны на расчетные нагрузки (без учета собственного веса панели) 300, 450, 600 и 800 кгс/м^2. Состав нагрузок, принятых при расчете панелей, приводится на листе 4. (Табл.1)

1.3. Глубина опирания панелей должна быть не менее 90мм. Места опирания при складировании и транспортировке принимаются на расстоянии 300 мм от торцов.

1.4. Для обеспечения распределения нагрузки на сменные панели и улучшения звукоизоляции перекрытий в проектах должны быть даны указания по необходимости тщательного заполнения швов бетоном марки не ниже М150 или раствором марки не ниже М100.

Применение панелей без заделки открытого торца (с отверстием диаметром 159мм) допускается в тех случаях, когда величина напряжений в стенах на уровне верхней поверхности панелей не превышает 17 кгс/см^2.

При величинах напряжений более 17 кгс/см^2 открытые торцы усиливаются в заводских условиях заделкой бетонными вкладышами.

Рабочая арматура в этих панелях тождественна арматуре, принятой для панелей, изготовляемых без вкладышей.

Бетонные вкладыши и панели должны быть изготовлены из бетона одинаковой марки

Заделка вкладышей в торцы выполняется непосредственно после извлечения пуансонов, до пропаривания панелей при этом должно быть обеспечено плотное примыкание вкладышей. Торцы панелей с выходным отверстием малого диаметра, образуемым при формовании, укладываются на стену, несущую большую нагрузку.

Допускаемые напряжения от нагрузок на опорные торцы (исходя из прочности бетона марки М300) могут быть приняты: при глубине опирания 100мм не более 45 кгс/см^2.
при глубине опирания 250мм не более 30 кгс/см^2.

При промежуточных значениях глубины опирания панелей величины напряжений принимаются по интерполяции.

1.5. Номенклатура панелей приведена на листах 5...12

Маркировка панелей принята по ГОСТ 23009-78.

Марка панели состоит из буквенно цифровых групп. Так, например, марка панели ПК 63.12-8 Вр II т-а расшифровывается следующим образом:

ПК- панель перекрытия с круглыми пустотами

63.12- длиной 628см шириной 119 см (размеры с округлением в дм).

8- под расчетную нагрузку 800 кгс/м^2 (без учета собственного веса).

Вр II-с напрягаемой рабочей арматурой из стали класса Вр II

Инв.№ подл. | Подпись и дата | Взам.инв.№

Н.контр.	Гиверман		
Нач.отд.	Росинский		
Гл.конс.отд	Пальман		
Гл.инж.пр	Лиханская		
Ст. инж.	Милосердова		

1.141-1.66 ООТО

Техническое описание

Стадия	Лист	Листов
Р	1	28

ЦНИИЭПжилища

Т- изготавливается из тяжелого бетона.

α- индекс для панелей с усиленными торцами.

Марка должна быть нанесена на боковой грани каждой панели несмываемой краской. Внесение изменений в обозначения марок панелей не допускается.

1.6. Расчет панелей по прочности сечений, наклонных к продольной оси элемента, с учетом дополнения пункта 3.36 СНиП II-21-75 дал возможность снять расчетные приопорные каркасы в панелях перекрытий, запроектированых под нагрузку 300, 450 кгс/м².

Каркасы КР4 и КР5 длиной 840 мм установлены в выше указанных панелях в качестве рабочего армирования при расчете на изгибающий момент, появляющийся при защемлении торцов панелей.

Все каркасы, имеющие продольные стержни разного диаметра, устанавливаются таким образом, чтобы больший диаметр находился в верхней зоне панели.

1.7. Предел огнестойкости панелей 1 час, что соответствует требованиям СН и П II-2-80 для зданий 1 степени огнестоикости.

2. Технические требования.

2.1. Панели должны изготовляться в соответствии с техническими требованиями ГОСТ 9561-76, ГОСТ 13015.0-83

Панели перекрытий армируются высокопрочной проволокой периодического профиля класса Вр-II (ГОСТ 7348-81) $R^{н}_{а}$ = 12800 кгс/см², $R_{а}$ = 10700 кгс/см²

Защитный слой до низа рабочей арматуры принят 20мм

2.2. Метод натяжения рабочей арматуры принят электротермический.

При натяжении температура электронагрева стержней должна строго контролироваться и не превышать 500°С. При электронагреве в пределах от 400°-500°С принято снижение величин нормативного и расчетного сопротивлений на 10%. Контроль механических свойств проволок до и после нагрева должен производиться систематически.

Величина контролируемых предварительных натяжений в арматуре определялась исходя из принятой на заводах поточно-агрегатной или конвейерной технологии с натяжением арматуры на упоры. Длина натягиваемых проволок показана условно равной длине панели. Длину заготовки натягиваемой арматуры следует определять с учетом выпусков для захватных приспособлений применяемых на заводах, а также в соответствии с указаниями „Руководства по технологии изготовления предварительно напряженных железобетонных конструкций" (НИИЖБ Госстроя СССР, 1975 г). Концы напрягаемой арматуры должны быть защищены слоем раствора толщиной не менее 5мм.

2.3. Величина остаточного предварительного напряжения перед бетонированием - 7500 кгс/см².

Допустимые отклонения предварительного напряжения приняты:

при длине панели 6280 мм — 870 кгс/см²,
при длине панели 5980 мм — 900 кгс/см²,
при длине панели 5680 мм — 930 кгс/см²
при длине панели 5380 мм — 955 кгс/см²
при длине панели 5080 мм — 1005 кгс/см²
при длине панели 4780 мм — 1050 кгс/см²

Инв. № подл. | Подпись и дата | Взам. инв. №

2.4. Верхние сетки, каркасы и корытообразные сетки изготавливаются из арматуры класса Вр-I (ГОСТ 6727-80). Изготовление каркасов и сеток должно производиться контактной точечной электросваркой в соответствии с ГОСТ 10922-75 и ГОСТ 14098-68.

Монтажные петли изготавливаются из стали класса А-I в соответствии с требованиями ГОСТ 13015.0-83, СНиП II-21-75 (марки стали Вст3сп2 и Вст3пс2). При монтаже панелей при температуре ниже -40°С сталь марки Вст3пс2 не применять.

2.5. Проектная марка бетона по прочности на сжатие М300, передаточная прочность бетона R_o=240 кгс/см^2

Бетон для панелей должен изготовляться на фракционированном, незагрязненном щебне из скальных пород типа гранита, известняка и др; допускается применение в качестве заполнителя гравия в соответствии с требованиями ГОСТа 8268-82. Содержание крупного заполнителя должно быть не менее 800л на 1м^3 бетона.

Поставка панелей потребителю производится по достижении бетоном отпускной прочности.

Величина отпускной прочности бетона панелей устанавливается предприятием-изготовителем по согласованию с потребителем и проектной организацией.

Назначение этой величины должно производиться с учетом условий транспортирования, монтажа и срока загружения панелей, а также с учетом технологии их изготовления и возможности дальнейшего нарастания прочности бетона в панелях в зависимости от климатических условий района строительства и времени года. При отпускной прочности бетона панелей ниже его проектной марки предприятие-изготовитель обязательно гарантировать достижение бетоном проектной прочности через 28 суток со дня изготовления. При производстве работ в зимнее время и в других случаях, когда по условиям возведения зданий не может быть обеспечено своевременное приращение прочности бетона, предприятие-изготовитель обязано поставлять панели с прочностью не ниже 100%.

Марка бетона по морозостойкости должна назначаться в зависимости от условий эксплуатации панелей в зданиях и сооружениях и должна быть не менее указанной в таблице 2 ГОСТ 9561-76. (Раздел 2)

3. Методы контроля и испытаний.

Методы испытаний и оценки прочности, жесткости и трещиностойкости производить в соответствии с ГОСТ 8829-77.

Данные для испытаний приведены на листах 14...28

4. Правила приемки.

4.1. Отклонения от размеров панелей не должны превышать по длине ±6мм, по толщине и ширине ±5мм, по длине вкладышей ±10мм.

4.2. Панели должны иметь прямолинейные грани; в отдельных панелях допускается искривление нижней или боковой поверхности не более 3мм на длине 2м и не более 8мм по всей длине панели.

4.3. На поверхности панелей не допускаются:

а) раковины, местные наплывы и впадины, размеры которых превышают указанные в табл. 3 ГОСТ 9561-76;

б) околы бетона глубиной более 5мм, длиной более 50мм на длине 1м продольных нижних ребер, глубиной более 10мм и длиной более 100мм на верхних гранях и кромках торцов;

в) трещины в бетоне панелей, за исключением местных поверхностных усадочных шириной не более 0,1мм;

Инв.№ подл. | Подпись и дата | Взам.инв.№

г) жировые и ржавые пятна на лицевых поверхностях

4.4. Нижняя потолочная поверхность должна быть гладкая, подготовленная под окраску

5. Правила хранения и транспортировки

5.1. Панели следует хранить в рабочем положении, между панелями должны быть уложены деревянные прокладки прямоугольного сечения. (см п 1.3)

5.2. Прокладки под нижний ряд панелей следует укладывать по плотному тщательно выравненному основанию. Прокладки всех вышележащих панелей должны быть расположены по вертикали одна над другой.

5.3. При хранении панели должны быть рассортированы по маркам

5.4. При перевозке панели следует укладывать в рабочем положении продольной осью по направлению движения, с деревянными прокладками согласно пункта 5.1 и 5.2

5.5. Все операции, связанные с погрузкой, разгрузкой и складированием панелей, должны производиться с соблюдением мер, исключающих возможность их повреждения.

6. Нагрузки

Панели разработаны на расчетные нагрузки (без учета собственного веса) 300, 450, 600 и 800 кгс/м². Состав нагрузок, принятых при расчете панелей см. табл. 1.

Таблица 1

Вид нагрузки		Величина нагрузки на панели, кгс/м²			
		ПК...-3 B_p II т*	ПК. -4 B_p II т*	ПК...-6 B_p II т	ПК... -8 B_p II т
Расчет по предельным состояниям I группы	Расчетная	630 / 300	780 / 450	930 / 600	1130 / 800
Расчет по предельным состояниям II группы	Полная нормативная	540 / 240	660 / 360	800 / 500	970 / 670
	Постоянная и длительная	500 / 200	560 / 260	700 / 400	870 / 570
	Кратковременная	40	100	100	100

Нагрузки приняты в соответствии с указаниями СНиП II-6-74. В числителе указаны нагрузки, включающие собственный вес панели, в знаменателе - нагрузки без собственного веса панели.

* Панели под нагрузки 300 и 450 кгс/м² разработаны с учетом коэффициента надежности по назначению $\gamma_n = 0{,}95$

Инв. № подл. | Подпись и дата | Взам. инв. №

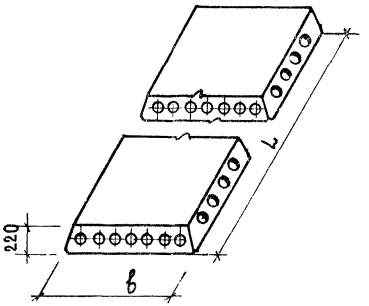

7. НОМЕНКЛАТУРА ПАНЕЛЕЙ

Таблица 2

Обозначение	Марка панели	Размеры, мм		Приведенная толщина бетона, см	Масса, кг	Расход стали на 1 м², кг	
		L	b			Натуральный	Приведенный к классу A-I
1.141-1.66 100	ПК 63.18-8 B_p IIT	6280	1790	11,90	3350	4,66	9,36
-01	ПК 60.18-8 B_p IIT	5980	1790	11,90	3175	4,25	9,38
-02	ПК 57.18-8 B_p IIT	5680	1790	11,91	3025	4,10	8,86
-03	ПК 54.18-8 B_p IIT	5380	1790	11,91	2875	3,83	8,02
-04	ПК 51.18-8 B_p IIT	5080	1790	11,91	2700	3,54	7,16
-05	ПК 48.18-8 B_p IIT	4780	1790	11,92	2550	3,30	6,68
-06	ПК 63.18-6 B_p IIT	6280	1790	11,90	3350	4,06	8,70
-07	ПК 60.18-6 B_p IIT	5980	1790	11,90	3175	3,69	7,68
-08	ПК 57.18-6 B_p IIT	5680	1790	11,91	3025	3,12	6,91
-09	ПК 54.18-6 B_p IIT	5380	1790	11,91	2875	3,38	6,83
-10	ПК 51.18-6 B_p IIT	5080	1790	11,91	2700	3,20	6,30
-11	ПК 48.18-6 B_p IIT	4780	1790	11,92	2550	2,82	5,40
-12	ПК 63.18-4 B_p IIT	6280	1790	11,90	3350	3,22	6,63

Инв. № подл. | Подпись и дата | Взам. инв. №

ПРОДОЛЖЕНИЕ ТАБЛ. 2

Обозначение	Марка панели	Размеры, мм		Приведенн. толщина бетона, см	Масса, кг	Расход стали на 1 м², кг	
		L	b			Натуральный	Приведенн. к классу А-I
1.141-1.66 100-13	ПК 60.18 – 4 Вр II Т	5980	1790	11,90	3175	2,96	6,22
– 14	ПК 57.18 – 4 Вр II Т	5680	1790	11,91	3025	2,70	5,53
– 15	ПК 54.18 – 4 Вр II Т	5380	1790	11,91	2875	2,65	5,30
– 16	ПК 51.18 – 4 Вр II Т	5080	1790	11,91	2700	2,50	4,83
– 17	ПК 48.18 – 4 Вр II Т	4780	1790	11,92	2550	2,58	4,95
– 18	ПК 63.18 – 3 Вр II Т	6280	1790	11,90	3350	2,81	5,57
– 19	ПК 60.18 – 3 Вр II Т	5980	1790	11,90	3175	2,47	4,92
– 20	ПК 57.18 – 3 Вр II Т	5680	1790	11,91	3025	2,42	4,76
– 21	ПК 54.18 – 3 Вр II Т	5380	1790	11,91	2875	2,46	4,78
– 22	ПК 51.18 – 3 Вр II Т	5080	1790	11,91	2700	2,31	4,32
– 23	ПК 48.18 – 3 Вр II Т	4780	1790	11,92	2550	2,30	4,18
1.141-1.66 200	ПК 63.15 – 8 Вр II Т	6280	1490	12,55	2950	4,49	10,11
– 01	ПК 60.15 – 8 Вр II Т	5980	1490	12,60	2800	4,33	9,58
– 02	ПК 57.15 – 8 Вр II Т	5680	1490	12,60	2675	4,13	8,92
– 03	ПК 54.15 – 8 Вр II Т	5380	1490	12,60	2525	3,79	7,93
– 04	ПК 51.15 – 8 Вр II Т	5080	1490	12,60	2400	3,56	7,16
– 05	ПК 48.15 – 8 Вр II Т	4780	1490	12,63	2250	3,40	6,93
– 06	ПК 63.15 – 6 Вр II Т	6280	1490	12,55	2950	3,90	8,56
– 07	ПК 60.15 – 6 Вр II Т	5980	1490	12,60	2800	3,64	7,73
– 08	ПК 57.15 – 6 Вр II Т	5680	1490	12,60	2675	3,54	7,32
– 09	ПК 54.15 – 6 Вр II Т	5380	1490	12,60	2525	3,27	6,50

ПРОДОЛЖЕНИЕ ТАБЛ. 2

Обозначение	Марка панели	Размеры, мм		Приведенн толщина бетона, см	Масса, кг	Расход стали на 1 м², кг	
		L	b			натуральный	приведенн к классу А-I
1.141-1.66 200 – 10	ПК 51.15 – 6 Вр II Т	5080	1490	12,60	2400	3,15	6,13
– 11	ПК 48.15 – 6 Вр II Т	4780	1490	12,63	2250	2,81	5,39
– 12	ПК 63.15 – 4 Вр II Т	6280	1490	12,55	2950	3,12	6,72
– 13	ПК 60.15 – 4 Вр II Т	5980	1490	12,60	2800	2,85	5,89
– 14	ПК 57.15 – 4 Вр II Т	5680	1490	12,60	2675	2,75	5,62
– 15	ПК 54.15 – 4 Вр II Т	5380	1490	12,60	2525	2,58	5,05
– 16	ПК 51.15 – 4 Вр II Т	5080	1490	12,60	2400	2,63	5,10
– 17	ПК 48.15 – 4 Вр II Т	4780	1490	12,63	2250	2,57	4,88
– 18	ПК 63.15 – 3 Вр II Т	6280	1490	12,55	2950	2,64	5,46
– 19	ПК 60.15 – 3 Вр II Т	5980	1490	12,60	2800	2,47	4,92
– 20	ПК 57.15 – 3 Вр II Т	5680	1490	12,60	2675	2,54	5,03
– 21	ПК 54.15 – 3 Вр II Т	5380	1490	12,60	2525	2,34	4,43
– 22	ПК 51.15 – 3 Вр II Т	5080	1490	12,60	2400	2,39	4,48
– 23	ПК 48.15 – 3 Вр II Т	4780	1490	12,63	2250	2,47	4,59
1.141-1.66 300	ПК 63.12 – 8 Вр II Т	6280	1190	11,80	2200	4,72	10,48
– 01	ПК 60.12 – 8 Вр II Т	5980	1190	11,82	2100	4,53	9,91
– 02	ПК 57.12 – 8 Вр II Т	5680	1190	11,85	2000	3,89	8,33
– 03	ПК 54.12 – 8 Вр II Т	5380	1190	11,85	1900	3,88	8,22
– 04	ПК 51.12 – 8 Вр II Т	5080	1190	11,88	1800	3,67	7,60
– 05	ПК 48.12 – 8 Вр II Т	4780	1190	11,92	1700	3,38	6,99
– 06	ПК 63.12 – 6 Вр II Т	6280	1190	11,80	2200	4,15	8,93

Инв. № подл. | Подписи и дата | Взам. инв. №

ПРОДОЛЖЕНИЕ ТАБЛ. 2

Обозначение	Марка панели	Размеры, мм		Приведенн толщина бетона, см.	Масса, кг	Расход стали на 1м², кг	
		L	b			Натуральный	Приведенн к классу А-I
1.141-1.66 300-07	ПК 60.12-6Вр II Т	5980	1190	11,82	2100	3,95	8,26
-08	ПК 57.12-6Вр II Т	5680	1190	11,85	2000	3,43	7,13
-09	ПК 54.12-6Вр II Т	5380	1190	11,85	1900	3,35	6,78
-10	ПК 51.12-6В II Т	5080	1190	11,88	1800	3,28	6,50
-11	ПК 48.12-6Вр II Т	4780	1190	11,92	1700	3,00	5,90
-12	ПК 63.12-4Вр II Т	6280	1190	11,80	2200	3,61	7,81
-13	ПК 60.12-4Вр II Т	5980	1190	11,82	2100	3,27	6,76
-14	ПК 57.12-4Вр II Т	5680	1190	11,85	2000	2,95	6,25
-15	ПК 54.12-4Вр II Т	5380	1190	11,85	1900	2,69	5,48
-16	ПК 51.12-4Вр II Т	5080	1190	11,88	1800	2,61	5,17
-17	ПК 48.12-4Вр II Т	4780	1190	11,92	1700	2,55	4,91
-18	ПК 63.12-3Вр II Т	6280	1190	11,80	2200	2,89	5,88
-19	ПК 60.12-3Вр II Т	5980	1190	11,82	2100	2,93	5,93
-20	ПК 57.12-3Вр II Т	5680	1190	11,85	2000	2,52	5,10
-21	ПК 54.12-3Вр II Т	5380	1190	11,85	1900	2,43	4,75
-22	ПК 51.12-3Вр II Т	5080	1190	11,88	1800	2,48	4,80
-23	ПК 48.12-3Вр II Т	4780	1190	11,92	1700	2,55	4,91
1.141-1.66 400	ПК 63.10-8Вр II Т	6280	990	11,72	1825	4,86	10,87
-01	ПК 60.10-8Вр II Т	5980	990	11,72	1725	4,61	10,08
-02	ПК 57.10-8Вр II Т	5680	990	11,75	1650	4,58	9,87
-03	ПК 54.10-8Вр II Т	5380	990	11,75	1575	4,23	8,84

ПРОДОЛЖЕНИЕ ТАБЛ. 2

Обозначение	Марка панели	Размеры, мм		Приведенная толщина бетона, см	Масса, кг	Расход стали на 1 м², кг	
		L	b			натуральный	приведенный к классу А-I
1.141-1.66 400 — 04	ПК 51.10 — 8 Вр II Т	5080	990	11,78	1475	3,99	8,09
— 05	ПК 48.10 — 8 Вр II Т	4780	990	11,80	1400	3,49	6,94
— 06	ПК 63.10 — 6 Вр II Т	6280	990	11,72	1825	4,32	9,46
— 07	ПК 60.10 — 6 Вр II Т	5980	990	11,72	1725	4,06	8,50
— 08	ПК 57.10 — 6 Вр II Т	5680	990	11,75	1650	3,86	7,96
— 09	ПК 54.10 — 6 Вр II Т	5380	990	11,75	1575	3,62	7,40
— 10	ПК 51.10 — 6 Вр II Т	5080	990	11,78	1475	3,68	7,20
— 11	ПК 48.10 — 6 Вр II Т	4780	990	11,80	1400	3,18	6,08
— 12	ПК 63.10 — 4 Вр II Т	6280	990	11,72	1825	3,21	6,80
— 13	ПК 60.10 — 4 Вр II Т	5980	990	11,72	1725	3,11	6,42
— 14	ПК 57.10 — 4 Вр II Т	5680	990	11,75	1650	2,97	6,04
— 15	ПК 54.10 — 4 Вр II Т	5380	990	11,75	1575	2,82	5,56
— 16	ПК 51.10 — 4 Вр II Т	5080	990	11,78	1475	2,72	5,18
— 17	ПК 48.10 — 4 Вр II Т	4780	990	11,80	1400	2,81	5,31
— 18	ПК 63.10 — 3 Вр II Т	6280	990	11,72	1825	2,84	5,85
— 19	ПК 60.10 — 3 Вр II Т	5980	990	11,72	1725	2,70	5,40
— 20	ПК 57.10 — 3 Вр II Т	5680	990	11,75	1650	2,77	5,53
— 21	ПК 54.10 — 3 Вр II Т	5380	990	11,75	1575	2,56	5,12
— 22	ПК 51.10 — 3 Вр II Т	5080	990	11,78	1475	2,56	4,75
— 23	ПК 48.10 — 3 Вр II Т	4780	990	11,80	1400	2,65	4,87

Инв. № подл. | Подпись и дата | Взам. инв. №

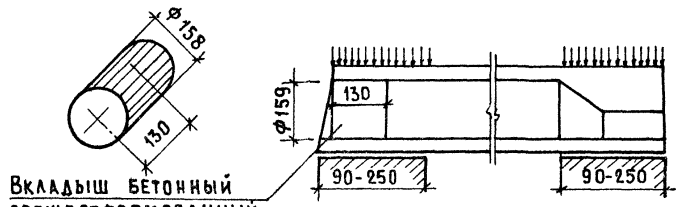

Вкладыш бетонный свежеотформованный и отвибрированный

8. Номенклатура панелей с усиленными торцами

Таблица 3

Марка панели	Приведенная толщина бетона, см	Масса, кг	Расход стали на 1 м², кг	
			натуральный	приведенный к классу А-I
ПК 63.18-8Вр II Т-а	12,10	3400	4,66	9,36
ПК 60.18-8Вр II Т-а	12,10	3250	4,25	9,38
ПК 57.18-8Вр II Т-а	12,12	3075	4,10	8,86
ПК 54.18-8Вр II Т-а	12,14	2925	3,83	8,02
ПК 51.18-8Вр II Т-а	12,15	2775	3,54	7,46
ПК 48.18-8Вр II Т-а	12,20	2600	3,30	6,68
ПК 63.18-6Вр II Т-а	12,10	3400	4,06	8,70
ПК 60.18-6Вр II Т-а	12,10	3250	3,69	7,68
ПК 57.18-6Вр II Т-а	12,12	3075	3,42	6,91
ПК 54.18-6Вр II Т-а	12,14	2925	3,38	6,83
ПК 51.18-6Вр II Т-а	12,15	2775	3,20	6,30
ПК 48.18-6Вр II Т-а	12,20	2600	2,82	5,40
ПК 63.18-4Вр II Т-а	12,10	3400	3,22	6,63
ПК 60.18-4Вр II Т-а	12,10	3250	2,96	6,22

Размеры панелей соответствуют размерам панелей, обозначенных марками без индекса „а" (см. табл. 2)

Инв. № подл. | Подпись и дата | Взам. инв. №

Марка панели	Приведенн. толщина бетона, см	Масса, кг	Расход стали на 1м², кг	
			Натуральный	Приведенн. к классу А-I
ПК 57.18 – 4 B_p II Т-а	12,12	3075	2,70	5,53
ПК 54.18 – 4 B_p II Т-а	12,14	2925	2,65	5,30
ПК 51.18 – 4 B_p II Т-а	12,15	2775	2,50	4,83
ПК 48.18 – 4 B_p II Т-а	12,20	2600	2,58	4,95
ПК 63.18 – 3 B_p II Т-а	12,10	3400	2,81	5,57
ПК 60.18 – 3 B_p II Т-а	12,10	3250	2,47	4,92
ПК 57.18 – 3 B_p II Т-а	12,12	3075	2,42	4,76
ПК 54.18 – 3 B_p II Т-а	12,14	2925	2,46	4,78
ПК 51.18 – 3 B_p II Т-а	12,15	2775	2,31	4,32
ПК 48.18 – 3 B_p II Т-а	12,20	2600	2,30	4,18
ПК 63.15 – 8 B_p II Т-а	12,75	2975	4,49	10,11
ПК 60.15 – 8 B_p II Т-а	12,77	2850	4,33	9,58
ПК 57.15 – 8 B_p II Т-а	12,80	2700	4,13	8,92
ПК 54.15 – 8 B_p II Т-а	12,82	2575	3,79	7,93
ПК 51.15 – 8 B_p II Т-а	12,83	2425	3,56	7,16
ПК 48.15 – 8 B_p II Т-а	12,90	2300	3,40	6,93
ПК 63.15 – 6 B_p II Т-а	12,75	2975	3,90	8,56
ПК 60.15 – 6 B_p II Т-а	12,77	2850	3,64	7,73
ПК 57.15 – 6 B_p II Т-а	12,80	2700	3,54	7,32
ПК 54.15 – 6 B_p II Т-а	12,82	2575	3,27	6,50
ПК 51.15 – 6 B_p II Т-а	12,83	2425	3,15	6,13

Марка панели	Приведенн. толщина бетона, см	Масса, кг	Расход стали на 1м², кг	
			Натуральный	Приведенн. к классу А-I
ПК 48.15 – 6 B_p II Т-а	12,90	2300	2,81	5,39
ПК 63.15 – 4 B_p II Т-а	12,75	2975	3,12	6,72
ПК 60.15 – 4 B_p II Т-а	12,77	2850	2,85	5,89
ПК 57.15 – 4 B_p II Т-а	12,80	2700	2,75	5,62
ПК 54.15 – 4 B_p II Т-а	12,82	2575	2,58	5,05
ПК 51.15 – 4 B_p II Т-а	12,83	2425	2,63	5,10
ПК 48.15 – 4 B_p II Т-а	12,90	2300	2,57	4,88
ПК 63.15 – 3 B_p II Т-а	12,75	2975	2,64	5,46
ПК 60.15 – 3 B_p II Т-а	12,77	2850	2,47	4,92
ПК 57.15 – 3 B_p II Т-а	12,80	2700	2,54	5,03
ПК 54.15 – 3 B_p II Т-а	12,82	2575	2,34	4,43
ПК 51.15 – 3 B_p II Т-а	12,83	2425	2,39	4,48
ПК 48.15 – 3 B_p II Т-а	12,90	2300	2,47	4,59
ПК 63.12 – 8 B_p II Т-а	12,80	2250	4,72	10,48
ПК 60.12 – 8 B_p II Т-а	12,06	2150	4,53	9,91
ПК 57.12 – 8 B_p II Т-а	12,07	2050	3,89	8,33
ПК 54.12 – 8 B_p II Т-а	12,08	1950	3,88	8,22
ПК 51.12 – 8 B_p II Т-а	12,12	1825	3,67	7,60
ПК 48.12 – 8 B_p II Т-а	12,15	1725	3,38	6,99
ПК 63.12 – 6 B_p II Т-а	12,00	2250	4,15	8,93
ПК 60.12 – 6 B_p II Т-а	12,05	2150	3,95	8,26

Продолжение табл. 3

Марка панели	Приведенн. толщина бетона, см	Масса, кг	Расход стали на 1 м², кг	
			натуральный	приведенн. к классу А-I
ПК 57.12 – 6 Вр II Т-а	12,07	2050	3,43	7,13
ПК 54.12 – 6 Вр II Т-а	12,08	1950	3,35	6,78
ПК 51.12 – 6 Вр II Т-а	12,12	1825	3,28	6,50
ПК 48.12 – 6 Вр II Т-а	12,15	1725	3,00	5,90
ПК 63.12 – 4 Вр II Т-а	12,00	2250	3,61	7,81
ПК 60.12 – 4 Вр II Т-а	12,05	2150	3,27	6,76
ПК 57.12 – 4 Вр II Т-а	12,07	2050	2,95	6,25
ПК 54.12 – 4 Вр II Т-а	12,08	1950	2,69	5,48
ПК 51.12 – 4 Вр II Т-а	12,12	1825	2,61	5,17
ПК 48.12 – 4 Вр II Т-а	12,15	1725	2,55	4,91
ПК 63.12 – 3 Вр II Т-а	12,00	2250	2,93	5,93
ПК 60.12 – 3 Вр II Т-а	12,05	2150	2,68	5,20
ПК 57.12 – 3 Вр II Т-а	12,07	2050	2,52	5,10
ПК 54.12 – 3 Вр II Т-а	12,08	1950	2,43	4,75
ПК 51.12 – 3 Вр II Т-а	12,12	1825	2,48	4,80
ПК 48.12 – 3 Вр II Т-а	12,15	1725	2,55	4,91
ПК 63.10 – 8 Вр II Т-а	11,93	1850	4,86	10,87
ПК 60.10 – 8 Вр II Т-а	11,96	1775	4,61	10,08
ПК 57.10 – 8 Вр II Т-а	11,98	1675	4,58	9,87
ПК 54.10 – 8 Вр II Т-а	12,00	1600	4,23	8,84

Марка панели	Приведенн. толщина бетона, см	Масса, кг	Расход стали на 1 м², кг	
			натуральный	приведенн. к классу А-I
ПК 51.10 – 8 Вр II Т-а	12,04	1525	3,99	8,09
ПК 48.10 – 8 Вр II Т-а	12,05	1425	3,45	6,94
ПК 63.10 – 6 Вр II Т-а	11,93	1850	4,32	9,46
ПК 60.10 – 6 Вр II Т-а	11,96	1775	4,06	8,50
ПК 57.10 – 6 Вр II Т-а	11,98	1675	3,86	7,96
ПК 54.10 – 6 Вр II Т-а	12,00	1600	3,62	7,10
ПК 51.10 – 6 Вр II Т-а	12,04	1525	3,68	7,20
ПК 48.10 – 6 Вр II Т-а	12,05	1425	3,18	6,08
ПК 63.10 – 4 Вр II Т-а	11,93	1850	3,21	6,80
ПК 60.10 – 4 Вр II Т-а	11,96	1775	3,11	6,42
ПК 57.10 – 4 Вр II Т-а	11,98	1675	2,97	6,04
ПК 54.10 – 4 Вр II Т-а	12,00	1600	2,82	5,56
ПК 51.10 – 4 Вр II Т-а	12,04	1525	2,72	5,18
ПК 48.10 – 4 Вр II Т-а	12,05	1425	2,81	5,31
ПК 63.10 – 3 Вр II Т-а	11,93	1850	2,84	5,85
ПК 60.10 – 3 Вр II Т-а	11,96	1775	2,70	5,40
ПК 57.10 – 3 Вр II Т-а	11,98	1675	2,77	5,53
ПК 54.10 – 3 Вр II Т-а	12,00	1600	2,66	5,12
ПК 51.10 – 3 Вр II Т-а	12,04	1525	2,56	4,75
ПК 48.10 – 3 Вр II Т-а	12,05	1425	2,65	4,87

Таблица 4

9. Величина расчетного прогиба

Марка панели	Расчетн. пролет L_o, мм	Расчетный прогиб от постоянной и длительной нагрузки, см.	Марка панели	Расчетн. пролет L_o, мм	Расчетный прогиб от постоянной и длительн. нагрузки, см	Марка панели	Расчетн. пролет L_o, мм	Расчетный прогиб от постоянной и длительн. нагрузки, см	Марка панели	Расчетн. пролет L_o, мм	Расчетный прогиб от постоянной и длительн. нагрузки, см
ПК 63.18-8 $Вр\overline{II}т$	6200	1,83	ПК 63.15-8 $Вр\overline{II}т$	6200	1,75	ПК 63.12-8 $Вр\overline{II}т$	6200	1,68	ПК 63.10-8 $Вр\overline{II}т$	6200	1,49
ПК 60.18-8 $Вр\overline{II}т$	5900	1,37	ПК 60.15-8 $Вр\overline{II}т$	5900	1,27	ПК 60.12-8 $Вр\overline{II}т$	5900	1,23	ПК 60.10-8 $Вр\overline{II}т$	5900	1,49
ПК 57.18-8 $Вр\overline{II}т$	5600	0,69	ПК 57.15-8 $Вр\overline{II}т$	5600	0,68	ПК 57.12-8 $Вр\overline{II}т$	5600	0,69	ПК 57.10-8 $Вр\overline{II}т$	5600	0,70
ПК 54.18-8 $Вр\overline{II}т$	5300	0,60	ПК 54.15-8 $Вр\overline{II}т$	5300	0,58	ПК 54.12-8 $Вр\overline{II}т$	5300	0,56	ПК 54.10-8 $Вр\overline{II}т$	5300	0,65
ПК 51.18-8 $Вр\overline{II}т$	5000	0,48	ПК 51.15-8 $Вр\overline{II}т$	5000	0,48	ПК 51.12-8 $Вр\overline{II}т$	5000	0,48	ПК 51.10-8 $Вр\overline{II}т$	5000	0,43
ПК 48.18-8 $Вр\overline{II}т$	4700	0,38	ПК 48.15-8 $Вр\overline{II}т$	4700	0,38	ПК 48.12-8 $Вр\overline{II}т$	4700	0,40	ПК 48.10-8 $Вр\overline{II}т$	4700	0,38
ПК 63.18-6 $Вр\overline{II}т$	6200	1,40	ПК 63.15-6 $Вр\overline{II}т$	6200	0,81	ПК 63.12-6 $Вр\overline{II}т$	6200	0,78	ПК 63.10-6 $Вр\overline{II}т$	6200	0,77
ПК 60.18-6 $Вр\overline{II}т$	5900	0,72	ПК 60.15-6 $Вр\overline{II}т$	5900	0,69	ПК 60.12-6 $Вр\overline{II}т$	5900	0,68	ПК 60.10-6 $Вр\overline{II}т$	5900	0,67
ПК 57.18-6 $Вр\overline{II}т$	5600	0,60	ПК 57.15-6 $Вр\overline{II}т$	5600	0,57	ПК 57.12-6 $Вр\overline{II}т$	5600	0,54	ПК 57.10-6 $Вр\overline{II}т$	5600	0,60
ПК 54.18-6 $Вр\overline{II}т$	5300	0,55	ПК 54.15-6 $Вр\overline{II}т$	5300	0,48	ПК 54.12-6 $Вр\overline{II}т$	5300	0,48	ПК 54.10-6 $Вр\overline{II}т$	5300	0,48
ПК 51.18-6 $Вр\overline{II}т$	5000	0,38	ПК 51.15-6 $Вр\overline{II}т$	5000	0,38	ПК 51.12-6 $Вр\overline{II}т$	5000	0,40	ПК 51.10-6 $Вр\overline{II}т$	5000	0,38
ПК 48.18-6 $Вр\overline{II}т$	4700	0,30	ПК 48.15-6 $Вр\overline{II}т$	4700	0,30	ПК 48.12-6 $Вр\overline{II}т$	4700	0,27	ПК 48.10-6 $Вр\overline{II}т$	4700	0,31
ПК 63.18-4 $Вр\overline{II}т$	6200	0,69	ПК 63.15-4 $Вр\overline{II}т$	6200	0,69	ПК 63.12-4 $Вр\overline{II}т$	6200	0,68	ПК 63.10-4 $Вр\overline{II}т$	6200	0,69
ПК 60.18-4 $Вр\overline{II}т$	5900	0,59	ПК 60.15-4 $Вр\overline{II}т$	5900	0,59	ПК 60.12-4 $Вр\overline{II}т$	5900	0,59	ПК 60.10-4 $Вр\overline{II}т$	5900	0,59
ПК 57.18-4 $Вр\overline{II}т$	5600	0,48	ПК 57.15-4 $Вр\overline{II}т$	5600	0,47	ПК 57.12-4 $Вр\overline{II}т$	5600	0,47	ПК 57.10-4 $Вр\overline{II}т$	5600	0,47
ПК 54.18-4 $Вр\overline{II}т$	5300	0,37	ПК 54.15-4 $Вр\overline{II}т$	5300	0,40	ПК 54.12-4 $Вр\overline{II}т$	5300	0,42	ПК 54.10-4 $Вр\overline{II}т$	5300	0,40
ПК 51.18-4 $Вр\overline{II}т$	5000	0,30	ПК 51.15-4 $Вр\overline{II}т$	5000	0,30	ПК 51.12-4 $Вр\overline{II}т$	5000	0,30	ПК 51.10-4 $Вр\overline{II}т$	5000	0,33
ПК 48.18-4 $Вр\overline{II}т$	4700	0,26	ПК 48.15-4 $Вр\overline{II}т$	4700	0,24	ПК 48.12-4 $Вр\overline{II}т$	4700	0,22	ПК 48.10-4 $Вр\overline{II}т$	4700	0,22
ПК 63.18-3 $Вр\overline{II}т$	6200	0,69	ПК 63.15-3 $Вр\overline{II}т$	6200	0,69	ПК 63.12-3 $Вр\overline{II}т$	6200	0,73	ПК 63.10-3 $Вр\overline{II}т$	6200	0,69
ПК 60.18-3 $Вр\overline{II}т$	5900	0,59	ПК 60.15-3 $Вр\overline{II}т$	5900	0,59	ПК 60.12-3 $Вр\overline{II}т$	5900	0,59	ПК 60.10-3 $Вр\overline{II}т$	5900	0,59
ПК 57.18-3 $Вр\overline{II}т$	5600	0,46	ПК 57.15-3 $Вр\overline{II}т$	5600	0,47	ПК 57.12-3 $Вр\overline{II}т$	5600	0,44	ПК 57.10-3 $Вр\overline{II}т$	5600	0,43
ПК 54.18-3 $Вр\overline{II}т$	5300	0,37	ПК 54.15-3 $Вр\overline{II}т$	5300	0,40	ПК 54.12-3 $Вр\overline{II}т$	5300	0,37	ПК 54.10-3 $Вр\overline{II}т$	5300	0,37
ПК 51.18-3 $Вр\overline{II}т$	5000	0,30	ПК 51.15-3 $Вр\overline{II}т$	5000	0,28	ПК 51.12-3 $Вр\overline{II}т$	5000	0,30	ПК 51.10-3 $Вр\overline{II}т$	5000	0,30
ПК 48.18-3 $Вр\overline{II}т$	4700	0,22	ПК 48.15-3 $Вр\overline{II}т$	4700	0,22	ПК 48.12-3 $Вр\overline{II}т$	4700	0,22	ПК 48.10-3 $Вр\overline{II}т$	4700	0,22

Инв. № подл. | Подпись и дата | Взам. инв. №

10. ДАННЫЕ ДЛЯ ИСПЫТАНИЙ

Схема опирания и загружения при испытаний

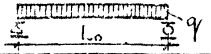

ТАБЛИЦА 5

Расчетные пролеты, площади загружения при испытании панелей

Марка панели	Расчетн. пролет L_o, мм	Площадь загружен, м×м	Марка панели	Расчетн. пролет L_o, мм	Площадь загружен, м×м
ПК 63.18 – 8 $В_р$ IIT	6200	6,2×1,76	ПК 63.15 – 8 $В_р$ IIT	6200	6,2×1,46
ПК 60.18 – 8 $В_р$ IIT	5900	5,9×1,76	ПК 60.15 – 8 $В_р$ IIT	5900	5,9×1,46
ПК 57.18 – 8 $В_р$ IIT	5600	5,6×1,76	ПК 57.15 – 8 $В_р$ IIT	5600	5,6×1,46
ПК 54.18 – 8 $В_р$ IIT	5300	5,3×1,76	ПК 54.15 – 8 $В_р$ IIT	5300	5,3×1,46
ПК 51.18 – 8 $В_р$ IIT	5000	5,0×1,76	ПК 51.15 – 8 $В_р$ IIT	5000	5,0×1,46
ПК 48.18 – 8 $В_р$ IIT	4700	4,7×1,76	ПК 48.15 – 8 $В_р$ IIT	4700	4,7×1,46
ПК 63.18 – 6 $В_р$ IIT	6200	6,2×1,76	ПК 63.15 – 6 $В_р$ IIT	6200	6,2×1,46
ПК 60.18 – 6 $В_р$ IIT	5900	5,9×1,76	ПК 60.15 – 6 $В_р$ IIT	5900	5,9×1,46
ПК 57.18 – 6 $В_р$ IIT	5600	5,6×1,76	ПК 57.15 – 6 $В_р$ IIT	5600	5,6×1,46
ПК 54.18 – 6 $В_р$ IIT	5300	5,3×1,76	ПК 54.15 – 6 $В_р$ IIT	5300	5,3×1,46
ПК 51.18 – 6 $В_р$ IIT	5000	5,0×1,76	ПК 51.15 – 6 $В_р$ IIT	5000	5,0×1,46
ПК 48.10 – 6 $В_р$ IIT	4700	4,7×1,76	ПК 48.15 – 6 $В_р$ IIT	4700	4,7×1,46
ПК 63.18 – 4 $В_р$ IIT	6200	6,2×1,76	ПК 63.15 – 4 $В_р$ IIT	6200	6,2×1,46
ПК 60.18 – 4 $В_р$ IIT	5900	5,9×1,76	ПК 60.15 – 4 $В_р$ IIT	5900	5,9×1,46
ПК 57.18 – 4 $В_р$ IIT	5600	5,6×1,76	ПК 57.15 – 4 $В_р$ IIT	5600	5,6×1,46
ПК 54.18 – 4 $В_р$ IIT	5300	5,3×1,76	ПК 54.15 – 4 $В_р$ IIT	5300	5,3×1,46
ПК 51.18 – 4 $В_р$ IIT	5000	5,0×1,76	ПК 51.15 – 4 $В_р$ IIT	5000	5,0×1,46
ПК 48.18 – 4 $В_р$ IIT	4700	4,7×1,76	ПК 48.15 – 4 $В_р$ IIT	4700	4,7×1,46
ПК 63.18 – 3 $В_р$ IIT	6200	6,2×1,76	ПК 63.15 – 3 $В_р$ IIT	6200	6,2×1,46
ПК 60.18 – 3 $В_р$ IIT	5900	5,9×1,76	ПК 60.15 – 3 $В_р$ IIT	5900	5,9×1,46
ПК 57.18 – 3 $В_р$ IIT	5600	5,6×1,76	ПК 57.15 – 3 $В_р$ IIT	5600	5,6×1,46
ПК 54.18 – 3 $В_р$ IIT	5300	5,3×1,76	ПК 54.15 – 3 $В_р$ IIT	5300	5,3×1,46
ПК 51.18 – 3 $В_р$ IIT	5000	5,0×1,76	ПК 51.15 – 3 $В_р$ IIT	5000	5,0×1,46
ПК 48.18 – 3 $В_р$ IIT	4700	4,7×1,76	ПК 48.15 – 3 $В_р$ IIT	4700	4,7×1,46

Расчетные пролеты, площади загружения при испытании панелей

Марка панели	Расчетн. пролет L_o, мм	Площадь загружен, м×м	Марка панели	Расчетн. пролет L_o, мм	Площадь загружен, м×м
ПК 63.12 – 8 $В_р$ IIT	6200	6,2×1,16	ПК 63.10 – 8 $В_р$ IIT	6200	6,2×0,96
ПК 60.12 – 8 $В_р$ IIT	5900	5,9×1,16	ПК 60.10 – 8 $В_р$ IIT	5900	5,9×0,96
ПК 57.12 – 8 $В_р$ IIT	5600	5,6×1,16	ПК 57.10 – 8 $В_р$ IIT	5600	5,6×0,96
ПК 54.12 – 8 $В_р$ IIT	5300	5,3×1,16	ПК 54.10 – 8 $В_р$ IIT	5300	5,3×0,96
ПК 51.12 – 8 $В_р$ IIT	5000	5,0×1,16	ПК 51.10 – 8 $В_р$ IIT	5000	5,0×0,96
ПК 48.12 – 8 $В_р$ IIT	4700	4,7×1,16	ПК 48.10 – 8 $В_р$ IIT	4700	4,7×0,96
ПК 63.12 – 6 $В_р$ IIT	6200	6,2×1,16	ПК 63.10 – 6 $В_р$ IIT	6200	6,2×0,96
ПК 60.12 – 6 $В_р$ IIT	5900	5,9×1,16	ПК 60.10 – 6 $В_р$ IIT	5900	5,9×0,96
ПК 57.12 – 6 $В_р$ IIT	5600	5,6×1,16	ПК 57.10 – 6 $В_р$ IIT	5600	5,6×0,96
ПК 54.12 – 6 $В_р$ IIT	5300	5,3×1,16	ПК 54.10 – 6 $В_р$ IIT	5300	5,3×0,96
ПК 51.12 – 6 $В_р$ IIT	5000	5,0×1,16	ПК 51.10 – 6 $В_р$ IIT	5000	5,0×0,96
ПК 48 12 – 6 $В_р$ IIT	4700	4,7×1,16	ПК 48.10 – 6 $В_р$ IIT	4700	4,7×0,96
ПК 63.12 – 4 $В_р$ IIT	6200	6,2×1,16	ПК 63.10 – 4 $В_р$ IIT	6200	6,2×0,96
ПК 60.12 – 4 $В_р$ IIT	5900	5,9×1,16	ПК 60.10 – 4 $В_р$ IIT	5900	5,9×0,96
ПК 57.12 – 4 $В_р$ IIT	5600	5,6×1,16	ПК 57.10 – 4 $В_р$ IIT	5600	5,6×0,96
ПК 54.12 – 4 $В_р$ IIT	5300	5,3×1,16	ПК 54.10 – 4 $В_р$ IIT	5300	5,3×0,96
ПК 51.12 – 4 $В_р$ IIT	5000	5,0×1,16	ПК 51.10 – 4 $В_р$ IIT	5000	5,0×0,96
ПК 48.12 – 4 $В_р$ IIT	4700	4,7×1,16	ПК 48.10 – 4 $В_р$ IIT	4700	4,7×0,96
ПК 63.12 – 3 $В_р$ IIT	6200	6,2×1,16	ПК 63.10 – 3 $В_р$ IIT	6200	6,2×0,96
ПК 60.12 – 3 $В_р$ IIT	5900	5,9×1,16	ПК 60.10 – 3 $В_р$ IIT	5900	5,9×0,96
ПК 57.12 – 3 $В_р$ IIT	5600	5,6×1,16	ПК 57.10 – 3 $В_р$ IIT	5600	5,6×0,96
ПК 54.12 – 3 $В_р$ IIT	5300	5,3×1,16	ПК 54.10 – 3 $В_р$ IIT	5300	5,3×0,96
ПК 51.12 – 3 $В_р$ IIT	5000	5,0×1,16	ПК 51.10 – 3 $В_р$ IIT	5000	5,0×0,96
ПК 48.12 – 3 $В_р$ IIT	4700	4,7×1,16	ПК 48.10 – 3 $В_р$ IIT	4700	4,7×0,96

Таблица 6

Проверка прочности.

Марка панели	Виды разрушений и величина коэффициента „С" по ГОСТ 8829-77	Величина разрушающей нагрузки q, кгс/м²		
	1. Текучесть продольной растянутой арматуры до наступления раздробления сжатой зоны С=1,4	при которой панели признаются годными		при которой требуется повторное испытание
	1. Разрыв продольной растянутой арматуры. С=1,6 2. Раздробление бетона сжатой зоны до наступления текучести продольной растянутой арматуры С=1,6	с учетом собств. веса панели	за вычетом собст. веса панели	с учетом собственного веса панели
ПК 63.18-8Вр-IIIт ПК 60.18-8Вр-IIIт ПК 57.18-8Вр-IIIт ПК 54.18-8Вр-IIIт ПК 51.18-8Вр-IIIт ПК 48.18-8Вр-IIIт	1,4	⩾1618	⩾1319	<1618, но ⩾1375
	1,6	⩾1850	⩾1551	<1850, но ⩾1573
ПК 63.18-6Вр-IIIт ПК 60.18-6Вр-IIIт ПК 57.18-6Вр-IIIт ПК 54.18-6Вр-IIIт ПК 51.18-6Вр-IIIт ПК 48.18-6Вр-IIIт	1.4	⩾1331	⩾1032	<1331, но ⩾1131
	1.6	⩾1522	⩾1223	<1522, но ⩾1294
ПК 63.18-4Вр-IIIт ПК 60.18-4Вр-IIIт ПК 57.18-4Вр-IIIт ПК 54.18-4Вр-IIIт ПК 51.18-4Вр-IIIт ПК 48.18-4Вр-IIIт	1.4	⩾1117	⩾818	<1117, но ⩾949
	1.6	⩾1277	⩾978	<1277, но ⩾1085
ПК 63.18-3Вр-IIIт ПК 60.18-3Вр-IIIт ПК 57.18-3Вр-IIIт ПК 54.18-3Вр-IIIт ПК 51.18-3Вр-IIIт ПК 48.18-3Вр-IIIт	14	⩾903	⩾604	<903, но ⩾767
	1.6	⩾1032	⩾733	<1032, но ⩾877

Марка панели	Виды разрушений и величина коэффициента „С" по ГОСТ 8829-77	Величина разрушающей нагрузки q, кгс/м²		
	1. Текучесть продольной растянутой арматуры до наступления раздробления сжатой зоны С=1,4	при которой панели признаются годными		при которой требуется повторное испытание
	1. Разрыв продольной растянутой арматуры. С=1,6 2. Раздробление бетона сжатой зоны до наступления текучести продольной растянутой арматуры С=1,6	с учетом собств. веса панели	за вычетом собст. веса панели	с учетом собственного веса панели
ПК 63.15-8Вр-IIIт ПК 60.15-8Вр-IIIт ПК 57.15-8Вр-IIIт ПК 54.15-8Вр-IIIт ПК 51.15-8Вр-IIIт ПК 48.15-8Вр-IIIт	1,4	⩾1625	⩾1310	<1625, но ⩾1380
	1,6	⩾1857	⩾1543	<1857, но ⩾1579
ПК 63.15-6Вр-IIIт ПК 60.15-6Вр-IIIт ПК 57.15-6Вр-IIIт ПК 54.15-6Вр-IIIт ПК 51.15-6Вр-IIIт ПК 48.15-6Вр-IIIт	1,4	⩾1338	⩾1024	<1338, но ⩾1138
	1,6	⩾1528	⩾1214	<1528, но ⩾1298
ПК 63.15-4Вр-IIIт ПК 60.15-4Вр-IIIт ПК 57.15-4Вр-IIIт ПК 54.15-4Вр-IIIт ПК 51.15-4Вр-IIIт ПК 48.15-4Вр-IIIт	1,4	⩾1123	⩾809	<1123, но ⩾955
	1,6	⩾1283	⩾969	<1283, но ⩾1090
ПК 63.15-3Вр-IIIт ПК 60.15-3Вр-IIIт ПК 57.15-3Вр-IIIт ПК 54.15-3Вр-IIIт ПК 51.15-3Вр-IIIт ПК 48.15-3Вр-IIIт	1,4	⩾906	⩾591	<906, но ⩾790
	1,6	⩾1035	⩾720	<1035, но ⩾880

Инв. № подл. | Подпись и дата | Взам. инв. №

Марка панели	Виды разрушений и величина коэффициента „С" по ГОСТ 8829-77	Величина разрушающей нагрузки q, кгс/м²		
	1. Текучесть продольной растянутой арматуры до наступления раздробления сжатой зоны С = 1,4	при которой панели признаются годными		при которой требуется повторное испытание
	1. Разрыв продольной растянутой арматуры С = 1,6 2. Раздробление бетона сжатой зоны до наступления текучести продольной растянутой арматуры С = 1,6	с учетом собств. веса панели	за вычетом собств. веса панели	с учетом собственного веса панели
ПК 63.12-8Вр-IIт ПК 60.12-8Вр-IIт ПК 57.12-8Вр-IIт	1,4	⩾1637	> 1339	< 1637, но 1391
ПК 54.12-8Вр-IIт ПК 51.12-8Вр-IIт ПК 48.12-8Вр-IIт	1,6	> 1870	⩾1572	< 1870, но 1590
ПК 63.12-6Вр-IIт ПК 60.12-6Вр-IIт ПК 57.12-6Вр-IIт	1,4	⩾ 1347	⩾1049	< 1347, но 1144
ПК 54.12-6Вр-IIт ПК 51.12-6Вр-IIт ПК 48.12-6Вр-IIт	1,6	> 1540	⩾1242	< 1540, но 1308
ПК 63.12-4Вр-IIт ПК 60.12-4Вр-IIт ПК 57.12-4Вр-IIт	1,4	⩾ 1130	⩾ 832	< 1130, но 961
ПК 54.12-4Вр-IIт ПК 51.12-4Вр-IIт ПК 48.12-4Вр-IIт	1,6	⩾1290	⩾ 992	< 1290, но 1098
ПК 63.12-3Вр-IIт ПК 60.12-3Вр-IIт ПК 57.12-3Вр-IIт	1,4	⩾ 913	⩾ 615	< 913, но 776
ПК 54.12-3Вр-IIт ПК 51.12-3Вр-IIт ПК 48.12-3Вр-IIт	1,6	⩾1043	⩾ 745	< 1043, но 887

Марка панели	Виды разрушений и величина коэффициента „С" по ГОСТ 8829-77	Величина разрушающей нагрузки q, кгс/м²		
	1. Текучесть продольной растянутой арматуры до наступления раздробления сжатой зоны С = 1,4	при которой панели признаются годными		при которой требуется повторное испытание
	1. Разрыв продольной растянутой арматуры С = 1,6 2. Раздробление бетона сжатой зоны до наступления текучести продольной растянутой арматуры С = 1,6	с учетом собств. веса панели	за вычетом собств. веса панели	с учетом собственного веса панели
ПК 63.10-8Вр-IIт ПК 60.10-8Вр-IIт ПК 57.10-8Вр-IIт	1,4	⩾ 1646	⩾ 1349	< 1646, но 1400
ПК 54.10-8Вр-IIт ПК 51.10-8Вр-IIт ПК 48.10-8Вр-IIт	1,6	⩾ 1980	⩾ 1583	< 1880, но 1600
ПК 63.10-6Вр-IIт ПК 60.10-6Вр-IIт ПК 57.10-6Вр-IIт	1,4	⩾ 1352	⩾ 1055	< 1352, но 1150
ПК 54.10-6Вр-IIт ПК 51.10-6Вр-IIт ПК 48.10-6Вр-IIт	1,6	⩾ 1548	⩾ 1251	< 1548, но 1315
ПК 63.10-4Вр-IIт ПК 60.10-4Вр-IIт ПК 57.10-4Вр-IIт	1,4	⩾ 1140	⩾ 843	< 1140, но 969
ПК 54.10-4Вр-IIт ПК 51.10-4Вр-IIт ПК 48.10-4Вр-IIт	1,6	⩾ 1301	⩾ 1004	< 1301, но 1105
ПК 63.10-3Вр-IIт ПК 60.10-3Вр-IIт ПК 57.10-3Вр-IIт	1,4	⩾ 918	⩾ 621	< 918, но 780
ПК 54.10-3Вр-IIт ПК 51.10-3Вр-IIт ПК 48.10-3Вр-IIт	1,6	⩾ 1050	⩾ 753	< 1050, но 893

Проверка жесткости

Таблица 7

Марка панели	Срок испытания панелей после их изгот. в сутках	Контрольн. нагрузка за вычетом собств веса панели, кгс/м²	f/f пред %	Прогиб от полной контрольн. нагрузки fк, мм.	Прогиб f измеренный, мм: при котором панели признаются годными	Прогиб f измеренный, мм: при котором требуется повторн. испытание
ПК 63.18-8Вр II Т	3	692	59	10,2	≤ 12,2	> 12,2 ,но ≤ 13,2
	7	692		9,7	≤ 11,6	> 11,6 ,но ≤ 12,6
	14	693		9,1	≤ 10,9	> 10,9 ,но ≤ 11,8
	28	706		8,4	≤ 10,1	> 10,1 ,но ≤ 10,9
	100	692		6,9	≤ 8,3	> 8,3 ,но ≤ 9,0
ПК 60.18-8Вр II Т	3	692	47	7,7	≤ 9,2	> 9,2 ,но ≤ 100
	7	692		7,3	≤ 8,7	> 8,7 ,но ≤ 9,5
	14	692		6,6	≤ 7,9	> 7,9 ,но ≤ 8,6
	28	705		6,0	≤ 7,2	> 7,2 ,но ≤ 7,8
	100	692		4,8	≤ 5,8	> 5,8 ,но ≤ 6,2
ПК 57.18-8Вр II Т	3	692	23	6,0	≤ 7,2	> 7,2 ,но ≤ 7,8
	7	692		5,9	≤ 7,1	> 7,1 ,но ≤ 7,7
	14	692		5,7	≤ 6,9	> 6,9 ,но ≤ 7,4
	28	705		5,6	≤ 6,7	> 6,7 ,но ≤ 7,3
	100	692		5,5	≤ 6,6	> 6,6 ,но ≤ 7,1
ПК 54.18-8Вр II Т	3	692	22,5	4,9	≤ 5,9	> 5,9 ,но ≤ 6,4
	7	692		4,8	≤ 5,8	> 5,8 ,но ≤ 6,2
	14	692		4,6	≤ 5,5	> 5,5 ,но ≤ 6,0
	28	702		4,5	≤ 5,4	> 5,4 ,но ≤ 5,9
	100	692		4,4	≤ 5,3	> 5,3 ,но ≤ 5,7
ПК 51.18-8Вр II Т	3	692	18	3,8	≤ 4,6	> 4,6 ,но ≤ 4,9
	7	692		3,7	≤ 4,5	> 4,5 ,но ≤ 4,8
	14	692		3,6	≤ 4,4	> 4,4 ,но ≤ 4,7
	28	702		3,5	≤ 4,2	> 4,2 ,но ≤ 4,5
	100	692		3.5	≤ 4,2	> 4,2 ,но ≤ 4,5

Марка панели	Срок испытания панелей после их изгот. в сутках	Контрольн. нагрузка за вычетом собственн. веса панели кгс/м²	f/f пред %	Прогиб от полной контрольн. нагрузки fк, мм	Прогиб f измеренный, мм: при котором панели признаются годными	Прогиб f измеренный, мм: при котором требуется повторн. испытание
ПК 48.18-8Вр II Т	3	692	15	3,0	≤ 3,6	> 3,6 ,но ≤ 3,9
	7	692		2,9	≤ 3,5	> 3,5 ,но ≤ 3,8
	14	692		2,8	≤ 3,4	> 3,4 ,но ≤ 3,6
	28	700		2,8	≤ 3,4	> 3,4 ,но ≤ 3,6
	100	692		2,7	≤ 3,2	> 3,2 ,но ≤ 3,5
ПК 63.18-6Вр II Т	3	518	30	7,5	≤ 9,0	> 9,0 ,но ≤ 9,8
	7	518		7,3	≤ 8,7	> 8,7 ,но ≤ 9,5
	14	518		7,1	≤ 8,5	> 8,5 ,но ≤ 9,2
	28	529		6,9	≤ 8,3	> 8,3 ,но ≤ 8,9
	100	518		6,3	≤ 7,5	> 7,5 ,но ≤ 8,2
ПК 60.18-6Вр II Т	3	518	24	5,6	≤ 6,7	> 6,7 ,но ≤ 7,3
	7	518		5,4	≤ 6,5	> 6,5 ,но ≤ 7,0
	14	518		5,3	≤ 6,3	> 6,3 ,но ≤ 6,9
	28	527		5,1	≤ 6,1	> 6,1 ,но ≤ 6,6
	100	518		5,0	≤ 6,0	> 6,0 ,но ≤ 6,5
ПК 57.18-6Вр II Т	3	518	19	4,5	≤ 5,4	> 5,4 ,но ≤ 5,9
	7	518		4,4	≤ 5,3	> 5,3 ,но ≤ 5,7
	14	518		4,3	≤ 5,2	> 5,2 ,но ≤ 5,6
	28	525		4,1	≤ 4,9	> 4,9 ,но ≤ 5,3
	100	518		4,1	≤ 4,9	> 4,9 ,но ≤ 5,3
ПК 54.18-6Вр II Т	3	518	17	3,6	≤ 4,3	> 4,3 ,но ≤ 4,7
	7	518		3,5	≤ 4,2	> 4,2 ,но ≤ 4,6
	14	518		3,4	≤ 4,1	> 4,1 ,но ≤ 4,4
	28	524		3,3	≤ 4,0	> 4,0 ,но ≤ 4,3
	100	518		3,3	≤ 4,0	> 4,0 ,но ≤ 4,3

Инв. № подл. | Подпись и дата | Взам. инв. №

ПРОДОЛЖЕНИЕ ТАБЛ. 7

Марка панели	Срок испытания панелей после их изгот. в сутках	Контрольн. нагрузка за вычетом собственн. веса панели, кгс/м²	$f_{дл}/f_{пред}$ %	Прогиб от полной контрольн. нагрузки $f_к$, мм	Прогиб f измеренный, мм: при котором панели признаются годными	Прогиб f измеренный, мм: при котором требуется повторное испытание
ПК 51.18-6 Вр II Т	3	518	19	2,9	≤ 3,5	>3,5 , НО ≤ 3,8
	7	518		2,8	≤ 3,4	>3,4 , НО ≤ 3,7
	14	518		2,7	≤ 3,2	>3,2 , НО ≤ 3,5
	28	524		2,6	≤ 3,1	>3,1 , НО ≤ 3,4
	100	518		2,6	≤ 3,1	>3,1 , НО ≤ 3,4
ПК 48.18-6 Вр II Т	3	518	13	2,3	≤ 2,8	>2,8 , НО ≤ 3,0
	7	518		2,2	≤ 2,6	>2,6 , НО ≤ 2,9
	14	518		2,1	≤ 2,5	>2,5 , НО ≤ 2,7
	28	523		2,0	≤ 2,4	>2,4 , НО ≤ 2,6
	100	518		2,0	≤ 2,4	>2,4 , НО ≤ 2,6
ПК 63.18-4 Вр II Т	3	375	22,5	4,9	≤ 5,9	>5,9 , НО ≤ 6,4
	7	375		4,8	≤ 5,7	>5,7 , НО ≤ 6,2
	14	375		4,6	≤ 5,5	>5,5 , НО ≤ 6,0
	28	380		4,5	≤ 5,4	>5,4 , НО ≤ 5,9
	100	375		4,4	≤ 5,3	>5,3 , НО ≤ 5,7
ПК 60.18-4 Вр II Т	3	375	20	3,9	≤ 4,7	>4,7 , НО ≤ 5,1
	7	375		3,8	≤ 4,6	>4,6 , НО ≤ 5,0
	14	375		3,7	≤ 4,5	>4,5 , НО ≤ 4,8
	28	380		3,6	≤ 4,3	>4,3 , НО ≤ 4,7
	100	375		3,5	≤ 4,2	>4,2 , НО ≤ 4,5
ПК 57.18-4 Вр II Т	3	375	16	3,2	≤ 3,8	>3,8 , НО ≤ 4,2
	7	375		3,2	≤ 3,8	>3,8 , НО ≤ 4,2
	14	375		3,1	≤ 3,7	>3,7 , НО ≤ 4,0
	28	379		3,0	≤ 3,6	>3,6 , НО ≤ 3,9
	100	375		2,9	≤ 3,5	>3,5 , НО ≤ 3,8

Марка панели	Срок испытания панелей после их изгот. в сутках	Контрольн. нагрузка за вычетом собственн. веса панели, кгс/м²	$f_{дл}/f_{пред}$	Прогиб от полной контрольн. нагрузки $f_к$, мм	Прогиб f измеренный, мм: при котором панели признаются годными	Прогиб f измеренный, мм: при котором требуется повторное испытание
ПК 54.18-4 Вр II Т	3	375	14	2,6	≤ 3,1	>3,1 , НО ≤ 3,4
	7	375		2,5	≤ 3,0	>3,0 , НО ≤ 3,3
	14	375		2,5	≤ 3,0	>3,0 , НО ≤ 3,3
	28	379		2,4	≤ 2,9	>2,9 , НО ≤ 3,1
	100	375		2,3	≤ 2,8	>2,8 , НО ≤ 3,0
ПК 51.18-4 Вр II Т	3	375	13	2,1	≤ 2,5	>2,5 , НО ≤ 2,7
	7	375		2,0	≤ 2,4	>2,4 , НО ≤ 2,6
	14	375		2,0	≤ 2,4	>2,4 , НО ≤ 2,6
	28	379		1,9	≤ 2,3	>2,3 , НО ≤ 2,5
	100	375		1,9	≤ 2,3	>2,3 , НО ≤ 2,5
ПК 48.18-4 Вр II Т	3	375	11	1,6	≤ 1,9	>1,9 , НО ≤ 2,1
	7	375		1,6	≤ 1,9	>1,9 , НО ≤ 2,1
	14	375		1,5	≤ 1,8	>1,8 , НО ≤ 2,0
	28	378		1,5	≤ 1,8	>1,8 , НО ≤ 2,0
	100	375		1,4	≤ 1,7	>1,7 , НО ≤ 2,0
ПК 63.18-3 Вр II Т	3	253	22	3,3	≤ 4,0	>4,0 , НО ≤ 4,3
	7	253		3,2	≤ 3,8	>3,8 , НО ≤ 4,2
	14	253		3,1	≤ 3,7	>3,7 , НО ≤ 4,0
	28	255		3,0	≤ 3,6	>3,6 , НО ≤ 3,9
	100	253		2,9	≤ 3,5	>3,5 , НО ≤ 3,8
ПК 60.18-3 Вр II Т	3	253	20	2,7	≤ 3,2	>3,2 , НО ≤ 3,5
	7	253		2,6	≤ 3,1	>3,1 , НО ≤ 3,4
	14	253		2,5	≤ 3,0	>3,0 , НО ≤ 3,3
	28	255		2,5	≤ 3,0	>3,0 , НО ≤ 3,3
	100	253		2,4	≤ 2,9	>2,9 , НО ≤ 3,1

Марка панели	Срок испытания панелей после их изгот. в сутках	Контрольн. нагрузка за вычетом собственн. веса панели, кгс/м²	$f_{дл}/f_{пред}$ %	Прогиб от полной контрольн. нагрузки $f_к$, мм.	Прогиб f измеренный, мм: при котором панели признаются годными	Прогиб f измеренный, мм: при котором требуется повторное испытание
ПК 57.18-3Вр II т	3	253	17	2,3	⩽ 2,8	>2,8 , но ⩽ 3,0
	7	253		2,2	⩽ 2,6	>2,6 , но ⩽ 2,9
	14	253		2,2	⩽ 2,6	>2,6 , но ⩽ 2,9
	28	255		2,1	⩽ 2,5	>2,5 , но ⩽ 2,7
	100	253		2,1	⩽ 2,5	>2,5 , но ⩽ 2,7
ПК 54.18-3Вр II т	3	253	14	1,8	⩽ 2,2	>2,2 , но ⩽ 2,3
	7	253		1,7	⩽ 2,0	>2,0 , но ⩽ 2,2
	14	253		1,7	⩽ 2,0	>2,0 , но ⩽ 2,2
	28	255		1,6	⩽ 1,9	>1,9 , но ⩽ 2,1
	100	253		1,6	⩽ 1,9	>1,9 , но ⩽ 2,1
ПК 51.18-3Вр II т	3	253	12	1,4	⩽ 1,7	>1,7 , но ⩽ 1,8
	7	253		1,3	⩽ 1,6	>1,6 , но ⩽ 1,7
	14	253		1,3	⩽ 1,6	>1,6 , но ⩽ 1,7
	28	255		1,3	⩽ 1,6	>1,6 , но ⩽ 1,7
	100	253		1,2	⩽ 1,5	>1,5 , но ⩽ 1,6
ПК 48.18-3Вр II т	3	253	10	1,1	⩽ 1,3	>1,3 , но ⩽ 1,4
	7	253		1,1	⩽ 1,3	>1,3 , но ⩽ 1,4
	14	253		1,0	⩽ 1,2	>1,2 , но ⩽ 1,3
	28	255		1,0	⩽ 1,2	>1,2 , но ⩽ 1,3
	100	253		1,0	⩽ 1,2	>1,2 , но ⩽ 1,3
ПК 63.15-8Вр II т	3	696	57	9,8	⩽ 11,8	>11,8 , но ⩽ 12,7
	7	696		9,3	⩽ 11,2	>11,2 , но ⩽ 12,1
	14	698		8,6	⩽ 10,3	>10,3 , но ⩽ 11,2
	28	710		7,9	⩽ 9,5	>9,5 , но ⩽ 10,3
	100	696		6,5	⩽ 7,8	>7,8 , но ⩽ 8,5
ПК 60.15-8Вр II т	3	696	41	7,4	⩽ 8,9	>8,9 , но ⩽ 9,6
	7	696		7,2	⩽ 8,7	>8,7 , но ⩽ 9,4
	14	696		7,0	⩽ 8,4	>8,4 , но ⩽ 9,1
	28	709		6,8	⩽ 8,2	>8,2 , но ⩽ 8,8
	100	696		6,7	⩽ 8,0	>8,0 , но ⩽ 8,7
ПК 57.15-8Вр II т	3	696	25	6,0	⩽ 7,2	>7,2 , но ⩽ 7,8
	7	696		5,8	⩽ 7,0	>7,0 , но ⩽ 7,6
	14	696		5,7	⩽ 6,8	>6,8 , но ⩽ 7,4
	28	708		5,5	⩽ 6,6	>6,6 , но ⩽ 7,2
	100	696		5,4	⩽ 6,5	>6,5 , но ⩽ 7,0
ПК 54.15-8Вр II т	3	696	21	4,8	⩽ 5,8	>5,8 , но ⩽ 6,3
	7	696		4,7	⩽ 5,6	>5,6 , но ⩽ 6,1
	14	696		4,6	⩽ 5,5	>5,5 , но ⩽ 6,0
	28	706		4,4	⩽ 5,3	>5,3 , но ⩽ 5,7
	100	696		4,3	⩽ 5,2	>5,2 , но ⩽ 5,6
ПК 51.15-8Вр II т	3	696	19	3,8	⩽ 4,5	>4,5 , но ⩽ 4,9
	7	696		3,7	⩽ 4,4	>4,4 , но ⩽ 4,8
	14	696		3,6	⩽ 4,3	>4,3 , но ⩽ 4,7
	28	705		3,5	⩽ 4,2	>4,2 , но ⩽ 4,6
	100	696		3,4	⩽ 4,1	>4,1 , но ⩽ 4,4
ПК 48.15-8Вр II т	3	696	16	3,0	⩽ 3,6	>3,6 , но ⩽ 3,9
	7	696		2,9	⩽ 3,5	>3,5 , но ⩽ 3,8
	14	696		2,8	⩽ 3,4	>3,4 , но ⩽ 3,6
	28	704		2,7	⩽ 3,2	>3,2 , но ⩽ 3,5
	100	696		2,6	⩽ 3,1	>3,1 , но ⩽ 3,4

Инв. № подл. | Подпись и дата | Взам. инв. №

Продолжение табл.7

Марка панели	Срок испытания панелей после их изгот. в сутках	Контрольн. нагрузка за вычетом собственн. веса панели, кгс/м²	$f_{дл}/f_{пред}$, %	Прогиб от полной контрольн. нагрузки $f_к$, мм.	Прогиб f измеренный, мм	
					При котором панели признаются годными	При котором требуется повторное испытание
ПК 63.15-6Вр-IIIт	3	521	26	6,7	≤ 8,0	> 8,0 , но ≤ 8,7
	7	521		6,6	≤ 7,9	> 7,9 , но ≤ 8,6
	14	521		6,3	≤ 7,6	> 7,6 , но ≤ 8,2
	28	529		6,2	≤ 7,4	> 7,4 но ≤ 8,1
	100	521		6,1	≤ 7,3	> 7,3 но ≤ 7,9
ПК 60.15-6Вр-IIIт	3	521	24	5,4	≤ 6,5	> 6,5 , но ≤ 7,0
	7	521		5,4	≤ 6,5	> 6,5 , но ≤ 7,0
	14	521		5,2	≤ 6,2	> 6,2 , но ≤ 6,7
	28	528		5,1	≤ 6,1	> 6,1 , но ≤ 6,6
	100	521		4,8	≤ 5,8	> 5,8 , но ≤ 6,2
ПК 57.15-6Вр-IIIт	3	521	19	4,5	≤ 5,4	> 5,4 , но ≤ 5,9
	7	521		4,4	≤ 5,3	> 5,3 , но ≤ 5,7
	14	521		4,2	≤ 5,0	> 5,0 , но ≤ 5,4
	28	528		4,1	≤ 4,9	> 4,9 , но ≤ 5,3
	100	521		4,0	≤ 4,8	> 4,8 , но ≤ 5,2
ПК 54.15-6Вр-IIIт	3	521	16	3,6	≤ 4,3	> 4,3 , но ≤ 4,7
	7	521		3,5	≤ 4,2	> 4,2 , но ≤ 4,6
	14	521		3,4	≤ 4,1	> 4,1 , но ≤ 4,4
	28	527		3,3	≤ 4,0	> 4,0 , но ≤ 4,3
	100	521		3,2	≤ 3,8	> 3,8 , но ≤ 4,1
ПК 51.15-6Вр-IIIт	3	521	15	2,9	≤ 3,5	> 3,5 , но ≤ 3,8
	7	521		2,8	≤ 3,4	> 3,4 , но ≤ 3,6
	14	521		2,7	≤ 3,2	> 3,2 , но ≤ 3,5
	28	527		2,6	≤ 3,1	> 3,1 , но ≤ 3,4
	100	521		2,6	≤ 3,1	> 3,1 , но ≤ 3,4
ПК 48.15-6Вр-IIIт	3	521	13	2,2	≤ 2,6	> 2,6 , но ≤ 2,8
	7	521		2,2	≤ 2,6	> 2,6 , но ≤ 2,8
	14	521		2,1	≤ 2,5	> 2,5 , но ≤ 2,7
	28	526		2,0	≤ 2,4	> 2,4 , но ≤ 2,6
	100	521		2,0	≤ 2,4	> 2,4 , но ≤ 2,6
ПК 63.15-4Вр-IIIт	3	377	22	4,8	≤ 5,8	> 5,8 , но ≤ 6,2
	7	377		4,7	≤ 5,7	> 5,7 , но ≤ 6,1
	14	377		4,6	≤ 5,5	> 5,5 , но ≤ 6,0
	28	384		4,4	≤ 5,3	> 5,3 , но ≤ 5,7
	100	377		4,3	≤ 5,2	> 5,2 , но ≤ 5,6
ПК 60.15-4Вр-IIIт	3	377	19	3,9	≤ 4,7	> 4,7 , но ≤ 5,1
	7	377		3,8	≤ 4,6	> 4,6 , но ≤ 5,0
	14	377		3,6	≤ 4,3	> 4,3 , но ≤ 4,7
	28	381		3,6	≤ 4,3	> 4,3 , но ≤ 4,7
	100	377		3,5	≤ 4,2	> 4,2 , но ≤ 4,5
ПК 57.15-4Вр-IIIт	3	377	16	3,2	≤ 3,8	> 3,8 , но ≤ 4,1
	7	377		3,1	≤ 3,7	> 3,7 , но ≤ 4,0
	14	377		3,0	≤ 3,6	> 3,6 , но ≤ 3,9
	28	381		3,0	≤ 3,6	> 3,6 , но ≤ 3,9
	100	377		2,9	≤ 3,5	> 3,5 , но ≤ 3,8
ПК 54.15-4Вр-IIIт	3	377	15	2,6	≤ 3,1	> 3,1 , но ≤ 3,4
	7	377		2,5	≤ 3,0	> 3,0 , но ≤ 3,3
	14	377		2,4	≤ 2,9	> 2,9 , но ≤ 3,1
	28	381		2,4	≤ 2,9	> 2,9 , но ≤ 3,1
	100	377		2,3	≤ 2,8	> 2,8 , но ≤ 3,0

ПРОДОЛЖЕНИЕ ТАБЛ. 7

Марка панели	Срок испытания панелей после их изгот. в сутках	Контрольн. нагрузка за вычетом собственн. веса панели, кгс/м²	$f_{дл}/f_{пред}$ %	Прогиб от полной контрольн. нагрузки $f_к$, мм	Прогиб f измеренный, мм: при котором панели признаются годными	Прогиб f измеренный, мм: при котором требуется повторное испытание
ПК 51.15-4Вр-II-Т	3	377	12	2,1	≤ 2,5	> 2,5 , но ≤ 2,7
	7	377		2,0	≤ 2,4	> 2,4 , но ≤ 2,6
	14	377		1,9	≤ 2,3	> 2,3 , но ≤ 2,5
	28	381		1,9	≤ 2,3	> 2,3 , но ≤ 2,5
	100	377		1,8	≤ 2,2	> 2,2 , но ≤ 2,3
ПК 48.15-4Вр-II-Т	3	377	10	1,6	≤ 1,9	> 1,9 , но ≤ 2,1
	7	377		1,6	≤ 1,9	> 1,9 , но ≤ 2,1
	14	377		1,5	≤ 1,8	> 1,8 , но ≤ 2,0
	28	380		1,5	≤ 1,8	> 1,8 , но ≤ 2,0
	100	377		1,4	≤ 1,7	> 1,7 , но ≤ 1,8
ПК 63.15-3Вр-II-Т	3	255	22	3,2	≤ 3,8	> 3,8 , но ≤ 4,2
	7	255		3,1	≤ 3,7	> 3,7 , но ≤ 4,0
	14	255		3,0	≤ 3,6	> 3,6 , но ≤ 3,9
	28	258		3,0	≤ 3,6	> 3,6 , но ≤ 3,9
	100	255		2,9	≤ 3,5	> 3,5 , но ≤ 3,8
ПК 60.15-3Вр-II-Т	3	255	20	2,7	≤ 3,2	> 3,2 , но ≤ 3,5
	7	255		2,6	≤ 3,1	> 3,1 , но ≤ 3,4
	14	255		2,5	≤ 3,0	> 3,0 , но ≤ 3,2
	28	258		2,4	≤ 2,9	> 2,9 , но ≤ 3,1
	100	255		2,4	≤ 2,9	> 2,9 , но ≤ 3,1
ПК 57.15-3Вр-II-Т	3	255	16	2,3	≤ 2,8	> 2,8 , но ≤ 3,0
	7	255		2,2	≤ 2,6	> 2,6 , но ≤ 2,9
	14	255		2,2	≤ 2,6	> 2,6 , но ≤ 2,9
	28	257		2,1	≤ 2,5	> 2,5 , но ≤ 2,7
	100	255		2,0	≤ 2,4	> 2,4 , но ≤ 2,6
ПК 54.15-3Вр-II-Т	3	255	15	1,8	≤ 2,2	> 2,2 , но ≤ 2,3
	7	255		1,7	≤ 2,0	> 2,0 , но ≤ 2,2
	14	255		1,6	≤ 1,9	> 1,9 , но ≤ 2,1
	28	257		1,6	≤ 1,9	> 1,9 , но ≤ 2,1
	100	255		1,5	≤ 1,8	> 1,8 , но ≤ 2,0
ПК 51.15-3Вр-II-Т	3	255	10	1,4	≤ 1,7	> 1,7 , но ≤ 1,8
	7	255		1,4	≤ 1,7	> 1,7 , но ≤ 1,8
	14	255		1,3	≤ 1,6	> 1,6 , но ≤ 1,7
	28	257		1,3	≤ 1,6	> 1,6 , но ≤ 1,7
	100	255		1,2	≤ 1,4	> 1,4 , но ≤ 1,6
ПК 48.15-3Вр-II-Т	3	255	9,5	1,1	≤ 1,3	> 1,3 , но ≤ 1,4
	7	255		1,0	≤ 1,2	> 1,2 , но ≤ 1,3
	14	255		1,0	≤ 1,2	> 1,2 , но ≤ 1,3
	28	257		1,0	≤ 1,2	> 1,2 , но ≤ 1,3
	100	255		0,9	≤ 1,1	> 1,1 , но ≤ 1,2
ПК 63.12-8Вр-II-Т	3	700	54	9,5	≤ 11,4	> 11,4 , но ≤ 12,3
	7	702		9,0	≤ 10,8	> 10,8 , но ≤ 11,7
	14	704		8,3	≤ 10,0	> 10,0 , но ≤ 10,8
	28	715		7,6	≤ 9,1	> 9,1 , но ≤ 9,9
	100	700		5,9	≤ 7,1	> 7,1 , но 7,7
ПК 60.12-8Вр-II-Т	3	700	42	7,5	≤ 9,0	> 9,0 , но ≤ 9,8
	7	700		7,4	≤ 8,9	> 8,9 , но ≤ 9,6
	14	701		7,2	≤ 8,7	> 8,7 , но ≤ 9,4
	28	714		7,0	≤ 8,4	> 8,4 , но ≤ 9,1
		700		5,0	≤ 6,0	> 6,0 , но ≤ 6,5

Инв № подл. | Подпись и дата | Взам. инв. №

Продолжение табл 7

Марка панели	Срок испытания панелей после их изгот. в сутках	Контрольн. нагрузка за вычетом собствен. веса панели, кгс/м²	$f_{дл}/f_{пред}$ %	Прогиб от полной контрольн нагрузки $f_к$, мм	Прогиб f измеренный, мм: при котором панели признаются годными	Прогиб f измеренный, мм: при котором требуется повторное испытание
ПК 57.12-8 Вр II Т	3	700	24,5	6,1	≤ 7,3	> 7,3 , но ≤ 7,9
	7	700		6,0	≤ 7,2	> 7,2 , но ≤ 7,8
	14	700		5,7	≤ 6,9	> 6,9 , но ≤ 7,4
	28	712		5,6	≤ 6,7	> 6,7 , но ≤ 7,3
	100	700		5,5	≤ 6,6	> 6,6 , но ≤ 7,1
ПК 54.12-8 Вр II Т	3	700	23	4,9	≤ 5,9	> 5,9 , но ≤ 6,4
	7	700		4,8	≤ 5,8	> 5,8 , но ≤ 6,2
	14	700		4,6	≤ 5,5	> 5,5 , но ≤ 6,0
	28	712		4,5	≤ 5,4	> 5,4 , но ≤ 5,8
	100	700		4,4	≤ 5,3	> 5,3 , но ≤ 5,7
ПК 51.12-8 Вр II Т	3	700	19	3,9	≤ 4,7	> 4,7 , но ≤ 5,1
	7	700		3,8	≤ 4,6	> 4,6 , но ≤ 4,9
	14	700		3,7	≤ 4,5	> 4,5 , но ≤ 4,8
	28	709		3,6	≤ 4,3	> 4,3 , но ≤ 4,7
	100	700		3,5	≤ 4,2	> 4,2 , но ≤ 4,5
ПК 48.12-8 Вр II Т	3	700	17	3,1	≤ 3,7	> 3,7 , но ≤ 4,0
	7	700		3,0	≤ 3,6	> 3,6 , но ≤ 3,9
	14	700		2,9	≤ 3,5	> 3,5 , но ≤ 3,8
	28	708		2,8	≤ 3,4	> 3,4 , но ≤ 3,7
	100	700		2,8	≤ 3,4	> 3,4 , но ≤ 3,7
ПК 63.12-6 Вр II Т	3	526	25	6,9	≤ 8,3	> 8,3 , но ≤ 9,0
	7	526		6,7	≤ 8,1	> 8,1 , но ≤ 8,7
	14	526		6,5	≤ 7,8	> 7,8 , но ≤ 8,5
	28	537		6,4	≤ 7,7	> 7,7 , но ≤ 8,3
	100	526		6,2	≤ 7,4	> 7,4 , но ≤ 8,0
ПК 60.12-6 Вр II Т	3	526	22	5,8	≤ 7,0	> 7,0 , но ≤ 7,5
	7	526		5,6	≤ 6,7	> 6,7 , но ≤ 7,3
	14	526		5,5	≤ 6,6	> 6,6 , но ≤ 7,2
	28	534		5,3	≤ 6,4	> 6,4 , но ≤ 6,9
	100	526		5,2	≤ 6,2	> 6,2 , но ≤ 6,8
ПК 57.12-6 Вр II Т	3	526	20	4,6	≤ 5,5	> 5,5 , но ≤ 6,0
	7	526		4,5	≤ 5,4	> 5,4 , но ≤ 5,9
	14	526		4,3	≤ 5,2	> 5,2 , но ≤ 5,6
	28	534		4,2	≤ 5,0	> 5,0 , но ≤ 5,4
	100	526		4,1	≤ 4,9	> 4,9 , но ≤ 5,3
ПК 54.12-6 Вр II Т	3	526	20	3,7	≤ 4,4	> 4,4 , но ≤ 4,8
	7	526		3,6	≤ 4,3	> 4,3 , но ≤ 4,7
	14	526		3,5	≤ 4,2	> 4,2 , но ≤ 4,6
	28	533		3,4	≤ 4,1	> 4,1 , но ≤ 4,4
	100	526		3,3	≤ 4,0	> 4,0 , но ≤ 4,3
ПК 51.12-6 Вр II Т	3	526	16	2,9	≤ 3,5	> 3,5 , но ≤ 3,8
	7	526		2,8	≤ 3,4	> 3,4 , но ≤ 3,6
	14	526		2,7	≤ 3,2	> 3,2 , но ≤ 3,5
	28	531		2,7	≤ 3,2	> 3,2 , но ≤ 3,5
	100	526		2,6	≤ 3,1	> 3,1 , но ≤ 3,5
ПК 48.12-6 Вр II Т	3	526	12	2,3	≤ 2,8	> 2,8 , но ≤ 3,0
	7	526		2,2	≤ 2,6	> 2,6 , но ≤ 2,9
	14	526		2,1	≤ 2,5	> 2,5 , но ≤ 2,7
	28	531		2,1	≤ 2,5	> 2,5 , но ≤ 2,7
	100	526		2,0	≤ 2,4	> 2,4 , но ≤ 2,6

Продолжение табл. 7

Марка панели	Срок испытания панелей после их изгот. в сутках	Контрольн. нагрузка за вычетом собствен. веса панели, кгс/м²	$f_{дл}/f_{пред}$, %	Прогиб от полной контрольн. нагрузки $f_к$, мм	Прогиб f измеренный, мм: при котором панели признаются годными	Прогиб f измеренный, мм: при котором требуется повторное испытание
ПК 63.12-4ВрIIIТ	3	384	22	4,9	≤ 5,9	> 5,9, но ≤ 6,3
	7	384		4,8	≤ 5,8	> 5,8, но ≤ 6,2
	14	384		4,6	≤ 5,5	> 5,5, но ≤ 6,0
	28	390		4,6	≤ 5,5	> 5,5, но ≤ 6,0
	100	384		4,5	≤ 5,4	> 5,4, но ≤ 5,8
ПК 60.12-4ВрIIIТ	3	384	20	3,9	≤ 4,7	> 4,7, но ≤ 5,1
	7	384		3,9	≤ 4,7	> 4,7, но ≤ 5,1
	14	384		3,7	≤ 4,4	> 4,4, но ≤ 4,8
	28	389		3,7	≤ 4,4	> 4,4, но ≤ 4,8
	100	384		3,6	≤ 4,3	> 4,3, но ≤ 4,7
ПК 57.12-4ВрIIIТ	3	384	17	3,3	≤ 4,0	> 4,0, но ≤ 4,3
	7	384		3,2	≤ 3,8	> 3,8 но ≤ 4,1
	14	384		3,1	≤ 3,7	> 3,7, но ≤ 4,0
	28	388		3,0	≤ 3,6	> 3,6, но ≤ 3,9
	100	384		3,0	≤ 3,6	> 3,6, но ≤ 3,9
ПК 54.12-4ВрIIIТ	3	384	18	2,7	≤ 3,2	> 3,2, но ≤ 3,5
	7	384		2,6	≤ 3,1	> 3,1, но ≤ 3,4
	14	384		2,5	≤ 3,0	> 3,0, но ≤ 3,2
	28	388		2,4	≤ 2,9	> 2,9, но ≤ 3,1
	100	384		2,4	≤ 2,9	> 2,9, но ≤ 3,1
ПК 51.12-4ВрIIIТ	3	384	12	2,1	≤ 2,5	> 2,5, но ≤ 2,7
	7	384		2,1	≤ 2,5	> 2,5, но ≤ 2,7
	14	384		2,0	≤ 2,4	> 2,4, но ≤ 2,6
	28	388		1,9	≤ 2,3	> 2,3, но ≤ 2,5
	100	384		1,9	≤ 2,3	> 2,3, но ≤ 2,5

Марка панели	Срок испытания панелей после их изгот. в сутках	Контрольн. нагрузка за вычетом собствен. веса панели, кгс/м²	$f_{дл}/f_{пред}$, %	Прогиб от полной контрольн. нагрузки $f_к$, мм	Прогиб f измеренный, мм: при котором панели признаются годными	Прогиб f измеренный, мм: при котором требуется повторное испытание
ПК 48.12-4ВрIIIТ	3	384	9,5	1,7	≤ 2,0	> 2,0, но ≤ 2,2
	7	384		1,6	≤ 1,9	> 1,9, но ≤ 2,1
	14	384		1,6	≤ 1,9	> 1,9, но ≤ 2,1
	28	388		1,5	≤ 1,8	> 1,8, но ≤ 2,0
	100	384		1,5	≤ 1,8	> 1,8, но ≤ 2,0
ПК 63.12-3ВрIIIТ	3	259	23	3,3	≤ 4,0	> 4,0, но ≤ 4,3
	7	259		3,3	≤ 4,0	> 4,0, но ≤ 4,3
	14	259		3,2	≤ 3,8	> 3,8, но ≤ 4,2
	28	262		3,1	≤ 3,7	> 3,7, но ≤ 4,0
	100	259		3,0	≤ 3,6	> 3,6, но ≤ 3,9
ПК 60.12-3ВрIIIТ	3	259	20	2,7	≤ 3,2	> 3,2, но ≤ 3,5
	7	259		2,7	≤ 3,2	> 3,2, но ≤ 3,5
	14	259		2,6	≤ 3,1	> 3,1, но ≤ 3,4
	28	261		2,5	≤ 3,0	> 3,0, но ≤ 3,2
	100	259		2,4	≤ 2,9	> 2,9, но ≤ 3,1
ПК 57.12-3ВрIIIТ	3	259	16	2,4	≤ 2,9	> 2,9, но ≤ 3,1
	7	259		2,3	≤ 2,8	> 2,8, но ≤ 3,0
	14	259		2,2	≤ 2,6	> 2,6, но ≤ 2,9
	28	261		2,2	≤ 2,6	> 2,6, но ≤ 2,9
	100	259		2,1	≤ 2,5	> 2,5, но ≤ 2,7
ПК 54.12-3ВрIIIТ	3	259	16	1,8	≤ 2,2	> 2,2, но ≤ 2,3
	7	259		1,7	≤ 2,0	> 2,0, но ≤ 2,2
	14	259		1,7	≤ 2,0	> 2,0, но ≤ 2,2
	28	261		1,6	≤ 1,9	> 1,9, но ≤ 2,1
	100	259		1,6	≤ 1,9	> 1,9, но ≤ 2,1

Инв. № подл. | Подпись и дата | Взам. инв. №

Марка панели	Срок испытания панелей после их изгот. в сутках	Контрольн. нагрузка за вычетом собственн. веса панели, кгс/м²	$f_{дл}/f_{пред}$ %	Прогиб от полной контрольн. нагрузки $f_к$, мм	Прогиб f измеренный, мм	
					при котором панели признаются годными	при котором требуется повторное испытание
ПК 51.12-3Вр II Т	3	259	12	1,4	≤ 1,7	> 1,7, но ≤ 1,8
	7	259		1,4	≤ 1,7	> 1,7, но ≤ 1,8
	14	259		1,3	≤ 1,6	> 1,6, но ≤ 1,7
	28	261		1,3	≤ 1,6	> 1,6, но ≤ 1,7
	100	259		1,3	≤ 1,6	> 1,6, но ≤ 1,7
ПК 48.12-3Вр II Т	3	259	10	1,1	≤ 1,3	> 1,3, но ≤ 1,4
	7	259		1,1	≤ 1,3	> 1,3, но ≤ 1,4
	14	259		1,0	≤ 1,2	> 1,2, но ≤ 1,3
	28	262		1,0	≤ 1,2	> 1,2, но ≤ 1,3
	100	259		1,0	≤ 1,2	> 1,2, но ≤ 1,3
ПК 63.10-8Вр II Т	3	710	48	8,8	≤ 10,6	> 10,6, но ≤ 11,4
	7	710		8,2	≤ 9,8	> 9,8, но ≤ 10,7
	14	711		7,4	≤ 8,8	> 8,8, но ≤ 9,6
	28	724		6,5	≤ 7,8	> 7,8, но ≤ 8,4
	100	710		5,0	≤ 6,0	> 6,0, но ≤ 6,5
ПК 60.10-8Вр II Т	3	710	51	8,2	≤ 9,8	> 9,8, но ≤ 10,6
	7	710		7,7	≤ 9,3	> 9,3, но ≤ 10,1
	14	712		6,9	≤ 8,3	> 8,3, но ≤ 9,0
	28	724		6,5	≤ 7,8	> 7,8, но ≤ 8,5
	100	710		5,3	≤ 6,4	> 6,4, но ≤ 6,9
ПК 57.10-8Вр II Т	3	710	25	6,2	≤ 7,4	> 7,4, но ≤ 8,0
	7	710		6,0	≤ 7,2	> 7,2, но ≤ 7,8
	14	710		5,8	≤ 7,0	> 7,0, но ≤ 7,5
	28	724		5,7	≤ 6,9	> 6,9, но ≤ 7,4
	100	710		5,6	≤ 6,7	> 6,7, но ≤ 7,3
ПК 54.10-8Вр II Т	3	710	24	5,0	≤ 6,0	6,0, но ≤ 6,5
	7	710		4,9	≤ 5,9	> 5,9, но ≤ 6,4
	14	710		4,7	≤ 5,7	> 5,7, но ≤ 6,1
	28	722		4,6	≤ 5,5	> 5,5, но ≤ 6,0
	100	710		4,5	≤ 5,4	> 5,4, но ≤ 4,8
ПК 51.10-8Вр II Т	3	710	17	3,9	≤ 4,7	> 4,7, но ≤ 5,1
	7	710		3,8	≤ 4,6	> 4,6, но ≤ 4,9
	14	710		3,7	≤ 4,4	> 4,4, но ≤ 4,8
	28	720		3,6	≤ 4,3	> 4,3, но ≤ 4,7
	100	710		3,5	≤ 4,2	> 4,2, но ≤ 4,5
ПК 48.10-8Вр II Т	3	710	16	3,1	≤ 3,7	> 3,7, но ≤ 4,0
	7	710		3,0	≤ 3,6	> 3,6, но ≤ 3,9
	14	710		2,9	≤ 3,5	> 3,5, но ≤ 3,8
	28	720		2,8	≤ 3,4	> 3,4, но ≤ 3,7
	100	710		2,8	≤ 3,4	> 3,4, но ≤ 3,7
ПК 63.10-6Вр II Т	3	532	24	6,9	≤ 8,3	> 8,3, но ≤ 9,0
	7	532		6,8	≤ 8,2	> 8,2, но ≤ 8,8
	14	532		6,6	≤ 7,9	> 7,9, но ≤ 8,6
	28	541		6,4	≤ 7,7	> 7,7, но ≤ 8,3
	100	532		6,3	≤ 7,6	> 7,6, но ≤ 8,2
ПК 60.10-6Вр II Т	3	532	23	5,7	≤ 6,8	> 6,8, но ≤ 7,4
	7	532		5,6	≤ 6,7	> 6,7, но ≤ 7,3
	14	532		5,4	≤ 6,5	> 6,5, но ≤ 7,0
	28	540		5,3	≤ 6,4	> 6,4 но ≤ 6,9
	100	532		5,1	≤ 6,1	> 6,1, но ≤ 6,6

ПРОДОЛЖЕНИЕ ТАБЛ. 7

Марка панели	Срок испытания панелей после их изгот. в сутках	Контрольн. нагрузка за вычетом собствен. веса панели, кгс/м²	$f_{доп}/f_{пред}$ %	Прогиб от полной контрольн. нагрузки $f_к$, мм	Прогиб f измеренный, мм: при котором панели признаются годными	Прогиб f измеренный, мм: при котором требуется повторное испытание
ПК 57.10-6ВрIIIТ	3	532	21	4,6	≤ 5,5	> 5,5, но ≤ 6,0
	7	532		4,5	≤ 5,4	> 5,4, но ≤ 5,8
	14	532		4,4	≤ 5,3	> 5,3, но ≤ 5,7
	28	539		4,3	≤ 5,1	> 5,1, но ≤ 5,6
	100	532		4,2	≤ 5,0	> 5,0, но ≤ 5,4
ПК 54.10-6ВрIIIТ	3	532	18	3,7	≤ 4,4	> 4,4, но ≤ 4,8
	7	532		3,6	≤ 4,3	> 4,3, но ≤ 4,7
	14	532		3,5	≤ 4,2	> 4,2, но ≤ 4,5
	28	539		3,4	≤ 4,1	> 4,1, но ≤ 4,4
	100	532		3,3	≤ 4,0	> 4,0, но ≤ 4,3
ПК 51.10-6ВрIIIТ	3	532	15	3,0	≤ 3,6	> 3,6, но ≤ 3,9
	7	532		2,9	≤ 3,5	> 3,5, но ≤ 3,8
	14	532		2,8	≤ 3,4	> 3,4, но ≤ 3,6
	28	539		2,7	≤ 3,2	> 3,2, но ≤ 3,5
	100	532		2,6	≤ 3,1	> 3,1, но ≤ 3,4
ПК 48.10-6ВрIIIТ	3	532	12	2,3	≤ 2,8	> 2,8, но ≤ 3,0
	7	532		2,2	≤ 2,6	> 2,6, но ≤ 2,9
	14	532		2,2	≤ 2,6	> 2,6, но ≤ 2,9
	28	537		2,1	≤ 2,5	> 2,5, но ≤ 2,7
	100	532		2,1	≤ 2,5	> 2,5, но ≤ 2,7
ПК 63.10-4ВрIIIТ	3	385	22	5,0	≤ 6,0	> 6,0, но ≤ 6,5
	7	385		4,9	≤ 5,9	> 5,9, но ≤ 6,4
	14	385		4,7	≤ 5,7	> 5,7, но ≤ 6,1
	28	390		4,6	≤ 5,5	> 5,5, но ≤ 6,0
	100	385		4,5	≤ 5,4	> 5,4, но ≤ 5,9
ПК 60.10-4ВрIIIТ	3	385	20	4,0	≤ 4,8	> 4,8, но ≤ 5,2
	7	385		3,9	≤ 4,7	> 4,7, но ≤ 5,1
	14	385		3,8	≤ 4,6	> 4,6, но ≤ 5,0
	28	390		3,7	≤ 4,5	> 4,5, но ≤ 4,8
	100	385		3,5	≤ 4,2	> 4,2, но ≤ 4,6
ПК 57.10-4ВрIIIТ	3	385	18	3,3	≤ 4,0	> 4,0, но ≤ 4,3
	7	385		3,2	≤ 3,8	> 3,8, но ≤ 4,2
	14	385		3,1	≤ 3,7	> 3,7, но ≤ 4,0
	28	389		3,1	≤ 3,7	> 3,7, но ≤ 4,0
	100	385		3,0	≤ 3,6	> 3,6, но ≤ 3,9
ПК 54.10-4ВрIIIТ	3	385	18	2,1	≤ 2,5	> 2,5, но ≤ 2,7
	7	385		2,1	≤ 2,5	> 2,5, но ≤ 2,7
	14	385		2,0	≤ 2,4	> 2,4, но ≤ 2,6
	28	389		1,9	≤ 2,3	> 2,3, но ≤ 2,5
	100	385		1,9	≤ 2,3	> 2,3, но ≤ 2,5
ПК 51.10-4ВрIIIТ	3	385	13	2,1	≤ 2,5	> 2,5, но ≤ 2,7
	7	385		2,1	≤ 2,5	> 2,5, но ≤ 2,7
	14	385		2,0	≤ 2,4	> 2,4, но ≤ 2,6
	28	389		1,9	≤ 2,3	> 2,3, но ≤ 2,5
	100	385		1,9	≤ 2,3	> 2,3, но ≤ 2,5
ПК 48.10-4ВрIIIТ	3	385	10	2,3	≤ 2,8	> 2,8, но ≤ 3,0
	7	385		2,2	≤ 2,6	> 2,6, но ≤ 2,9
	14	385		2,2	≤ 2,6	> 2,6, но ≤ 2,9
	28	389		2,1	≤ 2,5	> 2,5, но ≤ 2,7
	100	385		2,1	≤ 2,5	> 2,5, но ≤ 2,7

Взам. инв. N | Подпись и дата | Инв. № подл.

ПРОДОЛЖЕНИЕ ТАБЛ.7

Марка панели	Срок испытания панелей после их изготов. в сутках	Контрольн нагрузка за вычетом собствен. веса панели, кгс/м²	$f_{дл}/f_{пред}$ %	Прогиб от полной контрольн нагрузки $f_к$, мм	Прогиб f измеренный, мм: при котором панели признаются годными	Прогиб f измеренный, мм: при котором требуется повторное испытание
ПК 63.10-3ВрIIт	3	261	22	3,4	≤ 4,1	> 4,1 , НО ≤ 4,4
	7	261		3,3	≤ 4,0	> 4,0 , НО ≤ 4,3
	14	261		3,2	≤ 3,8	> 3,8 , НО ≤ 4,2
	28	264		3,1	≤ 3,7	> 3,7 , НО ≤ 4,0
	100	261		3,0	≤ 3,6	> 3,6 , НО ≤ 3,9
ПК 60.10-3ВрIIт	3	261	19	2,8	≤ 3,4	> 3,4 , НО ≤ 3,6
	7	261		2,7	≤ 3,2	> 3,2 , НО ≤ 3,5
	14	261		2,6	≤ 3,1	> 3,1 , НО ≤ 3,4
	28	264		2,5	≤ 3,0	> 3,0 , НО ≤ 3,2
	100	261		2,5	≤ 3,0	> 3,0 , НО ≤ 3,2
ПК 57.10-3ВрIIт	3	261	15	2,2	≤ 2,6	> 2,6 , НО ≤ 2,9
	7	261		2,2	≤ 2,6	> 2,6 , НО ≤ 2,9
	14	261		2,1	≤ 2,5	> 2,5 , НО ≤ 2,7
	28	264		2,0	≤ 2,4	> 2,4 , НО ≤ 2,6
	100	261		2,0	≤ 2,4	> 2,4 , НО ≤ 2,6

Марка панели	Срок испытания панелей после их изготов. в сутках	Контрольн нагрузка за вычетом собствен. веса панели, кгс/м²	$f_{дл}/f_{пред}$ %	Прогиб от полной контрольн. нагрузки $f_к$, мм	Прогиб f измеренный, мм: при котором панели признаются годными	Прогиб f измеренный, мм: при котором требуется повторное испытание
ПК 54.10-3ВрIIт	3	261	16	2,2	≤ 2,6	> 2,6 , НО ≤ 2,9
	7	261		2,1	≤ 2,5	> 2,5 , НО ≤ 2,7
	14	261		2,0	≤ 2,4	> 2,4 , НО ≤ 2,6
	28	264		2,0	≤ 2,4	> 2,4 , НО ≤ 2,6
	100	261		1,9	≤ 2,3	> 2,3 , НО ≤ 2,5
ПК 51.10-3ВрIIт	3	261	12	1,4	≤ 1,7	> 1,7 , НО ≤ 1,8
	7	261		1,4	≤ 1,7	> 1,7 НО ≤ 1,8
	14	261		1,3	≤ 1,6	> 1,6 , НО ≤ 1,7
	28	263		1,3	≤ 1,6	> 1,6 , НО ≤ 1,7
	100	261		1,3	≤ 1,6	> 1,6 , НО ≤ 1,7
ПК 48.10-3ВрIIт	3	261	9,5	1,1	≤ 1,3	> 1,3 , НО ≤ 1,4
	7	261		1,1	≤ 1,3	> 1,3 , НО ≤ 1,4
	14	261		1,0	≤ 1,2	> 1,2 , НО ≤ 1,3
	28	263		1,0	≤ 1,2	> 1,2 , НО ≤ 1,3
	100	261		0,9	≤ 1,1	> 1,1 , НО ≤ 1,2

Таблица 8

Проверка трещиностойкости

Марка панели	Срок испытания панелей после их изготовления в сутках					Контрольн. ширина раскрыт. трещин, мм
	3	7	14	28	100	
	Контрольная нагрузка за вычетом собственного веса панели, кгс/м²					
ПК 63.18-8 B_p IIIT	692	692	693	706	692	0,10
ПК 60.18-8 B_p IIIT	692	692	692	705	692	
ПК 57.18-8 B_p IIIT	692	692	695	705	692	
ПК 54.18-8 B_p IIIT	692	692	692	702	692	
ПК 51.18-8 B_p IIIT	692	692	692	702	692	
ПК 48.18-8 B_p IIIT	692	692	692	700	692	
ПК 63.18-6 B_p IIIT	518	518	518	529	518	
ПК 60.18-6 B_p IIIT	518	518	518	527	518	
ПК 57.18-6 B_p IIIT	518	518	518	525	518	
ПК 54.18-6 B_p IIIT	518	518	518	524	518	
ПК 51.18-6 B_p IIIT	518	518	518	524	518	
ПК 48.18-6 B_p IIIT	518	518	518	523	518	
ПК 63.18-4 B_p IIIT	375	375	375	380	375	
ПК 60.18-4 B_p IIIT	375	375	375	380	375	
ПК 57.18-4 B_p IIIT	375	375	375	379	375	
ПК 54.18-4 B_p IIIT	375	375	375	379	375	
ПК 51.18-4 B_p IIIT	375	375	375	379	375	
ПК 48.18-4 B_p IIIT	375	375	375	378	375	
ПК 63.18-3 B_p IIIT	253	253	253	255	253	
ПК 60.18-3 B_p IIIT	253	253	253	255	253	
ПК 57.18-3 B_p IIIT	253	253	253	255	253	
ПК 54.18-3 B_p IIIT	253	253	253	255	253	
ПК 51.18-3 B_p IIIT	253	253	253	255	253	
ПК 48.18-3 B_p IIIT	253	253	253	255	253	

Марка панели	Срок испытания панелей после их изготовления в сутках					Контрольн. ширина раскрыт трещин, мм
	3	7	14	28	100	
	Контрольная нагрузка за вычетом собственного веса панели, кгс/м²					
ПК 63.15-8 B_p IIIT	696	696	698	710	696	0,10
ПК 60.15-8 B_p IIIT	696	696	696	709	696	
ПК 57.15-8 B_p IIIT	696	696	696	707	696	
ПК 54.15-8 B_p IIIT	696	696	696	706	696	
ПК 51.15-8 B_p IIIT	696	696	696	705	696	
ПК 48.15-8 B_p IIIT	696	696	696	704	696	
ПК 63.15-6 B_p IIIT	521	521	521	529	521	
ПК 60.15-6 B_p IIIT	521	521	521	528	521	
ПК 57.15-6 B_p IIIT	521	521	521	528	521	
ПК 54.15-6 B_p IIIT	521	521	521	527	521	
ПК 51.15-6 B_p IIIT	521	521	521	527	521	
ПК 48.15-6 B_p IIIT	521	521	521	526	521	
ПК 63.15-4 B_p IIIT	377	377	377	384	377	
ПК 60.15-4 B_p IIIT	377	377	377	381	377	
ПК 57.15-4 B_p IIIT	377	377	377	381	377	
ПК 54.15-4 B_p IIIT	377	377	377	381	377	
ПК 51.15-4 B_p IIIT	377	377	377	381	377	
ПК 48.15-4 B_p IIIT	377	377	377	380	377	
ПК 63.15-3 B_p IIIT	255	255	255	258	255	
ПК 60.15-3 B_p IIIT	255	255	255	258	255	
ПК 57.15-3 B_p IIIT	255	255	255	257	255	
ПК 54.15-3 B_p IIIT	255	255	255	257	255	
ПК 51.15-3 B_p IIIT	255	255	255	257	[illegible]	
ПК 48.15-3 B_p IIIT	255	255	[illegible]	2[illegible]		

Инв. № подл. | Подпись и дата | Взам. инв. №

ПРОДОЛЖЕНИЕ ТАБЛ. 8

Марка панели	Срок испытания панелей после их изготовления в сутках					Контрольная ширина раскрытия трещин, мм
	3	7	14	28	100	
	Контрольная нагрузка за вычетом собственного веса панели, кгс/м²					
ПК 63.12-8Вр II Т	700	702	704	715	700	0,10
ПК 60.12-8Вр II Т	700	700	701	714	700	
ПК 57.12-8Вр II Т	700	700	700	712	700	
ПК 54.12-8Вр II Т	700	700	700	712	700	
ПК 51.12-8Вр II Т	700	700	700	709	700	
ПК 48.12-8Вр II Т	700	700	700	708	700	
ПК 63.12-6Вр II Т	526	526	526	537	526	
ПК 60.12-6Вр II Т	526	526	526	534	526	
ПК 57.12-6Вр II Т	526	526	526	534	526	
ПК 54.12-6Вр II Т	526	526	526	533	526	
ПК 51.12-6Вр II Т	526	526	526	531	526	
ПК 48.12-6Вр II Т	526	526	526	531	526	
ПК 63.12-4Вр II Т	384	384	384	390	384	
ПК 60.12-4Вр II Т	384	384	384	389	384	
ПК 57.12-4Вр II Т	384	384	384	388	384	
ПК 54.12-4Вр II Т	384	384	384	388	384	
ПК 51.12-4Вр II Т	384	384	384	388	384	
ПК 48.12-4Вр II Т	384	384	384	388	384	
ПК 63.12-3Вр II Т	259	259	259	262	259	
ПК 60.12-3Вр II Т	259	259	259	261	259	
ПК 57.12-3Вр II Т	259	259	259	261	259	
ПК 54.12-3Вр II Т	259	259	259	261	259	
ПК 51.12-3Вр II Т	259	259	259	261	259	
ПК 48.12-3Вр II Т	259	259	259	262	259	

Марка панели	Срок испытания панелей после их изготовления в сутках					Контрольная ширина раскрытия трещин, мм
	3	7	14	28	100	
	Контрольная нагрузка за вычетом собственного веса панели, кгс/м²					
ПК 63.10-8Вр II Т	710	710	711	724	710	0,10
ПК 60.10-8Вр II Т	710	710	712	724	710	
ПК 57.10-8Вр II Т	710	710	710	724	710	
ПК 54.10-8Вр II Т	710	710	710	722	710	
ПК 51.10-8Вр II Т	710	710	710	720	710	
ПК 48.10-8Вр II Т	710	710	710	720	710	
ПК 63.10-6Вр II Т	532	532	532	541	532	
ПК 60.10-6Вр II Т	532	532	532	540	532	
ПК 57.10-6Вр II Т	532	532	532	539	532	
ПК 54.10-6Вр II Т	532	532	532	539	532	
ПК 51.10-6Вр II Т	532	532	532	539	532	
ПК 48.10-6Вр II Т	532	532	532	537	532	
ПК 63.10-4Вр II Т	385	385	385	390	385	
ПК 60.10-4Вр II Т	385	385	385	390	385	
ПК 57.10-4Вр II Т	385	385	385	389	385	
ПК 54.10-4Вр II Т	385	385	385	389	385	
ПК 51.10-4Вр II Т	385	385	385	389	385	
ПК 48.10-4Вр II Т	385	385	385	389	385	
ПК 63.10-3Вр II Т	261	261	261	264	261	
ПК 60.10-3Вр II Т	261	261	261	264	261	
ПК 57.10-3Вр II Т	261	261	261	264	261	
ПК 54.10-3Вр II Т	261	261	261	264	261	
ПК 51.10-3Вр II Т	261	261	261	263	261	
ПК 48.10-3Вр II Т	261	261	261	263	261	

Формат	Зона	Позиц	Обозначение	Наименование	Количество на исполнение 1.141-1.66 100																					
					–	01	02	03	04	05	06	07	08	09	10	11	12	13	14	15	16	17	18	19	20	21	22	23
				Документация																						
А3			1.141-1.66 100 СБ	Сборочный чертеж	×	×	×	×	×	×	×	×	×	×	×	×	×	×	×	×	×	×	×	×	×	×	×	×
А3			1.141-1.66 000 ТО	Техническое описание	×	×	×	×	×	×	×	×	×	×	×	×	×	×	×	×	×	×	×	×	×	×	×	×
А3			1.141-1.66 000 РС	Ведомость расхода стали	×	×	×	×	×	×	×	×	×	×	×	×	×	×	×	×	×	×	×	×	×	×	×	×
				Сборочные единицы																						
А4		1	1.141-1.66 110	Каркас КР1	12	12	12																			
			-01	Каркас КР2				12	12		12	12	12	12	10												
			-02	Каркас КР3						12						10											
А4		1	1.141-1.66 120	Каркас КР4													12	12								
			-01	Каркас КР5															10	10	8	8	10	10	8	8	6	6
А4		2	1.141-1.66 130	Сетка С1	2	2	2	2	2	2	2	2	2	2	2	2	2	2	2	2	2	2	2	2	2	2
А4		3	1.141-1.66 140	Сетка С5	1	1	1	1	1	1	1	1	1	1	1	1	1	1	1	1	1	1	1	1	1	1
А3		4	1.141-1.66 150	Сетка С6	1						1						1					1				
			-01	Сетка С7		1						1						1					1				
			-02	Сетка С8			1						1						1					1			
			-03	Сетка С9				1						1						1					1		
			-04	Сетка С10					1						1						1					1	
			-05	Сетка С11						1						1						1					1

Инв. № подл. | Подпись и дата | Взам. инв. №

Н. контр.	Гиберман		
Нач. отд.	Росинский		
Гл. констр.	Пальман		
Гл. инж. пр.	Лиханская		
Ст. инж.	Милосердова		

1.141-1.66 100

Панель перекрытия многопустотная шириной 1790 мм

Стадия	Лист	Листов
Р	1	2

ЦНИИЭПжилища

Формат	Зона	Позиц.	Обозначение	Наименование	Количество на исполнение 1.141-1.66 100-																						
					-	01	02	03	04	05	06	07	08	09	10	11	12	13	14	15	16	17	18	19	20	21.	22	23
				Детали																							
А4		5	1.141-1.66 101	Стержень Т1	32						26						19						15				
			-01	Стержень Т2		29						23						18						19			
			-02	Стержень Т3			26						19						15						12		
			-03	Стержень Т4				23						18						14						12	
			-04	Стержень Т5					19						16						12						10	
			-05	Стержень Т6						18						13						12					9
А4		6	1.141-1.66 102	-01 Петля П2		4	4	4	4	4		4	4	4	4	4		4	4	4	4	4		4	4	4	4	4
				-02 Петля П3	4						4						4						4				
				Материалы																							
				Бетон марки М300 $м^3$	1,34	1,27	1,21	1,15	1,08	1,02	1,34	1,27	1,21	1,15	1,08	1,02	1,34	1,27	1,21	1,15	1,08	1,02	1,34	1,27	1,21	1,15	1,08	1,02

1.141-1.66 100

Лист 2

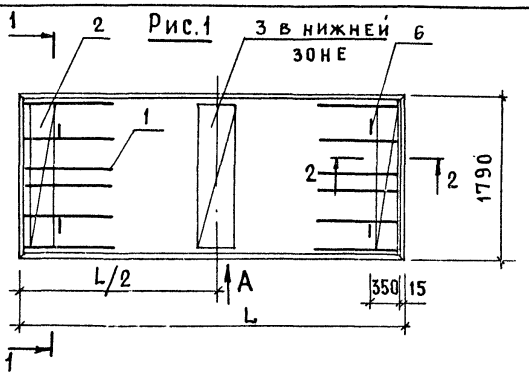

Рис.1

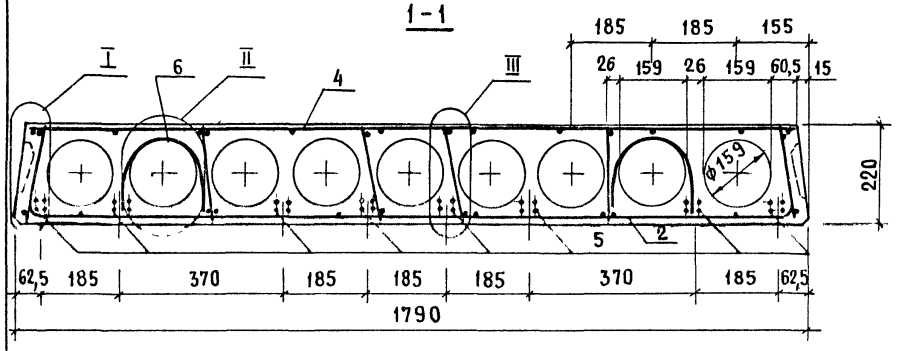

Рис. 2

ОСТАЛЬНОЕ - СМ. РИС.1

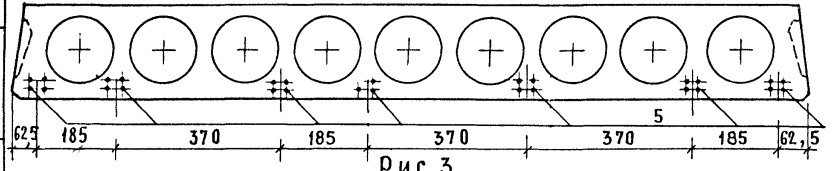

Рис. 3

ОСТАЛЬНОЕ-СМ. РИС.1

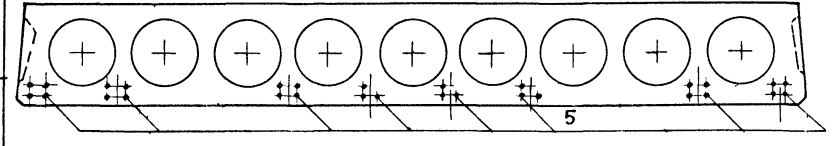

Обозначение	Марка	Рис.	L, мм	L/2, мм	Масса, кг
1.141-1.66 100	ПК 63.18-8 B_p-IIT	1	6280	3140	3350
-01	ПК 60.18-8 B_p-IIT	3	5980	2990	3175
-02	ПК 57.18-8 B_p-IIT	2	5680	2840	3025
-03	ПК 54.18-8 B_p-IIT	4	5380	2690	2875
-04	ПК 51.18-8 B_p-IIT	5	5080	2540	2700
-05	ПК 48.18-8 B_p IIT	6	4780	2390	2550
-06	ПК 63.18-6 B_p IIT	2	6280	3140	3350
-07	ПК 60.18-6 B_p IIT	4	5980	2990	3175
-08	ПК 57.18-6 B_p IIT	5	5680	2840	3025
-09	ПК 54.18-6 B_p IIT	6	5380	2690	2875
-10	ПК 51.18-6 B_p IIT	7	5080	2540	2700
-11	ПК 48.18-6 B_p IIT	10	4780	2390	2550
-12	ПК 63.18-4 B_p IIT	5	6280	3140	3350
-13	ПК 60.18-4 B_p IIT	6	5980	2990	3175
-14	ПК 57.18-4 B_p IIT	8	5680	2840	3025
-15	ПК 54.18-4 B_p IIT	9	5380	2690	2875
-16	ПК 51.18-4 B_p IIT	11	5080	2540	2700
-17	ПК 48.18-4 B_p IIT	11	4780	2390	2550
-18	ПК 63.18-3 B_p IIT	8	6280	3140	3350
-19	ПК 60.18-3 B_p IIT	10	5980	2990	3175
-20	ПК 57.18-3 B_p IIT	11	5680	2840	3025
-21	ПК 54.18-3 B_p IIT	11	5380	2690	2875
-22	ПК 51.18-3 B_p IIT	12	5080	2540	2700
-23	ПК 48.18-3 B_p IIT	13	4780	2390	2550

Взам. инв. №

Подпись и дата

Инв. № подл.

Н. контр.	Гиберман	
Нач. отд.	Росинский	
Гл. конс. отд	Пальман	
Гл. инж. пр	Лиханская	
Ст. инж.	Милосердова	

1.141-1.66 100 СБ

Панель перекрытия многопустотная шириной 1790мм
Сборочный чертеж

Стадия	Масса	Масштаб
Р	см. табл.	

Лист 1 | Листов 4

ЦНИИЭП жилища

Рис. 4

ОСТАЛЬНОЕ - см. Рис.1

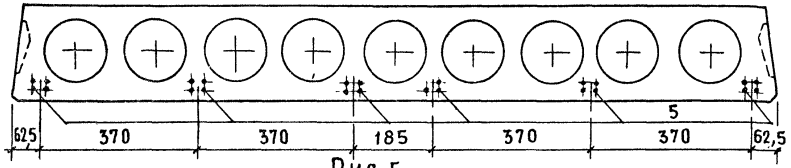

Рис. 5

ОСТАЛЬНОЕ - см. Рис.1

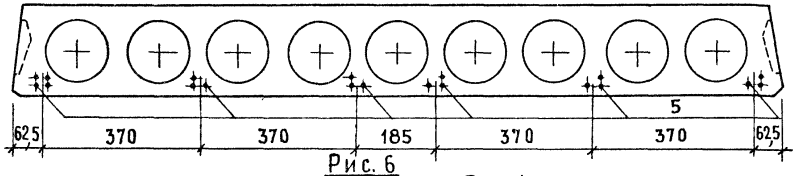

Рис. 6

ОСТАЛЬНОЕ - см. Рис.1

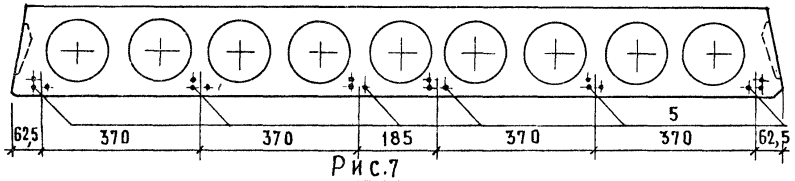

Рис.7

ОСТАЛЬНОЕ - см. Рис.1

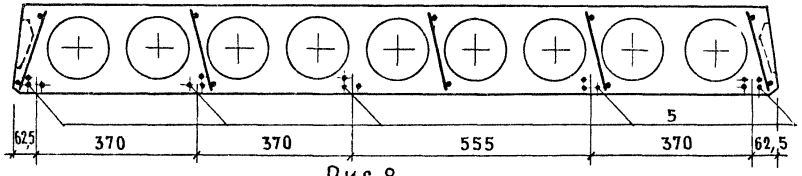

Рис.8

ОСТАЛЬНОЕ - см. Рис.1

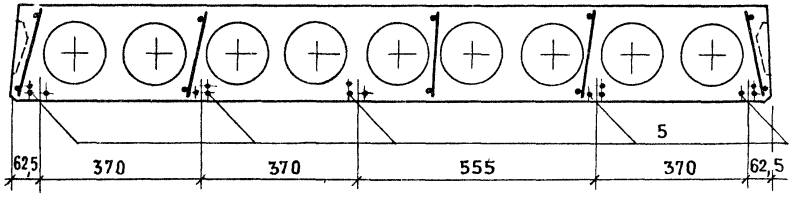

Рис. 9

ОСТАЛЬНОЕ см Рис.1

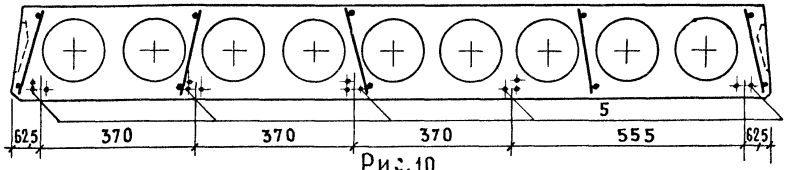

Рис.10

ОСТАЛЬНОЕ - см. Рис.1

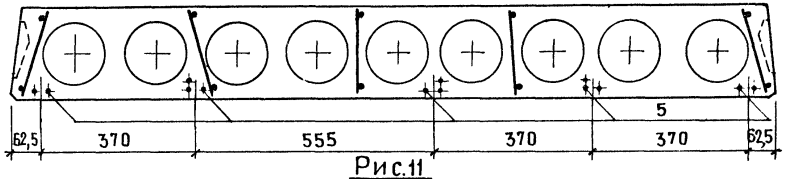

Рис.11

ОСТАЛЬНОЕ - см. Рис.1

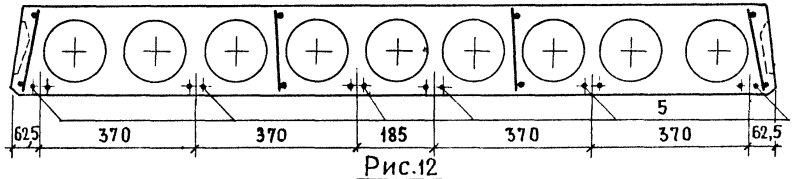

Рис.12

ОСТАЛЬНОЕ - см. Рис.1

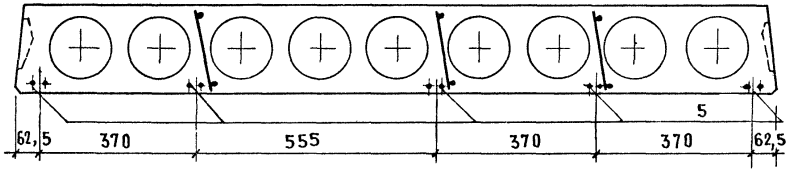

Рис. 13

ОСТАЛЬНОЕ - см. Рис. 1

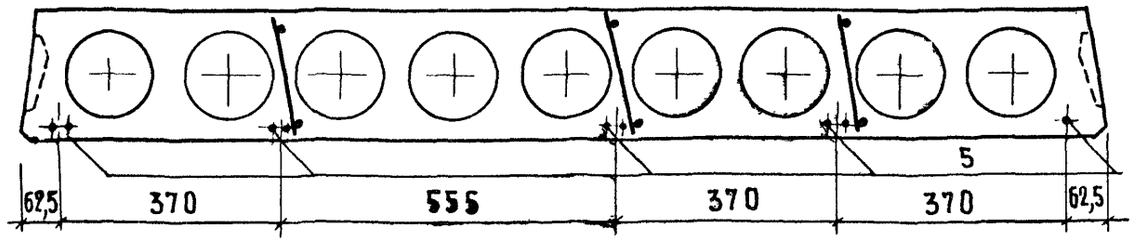

Вид А

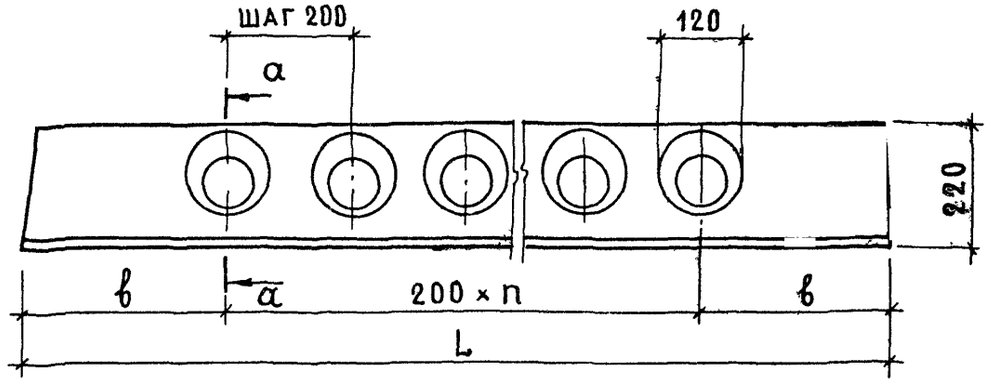

2-2

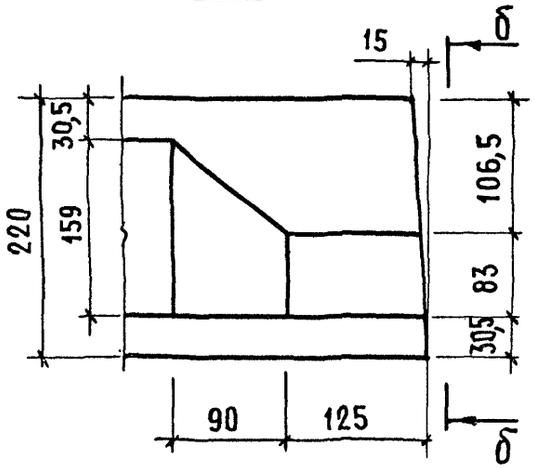

б-б

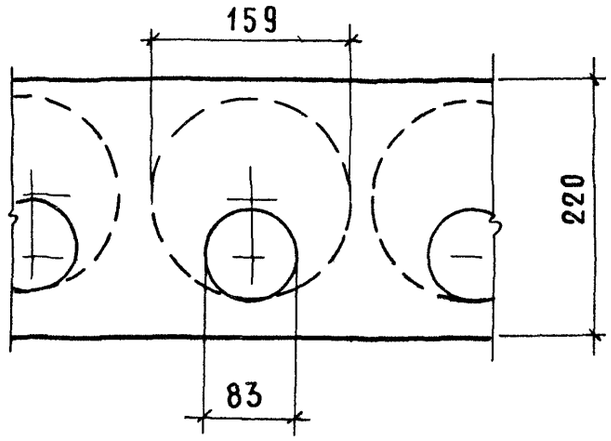

а-а

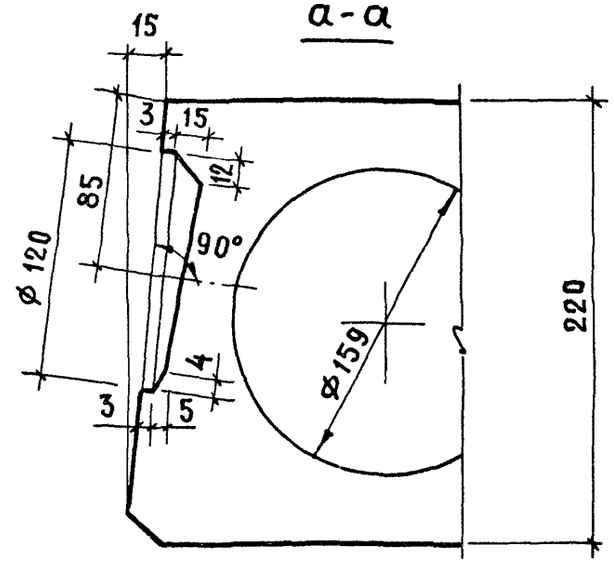

L, мм	n, шт	в, мм
6280	28	340
5980	27	290
5680	25	340
5380	24	290
5080	22	340
4780	21	290

Инв. № подл. | Подпись и дата | Взам. инв. №

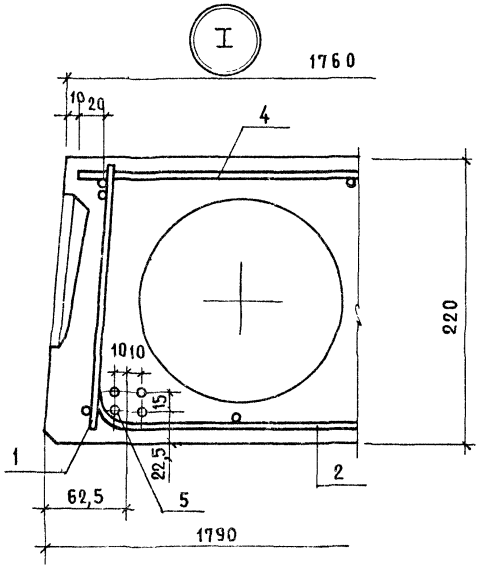

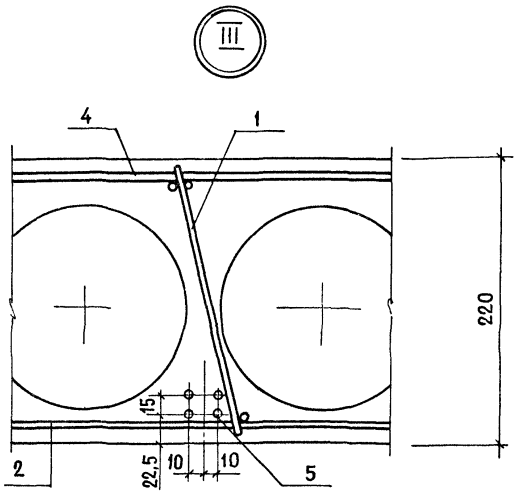

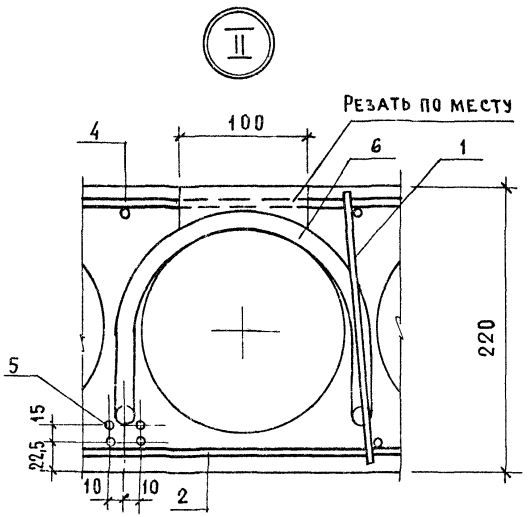

Выемка для монтажной петли размером 100×150 мм устраивается после заглаживания поверхности панели перекрытия до пропаривания. В проекте должно быть указание о заделке выемки для монтажной петли бетоном марки не ниже М150 после установки панели перекрытия.

Формат	Зона	Позиц.	Обозначение	Наименование	Количество на исполнение 1.141-1.66 200																					
					–	01	02	03	04	05	06	07	08	09	10	11	12	13	14	15	16	17	18	19	20	21	22	23
				Документация																						
А3			1.141-1.66 200 СБ	Сборочный чертеж	×	×	×	×	×	×	×	×	×	×	×	×	×	×	×	×	×	×	×	×	×	×	×	×
А3			1.141-1.66 100 СБ	Сборочный чертеж	×	×	×	×	×	×	×	×	×	×	×	×	×	×	×	×	×	×	×	×	×	×	×	×
А3			1.141-1.66 000 ТО	Техническое описание	×	×	×	×	×	×	×	×	×	×	×	×	×	×	×	×	×	×	×	×	×	×	×	×
А3			1.141-1.66 000 РС	Ведомость расхода стали	×	×	×	×	×	×	×	×	×	×	×	×	×	×	×	×	×	×	×	×	×	×	×	×
				Сборочные единицы																						
А4		1	1.141-1.66 110	Каркас КР1	10	10	10																			
			– 01	Каркас КР2				10	10		10	10	10	10	8											
			– 02	Каркас КР3						10						8										
А4		1	1.141-1.66 120	Каркас КР4													10	10								
			– 01	Каркас КР5															8	8	8	6	8	8	8	6	6	6
А4		2	1.141-1.66 130-01	Сетка С2	2	2	2	2	2	2	2	2	2	2	2	2	2	2	2	2	2	2	2	2	2	2
А3		4	1.141-1.66 210	Сетка С12	1						1						1						1			
			– 01	Сетка С13		1						1						1						1			
			– 02	Сетка С14			1						1						1						1		
			– 03	Сетка С15				1						1						1					1		
			– 04	Сетка С16					1						1						1					1	
			– 05	Сетка С17						1						1						1					1

Н. контр.	Гиверман		
Нач. отд.	Росинский		
Гл. конс. отд	Пальман		
Гл. инж. пр	Лиханская		
Ст. инж.	Милосердова		

1.141-1.66 200

Панель перекрытия многопустотная шириной 1490 мм

Стадия	Лист	Листов
Р	1	2

ЦНИИЭП жилища

Инв. № подл. | Подпись и дата | Взам. инв. №

Формат	Зона	Позиц.	Обозначение	Наименование	Количество на исполнение 1.141-1.66 200-																						
					-	01	02	03	04	05	06	07	08	09	10	11	12	13	14	15	16	17	18	19	20	21	22	23
				Детали																							
А4		5	1.141-1.66 101	Стержень Т1	27						22						17						13				
			- 01	Стержень Т2		25						19						14						11			
			- 02	Стержень Т3			22						17						13						11		
			- 03	Стержень Т4				19						14						11						9	
			- 04	Стержень Т5					16						13						11						9
			- 05	Стержень Т6						16						11						10					9
А4		6	1.141-1.66 102 - 01	Петля П2	4	4	4	4	4	4	4	4	4	4	4	4	4	4	4	4	4	4	4	4	4	4	4
				Материалы																							
				Бетон марки м300, $м^3$	1,18	1,12	1,07	1,01	0,96	0,90	1,18	1,12	1,07	1,01	0,96	0,90	1,18	1,12	1,07	1,01	0,96	0,90	1,18	1,12	1,07	1,01	0,96	0,90

Рис. 1

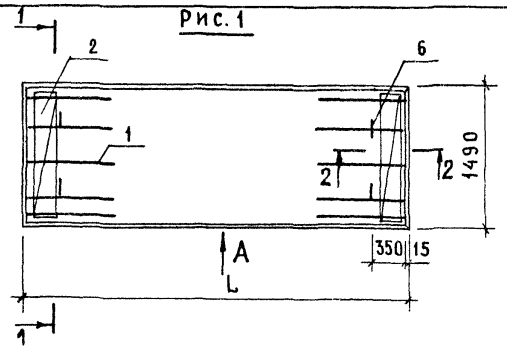

1-1

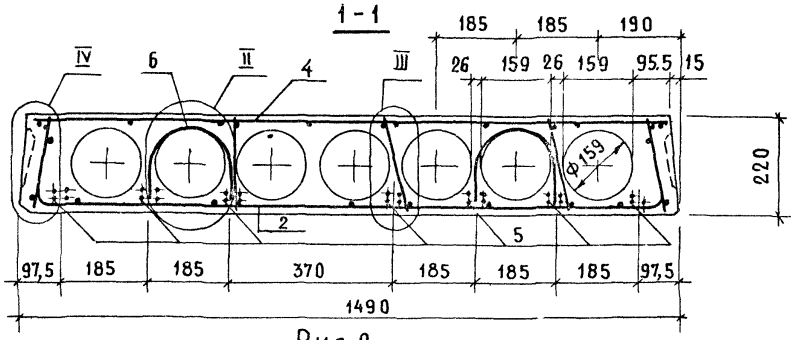

Рис. 2

ОСТАЛЬНОЕ - см. Рис. 1

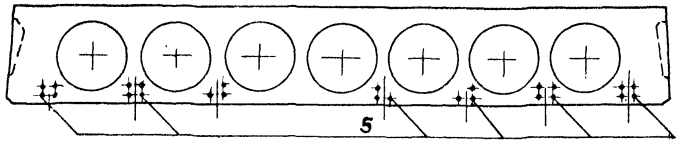

Рис. 3

ОСТАЛЬНОЕ - см. Рис. 1

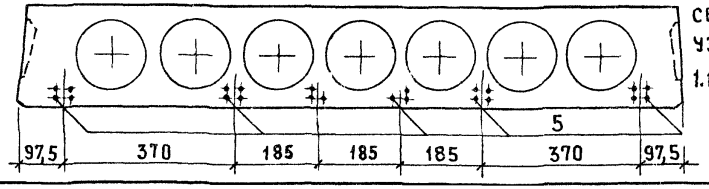

Вид А, сечение 2-2 и узел II см. 1.141-1.66 100 СБ

Обозначение	Марка	Рис.	L, мм	Масса, кг
1.141-1.66 200	ПК 63.15-8 Вр II Т	1	6280	2950
-01	ПК 60.15-8 Вр II Т	2	5980	2800
-02	ПК 57.15-8 Вр II Т	3	5680	2675
-03	ПК 54.15-8 Вр II Т	4	5380	2525
-04	ПК 51.15-8 Вр II Т	6	5080	2400
-05	ПК 48.15-8 Вр II Т	6	4780	2250
-06	ПК 63.15-6 Вр II Т	3	6280	2950
-07	ПК 60.15-6 Вр II Т	4	5980	2800
-08	ПК 57.15-6 Вр II Т	5	5680	2675
-09	ПК 54.15-6 Вр II Т	7	5380	2525
-10	ПК 51.15-6 Вр II Т	8	5080	2400
-11	ПК 48.15-6 Вр II Т	9	4780	2250
-12	ПК 63.15-4 Вр II Т	5	6280	2950
-13	ПК 60.15-4 Вр II Т	7	5980	2800
-14	ПК 57.15-4 Вр II Т	8	5680	2675
-15	ПК 54.15-4 Вр II Т	9	5380	2525
-16	ПК 51.15-4 Вр II Т	9	5080	2400
-17	ПК 48.15-4 Вр II Т	10	4780	2250
-18	ПК 63.15-3 Вр II Т	8	6280	2950
-19	ПК 60.15-3 Вр II Т	9	5980	2800
-20	ПК 57.15-3 Вр II Т	9	5680	2675
-21	ПК 54.15-3 Вр II Т	11	5380	2525
-22	ПК 51.15-3 Вр II Т	11	5080	2400
-23	ПК 48.15-3 Вр II Т	11	4780	2250

Н. контр.	Гиберман	
Нач. отд.	Росинский	
Гл. конст. пр.	Пальман	
Гл. инж. пр.	Лиханская	
Ст. инж	Милосердова	

1.141-1.66 200 СБ

Панель перекрытия многопустотная шириной 1490 мм сборочный чертеж

Стадия	Масса	Масштаб
Р	см. табл.	

Лист 1 | Листов

ЦНИИЭП жилища

Инв. № подл. | Подпись и дата | Взам. инв. №

Рис.4

ОСТАЛЬНОЕ-см. Рис.1

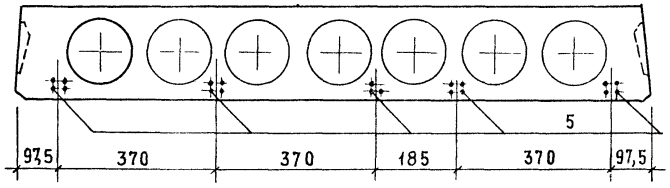

Рис.5

ОСТАЛЬНОЕ-см. Рис.1

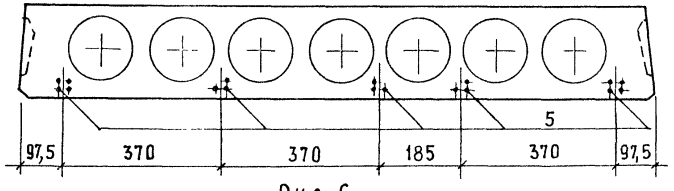

Рис.6

ОСТАЛЬНОЕ-см. Рис.1

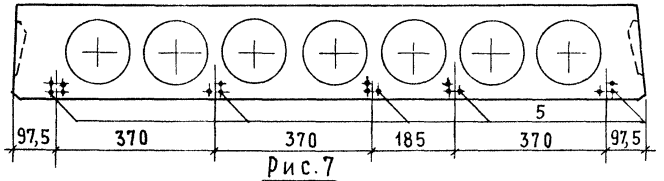

Рис.7

ОСТАЛЬНОЕ см. Рис.1

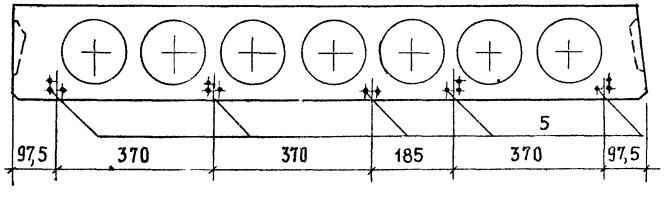

Рис 8

ОСТАЛЬНОЕ см. Рис.1

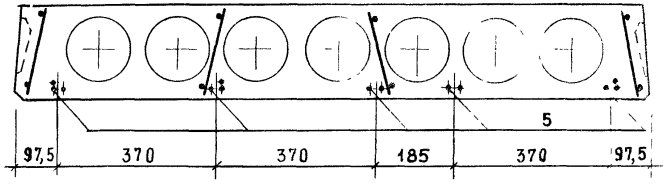

Рис.9

ОСТАЛЬНОЕ-см. Рис.1

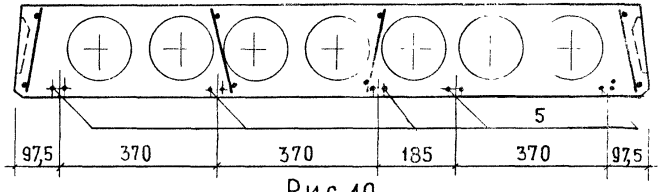

Рис.10

ОСТАЛЬНОЕ - см. Рис.1

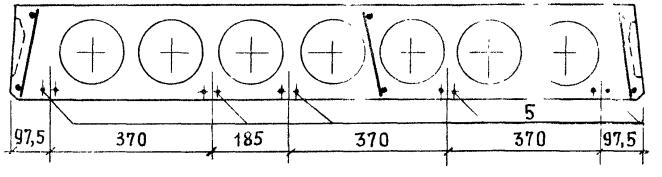

Рис. 11

ОСТАЛЬНОЕ - СМ. РИС.1

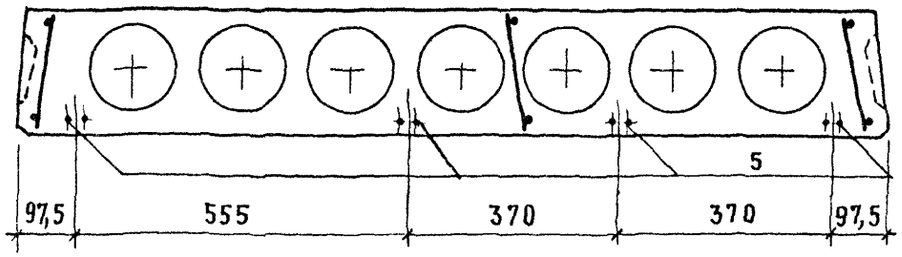



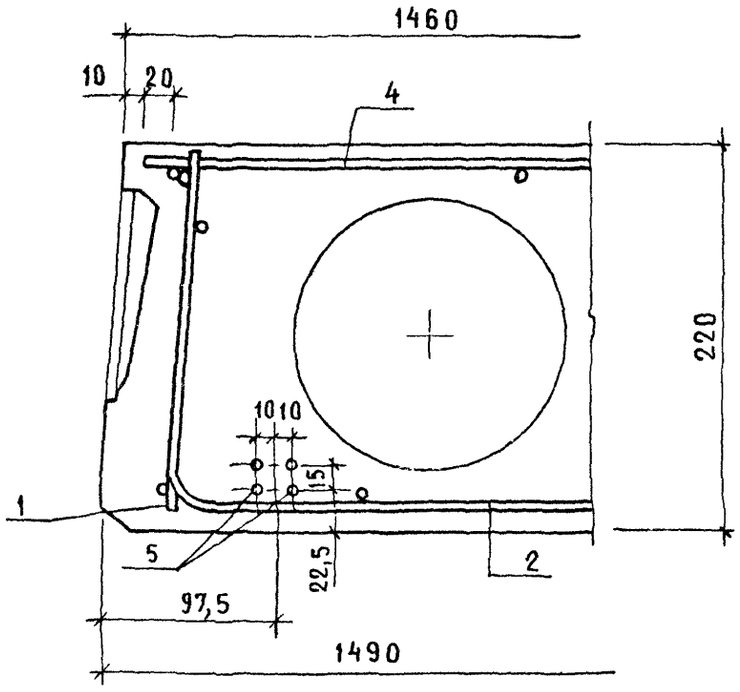

Инв. № подл. | Подпись и дата | Взам. инв. №

Формат	Зона	Позиц.	Обозначение	Наименование	Количество на исполнение 1.141-1.66 300-																							
					-	01	02	03	04	05	06	07	08	09	10	11	12	13	14	15	16	17	18	19	20	21	22	23
				Документация																								
А3			1.141-1.66 300 СБ	Сборочный чертеж	х	х	х	х	х	х	х	х	х	х	х	х	х	х	х	х	х	х	х	х	х	х	х	х
А3			1.141-1.66 100 СБ	Сборочный чертеж	х	х	х	х	х	х	х	х	х	х	х	х	х	х	х	х	х	х	х	х	х	х	х	х
А3			1.141-1.66 000 ТО	Техническое описание	х	х	х	х	х	х	х	х	х	х	х	х	х	х	х	х	х	х	х	х	х	х	х	х
А3			1.141-1.66 000 РС	Ведомость расхода стали	х	х	х	х	х	х	х	х	х	х	х	х	х	х	х	х	х	х	х	х	х	х	х	х
				Сборочные единицы																								
А4	1		1.141-1.66 110	Каркас КР1	8	8	8																					
			-01	Каркас КР2				8	8		8	8	8	8	8													
			-02	Каркас КР3						8						8												
А4	1		1.141-1.66 120	Каркас КР4													8	8										
			-01	Каркас КР5															8	6	6	6	8	6	6	6	6	6
А4	2		1.141-1.66 130 -02	Сетка С3	2	2	2	2	2	2	2	2	2	2	2	2	2	2	2	2	2	2	2	2	2	2	2	2
А3	4		1.141-1.66 310	Сетка С18	1						1						1						1					
			-01	Сетка С19		1						1						1						1				
			-02	Сетка С20			1						1						1						1			
			-03	Сетка С21				1						1						1						1		
			-04	Сетка С22					1						1						1						1	
			-05	Сетка С23						1						1						1						1

Н. контр.	Гиберман		
Нач. отд.	Росинский		
Гл. конс. отд	Пальман		
Гл. инж. пр	Лиханская		
Ст. инж.	Миносердова		

1.141-1.66 300

Панель перекрытия многопустотная шириной 1190 мм

Стадия	Лист	Листов
Р	1	2

ЦНИИЭП жилища

Формат	Зона	Позиц.	Обозначение	Наименование	Количество на исполнение 1.141-1.66300-																						
					-	01	02	03	04	05	06	07	08	09	10	11	12	13	14	15	16	17	18	19	20	21	22	23
				Детали																							
А4		5	1.141-1.66101	Стержень Т1	22						18						18						11					
			-01	Стержень Т2		20						16						13						9				
			-02	Стержень Т3			18						13						12						9			
			-03	Стержень Т4				16						12						10						8		
			-04	Стержень Т5					14						11						9						8	
			-05	Стержень Т6						13						10						8						8
А4		6	1.141-1.66102	Петля П1			4	4	4	4			4	4	4	4			4	4	4	4			4	4	4	4
			-01	Петля П2	4	4					4	4					4	4					4	4				
				Материалы																								
				Бетон марки М300 $м^3$	0,88	0,84	0,80	0,76	0,72	0,68	0,88	0,84	0,80	0,76	0,72	0,68	0,88	0,84	0,80	0,76	0,72	0,68	0,88	0,84	0,80	0,76	0,72	0,68

Инв № подл. | Подпись и дата | Взам. инв. №

Рис.1

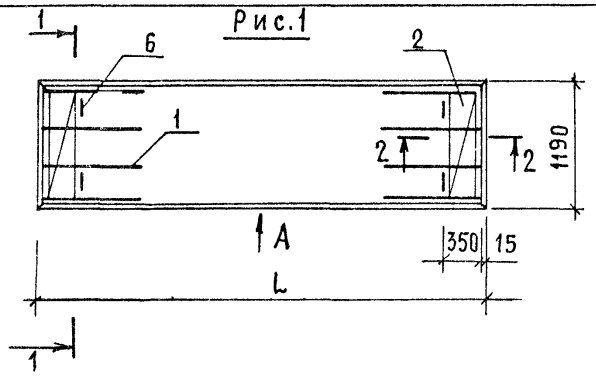

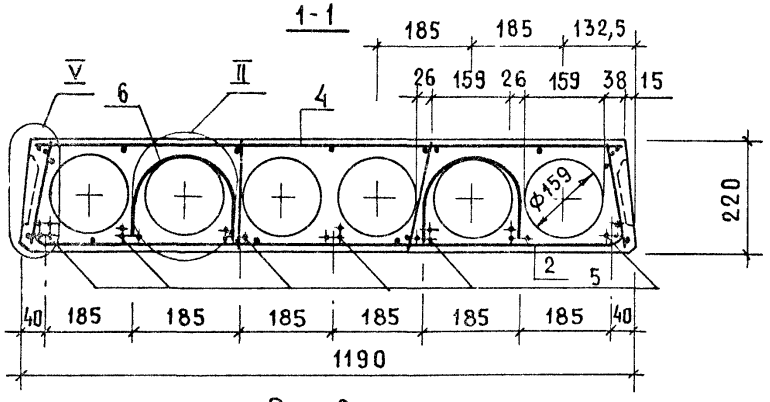

Рис. 2
ОСТАЛЬНОЕ - см. Рис.1

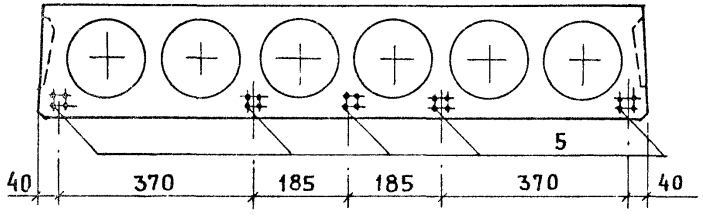

Рис. 3
ОСТАЛЬНОЕ - см. Рис.1

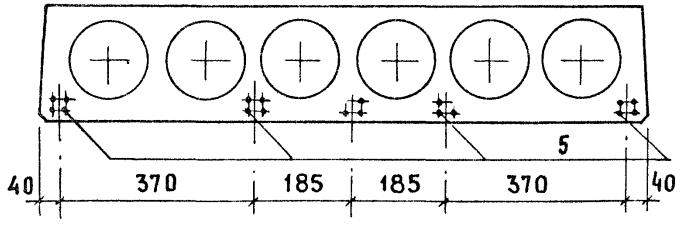

Вид А, сечение 2-2 и узел II см. 1.141-1.66100 СБ

Обозначение	Марка	Рис.	L, мм	Масса, кг
1.141-1.66 300	ПК 63.12-8Вр II Т	1	6280	2200
-01	ПК 60.12-8Вр II Т	2	5980	2100
-02	ПК 57.12-8Вр II Т	3	5680	2000
-03	ПК 54.12-8Вр II Т	4	5380	1900
-04	ПК 51.12-8Вр II Т	5	5080	1800
-05	ПК 48.12-8Вр II Т	6	4780	1700
-06	ПК 63.12-6Вр II Т	3	6280	2200
-07	ПК 60.12-6Вр II Т	4	5980	2100
-08	ПК 57.12-6Вр II Т	6	5680	2000
-09	ПК 54.12-6Вр II Т	7	5380	1900
-10	ПК 51.12-6Вр II Т	8	5080	1800
-11	ПК 48.12-6Вр II Т	9	4780	1700
-12	ПК 63.12-4Вр II Т	4	6280	2200
-13	ПК 60.12-4Вр II Т	6	5980	2100
-14	ПК 57.12-4Вр II Т	7	5680	2000
-15	ПК 54.12-4Вр II Т	9	5380	1900
-16	ПК 51.12-4Вр II Т	10	5080	1800
-17	ПК 48.12-4Вр II Т	11	4780	1700
-18	ПК 63.12-3Вр II Т	8	6280	2200
-19	ПК 60.12-3Вр II Т	10	5980	2100
-20	ПК 57.12-3Вр II Т	10	5680	2000
-21	ПК 12-3Вр II Т	11	5380	1900
-22	ПК 12-3Вр II Т	11	5080	1800
-23	ПК 48.12-3Вр II Т	11	4780	1700

Н. контр.	Гиберман	
Нач ОТА.	Росинский	
Гл конс ОТА	Пальман	
Гл. инж пр	Лиханская	
Ст. инж.	Милосердова	

1.141-1.66 300 СБ

Панель перекрытия многопустотная шириной 1190 мм
Сборочный чертеж

Стадия	Масса	Масштаб
Р	см. табл	
Лист 1	Листов 2	

ЦНИИЭП жилища

Инв.№ подл. | Подпись и дата | Взам.инв.№

Рис. 4
ОСТАЛЬНОЕ - см. Рис.1

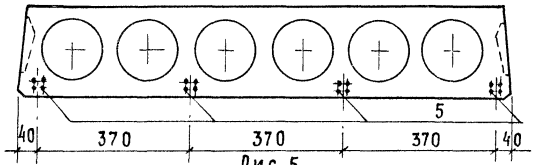

Рис. 5
ОСТАЛЬНОЕ - см. Рис.1

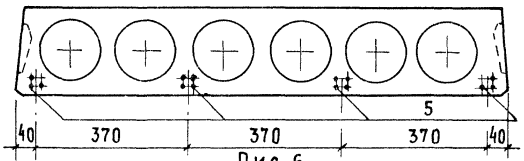

Рис. 6
ОСТАЛЬНОЕ - см. Рис.1

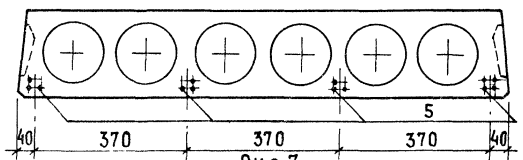

Рис.7
ОСТАЛЬНОЕ см. Рис.1

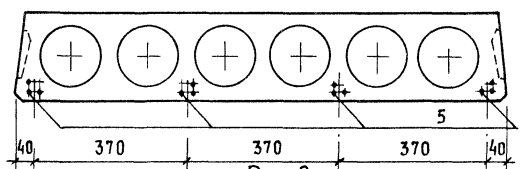

Рис. 8
ОСТАЛЬНОЕ - см. Рис.1

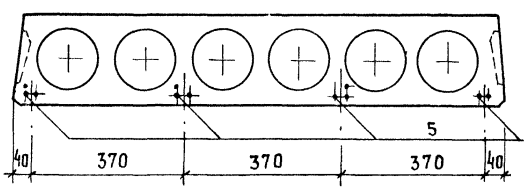

Рис. 9
ОСТАЛЬНОЕ - см. Рис.1

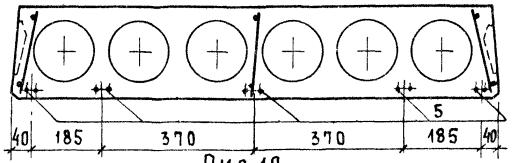

Рис. 10
ОСТАЛЬНОЕ - см. Рис.1

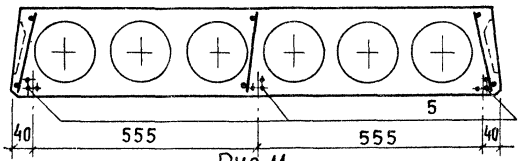

Рис.11
ОСТАЛЬНОЕ - см. Рис.1

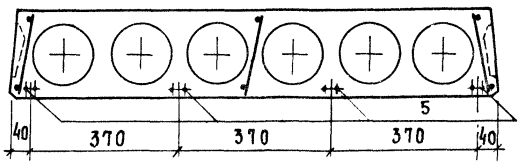

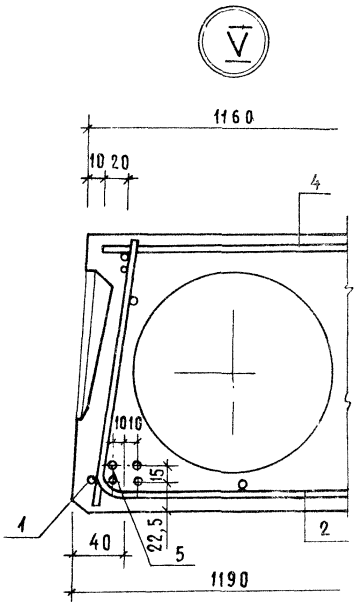

Инв.№ подл. | Подпись и дата | Взам. инв.№

Формат	Зона	Позиц.	Обозначение	Наименование	Количество на исполнение 1.141-1.66 400-																				
					–	01	02	03	04	05	06	07	08	09	10	11	12	13	14	15	16	17	18	19	20	21	22	23
				Документация																							
А3			1.141-1.66 400 СБ	Сборочный чертеж	×	×	×	×	×	×	×	×	×	×	×	×	×	×	×	×	×	×	×	×	×	×	×	×
А3			1.141-1.66 100 СБ	Сборочный чертеж	×	×	×	×	×	×	×	×	×	×	×	×	×	×	×	×	×	×	×	×	×	×	×	×
А3			1.141-1.66 000 ТО	Техническое описание	×	×	×	×	×	×	×	×	×	×	×	×	×	×	×	×	×	×	×	×	×	×	×	×
А3			1.141-1.66 000 РС	Ведомость расхода стали	×	×	×	×	×	×	×	×	×	×	×	×	×	×	×	×	×	×	×	×	×	×	×	×
				Сборочные единицы																							
А4		1	1.141-1.66 110	Каркас КР1	8	8	8																				
			–01	Каркас КР2				8	8		8	8	8	8	8												
			–02	Каркас КР3						8						8											
				Каркас КР4													8	8									
А4		1	1.141-1.66 120	Каркас КР5															8	6	6	6	8	6	6	6	6	6
			–01	Сетка С4	2	2	2	2	2	2	2	2	2	2	2	2	2	2	2	2	2	2	2	2	2	2	2
А4		2	1.141-1.66 130-03	Сетка С24	1						1						1						1				
А4		4	1.141-1.66 410-	Сетка С25		1						1						1						1			
			–01	Сетка С26			1						1						1						1		
			–02	Сетка С27				1						1						1						1	
			–03	Сетка С28					1						1						1						1
			–04	Сетка С29						1						1						1					
			–05																								

		1.141-1.66 400	
Н. контр.	Гиберман	Панель перекрытия многопустотная шириной 990 мм	Стадия / Лист / Листов: Р / 1 / 2
Нач. отд.	Росинский		
Гл. констр.	Пальман		
Гл. инж. пр	Лиханская		ЦНИИЭП жилища
Ст. инж	Милосердова		

Формат	Зона	Позиц.	Обозначение	Наименование	Количество на исполнение 1.141-1.66 400-																						
					–	01	02	03	04	05	06	07	08	09	10	11	12	13	14	15	16	17	18	19	20	21	22	23
				Детали																							
А4		5	1.141-1.66 101	Стержень Т1	19						16						11						9				
			– 01	Стержень Т2		17						14						10						8			
			– 02	Стержень Т3			16						12						9						8		
			– 03	Стержень Т4				14						10						8						7	
			– 04	Стержень Т5					12						10						7						6
			– 05	Стержень Т6						10						8						7					6
А4		6	1.141-1.66 102	Петля П1	4	4	4	4	4	4	4	4	4	4	4	4	4	4	4	4	4	4	4	4	4	4	4
				Материалы																							
				Бетон марки М300	0,73	0,69	0,66	0,63	0,59	0,56	0,73	0,69	0,66	0,63	0,59	0,56	0,73	0,69	0,66	0,63	0,59	0,56	0,73	0,69	0,66	0,63	0,59	0,56

Инв. № подл. | Подпись и дата | Взам. инв. №

Рис.1

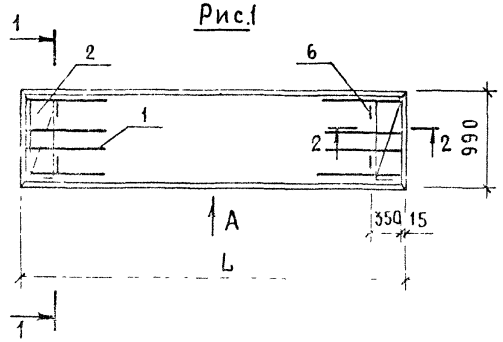

1-1

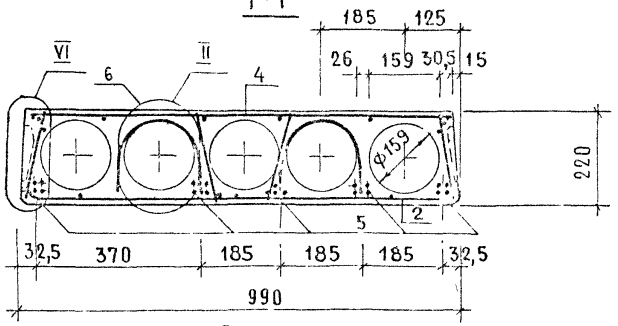

Рис.2

ОСТАЛЬНОЕ - см. Рис.1

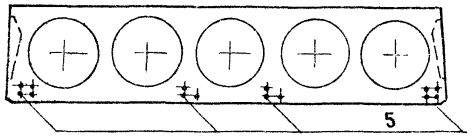

Рис 3

ОСТАЛЬНОЕ - см. Рис.1

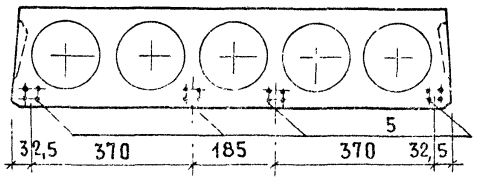

Обозначение	Марка	Рис	L, мм	Масса, кг
1.141-1.66 400	ПК 63.10 - 8 Вр II Т	1	6280	1825
-01	ПК 60.10 - 8 Вр II Т	2	5980	1725
-02	ПК 57.10 - 8 Вр II Т	3	5680	1650
-03	ПК 54.10 - 8 Вр II Т	4	5380	1575
-04	ПК 51.10 - 8 Вр II Т	5	5080	1475
-05	ПК 48.10 - 8 Вр II Т	7	4780	1400
-06	ПК 63.10 - 6 Вр II Т	3	6280	1825
-07	ПК 60.10 - 6 Вр II Т	4	5980	1725
-08	ПК 57.10 - 6 Вр II Т	5	5680	1650
-09	ПК 54.10 - 6 Вр II Т	7	5380	1575
-10	ПК 51.10 - 6 Вр II Т	7	5080	1475
-11	ПК 48.10 - 6 Вр II Т	9	4780	1400
-12	ПК 63.10 - 4 Вр II Т	6	6280	1825
-13	ПК 60.10 - 4 Вр II Т	7	5980	1725
-14	ПК 57.10 - 4 Вр II Т	8	5680	1650
-15	ПК 54.10 - 4 Вр II Т	9	5380	1575
-16	ПК 51.10 - 4 Вр II Т	10	5080	1475
-17	ПК 48.10 - 4 Вр II Т	10	4780	1400
-18	ПК 63.10 - 3 Вр II Т	8	6280	1825
-19	ПК 60.10 - 3 Вр II Т	9	5980	1725
-20	ПК 57.10 - 3 Вр II Т	9	5680	1650
-21	ПК 54.10 - 3 Вр II Т	10	5380	1575
-22	ПК 51.10 - 3 Вр II Т	11	5080	1475
-23	ПК 48.10 - 3 Вр II Т	11	4780	1400

Вид А, сечение 2-2 и узел II см. 1.141-1.66 100 СБ

Н. контр.	Гиберман	
Нач. отд.	Росинский	
Гл. конструктор	Пальман	
Гл. инж. пр.	Лиханская	
Ст. инж.	Милосердова	

1.141-1.66 400 СБ

Панель перекрытия многопустотная шириной 990 мм Сборочный чертеж

Стадия	Масса	Масштаб
Р	см. табл.	

Лист 1 Листов 2

ЦНИИЭП жилища

Рис.4
ОСТАЛЬНОЕ - см. Рис.1

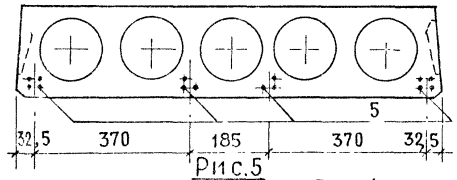

Рис.5
ОСТАЛЬНОЕ - см. Рис.1

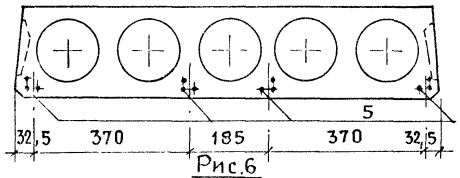

Рис.6
ОСТАЛЬНОЕ - см. Рис.1

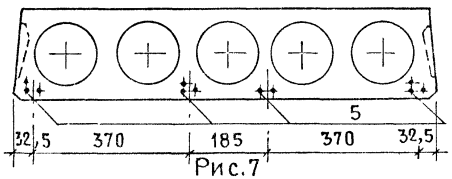

Рис.7
ОСТАЛЬНОЕ - см. Рис.1

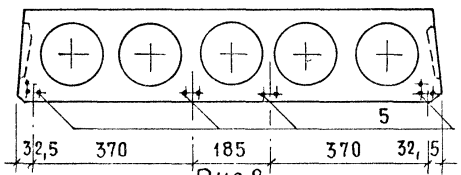

Рис.8
ОСТАЛЬНОЕ - см. Рис.1

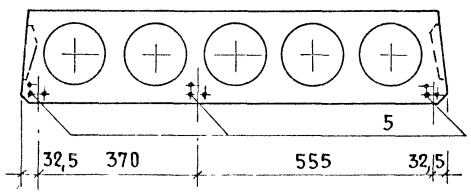

Рис. 9
ОСТАЛЬНОЕ - см. Рис.1

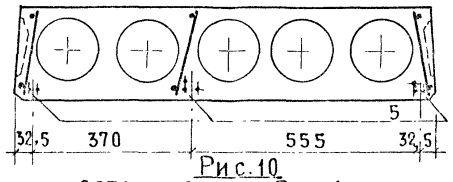

Рис.10
ОСТАЛЬНОЕ - см. Рис.1

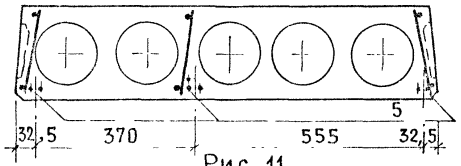

Рис. 11
ОСТАЛЬНОЕ - см. Рис.1

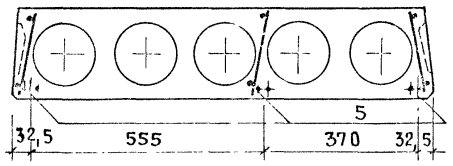

VI

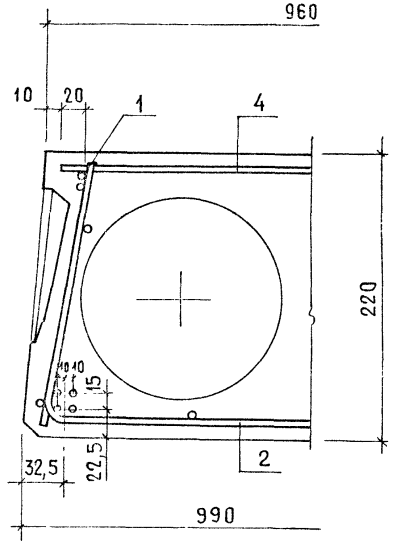

Взам. инв. №
Подпись и дата
Инв. № подл.

1.141-1.66 400 СБ

Лист 2

Формат	Зона	Позиц.	Обозначение	Наименование	Кол	Примеч.
				Документация		
А3			1.141-1.66 000ТО	Техническое описание		
А4			1.141-1.66 110 СБ	Сборочный чертеж		
				Переменные данные		
				для исполнений		
				1.141-1.66 110		Кр1
				Детали		
БЧ		1	1.141-1.66 111	ф5 ВрI ГОСТ 6727-80; ℓ=1020	1	0,15 кг
БЧ		2	1.141-1.66 112	ф4 ВрI ГОСТ 6727-80; ℓ=1020	1	0,09 кг
БЧ		3	1.141-1.66 113	ф4 ВрI ГОСТ 6727-80; ℓ= 205	11	0,02 кг
				1.141-1.66 110-01		КР2
				Детали		
БЧ		2	1.141-1.66 112	ф4 ВрI ГОСТ 6727-80; ℓ=1020	2	0,09 кг
БЧ		3	1.141-1.66 113	ф4 ВрI ГОСТ 6727-80; ℓ=205	11	0,02 кг
				1.141-1.66 110-02		КР3
				Детали		
БЧ		2	1.141-1.66 114	ф3ВрI ГОСТ 6727-80; ℓ=1020	2	0,05 кг
БЧ		3	1.141-1.66 115	ф3ВрI ГОСТ 6727-80; ℓ= 205	11	0,01 кг

Н.контр.	Гиверман	1.141-1.66 110	
Нач.отд.24	Росинский	Каркас (КР1... КР3)	Стадия: Р; Лист: ; Листов: 1
Гл.конс.отд	Пальман		ЦНИИЭП жилища
Гл.инж.пр.	Лиханская		
Ст.инж.	Миосердова		

Рис.1

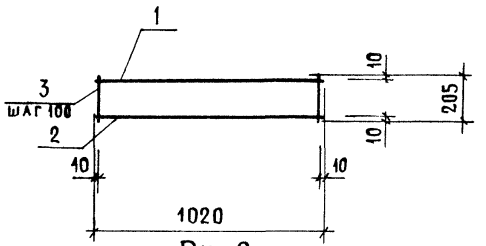

Рис.2

остальное - см. Рис.1

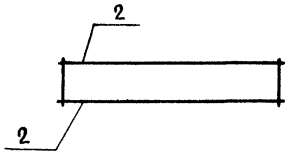

Обозначение	Марка	Рис.	Масса, кг
1.141-1.66 110	КР1	1	0,46
- 01	КР2	2	0,40
- 02	КР3	2	0,21

Взам. инв. № | Подпись и дата | Инв. № подл.

Н.контр.	Гиверман	1.141-1.66 110 СБ	
Нач.отд.24	Росинский	Каркас (КР1... КР3) Сборочный чертеж	Стадия: Р; Масса: См. табл.; Масшт.:
Гл.констр.	Пальман		Лист; Листов 1
Гл.инж.пр.	Лиханская		ЦНИИЭП жилища
Ст.инж.	Миосердова		

Формат	Зона	Позиц.	Обозначение	Наименование	Кол.	Примеч.
				Документация		
А3			1.141-1.66 000 ТО	Техническое описание		
А4			1.141-1 66 120 СБ	Сборочный чертеж		
				Переменные данные		
				для исполнений.		
				1.141-1.66 120		КР4
				Детали		
БЧ		1	1.141-1.66 121	ф4 ВрI ГОСТ 6727-80; ℓ=840	1	0,08 кг
БЧ		2	1.141-1.66 122	ф3 ВрI ГОСТ 6727-80; ℓ=840	1	0,04 кг
БЧ		3	1.141-1.66 115	ф3 ВрI ГОСТ 6727-80; ℓ=205	3	0,01 кг
				1.141-1.66 120-01		КР5
				Детали.		
БЧ		2	1.141-1.66 122	ф3 ВрI ГОСТ 6727-80; ℓ=840	2	0,04 кг
БЧ		3	1.141-1.66 115	ф3 ВрI ГОСТ 6727-80; ℓ=205	3	0,01 кг

Инв. № подл. | Подпись и дата | Взам. инв. №

1.141-1.66 120

Н. контр.	Гиберман		Каркас (КР4... КР5)	Стадия	Лист	Листов
Нач. отд. 24	Росинский			Р		1
Гл. конс. отд.	Пальман			ЦНИИЭПжилища		
Гл. инж. пр.	Лиханская					
Ст. инж.	Милосердова					

Рис. 1

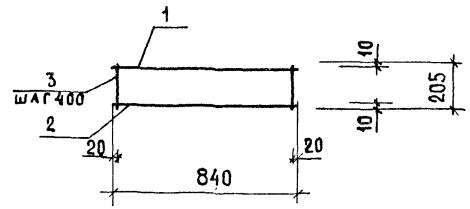

Рис. 2

Остальное - см. Рис. 1

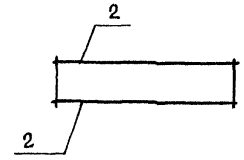

Обозначение	Марка	Рис.	Масса, кг
1.141-1.66 120	КР4	1	0,15
-01	КР5	2	0,11

Инв. № подл. | Подпись и дата | Взам. инв. №

1.141-1.66 120 СБ

Н. контр.	Гиберман		Каркас (КР4... КР5) Сборочный чертеж	Стадия	Масса	Масштаб
Нач. отд. 24	Росинский			Р	см. табл.	
Гл. конс. от.	Пальман			Лист	Листов 1	
Гл. инж. пр.	Лиханская			ЦНИИЭПжилища		
Ст. инж.	Милосердова					

Формат	Зона	Позиц.	Обозначение	Наименование	Кол.	Примеч.
				Документация		
А3			1.141-1.66 000 ТО	Техническое описание		
А4			1.141-1.66 130 СБ	Сборочный чертеж		
				Переменные данные		
				для исполнений:		
				1.141-1.66 130		С1
				Детали		
БЧ		1	1.141-1.66 131	ф4 ВрI ГОСТ 6727-80; ℓ=2080	7	0,19 кг
БЧ		2	1.141-1.66 132	ф4 ВрI ГОСТ 6727-80; ℓ= 440	8	0,04 кг
				1.141-1.66 130-01		С2
				Детали.		
БЧ		1	1.141-1.66 133	ф4 ВрI ГОСТ 6727-80; ℓ=1780	7	0,16 кг
БЧ		2	1.141-1.66 132	ф4 ВрI ГОСТ 6727-80; ℓ= 440	7	0,04 кг
				1.141-1.66 130-02		С3
				Детали		
БЧ		1	1.141-1.66 134	ф4 ВрI ГОСТ 6727-80; ℓ=1480	7	0,14 кг
БЧ		2	1.141-1.66 132	ф4 ВрI ГОСТ 6727-80; ℓ= 440	6	0,04 кг
				1.141-1.66 130-03		С4
				Детали		
БЧ		1	1.141-1.66 135	ф4 ВрI ГОСТ 6727-80; ℓ=1280	7	0,12 кг
БЧ		2	1.141-1.66 132	ф4 ВрI ГОСТ 6727-80; ℓ= 440	6	0,04 кг

1.141-1.66 130

Н. контр.	Гиберман		
Нач. отд. 24	Росинский		
Гл. конс. отд	Пальман		
Гл. инж. пр.	Лиханская		
Ст. инж.	Милосердова		

Сетка (С1...С4)

Стадия	Лист	Листов
Р		1

ЦНИИЭП жилища

Рис. 1



Рис. 2

Остальное - см. рис. 1

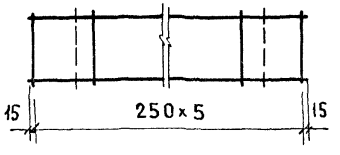

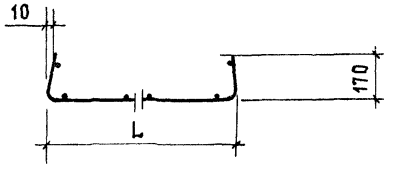

Обозначение	Марка	Рис.	L, мм	n	Масса, кг
1.141-1.66 130	С1	1	1740	5	1,65
- 01	С2	1	1440	4	1,40
- 02	С3	1	1140	3	1,22
- 03	С4	2	940	—	1,18

Взам. инв. № | Подпись и дата | Инв. № подл.

1.141-1.66 130 СБ

Н. контр.	Гиберман	
Нач. отд. 24	Росинский	
Гл. конс. от.	Пальман	
Гл. инж. пр.	Лиханская	
Ст. инж.	Милосердова	

Сетка (С1...С4)
Сборочный чертеж

Стадия	Масса	Масштаб
Р	см табл	
Лист	Листов 1	

ЦНИИЭП жилища

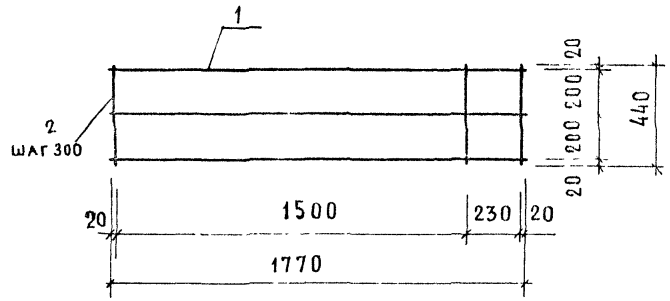

Формат	Зона	Позиц.	Обозначение	Наименование	Кол.	Примеч.
				Документация		
А3			1.141-1.66 000 ТО	Техническое описание		
				Детали		
				ф4 Вр I ГОСТ 6727-80		
БЧ		1	1.141-1.66 141	ℓ = 1770	3	0,16 кг
БЧ		2	1.141-1.66 142	ℓ = 440	7	0,04 кг

Взам. инв. №

Подпись и дата

Инв. № подл.

Н. контр.	Гиберман	
Нач. отд 24	Росинский	
Гл. констр. отд	Пальман	
Гл. инж. пр.	Лиханская	
Ст. инж.	Милосердова	

1.141-1.66 140

Сетка С5

Стадия	Масса	Масштаб
Р	0,76	
Лист	Листов 1	

ЦНИИЭП жилища

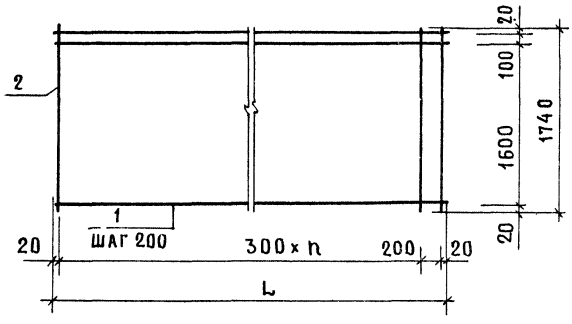

Формат	Зона	Позиц.	Обозначение	Наименование	Кол. на исполнение 1.141-1.66 150-						Примеч.
					–	01	02	03	04	05	
				Детали							
				ф3 Вр I ГОСТ 6727-80							
Б4		1	1.141-1.66 151	ℓ = 6240	10						0,32 кг
			1.141-1.66 153	ℓ = 5940		10					0,31 кг
			1.141-1.66 154	ℓ = 5640			10				0,29 кг
			1.141-1.66 155	ℓ = 5340				10			0,28 кг
			1.141-1.66 156	ℓ = 5040					10		0,26 кг
			1.141-1.66 157	ℓ = 4740						10	0,25 кг
Б4		2	1.141-1.66 152	ℓ = 1740	22	21	20	19	18	17	0,09 кг

Обозначение	Марка	L, мм	n, шт.	Масса, кг
1.141-1.66 150	С6	6240	20	5,18
– 01	С7	5940	19	4,99
– 02	С8	5640	18	4,70
– 03	С9	5340	17	4,51
– 04	С10	5040	16	4,22
– 05	С11	4740	15	4,03

Н. контр	Гиберман	
Нач. отд. 24	Росинский	
Гл. консул	Пальман	
Гл. инж. пр	Лиханская	
Ст. инж.	Милосердова	

1.141-1.66 150

Сетка (С6... С11)

Стадия	Масса	Масштаб
Р	См. табл.	
Лист	Листов 1	

ЦНИИЭП жилища

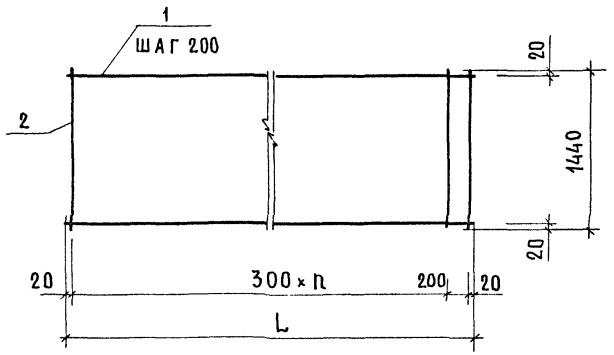

Формат	Зона	Позиц.	Обозначение	Наименование	Кол. на исполнение 1.141-1.66 210-						Примеч.
					–	01	02	03	04	05	
				Детали							
				⌀3 Вр I ГОСТ 6727-80							
БЧ		1	1.141-1.66 151	ℓ = 6240	8						0,32 кг
			1.141-1.66 153	ℓ = 5940		8					0,31 кг
			1.141-1.66 154	ℓ = 5640			8				0,29 кг
			1.141-1.66 155	ℓ = 5340				8			0,28 кг
			1.141-1.66 156	ℓ = 5040					8		0,26 кг
			1.141-1.66 157	ℓ = 4740						8	0,25 кг
БЧ		2	1.141-1.66 211	ℓ = 1440	22	21	20	19	18	17	0,07 кг

Обозначение	Марка	L, мм	n, шт	Масса, кг
1.141-1.66 210	С12	6240	20	4,10
– 01	С13	5940	19	3,95
– 02	С14	5640	18	3,72
– 03	С15	5340	17	3,57
– 04	С16	5040	16	3,34
– 05	С17	4740	15	3,19

Взам. инв. N | Подпись и дата | Инв. N подл.

Н. контр.	Гиберман	
Нач. отд. 24	Росинский	
Гл. конс. отд.	Пальман	
Гл. инж.-пр.	Лиханская	
Ст. инж.	Милосердова	

1.141-1.66 210

Сетка (С12...С17)

Стадия	Масса	Масштаб
Р	см. табл	
Лист	Листов 1	

ЦНИИЭП жилища

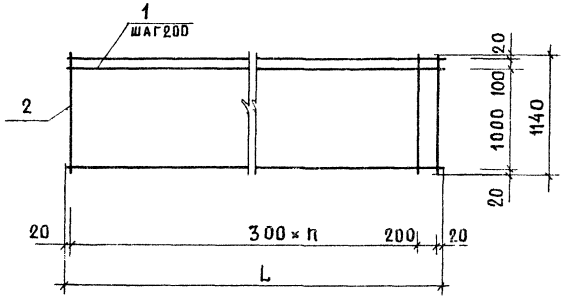

Формат	Зона	Позиц.	Обозначение	Наименование	Кол. на исполнение 1.141-1.66 310-						Примеч
					–	01	02	03	04	05	
				Детали							
				⌀3 ВрI ГОСТ 6727-80							
БЧ		1	1.141-1.66 151	ℓ= 6240	7						0,32 кг
			1.141-1.66 153	ℓ= 5940		7					0,31 кг
			1.141-1.66 154	ℓ= 5640			7				0,29 кг
			1.141-1.66 155	ℓ= 5340				7			0,28 кг
			1.141-1.66 156	ℓ= 5040					7		0,26 кг
			1.141-1.66 157	ℓ= 4740						7	0,25 кг
БЧ		2	1.141-1.66 311	ℓ= 1140	22	21	20	19	18	17	0,06 кг

Обозначение	Марка	L, мм	n, шт.	Масса, кг
1.141-1.66 310	С18	6240	20	3,56
– 01	С19	5940	19	3,43
– 02	С20	5640	18	3,23
– 03	С21	5340	17	3,10
– 04	С22	5040	16	2,90
– 05	С23	4740	15	2,77

Н. контр.	Гиберман		
Нач. отд.	Росинский		
Гл. конс. отд.	Пальман		
Гл. инж. пр.	Лиханская		
Ст. инж.	Мишеердова		

1.141-1.66 310

Сетка (С18...С23)

Стадия	Масса	Масштаб
Р	См. табл.	

Лист | Листов 1

ЦНИИЭП жилища

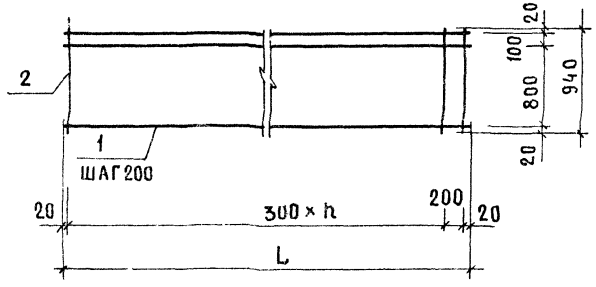

ФОРМАТ	ЗОНА	ПОЗИЦ.	ОБОЗНАЧЕНИЕ	НАИМЕНОВАНИЕ	КОЛ. НА ИСПОЛНЕНИЕ 1.141-1.66 410-						ПРИМЕЧ.
					—	01	02	03	04	05	
				Детали							
				ф3ВрI ГОСТ6727-80							
БЧ		1	1.141-1.66 151	ℓ= 6240	6						0,32 КГ
			1.141-1.66 153	ℓ= 5940		6					0,31 КГ
			1.141-1.66 154	ℓ= 5640			6				0,29 КГ
			1.141-1.66 155	ℓ= 5340				6			0,28 КГ
			1.141-1.66 156	ℓ= 5040					6		0,26 КГ
			1.141-1.66 157	ℓ= 4740						6	0,25 КГ
БЧ		2	1.141-1.66 411	ℓ= 940	22	21	20	19	18	17	0,05 КГ

ОБОЗНАЧЕНИЕ	МАРКА	L, мм	n, ШТ	МАССА, КГ
1.141-1.66 410	С 24	6240	20	3,02
— 01	С 25	5940	19	2,91
— 02	С 26	5640	18	2,74
— 03	С 27	5340	17	2,63
— 04	С 28	5040	16	2,46
— 05	С 29	4740	15	2,35

Инв. № подл. | Подпись и дата | Взам. инв. №

Н. контр.	Гиберман	
Нач. отд. 24	Росинский	
Гл. конс. от.	Пальман	
Гл. инж. пр.	Лиханская	
Ст. инж.	Милосердова	

1.141-1.66 410

Сетка (С24...С29)

Стадия	Масса	Масштаб
Р	см. табл.	
Лист	Листов 1	

ЦНИИЭПжилища

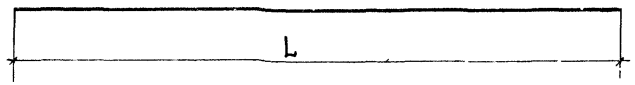

Обозначение	Марка	ф, мм класс стали	L, мм	Масса, кг
1.141-1.66 101	Т1	ф5Вр II	6280	0,97
-01	Т2	ф5Вр II	5980	0,92
-02	Т3	ф5Вр II	5680	0,89
-03	Т4	ф5Вр II	5380	0,83
-04	Т5	ф5Вр II	5080	0,78
-05	Т6	ф5Вр II	4780	0,74

		1.141-1.66 101	
Н. контр.	Гиберман	Стержень напрягаемый (Т1...Т6)	Стадия: Р; Масса: см. табл.; Масштаб:
Нач. отд.	Росинский		Лист; Листов 1
Гл. конс. отд	Пальман	ГОСТ 7348-81	ЦНИИЭПжилища
Гл. инж. пр	Лиханская		
Ст. инж	Милосердова		

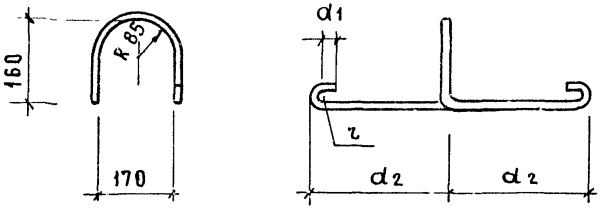

Обозначение	Марка	r, мм	d1, мм	d2, мм	ф, мм класс стали	L, мм	Масса, кг
1.141-1.66 102	П1	20	30	250	ф10АI	1100	0,68
-01	П2	20	30	300	ф12АI	1200	1,07
-02	П3	30	50	350	ф14АI	1380	1,67

Взам. инв. № | Подпись и дата | Инв. № подл.

		1.141-1.66 102	
Н. контр.	Гиберман	Петля (П1...П3)	Стадия: Р; Масса: см. табл.; Масштаб:
Нач. отд.	Росинский		Лист; Листов 1
Гл. конс. отд	Пальман		ЦНИИЭПжилища
Гл. инж. пр.	Лиханская		
Ст. инж	Милосердова		

кг

Марка панели	Напрягаемая арматура класса			Всего	Изделия арматурные								Всего	Общий расход
					Арматура класса									
	Вр-II				Вр-I				А-I					
	Гост 7348-81				Гост 6727-80				Гост 5781-82					
	ф5		Итого		ф3	ф4	ф5	Итого	ф10	ф12	ф14	Итого		
ПК 63.18-8ВрIIТ	31,04		31,04	31,04	5,18	7,78	1,80	14,76			6,68	6,68	21,44	52,48
ПК 60.18-8ВрIIТ	26,68		26,68	26,68	4,99	7,78	1,80	14,57		4,28		4,28	18,85	45,53
ПК 57.18-8ВрIIТ	23,14		23,14	23,14	4,70	7,78	1,80	14,28		4,28		4,28	18,56	41,70
ПК 54.18-8ВрIIТ	19,09		19,09	19,09	4,51	8,86		13,37		4,28		4,28	17,65	36,74
ПК 51.18-8ВрIIТ	14,82		14,82	14,82	4,22	8,86		13,08		4,28		4,28	17,36	32,18
ПК 48.18-8ВрIIТ	13,32		13,32	13,32	6,55	4,06		10,61		4,28		4,28	14,89	28,21
ПК 63.18-6ВрIIТ	25,22		25,22	25,22	5,18	8,86		14,04			6,68	6,68	20,72	45,94
ПК 60.18-6ВрIIТ	21,16		21,16	21,16	4,99	8,86		13,85		4,28		4,28	18,13	39,29
ПК 57.18-6ВрIIТ	16,91		16,91	16,91	4,70	8,86		13,56		4,28		4,28	17,84	34,75
ПК 54.18-6ВрIIТ	14,94		14,94	14,94	4,51	8,86		13,37		4,28		4,28	17,65	32,59
ПК 51.18-6ВрIIТ	12,48		12,48	12,48	4,22	8,06		12,28		4,28		4,28	16,56	29,04
ПК 48.18-6ВрIIТ	9,62		9,62	9,62	4,03	6,16		10,19		4,28		4,28	14,47	24,09
ПК 63.18-4ВрIIТ	18,43		18,43	18,43	6,02	5,02		11,04			6,68	6,68	17,72	36,15
ПК 60.18-4ВрIIТ	16,56		16,56	16,56	5,83	5,02		10,85		4,28		4,28	15,13	31,69
ПК 57.18-4ВрIIТ	13,35		13,35	13,35	5,80	4,06		9,86		4,28		4,28	14,14	27,49
ПК 54.18-4ВрIIТ	11,62		11,62	11,62	5,61	4,06		9,67		4,28		4,28	13,95	25,57
ПК 51.18-4ВрIIТ	9,36		9,36	9,36	5,10	4,06		9,16		4,28		4,28	13,44	22,80

Инв.№ подл. | Подпись и дата | Взам.инв.№

Н. контр.	Гиверман	
Нач.отд.	Росинский	
Гл.конструктор	Пальман	
Гл. инж. пр	Лиханская	
Ст. инж.	Милосердова	

1.141-1.66 000 РС

Ведомость расхода стали на элемент

Стадия	Лист	Листов
Р	1	5

ЦНИИЭП жилища

ПРОДОЛЖЕНИЕ кг

Марка панели	Напрягаемая арматура класса				Изделия арматурные								Общий расход
					Арматура класса								
	Вр-II			Всего	Вр-I				A-I			Всего	
	Гост 7348-81				Гост 6727-80				Гост 5781-82				
	ф5		Итого		ф3	ф4	ф5	Итого	ф10	ф12	ф14	Итого	
ПК 48.18-4ВрIIТ	8,88		8,88	8,88	4,91	4,06		8,97		4,28		4,28	13,25	22,13
ПК 63.18-3ВрIIТ	14,55		14,55	14,55	6,28	4,06		10,34			6,68	6,68	17,02	31,57
ПК 60.18-3ВрIIТ	11,96		11,96	11,96	6,09	4,06		10,15		4,28		4,28	14,43	26,39
ПК 57.18-3ВрIIТ	10,68		10,68	10,68	5,58	4,06		9,64		4,28		4,28	13,92	24,60
ПК 54.18-3ВрIIТ	9,96		9,96	9,96	5,39	4,06		9,45		4,28		4,28	13,73	23,69
ПК 51.18-3ВрIIТ	7,80		7,80	7,80	4,88	4,06		8,94		4,28		4,28	13,22	21,02
ПК 48.18-3ВрIIТ	6,66		6,66	6,66	4,69	4,06		8,75		4,28		4,28	13,03	19,69
ПК 63.15-8ВрIIТ	26,19		26,19	26,19	4,10	5,90	1,50	11,50		4,28		4,28	15,78	41,97
ПК 60.15-8ВрIIТ	23,00		23,00	23,00	3,95	5,90	1,50	11,35		4,28		4,28	15,63	38,63
ПК 57.15-8ВрIIТ	19,58		19,58	19,58	3,72	5,90	1,50	11,12		4,28		4,28	15,40	34,98
ПК 54.15-8ВрIIТ	15,77		15,77	15,77	3,57	6,80		10,37		4,28		4,28	14,65	30,42
ПК 51.15-8ВрIIТ	12,48		12,48	12,48	3,34	6,80		10,14		4,28		4,28	14,42	26,90
ПК 48.15-8ВрIIТ	11,84		11,84	11,84	5,29	2,80		8,09		4,28		4,28	12,37	24,21
ПК 63.15-6ВрIIТ	21,34		21,34	21,34	4,10	6,80		10,90		4,28		4,28	15,18	36,52
ПК 60.15-6ВрIIТ	17,48		17,48	17,48	3,95	6,80		10,75		4,28		4,28	15,03	32,51
ПК 57.15-6ВрIIТ	15,13		15,13	15,13	3,72	6,80		10,52		4,28		4,28	14,80	29,93
ПК 54.15-6ВрIIТ	11,62		11,62	11,62	3,57	6,80		10,37		4,28		4,28	14,65	26,27

Инв. № подл. | Подпись и дат. | Взам. инв. №

Продолжение кг

Марка панели	Напрягаемая арматура класса				Изделия арматурные								Общий расход
					Арматура класса								
	Вр-II			Всего	Вр-I				A-I			Всего	
	ГОСТ 7348-81				ГОСТ 6727-80				ГОСТ 5781-82				
	ф5		Итого		ф3	ф4	ф5	Итого	ф10	ф12	ф14	Итого	
ПК 51.15-6 Вр II Т	10,14		10,14	10,14	3,34	6,00		9,34		4,28		4,28	13,62	23,76
ПК 48 15-6 Вр II Т	8,14		8,14	8,14	4,87	2,80		7,67		4,28		4,28	11,95	20,09
ПК 63 15-4 Вр II Т	16,49		16,49	16,49	4,80	3,60		8,40		4,28		4,28	12,68	29,17
ПК 60 15-4 Вр II Т	12,88		12,88	12,88	4,65	3,60		8,25		4,28		4,28	12,53	25,41
ПК 57.15-4 Вр II Т	11,57		11,57	11,57	4,60	2,80		7,40		4,28		4,28	11,68	23,25
ПК 54.15-4 Вр II Т	9.13		9,13	9,13	4,45	2,80		7,25		4,28		4,28	11,53	20,66
ПК 51. 15-4 Вр II Т	8,58		8,58	8,58	4,22	2,80		7,02		4,28		4,28	11,30	19,88
ПК 48 15-4 Вр II Т	7.40		7,40	7,40	3,85	2,80		6,65		4,28		4,28	10,93	18,33
ПК 63.15-3 Вр II Т	12,61		12,61	12,61	4,98	2,80		7,78		4,28		4,28	12,06	24,67
ПК 60 15-3 Вр II Т	10,12		10,12	10,12	4,83	2,80		7,63		4,28		4,28	11,91	22,03
ПК 57.15-3 Вр II Т	9,79		9,79	9,79	4,60	2,80		7,40		4,28		4,28	11,68	21,47
ПК 54 15-3 Вр II Т	7,47		7,47	7,47	4,23	2,80		7,03		4,28		4,28	11,31	18,78
ПК 51 15-3 Вр II Т	7,02		7,02	7,02	4,00	2,80		6,80		4,28		4,28	11,08	18,10
ПК 48.15-3 Вр II Т	6,66		6,66	6,66	3,85	2,80		6,65		4,28		4,28	10,93	17,59
ПК 63.12-8 Вр II Т	21,34		21,34	21,34	3,56	4,92	1,20	9,68		4,28		4,28	13,96	35,30
ПК 60.12-8 Вр II Т	18,40		18,40	18,40	3,43	4,92	1,20	9,55		4,28		4,28	13,83	32,23
ПК 57.12-8 Вр II Т	14,24		14,24	14,24	3,23	4,92	1,20	9,35	2,72			2,72	12,07	26,31

Инв. № подл. | Подпись и дата | Взам. инв. №

Продолжение кг

Марка панели	Напрягаемая арматура класса				Изделия арматурные								Общий расход
					Арматура класса								
	Вр-II			Всего	Вр-I				А-I			Всего	
	Гост 7348-81				Гост 6727-80				Гост 5781-82				
	ф5		Итого		ф3	ф4	ф5	Итого	ф10	ф12	ф14	Итого		
ПК 54.12-8 ВрIIТ	13,28		13,28	13,28	3,10	5,64		8,74	2,72			2,72	11,46	24,74
ПК 51.12-8 ВрIIТ	10,92		10,92	10,92	2,90	5,64		8,54	2,72			2,72	11,26	22,18
ПК 48.12-8 ВрIIТ	9,62		9,62	9,62	4,45	2,44		6,89	2,72			2,72	9,61	19,23
ПК 63.12-6 ВрIIТ	17,46		17,46	17,46	3,56	5,64		9,20		4,28		4,28	13,48	30,94
ПК 60.12-6 ВрIIТ	14,72		14,72	14,72	3,43	5,64		9,07		4,28		4,28	13,35	28,07
ПК 57.12-6 ВрIIТ	11,57		11,57	11,57	3,23	5,64		8,87	2,72			2,72	11,59	23,16
ПК 54.12-6 ВрIIТ	9,96		9,96	9,96	3,10	5,64		8,74	2,72			2,72	11,46	21,42
ПК 51.12-6 ВрIIТ	8,58		8,58	8,58	2,90	5,64		8,54	2,72			2,72	11,26	19,84
ПК 48.12-6 ВрIIТ	7,40		7,40	7,40	4,45	2,44		6,89	2,72			2,72	9,61	17,01
ПК 63.12-4 ВрIIТ	15,52		15,52	15,52	4,12	3,08		7,20		4,28		4,28	11,48	27,00
ПК 60.12-4 ВрIIТ	11,96		11,96	11,96	3,99	3,08		7,07		4,28		4,28	11,35	23,31
ПК 57.12-4 ВрIIТ	10,68		10,68	10,68	4,11	2,44		6,55	2,72			2,72	9,27	19,95
ПК 54.12-4 ВрIIТ	8,30		8,30	8,30	3,76	2,44		6,20	2,72			2,72	8,92	17,22
ПК 51.12-4 ВрIIТ	7,02		7,02	7,02	3,56	2,44		6,00	2,72			2,72	8,72	15,74
ПК 48.12-4 ВрIIТ	5,92		5,92	5,92	3,43	2,44		5,87	2,72			2,72	8,59	14,51
ПК 63.12-3 ВрIIТ	10,67		10,67	10,67	4,44	2,44		6,88		4,28		4,28	11,16	21,83
ПК 60.12-3 ВрIIТ	8,28		8,28	8,28	4,09	2,44		6,53		4,28		4,28	10,81	19,09
ПК 57.12-3 ВрIIТ	8,01		8,01	8,01	3,89	2,44		6,33	2,72			2,72	9,05	17,06
ПК 54.12-3 ВрIIТ	6,64		6,64	6,64	3,76	2,44		6,20	2,72			2,72	8,92	15,56
ПК 51.12-3 ВрIIТ	6,24		6,24	6,24	3,56	2,44		6,00	2,72			2,72	8,72	14,96
ПК 48.12-3 ВрIIТ	5,92		5,92	5,92	3,43	2,44		5,87	2,72			2,72	8,59	14,51
ПК 63.10-8 ВрIIТ	18,43		18,43	18,43	3,02	4,84	1,20	9,06	2,72			2,72	11,78	30,21
ПК 60.10-8 ВрIIТ	15,64		15,64	15,64	2,91	4,84	1,20	8,95	2,72			2,72	11,67	27,31

ПРОДОЛЖЕНИЕ кг

Марка панели	Напрягаемая арматура класса			Всего	Изделия арматурные								Всего	Общий расход
					Арматура класса									
	Вр-II				Вр-I				А-I					
	ГОСТ 7348-81				ГОСТ 6727-80				ГОСТ 5781-82					
	ф5		итого		ф3	ф4	ф5	итого	ф10	ф12	ф14	Итого		
ПК 57.10-8 ВрIIТ	14,24		14,24	14,24	2,74	4,84	1,20	8,78	2,72			2,72	11,50	25,74
ПК 54.10-8 ВрIIТ	11,62		11,62	11,62	2,63	5,56		8,19	2,72			2,72	10,91	22,53
ПК 51.10-8 ВрIIТ	9,36		9,36	9,36	2,46	5,56		8,02	2,72			2,72	10,74	20,10
ПК 48.10-8 ВрIIТ	7,40		7,40	7,40	4,03	2,36		6,39	2,72			2,72	9,11	16,51
ПК 63.10-6 ВрIIТ	15,52		15,52	15,52	3,02	5,56		8,58	2,72			2,72	11,30	26,82
ПК 60.10-6 ВрIIТ	12,88		12,88	12,88	2,91	5,56		8,47	2,72			2,72	10,19	24,07
ПК 57.10-6 ВрIIТ	10,68		10,68	10,68	2,74	5,56		8,30	2,72			2,72	11,02	21,70
ПК 54.10-6 ВрIIТ	8,30		8,30	8,30	2,63	5,56		8,19	2,72			2,72	10,91	19,21
ПК 51.10-6 ВрIIТ	7,80		7,80	7,80	2,46	5,56		8,02	2,72			2,72	10,74	18,54
ПК 48.10-6 ВрIIТ	5,92		5,92	5,92	4,03	2,36		6,39	2,72			2,72	9,11	15,03
ПК 63.10-4 ВрIIТ	10,67		10,67	10,67	3,58	3,00		6,58	2,72			2,72	9,30	19,97
ПК 60.10-4 ВрIIТ	9,20		9,20	9,20	3,47	3,00		6,47	2,72			2,72	9,19	18,39
ПК 57.10-4 ВрIIТ	8,01		8,01	8,01	3,62	2,36		5,98	2,72			2,72	8,70	16,71
ПК 54.10-4 ВрIIТ	6,64		6,64	6,64	3,29	2,36		5,65	2,72			2,72	8,37	15,01
ПК 51.10-4 ВрIIТ	5,46		5,46	5,46	3,12	2,36		5,48	2,72			2,72	8,20	13,66
ПК 48.10-4 ВрIIТ	5,18		5,18	5,18	3,01	2,36		5,37	2,72			2,72	8,09	13,27
ПК 63.10-3 ВрIIТ	8,73		8,73	8,73	3,90	2,36		6,26	2,72			2,72	8,98	17,71
ПК 60.10-3 ВрIIТ	7,36		7,36	7,36	3,57	2,36		5,93	2,72			2,72	8,65	16,01
ПК 57.10-3 ВрIIТ	7,12		7,12	7,12	3,40	2,36		5,76	2,72			2,72	8,48	15,60
ПК 54.10-3 ВрIIТ	5,81		5,81	5,81	3,28	2,36		5,64	2,72			2,72	8,36	14,17
ПК 51.10-3 ВрIIТ	4,68		4,68	4,68	3,12	2,36		5,48	2,72			2,72	8,20	12,88
ПК 48.10-3 ВрIIТ	4,44		4,44	4,44	3,01	2,36		5,37	2,72			2,72	8,09	12,53

Инв.№ подл. | Подпись и дата | Взам.инв.№

Номер строки	Наименование материала и единицы измерения	Код материала	Код ед изм	Код и марка изделия, количество на марку															
				ПК 63.18-8Вр-II-Т	ПК 60.18-8Вр-II-Т	ПК 57.18-8Вр-II-Т	ПК 54.18-8Вр-II-Т	ПК 51.18-8Вр-II-Т	ПК 48.18-8Вр-II-Т	ПК 63.18-6Вр-II-Т	ПК 60.18-6Вр-II-Т	ПК 57.18-6Вр-II-Т	ПК 54.18-6Вр-II-Т	ПК 51.18-6Вр-II-Т	ПК 48.18-6Вр-II-Т	ПК 63.18-4Вр-II-Т	ПК 60.18-4Вр-II-Т	ПК 57.18-4Вр-II-Т	ПК 54.18-4Вр-II-Т
1	Изделия арматурные																		
2	Арматура стержневая класса А-I ГОСТ 5781-82																		
3	ф10 кг		166																
4	ф12 кг		166		4,28	4,28	4,28	4,28	4,28		4,28	4,28	4,28	4,28	4,28		4,28	4,28	4,28
5	ф14 кг		166	6,68						6,68						6,68			
6	Арматура проволочная класса Вр-I ГОСТ 6727-80																		
7	ф3 кг		166	5,18	4,99	4,70	4,51	4,22	6,55	5,18	4,99	4,70	4,51	4,22	4,03	6,02	5,83	5,80	5,61
8	ф4 кг		166	7,78	7,78	7,78	8,86	8,86	4,06	8,86	8,86	8,86	8,86	8,06	6,16	5,02	5,02	4,06	4,06
9	ф5 кг		166	1,80	1,80	1,80													
10	Арматура проволочная класса Вр-II ГОСТ 7348-81																		
11	ф5 кг		166	31,04	26,68	23,14	19,09	14,82	13,32	25,22	21,16	16,91	14,94	12,49	9,62	18,43	16,56	13,35	11,82
12	Общий расход стали, кг		166	52,48	45,53	41,70	36,74	32,48	28,21	45,94	39,29	34,75	32,59	29,04	24,09	36,15	31,69	27,49	25,57
13	Общий расход стали, приведенный к кл А-I, кг		166	115,29	100,40	90,06	77,38	65,00	57,18	97,83	82,13	70,09	65,76	57,28	46,19	74,51	66,60	56,15	51,04
14	Сталь мелкосортная, кг		166	6,68	4,28	4,28	4,28	4,28	4,28	6,68	4,28	4,28	4,28	4,28	4,28	6,68	4,28	4,28	4,28
15	Металлоизделия промышленного назнач., кг		166	45,80	41,25	37,42	32,46	27,90	23,93	39,26	35,01	30,47	28,31	24,76	19,81	29,47	27,41	23,21	21,29
16	Бетон марки м300, $м^3$		113	1,34	1,27	1,21	1,15	1,08	1,02	1,34	1,27	1,21	1,15	1,08	1,02	1,34	1,27	1,21	1,15
17	Портландцемент марки 400, т		168	0,37	0,36	0,34	0,32	0,30	0,29	0,37	0,36	0,34	0,32	0,30	0,29	0,37	0,36	0,34	0,32

Н контр	Гиберман	
Нач отд	Росинский	
Гл конст	Пальман	
Рук гр	Лиханская	
Ст инж	Милосердова	

1.141-1 66 000 РМ

Ведомость расхода материалов

Стадия	Лист	Листов
Р	1	12

ЦНИИЭП жилища

НОМЕР СТРОКИ	Наименование материала и единицы измерения	КОД материала	КОД ед изм	КОД И МАРКА ИЗДЕЛИЯ, КОЛИЧЕСТВО НА МАРКУ															
				ПК 51.18-4Вр-II-Т	ПК 48.18-4Вр-II-Т	ПК 63.18-3Вр-II-Т	ПК 60.18-3Вр-II-Т	ПК 57.18-3Вр-II-Т	ПК 54.18-3Вр-II-Т	ПК 51.18-3Вр-II-Т	ПК 48.18-3Вр-II-Т	ПК 63.15-8Вр-II-Т	ПК 60.15-8Вр-II-Т	ПК 57.15-8Вр-II-Т	ПК 54.15-8Вр-II-Т	ПК 51.15-8Вр-II-Т	ПК 48.15-8Вр-II-Т	ПК 63.15-6Вр-II-Т	ПК 60.15-6Вр-II-Т
1	Изделия арматурные																		
2	Арматура стержневая класса А I ГОСТ 5781-82																		
3	ф10 кг		166																
4	ф12 кг		166	4,28	4,28		4,28	4,28	4,28	4,28	4,28	4,28	4,28	4,28	4,28	4,28	4,28	4,28	4,28
5	ф14 кг		166			6,68													
6	Арматура проволочная класса Вр-I ГОСТ 6727-80																		
7	ф3 кг		166	5,10	4,91	6,28	6,09	5,58	5,39	4,88	4,69	4,10	3,95	3,72	3,57	3,34	5,29	4,10	3,95
8	ф4 кг		166	4,06	4,06	4,06	4,06	4,06	4,06	4,06	4,06	5,90	5,90	5,90	6,80	6,80	2,80	6,80	6,80
9	ф5 кг		166									1,50	1,50	1,50					
10	Арматура проволочная класса Вр-II ГОСТ 7348-81																		
11	ф5 кг		166	9,36	8,88	14,55	11,96	10,68	9,96	7,80	6,66	26,19	23,00	19,58	15,77	12,48	11,84	21,34	17,48
12	Общий расход стали кг		166	22,80	22,13	31,57	26,39	24,60	23,69	21,02	19,69	41,97	38,63	34,98	30,42	26,90	24,21	36,52	32,51
13	Общий расход стали, приведенный к кл. А-I, кг		166	43,95	42,33	62,62	52,69	48,35	46,06	39,26	35,79	94,51	85,36	75,45	63,68	54,12	49,32	80,05	69,02
14	Сталь мелкосортная, кг		166	4,28	4,28	6,68	4,28	4,28	4,28	4,28	4,28	4,28	4,28	4,28	4,28	4,28	4,28	4,28	4,28
15	Металлоизделия промышленного назнач., кг		166	18,52	17,85	24,89	22,11	20,32	19,41	16,74	15,41	37,69	34,35	30,70	26,14	22,62	19,93	32,24	28,24
16	Бетон марки М-300, $м^3$		113	1,08	1,02	1,34	1,27	1,21	1,15	1,08	1,02	1,18	1,12	1,07	1,01	0,96	0,90	1,18	1,12
17	Портландцемент марки 400, т		168	0,30	0,29	0,37	0,36	0,34	0,32	0,30	0,29	0,33	0,31	0,30	0,28	0,27	0,25	0,33	0,31

Инв. № подл. | Подпись и дата | Взам. инв. №

ПРОДОЛЖЕНИЕ

НОМЕР СТРОКИ	Наименование материала и единицы измерения	Код материала	Код ед. изм	Код и марка изделия, количество на марку															
				ПК 57.15-6Вр$\frac{II}{I}$Т	ПК 54.15-6Вр$\frac{II}{I}$Т	ПК 51.15-6Вр$\frac{II}{I}$Т	ПК 48.15-6Вр$\frac{II}{I}$Т	ПК 63.15-4Вр$\frac{II}{I}$Т	ПК 60.15-4Вр$\frac{II}{I}$Т	ПК 57.15-4Вр$\frac{II}{I}$Т	ПК 54.15-4Вр$\frac{II}{I}$Т	ПК 51.15-4Вр$\frac{II}{I}$Т	ПК 48.15-4Вр$\frac{II}{I}$Т	ПК 63.15-3Вр$\frac{II}{I}$Т	ПК 60.15-3Вр$\frac{II}{I}$Т	ПК 57.15-3Вр$\frac{II}{I}$Т	ПК 54.15-3Вр$\frac{II}{I}$Т	ПК 51.15-3Вр$\frac{II}{I}$Т	ПК 48.15-3Вр$\frac{II}{I}$Т
1	ИЗДЕЛИЯ АРМАТУРНЫЕ																		
2	Арматура стержневая класса А-I ГОСТ 5781-82																		
3	ф10 кг		166																
4	ф12 кг		166	4,28	4,28	4,28	4,28	4,28	4,28	4,28	4,28	4,28	4,28	4,28	4,28	4,28	4,28	4,28	4,28
5	ф14 кг		166																
6	Арматура проволочная класса Вр I ГОСТ 6727-80																		
7	ф3 кг		166	3,72	3,57	3,34	4,87	4,80	4,65	4,60	4,45	4,22	4,05	4,00	4,35	4,60	4,23	4,00	3,85
8	ф4 кг		166	6,90	6,80	6,00	2,80	3,60	3,60	2,80	2,80	2,80	2,80	2,80	2,80	2,80	2,80	2,80	2,80
9	ф5 кг		166																
10	Арматура проволочная класса Вр$\frac{II}{I}$ ГОСТ 7348-81																		
11	ф5 кг		166	15,13	11,62	10,14	8,14	16,49	12,88	11,57	9,13	8,58	7,40	12,61	10,12	9,79	7,47	7,02	6,66
12	Общий расход стали, кг		166	29,93	26,27	23,76	20,09	29,17	25,41	23,25	20,66	19,88	18,33	24,67	22,03	21,47	18,78	18,10	17,59
13	Общий расход стали, приведенный к кл. А-I, кг		166	62,10	52,06	46,40	38,35	62,80	52,47	47,58	40,50	38,62	34,77	51,03	43,84	42,57	35,53	33,91	32,70
14	Сталь мелкосортная, кг		166	4,28	4,28	4,28	4,28	4,28	4,28	4,28	4,28	4,28	4,28	4,28	4,28	4,28	4,28	4,28	4,28
15	Металлоизделия промышленного назнач. кг		166	25,65	21,99	19,48	15,81	24,89	21,13	18,97	16,38	15,60	14,05	20,39	17,75	17,19	14,50	13,82	13,31
16	Бетон марки 300, м^3		113	1,07	1,01	0,96	0,90	1,18	1,12	1,07	1,01	0,96	0,90	1,18	1,12	1,07	1,01	0,96	0,90
17	Портландцемент марки 400, т		168	0,30	0,28	0,27	0,25	0,33	0,31	0,30	0,28	0,27	0,25	0,33	0,31	0,30	0,28	0,27	0,25

НОМЕР СТРОКИ	НАИМЕНОВАНИЕ МАТЕРИАЛА И ЕДИНИЦЫ ИЗМЕРЕНИЯ	КОД МАТЕРИАЛА	КОД ЕД ИЗМ	КОД И МАРКА ИЗДЕЛИЯ, КОЛИЧЕСТВО НА МАРКУ															
				ПК 63.12-8Вр II Т	ПК 60.12-8Вр II Т	ПК 57.12-8Вр II Т	ПК 54.12-8Вр II Т	ПК 51.12-8Вр II Т	ПК 48.12-8Вр II Т	ПК 63.12-6Вр II Т	ПК 60.12-6Вр II Т	ПК 57.12-6Вр II Т	ПК 54.12-6Вр II Т	ПК 51.12-6Вр II Т	ПК 48.12-6Вр II Т	ПК 63.12-4Вр II Т	ПК 60.12-4Вр II Т	ПК 57.12-4Вр II Т	ПК 54.12-4Вр II Т
1	Изделия арматурные																		
2	Арматура стержневая класса А I ГОСТ 5781-82																		
3	ф10 кг		166			2,72	2,72	2,72	2,72			2,72	2,72	2,72	2,72			2,72	2,72
4	ф12 кг		166	4,28	4,28					4,28	4,28					4,28	4,28		
5	ф14 кг		166																
6	Арматура проволочная класса Вр-I ГОСТ 6727-80																		
7	ф3 кг		166	3,56	3,43	3,23	3,10	2,90	4,45	3,56	3,43	3,23	3,10	2,90	4,45	4,12	3,99	4,11	3,76
8	ф4 кг		166	4,92	4,92	4,92	5,64	5,64	2,44	5,64	5,64	5,64	5,64	5,64	2,44	3,08	3,08	2,44	2,44
9	ф5 кг		166	1,20	1,20	1,20													
10	Арматура проволочная класса Вр-II ГОСТ 7348-81																		
11	ф5 кг		166	21,34	18,40	14,24	13,28	10,92	9,62	17,46	14,72	11,57	9,96	8,58	7,40	15,52	11,96	10,68	8,30
12	Общий расход стали, кг		166	35,30	32,23	26,31	24,74	22,18	19,23	30,94	28,07	23,16	21,42	19,84	17,01	27,00	23,31	19,95	17,22
13	Общий расход стали, приведенный к кл. А-I, кг		166	78,26	69,84	56,33	52,74	45,85	39,78	66,69	58,83	48,16	43,46	39,29	33,57	58,32	48,16	42,26	35,07
14	Сталь мелкосортная, кг		166	4,28	4,28	2,72	2,72	2,72	2,72	4,28	4,28	2,72	2,72	2,72	2,72	4,28	4,28	2,72	2,72
15	Металлоизделия промышленного назнач., кг		166	31,02	27,95	23,59	22,02	19,46	16,51	26,66	23,79	20,44	18,70	17,12	14,29	22,72	19,03	17,23	14,50
16	Бетон марки 300, м³		113	0,88	0,84	0,80	0,76	0,72	0,68	0,88	0,84	0,80	0,76	0,72	0,68	0,88	0,84	0,80	0,76
17	Портландцемент марки 400, т		168	0,25	0,23	0,22	0,21	0,20	0,19	0,25	0,23	0,22	0,21	0,20	0,19	0,25	0,23	0,22	0,21

Инв. № подл. | Подпись и дата | Взам. инв. №

Номер строки	Наименование материала и единицы измерения	Код материала	Ед изм	Код и марка изделия, количество на марку														
				ПК 51.12-4Вр II Т	ПК 48 12-4Вр II Т	ПК 53 12-3Вр II Т	ПК 60 12-3Вр II Т	ПК 57.12-3Вр II Т	ПК 54.12-3Вр II Т	ПК 51.12-3Вр II Т	ПК 48.12-3Вр II Т	ПК 63 10-8Вр II Т	ПК 60.10-8Вр II Т	ПК 57 10-8Вр II Т	К 54 10-8Вр II Т	ПК 51 10-8Вр II Т	ПК 48 10-8Вр II Т	ПК 63 10-6Вр II Т	ПК 60 10-6Вр II Т
1	Изделия арматурные																		
2	Арматура стержневая класса А I ГОСТ 5781-82																		
3	ф 10	кг	166	2,72	2,72			2,72	2,72	2,72	2,72	2,72	2,72	2,72	2,72	2,72	2,72	2,72	2,72
4	ф 12	кг	166			4,28	4,28												
5	ф 14	кг	166																
6	Арматура проволочная класса Вр I ГОСТ 6727-80																		
7	ф3	кг	166	3,56	3,43	4,44	4,09	3,89	3,76	3,56	3,43	3,02	2,91	2,74	2,63	2,46	4,03	3,02	2,91
8	ф4	кг	166	2,44	2,44	2,44	2,44	2,44	2,44	2,44	2,44	4,84	4,84	4,84	5,56	5,56	2,36	5,56	5,56
9	ф5	кг	166									1,20	1,20	1,20					
10	Арматура проволочная класса Вр II ГОСТ 7348-81																		
11	ф5	кг	166	7,02	5,92	0,67	8,28	8,01	6,64	6,24	5,92	18,43	15,64	14,24	14,02	9,36	7,40	15,52	12,88
12	Общий расход стали	кг	166	15,74	14,51	21,83	19,09	17,06	15,56	14,96	14,51	30,21	27,31	25,74	22,53	20,10	16,51	26,82	24,07
13	Общий расход стали, приведенный к кл А I, кг		166	31,20	27,93	44,27	37,06	34,45	30,42	29,91	27,93	67,64	59,67	55,50	47,29	40,71	32,83	58,78	50,23
14	Сталь мелкосортная,	кг	166	2,72	2,72	4,28	4,28	2,72	2,72	2,72	2,72	2,72	2,72	2,72	2,72	2,72	2,72	2,72	2,72
15	Металлоизделия промышленного назнач., кг		166	13,09	11,79	17,55	14,81	14,34	12,84	12,24	11,79	27,49	24,59	23,02	19,81	17,38	13,79	24,10	21,35
16	Бетон марки 300,	$м^3$	113	0,72	0,68	0,88	0,84	0,80	0,76	0,72	0,68	0,73	0,69	0,66	0,63	0,59	0,56	0,73	0,69
17	Портландцемент марки 400,	т	168	0,20	0,19	0,25	0,23	0,22	0,21	0,20	0,19	0,20	0,19	0,18	0,18	0,16	0,16	0,20	0,19

Инв № подл. | Подпись и дата | Взам. инв. №

Продолжение

Номер строки	Наименование материала и единицы измерения	Код материала	Код ед. изм.	Код и марка изделия, количество на марку: ПК 57.10-6ВрIIТ	ПК 54.10-6ВрIIТ	ПК 51.10-6ВрIIТ	ПК 48.10-6ВрIIТ	ПК 63.10-4ВрIIТ	ПК 60.10-4ВрIIТ	ПК 57.10-4ВрIIТ	ПК 54.10-4ВрIIТ	ПК 51.10-4ВрIIТ	ПК 48.10-4ВрIIТ	ПК 63.10-3ВрIIТ	ПК 60.10-3ВрIIТ	ПК 57.10-3ВрIIТ	ПК 54.10-3ВрIIТ	ПК 51.10-3ВрIIТ	ПК 48.10-3ВрIIТ
1	Изделия арматурные			—	—	—	—	—	—	—	—	—	—	—	—	—	—	—	—
2	Арматура стержневая класса А-I ГОСТ 5781-82			—	—	—	—	—	—	—	—	—	—	—	—	—	—	—	—
3	⌀10 кг		166	2,72	2,72	2,72	2,72	2,72	2,72	2,72	2,72	2,72	2,72	2,72	2,72	2,72	2,72	2,72	2,72
4	⌀12 кг		166	—	—	—	—	—	—	—	—	—	—	—	—	—	—	—	—
5	⌀14 кг		166	—	—	—	—	—	—	—	—	—	—	—	—	—	—	—	—
6	Арматура проволочная класса ВрI ГОСТ 6727-80			—	—	—	—	—	—	—	—	—	—	—	—	—	—	—	—
7	⌀3 кг		166	2,74	2,63	2,46	4,03	3,58	3,47	3,67	3,29	3,12	3,01	3,90	3,57	3,40	3,29	3,12	3,01
8	⌀4 кг		166	5,56	5,56	5,56	2,36	3,00	3,00	2,36	2,36	2,36	2,36	2,36	2,36	2,36	2,36	2,36	2,36
9	⌀5 кг		166	—	—	—	—	—	—	—	—	—	—	—	—	—	—	—	—
10	Арматура проволочная класса ВрII ГОСТ 7348-81			—	—	—	—	—	—	—	—	—	—	—	—	—	—	—	—
11	⌀5 кг		166	10,68	8,30	7,80	5,92	10,67	9,20	8,01	6,64	5,48	5,18	8,73	7,36	7,12	5,84	4,68	4,44
12	Общий расход стали кг		166	21,70	19,21	18,54	15,03	19,97	18,39	16,71	15,01	13,66	13,27	17,71	16,01	15,60	14,18	12,88	12,53
13	Общий расход стали, приведенный к кл. АI, кг		166	44,82	38,00	36,35	28,69	42,27	37,99	33,93	29,61	26,06	25,11	36,36	32,04	31,13	27,30	23,88	23,04
14	Сталь мелкосортная, кг		166	2,72	2,72	2,72	2,72	2,72	2,72	2,72	2,77	2,72	2,72	2,72	2,72	2,72	2,72	2,72	2,72
15	Металлоизделия промышленного назнач., кг		166	18,98	16,49	15,82	12,31	17,25	15,67	13,99	12,29	10,94	10,55	14,99	13,20	12,88	11,46	10,16	9,76
16	Бетон марки 300, $м^3$		113	0,66	0,63	0,59	0,56	0,73	0,69	0,66	0,63	0,59	0,56	0,73	0,69	0,66	0,63	0,59	0,56
17	Портландцемент марки 400, т		168	0,18	0,18	0,16	0,16	0,20	0,19	0,18	0,18	0,16	0,16	0,20	0,19	0,18	0,18	0,16	0,16

Инв. № подл. | Подпись и дата | Взам. инв. №

Номер строки	Наименование материала и единицы измерения	Код материала	Код ед. изм	Код и марка изделия, количество на марку. ПК 63.18-8Вр IIIт-а	ПК 60.18-8Вр IIIт-а	ПК 57.18-8Вр IIIт-а	ПК 54.18-8Вр IIIт-а	ПК 51.18-8Вр IIIт-а	ПК 48.18-8Вр IIIт-а	ПК 63.18-6Вр IIIт-а	ПК 60.18-6Вр IIIт-а	ПК 57.18-6Вр IIIт-а	ПК 54.18-6Вр IIIт-а	ПК 51.18-6Вр IIIт-а	ПК 48.18-6Вр IIIт-а	ПК 63.18-4Вр IIIт-а	ПК 60.18-4Вр IIIт-а	ПК 57.18-4Вр IIIт-а	ПК 54.18-4Вр IIIт-а
1	Изделия арматурные																		
2	Арматура стержневая класса А-I ГОСТ 5781-82																		
3	ф 10 кг		166																
4	ф 12 кг		166		4,28	4,28	4,28	4,28	4,28		4,28	4,28	4,28	4,28	4,28		4,28	4,28	4,28
5	ф 14 кг		166	6,68						6,68						6,68			
6	Арматура проволочная класса Вр-I ГОСТ 6727-80																		
7	ф 3 кг		166	5,18	4,99	4,70	4,51	4,22	6,55	5,18	4,99	4,70	4,51	4,22	4,03	6,02	5,83	5,80	5,61
8	ф 4 кг		166	7,78	7,78	7,78	8,86	8,86	4,06	8,86	8,86	8,86	8,86	8,06	6,16	5,02	5,02	4,06	4,06
9	ф 5 кг		166	1,80	1,80	1,80													
10	Арматура проволочная класса Вр-II ГОСТ 7348-81																		
11	ф 5 кг		166	31,04	26,68	23,14	19,09	14,82	13,32	25,22	21,16	16,91	14,94	12,48	9,62	18,43	16,56	13,35	11,69
12	Общий расход стали, кг		166	52,48	45,53	41,70	36,74	32,18	28,21	45,94	39,29	34,75	32,59	29,04	24,09	36,15	31,69	27,49	25,57
13	Общий расход стали, приведенный к кл. А-I, кг		166	115,29	100,40	90,06	77,38	65,00	57,18	97,83	82,13	70,09	65,76	57,28	46,19	74,51	66,60	56,15	51,04
14	Сталь мелкосортная, кг		166	6,68	4,28	4,28	4,28	4,28	4,28	6,68	4,28	4,28	4,28	4,28	4,28	6,68	4,28	4,28	4,28
15	Металлоизделия промышленного назначен., кг		166	45,80	41,25	37,42	32,46	27,90	23,93	39,26	35,01	30,47	28,31	24,76	19,81	29,47	27,41	23,21	21,29
16	Бетон марки м300, м³		113	1,36	1,30	1,23	1,17	1,11	1,04	1,36	1,30	1,23	1,17	1,11	1,04	1,36	1,30	1,23	1,17
17	Портландцемент марки 400, т		168	0,38	0,36	0,34	0,33	0,31	0,29	0,38	0,36	0,34	0,33	0,31	0,29	0,38	0,36	0,34	0,33

Номер строки	Наименование материала и единицы измерения	Код материала	Код ед изм	Код и марка изделия, количество на марку. ПК 51 18-4 Вр II Т-а	ПК 48.18-4 Вр II Т-а	ПК 63.18-3 Вр II Т-а	ПК 60.18-3 Вр II Т-а	ПК 57 18-3 Вр II Т-а	ПК 54 18-3 Вр II Т-а	ПК 51 18-3 Вр II Т-а	ПК 48.18-3 Вр II Т-а	ПК 63.15-8 Вр II Т-а	ПК 60.15-8 Вр II Т-а	ПК 57.15-8 Вр II Т-а	ПК 54.15-8 Вр II Т-а	ПК 51 15-8 Вр II Т-а	ПК 48.15-8 Вр II Т-а	ПК 63 15-6 Вр II Т-а	ПК 60.15-6 Вр II Т-а
1	Изделия арматурные																		
2	Арматура стержневая класса А-I, ГОСТ 5781-82																		
3	ф 10 кг		166																
4	ф 12 кг		166	4,28	4,28		4,28	4,28	4,28	4,28	4,28	4,28	4,28	4,28	4,28	4,28	4,28	4,28	4,28
5	ф 14 кг		166			6,68													
6	Арматура проволочная класса Вр-I, ГОСТ 6727-80																		
7	ф 3 кг		166	5,10	4,91	6,28	6,09	5,58	5,39	4,88	4,69	4,10	3,95	3,72	3,57	3,34	5,29	4,10	3,95
8	ф 4 кг		166	4,06	4,06	4,06	4,06	4,06	4,06	4,06	4,06	5,90	5,90	5,90	6,80	6,80	2,80	6,80	6,80
9	ф 5 кг		166									1,50	1,50	1,50					
10	Арматура проволочная класса Вр-II ГОСТ 7348-81																		
11	ф 5 кг		166	9,36	8,88	14,55	11,96	10,68	9,96	7,80	6,66	26,19	23,00	19,58	15,77	12,48	11,84	21,34	17,48
12	Общий расход стали кг		166	22,80	22,13	31,57	26,39	24,60	23,69	21,02	19,69	41,97	38,63	34,98	30,42	26,90	24,21	36,52	32,51
13	Общий расход стали приведенный ККЛ АТ, кг		166	43,95	42,33	62,62	52,69	48,35	46,06	39,26	35,79	94,51	85,36	75,45	63,68	54,12	49,32	80,05	69,02
14	Сталь мелкосортная кг		166	4,28	4,28	6,68	4,28	4,28	4,28	4,28	4,28	4,28	4,28	4,28	4,28	4,28	4,28	4,28	4,28
15	Металлоизделия промышленного назначения, кг		166	18,52	17,85	24,89	22,11	20,32	19,41	16,74	15,41	37,69	34,35	30,70	26,14	22,62	19,93	32,24	28,24
16	Бетон марки 300, $м^3$		113	1,11	1,04	1,36	1,30	1,23	1,17	1,11	1,04	1,19	1,14	1,08	1,03	0,97	0,92	1,19	1,14
17	Портландцемент марки 400, т		168	0,31	0,29	0,38	0,36	0,34	0,33	0,31	0,29	0,33	0,32	0,30	0,29	0,27	0,26	0,33	0,32

Инв № подл. | Подпись и дата | Взам. инв. №

Продолжение

Номер строки	Наименование материала и единицы измерения	Код материала	Код материала	ед. изм.	Код и марка изделия, количество на марку															
					ПК 57.15-6Вр II Т-а	ПК 54.15-6Вр II Т-а	ПК 51.15-6Вр II Т-а	ПК 48.15-6Вр II Т-а	ПК 63.15-4Вр II Т-а	ПК 60.15-4Вр II Т-а	ПК 57.15-4Вр II Т-а	ПК 54.15-4Вр II Т-а	ПК 51.15-4Вр II Т-а	ПК 48.15-4Вр II Т-а	ПК 63.15-3Вр II Т-а	ПК 60.15-3Вр II Т-а	ПК 57.15-3Вр II Т-а	ПК 54.15-3Вр II Т-а	ПК 51.15-3Вр II Т-а	ПК 48.15-3Вр II Т-а
1	Изделия арматурные																			
2	Арматура стержневая класса А-I ГОСТ 5781-82																			
3	ф 10 кг			166																
4	ф 12 кг			166	4,28	4,28	4,28	4,28	4,28	4,28	4,28	4,28	4,28	4,28	4,28	4,28	4,28	4,28	4,28	4,28
5	ф 14 кг			166																
6	Арматура проволочная класса Вр-I ГОСТ 6727-80																			
7	ф 3 кг			166	3,72	3,57	3,34	4,87	4,80	4,65	4,60	4,45	4,22	3 85	4,98	4,83	4,60	4,23	4,00	3,85
8	ф 4 кг			166	6,80	6,80	6,00	2,80	3,60	3,60	2,80	2,80	2,80	2,80	2,80	2,80	2,80	2,80	2,80	2,80
9	ф 5 кг			166																
10	Арматура проволочная класса Вр II ГОСТ 7348-81																			
11	ф 5 кг			166	15,13	11,62	10, 14	8 14	16,49	12,88	11,57	3,13	8, 58	7,40	12, 61	10,12	9,79	7,47	7,02	6,66
12	Общий расход стали, кг			166	29,93	26,27	23,76	20,09	29,17	25,41	23,25	20,66	19,88	18,33	24,67	22,03	21,47	18,78	18,10	17,59
13	Общий расход стали, приведенный к кл. А-I, кг			166	62,10	52,06	46,40	38,35	62,80	52,47	47,58	40,50	38,62	34,77	51,03	43,84	42,57	35,53	33,91	32,70
14	Сталь мелкосортная, кг			166	4,28	4,28	4,28	4,28	4,28	4,28	4,28	4,28	4,28	4,28	4,28	4,28	4,28	4,28	4,28	4,28
15	Металлоизделия промышленного назначен. кг			166	25,65	21,99	19,48	15,81	24,89	24,13	18,97	16, 38	15,60	14,05	20,39	17,75	17,19	14,50	13,82	13, 31
16	Бетон марки 300, $м^3$			113	1, 08	1,03	0,97	0,92	1,19	1,14	1,08	1, 03	0,97	0,92	1,19	1,14	1,08	1,03	0,97	0,92
17	Портландемент марки 400, т.			168	0,30	0,29	0,27	0,26	0,33	0,32	0,30	0,29	0,27	0,26	0,33	0,32	0,30	0,29	0,27	0,26

Инв. № подл. | Подпись и дата | Взам. инв. №

НОМЕР СТРОКИ	НАИМЕНОВАНИЕ МАТЕРИАЛА И ЕДИНИЦЫ ИЗМЕРЕНИЯ	КОД		КОД И МАРКА ИЗДЕЛИЯ, КОЛИЧЕСТВО НА МАРКУ.															
		МАТЕРИАЛА	ЕД ИЗМ.	ПК 63.12-8ВрIIТ-а	ПК 60.12-8ВрIIТ-а	ПК 57.12-8ВрIIТ-а	ПК 54.12-8ВрIIТ-а	ПК 51.12-8ВрIIТ-а	ПК 48.12-8ВрIIТ-а	ПК 63.12-6ВрIIТ-а	ПК 60.12-6ВрIIТ-а	ПК 57.12-6ВрIIТ-а	ПК 54.12-6ВрIIТ-а	ПК 51.12-6ВрIIТ-а	ПК 48.12-6ВрIIТ-а	ПК 63.12-4ВрIIТ-а	ПК 60.12-4ВрIIТ-а	ПК 57.12-4ВрIIТ-а	ПК 54.12-4ВрIIТ-а
1	ИЗДЕЛИЯ АРМАТУРНЫЕ																		
2	АРМАТУРА СТЕРЖНЕВАЯ КЛАССА А-I ГОСТ 5781-82																		
3	ф 10 КГ		166			2,72	2,72	2,72	2,72			2,72	2,72	2,72	2,72			2,72	2,72
4	ф 12 КГ		166	4,28	4,28					4,28	4,28					4,28	4,28		
5	ф 14 КГ		166																
6	АРМАТУРА ПРОВОЛОЧНАЯ КЛАССА ВрI ГОСТ 6727-80																		
7	ф 3 КГ		166	3,56	3,43	3,23	3,10	2,90	4,45	3,56	3,43	3,23	3,10	2,90	4,45	4,12	3,99	4,11	3,76
8	ф 4 КГ		166	4,92	4,92	4,92	5,64	5,64	2,44	5,64	5,64	5,64	5,64	5,64	2,44	3,08	3,08	2,44	2,44
9	ф 5 КГ		166	1,20	1,20	1,20													
10	АРМАТУРА ПРОВОЛОЧНАЯ КЛАССА ВрII ГОСТ 7348-81																		
11	ф 5 КГ		166	21,34	18,40	14,24	13,28	10,92	9,62	17,46	14,72	11,57	9,96	8,58	7,40	15,52	11,96	10,68	8,30
12	ОБЩИЙ РАСХОД СТАЛИ КГ		166	35,30	32,23	26,31	24,74	22,18	19,23	30,94	28,07	23,16	21,42	19,84	17,01	27,00	23,31	19,95	17,22
13	ОБЩИЙ РАСХОД СТАЛИ, ПРИВЕДЕННЫЙ К КЛ АI, КГ		166	78,26	69,84	56,33	52,74	45,85	39,78	66,69	58,83	48,16	43,46	39,29	33,57	58,32	48,16	42,26	35,07
14	СТАЛЬ МЕЛКОСОРТНАЯ, КГ		166	4,28	4,28	2,72	2,72	2,72	2,72	4,28	4,28	2,72	2,72	2,72	2,72	4,28	4,28	2,72	2,72
15	МЕТАЛЛОИЗДЕЛИЯ ПРОМЫШЛЕННОГО НАЗНАЧЕН. КГ		166	31,02	27,95	23,59	22,02	19,46	16,51	26,66	23,79	20,44	18,70	17,12	14,29	22,72	19,03	17,23	14,50
16	БЕТОН МАРКИ 300, $м^3$		113	0,90	0,86	0,82	0,78	0,73	0,69	0,90	0,86	0,82	0,78	0,73	0,69	0,90	0,86	0,82	0,78
17	ПОРТЛАНДЦЕМЕНТ МАРКИ 400, Т		168	0,25	0,24	0,23	0,22	0,20	0,19	0,25	0,24	0,23	0,22	0,20	0,19	0,25	0,24	0,23	0,22

Номер строки	Наименование материала и единицы измерения	Код материала	Код ед изм	Код и марка изделия, количество на марку														
				ПК 51.12-4Вр-IIТ-а	ПК 48.12-4Вр-IIТ-а	ПК 63.12-3Вр-IIТ-а	ПК 60.12-3Вр-IIТ-а	ПК 57.12-3Вр-IIТ-а	ПК 54.12-3Вр-IIТ-а	ПК 51.12-3Вр-IIТ-а	ПК 48.12-3Вр-IIТ-а	ПК 63.10-8Вр-IIТ-а	ПК 60.10-8Вр-IIТ-а	ПК 57.10-8Вр-IIТ-а	ПК 54.10-8Вр-IIТ-а	ПК 51.10-8Вр-IIТ-а	ПК 48.10-8Вр-IIТ-а	ПК 63.10-6Вр-IIТ-а	ПК 60.10-6Вр-IIТ-а
1	Изделия арматурные																		
2	Арматура стержневая класса А-I ГОСТ 5781-82																		
3	Ф10 кг		166	2,72	2,72			2,72	2,72	2,72	2,72	2,72	2,72	2,72	2,72	2,72	2,72	2,72	2,72
4	Ф12 кг		166			4,28	4,28												
5	Ф14 кг		166																
6	Арматура проволочная класса Вр-I ГОСТ 6727-80																		
7	Ф3 кг		166	3,56	3,43	4,44	4,09	3,89	3,76	3,56	3,43	3,02	2,91	2,74	2,63	2,46	4,03	3,02	2,91
8	Ф4 кг		166	2,44	2,44	2,44	2,44	2,44	2,44	2,44	2,44	4,84	4,84	4,84	5,56	5,56	2,36	5,56	5,56
9	Ф5 кг		166									1,20	1,20	1,20					
10	Арматура проволочная класса Вр-II ГОСТ 7348-81																		
11	Ф5 кг		166	7,02	5,92	10,67	8,28	8,01	6,64	6,24	5,92	18,43	15,64	14,24	11,62	9,36	7,40	15,52	12,88
12	Общий расход стали кг		166	15,74	14,51	21,83	19,09	17,06	15,56	14,96	14,49	30,21	27,31	25,74	22,53	20,10	16,51	26,82	24,07
13	Общий расход стали, приведенный к кл. А-I, кг		166	31,20	27,93	44,25	37,06	34,45	30,42	29,01	27,93	67,54	59,67	55,50	47,29	40,71	32,83	58,78	50,23
14	Сталь мелкосортная, кг		166	2,72	2,72	4,28	4,28	2,72	2,72	2,72	2,72	2,72	2,72	2,72	2,72	2,72	2,72	2,72	2,72
15	Металлоизделия промышленного назначен, кг		166	13,02	11,79	17,55	14,81	14,34	12,84	12,24	11,77	27,49	24,59	23,02	19,81	17,38	13,79	24,10	21,35
16	Бетон марки 300, $м^3$		113	0,73	0,69	0,90	0,86	0,82	0,78	0,73	0,69	0,74	0,71	0,67	0,64	0,61	0,57	0,74	0,71
17	Портландцемент марки 400, т		168	0,20	0,19	0,25	0,24	0,23	0,22	0,20	0,19	0,21	0,20	0,19	0,18	0,17	0,16	0,21	0,20

НОМЕР СТРОКИ	НАИМЕНОВАНИЕ МАТЕРИАЛА И ЕДИНИЦЫ ИЗМЕРЕНИЯ	КОД МАТЕРИАЛА	ЕД ИЗМ	КОД И МАРКА ИЗДЕЛИЯ, КОЛИЧЕСТВО НА МАРКУ															
				ПК 57.10-6В$_p$II-а	ПК 54.10-6В$_p$II-а	ПК 51.10-6В$_p$II-а	ПК 48.10-6В$_p$II-а	ПК 63.10-4В$_p$II-а	ПК 60.10-4В$_p$II-а	ПК 57.10-4В$_p$II-а	ПК 54.10-4В$_p$II-а	ПК 51.10-4В$_p$II-а	ПК 48.10-4В$_p$II-а	ПК 63.10-3В$_p$II-а	ПК 60.10-3В$_p$II-а	ПК 57.10-3В$_p$II-а	ПК 54.10-3В$_p$II-а	ПК 51.10-3В$_p$II-а	ПК 48.10-3В$_p$II-а
1	Изделия арматурные																		
2	Арматура стержневая класса А-I ГОСТ5781-82																		
3	ф10 кг		166	2,72	2,72	2,72	2,72	2,72	2,72	2,72	2,72	2,72	2,72	2,72	2,72	2,72	2,72	2,72	2,72
4	ф12 кг		166																
5	ф14 кг		166																
6	Арматура проволочная класса В$_p$-I ГОСТ6727-80																		
7	ф3 кг		166	2,74	2,63	2,46	4,03	3,58	3,47	3,62	3,29	3,12	3,01	3,90	3,57	3,40	3,28	3,12	3,01
8	ф4 кг		166	5,56	5,56	5,56	2,36	3,00	3,00	2,36	2,36	2,36	2,36	2,36	2,36	2,36	2,36	2,36	2,36
9	ф5 кг		166																
10	Арматура проволочная класса В$_p$-II ГОСТ7348-81																		
11	ф5 кг		166	10,68	8,30	7,80	5,92	10,67	9,20	8,01	6,64	5,46	5,18	8,73	7,36	7,12	5,81	4,68	4,44
12	Общий расход стали		166	21,70	19,21	18,54	15,03	19,97	18,39	15,71	15,01	13,66	13,27	17,71	16,01	15,60	14,18	12,88	12,53
13	Общий расход стали, приведенный к кл. А-I, кг		166	44,82	38,00	36,35	28,69	42,27	37,99	33,93	29,61	26,06	25,11	36,36	32,04	31,13	27,30	23,88	23,04
14	Сталь мелкосортная, кг		166	2,72	2,72	2,72	2,72	2,72	2,72	2,72	2,72	2,72	2,72	2,72	2,72	2,72	2,72	2,72	2,72
15	Металлоизделия промышленного назначен, кг		166	18,98	16,49	15,82	12,31	17,25	15,67	13,99	12,29	10,94	10,55	14,99	13,29	12,88	11,46	10,16	9,76
16	Бетон марки 300, м^3		113	0,67	0,64	0,61	0,57	0,74	0,71	0,67	0,64	0,61	0,57	0,74	0,71	0,67	0,64	0,61	0,57
17	Портландцемент марки 400, т		168	0,19	0,18	0,17	0,16	0,21	0,20	0,19	0,18	0,17	0,16	0,21	0,20	0,19	0,18	0,17	0,16

Подпись и дата | Взам. инв. №

Инв. № подл.

gost.e-ecolog.ru