ТИПОВЫЕ КОНСТРУКЦИИ, ИЗДЕЛИЯ И УЗЛЫ ЗДАНИЙ И СООРУЖЕНИЙ

# СЕРИЯ 1.141-1

# ПАНЕЛИ ПЕРЕКРЫТИЙ ЖЕЛЕЗОБЕТОННЫЕ МНОГОПУСТОТНЫЕ

ВЫПУСК 64

ПРЕДВАРИТЕЛЬНО НАПРЯЖЕННЫЕ ПАНЕЛИ С КРУГЛЫМИ ПУСТОТАМИ ДЛИНОЙ 6280, 5980, 5680, 5380, 5080 И 4780мм, ШИРИНОЙ 1790, 1490, 1190 И 990мм, АРМИРОВАННЫЕ СТЕРЖНЯМИ ИЗ СТАЛИ КЛАССА А-IV

МЕТОД НАТЯЖЕНИЯ-ЭЛЕКТРОТЕРМИЧЕСКИЙ

РАБОЧИЕ ЧЕРТЕЖИ.

gost.e-ecolog.ru

ТИПОВЫЕ КОНСТРУКЦИИ, ИЗДЕЛИЯ И УЗЛЫ ЗДАНИЙ И СООРУЖЕНИЙ

# СЕРИЯ 1.141-1

# ПАНЕЛИ ПЕРЕКРЫТИЙ ЖЕЛЕЗОБЕТОННЫЕ МНОГОПУСТОТНЫЕ

## ВЫПУСК 64

**ПРЕДВАРИТЕЛЬНО НАПРЯЖЕННЫЕ ПАНЕЛИ С КРУГЛЫМИ ПУСТОТАМИ ДЛИНОЙ 6280, 5980, 5680, 5380, 5080 и 4780мм, ШИРИНОЙ 1790, 1490, 1190 и 990мм, АРМИРОВАННЫЕ СТЕРЖНЯМИ ИЗ СТАЛИ КЛАССА А-IV**

МЕТОД НАТЯЖЕНИЯ — ЭЛЕКТРОТЕРМИЧЕСКИЙ

РАБОЧИЕ ЧЕРТЕЖИ


Разработаны ЦНИИЭП жилища

Гл. архитектор, руководитель отделения проектных работ — А.И. Криппа
Гл. инженер отделения — В.М. Острецов
Начальник отдела №24 — Н.Б. Росинский
Гл. инженер проекта — Н.А. Лиханская

при участии НИИЖБ

Зам. директора института — Н.Н. Коровин
Рук. лаборатории предварительно напряженных конструкций — Г.И. Бердичевский
Рук. сектора предварительно напряженных конструкций зданий — В.Г. Крамарь



Утверждены и введены в действие с 30.04.85
Госгражданстроем
приказ № 89 от 02.04.85

| Обозначение | Наименование | Стр. |
|---|---|---|
| 1.141-1.64 000 ТО | Техническое описание | 3 |
| 1.141-1.64 100 | Панель перекрытия многопустотная | |
| | шириной 1790 мм | 31 |
| 1.141-1.64 100 СБ | Панель перекрытия многопустотная | |
| | шириной 1790 мм | |
| | Сборочный чертеж | 33 |
| | | |
| 1.141-1.64 200 | Панель перекрытия многопустотная | |
| | шириной 1490 мм | 37 |
| 1.141-1.64 200 СБ | Панель перекрытия многопустотная | |
| | шириной 1490 мм | |
| | Сборочный чертеж | 39 |
| | | |
| 1.141-1.64 300 | Панель перекрытия многопустотная | |
| | шириной 1190 мм | 41 |
| 1.141-1.64 300 СБ | Панель перекрытия многопустотная | |
| | шириной 1190 мм | |
| | Сборочный чертеж | 43 |
| | | |
| 1.141-1.64 400 | Панель перекрытия многопустотная | |
| | шириной 990 мм | 45 |
| 1.141-1.64 400 СБ | Панель перекрытия многопустотная | |
| | шириной 990 мм | |
| | Сборочный чертеж | 47 |
| | | |
| 1.141-1.64 110 | Каркас (КР1... КР3) | 49 |
| 1.141-1.64 110 СБ | Каркас (КР1... КР3) | |
| | Сборочный чертеж | 49 |
| | | |
| | | |
| | | |
| | | |
| | | |

| Обозначение | Наименование | Стр |
|---|---|---|
| 1.141-1.64 120 | Каркас (КР4... КР5) | 50 |
| 1.141-1.64 120 СБ | Каркас (КР4... КР5) | |
| | Сборочный чертеж | 50 |
| 1.141-1.64 130 | Сетка (С1... С4) | 51 |
| 1.141-1.64 130 СБ | Сетка (С1... С4) | |
| | Сборочный чертеж | 51 |
| 1.141-1.64 140 | Сетка С5 | 52 |
| 1.141-1.64 150 | Сетка (С6... С11) | 53 |
| 1.141-1.64 150 СБ | Сетка (С6... С11) | |
| | Сборочный чертеж | 53 |
| 1.141-1.64 210 | Сетка (С12... С17) | 54 |
| 1.141-1.64 210 СБ | Сетка (С12... С17) | |
| | Сборочный чертеж | 54 |
| 1.141-1.64 310 | Сетка (С18... С23) | 55 |
| 1.141-1.64 310 СБ | Сетка (С18... С23) | |
| | Сборочный чертеж | 55 |
| 1.141-1.64 410 | Сетка (С24... С29) | 56 |
| 1.141-1.64 410 СБ | Сетка (С24... С29) | |
| | Сборочный чертеж | 56 |
| 1.141-1.64 101 | Стержень напрягаемый (Т1... Т16) | 57 |
| 1.141-1.64 102 | Петля (П1... П3) | 57 |
| 1.141-1.64 000 РМ | Ведомость расхода материалов. | 58 |
| | | |
| | | |
| | | |


| | | |
|---|---|---|
| Нач.отд.24 | Росинский | |
| Гл.конс.от. | Пальман | |
| Н.инж.пр | Лиханская | |
| Проверил | Лиханская | |
| Разработ | Милосердова | |

1.141-1.64 000

Содержание

| Стадия | Лист | Листов |
|---|---|---|
| Р | | 1 |

ЦНИИЭПжилища

Инв.№подл. | Подпись и дата | Взам.инв.№



Формат А3

## 1. Общая часть

1.1 Чертежи панелей предназначены для применения при проектировании жилых и общественных зданий и для производства изделий предприятиями строительной промышленности.

Панели перекрытий относятся к 3й категории трещиностойкости, в них допускаются трещины при эксплуатации, при этом ширина раскрытия трещин должна быть не более 0,3 мм.

В связи с этим панели следует применять для перекрытий жилых и общественных зданий с центральным отоплением, нормально работающей вентиляцией и качественно выполненной гидроизоляцией в санузлах, душевых и ванных комнатах.

1.2 Рабочие чертежи разработаны на расчетные нагрузки (без учета собственного веса панели) 300, 450, 600 и 800 кгс/м². Состав нагрузок, принятых при расчете панелей, приводится на листе 4.

1.3 Глубина опирания панелей должна быть не менее 90 мм. Места опирания при складировании и транспортировке принимаются на расстоянии 300 мм от торцов.

1.4 Для обеспечения распределения нагрузки на смежные панели и улучшения звукоизоляции перекрытий в проектах должны быть указания о необходимости тщательного заполнения швов бетоном марки не ниже 150 или раствором марки не ниже М100

Применение панелей без заделки открытого торца (с отверстием диаметром 159 мм) допускается в тех случаях, когда величина напряжений на уровне верхней поверхности панелей не превышает 17 кгс/см².

При величинах напряжений более 17 кгс/см² открытые торцы усиливаются в заводских условиях заделкой бетонными вкладышами; эти панели обозначаются марками с добавлением индекса „а".

Рабочая арматура в панелях с индексом „а" тождественна арматуре, принятой для панелей, изготовляемых без вкладышей.

Бетонные вкладыши и панели должны быть изготовлены из бетона одинаковой марки.

Заделка вкладышей в торцы выполняется непосредственно после извлечения пуансонов, до пропаривания панелей, при этом должно быть обеспечено плотное примыкание вкладышей. Торцы панелей с выходным отверстием малого диаметра, образуемым при формовании, укладываются на стену, несущую большую нагрузку.

Допускаемые напряжения от нагрузок на опорные торцы (исходя из прочности бетона марки 200) могут быть приняты:

при глубине опирания 100 мм не более 45 кгс/см²,
при глубине опирания 250 мм не более 30 кгс/см²

При промежуточных значениях глубины опирания панелей величины напряжений принимаются по интерполяции,

1.5 Номенклатура панелей на листах 5...12.

Маркировка панелей принята по ГОСТ 23009-78.

Марка панели состоит из буквенно цифровых групп так, например, марка панели ПК 63.12-8 АIVт-а расшифровывается следующим образом.

ПК – панель перекрытия с круглыми пустотами.

Инв.№ подл. | Подпись и дата | Взам. инв.№

| | | | |
|---|---|---|---|
| Нач.отд.24 | Российский | | 1.141-1.64 000 ТО |
| Гл.конст.отд | Пальман | | |
| Гл.инж.пр | Лиханская | | Техническое описание |
| Проверил | Лиханская | | Стадия Р; Лист 1; Листов 28 |
| Разработ. | Милосердова | | ЦНИИЭП жилища |

63.12 - длиной 628, шириной 119 см. (размеры с округлением в дм.)

8 - под расчетную нагрузку 800 кгс/м² (без учета собственного веса).

АIV - с напрягаемой рабочей арматурой из стали класса А-IV.

Т - изготавливается из тяжелого бетона.

а - индекс для панелей с усиленными торцами.

Марка должна быть нанесена на боковой грани каждой панели несмываемой краской. Внесение изменений в обозначения марок панелей не допускается.

1.6 Расчет панелей по прочности сечений, наклонных к продольной оси элемента, с учетом дополнения пункта 3.36 СН и П II-21-75 дал возможность снять расчетные приопорные каркасы в панелях перекрытий, запроектированных под нагрузку 300, 450 кгс/м², а также в панелях под нагрузку 600 кгс/м² длиной 5680, 5380, 5080 и 4780 мм.

Каркасы КР4 и КР5 длиной 840 мм установлены в вышеуказанных панелях в качестве рабочего армирования при расчете на изгибающий момент, появляющийся при защемлении торцов.

Все каркасы, имеющие продольные стержни разного диаметра, устанавливаются таким образом, чтобы больший диаметр находился в верхней зоне панели.

1.7 Предел огнестойкости панелей 1 час, что соответствует требованиям СН и П II-2-80 для зданий 1 степени огнестойкости.

## 2. Технические требования

2.1 Панели должны изготовляться в соответствии с техническими требованиями ГОСТ 9561-76, ГОСТ 13015.0-83.

Панели перекрытий армируются стержнями из стали класса А-IV (ГОСТ 5781-82), $R_a^н$ = 6000 кгс/см² и $R_a$ = 5200 кгс/см². Защитный слой бетона до низа рабочей арматуры принят 20мм.

2.2 Метод натяжения рабочей арматуры - электротермический.

При натяжении температура электронагрева стержней должна строго контролироваться и не превышать 400°С, а также должны производиться контрольные испытания образцов стержней после электронагрева. Механические свойства арматуры после электронагрева должны быть не ниже браковочных значений до нагрева.

Величина контролируемых предварительных натяжений в арматуре определялась исходя из принятой на заводах поточно-агрегатной или конвейерной технологии с натяжением арматуры на упоры. Длина натягиваемых стержней показана условно равной длине панели. Длину заготовки натягиваемой арматуры следует определять с учетом выпусков для захватных приспособлений, применяемых на заводах, а также в соответствии с указаниями „Руководства по технологии предварительного напряжения стержневой арматуры железобетонных конструкций". (НИИЖБ Госстроя СССР, 1975 г.) Концы напрягаемой арматуры должны быть защищены слоем раствора толщиной не менее 5 мм.

2.3 Величина остаточного предварительного напряжения перед бетонированием - 4500 кгс/см²

Допустимые отклонения предварительного напряжения приняты:

при длине панели 6280 мм - 870 кгс/см²,

при длине панели 5980 мм - 900 кгс/см²,

при длине панели 5680 — 930 кгс/см²
при длине панели 5380 — 955 кгс/см²
при длине панели 5080 — 1005 кгс/см²
при длине панели 4780 — 1050 кгс/см²

2.4 Верхние сетки, каркасы и корытообразные сетки изготавливаются из арматуры класса Вр-I (ГОСТ 6727-80)

Изготовление каркасов и сеток должно производиться контактной точечной электросваркой в соответствии с ГОСТ 10922-75 и ГОСТ 14098-68.

Монтажные петли изготавливаются из стали класса AI в соответствии с требованиями СН и П II-21-75, ГОСТ 13015.0-83 ГОСТ 380-71*.

2.5 Проектная марка бетона по прочности на сжатие м200 передаточная прочность бетона $R_o$ = 160 кгс/см².

Бетон для панелей должен изготовляться на фракционированном, не загрязненном щебне из скальных пород типа гранита, известняка и др; допускается применение в качестве заполнителя гравия в соответствии с требованиями ГОСТа 8268-82. Содержание крупного заполнителя должно быть не менее 800 л. на 1 м³ бетона.

Поставка панелей потребителю производится по достижении бетоном отпускной прочности.

Величина отпускной прочности бетона панелей устанавливается предприятием-изготовителем по согласованию с потребителем и проектной организацией. Назначение этой величины должно производиться с учетом условий транспортирования, монтажа и срока загружения панелей, а также с учетом технологии их изготовления и возможности дальнейшего нарастания прочности бетона в панелях в зависимости от климатических условий района строительства и времени года. При отпускной прочности бетона панелей ниже его проектной марки, предприятие-изготовитель обязано гарантировать достижение бетоном проектной прочности через 28 суток со дня изготовления. При производстве работ в зимнее время и в других случаях, когда по условиям возведения зданий не может быть обеспечено своевременное приращение прочности бетона, предприятие-изготовитель обязано поставлять панели с прочностью не ниже 100%.

Марка бетона по морозостойкости должна назначаться в зависимости от условий эксплуатации панелей в зданиях и сооружениях и должна быть не менее указанной в таблице 2 ГОСТ 9561-76.

## 3. Методы контроля и испытаний

Методы испытаний и оценку прочности, жесткости и трещиностойкости производить в соответствии с ГОСТ 8829-77.

Данные для испытаний даны на листах 14...28.

## 4. Правила приемки

4.1 Отклонения от размеров панелей не должны превышать по длине ±6 мм, по толщине и ширине ±5 мм, по длине вкладышей ±10 мм.

4.2 Панели должны иметь прямолинейные грани; в отдельных панелях допускается искривление нижней или боковой поверхности не более 3 мм на длине 2 м и не более 8 мм по всей длине панели.

4.3 На поверхности панелей не допускаются:

а) раковины, местные наплывы и впадины, размеры которых превышают указанные в таблице 3 (ГОСТ 9561-76);

б) околы бетона глубиной более 5 мм, длиной более 50 мм на длине 1 м продольных нижних ребер, глубиной более 10 мм длиной более 100 мм на верхних гранях и кромках торцов;

в) трещины в бетоне панелей, за исключением местных поверхностных усадочных шириной не более 0,1 мм;

Инв.№ подл. | Подпись и дата | Взам. инв.№

2) жировые и ржавые пятна на лицевых поверхностях.

4.4 Нижняя потолочная поверхность должна быть гладкая, подготовленная под окраску.

## 5. Правила хранения и транспортировки

5.1 Панели следует хранить в рабочем положении, между панелями должны быть уложены деревянные прокладки прямоугольного сечения.

5.2 Прокладки под нижний ряд панелей следует укладывать по плоткому тщательно выравненному основанию.

Прокладки всех вышележащих панелей должны быть расположены по вертикали одна над другой.

5.3 При хранении панели должны быть рассортированы по маркам.

5.4 При перевозке панели следует укладывать в рабочем положении продольной осью по направлению движения, с деревянными прокладками согласно пункта 5.1, 5.2.

5.5 Все операции, связанные с погрузкой, разгрузкой и складированием панелей должны производиться с соблюдением мер, исключающих возможность их повреждения.

Таблица 1

| Вид нагрузки | | Величина нагрузки на панели, кгс/м² | | | |
|---|---|---|---|---|---|
| | | ПК....-3АIVт* | ПК....-4АIVт* | ПК....-6АIVт | ПК....-8АIVт |
| Расчет по предельным состоян. I группы | Расчетная | 630 / 300 | 780 / 450 | 930 / 600 | 1130 / 800 |
| Расчет по предельным состояниям II группы | Полная нормативн. | 540 / 240 | 660 / 360 | 800 / 500 | 970 / 670 |
| | Постоянная и длительная | 500 / 200 | 560 / 260 | 700 / 400 | 870 / 570 |
| | Кратковременная | 40 | 100 | 100 | 100 |

Нагрузки приняты в соответствии с указаниями СНиП II-6-74. В числителе указаны нагрузки, включающие собственный вес панели, в знаменателе — нагрузки без собственного веса панели.

* Панели под нагрузки 300 и 450 кгс/м² разработаны с учетом коэффициента надежности по назначению $\gamma_n = 0.95$ (постановление Госстроя СССР №41 от 19.05.81 г.)



Инв.№ подл. | Подпись и дата | Взам. инв.№

20459 7

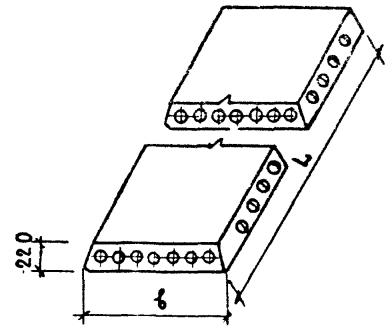


Таблица 2

## 6. Номенклатура панелей

| Обозначение | Марка панели | Размеры, мм | | Объем бетона, м³ | Масса, кг | Приведенная толщина бетона, см | Расход стали на изделие, кг | | Расход стали на 1 м², кг | |
|---|---|---|---|---|---|---|---|---|---|---|
| | | L | b | | | | натуральный | приведенный к классу А-I | натуральный | приведенный к классу А-I |
| 1.141-1.64 100 | ПК 63.18 – 8 АIVТ | 6280 | 1790 | 1,34 | 3350 | 11,90 | 70,54 | 124,58 | 6,27 | 11,10 |
| – 01 | ПК 60.18 – 8 АIVТ | 5980 | 1790 | 1,27 | 3175 | 11,90 | 59,18 | 104,68 | 5,53 | 9,80 |
| – 02 | ПК 57.18 – 8 АIVТ | 5680 | 1790 | 1,21 | 3025 | 11,91 | 53,21 | 93,48 | 5,23 | 9,21 |
| – 03 | ПК 54.18 – 8 АIVТ | 5380 | 1790 | 1,15 | 2875 | 11,91 | 43,45 | 75,58 | 4,52 | 7,86 |
| – 04 | ПК 51.18 – 8 АIVТ | 5080 | 1790 | 1,08 | 2700 | 11,91 | 38,78 | 66,53 | 4,26 | 7,33 |
| – 05 | ПК 48.18 – 8 АIVТ | 4780 | 1790 | 1,02 | 2550 | 11,92 | 33,72 | 57,09 | 3,94 | 6,68 |
| – 06 | ПК 63.18 – 6 АIVТ | 6280 | 1790 | 1,34 | 3350 | 11,90 | 57,35 | 100,18 | 5,11 | 8,97 |
| – 07 | ПК 60.18 – 6 АIVТ | 5980 | 1790 | 1,27 | 3175 | 11,90 | 49,02 | 86,98 | 4,58 | 8,13 |
| – 08 | ПК 57.18 – 6 АIVТ | 5680 | 1790 | 1,21 | 3025 | 11,91 | 40,96 | 71,28 | 4,02 | 7,02 |
| – 09 | ПК 54.18 – 6 АIVТ | 5380 | 1790 | 1,15 | 2875 | 11,91 | 35,93 | 61,83 | 3,73 | 6,42 |
| – 10 | ПК 51.18 – 6 АIVТ | 5080 | 1790 | 1,08 | 2700 | 11,91 | 32,37 | 55,03 | 3,56 | 6,06 |
| – 11 | ПК 48.18 – 6 АIVТ | 4780 | 1790 | 1,02 | 2550 | 11,92 | 29,35 | 49,28 | 3,43 | 5,76 |
| – 12 | ПК 63.18 – 4 АIVТ | 6280 | 1790 | 1,34 | 3350 | 11,90 | 46,70 | 79,78 | 4,17 | 7,11 |
| – 13 | ПК 60.18 – 4 АIVТ | 5980 | 1790 | 1,27 | 3175 | 11,90 | 40,60 | 70,43 | 3,81 | 6,58 |

Инв. № подл. | Подпись и дата | Взам. инв. №

Продолжение таблицы 2

| Обозначение | Марка панели | Размеры, мм | | Объем бетона, м³ | Масса, кг | Приведенн. толщина бетона, см. | Расход стали на изделие, кг | | Расход стали на 1м², кг | |
|---|---|---|---|---|---|---|---|---|---|---|
| | | L | b | | | | натуральный | Приведенн. к классу А-I | натуральный | Приведенн. к классу А-I |
| 1.141-1.64 100-14 | ПК 57.18 – 4АIVТ | 5680 | 1790 | 1,21 | 3025 | 11,91 | 35,81 | 60,33 | 3,46 | 5,92 |
| -15 | ПК 54.18 - 4АIVТ | 5380 | 1790 | 1,15 | 2875 | 11,91 | 32,39 | 54,88 | 3,25 | 5,71 |
| -16 | ПК 51.18 - 4АIVТ | 5080 | 1790 | 1,08 | 2700 | 11,91 | 27,64 | 45,88 | 3,04 | 5,03 |
| -17 | ПК 48.18 - 4АIVТ | 4780 | 1790 | 1,02 | 2550 | 11,92 | 25,26 | 41,38 | 2,96 | 4,83 |
| -18 | ПК 63.18 - 3АIVТ | 6280 | 1790 | 1,34 | 3350 | 11,90 | 40,42 | 67,98 | 3,60 | 6,02 |
| -19 | ПК 60.18 - 3АIVТ | 5980 | 1790 | 1,27 | 3175 | 11,90 | 35,04 | 59,88 | 3,27 | 5,59 |
| -20 | ПК 57.18 – 3АIVТ | 5680 | 1790 | 1,21 | 3025 | 11,91 | 31,71 | 53,53 | 3,13 | 5,27 |
| -21 | ПК 54.18 - 3АIVТ | 5380 | 1790 | 1,15 | 2875 | 11,91 | 27,39 | 45,33 | 2,84 | 4,71 |
| -22 | ПК 51.18 – 3АIVТ | 5080 | 1790 | 1,08 | 2700 | 11,91 | 24,66 | 40,23 | 2,72 | 4,43 |
| -23 | ПК 48.18 – 3АIVТ | 4780 | 1790 | 1,02 | 2550 | 11,92 | 23,75 | 38,63 | 2,77 | 4,52 |
| 1.141-1.64 200 | ПК 63.15 – 8АIVТ | 6280 | 1490 | 1,18 | 2950 | 12,55 | 56,38 | 100,83 | 6,02 | 11,58 |
| -01 | ПК 60.15 – 8АIVТ | 5980 | 1490 | 1,12 | 2800 | 12,60 | 48,90 | 86,63 | 5,49 | 9,73 |
| -02 | ПК 57.15 – 8АIVТ | 5680 | 1490 | 1,07 | 2675 | 12,60 | 43,23 | 75,28 | 5,11 | 8,90 |
| -03 | ПК 54.15 – 8АIVТ | 5380 | 1490 | 1,01 | 2525 | 12,60 | 36,53 | 64,43 | 4,56 | 8,02 |
| -04 | ПК 51.15 – 8АIVТ | 5080 | 1490 | 0,96 | 2400 | 12,60 | 31,82 | 54,33 | 4,21 | 7,17 |
| -05 | ПК 48.15 – 8АIVТ | 4780 | 1490 | 0,90 | 2250 | 12,63 | 28,41 | 47,88 | 3,98 | 6,72 |
| -06 | ПК 63.15 – 6АIVТ | 6280 | 1490 | 1,18 | 2950 | 12,55 | 44,53 | 78,83 | 4,76 | 8,43 |
| -07 | ПК 60.15 – 6АIVТ | 5980 | 1490 | 1,12 | 2800 | 12,60 | 41,07 | 72,03 | 4,61 | 8,08 |
| -08 | ПК 57.15 – 6АIVТ | 5680 | 1490 | 1,07 | 2675 | 12,60 | 35,08 | 60,88 | 4,15 | 7,19 |
| -09 | ПК 54.15 – 6АIVТ | 5380 | 1490 | 1,01 | 2525 | 12,60 | 30,35 | 52,03 | 3,79 | 6,51 |
| -10 | ПК 51.15 – 6АIVТ | 5080 | 1490 | 0,96 | 2400 | 12,60 | 27,63 | 46,88 | 3,67 | 6,18 |
| -11 | ПК 48.15 – 6АIVТ | 4780 | 1490 | 0,90 | 2250 | 12,63 | 24,61 | 41,13 | 3,47 | 5,80 |
| -12 | ПК 63.15 – 4АIVТ | 6280 | 1490 | 1,18 | 2950 | 12,55 | 37,95 | 66,33 | 4,06 | 7,10 |
| -13 | ПК 60.15 – 4АIVТ | 5980 | 1490 | 1,12 | 2800 | 12,60 | 33,30 | 57,33 | 3,73 | 6,46 |
| -14 | ПК 57.15 – 4АIVТ | 5680 | 1490 | 1,07 | 2675 | 12,60 | 29,41 | 50,18 | 3,49 | 5,93 |

Инв.№ подл. | Подпись и дата | Взам.инв.№

Продолжение таблицы 2

| Обозначение | Марка панели | Размеры, мм | | Объем бетона, $м^3$ | Масса, кг | Приведенная толщина бетона, см | Расход стали на изделие, кг | | Расход стали на $1 м^2$, кг | |
|---|---|---|---|---|---|---|---|---|---|---|
| | | L | в | | | | натуральный | Приведенный к классу А-I | натуральный | Приведенный к классу А-I |
| 1.141-1.64 200—15 | ПК 54.15-4АIVТ | 5380 | 1490 | 1,01 | 2525 | 12,60 | 26,81 | 45,16 | 3,35 | 5,63 |
| - 16 | ПК 51.15-4АIVТ | 5080 | 1490 | 0,96 | 2400 | 12,60 | 24,28 | 40,34 | 3,20 | 5,32 |
| - 17 | ПК 48.15-4АIVТ | 4780 | 1490 | 0,90 | 2250 | 12,63 | 21,81 | 35,69 | 3,06 | 5,01 |
| - 18 | ПК 63.15-3АIVТ | 6280 | 1490 | 1,18 | 2950 | 12,55 | 32,42 | 55,72 | 3,46 | 5,95 |
| - 19 | ПК 60.15-3АIVТ | 5980 | 1490 | 1,12 | 2800 | 12,60 | 28,99 | 49,33 | 3,24 | 5,53 |
| - 20 | ПК 57.15-3АIVТ | 5680 | 1490 | 1,07 | 2675 | 12,60 | 24,54 | 40,78 | 2,90 | 4,83 |
| - 21 | ПК 54.15-3АIVТ | 5380 | 1490 | 1,01 | 2525 | 12,60 | 23,67 | 39,15 | 2,95 | 4,90 |
| - 22 | ПК 51.15-3АIVТ | 5080 | 1490 | 0,96 | 2400 | 12,60 | 22,68 | 37,31 | 3,00 | 4,90 |
| 1.141-1.64 300 | ПК 63.12-8АIVТ | 6280 | 1190 | 0,88 | 2200 | 11,80 | 46,64 | 82,53 | 6,25 | 6,16 |
| - 01 | ПК 60.12-8АIVТ | 5980 | 1190 | 0,84 | 2100 | 11,82 | 41,91 | 73,43 | 5,87 | 10,30 |
| - 02 | ПК 57.12-8АIVТ | 5680 | 1190 | 0,80 | 2000 | 11,85 | 35,09 | 61,80 | 5,20 | 9,16 |
| - 03 | ПК 54.12-8АIVТ | 5380 | 1190 | 0,76 | 1900 | 11,85 | 28,58 | 50,02 | 4,47 | 7,80 |
| - 04 | ПК 51.12-8АIVТ | 5080 | 1190 | 0,72 | 1800 | 11,88 | 25,92 | 44,67 | 4,28 | 7,40 |
| - 05 | ПК 48.12-8АIVТ | 4780 | 1190 | 0,68 | 1700 | 11,92 | 21,90 | 37,21 | 3,87 | 6,55 |
| - 06 | ПК 63.12-6АIVТ | 6280 | 1190 | 0,88 | 2200 | 11,80 | 37,67 | 65,86 | 5,03 | 8,82 |
| - 07 | ПК 60.12-6АIVТ | 5980 | 1190 | 0,84 | 2100 | 11,82 | 34,50 | 63,77 | 4,85 | 8,97 |
| - 08 | ПК 57.12-6АIVТ | 5680 | 1190 | 0,80 | 2000 | 11,85 | 27,44 | 48,02 | 4,07 | 7,11 |
| - 09 | ПК 54.12-6АIVТ | 5380 | 1190 | 0,76 | 1900 | 11,85 | 24,54 | 42,57 | 3,83 | 6,65 |
| - 10 | ПК 51.12-6АIVТ | 5080 | 1190 | 0,72 | 1800 | 11,88 | 21,67 | 37,08 | 3,59 | 6,13 |
| - 11 | ПК 48.12-6АIVТ | 4780 | 1190 | 0,68 | 1700 | 11,92 | 19,22 | 32,47 | 3,38 | 5,59 |
| - 12 | ПК 63.12-4АIVТ | 6280 | 1190 | 0,88 | 2200 | 11,80 | 31,29 | 53,98 | 4,19 | 7,22 |
| - 13 | ПК 60.12-4АIVТ | 5980 | 1190 | 0,84 | 2100 | 11,82 | 28,55 | 48,58 | 4,02 | 6,82 |
| - 14 | ПК 57.12-4АIVТ | 5680 | 1190 | 0,80 | 2000 | 11,85 | 24,02 | 41,45 | 3,56 | 6,12 |
| - 15 | ПК 54.12-4АIVТ | 5380 | 1190 | 0,76 | 1900 | 11,85 | 21,62 | 36,87 | 3,39 | 5,77 |
| - 16 | ПК 51.12-4АIVТ | 5080 | 1190 | 0,72 | 1800 | 11,88 | 18,69 | 31,37 | 3,10 | 5,18 |
| - 17 | ПК 48.12-4АIVТ | 4780 | 1190 | 0,68 | 1700 | 11,92 | 16,64 | 27,37 | 2,93 | 4,81 |



Инв. № подл. | Подпись и дата | Взам. инв. №

ПРОДОЛЖЕНИЕ ТАБЛИЦЫ 2

| Обозначение | Марка панели | Размеры, мм | | Объем бетона, м³ | Масса, кг | Приведенная толщина бетона, см | Расход стали на изделие, кг | | Расход стали на 1м², кг | |
|---|---|---|---|---|---|---|---|---|---|---|
| | | L | b | | | | натуральный | Приведенный к классу А-I | натуральный | Приведенный к классу А-I |
| 1.141-1.64 300 -18 | ПК 63.12 - 3 АIVТ | 6280 | 1190 | 0,88 | 2200 | 11,80 | 25,84 | 43,30 | 3,46 | 5,78 |
| - 19 | ПК 60.12 - 3 АIVТ | 5980 | 1190 | 0,84 | 2100 | 11,82 | 24,98 | 41,80 | 3,50 | 5,87 |
| - 20 | ПК 57.12 - 3 АIVТ | 5680 | 1190 | 0,80 | 2000 | 11,85 | 21,85 | 37,39 | 3,24 | 5,52 |
| - 21 | ПК 54.12 - 3 АIVТ | 5380 | 1190 | 0,76 | 1900 | 11,85 | 18,08 | 30,10 | 2,83 | 4,71 |
| - 22 | ПК 51.12 - 3 АIVТ | 5080 | 1190 | 0,72 | 1800 | 11,88 | 17,18 | 28,41 | 2,84 | 4,71 |
| 1.141-1.64 400 | ПК 63.10 - 8 АIVТ | 6280 | 990 | 0,73 | 1825 | 11,72 | 39,21 | 70,87 | 6,31 | 11,43 |
| - 01 | ПК 60.10 - 8 АIVТ | 5980 | 990 | 0,69 | 1725 | 11,72 | 34,40 | 60,67 | 5,82 | 10,25 |
| - 02 | ПК 57.10 - 8 АIVТ | 5680 | 990 | 0,66 | 1650 | 11,75 | 30,78 | 53,67 | 5,48 | 9,55 |
| - 03 | ПК 54.10 - 8 АIVТ | 5380 | 990 | 0,63 | 1575 | 11,75 | 24,99 | 43,24 | 4,70 | 8,12 |
| - 04 | ПК 51.10 - 8 АIVТ | 5080 | 990 | 0,59 | 1475 | 11,78 | 22,52 | 38,50 | 4,48 | 7,65 |
| - 05 | ПК 48.10 - 8 АIVТ | 4780 | 990 | 0,56 | 1400 | 11,80 | 19,82 | 33,35 | 4,20 | 7,05 |
| - 06 | ПК 63.10 - 6 АIVТ | 6280 | 990 | 0,73 | 1825 | 11,72 | 31,50 | 55,73 | 5,08 | 8,96 |
| - 07 | ПК 60.10 - 6 АIVТ | 5980 | 990 | 0,69 | 1725 | 11,72 | 27,07 | 47,17 | 4,48 | 7,97 |
| - 08 | ПК 57.10 - 6 АIVТ | 5680 | 990 | 0,66 | 1650 | 11,75 | 23,65 | 40,93 | 4,32 | 7,25 |
| - 09 | ПК 54.10 - 6 АIVТ | 5380 | 990 | 0,63 | 1575 | 11,75 | 20,95 | 35,89 | 3,93 | 6,74 |
| - 10 | ПК 51.10 - 6 АIVТ | 5080 | 990 | 0,59 | 1475 | 11,78 | 18,05 | 30,54 | 3,57 | 6,07 |
| - 11 | ПК 48.10 - 6 АIVТ | 4780 | 990 | 0,56 | 1400 | 11,80 | 16,02 | 26,51 | 3,38 | 5,60 |
| - 12 | ПК 63.10 - 4 АIVТ | 6280 | 990 | 0,73 | 1825 | 11,72 | 25,57 | 44,54 | 4,11 | 7,18 |
| - 13 | ПК 60.10 - 4 АIVТ | 5980 | 990 | 0,69 | 1725 | 11,72 | 23,03 | 39,69 | 3,90 | 6,71 |
| - 14 | ПК 57.10 - 4 АIVТ | 5680 | 990 | 0,66 | 1650 | 11,75 | 21,16 | 36,43 | 3,76 | 6,48 |
| - 15 | ПК 54.10 - 4 АIVТ | 5380 | 990 | 0,63 | 1575 | 11,75 | 18,87 | 31,94 | 3,56 | 6,00 |
| - 16 | ПК 51.10 - 4 АIVТ | 5080 | 990 | 0,59 | 1475 | 11,78 | 16,67 | 27,71 | 3,31 | 5,50 |
| - 17 | ПК 63.10 - 3 АIVТ | 6280 | 990 | 0,73 | 1825 | 11,72 | 22,87 | 39,55 | 3,67 | 6,36 |
| - 18 | ПК 60.10 - 3 АIVТ | 5980 | 990 | 0,69 | 1725 | 11,72 | 20,42 | 34,78 | 3,45 | 5,87 |
| - 19 | ПК 57.10 - 3 АIVТ | 5680 | 990 | 0,66 | 1650 | 11,75 | 18,06 | 30,34 | 3,21 | 5,39 |
| - 20 | ПК 54.10 - 3 АIVТ | 5380 | 990 | 0,63 | 1575 | 11,75 | 17,41 | 29,07 | 3,27 | 5,44 |



Инв.№ подл. | Подпись и дата | Взам.инв.№

20459 11

Формат А3

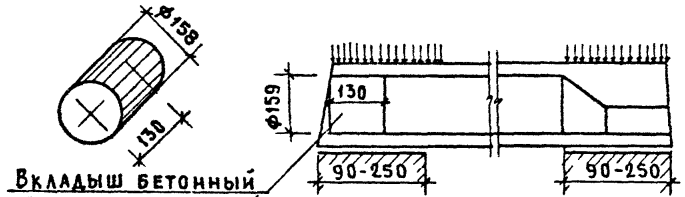


Вкладыш бетонный свежеотформованный и отвибрированный.

Таблица 3

## 7. Номенклатура панелей с усиленными торцами.

| Марка панели | Объем бетона, м³ | Масса, кг | Приведенн толщина бетона, см | Расход стали на изделие, кг | | Расход стали на 1 м², кг | |
|---|---|---|---|---|---|---|---|
| | | | | натуральный | приведенн. к классу А-I | натуральный. | приведенн. к классу А-I |
| ПК 63.18 – 8 АIVТ-а | 1,36 | 3400 | 12,10 | 70,54 | 124,58 | 6,27 | 11,10 |
| ПК 60.18 – 8 АIVТ-а | 1,30 | 3250 | 12,10 | 59,18 | 104,68 | 5,53 | 9,80 |
| ПК 57.18 – 8 АIVТ-а | 1,23 | 3075 | 12,12 | 53,21 | 93,48 | 5,23 | 9,21 |
| ПК 54.18 – 8 АIVТ-а | 1,17 | 2925 | 12,14 | 43,45 | 75,58 | 4,52 | 7,86 |
| ПК 51.18 – 8 АIVТ-а | 1,11 | 2775 | 12,15 | 38,78 | 66,53 | 4,26 | 7,33 |
| ПК 48.18 – 8 АIVТ-а | 1,04 | 2600 | 12,20 | 33,72 | 57,09 | 3,94 | 6,68 |
| ПК 63.18 – 6 АIVТ-а | 1,36 | 3400 | 12,10 | 57,35 | 100,18 | 5,11 | 8,97 |
| ПК 60.18 – 6 АIVТ-а | 1,30 | 3250 | 12,10 | 49,02 | 86,98 | 4,58 | 8,13 |
| ПК 57.18 – 6 АIVТ-а | 1,23 | 3075 | 12,12 | 40,96 | 71,28 | 4,02 | 7,02 |
| ПК 54.18 – 6 АIVТ-а | 1,17 | 2925 | 12,14 | 35,93 | 61,83 | 3,73 | 6,42 |
| ПК 51.18 – 6 АIVТ-а | 1,11 | 2775 | 12,15 | 32,37 | 55,03 | 3,56 | 6,06 |
| ПК 48.18 – 6 АIVТ-а | 1,04 | 2600 | 12,20 | 29,35 | 49,28 | 3,43 | 5,76 |
| ПК 63.18 – 4 АIVТ-а | 1,36 | 3400 | 12,10 | 46,70 | 79,78 | 4,17 | 7,11 |
| ПК 60.18 – 4 АIVТ-а | 1,30 | 3250 | 12,10 | 40,60 | 70,13 | 3,81 | 6,58 |
| ПК 57.18 – 4 АIVТ-а | 1,23 | 3075 | 12,12 | 35,21 | 60,33 | 3,46 | 5,92 |

Инв. № подл. | Подпись и дата | Взам. инв. №

ПРОДОЛЖЕНИЕ ТАБЛ.3

| Марка панели | Объем бетона, $м^3$ | Масса, кг | Приведенн. толщина бетона, см | Расход стали на изделие, кг | | Расход стали на $1 м^2$, кг. | |
|---|---|---|---|---|---|---|---|
| | | | | натуральный | приведенн. к классу А-I | натуральный. | приведенн. к классу А-I |
| ПК 54.18 – 4 АIVТ-а | 1,17 | 2925 | 12,14 | 32,39 | 54,88 | 3,25 | 5,71 |
| ПК 51.18 – 4 АIVТ-а | 1,11 | 2775 | 12,15 | 27,64 | 45,88 | 3,04 | 5,03 |
| ПК 48.18 – 4 АIVТ-а | 1,04 | 2600 | 12,20 | 25,26 | 41,38 | 2,96 | 4,83 |
| ПК 63.18 – 3 АIVТ-а | 1,36 | 3400 | 12,10 | 40,42 | 67,98 | 3,60 | 6,02 |
| ПК 60.18 – 3 АIVТ-а | 1,30 | 3250 | 12,10 | 35,04 | 59,88 | 3,27 | 5,59 |
| ПК 57.18 – 3 АIVТ-а | 1,23 | 3075 | 12,12 | 31,71 | 53,53 | 3,13 | 5,27 |
| ПК 54.18 – 3 АIVТ-а | 1,17 | 2925 | 12,14 | 27,39 | 45,33 | 2,84 | 4,71 |
| ПК 51.18 – 3 АIVТ-а | 1,11 | 2775 | 12,15 | 24,66 | 40,23 | 2,72 | 4,43 |
| ПК 48.18 – 3 АIVТ-а | 1,04 | 2600 | 12,20 | 23,75 | 38,63 | 2,77 | 4,52 |
| ПК 63.15 – 8 АIVТ-а | 1,19 | 2975 | 12,75 | 56,38 | 100,83 | 6,02 | 11,58 |
| ПК 60.15 – 8 АIVТ-а | 1,14 | 2850 | 12,77 | 48,90 | 86,63 | 5,49 | 9,73 |
| ПК 57.15 – 8 АIVТ-а | 1,08 | 2700 | 12,80 | 43,23 | 75,28 | 5,11 | 8,90 |
| ПК 54.15 – 8 АIVТ-а | 1,03 | 2575 | 12,82 | 36,53 | 64,43 | 4,56 | 8,02 |
| ПК 51.15 – 8 АIVТ-а | 0,97 | 2425 | 12,83 | 31,82 | 54,33 | 4,21 | 7,17 |
| ПК 48.15 – 8 АIVТ-а | 0,92 | 2300 | 12,90 | 28,41 | 47,88 | 3,98 | 6,72 |
| ПК 63.15 – 6 АIVТ-а | 1,19 | 2975 | 12,75 | 44,53 | 78,83 | 4,76 | 8,43 |
| ПК 60.15 – 6 АIVТ-а | 1,14 | 2850 | 12,77 | 41,07 | 72,03 | 4,61 | 8,08 |
| ПК 57.15 – 6 АIVТ-а | 1,08 | 2700 | 12,80 | 35,08 | 60,88 | 4,15 | 7,19 |
| ПК 54.15 – 6 АIVТ-а | 1,03 | 2575 | 12,82 | 30,35 | 52,03 | 3,79 | 6,51 |
| ПК 51.15 – 6 АIVТ-а | 0,97 | 2425 | 12,83 | 27,63 | 46,88 | 3,67 | 6,18 |
| ПК 48.15 – 6 АIVТ-а | 0,92 | 2300 | 12,90 | 24,61 | 41,13 | 3,47 | 5,80 |
| ПК 63.15 – 4 АIVТ-а | 1,19 | 2975 | 12,75 | 37,95 | 66,33 | 4,06 | 7,10 |
| ПК 60.15 – 4 АIVТ-а | 1,14 | 2850 | 12,77 | 33,30 | 57,33 | 3,73 | 6,46 |
| ПК 57.15 – 4 АIVТ-а | 1,08 | 2700 | 12,80 | 29,41 | 50,18 | 3,49 | 5,93 |
| ПК 54.15 – 4 АIVТ-а | 1,03 | 2575 | 12,82 | 26,81 | 45,16 | 3,35 | 5,63 |

Инв. № подл. | Подпись и дата | Взам. инв. №

ПРОДОЛЖЕНИЕ ТАБЛ.3

| Марка панели | Объем бетона, м³ | Масса, кг | Приведенн. толщина бетона, см | Расход стали на изделие, кг | | Расход стали на 1м², кг | |
|---|---|---|---|---|---|---|---|
| | | | | натуральный | приведенн. к классу А-I | натуральный | приведенн. к классу А-I |
| ПК 51.15 – 4 АIVТ-а | 0,97 | 2425 | 12,83 | 24,28 | 40,34 | 3,20 | 5,32 |
| ПК 48.15 – 4 АIVТ-а | 0,92 | 2300 | 12,90 | 21,81 | 35,69 | 3,06 | 5,01 |
| ПК 63.15 – 3 АIVТ-а | 1,19 | 2975 | 12,75 | 32,42 | 55,72 | 3,46 | 5,95 |
| ПК 60.15 – 3 АIVТ-а | 1,14 | 2850 | 12,77 | 28,99 | 49,33 | 3,24 | 5,53 |
| ПК 57.15 – 3 АIVТ-а | 1,08 | 2700 | 12,80 | 24,54 | 40,78 | 2,90 | 4,83 |
| ПК 54.15 – 3 АIVТ-а | 1,03 | 2575 | 12,82 | 23,67 | 39,15 | 2,95 | 4,90 |
| ПК 51.15 – 3 АIVТ-а | 0,97 | 2425 | 12,83 | 22,68 | 37,31 | 3,00 | 4,90 |
| ПК 63.12 – 8 АIVТ-а | 0,90 | 2250 | 12,00 | 46,64 | 82,53 | 6,25 | 6,16 |
| ПК 60.12 – 8 АIVТ-а | 0,86 | 2150 | 12,05 | 41,91 | 73,43 | 5,87 | 10,30 |
| ПК 57.12 – 8 АIVТ-а | 0,82 | 2050 | 12,07 | 35,09 | 61,80 | 5,20 | 9,16 |
| ПК 54.12 – 8 АIVТ-а | 0,78 | 1950 | 12,08 | 28,58 | 50,02 | 4,47 | 7,80 |
| ПК 51.12 – 8 АIVТ-а | 0,73 | 1825 | 12,12 | 25,92 | 44,67 | 4,28 | 7,40 |
| ПК 48.12 – 8 АIVТ-а | 0,69 | 1725 | 12,15 | 21,90 | 37,21 | 3,87 | 6,55 |
| ПК 63.12 – 6 АIVТ-а | 0,90 | 2250 | 12,00 | 37,67 | 65,86 | 5,03 | 8,82 |
| ПК 60.12 – 6 АIVТ-а | 0,86 | 2150 | 12,05 | 34,50 | 63,77 | 4,85 | 8,97 |
| ПК 57.12 – 6 АIVТ-а | 0,82 | 2050 | 12,07 | 27,44 | 48,02 | 4,07 | 7,11 |
| ПК 54.12 – 6 АIVТ-а | 0,78 | 1950 | 12,08 | 24,54 | 42,57 | 3,83 | 6,65 |
| ПК 51.12 – 6 АIVТ-а | 0,73 | 1825 | 12,12 | 21,67 | 37,08 | 3,59 | 6,13 |
| ПК 48.12 – 6 АIVТ-а | 0,69 | 1725 | 12,15 | 19,22 | 32,47 | 3,38 | 5,59 |
| ПК 63.12 – 4 АIVТ-а | 0,90 | 2250 | 12,00 | 31,29 | 53,98 | 4,19 | 7,22 |
| ПК 60.12 – 4 АIVТ-а | 0,86 | 2150 | 12,05 | 28,55 | 48,58 | 4,02 | 6,82 |
| ПК 57.12 – 4 АIVТ-а | 0,82 | 2050 | 12,07 | 24,02 | 41,45 | 3,56 | 6,12 |
| ПК 54.12 – 4 АIVТ-а | 0,78 | 1950 | 12,08 | 21,62 | 36,87 | 3,39 | 5,77 |
| ПК 51.12 – 4 АIVТ-а | 0,73 | 1825 | 12,12 | 18,69 | 31,37 | 3,10 | 5,18 |
| ПК 48.12 – 4 АIVТ-а | 0,69 | 1725 | 12,15 | 16,64 | 27,37 | 2,93 | 4,81 |
| ПК 63.12 – 3 АIVТ-а | 0,90 | 2250 | 12,00 | 25,84 | 43,30 | 3,46 | 5,78 |

Инв.№ подл. | Подпись и дата | Взам.инв.№

ПРОДОЛЖЕНИЕ ТАБЛ.3

| Марка панели | Объем бетона, м³ | Масса, кг | Приведенн толщина бетона, см | Расход стали на изделие, кг | | Расход стали на 1 м², кг | |
|---|---|---|---|---|---|---|---|
| | | | | натуральный | приведенн к классу А-I | натуральный | приведенн. к классу А-I |
| ПК 60.12-3АIVТ-а | 0,86 | 2150 | 12,05 | 24,98 | 41,80 | 3,50 | 5,87 |
| ПК 57.12-3АIVТ-а | 0,82 | 2050 | 12,07 | 21,85 | 37,39 | 3,24 | 5,52 |
| ПК 54.12-3АIVТ-а | 0,78 | 1950 | 12,08 | 18,08 | 30,10 | 2,83 | 4,71 |
| ПК 51.12-3АIVТ-а | 0,73 | 1825 | 12,12 | 17,18 | 28,41 | 2,84 | 4,71 |
| ПК 63.10-8АIVТ-а | 0,74 | 1850 | 11,93 | 39,21 | 70,87 | 6,31 | 11,43 |
| ПК 60.10-8АIVТ-а | 0,71 | 1775 | 11,96 | 34,40 | 60,67 | 5,82 | 10,25 |
| ПК 57.10-8АIVТ-а | 0,67 | 1675 | 11,98 | 30,78 | 53,67 | 5,48 | 9,55 |
| ПК 54.10-8АIVТ-а | 0,64 | 1600 | 12,00 | 24,99 | 43,24 | 4,70 | 8,12 |
| ПК 51.10-8АIVТ-а | 0,61 | 1525 | 12,04 | 22,52 | 38,50 | 4,48 | 7,65 |
| ПК 48.10-8АIVТ-а | 0,57 | 1425 | 12,05 | 19,82 | 33,35 | 4,20 | 7,05 |
| ПК 63.10-6АIVТ-а | 0,74 | 1850 | 11,93 | 31,50 | 55,73 | 5,08 | 8,96 |
| ПК 60.10-6АIVТ-а | 0,71 | 1775 | 11,96 | 27,07 | 47,17 | 4,48 | 7,97 |
| ПК 57.10-6АIVТ-а | 0,67 | 1675 | 11,98 | 23,65 | 40,93 | 4,32 | 7,25 |
| ПК 54.10-6АIVТ-а | 0,64 | 1600 | 12,00 | 20,95 | 35,89 | 3,93 | 6,74 |
| ПК 51.10-6АIVТ-а | 0,61 | 1525 | 12,04 | 18,05 | 30,54 | 3,57 | 6,07 |
| ПК 48.10-6АIVТ-а | 0,57 | 1425 | 12,05 | 16,02 | 26,51 | 3,38 | 5,60 |
| ПК 63.10-4АIVТ-а | 0,74 | 1850 | 11,93 | 25,57 | 44,54 | 4,11 | 7,18 |
| ПК 60.10-4АIVТ-а | 0,71 | 1775 | 11,96 | 23,03 | 39,69 | 3,90 | 6,71 |
| ПК 57.10-4АIVТ-а | 0,67 | 1675 | 11,98 | 21,16 | 36,43 | 3,76 | 6,48 |
| ПК 54.10-4АIVТ-а | 0,64 | 1600 | 12,00 | 18,87 | 31,94 | 3,56 | 6,00 |
| ПК 51.10-4АIVТ-а | 0,61 | 1525 | 12,04 | 16,67 | 27,71 | 3,31 | 5,50 |
| ПК 63.10-3АIVТ-а | 0,74 | 1850 | 11,93 | 22,87 | 39,55 | 3,67 | 6,36 |
| ПК 60.10-3АIVТ-а | 0,71 | 1775 | 11,96 | 20,42 | 34,78 | 3,45 | 5,87 |
| ПК 57.10-3АIVТ-а | 0,67 | 1675 | 11,98 | 18,06 | 30,34 | 3,21 | 5,39 |
| ПК 54.10-3АIVТ-а | 0,64 | 1600 | 12,00 | 17,41 | 29,07 | 3,27 | 5,44 |

Инв.№ подл. | Подпись и дата | Взам.инв.№

Таблица 4

## 8. Величина расчетного прогиба

| Марка панели | Расчетн. пролет $L_o$, мм | Расчетный прогиб от постоянной и длительн. нагрузки, см |
|---|---|---|
| ПК 63.18 – 8АIVТ | 6200 | 2,62 |
| ПК 60.18 – 8АIVТ | 5900 | 2,38 |
| ПК 57.18 – 8АIVТ | 5600 | 1,85 |
| ПК 54.18 – 8АIVТ | 5300 | 1,60 |
| ПК 51.18 – 8АIVТ | 5000 | 1,25 |
| ПК 48.18 – 8АIVТ | 4700 | 1,01 |
| ПК 63.18 – 6АIVТ | 6200 | 2,23 |
| ПК 60.18 – 6АIVТ | 5900 | 1,85 |
| ПК 57.18 – 6АIVТ | 5600 | 1,67 |
| ПК 54.18 – 6АIVТ | 5300 | 1,34 |
| ПК 51.18 – 6АIVТ | 5000 | 0,90 |
| ПК 48.18 – 6АIVТ | 4700 | 0,81 |
| ПК 63.18 – 4АIVТ | 6200 | 1,99 |
| ПК 60.18 – 4АIVТ | 5900 | 1,56 |
| ПК 57.18 – 4АIVТ | 5600 | 1,34 |
| ПК 54.18 – 4АIVТ | 5300 | 1,09 |
| ПК 51.18 – 4АIVТ | 5000 | 0,75 |
| ПК 48.18 – 4АIVТ | 4700 | 0,33 |
| ПК 63.18 – 3АIVТ | 6200 | 1,96 |
| ПК 60.18 – 3АIVТ | 5900 | 1,40 |
| ПК 57.18 – 3АIVТ | 5600 | 1,30 |
| ПК 54.18 – 3АIVТ | 5300 | 0,51 |
| ПК 51.18 – 3АIVТ | 5000 | 0,40 |

| Марка панели | Расчетн. пролет $L_o$, мм | Расчетный прогиб от постоянной и длительн. нагрузки, см |
|---|---|---|
| ПК 48.18 – 3АIVТ | 4700 | 0,30 |
| ПК 63.15 – 8АIVТ | 6200 | 2,59 |
| ПК 60.15 – 8АIVТ | 5900 | 2,[illegible] |
| ПК 57.15 – 8АIVТ | 5600 | 1,9[illegible] |
| ПК 54.15 – 8АIVТ | 5300 | 1,58 |
| ПК 51.15 – 8АIVТ | 5000 | 1,35 |
| ПК 48.15 – 8АIVТ | 4700 | 0,97 |
| ПК 63.15 – 6АIVТ | 6200 | 2,37 |
| ПК 60.15 – 6АIVТ | 5900 | 1,83 |
| ПК 57.15 – 6АIVТ | 5600 | 1,55 |
| ПК 54.15 – 6АIVТ | 5300 | 1,29 |
| ПК 51.15 – 6АIVТ | 5000 | 0,90 |
| ПК 48.15 – 6АIVТ | 4700 | 0,48 |
| ПК 63.15 – 4АIVТ | 6200 | 1,87 |
| ПК 60.15 – 4АIVТ | 5900 | 1,61 |
| ПК 57.15 – 4АIVТ | 5600 | 1,40 |
| ПК 54.15 – 4АIVТ | 5300 | 1,29 |
| ПК 51.15 – 4АIVТ | 5000 | 0,70 |
| ПК 48.15 – 4АIVТ | 4700 | 0,31 |
| ПК 63.15 – 3АIVТ | 6200 | 1,30 |
| ПК 60.15 – 3АIVТ | 5900 | 1,46 |
| ПК 57.15 – 3АIVТ | 5600 | 1,32 |
| ПК 54.15 – 3АIVТ | 5300 | 0,48 |

| Марка панели | Расчетн. прогиб $L_o$, мм | Расчетный прогиб от постоянной и длительн. нагрузки, см |
|---|---|---|
| ПК 51.15 – 3АIVТ | 5000 | 0,35 |
| ПК 63.12 – 8АIVТ | 6200 | 2,57 |
| ПК 60.12 – 8АIVТ | 5900 | 2,22 |
| ПК 57.12 – 8АIVТ | 5600 | 1,90 |
| ПК 54.12 – 8АIVТ | 5300 | 1,72 |
| ПК 51.12 – 8АIVТ | 5000 | 1,25 |
| ПК 48.12 – 8АIVТ | 4700 | 1,05 |
| ПК 63.12 – 6АIVТ | 6200 | 1,44 |
| ПК 60.12 – 6АIVТ | 5900 | 1,85 |
| ПК 57.12 – 6АIVТ | 5600 | 1,64 |
| ПК 54.12 – 6АIVТ | 5300 | 1,23 |
| ПК 51.12 – 6АIVТ | 5000 | 1,24 |
| ПК 48.12 – 6АIVТ | 4700 | 0,65 |
| ПК 63.12 – 4АIVТ | 6200 | 1,01 |
| ПК 60.12 – 4АIVТ | 5900 | 1,55 |
| ПК 57.12 – 4АIVТ | 5600 | 1,20 |
| ПК 54.12 – 4АIVТ | 5300 | 0,90 |
| ПК 51.12 – 4АIVТ | 5000 | 0,60 |
| ПК 48.12 – 4АIVТ | 4700 | 0,33 |
| ПК 63.12 – 3АIVТ | 6200 | 0,81 |
| ПК 60.12 – 3АIVТ | 5900 | 1,42 |
| ПК 57.12 – 3АIVТ | 5600 | 1,20 |
| ПК 54.12 – 3АIVТ | 5300 | 0,51 |

| Марка панели | Расчетн. прогиб $L_o$, мм | Расчетный прогиб от постоянной и длительн. нагрузки, см |
|---|---|---|
| ПК 51.12 – 3АIVТ | 5000 | 0,38 |
| ПК 63.10 – 8АIVТ | 6200 | 2,59 |
| ПК 60.10 – 8АIVТ | 5900 | 2,43 |
| ПК 57.10 – 8АIVТ | 5600 | 1,83 |
| ПК 54.10 – 8АIVТ | 5300 | 1,67 |
| ПК 51.10 – 8АIVТ | 5000 | 1,24 |
| ПК 48.10 – 8АIVТ | 4700 | 1,00 |
| ПК 63.10 – 6АIVТ | 6200 | 2,10 |
| ПК 60.10 – 6АIVТ | 5900 | 2,10 |
| ПК 57.10 – 6АIVТ | 5600 | 1,61 |
| ПК 54.10 – 6АIVТ | 5300 | 1,24 |
| ПК 51.10 – 6АIVТ | 5000 | 1,07 |
| ПК 48.10 – 6АIVТ | 4700 | 0,81 |
| ПК 63.10 – 4АIVТ | 6200 | 1,94 |
| ПК 60.10 – 4АIVТ | 5900 | 2,10 |
| ПК 57.10 – 4АIVТ | 5600 | 1,30 |
| ПК 54.10 – 4АIVТ | 5300 | 1,17 |
| ПК 51.10 – 4АIVТ | 5000 | 0,40 |
| ПК 63.10 – 3АIVТ | 6200 | 1,50 |
| ПК 60.10 – 3АIVТ | 5900 | 1,50 |
| ПК 57.10 – 3АIVТ | 5600 | 0,91 |
| ПК 54.10 – 3АIVТ | 5300 | 0,50 |
| | | |



Инв. № подл. | Подпись и дата | Взам. инв. №

## 9. Данные для испытаний.

Схема опирания и загружения при испытании

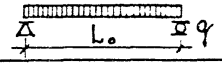


Таблица 5

Расчетные пролеты, площади загружения при испытании панелей

| Марка панели | Расчетн. пролет Lo, мм | Площадь загружен. м×м | Марка панели | Расчетн. пролет Lo, мм | Площадь загружен. м×м |
|---|---|---|---|---|---|
| ПК 63.18 – 8АIVТ | 6200 | 6,2×1,76 | ПК 48.18 – 8АIVТ | 4700 | 4,7×1,76 |
| ПК 60.18 – 8АIVТ | 5900 | 5,9×1,76 | ПК 63.15 – 8АIVТ | 6200 | 6,2×1,46 |
| ПК 57.18 – 8АIVТ | 5600 | 5,6×1,76 | ПК 60.15 – 8АIVТ | 5900 | 5,9×1,46 |
| ПК 54.18 – 8АIVТ | 5300 | 5,3×1,76 | ПК 57.15 – 8АIVТ | 5600 | 5,6×1,46 |
| ПК 51.18 – 8АIVТ | 5000 | 5,0×1,76 | ПК 54.15 – 8АIVТ | 5300 | 5,3×1,46 |
| ПК 48.18 – 8АIVТ | 4700 | 4,7×1,76 | ПК 51.15 – 8АIVТ | 5000 | 5,0×1,46 |
| ПК 63.18 – 6АIVТ | 6200 | 6,2×1,76 | ПК 48.15 – 8АIVТ | 4700 | 4,7×1,46 |
| ПК 60.18 – 6АIVТ | 5900 | 5,9×1,76 | ПК 63.15 – 6АIVТ | 6200 | 6,2×1,46 |
| ПК 57.18 – 6АIVТ | 5600 | 5,6×1,76 | ПК 60.15 – 6АIVТ | 5900 | 5,9×1,46 |
| ПК 54.18 – 6АIVТ | 5300 | 5,3×1,76 | ПК 57.15 – 6АIVТ | 5600 | 5,6×1,46 |
| ПК 51.18 – 6АIVТ | 5000 | 5,0×1,76 | ПК 54.15 – 6АIVТ | 5300 | 5,3×1,46 |
| ПК 48.18 – 6АIVТ | 4700 | 4,7×1,76 | ПК 51.15 – 6АIVТ | 5000 | 5,0×1,46 |
| ПК 63.18 – 4АIVТ | 6200 | 6,2×1,76 | ПК 48.15 – 6АIVТ | 4700 | 4,7×1,46 |
| ПК 60.18 – 4АIVТ | 5900 | 5,9×1,76 | ПК 63.15 – 4АIVТ | 6200 | 6,2×1,46 |
| ПК 57.18 – 4АIVТ | 5600 | 5,6×1,76 | ПК 60.15 – 4АIVТ | 5900 | 5,9×1,46 |
| ПК 54.18 – 4АIVТ | 5300 | 5,3×1,76 | ПК 57.15 – 4АIVТ | 5600 | 5,6×1,46 |
| ПК 51.18 – 4АIVТ | 5000 | 5,0×1,76 | ПК 54.15 – 4АIVТ | 5300 | 5,3×1,46 |
| ПК 48.18 – 4АIVТ | 4700 | 4,7×1,76 | ПК 51.15 – 4АIVТ | 5000 | 5,0×1,46 |
| ПК 63.18 – 3АIVТ | 6200 | 6,2×1,76 | ПК 48.15 – 4АIVТ | 4700 | 4,7×1,46 |
| ПК 60.18 – 3АIVТ | 5900 | 5,9×1,76 | ПК 63.15 – 3АIVТ | 6200 | 6,2×1,46 |
| ПК 57.18 – 3АIVТ | 5600 | 5,6×1,76 | ПК 60.15 – 3АIVТ | 5900 | 5,9×1,46 |
| ПК 54.18 – 3АIVТ | 5300 | 5,3×1,76 | ПК 57.15 – 3АIVТ | 5600 | 5,6×1,46 |
| ПК 51.18 – 3АIVТ | 5000 | 5,0×1,76 | ПК 54.15 – 3АIVТ | 5300 | 5,3×1,46 |

Расчетные пролеты, площади загружения при испытании панелей

| Марка панели | Расчетн. пролет Lo, мм | Площадь загружен. м×м | Марка панели | Расчетн. пролет Lo, мм | Площадь загружен. м×м |
|---|---|---|---|---|---|
| ПК 51.15 – 3АIVТ | 5000 | 5,0×1,46 | ПК 51.12 – 3АIVТ | 5000 | 5,0×1,16 |
| ПК 63.12 – 8АIVТ | 6200 | 6,2×1,16 | ПК 63.10 – 8АIVТ | 6200 | 6,2×0,96 |
| ПК 60.12 – 8АIVТ | 5900 | 5,9×1,16 | ПК 60.10 – 8АIVТ | 5900 | 5,9×0,96 |
| ПК 57.12 – 8АIVТ | 5600 | 5,6×1,16 | ПК 57.10 – 8АIVТ | 5600 | 5,6×0,96 |
| ПК 54.12 – 8АIVТ | 5300 | 5,3×1,16 | ПК 54.10 – 8АIVТ | 5300 | 5,3×0,96 |
| ПК 51.12 – 8АIVТ | 5000 | 5,0×1,16 | ПК 51.10 – 8АIVТ | 5000 | 5,0×0,96 |
| ПК 48.12 – 8АIVТ | 4700 | 4,7×1,16 | ПК 48.10 – 8АIVТ | 4700 | 4,7×0,96 |
| ПК 63.12 – 6АIVТ | 6200 | 6,2×1,16 | ПК 63.10 – 6АIVТ | 6200 | 6,2×0,96 |
| ПК 60.12 – 6АIVТ | 5900 | 5,9×1,16 | ПК 60.10 – 6АIVТ | 5900 | 5,9×0,96 |
| ПК 57.12 – 6АIVТ | 5600 | 5,6×1,16 | ПК 57.10 – 6АIVТ | 5600 | 5,6×0,96 |
| ПК 54.12 – 6АIVТ | 5300 | 5,3×1,16 | ПК 54.10 – 6АIVТ | 5300 | 5,3×0,96 |
| ПК 51.12 – 6АIVТ | 5000 | 5,0×1,16 | ПК 51.10 – 6АIVТ | 5000 | 5,0×0,96 |
| ПК 48.12 – 6АIVТ | 4700 | 4,7×1,16 | ПК 48.10 – 6АIVТ | 4700 | 4,7×0,96 |
| ПК 63.12 – 4АIVТ | 6200 | 6,2×1,16 | ПК 63.10 – 4АIVТ | 6200 | 6,2×0,96 |
| ПК 60.12 – 4АIVТ | 5900 | 5,9×1,16 | ПК 60.10 – 4АIVТ | 5900 | 5,9×0,96 |
| ПК 57.12 – 4АIVТ | 5600 | 5,6×1,16 | ПК 57.10 – 4АIVТ | 5600 | 5,6×0,96 |
| ПК 54.12 – 4АIVТ | 5300 | 5,3×1,16 | ПК 54.10 – 4АIVТ | 5300 | 5,3×0,96 |
| ПК 51.12 – 4АIVТ | 5000 | 5,0×1,16 | ПК 51.10 – 4АIVТ | 5000 | 5,0×0,96 |
| ПК 48.12 – 4АIVТ | 4700 | 4,7×1,16 | ПК 63.10 – 3АIVТ | 6200 | 6,2×0,96 |
| ПК 63.12 – 3АIVТ | 6200 | 6,2×1,16 | ПК 60.10 – 3АIVТ | 5900 | 5,9×0,96 |
| ПК 60.12 – 3АIVТ | 5900 | 5,9×1,16 | ПК 57.10 – 3АIVТ | 5600 | 5,6×0,96 |
| ПК 57.12 – 3АIVТ | 5600 | 5,6×1,16 | ПК 54.10 – 3АIVТ | 5300 | 5,3×0,96 |
| ПК 54.12 – 3АIVТ | 5300 | 5,3×1,16 | | | |

Инв.№ подл. | Подпись и дата | Взам.инв.№

Таблица 6

## Проверка прочности.

| Марка панели | Виды разрушений и величина коэффициента С по ГОСТ 8829-77 | Величина разрушающей нагрузки - $q_1$, кгс/м | | |
|---|---|---|---|---|
| | 1. Текучесть продольной растянутой арматуры до наступления раздробления сжатой зоны С = 1.4 | при которой панели признаются годными | | при которой требуется повторное испытание |
| | 1. Разрыв продольной растянутой арматуры С = 1.6<br>2. Раздробление бетона сжатой зоны до наступления текучести продольной растянутой арматуры С = 1.6 | с учетом собств. веса панели | за вычетом собств. веса панели | с учетом собственного веса панели |
| ПК 63.18-8АIVТ<br>ПК 60.18-8АIVТ<br>ПК 57.18-8АIVТ | 1.4 | ⩾1618 | ⩾1319 | <1618, но ⩾1375 |
| ПК 54.18-8АIVТ<br>ПК 51.18-8АIVТ<br>ПК 48.18-8АIVТ | 1.6 | ⩾1850 | ⩾1551 | <1850, но ⩾1573 |
| ПК 63.18-6АIVТ<br>ПК 60.18-6АIVТ<br>ПК 57.18-6АIVТ<br>ПК 54.18-6АIVТ<br>ПК 51.18-6АIVТ<br>ПК 48.18-6АIVТ | 1.4 | ⩾1331 | ⩾1032 | <1331, но ⩾1131 |
| | 1.6 | ⩾1522 | ⩾1223 | <1522, но ⩾1294 |
| ПК 63.18-4АIVТ<br>ПК 60.18-4АIVТ<br>ПК 57.18-4АIVТ | 1.4 | ⩾1117 | ⩾818 | <1117, но ⩾949 |
| ПК 54.18-4АIVТ<br>ПК 51.18-4АIVТ<br>ПК 48.18-4АIVТ | 1.6 | ⩾1277 | ⩾978 | <1277, но ⩾1085 |
| ПК 63.18-3АIVТ<br>ПК 60.18-3АIVТ<br>ПК 57.18-3АIVТ | 1.4 | ⩾903 | ⩾604 | <903, но ⩾767 |
| ПК 54.18-3АIVТ<br>ПК 51.18-3АIVТ<br>ПК 48.18-3АIVТ | 1.6 | ⩾1032 | ⩾933 | <1032, но ⩾877 |

| Марка панели | Виды разрушений и величина коэффициента С по ГОСТ 8829-77 | Величина разрушающей нагрузки - $q_1$, кгс/м² | | |
|---|---|---|---|---|
| | 1. Текучесть продольной растянутой арматуры до наступления раздробления сжатой зоны С = 1.4 | при которой панели признаются годными | | при которой требуется повторное испытание |
| | 1. Разрыв продольной растянутой арматуры С = 1.6<br>2. Раздробление бетона сжатой зоны до наступления текучести продольной растянутой арматуры С = 1.6 | с учетом собств. веса панели | за вычетом собств. веса панели | с учетом собственного веса панели |
| ПК 63.15-8АIVТ<br>ПК 60.15-8АIVТ<br>ПК 57.15-8АIVТ<br>ПК 54.15-8АIVТ | 1.4 | ⩾1625 | ⩾1310 | <1625, но ⩾1380 |
| ПК 51.15-8АIVТ<br>ПК 48.15-8АIVТ | 1.6 | ⩾1857 | ⩾1543 | <1857, но ⩾1579 |
| ПК 63.15-6АIVТ<br>ПК 60.15-6АIVТ<br>ПК 57.15-6АIVТ | 1.4 | ⩾1338 | ⩾1024 | <1338, но ⩾1138 |
| ПК 54.15-6АIVТ<br>ПК 51.15-6АIVТ<br>ПК 48.15-6АIVТ | 1.6 | ⩾1528 | ⩾1014 | <1528, но ⩾1298 |
| ПК 63.15-4АIVТ<br>ПК 60.15-4АIVТ<br>ПК 57.15-4АIVТ | 1.4 | ⩾1123 | ⩾809 | <1123, но ⩾955 |
| ПК 54.15-4АIVТ<br>ПК 51.15-4АIVТ<br>ПК 48.15-4АIVТ | 1.6 | ⩾1283 | ⩾969 | <1283, но ⩾1090 |
| ПК 63.15-3АIVТ<br>ПК 60.15-3АIVТ<br>ПК 57.15-3АIVТ | 1.4 | ⩾906 | ⩾591 | <906, но ⩾770 |
| ПК 54.15-3АIVТ<br>ПК 51.15-3АIVТ | 1.6 | ⩾1035 | ⩾720 | <1035, но ⩾880 |



Инв. № подл. | Подпись и дата | Взам. инв. №

ПРОДОЛЖЕНИЕ ТАБЛ. 6

| Марка панели | Виды разрушений и величина коэффициента С по ГОСТ 8829-77 | Величина разрушающей нагрузки – $q$, кгс/м² | | |
|---|---|---|---|---|
| | 1. Текучесть продольной растянутой арматуры до наступления раздробления сжатой зоны С = 1,4 | при которой панели признаются годными | | при которой требуется повторное испытан |
| | 1. Разрыв продольной растянутой арматуры С = 1,6<br>2. Раздробление бетона сжатой зоны до наступления текучести продольной растянутой арматуры С = 1,6 | с учетом собств. веса панели | за вычетом собст. веса панели | с учетом собственного веса панели |
| ПК 63.12-8АIVт<br>ПК 60.12-8АIVт<br>ПК 57.12-8АIVт | 1,4 | ⩾ 1637 | ⩾ 1339 | < 1637, но ⩾ 1391 |
| ПК 54.12-8АIVт<br>ПК 51.12-8АIVт<br>ПК 48.12-8АIVт | 1,6 | ⩾ 1870 | ⩾ 1572 | < 1870, но ⩾ 1590 |
| ПК 63.12-6АIVт<br>ПК 60.12-6АIVт<br>ПК 57.12-6АIVт | 1,4 | ⩾ 1347 | ⩾ 1049 | < 1347, но ⩾ 1144 |
| ПК 54.12-6АIVт<br>ПК 51.12-6АIVт<br>ПК 48.12-6АIVт | 1,6 | ⩾ 1540 | ⩾ 1242 | < 1540, но ⩾ 1308 |
| ПК 63.12-4АIVт<br>ПК 60.12-4АIVт<br>ПК 57.12-4АIVт | 1,4 | ⩾ 1130 | ⩾ 832 | < 1130, но ⩾ 961 |
| ПК 54.12-4АIVт<br>ПК 51.12-4АIVт<br>ПК 48.12-4АIVт | 1,6 | ⩾ 1290 | ⩾ 992 | < 1290, но ⩾ 1098 |
| ПК 63.12-3АIVт<br>ПК 60.12-3АIVт<br>ПК 57.12-3АIVт | 1,4 | ⩾ 913 | ⩾ 615 | < 913, но ⩾ 776 |
| ПК 54.12-3АIVт<br>ПК 51.12-3АIVт | 1,6 | ⩾ 1043 | ⩾ 745 | < 1043, но ⩾ 887 |

| Марка панели | Виды разрушений и величина коэффициента С по ГОСТ 8829-77 | Величина разрушающей нагрузки – $q$, кгс/м² | | |
|---|---|---|---|---|
| | 1. Текучесть продольной растянутой арматуры до наступления раздробления сжатой зоны С = 1,4 | при которой панели признаются годными | | при которой требуется повторное испытан |
| | 1. Разрыв продольной растянутой арматуры С = 1,6<br>2. Раздробление бетона сжатой зоны до наступления текучести продольной растянутой арматуры С = 1,6 | с учетом собств. веса панели | за вычетом собст. веса панели | с учетом собственного веса панели |
| ПК 63.10-8АIVт<br>ПК 60.10-8АIVт<br>ПК 57.10-8АIVт | 1,4 | ⩾ 1646 | ⩾ 1349 | < 1646, но ⩾ 1400 |
| ПК 54.10-8АIVт<br>ПК 51.10-8АIVт<br>ПК 48.10-8АIVт | 1,6 | ⩾ 1880 | ⩾ 1583 | < 1880, но ⩾ 1600 |
| ПК 63.10-6АIVт<br>ПК 60.10-6АIVт<br>ПК 57.10-6АIVт | 1,4 | ⩾ 1352 | ⩾ 1055 | < 1352, но ⩾ 1150 |
| ПК 54.10-6АIVт<br>ПК 51.10-6АIVт<br>ПК 48.10-6АIVт | 1,6 | ⩾ 1548 | ⩾ 1251 | < 1548, но ⩾ 1315 |
| ПК 63.10-4АIVт<br>ПК 60.10-4АIVт<br>ПК 57.10-4АIVт | 1,4 | ⩾ 1140 | ⩾ 843 | < 1140, но ⩾ 969 |
| ПК 54.10-4АIVт<br>ПК 51.10-4АIVт | 1,6 | ⩾ 1301 | ⩾ 1004 | < 1301, но ⩾ 1105 |
| ПК 63.10-3АIVт<br>ПК 60.10-3АIVт | 1,4 | ⩾ 918 | ⩾ 621 | < 918, но ⩾ 780 |
| ПК 57.10-3АIVт<br>ПК 54.10-3АIVт | 1,6 | ⩾ 1050 | ⩾ 753 | < 1050, но ⩾ 893 |



Инв. подл. | Подпись и дата | Взам. инв. №

Таблица 7

## Проверка жесткости.

| Марка панели | Срок испытания панелей после их изгот. в сутках | Контрольн. нагрузка за вычетом собствен. веса панели, кгс/м² | $\frac{f_{дл.}}{f_{пред.}}$ % | Прогиб от полной контрольн. нагрузки $f_к$, мм | Прогиб $f$ измеренный мм: при котором панели признаются годными | Прогиб $f$ измеренный мм: при котором требуется повторное испытание |
|---|---|---|---|---|---|---|
| ПК 63.18-8АIVТ | 3 | 735 | 86 | 18,3 | ⩽ 20,2 | > 20,2, но ⩽ 20,6 |
| | 7 | 730 | | 16,6 | ⩽ 18,3 | > 18,3, но ⩽ 19,1 |
| | 14 | 726 | | 15,1 | ⩽ 16,6 | > 16,6, но ⩽ 17,4 |
| | 28 | 725 | | 13,2 | ⩽ 14,5 | > 14,5, но ⩽ 15,2 |
| | 100 | 692 | | 10,3 | ⩽ 11,4 | > 11,4, но ⩽ 11,8 |
| ПК 60.18-8АIVТ | 3 | 720 | 81 | 15,2 | ⩽ 18,2 | > 18,2, но ⩽ 19,7 |
| | 7 | 720 | | 14,3 | ⩽ 17,1 | > 17,1, но ⩽ 18,6 |
| | 14 | 718 | | 13,2 | ⩽ 15,9 | > 15,9, но ⩽ 17,2 |
| | 28 | 722 | | 11,6 | ⩽ 14,0 | > 14,0, но ⩽ 15,2 |
| | 100 | 692 | | 9,4 | ⩽ 11,3 | > 11,3, но ⩽ 12,2 |
| ПК 57.18-8АIVТ | 3 | 714 | 66 | 11,2 | ⩽ 13,5 | > 13,5, но ⩽ 14,6 |
| | 7 | 715 | | 10,5 | ⩽ 12,6 | > 12,6, но ⩽ 13,7 |
| | 14 | 715 | | 9,6 | ⩽ 11,5 | > 11,5, но ⩽ 12,5 |
| | 28 | 720 | | 8,4 | ⩽ 10,1 | > 10,1, но ⩽ 10,9 |
| | 100 | 692 | | 6,7 | ⩽ 8,1 | > 8,1, но ⩽ 8,7 |
| ПК 54.18-8АIVТ | 3 | 693 | 60 | 9,0 | ⩽ 10,8 | > 10,8, но ⩽ 11,7 |
| | 7 | 702 | | 8,5 | ⩽ 10,4 | > 10,4, но ⩽ 11,0 |
| | 14 | 705 | | 7,9 | ⩽ 9,5 | > 9,5, но ⩽ 10,5 |
| | 28 | 711 | | 7,3 | ⩽ 8,8 | > 8,8, но ⩽ 9,5 |
| | 100 | 692 | | 6,2 | ⩽ 7,4 | > 7,4, но ⩽ 8,1 |
| ПК 51.18-8АIVТ | 3 | 693 | 50 | 6,5 | ⩽ 7,8 | > 7,8, но ⩽ 8,4 |
| | 7 | 698 | | 6,0 | ⩽ 7,2 | > 7,2 но ⩽ 7,8 |
| | 14 | 702 | | 5,6 | ⩽ 6,7 | > 6,7, но ⩽ 7,3 |
| | 28 | 712 | | 5,1 | ⩽ 6,1 | > 6,1, но ⩽ 6,6 |
| | 100 | 692 | | 4,1 | ⩽ 4,9 | > 4,9, но ⩽ 5,3 |

| Марка панели | Срок испытания панелей после их изгот. в сутках | Контрольная нагрузка за вычетом собствен. веса панели, кгс/м² | $\frac{f_{дл.}}{f_{пред.}}$ % | Прогиб от полной контрольн. нагрузки $f_к$, мм | Прогиб $f$ измеренный мм: при котором панели признаются годными | Прогиб $f$ измеренный мм: при котором требуется повторное испытание |
|---|---|---|---|---|---|---|
| ПК 48.18-8АIVТ | 3 | 692 | 43 | 5,2 | ⩽ 6,2 | > 6,2, но ⩽ 6,8 |
| | 7 | 692 | | 4,7 | ⩽ 5,6 | > 5,6, но ⩽ 6,1 |
| | 14 | 695 | | 4,3 | ⩽ 5,2 | > 5,2, но ⩽ 5,6 |
| | 28 | 711 | | 3,8 | ⩽ 4,5 | > 4,5, но ⩽ 4,9 |
| | 100 | 692 | | 3,1 | ⩽ 3,7 | > 3,7, но ⩽ 4,0 |
| ПК 63.18-6АIVТ | 3 | 532 | 76 | 12,8 | ⩽ 15,4 | > 15,4, но ⩽ 16,6 |
| | 7 | 534 | | 12,1 | ⩽ 14,5 | > 14,5, но ⩽ 15,7 |
| | 14 | 533 | | 11,2 | ⩽ 13,5 | > 13,5, но ⩽ 14,6 |
| | 28 | 538 | | 9,8 | ⩽ 11,8 | > 11,8, но ⩽ 12,7 |
| | 100 | 518 | | 8,0 | ⩽ 9,6 | > 9,6, но ⩽ 10,4 |
| ПК 60.18-6АIVТ | 3 | 526 | 63 | 10,1 | ⩽ 12,1 | > 12,1, но ⩽ 13,1 |
| | 7 | 529 | | 9,5 | ⩽ 11,4 | > 11,4, но ⩽ 12,4 |
| | 14 | 530 | | 8,7 | ⩽ 10,4 | > 10,4, но ⩽ 11,3 |
| | 28 | 536 | | 7,9 | ⩽ 9,5 | > 9,5, но ⩽ 10,3 |
| | 100 | 518 | | 6,4 | ⩽ 7,7 | > 7,7, но ⩽ 8,4 |
| ПК 57.18-6АIVТ | 3 | 518 | 60 | 8,4 | ⩽ 10,1 | > 10,1, но ⩽ 10,9 |
| | 7 | 518 | | 8,0 | ⩽ 9,6 | > 9,6, но ⩽ 10,4 |
| | 14 | 525 | | 7,5 | ⩽ 9,0 | > 9,0, но ⩽ 9,8 |
| | 28 | 535 | | 7,1 | ⩽ 8,5 | > 8,5, но ⩽ 9,2 |
| | 100 | 518 | | 5,9 | ⩽ 7,1 | > 7,1, но ⩽ 7,7 |
| ПК 54.18-6АIVТ | 3 | 518 | 51 | 6,7 | ⩽ 8,1 | > 8,1, но ⩽ 8,7 |
| | 7 | 518 | | 6,1 | ⩽ 7,3 | > 7,3, но ⩽ 7,9 |
| | 14 | 521 | | 5,7 | ⩽ 6,8 | > 6,8, но ⩽ 7,4 |
| | 28 | 533 | | 5,3 | ⩽ 6,3 | > 6,3, но ⩽ 6,9 |
| | 100 | 518 | | 4,6 | ⩽ 5,5 | > 5,5, но ⩽ 6,0 |

Инв. № подл. | Подпись и дата | Взам. инв. №

ПРОДОЛЖЕНИЕ ТАБЛ. 7

| Марка панели | Срок испытания панелей после их изгот. в сутках | Контрольн. нагрузка за вычетом собственн. веса панели, кгс/м² | $f_{дл}/f_{пред}$, % | Прогиб от полной контрольн. нагрузки $f_к$, мм | Прогиб $f$ измеренный, мм: при котором панели признаются годными | Прогиб $f$ измеренный, мм: при котором требуется повторное испытание |
|---|---|---|---|---|---|---|
| ПК 51.18-6АIVТ | 3 | 518 | 35 | 4,1 | ⩽ 4,9 | > 4,9, НО ⩽ 5,3 |
| | 7 | 518 | | 3,6 | ⩽ 4,3 | > 4,3, НО ⩽ 4,7 |
| | 14 | 519 | | 3,2 | ⩽ 3,8 | > 3,8, НО ⩽ 4,2 |
| | 28 | 531 | | 2,9 | ⩽ 3,5 | > 3,5, НО ⩽ 3,8 |
| | 100 | 518 | | 2,2 | ⩽ 2,6 | > 2,6, НО ⩽ 2,9 |
| ПК 48.18-6АIVТ | 3 | 518 | 34 | 3,4 | ⩽ 4,1 | > 4,1, НО ⩽ 4,4 |
| | 7 | 518 | | 3,0 | ⩽ 3,6 | > 3,6, НО ⩽ 3,9 |
| | 14 | 518 | | 2,4 | ⩽ 2,9 | > 2,9, НО ⩽ 3,1 |
| | 28 | 530 | | 1,9 | ⩽ 2,3 | > 2,3, НО ⩽ 2,5 |
| | 100 | 518 | | 1,5 | ⩽ 1,8 | > 1,8, НО ⩽ 2,0 |
| ПК 63.18-4АIVТ | 3 | 374 | 68 | 9,7 | ⩽ 11,7 | > 11,7, НО ⩽ 12,6 |
| | 7 | 374 | | 9,1 | ⩽ 10,9 | > 10,9, НО ⩽ 11,8 |
| | 14 | 378 | | 8,7 | ⩽ 10,5 | > 10,5, НО ⩽ 11,3 |
| | 28 | 386 | | 8,3 | ⩽ 10,0 | > 10,0, НО ⩽ 10,8 |
| | 100 | 374 | | 7,1 | ⩽ 8,7 | > 8,7, НО ⩽ 9,3 |
| ПК 60.18-4АIVТ | 3 | 374 | 53 | 6,8 | ⩽ 8,2 | > 8,2, НО ⩽ 8,9 |
| | 7 | 374 | | 6,0 | ⩽ 7,2 | > 7,2, НО ⩽ 8,4 |
| | 14 | 377 | | 5,7 | ⩽ 6,9 | > 6,9, НО ⩽ 7,4 |
| | 28 | 384 | | 5,2 | ⩽ 6,2 | > 6,2, НО ⩽ 6,8 |
| | 100 | 374 | | 4,4 | ⩽ 5,3 | > 5,3, НО ⩽ 5,7 |
| ПК 57.18-4АIVТ | 3 | 374 | 48 | 5,9 | ⩽ 7,1 | > 7,1, НО ⩽ 7,7 |
| | 7 | 374 | | 5,3 | ⩽ 6,4 | > 6,4, НО ⩽ 6,9 |
| | 14 | 374 | | 4,8 | ⩽ 5,8 | > 5,8, НО ⩽ 6,2 |
| | 28 | 384 | | 4,4 | ⩽ 5,3 | > 5,3, НО ⩽ 5,7 |
| | 100 | 374 | | 3,8 | ⩽ 4,6 | > 4,6, НО ⩽ 4,9 |
| ПК 54.18-4АIVТ | 3 | 374 | 41 | 4,2 | ⩽ 5,1 | > 5,1, НО ⩽ 5,5 |
| | 7 | 374 | | 3,5 | ⩽ 4,2 | > 4,2, НО ⩽ 4,5 |
| | 14 | 374 | | 3,2 | ⩽ 3,8 | > 3,8, НО ⩽ 4,2 |
| | 28 | 383 | | 3,0 | ⩽ 3,6 | > 3,6, НО ⩽ 3,9 |
| | 100 | 374 | | 2,9 | ⩽ 3,5 | > 3,5, НО ⩽ 3,7 |
| ПК 51.18-4АIVТ | 3 | 374 | 30 | 3,2 | ⩽ 3,8 | > 3,8, НО ⩽ 4,2 |
| | 7 | 374 | | 3,0 | ⩽ 3,6 | > 3,6, НО ⩽ 3,9 |
| | 14 | 374 | | 2,8 | ⩽ 3,3 | > 3,3, НО ⩽ 3,6 |
| | 28 | 381 | | 2,5 | ⩽ 3,0 | > 3,0, НО ⩽ 3,2 |
| | 100 | 374 | | 2,2 | ⩽ 2,6 | > 2,6, НО ⩽ 2,8 |
| ПК 48.18-4АIVТ | 3 | 374 | 14 | 2,2 | ⩽ 2,6 | > 2,6, НО ⩽ 2,9 |
| | 7 | 374 | | 2,1 | ⩽ 2,5 | > 2,5, НО ⩽ 2,7 |
| | 14 | 374 | | 2,0 | ⩽ 2,4 | > 2,4, НО ⩽ 2,6 |
| | 28 | 383 | | 1,9 | ⩽ 2,3 | > 2,3, НО ⩽ 2,5 |
| | 100 | 374 | | 1,8 | ⩽ 2,1 | > 2,1, НО ⩽ 2,3 |
| ПК 63.18-3АIVТ | 3 | 253 | 67 | 6,2 | ⩽ 7,5 | > 7,5, НО ⩽ 8,1 |
| | 7 | 253 | | 5,6 | ⩽ 6,7 | > 6,7, НО ⩽ 7,3 |
| | 14 | 253 | | 5,1 | ⩽ 6,1 | > 6,1, НО ⩽ 6,6 |
| | 28 | 258 | | 4,7 | ⩽ 5,7 | > 5,7, НО ⩽ 6,1 |
| | 100 | 253 | | 4,1 | ⩽ 4,9 | > 4,9, НО ⩽ 5,3 |
| ПК 60.18-3АIVТ | 3 | 253 | 47 | 4,4 | ⩽ 5,3 | > 5,3, НО ⩽ 5,7 |
| | 7 | 253 | | 3,7 | ⩽ 4,5 | > 4,5, НО ⩽ 4,9 |
| | 14 | 253 | | 3,1 | ⩽ 3,7 | > 3,7, НО ⩽ 4,0 |
| | 28 | 258 | | 2,9 | ⩽ 3,5 | > 3,5, НО ⩽ 3,8 |
| | 100 | 253 | | 2,8 | ⩽ 3,4 | > 3,4, НО ⩽ 3,7 |

Инв. № подл. | Подпись и дата | Взам. инв. №

Продолжение табл. 7

| Марка панели | Срок испытания панелей после их изгот. в сутках | Контрольн. нагрузка за вычетом собствен. веса панели, кгс/м² | $f_{дл}/f_{пред}$ % | Прогиб от полной контрольн. нагрузки $f_к$, мм | Прогиб $f$ измеренный, мм: при котором панели признаются годными | Прогиб $f$ измеренный, мм: при котором требуется повторное испытание |
|---|---|---|---|---|---|---|
| ПК 57.18-3АIVТ | 3 | 253 | 46 | 3,1 | ⩽ 3,7 | > 3,7 , но ⩽ 4,0 |
| | 7 | 253 | | 3,0 | ⩽ 3,6 | > 3,6 , но ⩽ 3,9 |
| | 14 | 253 | | 2,9 | ⩽ 3,5 | > 3,5 , но ⩽ 3,7 |
| | 28 | 259 | | 2,7 | ⩽ 3,2 | > 3,2 , но ⩽ 3,5 |
| | 100 | 253 | | 2,5 | ⩽ 3,0 | > 3,0 , но ⩽ 3,2 |
| ПК 54.18-3АIVТ | 3 | 253 | 19 | 2,4 | ⩽ 2,8 | > 2,8 , но ⩽ 3,1 |
| | 7 | 253 | | 2,2 | ⩽ 2,6 | > 2,6 , но ⩽ 2,8 |
| | 14 | 253 | | 2,1 | ⩽ 2,5 | > 2,5 , но ⩽ 2,7 |
| | 28 | 257 | | 2,0 | ⩽ 2,4 | > 2,4 , но ⩽ 2,6 |
| | 100 | 253 | | 1,9 | ⩽ 2,3 | > 2,3 , но ⩽ 2,5 |
| ПК 51.18-3АIVТ | 3 | 253 | 16 | 1,9 | ⩽ 2,3 | > 2,3 , но ⩽ 2,5 |
| | 7 | 253 | | 1,8 | ⩽ 2,2 | > 2,2 , но ⩽ 2,3 |
| | 14 | 253 | | 1,7 | ⩽ 2,1 | > 2,1 , но ⩽ 2,2 |
| | 28 | 257 | | 1,6 | ⩽ 1,9 | > 1,9 , но ⩽ 2,1 |
| | 100 | 253 | | 1,5 | ⩽ 1,8 | > 1,8 , но ⩽ 2,0 |
| ПК 48.18-3АIVТ | 3 | 253 | 13 | 1,5 | ⩽ 1,8 | > 1,8 , но ⩽ 2,0 |
| | 7 | 253 | | 1,4 | ⩽ 1,7 | > 1,7 , но ⩽ 1,8 |
| | 14 | 253 | | 1,3 | ⩽ 1,6 | > 1,6 , но ⩽ 1,7 |
| | 28 | 257 | | 1,2 | ⩽ 1,4 | > 1,4 , но ⩽ 1,6 |
| | 100 | 253 | | 1,2 | ⩽ 1,4 | > 1,4 , но ⩽ 1,6 |
| ПК 63.15-8АIVТ | 3 | 731 | 85 | 17,9 | ⩽ 19,7 | > 19,7 , но ⩽ 20,6 |
| | 7 | 730 | | 16,4 | ⩽ 18,1 | > 18,1 , но ⩽ 18,8 |
| | 14 | 726 | | 15,0 | ⩽ 16,5 | > 16,5 , но ⩽ 17,3 |
| | 28 | 727 | | 13,2 | ⩽ 14,5 | > 14,5 , но ⩽ 15,2 |
| | 100 | 696 | | 10,5 | ⩽ 11,6 | > 11,6 , но ⩽ 12,1 |
| ПК 60.15-8АIVТ | 3 | 720 | 83 | 15,2 | ⩽ 18,3 | > 18,3 , но ⩽ 19,8 |
| | 7 | 721 | | 14,3 | ⩽ 17,2 | > 17,2 , но ⩽ 18,6 |
| | 14 | 720 | | 13,3 | ⩽ 16,0 | > 16,0 , но ⩽ 17,3 |
| | 28 | 723 | | 11,8 | ⩽ 14,2 | > 14,2 , но ⩽ 15,3 |
| | 100 | 696 | | 9,8 | ⩽ 11,8 | > 11,8 , но ⩽ 12,7 |
| ПК 57.15-8АIVТ | 3 | 710 | 70 | 11,7 | ⩽ 14,0 | > 14,0 , но ⩽ 15,2 |
| | 7 | 713 | | 11,1 | ⩽ 13,3 | > 13,3 , но ⩽ 14,4 |
| | 14 | 713 | | 10,1 | ⩽ 12,1 | > 12,1 , но ⩽ 13,1 |
| | 28 | 722 | | 9,3 | ⩽ 11,2 | > 11,2 , но ⩽ 12,1 |
| | 100 | 696 | | 7,7 | ⩽ 9,3 | > 9,3 , но ⩽ 10,0 |
| ПК 54.15-8АIVТ | 3 | 700 | 67 | 8,9 | ⩽ 10,7 | > 10,7 , но ⩽ 11,5 |
| | 7 | 705 | | 8,4 | ⩽ 10,1 | > 10,1 , но ⩽ 10,9 |
| | 14 | 708 | | 7,7 | ⩽ 9,2 | > 9,2 , но ⩽ 10,0 |
| | 28 | 719 | | 7,1 | ⩽ 8,5 | > 8,5 , но ⩽ 9,2 |
| | 100 | 696 | | 5,8 | ⩽ 7,0 | > 7,0 , но ⩽ 7,6 |
| ПК 51.15-8АIVТ | 3 | 696 | 54 | 6,9 | ⩽ 8,3 | > 8,3 , но ⩽ 9,0 |
| | 7 | 697 | | 6,4 | ⩽ 7,7 | > 7,7 , но ⩽ 8,3 |
| | 14 | 701 | | 6,0 | ⩽ 7,2 | > 7,2 , но ⩽ 7,8 |
| | 28 | 715 | | 5,5 | ⩽ 6,6 | > 6,6 , но ⩽ 7,2 |
| | 100 | 696 | | 4,6 | ⩽ 5,5 | > 5,5 , но ⩽ 6,0 |
| ПК 48.15-8АIVТ | 3 | 696 | 41 | 4,8 | ⩽ 5,7 | > 5,7 , но ⩽ 6,2 |
| | 7 | 696 | | 4,3 | ⩽ 5,2 | > 5,2 , но ⩽ 5,6 |
| | 14 | 700 | | 3,9 | ⩽ 4,7 | > 4,7 , но ⩽ 5,1 |
| | 28 | 714 | | 3,5 | ⩽ 4,2 | > 4,2 , но ⩽ 4,6 |
| | 100 | 696 | | 2,9 | ⩽ 3,5 | > 3,5 , но ⩽ 3,8 |

Инв. № подл. | Подпись и дата | Взам. инв. №

ПРОДОЛЖЕНИЕ ТАБЛ. 7

| Марка панели | Срок испытания панелей после их изгот. в сутках | Контрольн. нагрузка за вычетом собственн. веса панели, кгс/м² | $f_{дл.}/f_{пред}$ % | Прогиб от полной контрольн. нагрузки $f_к$, мм | Прогиб $f$ измеренный, мм: при котором панели признаются годными | Прогиб $f$ измеренный, мм: при котором требуется повторное испытание |
|---|---|---|---|---|---|---|
| ПК 63.15-6АIVТ | 3 | 530 | 77 | 13,4 | ≤ 16,1 | > 16,1 , но ≤ 17,4 |
| | 7 | 531 | | 12,7 | ≤ 15,2 | > 15,2 , но ≤ 16,5 |
| | 14 | 532 | | 11,7 | ≤ 14,0 | > 14,0 , но ≤ 15,2 |
| | 28 | 538 | | 10,8 | ≤ 12,9 | > 12,9 , но ≤ 14,1 |
| | 100 | 521 | | 9,1 | ≤ 10,9 | > 10,9 , но ≤ 11,8 |
| ПК 60.15-6АIVТ | 3 | 526 | 62 | 9,6 | ≤ 11,5 | > 11,5 , но ≤ 12,5 |
| | 7 | 530 | | 9,0 | ≤ 10,8 | > 10,8 , но ≤ 11,7 |
| | 14 | 531 | | 8,4 | ≤ 10,1 | > 10,1 , но ≤ 10,9 |
| | 28 | 537 | | 7,4 | ≤ 8,9 | > 8,9 , но ≤ 9,6 |
| | 100 | 521 | | 6,1 | ≤ 7,3 | > 7,3 , но ≤ 7,9 |
| ПК 57.15-6АIVТ | 3 | 521 | 55 | 7,8 | ≤ 9,4 | > 9,4 , но ≤ 10,2 |
| | 7 | 523 | | 7,3 | ≤ 8,8 | > 8,8 , но ≤ 9,5 |
| | 14 | 526 | | 6,7 | ≤ 8,0 | > 8,0 , но ≤ 8,7 |
| | 28 | 535 | | 6,2 | ≤ 7,4 | > 7,4 , но ≤ 8,1 |
| | 100 | 521 | | 5,2 | ≤ 6,2 | > 6,2 , но ≤ 6,8 |
| ПК 54.15-6АIVТ | 3 | 521 | 49 | 6,2 | ≤ 7,5 | > 7,5 , но ≤ 8,1 |
| | 7 | 521 | | 5,5 | ≤ 6,6 | > 6,6 , но ≤ 7,2 |
| | 14 | 524 | | 5,1 | ≤ 6,1 | > 6,1 , но ≤ 6,6 |
| | 28 | 536 | | 4,7 | ≤ 5,6 | > 5,6 , но ≤ 6,1 |
| | 100 | 521 | | 3,9 | ≤ 4,7 | > 4,7 , но ≤ 5.1 |
| ПК 51.15-6АIVТ | 3 | 521 | 36 | 4,1 | ≤ 4,9 | > 4,9 , но ≤ 5,3 |
| | 7 | 521 | | 3,6 | ≤ 4,3 | > 4,3 , но ≤ 4,7 |
| | 14 | 521 | | 3,1 | ≤ 3,7 | > 3,7 , но ≤ 4,0 |
| | 28 | 534 | | 2,7 | ≤ 3,2 | > 3,2 , но ≤ 3,5 |
| | 100 | 521 | | 2,1 | ≤ 2,5 | > 2,5 , но ≤ 2,7 |

| Марка панели | Срок испытания панелей после их изготов. в сутках | Контрольная нагрузка за вычетом собственн. веса панели, кгс/м² | $f_{дл.}/f_{пред}$ % | Прогиб от полной контрольн. нагрузки $f_к$, мм | Прогиб $f$ измеренный, мм: при котором панели признаются годными | Прогиб $f$ измеренный, мм: при котором требуется повторное испытание |
|---|---|---|---|---|---|---|
| ПК 48.15-6АIVТ | 3 | 521 | 20 | 3,1 | ≤ 3,7 | > 3,7 , но ≤ 4,0 |
| | 7 | 521 | | 2,9 | ≤ 3,5 | > 3,5 , но ≤ 3,8 |
| | 14 | 521 | | 2,7 | ≤ 3,2 | > 3,2 , но ≤ 3,5 |
| | 28 | 531 | | 2,5 | ≤ 3,0 | > 3,0 , но ≤ 3,3 |
| | 100 | 521 | | 2,4 | ≤ 2,9 | > 2,9 , но ≤ 3,1 |
| ПК 63.15-4АIVТ | 3 | 377 | 60 | 8,8 | ≤ 10,6 | > 10,6 , но ≤ 11,4 |
| | 7 | 378 | | 8,3 | ≤ 10,0 | > 10,0 , но ≤ 10,8 |
| | 14 | 380 | | 7,6 | ≤ 9,1 | > 9,1 , но ≤ 9,9 |
| | 28 | 388 | | 7,2 | ≤ 8,7 | > 8,7 , но ≤ 9,3 |
| | 100 | 377 | | 6,2 | ≤ 7,5 | > 7,5 , но ≤ 8,1 |
| ПК 60.15-4АIVТ | 3 | 377 | 55 | 6,9 | ≤ 8,3 | > 8,3 , но ≤ 9,0 |
| | 7 | 377 | | 6,3 | ≤ 7,6 | > 7,6 , но ≤ 8,2 |
| | 14 | 378 | | 5,8 | ≤ 7,0 | > 7,0 , но ≤ 7,6 |
| | 28 | 386 | | 5,4 | ≤ 6,5 | > 6,5 , но ≤ 7,0 |
| | 100 | 377 | | 4,6 | ≤ 5,5 | > 5,5 , но ≤ 6,0 |
| ПК 57.15-4АIVТ | 3 | 377 | 50 | 5,7 | ≤ 6,8 | > 6,8 , но ≤ 7,4 |
| | 7 | 377 | | 5,2 | ≤ 6,3 | > 6,3 , но ≤ 6,8 |
| | 14 | 377 | | 4,7 | ≤ 5,6 | > 5,6 , но ≤ 6,1 |
| | 28 | 386 | | 4,4 | ≤ 5,3 | > 5,3 , но ≤ 5,7 |
| | 100 | 377 | | 3,7 | ≤ 4,5 | > 4,5 , но ≤ 4,8 |
| ПК 54.15-4АIVТ | 3 | 377 | 35 | 3,9 | ≤ 4,7 | > 4,7 , но ≤ 5,1 |
| | 7 | 377 | | 3,3 | ≤ 4,0 | > 4,0 , но ≤ 4,3 |
| | 14 | 377 | | 2,9 | ≤ 3,5 | > 3,5 , но ≤ 3,8 |
| | 28 | 386 | | 2,9 | ≤ 3,5 | > 3,5 , но ≤ 3,8 |
| | 100 | 377 | | 2,8 | ≤ 3,4 | > 3,4 , но ≤ 3,7 |

Инв. № подл. | Подпись и дата | Взам. инв. №

ПРОДОЛЖЕНИЕ ТАБЛ. 7

| Марка панели | Срок испытания панелей после их изгот. в сутках | Контрольн. нагрузка за вычетом собственн. веса панели, кгс/м² | $f_{дл}/f_{пред}$, % | Прогиб от полной контрольн. нагрузки $f_к$, мм | Прогиб $f$ измеренный, мм: при котором панели признаются годными. | Прогиб $f$ измеренный, мм: при котором требуется повторное испытание. |
|---|---|---|---|---|---|---|
| ПК 51.15-4АIVТ | 3 | 377 | 28 | 3,2 | ⩽ 3,8 | > 3,8 , но ⩽ 4,2 |
| | 7 | 377 | | 3,0 | ⩽ 3,6 | > 3,6 , но ⩽ 3,9 |
| | 14 | 377 | | 2,8 | ⩽ 3,4 | > 3,4 , но ⩽ 3,6 |
| | 28 | 384 | | 2,5 | ⩽ 3,0 | > 3,0 , но < 3,2 |
| | 100 | 377 | | 2,2 | ⩽ 2,6 | > 2,6 , но ⩽ 2,9 |
| ПК 48.15-4АIVТ | 3 | 377 | 13 | 2,2 | ⩽ 2,6 | > 2,6 , но ⩽ 2,8 |
| | 7 | 377 | | 2,0 | ⩽ 2,4 | > 2,4 , но ⩽ 2,6 |
| | 14 | 377 | | 2,0 | ⩽ 2,4 | > 2,4 , но ⩽ 2,6 |
| | 28 | 384 | | 1,8 | ⩽ 2,2 | > 2,2 , но ⩽ 2,3 |
| | 100 | 377 | | 1,8 | ⩽ 2,2 | > 2,2 , но ⩽ 2,3 |
| ПК 63.15-3АIVТ | 3 | 255 | 42 | 5,2 | ⩽ 6,3 | > 6,3 , но ⩽ 6,8 |
| | 7 | 255 | | 4,8 | ⩽ 5,7 | > 5,7 , но ⩽ 6,2 |
| | 14 | 255 | | 4,2 | ⩽ 5,0 | > 5,0 , но ⩽ 5,5 |
| | 28 | 262 | | 3,6 | ⩽ 4,3 | > 4,3 , но ⩽ 4,7 |
| | 100 | 255 | | 3,0 | ⩽ 3,6 | > 3,6 , но ⩽ 3,9 |
| ПК 60.15-3АIVТ | 3 | 255 | 50 | 4,4 | ⩽ 5,3 | > 5,3 , но ⩽ 5,7 |
| | 7 | 255 | | 3,8 | ⩽ 4,5 | > 4,5 , но ⩽ 4,8 |
| | 14 | 255 | | 3,1 | ⩽ 3,7 | > 3,7 , но ⩽ 4,0 |
| | 28 | 260 | | 3,0 | ⩽ 3,6 | > 3,6 , но ⩽ 3,9 |
| | 100 | 255 | | 2,9 | ⩽ 3,5 | > 3,5 , но ⩽ 3,8 |
| ПК 57.15-3АIVТ | 3 | 255 | 47 | 4,1 | ⩽ 4,9 | > 4,9 , но ⩽ 5,3 |
| | 7 | 255 | | 3,6 | ⩽ 4,3 | > 4,3 , но ⩽ 4,7 |
| | 14 | 255 | | 3,0 | ⩽ 3,6 | > 3,6 , но ⩽ 3,9 |
| | 28 | 260 | | 2,7 | ⩽ 3,2 | > 3,2 , но ⩽ 3,5 |
| | 100 | 255 | | 2,6 | ⩽ 3,1 | > 3,1 , но ⩽ 3,4 |
| ПК 54.15-3АIVТ | 3 | 255 | 18 | 2,4 | ⩽ 2,8 | > 2,8 , но < 3,1 |
| | 7 | 255 | | 2,2 | ⩽ 2,6 | > 2,6 , но ⩽ 2,9 |
| | 14 | 255 | | 2,1 | ⩽ 2,5 | > 2,5 , но ⩽ 2,7 |
| | 28 | 260 | | 2,0 | ⩽ 2,4 | > 2,4 , но ⩽ 2,6 |
| | 100 | 255 | | 1,9 | ⩽ 2,3 | > 2,3 , но ⩽ 2,5 |
| ПК 51.15-3АIVТ | 3 | 255 | 14 | 1,9 | ⩽ 2,3 | > 2,3 , но ⩽ 2,5 |
| | 7 | 255 | | 1,7 | ⩽ 2,0 | > 2,0 , но ⩽ 2,2 |
| | 14 | 255 | | 1,7 | ⩽ 2,0 | > 2,0 , но ⩽ 2,2 |
| | 28 | 259 | | 1,5 | ⩽ 1,8 | > 1,8 , но ⩽ 2,0 |
| | 100 | 255 | | 1,5 | ⩽ 1,8 | > 1,8 , но ⩽ 2,0 |
| ПК 63.12-8АIVТ | 3 | 744 | 83 | 18,3 | ⩽ 22,0 | > 22 , но ⩽ 23,8 |
| | 7 | 742 | | 16,6 | ⩽ 20,0 | > 20 , но ⩽ 21,6 |
| | 14 | 736 | | 15,0 | ⩽ 18,0 | > 18 , но ⩽ 19,5 |
| | 28 | 736 | | 13,1 | ⩽ 15,7 | > 15,7 , но ⩽ 17,0 |
| | 100 | 700 | | 10,1 | ⩽ 12,1 | > 12,1 , но ⩽ 13,1 |
| ПК 60.12-8АIVТ | 3 | 734 | 75 | 14,5 | ⩽ 17,4 | > 17,4 , но ⩽ 18,8 |
| | 7 | 734 | | 13,6 | ⩽ 16,3 | > 16,3 , но ⩽ 17,7 |
| | 14 | 729 | | 12,4 | ⩽ 14,9 | > 14,9 , но ⩽ 16,1 |
| | 28 | 730 | | 10,9 | ⩽ 13,1 | > 13,1 , но ⩽ 14,2 |
| | 100 | 700 | | 8,3 | ⩽ 10,0 | > 10,0 , но ⩽ 10,8 |
| ПК 57.12-8АIVТ | 3 | 721 | 68 | 11,7 | ⩽ 14,0 | > 14,0 , но ⩽ 15,2 |
| | 7 | 722 | | 11,0 | ⩽ 13,2 | > 13,2 , но ⩽ 14,3 |
| | 14 | 721 | | 10,2 | ⩽ 12,3 | > 12,3 , но ⩽ 13,3 |
| | 28 | 727 | | 8,9 | ⩽ 10,7 | > 10,7 , но ⩽ 11,6 |
| | 100 | 700 | | 7,1 | ⩽ 8,5 | > 8,5 , но ⩽ 9,2 |

Инв. № подл. | Подпись и дата | Взам. инв. №

Продолжение табл. 7

| Марка панели | Срок испытания панелей после их изгот. в сутках. | Контрольн. нагрузка за вычетом собственн. веса панели, кгс/м² | $f_{дл}/f_{пред}$ % | Прогиб от полной контрольн. нагрузки $f_к$, мм | Прогиб $f$ измеренный, мм: при котором панели признаются годными. | Прогиб $f$ измеренный, мм: при котором требуется повторное испытание. |
|---|---|---|---|---|---|---|
| ПК 54.12-8АIVТ | 3 | 708 | 65 | 9,7 | ≤ 11,6 | > 11,6, но ≤ 12,6 |
| | 7 | 712 | | 9,2 | ≤ 11,1 | > 11,1, но ≤ 12,0 |
| | 14 | 714 | | 8,7 | ≤ 10,4 | > 10,4, но ≤ 11,3 |
| | 28 | 724 | | 8,0 | ≤ 9,6 | > 9,6, но ≤ 10,4 |
| | 100 | 700 | | 6,6 | ≤ 7,9 | > 7,9, но ≤ 8,6 |
| ПК 51.12-8АIVТ | 3 | 704 | 50 | 6,6 | ≤ 7,9 | > 7,9, но ≤ 8,6 |
| | 7 | 710 | | 6,1 | ≤ 7,3 | > 7,3, но ≤ 7,9 |
| | 14 | 712 | | 5,6 | ≤ 6,7 | > 6,7, но ≤ 7,3 |
| | 28 | 720 | | 5,1 | ≤ 6,1 | > 6,1, но ≤ 6,6 |
| | 100 | 700 | | 4,1 | ≤ 4,9 | > 4,9, но ≤ 5,3 |
| ПК 48.12-8АIVТ | 3 | 700 | 45 | 5,4 | ≤ 6,5 | > 6,5, но ≤ 7,0 |
| | 7 | 700 | | 4,9 | ≤ 5,9 | > 5,9, но ≤ 6,3 |
| | 14 | 704 | | 4,5 | ≤ 5,4 | > 5,4, но ≤ 5,9 |
| | 28 | 718 | | 4,1 | ≤ 4,9 | > 4,9, но ≤ 5,3 |
| | 100 | 700 | | 3,4 | ≤ 4,1 | > 4,1, но ≤ 4,4 |
| ПК 63.12-6АIVТ | 3 | 555 | 47 | 9,5 | ≤ 11,4 | > 11,4, но ≤ 12,3 |
| | 7 | 553 | | 8,2 | ≤ 9,8 | > 9,8, но ≤ 10,7 |
| | 14 | 550 | | 7,0 | ≤ 8,4 | > 8,4, но ≤ 9,1 |
| | 28 | 550 | | 5,1 | ≤ 6,1 | > 6,1, но ≤ 6,6 |
| | 100 | 526 | | 2,7 | ≤ 3,2 | > 3,2, но ≤ 3,5 |
| ПК 60.12-6АIVТ | 3 | 535 | 63 | 10,8 | ≤ 13,0 | > 13,0, но ≤ 14,0 |
| | 7 | 538 | | 10,2 | ≤ 12,3 | > 12,3, но ≤ 13,3 |
| | 14 | 539 | | 9,3 | ≤ 11,1 | > 11,1, но ≤ 12,1 |
| | 28 | 543 | | 8,4 | ≤ 10,1 | > 10,1, но ≤ 10,9 |
| | 100 | 526 | | 6,8 | ≤ 8,3 | > 8,3, но ≤ 8,9 |

| Марка панели | Срок испытания панелей после их изгот. в сутках. | Контрольная нагрузка за вычетом собственн. веса панели, кгс/м² | $f_{дл}/f_{пред}$ % | Прогиб от полной контрольн. нагрузки $f_к$, мм | Прогиб $f$ измеренный, мм: при котором панели признаются годными. | Прогиб $f$ измеренный, мм: при котором требуется повторное испытание. |
|---|---|---|---|---|---|---|
| ПК 57.12-6АIVТ | 3 | 527 | 59 | 8,4 | ≤ 10,1 | > 10,1, но ≤ 10,9 |
| | 7 | 530 | | 7,9 | ≤ 9,5 | > 9,5, но ≤ 10,3 |
| | 14 | 534 | | 7,4 | ≤ 8,9 | > 8,9, но ≤ 9,6 |
| | 28 | 542 | | 6,9 | ≤ 8,3 | > 8,3, но ≤ 9,0 |
| | 100 | 526 | | 5,7 | ≤ 6,9 | > 6,9, но ≤ 7,4 |
| ПК 54.12-6АIVТ | 3 | 526 | 47 | 6,0 | ≤ 7,2 | > 7,2, но ≤ 7,8 |
| | 7 | 527 | | 5,4 | ≤ 6,5 | > 6,5, но ≤ 7,0 |
| | 14 | 531 | | 5,0 | ≤ 6,0 | > 6,0, но ≤ 6,5 |
| | 28 | 541 | | 4,6 | ≤ 5,5 | > 5,5, но ≤ 6,0 |
| | 100 | 526 | | 3,7 | ≤ 4,4 | > 4,4, но ≤ 4,8 |
| ПК 51.12-6АIVТ | 3 | 526 | 49 | 6,0 | ≤ 7,2 | > 7,2, но ≤ 7,8 |
| | 7 | 527 | | 5,5 | ≤ 6,6 | > 6,6, но ≤ 7,2 |
| | 14 | 530 | | 5,1 | ≤ 6,1 | > 6,1, но ≤ 6,6 |
| | 28 | 540 | | 4,6 | ≤ 5,5 | > 5,5, но ≤ 6,0 |
| | 100 | 526 | | 3,7 | ≤ 4,4 | > 4,4, но ≤ 4,8 |
| ПК 48.12-6АIVТ | 3 | 526 | 28 | 2,9 | ≤ 3,5 | > 3,5, но ≤ 3,8 |
| | 7 | 526 | | 2,9 | ≤ 3,5 | > 3,5, но ≤ 3,8 |
| | 14 | 526 | | 2,7 | ≤ 3,2 | > 3,2, но ≤ 3,5 |
| | 28 | 540 | | 2,5 | ≤ 3,0 | > 3,0, но ≤ 3,3 |
| | 100 | 526 | | 2,5 | ≤ 3,0 | > 3,0, но ≤ 3,3 |
| ПК 63.12-4АIVТ | 3 | 394 | 32 | 6,1 | ≤ 7,3 | > 7,3, но ≤ 7,9 |
| | 7 | 396 | | 5,3 | ≤ 6,4 | > 6,4, но ≤ 6,9 |
| | 14 | 394 | | 4,5 | ≤ 5,4 | > 5,4, но ≤ 5,8 |
| | 28 | 400 | | 3,4 | ≤ 4,1 | > 4,1, но ≤ 4,4 |
| | 100 | 384 | | 2,0 | ≤ 2,4 | > 2,4, но ≤ 2,6 |

Инв. № подл. | Подпись и дата | Взам. инв. №

Продолжение табл.7

| Марка панели | Срок испытания панелей после их изгот. в сутках | Контрольн. нагрузка за вычетом собствен. веса панели, кгс/м² | $f_{дл.}/f_{пред}$ % | Прогиб от полной контрольн. нагрузки $f_к$, мм | Прогиб $f$ измеренный, мм: при котором панели признаются годными | Прогиб $f$ измеренный, мм: при котором требуется повторное испытание |
|---|---|---|---|---|---|---|
| ПК 60.12-4АIVТ | 3 | 384 | 53 | 6,5 | ≤ 7,8 | > 7,8 ,но ≤ 8,5 |
| | 7 | 384 | | 5,9 | ≤ 7,1 | > 7,1 ,но ≤ 7,7 |
| | 14 | 385 | | 5,6 | ≤ 6,7 | > 6,7 ,но ≤ 7,3 |
| | 28 | 394 | | 5,1 | ≤ 6,1 | > 6,1 ,но ≤ 6,6 |
| | 100 | 384 | | 4,2 | ≤ 5,1 | > 5,1 ,но ≤ 5,5 |
| ПК 57.12-4АIVТ | 3 | 384 | 43 | 5,1 | ≤ 6,1 | > 6,1 ,но ≤ 6,6 |
| | 7 | 384 | | 4,5 | ≤ 5,4 | > 5,4 ,но ≤ 5,8 |
| | 14 | 385 | | 4,0 | ≤ 4,8 | > 4,8 ,но ≤ 5,2 |
| | 28 | 393 | | 3,7 | ≤ 4,5 | > 4,5 ,но ≤ 4,8 |
| | 100 | 384 | | 3,0 | ≤ 3,6 | > 3,6 ,но ≤ 3,9 |
| ПК 54.12-4АIVТ | 3 | 384 | 34 | 3,8 | ≤ 4,6 | > 4,6 ,но ≤ 4,9 |
| | 7 | 384 | | 3,2 | ≤ 3,8 | > 3,8 ,но ≤ 4,2 |
| | 14 | 384 | | 3,2 | ≤ 3,8 | > 3,8 ,но ≤ 4,2 |
| | 28 | 392 | | 3,1 | ≤ 3,7 | > 3,7 ,но ≤ 4,0 |
| | 100 | 384 | | 2,9 | ≤ 3,5 | > 3,5 ,но ≤ 3,8 |
| ПК 51.12-4АIVТ | 3 | 384 | 24 | 2,7 | ≤ 3,2 | > 3,2 ,но ≤ 3,5 |
| | 7 | 384 | | 2,7 | ≤ 3,2 | > 3,2 ,но ≤ 3,5 |
| | 14 | 384 | | 2,5 | ≤ 3,0 | > 3,0 ,но ≤ 3,2 |
| | 28 | 391 | | 2,4 | ≤ 2,9 | > 2,9 ,но ≤ 3,1 |
| | 100 | 384 | | 2,3 | ≤ 2,8 | > 2,8 ,но ≤ 3,0 |
| ПК 48.12-4АIVТ | 3 | 384 | 14 | 2,3 | ≤ 2,8 | > 2,8 ,но ≤ 3,0 |
| | 7 | 384 | | 2,1 | ≤ 2,5 | > 2,5 ,но ≤ 2,7 |
| | 14 | 384 | | 2,0 | ≤ 2,4 | > 2,4 ,но ≤ 2,6 |
| | 28 | 391 | | 1,9 | ≤ 2,3 | > 2,3 ,но ≤ 2,5 |
| | 100 | 384 | | 1,8 | ≤ 2,1 | > 2,1 ,но ≤ 2,3 |
| ПК 63.12-3АIVТ | 3 | 259 | 26 | 4,5 | ≤ 5,4 | > 5,4 ,но ≤ 5,9 |
| | 7 | 260 | | 4,3 | ≤ 5,2 | > 5,2 ,но ≤ 5,6 |
| | 14 | 262 | | 4,2 | ≤ 5,0 | > 5,0 ,но ≤ 5,5 |
| | 28 | 266 | | 3,9 | ≤ 4,7 | > 4,7 ,но ≤ 5,1 |
| | 100 | 259 | | 3,7 | ≤ 4,5 | > 4,5 ,но ≤ 4,8 |
| ПК 60.12-3АIVТ | 3 | 259 | 48 | 4,1 | ≤ 4,9 | > 4,9 ,но ≤ 5,3 |
| | 7 | 259 | | 3,5 | ≤ 4,2 | > 4,2 ,но ≤ 4,5 |
| | 14 | 259 | | 3,1 | ≤ 3,7 | > 3,7 ,но ≤ 4,0 |
| | 28 | 264 | | 3,1 | ≤ 3,7 | > 3,7 ,но ≤ 4,0 |
| | 100 | 259 | | 3,0 | ≤ 3,6 | > 3,6 ,но ≤ 3,9 |
| ПК 57.12-3АIVТ | 3 | 259 | 43 | 3,4 | ≤ 4,1 | > 4,1 ,но ≤ 4,4 |
| | 7 | 259 | | 3,0 | ≤ 3,6 | > 3,6 ,но ≤ 3,9 |
| | 14 | 259 | | 2,8 | ≤ 3,3 | > 3,3 ,но ≤ 3,6 |
| | 28 | 264 | | 2,7 | ≤ 3,2 | > 3,2 ,но ≤ 3,5 |
| | 100 | 259 | | 2,6 | ≤ 3,1 | > 3,1 ,но ≤ 3,4 |
| ПК 54.12-3АIVТ | 3 | 259 | 19 | 2,4 | ≤ 2,9 | > 2,9 ,но ≤ 3,1 |
| | 7 | 259 | | 2,3 | ≤ 2,8 | > 2,8 ,но ≤ 3,0 |
| | 14 | 259 | | 2,1 | ≤ 2,5 | > 2,5 ,но ≤ 2,7 |
| | 28 | 264 | | 2,0 | ≤ 2,4 | > 2,4 ,но ≤ 2,6 |
| | 100 | 259 | | 2,0 | ≤ 2,4 | > 2,4 ,но ≤ 2,6 |
| ПК 51.12-3АIVТ | 3 | 259 | 15 | 1,9 | ≤ 2,3 | > 2,3 ,но ≤ 2,5 |
| | 7 | 259 | | 1,8 | ≤ 2,2 | > 2,2 ,но ≤ 2,3 |
| | 14 | 259 | | 1,7 | ≤ 2,0 | > 2,0 ,но ≤ 2,2 |
| | 28 | 263 | | 1,6 | ≤ 1,9 | > 1,9 ,но ≤ 2,1 |
| | 100 | 259 | | 1,5 | ≤ 1,8 | > 1,8 ,но ≤ 2,0 |

Инв.№ подл. | Подпись и дата | Взам.инв.№

Продолжение табл. 7

| Марка панели | Срок испытания панелей после их изгот. в сутках. | Контрольн. нагрузка за вычетом собственн. веса панели кгс/м² | $f_{ал}/f_{пред}$ % | Прогиб от полной контрольн. нагрузки $f_к$, мм | Прогиб $f$ измеренный, мм: при котором панели признаются годными. | Прогиб $f$ измеренный, мм: при котором требуется повторное испытание. |
|---|---|---|---|---|---|---|
| ПК 63.10-8АIVТ | 3 | 755 | 84 | 18,5 | ≤ 22,0 | > 22,0, но ≤ 24,0 |
| | 7 | 753 | | 16,8 | ≤ 20,2 | > 20,2, но ≤ 22,0 |
| | 14 | 750 | | 15,2 | ≤ 18,2 | > 18,2, но ≤ 19,8 |
| | 28 | 745 | | 13,1 | ≤ 15,7 | > 15,7, но ≤ 17,0 |
| | 100 | 740 | | 10,0 | ≤ 12,0 | > 12,0, но ≤ 13,0 |
| ПК 60.10-8АIVТ | 3 | 740 | 82 | 15,7 | ≤ 18,8 | > 18,8, но ≤ 20,4 |
| | 7 | 740 | | 14,8 | ≤ 17,7 | > 17,7, но ≤ 19,2 |
| | 14 | 738 | | 13,7 | ≤ 16,4 | > 16,4, но ≤ 17,8 |
| | 28 | 740 | | 11,9 | ≤ 14,3 | > 14,3, но ≤ 15,5 |
| | 100 | 740 | | 9,6 | ≤ 11,5 | > 11,5, но ≤ 12,5 |
| ПК 57.10-8АIVТ | 3 | 735 | 65 | 11,4 | ≤ 13,7 | > 13,7, но ≤ 14,8 |
| | 7 | 738 | | 10,6 | ≤ 12,7 | > 12,7, но ≤ 13,8 |
| | 14 | 735 | | 9,8 | ≤ 11,8 | > 11,8, но ≤ 12,7 |
| | 28 | 740 | | 8,4 | ≤ 10,1 | > 10,1, но ≤ 10,9 |
| | 100 | 740 | | 6,6 | ≤ 7,9 | > 7,9, но ≤ 8,6 |
| ПК 54.10-8АIVТ | 3 | 720 | 63 | 9,8 | ≤ 11,8 | > 11,8, но ≤ 12,7 |
| | 7 | 723 | | 9,1 | ≤ 10,9 | > 10,9, но ≤ 11,8 |
| | 14 | 726 | | 8,5 | ≤ 10,2 | > 10,2, но ≤ 11,0 |
| | 28 | 735 | | 7,8 | ≤ 9,3 | > 9,3, но ≤ 10,1 |
| | 100 | 740 | | 6,5 | ≤ 7,8 | > 7,8, но ≤ 8,5 |
| ПК 51.10-8АIVТ | 3 | 715 | 50 | 6,6 | ≤ 7,9 | > 7,9, но ≤ 8,6 |
| | 7 | 720 | | 6,1 | ≤ 7,3 | > 7,3, но ≤ 7,9 |
| | 14 | 724 | | 5,6 | ≤ 6,7 | > 6,7, но ≤ 7,3 |
| | 28 | 733 | | 5,1 | ≤ 6,1 | > 6,1, но ≤ 6,6 |
| | 100 | 740 | | 4,0 | ≤ 4,8 | > 4,8, но ≤ 5,2 |

| Марка панели | Срок испытания панелей после их изгот. в сутках | Контрольная нагрузка за вычетом собственн. веса панели кгс/м² | $f_{ал}/f_{пред}$ % | Прогиб от полной контрольн. нагрузки $f_к$, мм | Прогиб $f$ измеренный, мм: при котором панели признаются годными. | Прогиб $f$ измеренный, мм: при котором требуется повторное испытание. |
|---|---|---|---|---|---|---|
| ПК 48.10-8АIVТ | 3 | 710 | 43 | 5,0 | ≤ 6,0 | > 6,0, но ≤ 6,5 |
| | 7 | 710 | | 4,5 | ≤ 5,4 | > 5,4, но ≤ 5,8 |
| | 14 | 715 | | 4,1 | ≤ 4,9 | > 4,9, но ≤ 5,3 |
| | 28 | 730 | | 3,6 | ≤ 4,3 | > 4,3, но ≤ 4,7 |
| | 100 | 710 | | 2,9 | ≤ 3,5 | > 3,5, но ≤ 3,8 |
| ПК 63.10-6АIVТ | 3 | 536 | 69 | 11,9 | ≤ 14,4 | > 14,4, но ≤ 15,5 |
| | 7 | 540 | | 11,1 | ≤ 13,3 | > 13,3, но ≤ 14,5 |
| | 14 | 541 | | 10,5 | ≤ 12,6 | > 12,6, но ≤ 13,6 |
| | 28 | 549 | | 9,8 | ≤ 11,8 | > 11,8, но ≤ 12,7 |
| | 100 | 532 | | 8,3 | ≤ 10,0 | > 10,0, но ≤ 10,8 |
| ПК 60.10-6АIVТ | 3 | 539 | 71 | 11,9 | ≤ 14,3 | > 14,3, но ≤ 15,5 |
| | 7 | 541 | | 11,1 | ≤ 13,3 | > 13,3, но ≤ 14,5 |
| | 14 | 543 | | 10,5 | ≤ 12,6 | > 12,6, но ≤ 13,6 |
| | 28 | 549 | | 9,8 | ≤ 11,8 | > 11,8, но ≤ 12,7 |
| | 100 | 532 | | 8,4 | ≤ 10,1 | > 10,1, но ≤ 10,9 |
| ПК 57.10-6АIVТ | 3 | 535 | 57 | 8,5 | ≤ 10,2 | > 10,2, но ≤ 11.0 |
| | 7 | 539 | | 7,9 | ≤ 9,5 | > 9,5, но ≤ 10,3 |
| | 14 | 540 | | 7,4 | ≤ 8,9 | > 8,9, но ≤ 9,6 |
| | 28 | 548 | | 6,8 | ≤ 8,2 | > 8,2, но ≤ 8,9 |
| | 100 | 532 | | 5,6 | ≤ 6,7 | > 6,7, но ≤ 7,3 |
| ПК 54.10-6АIVТ | 3 | 532 | 47 | 6,2 | ≤ 7,4 | > 7,4, но ≤ 8,0 |
| | 7 | 533 | | 5,7 | ≤ 6,8 | > 6,8, но ≤ 7,4 |
| | 14 | 536 | | 5,4 | ≤ 6,5 | > 6,5, но ≤ 7,0 |
| | 28 | 546 | | 4,9 | ≤ 5,9 | > 5,9, но ≤ 6,4 |
| | 100 | 532 | | 3,9 | ≤ 4,7 | > 4,7, но ≤ 5,1 |

Инв. № подл. | Подпись и дата | Взам. инв. №

ПРОДОЛЖЕНИЕ ТАБЛ. 7

| Марка панели | Срок испытания панелей после их изгот. в сутках. | Контрольн. нагрузка за вычетом собствен. веса панели, кгс/м² | $f_{дл}/f_{пред}$, % | Прогиб от полной контрольн. нагрузки $f_к$, мм | Прогиб $f$ измеренный, мм: при котором панели принимаются годными. | Прогиб $f$ измеренный, мм: при котором требуется повторное испытание. |
|---|---|---|---|---|---|---|
| ПК 51.10-6АIVТ | 3 | 532 | 43 | 5,1 | ⩽ 6,1 | > 6,1 , но ⩽ 6,6 |
| | 7 | 532 | | 4,6 | ⩽ 5,5 | > 5,5 , но ⩽ 6,0 |
| | 14 | 532 | | 4,1 | ⩽ 4,9 | > 4,9 , но ⩽ 5,3 |
| | 28 | 545 | | 3,7 | ⩽ 4,4 | > 4,4 , но ⩽ 4,8 |
| | 100 | 532 | | 3,1 | ⩽ 3,7 | > 3,7 , но ⩽ 4,0 |
| ПК 48.10-6АIVТ | 3 | 532 | 35 | 2,9 | ⩽ 3,5 | > 3,5 , но ⩽ 3,8 |
| | 7 | 532 | | 2,9 | ⩽ 3,5 | > 3,5 , но ⩽ 3,8 |
| | 14 | 532 | | 2,8 | ⩽ 3,3 | > 3,3 , но ⩽ 3,6 |
| | 28 | 545 | | 2,6 | ⩽ 3,1 | > 3,1 , но ⩽ 3,4 |
| | 100 | 532 | | 2,5 | ⩽ 3,0 | > 3,0 , но ⩽ 3,3 |
| ПК 63.10-4АIVТ | 3 | 385 | 63 | 9,4 | ⩽ 11,3 | > 11,3 , но ⩽ 12,2 |
| | 7 | 388 | | 8,9 | ⩽ 10,7 | > 10,7 , но ⩽ 11,6 |
| | 14 | 389 | | 8,4 | ⩽ 10,1 | > 10,1 , но ⩽ 10,9 |
| | 28 | 395 | | 7,9 | ⩽ 9,5 | > 9,5 , но ⩽ 10,3 |
| | 100 | 385 | | 6,7 | ⩽ 8,0 | > 8,0 , но ⩽ 8,7 |
| ПК 60.10-4АIVТ | 3 | 385 | 54 | 7,2 | ⩽ 8,6 | > 8,6 , но ⩽ 9,3 |
| | 7 | 385 | | 6,3 | ⩽ 7,5 | > 7,5 , но ⩽ 8,2 |
| | 14 | 385 | | 6,0 | ⩽ 7,2 | > 7,2 , но ⩽ 7,8 |
| | 28 | 394 | | 5,6 | ⩽ 6,7 | > 6,7 , но ⩽ 7,3 |
| | 100 | 385 | | 4,7 | ⩽ 5,7 | > 5,7 , но ⩽ 6,1 |
| ПК 57.10-4АIVТ | 3 | 385 | 46 | 5,5 | ⩽ 6,6 | > 6,6 , но ⩽ 7,2 |
| | 7 | 385 | | 4,9 | ⩽ 5,9 | > 5,9 , но ⩽ 6,4 |
| | 14 | 385 | | 4,5 | ⩽ 5,4 | > 5,4 , но ⩽ 5,9 |
| | 28 | 394 | | 4,1 | ⩽ 4,9 | > 4,9 , но ⩽ 5,3 |
| | 100 | 385 | | 3,4 | ⩽ 4,1 | > 4,1 , но ⩽ 4,4 |
| ПК 54.10-4АIVТ | 3 | 385 | 44 | 4,0 | ⩽ 4,8 | > 4,8 , но ⩽ 5,2 |
| | 7 | 385 | | 3,6 | ⩽ 4,3 | > 4,3 , но ⩽ 4,7 |
| | 14 | 385 | | 3,0 | ⩽ 3,6 | > 3,6 , но ⩽ 3,9 |
| | 28 | 396 | | 2,6 | ⩽ 3,1 | > 3,1 , но ⩽ 3,4 |
| | 100 | 385 | | 2,1 | ⩽ 2,5 | > 2,5 , но ⩽ 2,7 |
| ПК 51.10-4АIVТ | 3 | 385 | 16 | 2,9 | ⩽ 3,5 | > 3,5 , но ⩽ 3,8 |
| | 7 | 385 | | 2,7 | ⩽ 3,2 | > 3,2 , но ⩽ 3,5 |
| | 14 | 385 | | 2,6 | ⩽ 3,1 | > 3,1 , но ⩽ 3,4 |
| | 28 | 392 | | 2,5 | ⩽ 3,0 | > 3,0 , но ⩽ 3,3 |
| | 100 | 385 | | 2,3 | ⩽ 2,8 | > 2,8 , но ⩽ 3,0 |
| ПК 63.10-3АIVТ | 3 | 261 | 58 | 5,8 | ⩽ 7,0 | > 7,0 , но ⩽ 7,5 |
| | 7 | 261 | | 5,2 | ⩽ 6,2 | > 6,2 , но ⩽ 6,8 |
| | 14 | 261 | | 4,7 | ⩽ 5,6 | > 5,6 , но ⩽ 6,1 |
| | 28 | 268 | | 4,5 | ⩽ 5,4 | > 5,4 , но ⩽ 5,8 |
| | 100 | 261 | | 3,8 | ⩽ 4,5 | > 4,5 , но ⩽ 4,9 |

Инв.№ подл. | Подпись и дата | Взам.инв.№

Продолжение табл. 7

| Марка панели | Срок испытания панелей после их изгот. в сутках. | Контрольн. нагрузка за вычетом собствен. веса панели кгс/м² | $\frac{f_{дл}}{f_{пред}}$ % | Прогиб от полной контрольн. нагрузки $f_к$, мм | Прогиб $f$ измеренный, мм | |
|---|---|---|---|---|---|---|
| | | | | | при котором панели признаются годными | При котором требуется повторное испытание. |
| ПК 60.10-3АIVТ | 3 | 261 | 51 | 4,6 | ≤ 5,5 | > 5,5 , но ≤ 6,0 |
| | 7 | 261 | | 4,0 | ≤ 4,8 | > 4,8 , но ≤ 5,2 |
| | 14 | 261 | | 3,6 | ≤ 4,3 | > 4,3 , но ≤ 4,7 |
| | 28 | 269 | | 3,2 | ≤ 3,8 | > 3,8 , но ≤ 4,2 |
| | 100 | 261 | | 2,7 | ≤ 3,2 | > 3,2 , но ≤ 3,5 |
| ПК 57.10-3АIVТ | 3 | 261 | 51 | 3,1 | ≤ 3,7 | > 3,7 , но ≤ 4,0 |
| | 7 | 261 | | 2,9 | ≤ 3,5 | > 3,5 , но ≤ 3,8 |
| | 14 | 261 | | 2,7 | ≤ 3,2 | > 3,2 , но ≤ 3,5 |
| | 28 | 267 | | 2,5 | ≤ 3,0 | > 3,0 , но ≤ 3,2 |
| | 100 | 261 | | 2,4 | ≤ 2,9 | > 2,9 , но ≤ 3,1 |
| ПК 54.10-3АIVТ | 3 | 261 | 18 | 2,4 | ≤ 2,9 | > 2,9 , но ≤ 3,2 |
| | 7 | 261 | | 2,3 | ≤ 2,8 | > 2,8 , но ≤ 3,0 |
| | 14 | 261 | | 2,2 | ≤ 2,6 | > 2,6 , но ≤ 2,8 |
| | 28 | 268 | | 2,0 | ≤ 2,4 | > 2,4 , но ≤ 2,6 |
| | 100 | 261 | | 2,0 | ≤ 2,3 | > 2,3 , но ≤ 2,4 |

Контрольный прогиб замеряется от нижней грани панели по состоянию перед ее загружением.

## Проверка трещиностойкости

Таблица 8

| Марка панели | Срок испытания панелей после их изготовления в сутках | | | | | Контрольная ширина раскрытия трещин, мм |
|---|---|---|---|---|---|---|
| | 3 | 7 | 14 | 28 | 100 | |
| | Контрольная нагрузка за вычетом собственного веса панели, кгс/м² | | | | | |
| ПК 63.18 – 8АIVТ | 734 | 730 | 726 | 725 | 692 | 0,25 |
| ПК 60.18 – 8АIVТ | 720 | 720 | 718 | 722 | 692 | |
| ПК 57.18 – 8АIVТ | 714 | 715 | 715 | 720 | 692 | |
| ПК 54.18 – 8АIVТ | 693 | 702 | 705 | 711 | 692 | |
| ПК 51.18 – 8АIVТ | 693 | 698 | 702 | 712 | 692 | |
| ПК 48.18 – 8АIVТ | 692 | 692 | 695 | 711 | 692 | |
| ПК 63.18 – 6АIVТ | 532 | 534 | 533 | 538 | 518 | |
| ПК 60.18 – 6АIVТ | 526 | 529 | 530 | 536 | 518 | |
| ПК 57.18 – 6АIVТ | 518 | 518 | 525 | 535 | 518 | |
| ПК 54.18 – 6АIVТ | 518 | 518 | 521 | 533 | 518 | |
| ПК 51.18 – 6АIVТ | 518 | 518 | 519 | 531 | 518 | |
| ПК 48.18 – 6АIVТ | 518 | 518 | 518 | 530 | 518 | |
| ПК 63.18 – 4АIVТ | 375 | 376 | 379 | 386 | 375 | |
| ПК 60.18 – 4АIVТ | 375 | 375 | 377 | 384 | 375 | |
| ПК 57.18 – 4АIVТ | 375 | 375 | 375 | 384 | 375 | |
| ПК 54.18 – 4АIVТ | 375 | 375 | 375 | 383 | 375 | |
| ПК 51.18 – 4АIVТ | 375 | 375 | 375 | 381 | 375 | |
| ПК 48.18 – 4АIVТ | 375 | 375 | 375 | 383 | 375 | |
| ПК 63.18 – 3АIVТ | 253 | 253 | 253 | 258 | 253 | |
| ПК 60.18 – 3АIVТ | 253 | 253 | 253 | 258 | 253 | |
| ПК 57.18 – 3АIVТ | 253 | 253 | 253 | 259 | 253 | |
| ПК 54.18 – 3АIVТ | 253 | 253 | 253 | 257 | 253 | |
| ПК 51.18 – 3АIVТ | 253 | 253 | 253 | 257 | 253 | |

| Марка панели | Срок испытания панелей после их изготовления в сутках | | | | | Контрольная ширина раскрытия трещин, мм |
|---|---|---|---|---|---|---|
| | 3 | 7 | 14 | 28 | 100 | |
| | Контрольная нагрузка за вычетом собственного веса панели, кгс/м² | | | | | |
| ПК 48.18 – 3АIVТ | 253 | 253 | 253 | 257 | 253 | 0,25 |
| ПК 63.15 – 8АIVТ | 731 | 730 | 726 | 727 | 696 | |
| ПК 60.15 – 8АIVТ | 720 | 721 | 720 | 723 | 696 | |
| ПК 57.15 – 8АIVТ | 710 | 713 | 713 | 722 | 696 | |
| ПК 54.15 – 8АIVТ | 700 | 705 | 708 | 719 | 696 | |
| ПК 51.15 – 8АIVТ | 696 | 697 | 701 | 715 | 696 | |
| ПК 48.15 – 8АIVТ | 696 | 696 | 700 | 714 | 696 | |
| ПК 63.15 – 6АIVТ | 530 | 531 | 532 | 538 | 521 | |
| ПК 60.15 – 6АIVТ | 526 | 530 | 531 | 537 | 521 | |
| ПК 57.15 – 6АIVТ | 521 | 523 | 526 | 535 | 521 | |
| ПК 54.15 – 6АIVТ | 521 | 521 | 524 | 536 | 521 | |
| ПК 51.15 – 6АIVТ | 521 | 521 | 521 | 534 | 521 | |
| ПК 48.15 – 6АIVТ | 521 | 521 | 521 | 532 | 521 | |
| ПК 63.15 – 4АIVТ | 377 | 378 | 380 | 388 | 377 | |
| ПК 60.15 – 4АIVТ | 377 | 377 | 378 | 386 | 377 | |
| ПК 57.15 – 4АIVТ | 377 | 377 | 377 | 386 | 377 | |
| ПК 54.15 – 4АIVТ | 377 | 377 | 377 | 386 | 377 | |
| ПК 51.15 – 4АIVТ | 377 | 377 | 377 | 384 | 377 | |
| ПК 48.15 – 4АIVТ | 377 | 377 | 377 | 384 | 377 | |
| ПК 63.15 – 3АIVТ | 255 | 255 | 255 | 262 | 255 | |
| ПК 60.15 – 3АIVТ | 255 | 255 | 255 | 260 | 255 | |
| ПК 57.15 – 3АIVТ | 255 | 255 | 255 | 260 | 255 | |
| ПК 54.15 – 3АIVТ | 255 | 255 | 255 | 260 | 255 | |

Инв. № подл. | Подпись и дата | Взам. инв. №

Продолжение табл. 8

| Марка панели | Срок испытания панелей после их изготовления в сутках | | | | | Контрольная ширина раскрытия трещин, мм |
|---|---|---|---|---|---|---|
| | 3 | 7 | 14 | 28 | 100 | |
| | Контрольная нагрузка за вычетом собственного веса панели, кгс/м² | | | | | |
| ПК 51.15 – 3АIVТ | 255 | 255 | 255 | 265 | 255 | 0.25 |
| ПК 63.12 – 8АIVТ | 744 | 742 | 736 | 735 | 700 | |
| ПК 60.12 – 8АIVТ | 734 | 734 | 729 | 730 | 700 | |
| ПК 57.12 – 8АIVТ | 721 | 722 | 721 | 727 | 700 | |
| ПК 54.12 – 8АIVТ | 708 | 712 | 714 | 724 | 700 | |
| ПК 51.12 – 8АIVТ | 704 | 710 | 712 | 720 | 700 | |
| ПК 48.12 – 8АIVТ | 700 | 700 | 704 | 718 | 700 | |
| ПК 63.12 – 6АIVТ | 555 | 553 | 550 | 550 | 526 | |
| ПК 60.12 – 6АIVТ | 535 | 538 | 539 | 543 | 526 | |
| ПК 57.12 – 6АIVТ | 527 | 530 | 534 | 542 | 526 | |
| ПК 54.12 – 6АIVТ | 526 | 527 | 531 | 541 | 526 | |
| ПК 51.12 – 6АIVТ | 526 | 527 | 530 | 540 | 526 | |
| ПК 48.12 – 6АIVТ | 526 | 526 | 526 | 540 | 526 | |
| ПК 63.12 – 4АIVТ | 394 | 396 | 394 | 400 | 384 | |
| ПК 60.12 – 4АIVТ | 384 | 384 | 385 | 394 | 384 | |
| ПК 57.12 – 4АIVТ | 384 | 384 | 384 | 393 | 384 | |
| ПК 54.12 – 4АIVТ | 384 | 384 | 384 | 392 | 384 | |
| ПК 51.12 – 4АIVТ | 384 | 384 | 384 | 391 | 384 | |
| ПК 48.12 – 4АIVТ | 384 | 384 | 384 | 391 | 384 | |
| ПК 63.12 – 3АIVТ | 259 | 260 | 262 | 266 | 259 | |
| ПК 60.12 – 3АIVТ | 259 | 259 | 259 | 264 | 259 | |
| ПК 57.12 – 3АIVТ | 259 | 259 | 259 | 264 | 259 | |
| ПК 54.12 – 3АIVТ | 259 | 259 | 259 | 264 | 259 | |
| ПК 51.12 – 3АIVТ | 259 | 259 | 259 | 263 | 259 | |

| Марка панели | Срок испытания панелей после их изготовления в сутках | | | | | Контрольная ширина раскрытия трещин, мм |
|---|---|---|---|---|---|---|
| | 3 | 7 | 14 | 28 | 100 | |
| | Контрольная нагрузка за вычетом собственного веса панели, кгс/м² | | | | | |
| ПК 63.10 – 8АIVТ | 755 | 753 | 750 | 745 | 710 | 0,25 |
| ПК 60.10 – 8АIVТ | 740 | 740 | 738 | 740 | 710 | |
| ПК 57.10 – 8АIVТ | 735 | 738 | 735 | 740 | 710 | |
| ПК 54.10 – 8АIVТ | 720 | 723 | 726 | 735 | 710 | |
| ПК 51.10 – 8АIVТ | 715 | 720 | 724 | 733 | 710 | |
| ПК 48.10 – 8АIVТ | 710 | 710 | 715 | 730 | 710 | |
| ПК 63.10 – 6АIVТ | 536 | 540 | 541 | 549 | 532 | |
| ПК 60.10 – 6АIVТ | 537 | 541 | 543 | 549 | 532 | |
| ПК 57.10 – 6АIVТ | 535 | 539 | 540 | 548 | 532 | |
| ПК 54.10 – 6АIVТ | 532 | 533 | 536 | 546 | 532 | |
| ПК 51.10 – 6АIVТ | 532 | 532 | 532 | 545 | 532 | |
| ПК 48.10 – 6АIVТ | 532 | 532 | 532 | 545 | 532 | |
| ПК 63.10 – 4АIVТ | 385 | 388 | 389 | 395 | 385 | |
| ПК 60.10 – 4АIVТ | 385 | 385 | 386 | 394 | 385 | |
| ПК 57.10 – 4АIVТ | 385 | 385 | 385 | 396 | 385 | |
| ПК 54.10 – 4АIVТ | 385 | 385 | 385 | 396 | 385 | |
| ПК 51.10 – 4АIVТ | 385 | 385 | 385 | 392 | 385 | |
| ПК 63.10 – 3АIVТ | 261 | 261 | 261 | 268 | 261 | |
| ПК 60.10 – 3АIVТ | 261 | 261 | 261 | 269 | 261 | |
| ПК 57.10 – 3АIVТ | 261 | 261 | 261 | 267 | 261 | |
| ПК 54.10 – 3АIVТ | 261 | 261 | 261 | 270 | 261 | |

Инв. № подл. | Подпись и дата | Взам. инв. №

| Формат | Зона | Позиц | Обозначение | Наименование | Количество на исполнение 1.141-1.64 100- | | | | | | | | | | | | | | | | | | | | | | Примеч. |
|---|---|---|---|---|---|---|---|---|---|---|---|---|---|---|---|---|---|---|---|---|---|---|---|---|---|---|---|
| | | | | | — | 01 | 0 | 03 | 04 | 05 | 06 | 07 | 08 | 09 | 10 | 11 | 12 | 13 | 14 | 15 | 16 | 17 | 18 | 19 | 20 | 21 | 22 | 23 | |
| | | | | | | | | | | | | | | | | | | | | | | | | | | | |
| | | | | Документация | | | | | | | | | | | | | | | | | | | | | | | |
| А3 | | | 1.141-1.64 100 СБ | Сборочный чертеж. | × | × | × | × | × | × | × | × | × | × | × | × | × | × | × | × | × | × | × | × | × | × | × | |
| А3 | | | 1.141-1.64 000 ТО | Техническое описание | × | × | × | × | × | × | × | × | × | × | × | × | × | × | × | × | × | × | × | × | × | × | × | |
| | | | | Ведомость расхода | | | | | | | | | | | | | | | | | | | | | | | |
| А3 | | | 1.141-1.64 000 РМ | материалов. | × | × | × | × | × | × | × | × | × | × | × | × | × | × | × | × | × | × | × | × | × | × | × | |
| | | | | | | | | | | | | | | | | | | | | | | | | | | | |
| | | | | Сборочные единицы | | | | | | | | | | | | | | | | | | | | | | | |
| А4 | | 1 | 1.141-1.64 110 | Каркас КР1 | 12 | 12 | 12 | | | | | | | | | | | | | | | | | | | | |
| | | | -01 | Каркас КР2 | | | | 12 | 12 | | 12 | 12 | | | | | | | | | | | | | | | |
| | | | -02 | Каркас КР3 | | | | | | 12 | | | | | | | | | | | | | | | | | |
| А4 | | 1 | 1.141-1.64 120 | Каркас КР4 | | | | | | | | | 12 | | | | 12 | 12 | | | | | | | | | |
| | | | -01 | Каркас КР5 | | | | | | | | | | 12 | 10 | 10 | | | 10 | 10 | 8 | 8 | 10 | 10 | 10 | 8 | 6 | 6 |
| А4 | | 2 | 1.141-1.64 130 | Сетка С1 | 2 | 2 | 2 | 2 | 2 | 2 | 2 | 2 | 2 | 2 | 2 | 2 | 2 | 2 | 2 | 2 | 2 | 2 | 2 | 2 | 2 | 2 | 2 |
| А4 | | 3 | 1.141-1.64 140 | Сетка С5 | 1 | 1 | 1 | 1 | 1 | 1 | 1 | 1 | 1 | 1 | 1 | 1 | 1 | 1 | 1 | 1 | 1 | 1 | 1 | 1 | 1 | 1 | 1 |
| А4 | | 4 | 1.141-1.64 150 | Сетка С6 | 1 | | | | | | 1 | | | | | | 1 | | | | | | 1 | | | | |
| | | | -01 | Сетка С7 | | 1 | | | | | | 1 | | | | | | 1 | | | | | | 1 | | | |
| | | | -02 | Сетка С8 | | | 1 | | | | | | 1 | | | | | | 1 | | | | | | 1 | | |
| | | | -03 | Сетка С9 | | | | 1 | | | | | | 1 | | | | | | 1 | | | | | | 1 | |
| | | | -04 | Сетка С10 | | | | | 1 | | | | | | 1 | | | | | | 1 | | | | | | 1 |
| | | | -05 | Сетка С11 | | | | | | 1 | | | | | | 1 | | | | | | 1 | | | | | 1 |
| | | | | | | | | | | | | | | | | | | | | | | | | | | | |
| | | | | | | | | | | | | | | | | | | | | | | | | | | | |

Инв. № подл. | Подпись и дата | Взам. инв. №

| | | |
|---|---|---|
| Нач. отд 24 | Росинский | |
| Гл. конс. от | Пальман | |
| Гл. инж. пр | Лиханская | |
| Проверил | Лиханская | |
| Разраб | Милосердова | |

1.141-1.64 100

Панель перекрытия многопустотная шириной 1790 мм

| Стадия | Лист | Листов |
|---|---|---|
| Р | 1 | 2 |

ЦНИИЭП жилища

| Формат | Зона | Позиц | Обозначение | Наименование | Количество на исполнение 1.141-1.64 100- | | | | | | | | | | | | | | | | | | | | | | |
|---|---|---|---|---|---|---|---|---|---|---|---|---|---|---|---|---|---|---|---|---|---|---|---|---|---|---|---|
| | | | | | - | 01 | 02 | 03 | 04 | 05 | 06 | 07 | 08 | 09 | 10 | 11 | 12 | 13 | 14 | 15 | 16 | 17 | 18 | 19 | 20 | 21 | 22 | 23 |
| | | | | Детали | | | | | | | | | | | | | | | | | | | | | | | |
| А4 | | 5 | 1.141-1.64 101 | Стержень Т1 | 2 | | | | | | | | | | | | | | | | | | | | | | |
| | | | -01 | Стержень Т2 | 4 | | | | | | 3 | | | | | | | | | | | | | | | | |
| | | | -02 | Стержень Т3 | | | | | | | 3 | | | | | | 4 | | | | | | 3 | | | | |
| | | | -03 | Стержень Т4 | | | | | | | | | | | | | 2 | | | | | | 2 | | | | |
| | | | -04 | Стержень Т5 | | 5 | | | | | | 1 | | | | | | | | | | | | | | | |
| | | | -05 | Стержень Т6 | | 1 | | | | | | 5 | | | | | | 5 | | | | | | 2 | | | |
| | | | -06 | Стержень Т7 | | | | | | | | | | | | | | | | | | | | 3 | | | |
| | | | -07 | Стержень Т8 | | | 3 | | | | | | | | | | | | | | | | | | | | |
| | | | -08 | Стержень Т9 | | | 3 | | | | | | 4 | | | | | | 3 | | | | | | 3 | | |
| | | | -09 | Стержень Т10 | | | | | | | | | 2 | | | | | | 2 | | | | | | 1 | | |
| | | | -10 | Стержень Т11 | | | | 6 | | | | | | 2 | | | | | | 2 | | | | | | 1 | |
| | | | -11 | Стержень Т12 | | | | | | | | | | 4 | | | | | | 3 | | | | | | 3 | |
| | | | -12 | Стержень Т13 | | | | | 4 | | | | | | 3 | | | | | | 2 | | | | | | |
| | | | -13 | Стержень Т14 | | | | | 2 | | | | | | 2 | | | | | | 2 | | | | | 4 | |
| | | | -14 | Стержень Т15 | | | | | | 4 | | | | | | 4 | | | | | | 1 | | | | | |
| | | | -15 | Стержень Т16 | | | | | | 1 | | | | | | | | | | | | 3 | | | | | 4 |
| А4 | | 6 | 1.141-1.64 102 | -01 Петля П2 | | 4 | 4 | 4 | 4 | 4 | | 4 | 4 | 4 | 4 | 4 | | 4 | 4 | 4 | 4 | 4 | | 4 | 4 | 4 | 4 | 4 |
| | | | -02 | Петля П3 | 4 | | | | | | 4 | | | | | | 4 | | | | | | 4 | | | | |
| | | | | | | | | | | | | | | | | | | | | | | | | | | | |
| | | | | Материалы | | | | | | | | | | | | | | | | | | | | | | | |
| | | | | Бетон марки М200 $м^3$ | 1,34 | 1,27 | 1,21 | 1,15 | 1,08 | 1,02 | 1,34 | 1,27 | 1,21 | 1,15 | 1,08 | 1,02 | 1,34 | 1,27 | 1,21 | 1,15 | 1,08 | 1,02 | 1,34 | 1,27 | 1,21 | 1,15 | 1,08 | 1,02 |

Инв.№ подл. | Подпись и дата | Взам.инв.№

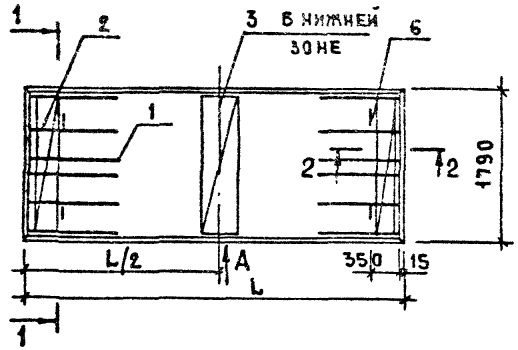


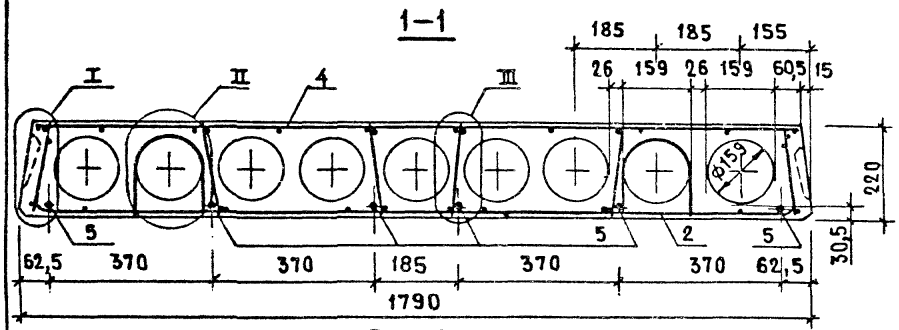


Рис.2

ОСТАЛЬНОЕ – СМ. РИС.1

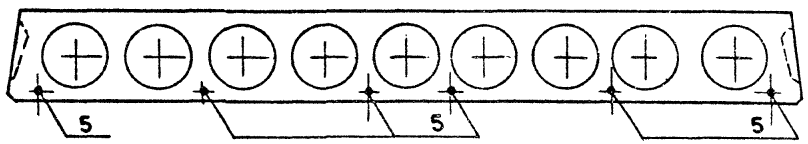


Рис.3

ОСТАЛЬНОЕ – СМ. РИС.1

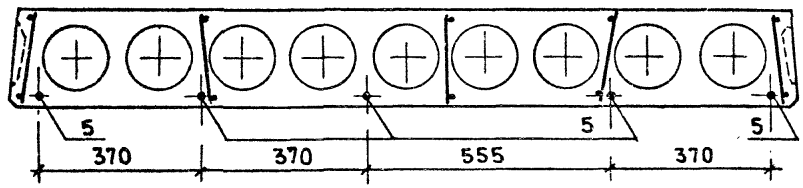


| Обозначение | Марка | Рис | L, мм | L/2, мм | Масса, кг |
|---|---|---|---|---|---|
| 1.141-1.64 100 | ПК 63.18-8АIVТ | 1 | 6280 | 3140 | 3350 |
| -01 | ПК 60.18-8АIVТ | 4 | 5980 | 2990 | 3175 |
| -02 | ПК 57.18-8АIVТ | 2 | 5680 | 2840 | 3025 |
| -03 | ПК 54.18-8АIVТ | 5 | 5380 | 2690 | 2875 |
| -04 | ПК 51.18-8АIVТ | 1 | 5080 | 2540 | 2700 |
| -05 | ПК 48.18-8АIVТ | 7 | 4780 | 2390 | 2550 |
| -06 | ПК 63.18-6АIVТ | 2 | 6280 | 3140 | 3350 |
| -07 | ПК 60.18-6АIVТ | 4 | 5980 | 2990 | 3175 |
| -08 | ПК 57.18-6АIVТ | 1 | 5680 | 2840 | 3025 |
| -09 | ПК 54.18-6АIVТ | 1 | 5380 | 2690 | 2875 |
| -10 | ПК 51.18-6АIVТ | 3 | 5080 | 2540 | 2700 |
| -11 | ПК 48.18-6АIVТ | 8 | 4780 | 2390 | 2550 |
| -12 | ПК 63.18-4АIVТ | 1 | 6280 | 3140 | 3350 |
| -13 | ПК 60.18-4АIVТ | 6 | 5980 | 2990 | 3175 |
| -14 | ПК 57.18-4АIVТ | 3 | 5680 | 2840 | 3025 |
| -15 | ПК 54.18-4АIVТ | 3 | 5380 | 2690 | 2875 |
| -16 | ПК 51.18-4АIVТ | 12 | 5080 | 2540 | 2700 |
| -17 | ПК 48.18-4АIVТ | 11 | 4780 | 2390 | 2550 |
| -18 | ПК 63.18-3АIVТ | 3 | 6280 | 3140 | 3350 |
| -19 | ПК 60.18-3АIVТ | 3 | 5980 | 2990 | 3175 |
| -20 | ПК 57.18-3АIVТ | 10 | 5680 | 2840 | 3025 |
| -21 | ПК 54.18-3АIVТ | 11 | 5380 | 2690 | 2875 |
| -22 | ПК 51.18-3АIVТ | 9 | 5080 | 2540 | 2700 |
| -23 | ПК 48.18-3АIVТ | 9 | 4780 | 2390 | 2550 |

| | | |
|---|---|---|
| Нач.отд.14 | Росинский | |
| Гл.конст | Пальман | |
| Гл.инж.пр. | Лиханская | |
| Провер. | Лиханская | |
| Разраб. | Милосердова | |

1.141-1.64 100 СБ

Панель перекрытия многопустотная шириной 1790 мм
Сборочный чертеж

| Стадия | Масса | Масштаб |
|---|---|---|
| Р | см. табл. | |
| Лист 1 | Листов 4 | |

ЦНИИЭП жилища

Инв.№ подл. | Подпись и дата | Взам.инв.№

Рис.4

ОСТАЛЬНОЕ - см. рис.1

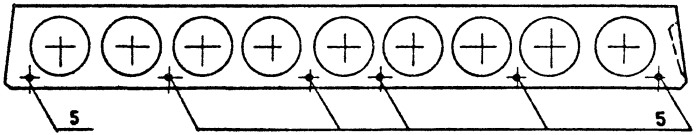


Рис.5

ОСТАЛЬНОЕ - см. рис.1

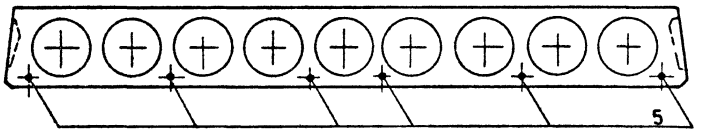


Рис.6

ОСТАЛЬНОЕ - см. рис.1

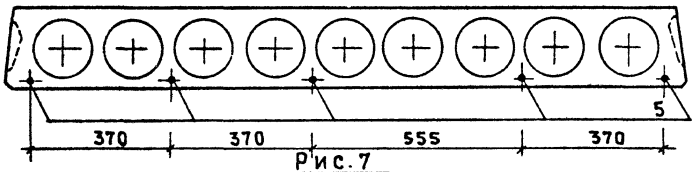


Рис.7

ОСТАЛЬНОЕ - см. рис.1

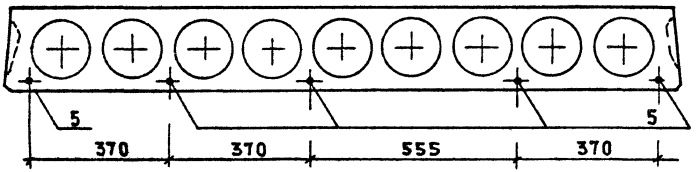


Рис.8

ОСТАЛЬНОЕ - см. рис.1

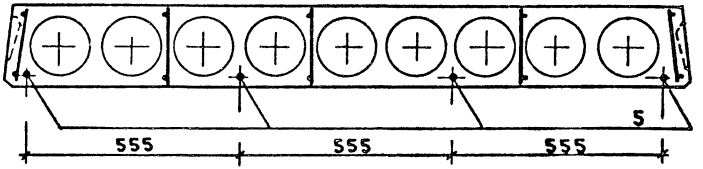


Рис.9

ОСТАЛЬНОЕ - см. рис.1

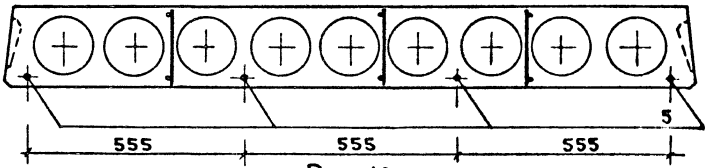


Рис.10

ОСТАЛЬНОЕ - см. рис.1

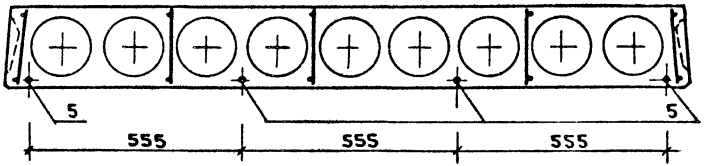


Инв.№ подл. | Подпись и дата | Взам. инв.№

Рис. 11

ОСТАЛЬНОЕ - СМ. РИС. 1

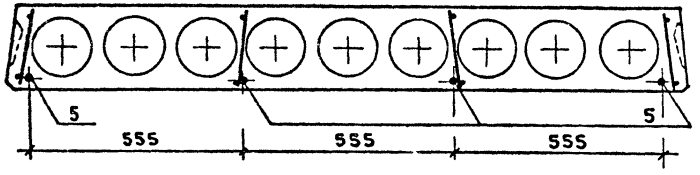


Рис. 12

ОСТАЛЬНОЕ - СМ. РИС. 1

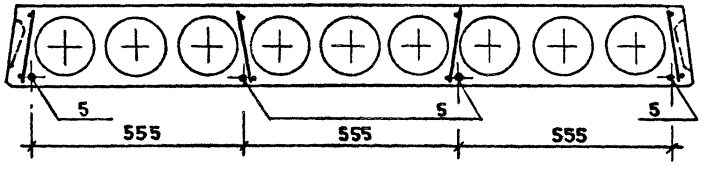


Вид А

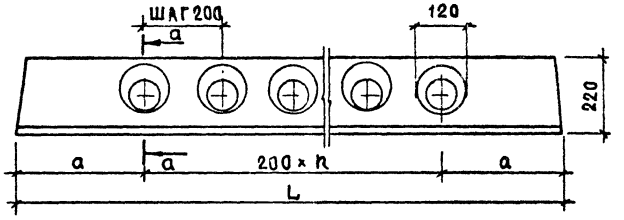


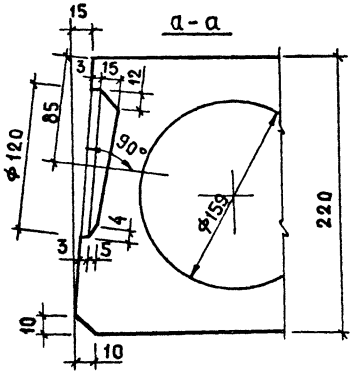


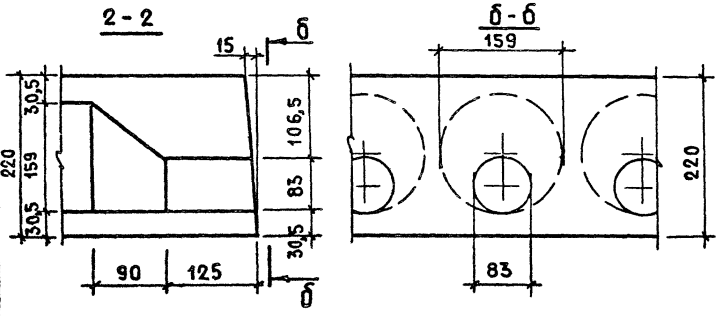


| L, мм | n, шт. | a, мм |
|---|---|---|
| 6280 | 28 | 340 |
| 5980 | 27 | 290 |
| 5680 | 25 | 340 |
| 5380 | 24 | 290 |
| 5080 | 22 | 340 |
| 4780 | 21 | 290 |

Инв. № подл. | Подпись и дата | Взам. инв. №

I

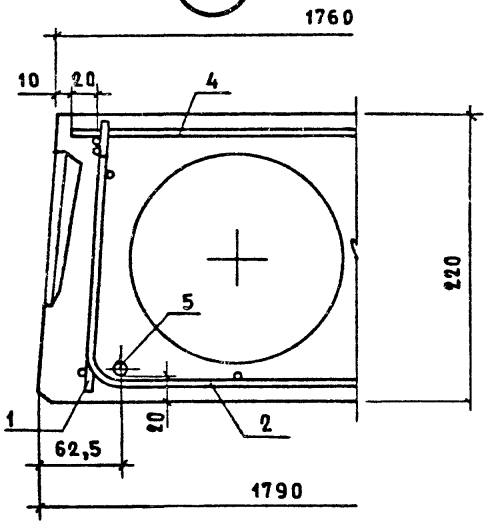


III

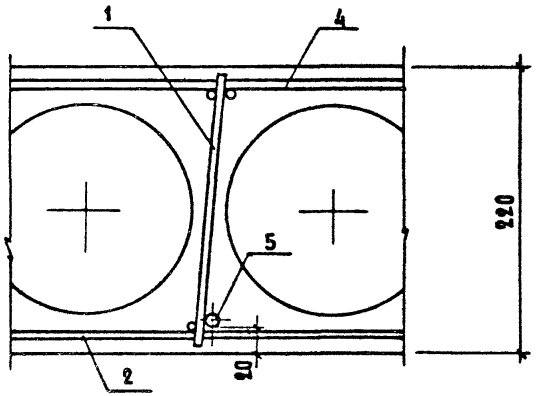


II

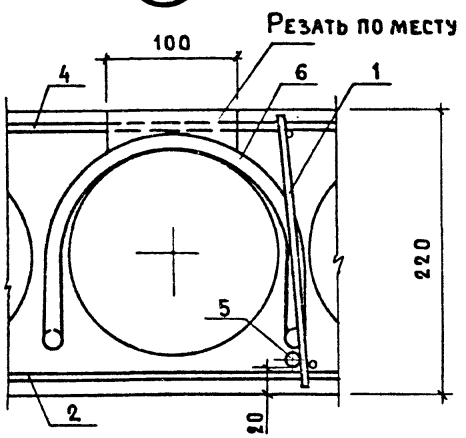


Выемка для монтажной петли размером 100×150 мм устраивается после заглаживания поверхности панели перекрытия до пропаривания. В проекте должно быть указание о заделке выемки для монтажной петли бетоном марки не ниже М150 после установки панели перекрытия.

Инв. № подл. | Подпись и дата | Взам. инв. №

| Формат | Зона | Позиц | Обозначение | Наименование | Количество на исполнение 1.141-1. 64 200- | | | | | | | | | | | | | | | | | | | | | Примеч |
|---|---|---|---|---|---|---|---|---|---|---|---|---|---|---|---|---|---|---|---|---|---|---|---|---|---|---|
| | | | | | - | 01 | 02 | 03 | 04 | 05 | 06 | 07 | 08 | 09 | 10 | 11 | 12 | 13 | 14 | 15 | 16 | 17 | 19 | 19 | 20 | 21 | 22 | |
| | | | | Документация | | | | | | | | | | | | | | | | | | | | | | | |
| А3 | | | 1.141-1.64 200 СБ | Сборочный чертеж | × | × | × | × | × | × | × | × | × | × | × | × | × | × | × | × | × | × | × | × | × | × | × | |
| А3 | | | 1.141-1.64 100 СБ | Сборочный чертеж | × | × | × | × | × | × | × | × | × | × | × | × | × | × | × | × | × | × | × | × | × | × | × | |
| А3 | | | 1.141-1.64 000 ТО | Техническое описание | × | × | × | × | × | × | × | × | × | × | × | × | × | × | × | × | × | × | × | × | × | × | × | |
| | | | | Ведомость расхода | | | | | | | | | | | | | | | | | | | | | | | |
| А3 | | | 1.141-1.64 000 РМ | материалов. | × | × | × | × | × | × | × | × | × | × | × | × | × | × | × | × | × | × | × | × | × | × | × | |
| | | | | Сборочные единицы | | | | | | | | | | | | | | | | | | | | | | | |
| А4 | | 1 | 1.141-1.64 110 | Каркас КР1 | 10 | 10 | 10 | | | | | | | | | | | | | | | | | | | | |
| | | | -01 | Каркас КР2 | | | | 10 | 10 | | 10 | 10 | | | | | | | | | | | | | | | |
| | | | -02 | Каркас КР3 | | | | | | 10 | | | | | | | | | | | | | | | | | |
| А4 | | 1 | 1.141-1.64 120 | Каркас КР4 | | | | | | | | | 10 | | | | 10 | 10 | | | | | | | | | |
| | | | -01 | Каркас КР5 | | | | | | | | | | 10 | 10 | 8 | | | 8 | 8 | 8 | 6 | 10 | 8 | 6 | 6 | 6 | |
| А4 | | 2 | 1.141-1.64 130 -01 | Сетка С2 | 2 | 2 | 2 | 2 | 2 | 2 | 2 | 2 | 2 | 2 | 2 | 2 | 2 | 2 | 2 | 2 | 2 | 2 | 2 | 2 | 2 | 2 | |
| А4 | | 4 | 1.141-1.64 210 | Сетка С12 | 1 | | | | | | 1 | | | | | | 1 | | | | | | 1 | | | | |
| | | | -01 | Сетка С13 | | 1 | | | | | | 1 | | | | | | 1 | | | | | | 1 | | | |
| | | | -02 | Сетка С14 | | | 1 | | | | | | 1 | | | | | | 1 | | | | | | 1 | | |
| | | | -03 | Сетка С15 | | | | 1 | | | | | | 1 | | | | | | 1 | | | | | | 1 | |
| | | | -04 | Сетка С16 | | | | | 1 | | | | | | 1 | | | | | | 1 | | | | | | 1 |
| | | | -05 | Сетка С17 | | | | | | 1 | | | | | | 1 | | | | | | 1 | | | | | |

| | | |
|---|---|---|
| Нач.отд.24 | Росинский | |
| Гл.констр. | Пальман | |
| Гл.инж.пр | Лиханская | |
| Провер. | Лиханская | |
| Разраб. | Милосердова | |

1.141-1.64 200

Панель перекрытия многопустотная шириной 1490 мм

| Стадия | Лист | Листов |
|---|---|---|
| Р | 1 | 2 |

ЦНИИЭПжилища

Инв.№подл. | Подпись и дата | Взам.инв.№

| Формат | Зона | Позиц. | Обозначение | Наименование | Количество на исполнение 1.141-1.64 200- | | | | | | | | | | | | | | | | | | | | | Примеч. |
|---|---|---|---|---|---|---|---|---|---|---|---|---|---|---|---|---|---|---|---|---|---|---|---|---|---|---|
| | | | | | – | 01 | 02 | 03 | 04 | 05 | 06 | 07 | 08 | 09 | 10 | 11 | 12 | 13 | 14 | 15 | 16 | 17 | 18 | 19 | 20 | 21 | 22 | |
| | | | | Детали | | | | | | | | | | | | | | | | | | | | | | | |
| А4 | | 5 | 1.141-1.64 101-01 | Стержень Т2 | 4 | | | | | | | | | | | | | | | | | | | | | | |
| | | | -02 | Стержень Т3 | 2 | | | | | | 5 | | | | | | 4 | | | | | | 1 | | | | |
| | | | -03 | Стержень Т4 | | | | | | | 1 | | | | | | 1 | | | | | | 4 | | | | |
| | | | -04 | Стержень Т5 | | 4 | | | | | | 1 | | | | | | | | | | | | | | | |
| | | | -05 | Стержень Т6 | | 1 | | | | | | 4 | | | | | | 2 | | | | | | 2 | | | |
| | | | -06 | Стержень Т7 | | | | | | | | | | | | | | 3 | | | | | | 2 | | | |
| | | | -08 | Стержень Т9 | | | 5 | | | | | | 4 | | | | | | 3 | | | | | | | | |
| | | | -09 | Стержень Т10 | | | 1 | | | | | | 1 | | | | | | 1 | | | | | | 4 | | |
| | | | -10 | Стержень Т11 | | | | 3 | | | | | | 2 | | | | | | 2 | | | | | | | |
| | | | -11 | Стержень Т12 | | | | 3 | | | | | | 3 | | | | | | 2 | | | | | | 4 | |
| | | | -12 | Стержень Т13 | | | | | 3 | | | | | | 1 | | | | | | 1 | | | | | | |
| | | | -13 | Стержень Т14 | | | | | 2 | | | | | | 4 | | | | | | 3 | | | | | | 4 |
| | | | -14 | Стержень Т15 | | | | | | 4 | | | | | | 2 | | | | | | | | | | | |
| | | | -15 | Стержень Т16 | | | | | | | | | | | | 2 | | | | | | 4 | | | | | |
| А4 | | 6 | 1.141-1.64 102-01 | Петля П2 | 4 | 4 | 4 | 4 | 4 | 4 | 4 | 4 | 4 | 4 | 4 | 4 | 4 | 4 | 4 | 4 | 4 | 4 | 4 | 4 | 4 | 4 | |
| | | | | | | | | | | | | | | | | | | | | | | | | | | | |
| | | | | Материалы | | | | | | | | | | | | | | | | | | | | | | | |
| | | | | Бетон марки м200, $м^3$ | 1,18 | 1,12 | 1,07 | 1,01 | 0,96 | 0,90 | 1,18 | 1,12 | 1,07 | 1,01 | 0,96 | 0,90 | 1,18 | 1,12 | 1,07 | 1,01 | 0,96 | 0,90 | 1,18 | 1,12 | 1,07 | 1,01 | 0,96 | |

Инв. № подл. | Подпись и дата | Взам. инв. №

Рис.1

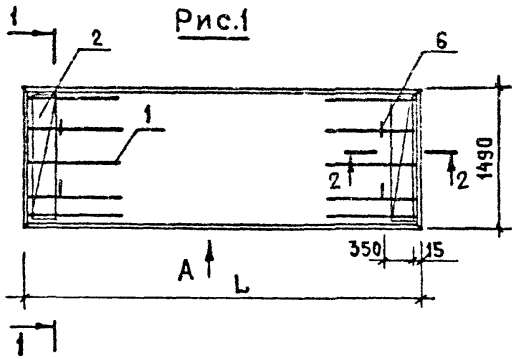


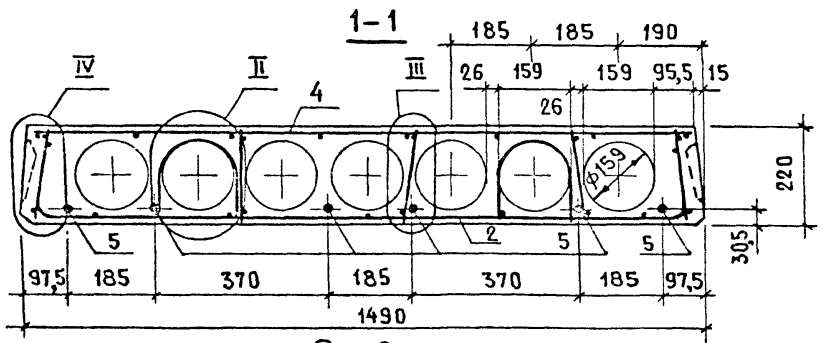


Рис.2

ОСТАЛЬНОЕ - СМ. РИС.1

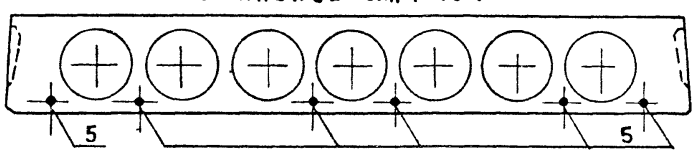


Рис.3

ОСТАЛЬНОЕ - СМ. РИС.1

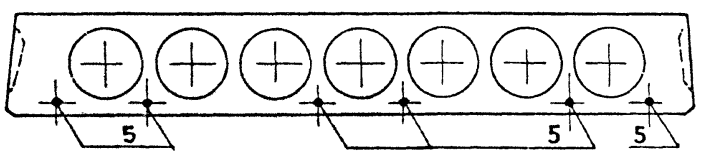


| Обозначение | Марка | Рис. | L, мм | Масса, кг |
|---|---|---|---|---|
| 1.141-1.64 200 | ПК 63.15-8AIVT | 1 | 6280 | 2950 |
| -01 | ПК 60.15-8AIVT | 4 | 5980 | 2800 |
| -02 | ПК 57.15-8AIVT | 2 | 5680 | 2675 |
| -03 | ПК 54.15-8AIVT | 3 | 5380 | 2525 |
| -04 | ПК 51.15-8AIVT | 5 | 5080 | 2400 |
| -05 | ПК 48.15-8AIVT | 6 | 4780 | 2250 |
| -06 | ПК 63.15-6AIVT | 2 | 6280 | 2950 |
| -07 | ПК 60.15-6AIVT | 4 | 5980 | 2800 |
| -08 | ПК 57.15-6AIVT | 4 | 5680 | 2675 |
| -09 | ПК 54.15-6AIVT | 5 | 5380 | 2525 |
| -10 | ПК 51.15-6AIVT | 4 | 5080 | 2400 |
| -11 | ПК 48.15-6AIVT | 7 | 4780 | 2250 |
| -12 | ПК 63.15-4AIVT | 4 | 6280 | 2950 |
| -13 | ПК 60.15-4AIVT | 5 | 5980 | 2800 |
| -14 | ПК 57.15-4AIVT | 8 | 5680 | 2675 |
| -15 | ПК 54.15-4AIVT | 7 | 5380 | 2525 |
| -16 | ПК 51.15-4AIVT | 8 | 5080 | 2400 |
| -17 | ПК 48.15-4AIVT | 9 | 4780 | 2250 |
| -18 | ПК 63.15-3AIVT | 4 | 6280 | 2950 |
| -19 | ПК 60.15-3AIVT | 7 | 5980 | 2800 |
| -20 | ПК 57.15-3AIVT | 9 | 5680 | 2675 |
| -21 | ПК 54.15-3AIVT | 9 | 5380 | 2525 |
| -22 | ПК 51.15-3AIVT | 9 | 5080 | 2400 |

Сечение 2-2, вид А и узлы II и III см. 1.141-1.64 100 СБ

| | | |
|---|---|---|
| Нач.отд.24 | Росинский | |
| Гл.констр. | Пальман | |
| Гл.инж.пр | Лиханская | |
| Провер. | Лиханская | |
| Разраб | Боброва | |

1.141-1.64 200 СБ

Панель перекрытия многопустотная шириной 1490 мм Сборочный чертеж

| Стадия | Масса | Масштаб |
|---|---|---|
| Р | см. табл. | |
| Лист 1 | Листов 2 | |

ЦНИИЭП жилища

Инв.№ подл. | Подпись и дата | Взам.инв.№

Рис.4

ОСТАЛЬНОЕ - см. Рис.1

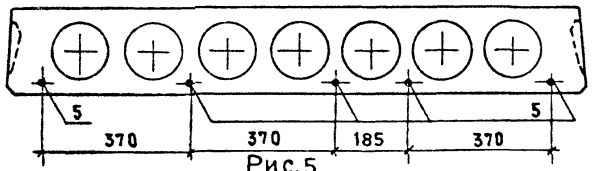


Рис.5

ОСТАЛЬНОЕ - см. Рис.1

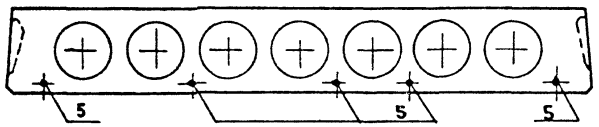


Рис.6

ОСТАЛЬНОЕ - см. Рис.1

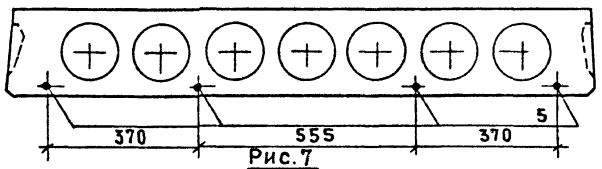


Рис.7

ОСТАЛЬНОЕ - см. Рис.1

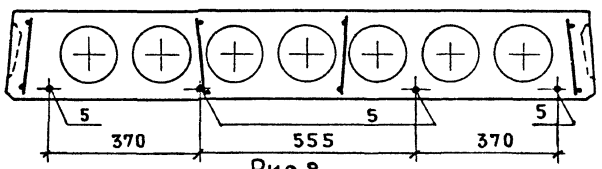


Рис.8

ОСТАЛЬНОЕ - см. Рис.1

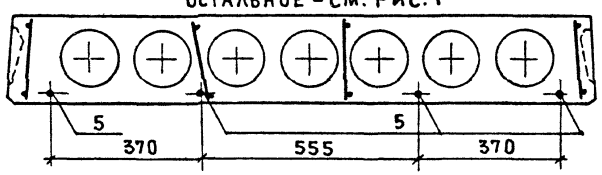


IV

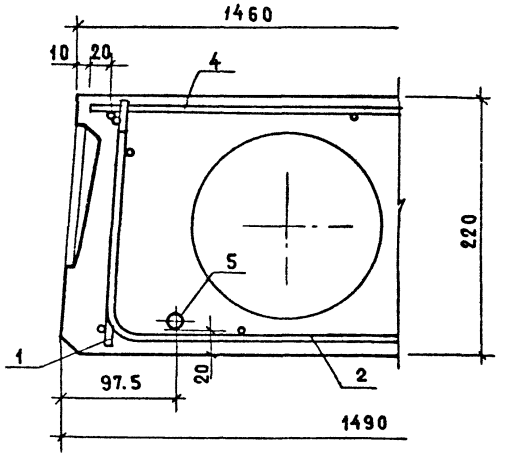


Рис.9

ОСТАЛЬНОЕ - см. Рис.1

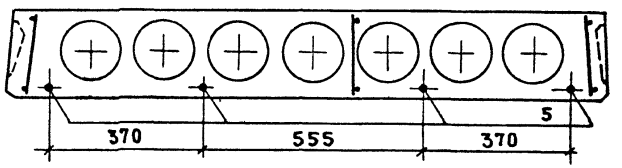


Инв.№подл. | Подпись и дата | Взам.инв.№

| Формат | Зона | Позиц. | Обозначение | Наименование | Количество на исполнение 1.141-1.64 300- | | | | | | | | | | | | | | | | | | | | | Примеч. |
|---|---|---|---|---|---|---|---|---|---|---|---|---|---|---|---|---|---|---|---|---|---|---|---|---|---|---|
| | | | | | - | 01 | 02 | 03 | 04 | 05 | 06 | 07 | 08 | 09 | 10 | 11 | 12 | 13 | 14 | 15 | 16 | 17 | 18 | 19 | 20 | 21 | 22 | |
| | | | | Документация | | | | | | | | | | | | | | | | | | | | | | |
| А3 | | | 1.141-1.64 300 СБ | Сборочный чертеж | х | х | х | х | х | х | х | х | х | х | х | х | х | х | х | х | х | х | х | х | х | х | |
| А3 | | | 1.141-1.64 100 СБ | Сборочный чертеж | х | х | х | х | х | х | х | х | х | х | х | х | х | х | х | х | х | х | х | х | х | х | |
| А3 | | | 1.141-1.64 000 ТО | Техническое описание | х | х | х | х | х | х | х | х | х | х | х | х | х | х | х | х | х | х | х | х | х | х | |
| | | | | Ведомость расхода | | | | | | | | | | | | | | | | | | | | | | |
| А3 | | | 1.141-1.64 000 РМ | материалов. | х | х | х | х | х | х | х | х | х | х | х | х | х | х | х | х | х | х | х | х | х | х | |
| | | | | Сборочные единицы | | | | | | | | | | | | | | | | | | | | | | |
| А4 | | 1 | 1.141-1.64 110 | Каркас КР1 | 8 | 8 | 8 | | | | | | | | | | | | | | | | | | | |
| | | | -01 | Каркас КР2 | | | | 8 | 8 | | 8 | 8 | | | | | | | | | | | | | | |
| | | | -02 | Каркас КР3 | | | | | | 8 | | | | | | | | | | | | | | | | |
| А4 | | 1 | 1.141-1.64 120 | Каркас КР4 | | | | | | | | | 8 | | | | 8 | 8 | | | | | | | | |
| | | | -01 | Каркас КР5 | | | | | | | | | | 8 | 8 | 6 | | | 8 | 8 | 6 | 6 | 8 | 8 | 6 | 6 | 6 |
| А3 | | 2 | 1.141-1.64 130 -02 | Сетка С3 | 2 | 2 | 2 | 2 | 2 | 2 | 2 | 2 | 2 | 2 | 2 | 2 | 2 | 2 | 2 | 2 | 2 | 2 | 2 | 2 | 2 | 2 |
| А3 | | 4 | 1.141-1.64 310 | Сетка С18 | 1 | | | | | | 1 | | | | | | 1 | | | | | | 1 | | | |
| | | | -01 | Сетка С19 | | 1 | | | | | | 1 | | | | | | 1 | | | | | | 1 | | | |
| | | | -02 | Сетка С20 | | | 1 | | | | | | 1 | | | | | | 1 | | | | | | 1 | | |
| | | | -03 | Сетка С21 | | | | 1 | | | | | | 1 | | | | | | 1 | | | | | | 1 | |
| | | | -04 | Сетка С22 | | | | | 1 | | | | | | 1 | | | | | | 1 | | | | | | 1 |
| | | | -05 | Сетка С23 | | | | | | 1 | | | | | | 1 | | | | | | 1 | | | | | |

Инв.№ подл. | Подпись и дата | Взам.инв.№

| | | | |
|---|---|---|---|
| Нач.отд.24 | Росинский | | |
| Гл.конст. | Пальман | | |
| Гл.инж.пр. | Лиханская | | |
| Провер. | Лиханская | | |
| Разраб. | Милосердова | | |

1.141-1.64 300

Панель перекрытия многопустотная шириной 1190 мм

| Стадия | Лист | Листов |
|---|---|---|
| Р | 1 | 2 |

ЦНИИЭП жилища

| Формат | Зона | Позиц. | Обозначение | Наименование | Количество на исполнение 1.141-1.64 300- | | | | | | | | | | | | | | | | | | | | | Примеч. |
|---|---|---|---|---|---|---|---|---|---|---|---|---|---|---|---|---|---|---|---|---|---|---|---|---|---|---|
| | | | | | - | 01 | 02 | 03 | 04 | 05 | 06 | 07 | 08 | 09 | 10 | 11 | 12 | 13 | 14 | 15 | 16 | 17 | 18 | 19 | 20 | 21 | 22 | |
| | | | | Детали | | | | | | | | | | | | | | | | | | | | | | | |
| А4 | | 5 | 1.141-1.64 101 – 02 | Стержень Т3 | 6 | | | | | | 4 | | | | | | 3 | | | | | | | | | | |
| | | | – 03 | Стержень Т4 | | | | | | | 1 | | | | | | 1 | | | | | | 4 | | | | |
| | | | – 04 | Стержень Т5 | | 4 | | | | | | 1 | | | | | | | | | | | | | | | |
| | | | – 05 | Стержень Т6 | | | | | | | | 3 | | | | | | 2 | | | | | | | | | |
| | | | – 06 | Стержень Т7 | | | | | | | | | | | | | | 2 | | | | | | 4 | | | |
| | | | – 07 | Стержень Т8 | | | 2 | | | | | | | | | | | | | | | | | | | | |
| | | | – 08 | Стержень Т9 | | | 2 | | | | | | 3 | | | | | | 1 | | | | | | 2 | | |
| | | | – 09 | Стержень Т10 | | | | | | | | | 1 | | | | | | 3 | | | | | | 1 | | |
| | | | – 10 | Стержень Т11 | | | | 4 | | | | | | 2 | | | | | | | | | | | | | |
| | | | – 11 | Стержень Т12 | | | | | | | | | | 2 | | | | | | 4 | | | | | | 3 | |
| | | | – 12 | Стержень Т13 | | | | | 3 | | | | | | 3 | | | | | | 1 | | | | | | |
| | | | – 13 | Стержень Т14 | | | | | 1 | | | | | | | | | | | | 2 | | | | | | 3 |
| | | | – 14 | Стержень Т15 | | | | | | 1 | | | | | | 2 | | | | | | | | | | | |
| | | | – 15 | Стержень Т16 | | | | | | 3 | | | | | | 1 | | | | | | 3 | | | | | |
| А4 | | 6 | 1.141-1.64 102 – 01 | Петля П2 | 4 | 4 | | | | | 4 | 4 | | | | | 4 | 4 | | | | | 4 | 4 | | | |
| А4 | | 6 | 1.141-1.64 102 | Петля П1 | | | 4 | 4 | 4 | 4 | | | 4 | 4 | 4 | 4 | | | 4 | 4 | 4 | 4 | | | 4 | 4 | 4 | |
| | | | | | | | | | | | | | | | | | | | | | | | | | | | |
| | | | | Материалы | | | | | | | | | | | | | | | | | | | | | | | |
| | | | | Бетон марки М200, $м^3$ | 0,88 | 0,84 | 0,80 | 0,76 | 0,72 | 0,68 | 0,88 | 0,84 | 0,80 | 0,76 | 0,72 | 0,68 | 0,88 | 0,84 | 0,80 | 0,76 | 0,72 | 0,68 | 0,88 | 0,84 | 0,80 | 0,76 | 0,72 | |

Инв. № подл. | Подпись и дата | Взам. инв. №

Рис.1

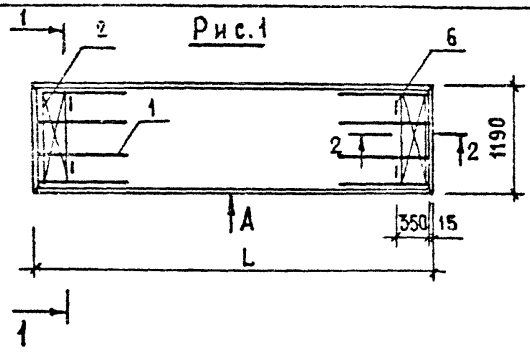


1–1

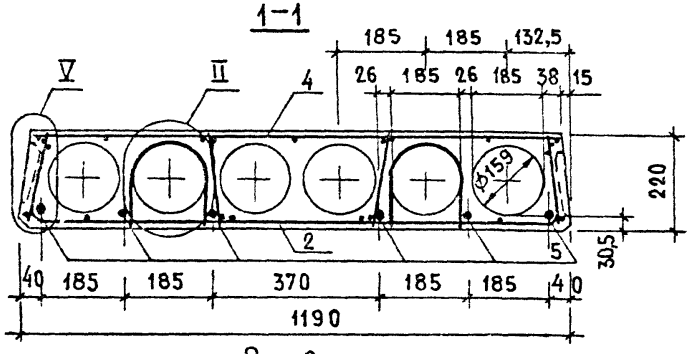


Рис.2

ОСТАЛЬНОЕ – см. Рис.1

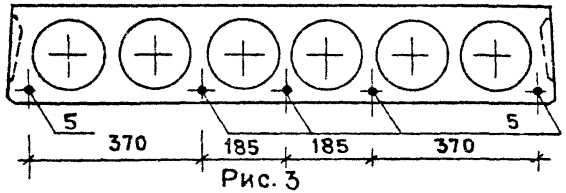


Рис. 3

ОСТАЛЬНОЕ – см. Рис.1

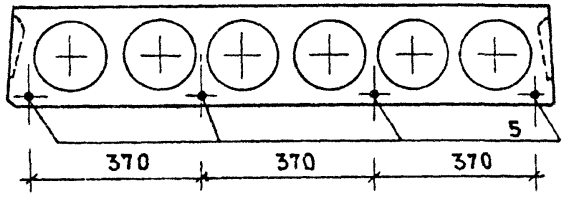


| Обозначение | Марка | Рис | L, мм | Масса, кг |
|---|---|---|---|---|
| 1.141-1.64 300 | ПК 63.12 – 8AIVT | 1 | 6280 | 2200 |
| –01 | ПК 60.12 – 8AIVT | 3 | 5980 | 2100 |
| –02 | ПК 57.12 – 8AIVT | 5 | 5680 | 2000 |
| –03 | ПК 54.12 – 8AIVT | 3 | 5380 | 1900 |
| –04 | ПК 51.12 – 8AIVT | 4 | 5080 | 1800 |
| –05 | ПК 48.12 – 8AIVT | 4 | 4780 | 1700 |
| –06 | ПК 63.12 – 6AIVT | 2 | 6280 | 2200 |
| –07 | ПК 60.12 – 6AIVT | 4 | 5980 | 2100 |
| –08 | ПК 57.12 – 6AIVT | 4 | 5680 | 2000 |
| –09 | ПК 54.12 – 6AIVT | 5 | 5380 | 1900 |
| –10 | ПК 51.12 – 6AIVT | 6 | 5080 | 1800 |
| –11 | ПК 48.12 – 6AIVT | 7 | 4780 | 1700 |
| –12 | ПК 63.12 – 4AIVT | 4 | 6280 | 2200 |
| –13 | ПК 60.12 – 4AIVT | 5 | 5980 | 2100 |
| –14 | ПК 57.12 – 4AIVT | 4 | 5680 | 2000 |
| –15 | ПК 54.12 – 4AIVT | 3 | 5380 | 1900 |
| –16 | ПК 51.12 – 4AIVT | 7 | 5080 | 1800 |
| –17 | ПК 48.12 – 4AIVT | 8 | 4780 | 1700 |
| –18 | ПК 63.12 – 3AIVT | 3 | 6280 | 2200 |
| –19 | ПК 60.12 – 3AIVT | 3 | 5980 | 2100 |
| –20 | ПК 57.12 – 3AIVT | 7 | 5680 | 2000 |
| –21 | ПК 54.12 – 3AIVT | 8 | 5380 | 1900 |
| –22 | ПК 51.12 – 3AIVT | 8 | 5080 | 1800 |

Сечение 2-2, вид А и узел II см. 1.141-1.64 100 СБ

| | | |
|---|---|---|
| Нач.отд. | Росинский | |
| Гл.конс.от | Пальман | |
| Гл.инж.пр. | Лиханская | |
| Провер. | Лиханская | |
| Разраб. | Милосердова | |

1.141-1.64 300 СБ

Панель перекрытия многопустотная шириной 1190 мм Сборочный чертеж

| Стадия | Масса | Масштаб |
|---|---|---|
| Р | см. табл. | |
| Лист 1 | Листов 2 | |

ЦНИИЭП жилища

Инв.№ подл. | Подпись и дата | Взам.инв.№

Рис.4
ОСТАЛЬНОЕ - СМ. РИС.1

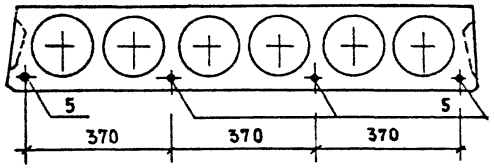


Рис.5
ОСТАЛЬНОЕ - СМ. РИС.1

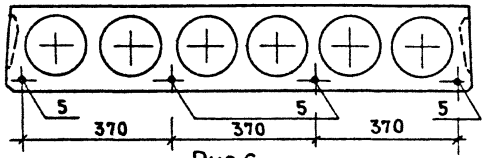


Рис.6
ОСТАЛЬНОЕ - СМ. РИС. 1

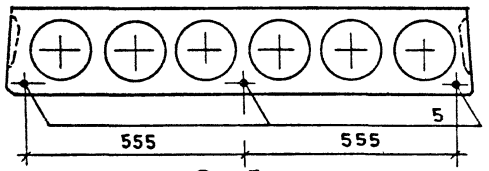


Рис.7
ОСТАЛЬНОЕ - СМ. РИС.1

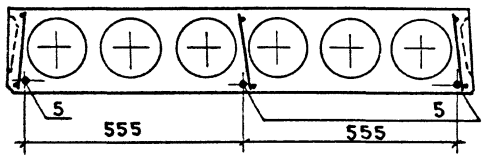





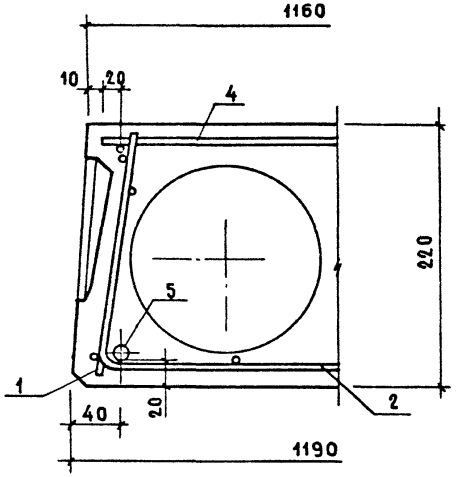


Рис.8
ОСТАЛЬНОЕ - СМ. РИС.1

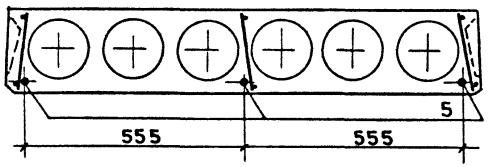


Инв.№ подл. | Подпись и дата | Взам.инв.№

| Формат | Зона | Позиц. | Обозначение | Наименование | Количество на исполнение 1.141-1.64 400- | | | | | | | | | | | | | | | | | | | Примеч. |
|---|---|---|---|---|---|---|---|---|---|---|---|---|---|---|---|---|---|---|---|---|---|---|---|---|
| | | | | | - | 01 | 02 | 03 | 04 | 05 | 06 | 07 | 08 | 09 | 10 | 11 | 12 | 13 | 14 | 15 | 16 | 17 | 18 | 19 | 20 | |
| | | | | Документация | | | | | | | | | | | | | | | | | | | | | |
| А3 | | | 1.141-1.64 400 СБ | Сборочный чертеж | × | × | × | × | × | × | × | × | × | × | × | × | × | × | × | × | × | × | × | × | × | |
| А3 | | | 1.141-1.64 100 СБ | Сборочный чертеж | × | × | × | × | × | × | × | × | × | × | × | × | × | × | × | × | × | × | × | × | × | |
| А3 | | | 1.141-1.64 000 ТО | Техническое описание | × | × | × | × | × | × | × | × | × | × | × | × | × | × | × | × | × | × | × | × | × | |
| | | | | Ведомость расхода | | | | | | | | | | | | | | | | | | | | | |
| А3 | | | 1.141-1.64 000 РМ | материалов | × | × | × | × | × | × | × | × | × | × | × | × | × | × | × | × | × | × | × | × | × | |
| | | | | Сборочные единицы | | | | | | | | | | | | | | | | | | | | | |
| А4 | | 1 | 1.141-1.64 110 | Каркас КР1 | 8 | 8 | 8 | | | | | | | | | | | | | | | | | | |
| | | | -01 | Каркас КР2 | | | | 8 | 8 | | 8 | 8 | | | | | | | | | | | | | |
| | | | -02 | Каркас КР3 | | | | | | 8 | | | | | | | | | | | | | | | |
| А4 | | 1 | 1.141-1.64 120 | Каркас КР4 | | | | | | | | | 8 | | | | 8 | 8 | | | | | | | |
| | | | -01 | Каркас КР5 | | | | | | | | | | 8 | 6 | 6 | | | 6 | 6 | 6 | 6 | 6 | 6 | 6 |
| А4 | | 2 | 1.141-1.64 130-03 | Сетка С4 | 2 | 2 | 2 | 2 | 2 | 2 | 2 | 2 | 2 | 2 | 2 | 2 | 2 | 2 | 2 | 2 | 2 | 2 | 2 | 2 | 2 |
| А4 | | 4 | 1.141-1.64 410 | Сетка С24 | 1 | | | | | | 1 | | | | | | 1 | | | | | 1 | | | |
| | | | -01 | Сетка С25 | | 1 | | | | | | 1 | | | | | | 1 | | | | | 1 | | |
| | | | -02 | Сетка С26 | | | 1 | | | | | | 1 | | | | | | 1 | | | | | 1 | |
| | | | -03 | Сетка С27 | | | | 1 | | | | | | 1 | | | | | | 1 | | | | | 1 |
| | | | -04 | Сетка С28 | | | | | 1 | | | | | | 1 | | | | | | 1 | | | | |
| | | | -05 | Сетка С29 | | | | | | 1 | | | | | | 1 | | | | | | | | | |

Инв.№ подл. | Подпись и дата | Взам.инв.№

| | | |
|---|---|---|
| Нач.отд.24 | Росинский | |
| Гл.констр. | Пальман | |
| Гл.инж.пр. | Лиханская | |
| Провер. | Лиханская | |
| Разраб. | Милосердова | |

1.141-1.64 400

Панель перекрытия многопустотная шириной 990 мм

| Стадия | Лист | Листов |
|---|---|---|
| Р | 1 | 2 |

ЦНИИЭПжилища



Формат А3

| Формат | Зона | Позиц. | Обозначение | Наименование | Количество на исполнение 1.141-1.64 400- | | | | | | | | | | | | | | | | | | | | Примеч. |
|---|---|---|---|---|---|---|---|---|---|---|---|---|---|---|---|---|---|---|---|---|---|---|---|---|---|
| | | | | | – | 01 | 02 | 03 | 04 | 05 | 06 | 07 | 08 | 09 | 10 | 11 | 12 | 13 | 14 | 15 | 16 | 17 | 18 | 19 | 20 | |
| | | | | Детали | | | | | | | | | | | | | | | | | | | | | |
| А4 | | 5 | 1.141-1.64 101- 01 | Стержень Т2 | 3 | | | | | | | | | | | | | | | | | | | | |
| | | | – 02 | Стержень Т3 | 1 | | | | | | 4 | | | | | | 1 | | | | | 2 | | | |
| | | | – 03 | Стержень Т4 | | | | | | | | | | | | | 3 | | | | | 1 | | | |
| | | | – 04 | Стержень Т5 | | 1 | | | | | | | | | | | | | | | | | | | |
| | | | – 05 | Стержень Т6 | | 3 | | | | | | 2 | | | | | | | | | | | 1 | | |
| | | | – 06 | Стержень Т7 | | | | | | | | 2 | | | | | | 4 | | | | | 2 | | |
| | | | – 08 | Стержень Т9 | | | 4 | | | | | | 1 | | | | | | 2 | | | | | | |
| | | | – 09 | Стержень Т10 | | | | | | | | | 3 | | | | | | 1 | | | | | 3 | |
| | | | – 10 | Стержень Т11 | | | | 2 | | | | | | | | | | | | 1 | | | | | |
| | | | – 11 | Стержень Т12 | | | | 2 | | | | | | 4 | | | | | | 2 | | | | | 3 |
| | | | – 12 | Стержень Т13 | | | | | 1 | | | | | | 1 | | | | | | | | | | |
| | | | – 13 | Стержень Т14 | | | | | 3 | | | | | | 2 | | | | | | 3 | | | | |
| | | | – 14 | Стержень Т15 | | | | | | 2 | | | | | | | | | | | | | | | |
| | | | – 15 | Стержень Т16 | | | | | | 1 | | | | | | 3 | | | | | | | | | |
| А4 | | 6 | 1.141-1.64 102 | Петля П1 | 4 | 4 | 4 | 4 | 4 | 4 | 4 | 4 | 4 | 4 | 4 | 4 | 4 | 4 | 4 | 4 | 4 | 4 | 4 | 4 | 4 |
| | | | | | | | | | | | | | | | | | | | | | | | | | |
| | | | | Материалы | | | | | | | | | | | | | | | | | | | | | |
| | | | | Бетон марки М200, $м^3$ | 0,73 | 0,69 | 0,66 | 0,63 | 0,59 | 0,56 | 0,73 | 0,69 | 0,66 | 0,63 | 0,59 | 0,56 | 0,73 | 0,69 | 0,66 | 0,63 | 0,59 | 0,73 | 0,69 | 0,66 | 0,63 |

Инв. № подл. | Подпись и дата | Взам. инв. №

Рис.1

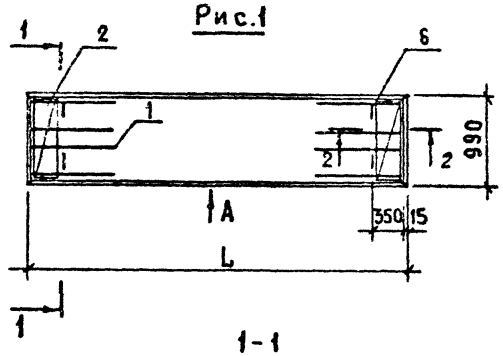


1-1

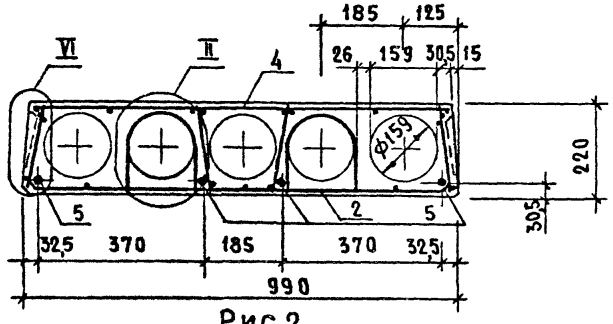


Рис.2

ОСТАЛЬНОЕ-СМ. РИС.1

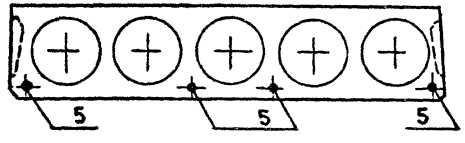


Рис.3

ОСТАЛЬНОЕ-СМ. РИС.1

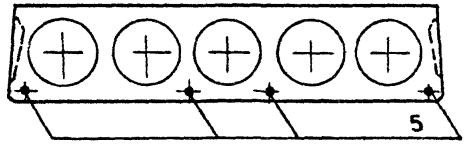


| Обозначение | Марка | Рис. | L, мм | Масса, кг |
|---|---|---|---|---|
| 1.141-1.64 400 | ПК 63.10-8АIVТ | 1 | 6280 | 1825 |
| -01 | ПК 60.10-8АIVТ | 1 | 5980 | 1725 |
| -02 | ПК 57.10-8АIVТ | 3 | 5680 | 1650 |
| -03 | ПК 54.10-8АIVТ | 2 | 5380 | 1575 |
| -04 | ПК 51.10-8АIVТ | 1 | 5080 | 1475 |
| -05 | ПК 48.10-8АIVТ | 4 | 4780 | 1400 |
| -06 | ПК 63.10-6АIVТ | 3 | 6280 | 1825 |
| -07 | ПК 60.10-6АIVТ | 2 | 5980 | 1725 |
| -08 | ПК 57.10-6АIVТ | 1 | 5680 | 1650 |
| -09 | ПК 54.10-6АIVТ | 3 | 5380 | 1575 |
| -10 | ПК 51.10-6АIVТ | 5 | 5080 | 1475 |
| -11 | ПК 48.10-6АIVТ | 6 | 4780 | 1400 |
| -12 | ПК 63.10-4АIVТ | 1 | 6280 | 1825 |
| -13 | ПК 60.10-4АIVТ | 3 | 5980 | 1725 |
| -14 | ПК 57.10-4АIVТ | 5 | 5680 | 1650 |
| -15 | ПК 54.10-4АIVТ | 5 | 5380 | 1575 |
| -16 | ПК 51.10-4АIVТ | 6 | 5080 | 1475 |
| -17 | ПК 63.10-3АIVТ | 5 | 6280 | 1825 |
| -18 | ПК 60.10-3АIVТ | 5 | 5980 | 1725 |
| -19 | ПК 57.10-3АIVТ | 6 | 5680 | 1650 |
| -20 | ПК 54.10-3АIVТ | 6 | 5380 | 1575 |

Сечение 2-2, вид А и узел I см. 1.141-1.64 100 СБ

| | | |
|---|---|---|
| Нач.отд.24 | Росинский | |
| Гл.констр. | Пальман | |
| Гл.инж.пр. | Лиханская | |
| Провер. | Лиханская | |
| Разраб. | Милосердова | |

1.141-1.64 400 СБ

Панель перекрытия многопустотная шириной 990 мм Сборочный чертеж

| Стадия | Масса | Масштаб |
|---|---|---|
| Р | см. табл. | |
| Лист 1 | Листов 2 | |

ЦНИИЭП жилища

Инв. № подл. | Подпись и дата | Взам. инв. №

Рис.4

ОСТАЛЬНОЕ - СМ. РИС.1

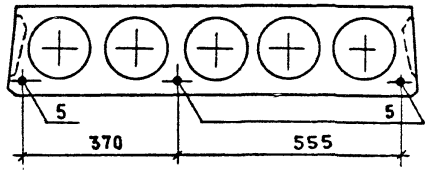


Рис.5

ОСТАЛЬНОЕ - СМ. РИС.1

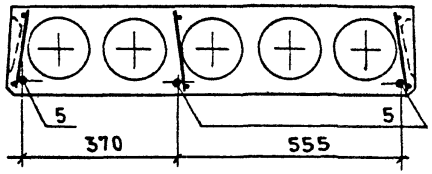


Рис.6

ОСТАЛЬНОЕ - СМ. РИС.1

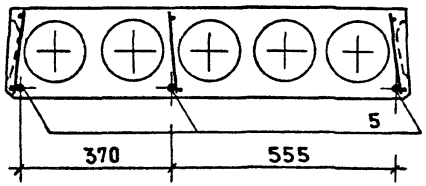


VI

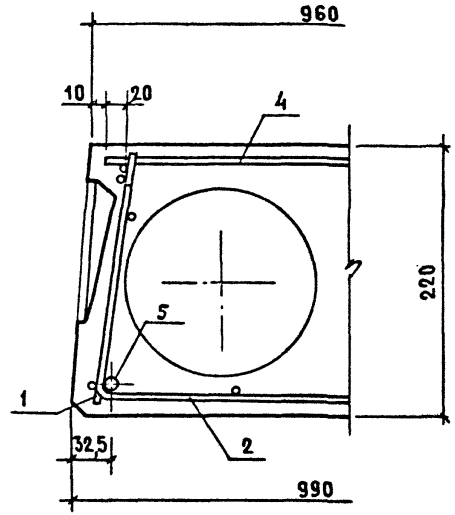




Инв. № подл. | Подпись и дата | Взам. инв. №

| Формат | Зона | Позиц. | Обозначение | Наименование | Кол. | Примеч. |
|---|---|---|---|---|---|---|
| | | | | | | |
| | | | | Документация | | |
| А3 | | | 1.141-1.64 000 ТО | Техническое описание | | |
| | | | | | | |
| | | | | Переменные данные | | |
| | | | | для исполнений. | | |
| | | | | | | |
| | | | | 1.141-1.64 110 | | КР1 |
| | | | | Детали | | |
| БЧ | | 1 | 1.141-1.64 111 | ф5 ВрI ГОСТ 6727-80; ℓ=1020 | 1 | 0,15 кг |
| БЧ | | 2 | 1.141-1.64 112 | ф4 ВрI ГОСТ 6727-80; ℓ=1020 | 1 | 0,09 кг |
| БЧ | | 3 | 1.141-1.64 113 | ф4 ВрI ГОСТ 6727-80; ℓ=205 | 11 | 0,02 кг |
| | | | | | | |
| | | | | 1.141-1.64 110-01 | | КР2 |
| | | | | Детали | | |
| БЧ | | 1 | 1.141-1.64 112 | ф4 ВрI ГОСТ 6727-80; ℓ=1020 | 1 | 0,09 кг |
| БЧ | | 2 | 1.141-1.64 114 | ф3 ВрI ГОСТ 6727-80; ℓ=1020 | 1 | 0,05 кг |
| БЧ | | 3 | 1.141-1.64 115 | ф3 ВрI ГОСТ 6727-80; ℓ=205 | 11 | 0,01 кг |
| | | | | | | |
| | | | | 1.141-1.64 110-02 | | КР3 |
| | | | | Детали | | |
| БЧ | | 2 | 1.141-1.64 114 | ф3 ВрI ГОСТ 6727-80; ℓ=1020 | 2 | 0,05 кг |
| БЧ | | 3 | 1.141-1.64 115 | ф3 ВрI ГОСТ 6727-80; ℓ=205 | 11 | 0,01 кг |
| | | | | | | |

Инв. № подл. | Подпись и дата | Взам. инв. №

| | | |
|---|---|---|
| Нач. отд. 24 | Росинский | |
| Гл. констр. | Пальман | |
| Гл. инж. пр. | Лиханская | |
| Провер. | Лиханская | |
| Разраб. | Милосердова | |

1.141-1.64 110

Каркас (КР1... КР3)

| Стадия | Лист | Листов |
|---|---|---|
| Р | | 1 |

ЦНИИЭП жилища

Формат А4

Рис. 1

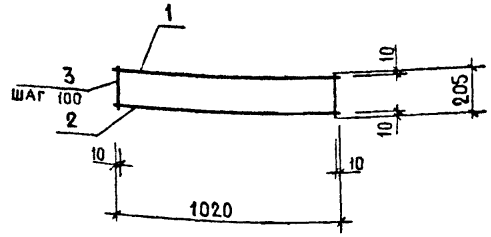


Рис. 2

Остальное - см. Рис. 1

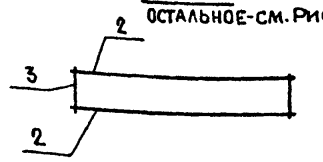


| Обозначение | Марка | Рис. | Масса кг |
|---|---|---|---|
| 1.141-1.64 110 | КР1 | 1 | 0,46 |
| -01 | КР2 | 1 | 0,25 |
| -02 | КР3 | 2 | 0,21 |
| | | | |

Инв. № подл. | Подпись и дата | Взам. инв. №

| | | |
|---|---|---|
| Нач. отд. 24 | Росинский | |
| Гл. констр. | Пальман | |
| Гл. инж. пр. | Лиханская | |
| Провер. | Лиханская | |
| Разраб. | Милосердова | |

1.141-1.64 110 СБ

Каркас (КР1... КР3)
Сборочный чертеж

| Стадия | Масса | Масштаб |
|---|---|---|
| Р | См. табл. | |
| Лист | Листов 1 | |

ЦНИИЭП жилища

| Формат | Зона | Позиц. | Обозначение | Наименование | Кол. | Примеч. |
|---|---|---|---|---|---|---|
| | | | | | | |
| | | | | Документация | | |
| А3 | | | 1.141-1.64 000 ТО | Техническое описание | | |
| | | | | | | |
| | | | | Переменные данные | | |
| | | | | для исполнений: | | |
| | | | | | | |
| | | | | 1.141-1.64 120 | | КР4 |
| | | | | Детали | | |
| Бч | | 1 | 1.141-1.64 121 | ф4 ВрI ГОСТ 6727-80; ℓ=840 | 1 | 0,08 кг |
| Бч | | 2 | 1.141-1.64 122 | ф3 ВрI ГОСТ 6727-80; ℓ=840 | 1 | 0,04 кг |
| Бч | | 3 | 1.141-1.64 115 | ф3 ВрI ГОСТ 6727-80; ℓ=205 | 3 | 0,01 кг |
| | | | | | | |
| | | | | 1.141-1.64 120-01 | | КР5 |
| | | | | Детали | | |
| Бч | | 2 | 1.141-1.64 122 | ф3 ВрI ГОСТ 6727-80; ℓ=840 | 2 | 0,04 кг |
| Бч | | 3 | 1.141-1.64 115 | ф3 ВрI ГОСТ 6727-80; ℓ=205 | 3 | 0,01 кг |

Инв. № подл. | Подпись и дата | Взам. инв. №

| | | |
|---|---|---|
| Нач. отд. 24 | Росинский | |
| Гл. конст. | Пальман | |
| Гл. инж. пр. | Лиханская | |
| Провер. | Лиханская | |
| Разраб. | Милосердова | |

1.141-1.64 120

Каркас (КР4, КР5)

| Стадия | Лист | Листов |
|---|---|---|
| Р | | 1 |

ЦНИИЭП жилища

Формат А4

Рис.1

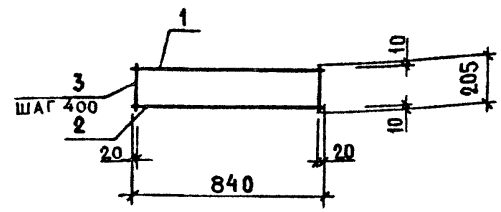


Рис.2

Остальное - см. Рис.1

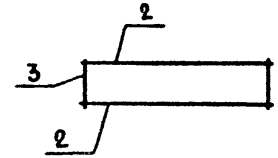


| Обозначение | Марка | Рис. | Масса кг |
|---|---|---|---|
| 1.141-1.64 120 | КР4 | 1 | 0,15 |
| -01 | КР5 | 2 | 0,11 |
| | | | |
| | | | |

Инв. № подл. | Подпись и дата | Взам. инв. №

| | | |
|---|---|---|
| Нач. отд. 24 | Росинский | |
| Гл. конст. | Пальман | |
| Гл. инж. пр. | Лиханская | |
| Провер. | Лиханская | |
| Разраб. | Милосердова | |

1.141-1.64 120 СБ

Каркас (КР4, КР5)
Сборочный чертеж

| Стадия | Масса | Масштаб |
|---|---|---|
| Р | см. табл. | |
| Лист | Листов 1 | |

ЦНИИЭП жилища



Формат А4

| Формат | Зона | Поз. | Обозначение | Наименование | Кол. | Примеч. |
|---|---|---|---|---|---|---|
| | | | | Документация | | |
| А3 | | | 1.141-1.64 000ТО | Техническое описание | | |
| | | | | Переменные данные | | |
| | | | | для исполнений: | | |
| | | | | 1.141-1.64 130 | | С1 |
| | | | | Детали | | |
| БЧ | | 1 | 1.141-1.64 131 | ф4 ВрI ГОСТ6727-80; ℓ=2080 | 5 | 0,19 кг |
| БЧ | | 2 | 1.141-1.64 132 | ф3 ВрI ГОСТ6727-80; ℓ= 300 | 8 | 0,02 кг |
| | | | | 1.141-1.64 130-01 | | С2 |
| | | | | Детали | | |
| БЧ | | 1 | 1.141-1.64 133 | ф4 ВрI ГОСТ6727-80; ℓ=1780 | 5 | 0,16 кг |
| БЧ | | 2 | 1.141-1.64 132 | ф3 ВрI ГОСТ6727-80; ℓ= 300 | 7 | 0,02 кг |
| | | | | 1.141-1.64 130-02 | | С3 |
| | | | | Детали | | |
| БЧ | | 1 | 1.141-1.64 134 | ф4 ВрI ГОСТ6727-80; ℓ=1480 | 5 | 0,14 кг |
| БЧ | | 1 | 1.141-1.64 132 | ф3 ВрI ГОСТ6727-80; ℓ= 300 | 6 | 0,02 кг |
| | | | | 1.141-1.64 130-03 | | С4 |
| | | | | Детали | | |
| БЧ | | 1 | 1.141-1.64 135 | ф4 ВрI ГОСТ6727-80; ℓ=1280 | 5 | 0,12 кг |
| БЧ | | 2 | 1.141-1.64 132 | ф3 ВрI ГОСТ6727-80; ℓ=300 | 6 | 0,02 кг |

Рис.1




Рис.2

остальное - см. Рис.1

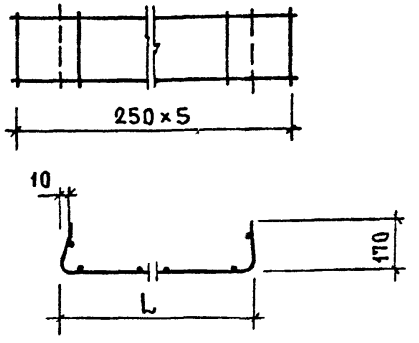


| Обозначение | Марка | Рис. | L, мм | n | Масса, кг |
|---|---|---|---|---|---|
| 1.141-1.64 130 | С1 | 1 | 1740 | 5 | 1,11 |
| - 01 | С2 | 1 | 1440 | 4 | 0,94 |
| - 02 | С3 | 1 | 1140 | 3 | 0,82 |
| - 03 | С4 | 2 | 940 | — | 0,72 |

Инв.№ подл. | Подпись и дата | Взам. инв.№

| | | |
|---|---|---|
| Нач.отд.24 | Росинский | |
| Гл.конст. | Пальман | |
| Гл.инж.пр | Лиханская | |
| Проверил | Лиханская | |
| Разраб. | Милосердова | |

1.141-1.64 130

Сетка (С1...С4)

| Стадия | Лист | Листов |
|---|---|---|
| Р | | 1 |

ЦНИИЭП жилища

Формат А4

Инв.№ подл. | Подпись и дата | Взам. инв.№

| | | |
|---|---|---|
| Нач.отд.24 | Росинский | |
| Гл.конст. | Пальман | |
| Гл.инж.пр | Лиханская | |
| Провер. | Лиханская | |
| Разраб. | Милосердова | |

1.141-1.64 130 СБ

Сетка (С1...С4)
Сборочный чертеж

| Стадия | Масса | Масштаб |
|---|---|---|
| Р | см. табл. | |
| Лист | Листов 1 | |

ЦНИИЭП жилища

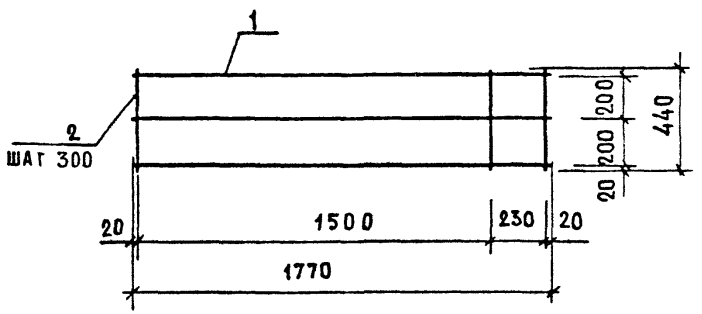


| Формат | Зона | Позиц. | Обозначение | Наименование | Кол. | Примеч. |
|---|---|---|---|---|---|---|
| | | | | Документация | | |
| А3 | | | 1.141-1.64 ООО ТО | Техническое описание | | |
| | | | | Детали | | |
| | | | | $\phi$4 Вр I ГОСТ 6727-80 | | |
| БЧ | | 1 | 1.141-1.64 141 | $\ell$=1770 | 3 | 0,16 кг |
| БЧ | | 2 | 1.141-1.64 142 | $\ell$= 440 | 7 | 0,04 кг |

Взам. инв. № | Подпись и дата | Инв. № подл.

| | | |
|---|---|---|
| Нач. отд. | Росинский | |
| Гл. конст | Пальман | |
| Гл. инж. пр. | Лиханская | |
| Провер. | Лиханская | |
| Разраб. | Милосердова | |

1.141-1.64 140

Сетка С5

| Стадия | Масса | Масштаб |
|---|---|---|
| Р | 0,76 | |
| Лист | Листов 1 | |

ЦНИИЭП жилища

Формат А4

| Инв.№ подл. | Подпись и дата | Взамен инв. |
|---|---|---|
| | | |

| Формат | Зона | Позиц. | Обозначение | Наименование | Колич. на исполнение 1.141-1.64 150- | | | | | | | | | | Примеч. |
|---|---|---|---|---|---|---|---|---|---|---|---|---|---|---|---|
| | | | | | – | 01 | 02 | 03 | 04 | 05 | | | | | |
| | | | | Детали | | | | | | | | | | | |
| | | | | ф3 Вр I ГОСТ 6727-80 | | | | | | | | | | | |
| БЧ | | 1 | 1.141-1.64 151 | ℓ= 6240 | 10 | | | | | | | | | | 0,32 кг |
| | | | 1.141-1.64 153 | ℓ= 5940 | | 10 | | | | | | | | | 0,31 кг |
| | | | 1.141-1.64 154 | ℓ= 5640 | | | 10 | | | | | | | | 0,29 кг |
| | | | 1.141-1.64 155 | ℓ= 5340 | | | | 10 | | | | | | | 0,28 кг |
| | | | 1.141-1.64 156 | ℓ= 5040 | | | | | 10 | | | | | | 0,26 кг |
| | | | 1.141-1.64 157 | ℓ= 4740 | | | | | | 10 | | | | | 0,25 кг |
| БЧ | | 2 | 1.141-1.64 152 | ℓ= 1740 | 22 | 21 | 20 | 19 | 18 | 17 | | | | | 0,09 кг |

| | | | |
|---|---|---|---|
| | | | 1.141-1.64 150 |
| Рук. отд. 24 | Росинский | | Сетка (С6...С11) |
| Гл. констр. | Пальман | | |
| Гл. инж. пр | Лиханская | | |
| Провер. | Лиханская | | |
| Разраб. | Милосердова | | |

| Стадия | Лист | Листов |
|---|---|---|
| Р | | 1 |

ЦНИИЭП жилища

Формат А4

| Инв.№ подл. | Подпись и дата | Взамен инв. |
|---|---|---|
| | | |

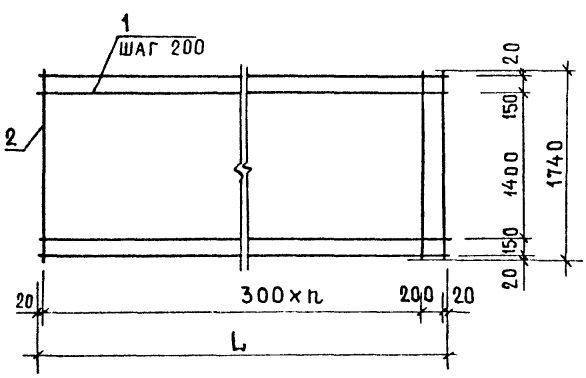


| Обозначение | Марка | L, мм | n, шт | Масса, кг |
|---|---|---|---|---|
| 1.141-1.64 150 | С6 | 6240 | 20 | 5,18 |
| – 01 | С7 | 5940 | 19 | 4,99 |
| – 02 | С8 | 5640 | 18 | 4,70 |
| – 03 | С9 | 5340 | 17 | 4,51 |
| – 04 | С10 | 5040 | 16 | 4,22 |
| – 05 | С11 | 4740 | 15 | 4,03 |

| | | | |
|---|---|---|---|
| | | | 1.141-1.64 150 СБ |
| Рук. отд. 24 | Росинский | | Сетка (С6... С11) Сборочный чертеж |
| Гл. констр. | Пальман | | |
| Гл. инж. пр | Лиханская | | |
| Провер. | Лиханская | | |
| Разраб | Милосердова | | |

| Стадия | Масса | Масштаб |
|---|---|---|
| Р | см. табл. | |
| Лист | Листов 1 | |

ЦНИИЭП жилища

Формат А4

20459 54

| Инв. № подл. | Подпись и дата | Взам. инв. № |
|---|---|---|
| | | |

| Формат | Зона | Позиц. | Обозначение | Наименование | Колич. на исполнение 1.141-1.64 210- | | | | | | | | | | Примеч. |
|---|---|---|---|---|---|---|---|---|---|---|---|---|---|---|---|
| | | | | | – | 01 | 02 | 03 | 04 | 05 | | | | | |
| | | | | Детали | | | | | | | | | | | |
| | | | | ф3 Вр I ГОСТ 6727-80 | | | | | | | | | | | |
| БЧ | | 1 | 1.141-1.64 151 | ℓ= 6240 | 8 | | | | | | | | | | 0,32 кг |
| | | | 1.141-1.64 153 | ℓ= 5940 | | 8 | | | | | | | | | 0,31 кг |
| | | | 1.141-1.64 154 | ℓ= 5640 | | | 8 | | | | | | | | 0,29 кг |
| | | | 1.141-1.64 155 | ℓ= 5340 | | | | 8 | | | | | | | 0,28 кг |
| | | | 1.141-1.64 156 | ℓ= 5040 | | | | | 8 | | | | | | 0,26 кг |
| | | | 1.141-1.64 157 | ℓ= 4740 | | | | | | 8 | | | | | 0,25 кг |
| БЧ | | 2 | 1.141-1.64 211 | ℓ= 1440 | 22 | 21 | 20 | 19 | 18 | 17 | | | | | 0,07 кг |

| | | | | 1.141-1.64 210 | | | |
|---|---|---|---|---|---|---|---|
| Нач. отд. 24 | Росинский | | | | Стадия | Лист | Листов |
| Гл. конст. от. | Пальман | | | Сетка (С12...С17) | Р | | 1 |
| Гл. инж. пр. | Лиханская | | | | ЦНИИЭП жилища | | |
| Провер. | Лиханская | | | | | | |
| Разраб | Милосердова | | | | | | |

Формат А4

| Инв. № подл. | Подпись и дата | Взам. инв. № |
|---|---|---|
| | | |

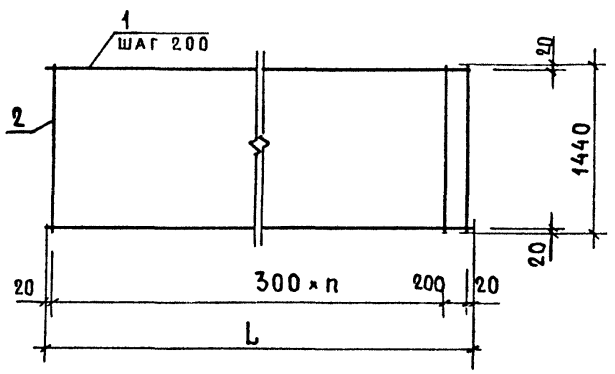


| Обозначение | Марка | L, мм | n, шт. | Масса, кг |
|---|---|---|---|---|
| 1.141-1.64 210 | С12 | 6240 | 20 | 4,10 |
| -01 | С13 | 5940 | 19 | 3,95 |
| -02 | С14 | 5640 | 18 | 3,72 |
| -03 | С15 | 5340 | 17 | 3,57 |
| -04 | С16 | 5040 | 16 | 3,34 |
| -05 | С17 | 4740 | 15 | 3,19 |

| | | | | 1.141-1.64 210 СБ | | | |
|---|---|---|---|---|---|---|---|
| Нач. отд. 24 | Росинский | | | | Стадия | Масса | Масштаб |
| Гл. конст. от. | Пальман | | | Сетка (С12...С17) Сборочный чертеж | Р | См. табл. | |
| Гл. инж. пр. | Лиханская | | | | Лист | Листов 1 | |
| Провер. | Лиханская | | | | ЦНИИЭП жилища | | |
| Разраб. | Милосердова | | | | | | |

Формат А4

20459 55

| Инв.№ подл. | Подпись и дата | Взам.инв.№ |
|---|---|---|
| | | |

| Формат | Зона | Позиц. | Обозначение | Наименование | Колич. на исполнение 1.141-1.64 310- | | | | | | | | | | Примеч. |
|---|---|---|---|---|---|---|---|---|---|---|---|---|---|---|---|
| | | | | | – | 01 | 02 | 03 | 04 | 05 | | | | | |
| | | | | Детали | | | | | | | | | | | |
| | | | | ф3 Вр I ГОСТ 6727-80 | | | | | | | | | | | |
| БЧ | | 1 | 1.141-1.64 151 | ℓ= 6240 | 7 | | | | | | | | | | 0,32 кг |
| | | | 1.141-1.64 153 | ℓ= 5940 | | 7 | | | | | | | | | 0,31 кг |
| | | | 1.141-1.64 154 | ℓ= 5640 | | | 7 | | | | | | | | 0,29 кг |
| | | | 1.141-1.64 155 | ℓ= 5340 | | | | 7 | | | | | | | 0,28 кг |
| | | | 1.141-1.64 156 | ℓ= 5040 | | | | | 7 | | | | | | 0,26 кг |
| | | | 1.141-1.64 157 | ℓ= 4740 | | | | | | 7 | | | | | 0,25 кг |
| БЧ | | 2 | 1.141-1.64 311 | ℓ= 1140 | 22 | 21 | 20 | 19 | 18 | 17 | | | | | 0,06 кг |

| | | | |
|---|---|---|---|
| Нач.отд.24 | Росинский | | 1.141-1.64 310 |
| Гл.конст.от. | Пальман | | |
| Гл.инж.пр. | Лиханская | | Сетка (С18...С23) |
| Провер. | Лиханская | | |
| Разраб. | Миасердова | | |

| Стадия | Лист | Листов |
|---|---|---|
| Р | | 1 |

ЦНИИЭП жилища

Формат А4

| Инв.№ подл. | Подпись и дата | Взамен.инв.№ |
|---|---|---|
| | | |

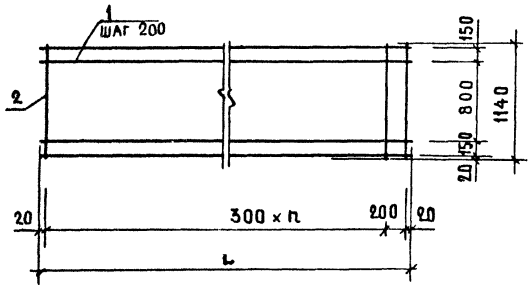


| Обозначение | Марка | L, мм | n, шт. | Масса, кг |
|---|---|---|---|---|
| 1.141.1.64 310 | С18 | 6240 | 20 | 3,56 |
| – 01 | С19 | 5940 | 19 | 3,43 |
| – 02 | С20 | 5640 | 18 | 3,23 |
| – 03 | С21 | 5340 | 17 | 3,10 |
| – 04 | С22 | 5040 | 16 | 2,90 |
| – 05 | С23 | 4740 | 15 | 2,77 |

| | | | |
|---|---|---|---|
| Нач.отд.24 | Росинский | | 1.141-1.64 310 СБ |
| Гл.конст.от. | Пальман | | |
| Гл.инж.пр. | Лиханская | | Сетка (С18...С23) Сборочный чертеж |
| Проверил | Лиханская | | |
| Разработ. | Миасердова | | |

| Стадия | Масса | Масштаб |
|---|---|---|
| Р | См. табл. | |
| Лист | Листов 1 | |

ЦНИИЭП жилища

Формат А4

20459-56

| Инв.№ подл. | Подпись и дата | Взам.инв.№ |
|---|---|---|
| | | |

| Формат | Зона | Поз. | Обозначение | Наименование | Колич. на исполнение 1.141-1.64 410- | | | | | | | | | | Примеч. |
|---|---|---|---|---|---|---|---|---|---|---|---|---|---|---|---|
| | | | | | – | 01 | 02 | 03 | 04 | 05 | | | | | |
| | | | | Детали | | | | | | | | | | | |
| | | | | Ф3 Вр I ГОСТ 6727-80 | | | | | | | | | | | |
| БЧ | | 1 | 1.141-1.64 151 | $\ell$= 6240 | 6 | | | | | | | | | | 0,32 кг |
| | | | 1.141-1.64 153 | $\ell$= 5940 | | 6 | | | | | | | | | 0,31 кг |
| | | | 1.141-1.64 154 | $\ell$= 5640 | | | 6 | | | | | | | | 0,29 кг |
| | | | 1.141-1.64 155 | $\ell$= 5340 | | | | 6 | | | | | | | 0,28 кг |
| | | | 1.141-1.64 156 | $\ell$= 5040 | | | | | 6 | | | | | | 0,26 кг |
| | | | 1.141-1.64 157 | $\ell$= 4740 | | | | | | 6 | | | | | 0,25 кг |
| БЧ | | 2 | 1.141-1.64 411 | $\ell$= 940 | 22 | 21 | 20 | 19 | 18 | 17 | | | | | 0,05 кг |

| | | | |
|---|---|---|---|
| Нач.отд.24 | Росинский | | 1.141-1.64 410 |
| Гл.конст.отд | Пальман | | |
| Гл.инж.пр. | Лиханская | | Сетка (С24...С29) |
| Проверил | Лиханская | | |
| Разработ | Милосердова | | |

| Стадия | Лист | Листов |
|---|---|---|
| Р | | 1 |

ЦНИИЭП жилища

Формат А4

| Инв.№ подл. | Подпись и дата | Взамен инв.№ |
|---|---|---|
| | | |

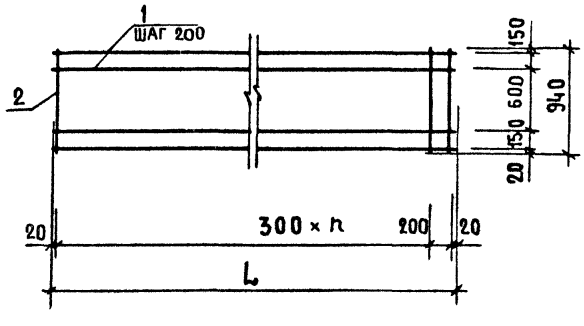


| Обозначение | Марка | L, мм | n, шт. | Масса, кг |
|---|---|---|---|---|
| 1.141-1.64 410 | С24 | 6240 | 20 | 3,02 |
| – 01 | С25 | 5940 | 19 | 2,91 |
| – 02 | С26 | 5640 | 18 | 2,74 |
| – 03 | С27 | 5340 | 17 | 2,63 |
| – 04 | С28 | 5040 | 16 | 2,46 |
| – 05 | С29 | 4740 | 15 | 2,35 |

| | | | |
|---|---|---|---|
| Нач.отд.24 | Росинский | | 1.141-1.64 410 СБ |
| Гл.конст.от | Пальман | | |
| Гл.инж.пр. | Лиханская | | Сетка (С24...С29) Сборочный чертеж |
| Провер. | Лиханская | | |
| Разработ. | Милосердова | | |

| Стадия | Масса | Масштаб |
|---|---|---|
| Р | См. табл. | |
| Лист | Листов 1 | |

ЦНИИЭП жилища

Формат А4

20459 57

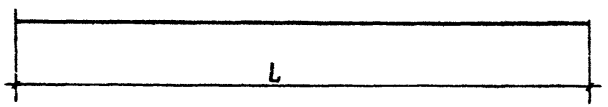


| Обозначение | Марка | ф, мм класс стали | L, мм | Масса, кг |
|---|---|---|---|---|
| 1.141-1.64 101 | Т1 | ф16AIV | 6280 | 9,91 |
| -01 | Т2 | ф14AIV | 6280 | 7,59 |
| -02 | Т3 | ф12AIV | 6280 | 5,58 |
| -03 | Т4 | ф10AIV | 6280 | 3,87 |
| -04 | Т5 | ф14AIV | 5980 | 7,22 |
| -05 | Т6 | ф12AIV | 5980 | 5,31 |
| -06 | Т7 | ф10AIV | 5980 | 3,69 |
| -07 | Т8 | ф14AIV | 5680 | 6,86 |
| -08 | Т9 | ф12AIV | 5680 | 5,05 |
| -09 | Т10 | ф10AIV | 5680 | 3,50 |
| -10 | Т11 | ф12AIV | 5380 | 4,78 |
| -11 | Т12 | ф10AIV | 5380 | 3,32 |
| -12 | Т13 | ф12AIV | 5080 | 4,51 |
| -13 | Т14 | ф10AIV | 5080 | 3,13 |
| -14 | Т15 | ф12AIV | 4780 | 4,24 |
| -15 | Т16 | ф10AIV | 4780 | 2,95 |

Инв.№ подл. | Подпись и дата | Взам.инв.№

| | | |
|---|---|---|
| Нач.отд. | Росинский | |
| Гл.констр. | Пальман | |
| Гл.инж.пр. | Лиханская | |
| Провер. | Лиханская | |
| Разраб. | Милосердова | |

1.141-1.64 101

Стержень напрягаемый (Т1...Т16)

| Стадия | Масса | Масштаб |
|---|---|---|
| Р | См. табл. | |
| Лист | Листов 1 | |

ГОСТ 5781-82

ЦНИИЭП жилища

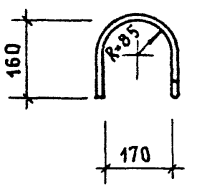


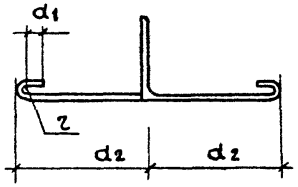


| Обозначение | Марка | r, мм | d1, мм | d2, мм | ф, мм класс стали | L, мм | Масса кг |
|---|---|---|---|---|---|---|---|
| 1.141-1.64 102 | П1 | 20 | 30 | 250 | ф10AI | 1100 | 0,68 |
| -01 | П2 | 20 | 30 | 300 | ф12AI | 1200 | 1,07 |
| -02 | П3 | 30 | 50 | 350 | ф14AI | 1380 | 1,67 |

Инв.№ подл. | Подпись и дата | Взам.инв.№

| | | |
|---|---|---|
| Нач.отд.24 | Росинский | |
| Гл.кон.отд. | Пальман | |
| Гл.инж.пр. | Лиханская | |
| Провер. | Лиханская | |
| Разраб. | Милосердова | |

1.141-1.64 102

Петля (П1...П3)

| Стадия | Масса | Масштаб |
|---|---|---|
| Р | См. табл. | |
| Лист | Листов 1 | |

ЦНИИЭП жилища

| Номер строки | Наименование материала и единицы измерения | Код материала | Ед. изм. | Код и марка изделия, количество на марку. | | | | | | | | | | | | | | |
|---|---|---|---|---|---|---|---|---|---|---|---|---|---|---|---|---|---|---|
| | | | | 5842114647 ПК 63.18-8АIVт | 5842114648 ПК 60.18-8АIVт | 5842114649 ПК 57.18-8АIVт | 5842114650 ПК 54.18-8АIVт | 5842114651 ПК 51.18-8АIVт | 5842114652 ПК 48.18-8АIVт | 5842114653 ПК 63.18-6АIVт | 5842114654 ПК 60.18-6АIVт | 5842114655 ПК 57.18-6АIVт | 5842114656 ПК 54.18-6АIVт | 5842114657 ПК 51.18-6АIVт | 5842114658 ПК 48.18-6АIVт | 5842114659 ПК 63.18-4АIVт | 5842114660 ПК 60.18-4АIVт | 5842114661 ПК 57.18-4АIVт |
| 1 | Изделия арматурные | | | | | | | | | | | | | | | | | |
| 2 | Арматура стержневая класса А-I ГОСТ 5781-82 | | | | | | | | | | | | | | | | | |
| 3 | ф 10 кг | 0933144311001010 | 166 | | | | | | | | | | | | | | | |
| 4 | ф 12 кг | 0933144311001010 | 166 | | 4,28 | 4,28 | 4,28 | 4,28 | 4,28 | | 4,28 | 4,28 | 4,28 | 4,28 | 4,28 | | 4,28 | 4,28 |
| 5 | ф 14 кг | 0933144311001010 | 166 | 6,68 | | | | | | 6,68 | | | | | | 6,68 | | |
| 6 | Арматура стержневая класса А-IV ГОСТ 5781-82 | | | | | | | | | | | | | | | | | |
| 7 | ф 10 кг | 0933000011001040 | 166 | | | | | 6,26 | 2,95 | | | 7,00 | 13,28 | 6,26 | | 7,74 | | 7,00 |
| 8 | ф 12 кг | 0933000011001040 | 166 | | 5,31 | 15,15 | 28,68 | 18,04 | 16,96 | 16,74 | 26,55 | 20,20 | 9,56 | 13,53 | 16,96 | 22,32 | 26,55 | 15,15 |
| 9 | ф 14 кг | 0933000011001040 | 166 | 30,36 | 36,10 | 20,58 | | | | 22,77 | 7,22 | | | | | | | |
| 10 | ф 16 кг | 0933000011001040 | 166 | 19,82 | | | | | | | | | | | | | | |
| 11 | Арматура проволочная класса Bp-I ГОСТ 6727-80 | | | | | | | | | | | | | | | | | |
| 12 | ф 3 кг | 1213000081830110 | 166 | 5,50 | 5,31 | 5,02 | 6,75 | 6,46 | 6,87 | 7,42 | 7,23 | 5,86 | 6,15 | 5,64 | 5,45 | 6,34 | 6,15 | 6,12 |
| 13 | ф 4 кг | 1213000081830110 | 166 | 6,38 | 6,38 | 6,38 | 3,74 | 3,74 | 2,66 | 3,74 | 3,74 | 3,62 | 2,66 | 2,66 | 2,66 | 3,62 | 3,62 | 2,66 |
| 14 | ф 5 кг | 1213000081830110 | 166 | 1,80 | 1,80 | 1,80 | | | | | | | | | | | | |
| 15 | Общий расход стали, кг | | 166 | 70,54 | 59,18 | 53,21 | 43,45 | 38,78 | 33,72 | 57,35 | 49,02 | 40,96 | 35,93 | 32,37 | 29,35 | 46,70 | 40,60 | 35,21 |
| 16 | Общий расход стали, приведенный к кл. А-I, кг | | 166 | 124,58 | 104,68 | 93,48 | 75,58 | 66,53 | 57,09 | 100,18 | 86,98 | 71,28 | 61,83 | 55,03 | 49,28 | 79,78 | 70,43 | 60,33 |
| 17 | Сталь мелкосортная, кг | | 166 | 56,86 | 45,69 | 40,01 | 32,96 | 28,58 | 24,19 | 46,19 | 38,05 | 31,48 | 27,12 | 24,07 | 21,24 | 36,74 | 30,83 | 26,43 |
| 18 | Металлоизделия промышленного назначения, кг | | 166 | 13,68 | 13,49 | 13,20 | 10,49 | 10,20 | 9,53 | 11,16 | 10,97 | 9,48 | 8,81 | 8,30 | 8,11 | 9,96 | 9,77 | 8,78 |
| 19 | Бетон марки 200, м³ | 5745111125 | 113 | 1,34 | 1,27 | 1,21 | 1,15 | 1,08 | 1,02 | 1,34 | 1,27 | 1,21 | 1,15 | 1,08 | 1,02 | 1,34 | 1,27 | 1,21 |
| 20 | Портландцемент марки 400, т | 5731120001 | 168 | 0,37 | 0,36 | 0,34 | 0,32 | 0,30 | 0,29 | 0,37 | 0,36 | 0,34 | 0,32 | 0,30 | 0,29 | 0,37 | 0,36 | 0,34 |

Инв. № подл. | Подпись и дата | Взам. инв. №

| | | |
|---|---|---|
| Нач. отд. 24 | Росинский | |
| Гл. конст. | Пальман | |
| Гл. инж. пр | Лиханская | |
| Гл. инж. пр | Лиханская | |
| Ст. инж. | Милосердова | |

1.141-1.64 000 РМ

Ведомость расхода материалов.

| Стадия | Лист | Листов |
|---|---|---|
| Р | 1 | 12 |

ЦНИИЭП жилища



Формат А3

| Номер строки | Наименование материала и единицы измерения. | Код материала | Код ед. изм. | Код и марка изделия, количество на марку: 5842114662 ПК 54.18-4АIVт | 5842114663 ПК 51.18-4АIVт | 5842114664 ПК 48.18-4АIVт | 5842114665 ПК 63.18-3АIVт | 5842114666 ПК 60.18-3АIVт | 5842114667 ПК 57.18-3АIVт | 5842114668 ПК 54.18-3АIVт | 5842114669 ПК 51.18-3АIVт | 5842114670 ПК 48.18-3АIVт | 5842114671 ПК 63.15-8АIVт | 5842114672 ПК 60.15-8АIVт | 5842114673 ПК 57.15-8АIVт | 5842114674 ПК 54.15-8АIVт | 5842114675 ПК 51.15-8АIVт | 5842114676 ПК 48.15-8АIVт |
|---|---|---|---|---|---|---|---|---|---|---|---|---|---|---|---|---|---|---|
| 1 | Изделия арматурные | | | | | | | | | | | | | | | | | |
| 2 | Арматура стержневая класса А-I, ГОСТ 5781-82 | | | | | | | | | | | | | | | | | |
| 3 | ф 10 кг | 0933144311001010 | 166 | | | | | | | | | | | | | | | |
| 4 | ф 12 кг | 0933144311001010 | 166 | 4,28 | 4,28 | 4,28 | | 4,28 | 4,28 | 4,28 | 4,28 | 4,28 | 4,28 | 4,28 | 4,28 | 4,28 | 4,28 | 4,28 |
| 5 | ф 14 кг | 0933144311001010 | 166 | | | | 6,68 | | | | | | | | | | | |
| 6 | Арматура стержневая класса А-IV ГОСТ 5781-82 | | | | | | | | | | | | | | | | | |
| 7 | ф 10 кг | 0933000011001040 | 166 | 9,96 | 6,26 | 8,85 | 7,74 | 11,07 | 3,50 | 9,96 | 12,52 | 11,80 | | | 3,50 | 9,96 | 6,26 | |
| 8 | ф 12 кг | 0933000011001040 | 166 | 9,56 | 9,02 | 4,24 | 16,74 | 10,62 | 15,15 | 4,78 | | | 11,16 | 5,31 | 25,25 | 14,34 | 13,56 | 16,96 |
| 9 | ф 14 кг | 0933000011001040 | 166 | | | | | | | | | | 30,36 | 28,88 | | | | |
| 10 | ф 16 кг | 0933000011001040 | 166 | | | | | | | | | | | | | | | |
| | | | | | | | | | | | | | | | | | | |
| 11 | Арматура проволочная класса Вр-I ГОСТ 6727-80 | | | | | | | | | | | | | | | | | |
| 12 | ф 3 кг | 1213000081830110 | 166 | 5,93 | 5,42 | 5,23 | 6,60 | 6,41 | 6,12 | 5,71 | 5,20 | 5,01 | 4,38 | 4,23 | 4,00 | 5,45 | 5,22 | 5,57 |
| 13 | ф 4 кг | 1213000081830110 | 166 | 2,66 | 2,66 | 2,66 | 2,66 | 2,66 | 2,66 | 2,66 | 2,66 | 2,66 | 4,70 | 4,70 | 4,70 | 2,50 | 2,50 | 1,60 |
| 14 | ф 5 кг | 1213000081830110 | 166 | | | | | | | | | | 1,50 | 1,50 | 1,50 | | | |
| 15 | Общий расход стали, кг | | 166 | 32,39 | 27,64 | 25,26 | 40,42 | 35,04 | 31,71 | 27,39 | 24,66 | 23,75 | 56,38 | 48,90 | 43,23 | 36,53 | 31,82 | 28,41 |
| 16 | Общий расход стали, приведенный к кл. АI, кг | | 166 | 54,88 | 45,88 | 41,38 | 67,98 | 59,88 | 53,53 | 45,33 | 40,23 | 38,63 | 100,83 | 86,63 | 75,28 | 64,43 | 54,33 | 47,88 |
| 17 | Сталь мелкосортная, кг | | 166 | 23,80 | 19,56 | 17,37 | 31,16 | 25,97 | 22,93 | 19,02 | 16,80 | 16,08 | 45,80 | 38,47 | 33,03 | 28,58 | 24,10 | 21,24 |
| 18 | Металлоизделия промышленного назначения | | 166 | 8,59 | 8,08 | 7,89 | 9,26 | 9,07 | 8,78 | 8,37 | 7,86 | 7,67 | 10,58 | 10,43 | 10,20 | 7,95 | 7,72 | 7,17 |
| 19 | Бетон марки 200, $м^3$ | 5745111125 | 113 | 1,15 | 1,08 | 1,02 | 1,34 | 1,27 | 1,21 | 1,15 | 1,08 | 1,02 | 1,18 | 1,12 | 1,07 | 1,01 | 0,96 | 0,90 |
| 20 | Портландцемент марки 400, т | 5731120001 | 168 | 0,32 | 0,30 | 0,29 | 0,37 | 0,36 | 0,34 | 0,32 | 0,30 | 0,29 | 0,33 | 0,31 | 0,30 | 0,28 | 0,27 | 0,25 |

Инв. № подл. | Подпись и дата | Взам. инв. №

| НОМЕР СТРОКИ | НАИМЕНОВАНИЕ МАТЕРИАЛА И ЕДИНИЦЫ ИЗМЕРЕНИЯ | КОД МАТЕРИАЛА | КОД ЕД. ИЗМ. | КОД И МАРКА ИЗДЕЛИЯ, КОЛИЧЕСТВО НА МАРКУ. 5842114677 ПК 63.15-6АIVТ | 5842114678 ПК 60.15-6АIVТ | 5842114679 ПК 57.15-6АIVТ | 5842114680 ПК 54.15-6АIVТ | 5842114681 ПК 51.15-6АIVТ | 5842114682 ПК 48.15-6АIVТ | 5842114683 ПК 63.15-4АIVТ | 5842114684 ПК 60.15-4АIVТ | 5842114685 ПК 57.15-4АIVТ | 5842114686 ПК 54.15-4АIVТ | 5842114687 ПК 51.15-4АIVТ | 5842114688 ПК 48.15-4АIVТ | 5842114689 ПК 63.15-3АIVТ | 5842114690 ПК 60.15-3АIVТ | 5842114691 ПК 57.15-3АIVТ |
|---|---|---|---|---|---|---|---|---|---|---|---|---|---|---|---|---|---|---|
| 1 | Изделия арматурные | | | | | | | | | | | | | | | | | |
| 2 | Арматура стержневая класса А-I ГОСТ5781-82 | | | | | | | | | | | | | | | | | |
| 3 | ⌀ 10 кг | 0933144311001010 | 166 | | | | | | | | | | | | | | | |
| 4 | ⌀ 12 кг | 0933144311001010 | 166 | 4,28 | 4,28 | 4,28 | 4,28 | 4,28 | 4,28 | 4,28 | 4,28 | 4,28 | 4,28 | 4,28 | 4,28 | 4,28 | 4,28 | 4,28 |
| 5 | ⌀ 14 кг | 0933144311001010 | 166 | | | | | | | | | | | | | | | |
| 6 | Арматура стержневая класса А-IV ГОСТ5781-82 | | | | | | | | | | | | | | | | | |
| 7 | ⌀10 кг | 0933000011001040 | 166 | 3,87 | | 3,50 | 9,96 | 12,52 | 5,90 | 3,87 | 11,07 | 3,50 | 6,64 | 9,39 | 11,80 | 15,48 | 7,38 | 14,00 |
| 8 | ⌀12 кг | 0933000011001040 | 166 | 27,90 | 21,24 | 20,20 | 9,56 | 4,51 | 8,48 | 22,32 | 10,62 | 15,15 | 9,56 | 4,51 | | 5,58 | 10,62 | |
| 9 | ⌀14 кг | 0933000011001040 | 166 | | 7,22 | | | | | | | | | | | | | |
| 10 | ⌀16 кг | 0933000011001040 | 166 | | | | | | | | | | | | | | | |
| 11 | Арматура проволочная класса Вр-I ГОСТ6727-80 | | | | | | | | | | | | | | | | | |
| 12 | ⌀3 кг | 1213000081830110 | 166 | 5,98 | 5,83 | 4,70 | 4,95 | 4,72 | 4,35 | 5,08 | 4,93 | 4,88 | 4,73 | 4,50 | 4,13 | 5,48 | 5,11 | 4,66 |
| 13 | ⌀4 кг | 1213000081830110 | 166 | 2,50 | 2,50 | 2,40 | 1,60 | 1,60 | 1,60 | 2,40 | 2,40 | 1,60 | 1,60 | 1,60 | 1,60 | 1,60 | 1,60 | 1,60 |
| 14 | ⌀5 кг | 1213000081830110 | 166 | | | | | | | | | | | | | | | |
| 15 | Общий расход стали, кг | 1213000081830110 | 166 | 44,53 | 41,07 | 35,08 | 30,35 | 27,63 | 24,61 | 37,95 | 33,30 | 29,41 | 26,81 | 24,28 | 21,81 | 32,42 | 28,99 | 24,54 |
| 16 | Общий расход стали, приведенный к кл. А-I, кг | | 166 | 78,83 | 72,03 | 60,88 | 52,03 | 46,88 | 41,13 | 66,33 | 57,33 | 50,18 | 45,16 | 40,34 | 35,69 | 55,72 | 49,33 | 40,78 |
| 17 | Сталь мелкосортная, кг | | 166 | 36,05 | 32,74 | 27,98 | 23,80 | 21,31 | 18,66 | 30,47 | 25,97 | 22,93 | 20,48 | 18,18 | 16,08 | 25,34 | 22,28 | 18,28 |
| 18 | Металлоизделия промышленного назначения, кг | | 166 | 8,48 | 8,33 | 7,10 | 6,55 | 6,32 | 5,95 | 7,48 | 7,33 | 6,48 | 6,33 | 6,10 | 5,73 | 7,08 | 6,71 | 6,26 |
| 19 | Бетон марки 200, м³ | 5745111125 | 113 | 1,18 | 1,12 | 1,07 | 1,01 | 0,96 | 0,90 | 1,18 | 1,12 | 1,07 | 1,01 | 0,96 | 0,90 | 1,18 | 1,12 | 1,07 |
| 20 | Портландцемент марка 400, т | 5731120001 | 168 | 0,33 | 0,31 | 0,30 | 0,28 | 0,27 | 0,25 | 0,33 | 0,31 | 0,30 | 0,28 | 0,27 | 0,25 | 0,33 | 0,31 | 0,30 |

Взам. инв. № | Подпись и дата | Инв. № подл.

| НОМЕР СТРОКИ | НАИМЕНОВАНИЕ МАТЕРИАЛА И ЕДИНИЦЫ ИЗМЕРЕНИЯ | КОД МАТЕРИАЛА | ЕД ИЗМ. | КОД И МАРКА ИЗДЕЛИЯ, КОЛИЧЕСТВО НА МАРКУ. 584211 4692 ПК 54.15-3АIVТ | 584211 4693 ПК 51.15-3АIVТ | 584211 4694 ПК 63.12-8АIVТ | 584211 4695 ПК 60.12-8АIVТ | 584211 4696 ПК 57.12-8АIVТ | 584211 4697 ПК 54.12-8АIVТ | 584211 4698 ПК 51.12-8АIVТ | 584211 4699 ПК 48.12-8АIVТ | 584211 4700 ПК 63.12-6АIVТ | 584211 4701 ПК 60.12-6АIVТ | 584211 4702 ПК 57.12-6АIVТ | 584211 4703 ПК 54.12-6АIVТ | 584211 4704 ПК 51.12-6АIVТ | 584211 4705 ПК 48.12-6АIVТ | 584211 4706 ПК 63.12-4АIVТ |
|---|---|---|---|---|---|---|---|---|---|---|---|---|---|---|---|---|---|---|
| 1 | ИЗДЕЛИЯ АРМАТУРНЫЕ | | | | | | | | | | | | | | | | | |
| 2 | Арматура стержневая класса А-I ГОСТ 5781-82 | | | | | | | | | | | | | | | | | |
| 3 | ф 10 кг | 0933144311001010 | 166 | | | | | 2,72 | 2,72 | 2,72 | 2,72 | | | 2,72 | 2,72 | 2,72 | 2,72 | |
| 4 | ф 12 кг | 0933144311001010 | 166 | 4,28 | 4,28 | 4,28 | 4,28 | | | | | 4,28 | 4,28 | | | | | 4,28 |
| 5 | ф 14 кг | 0933144311001010 | 166 | | | | | | | | | | | | | | | |
| 6 | Арматура стержневая класса А-IV ГОСТ 5781-82 | | | | | | | | | | | | | | | | | |
| 7 | ф 10 кг | 0933000011001040 | 166 | 13,28 | 12,52 | | | | | 3,13 | 8,85 | 3,87 | | 3,50 | 6,64 | | 2,95 | 3,87 |
| 8 | ф12 кг | 0933000011001040 | 166 | | | 33,48 | | 10,10 | 19,12 | 13,53 | 4,24 | 22,32 | 15,93 | 15,15 | 9,56 | 13,53 | 8,48 | 16,74 |
| 9 | ф14 кг | 0933000011001040 | 166 | | | | 28,88 | 13,72 | | | | | 7,22 | | | | | |
| 10 | ф16 кг | 0933000011001040 | 166 | | | | | | | | | | | | | | | |
| 11 | Арматура проволочная класса Вр-I ГОСТ 6727-80 | | | | | | | | | | | | | | | | | |
| 12 | ф 3 кг | 1213000081830110 | 166 | 4,51 | 4,28 | 3,80 | 3,67 | 3,47 | 4,62 | 4,42 | 4,69 | 5,08 | 4,95 | 4,03 | 4,22 | 4,02 | 3,67 | 4,36 |
| 13 | ф4 кг | 1213000081830110 | 166 | 1,60 | 1,60 | 3,88 | 3,88 | 3,88 | 2,12 | 2,12 | 1,40 | 2,12 | 2,12 | 2,04 | 1,40 | 1,40 | 1,40 | 2,04 |
| 14 | ф 5 кг | 1213000081830110 | 166 | | | 1,20 | 1,20 | 1,20 | | | | | | | | | | |
| 15 | Общий расход стали, кг | | 166 | 23,67 | 22,68 | 46,64 | 41,91 | 35,09 | 28,58 | 25,92 | 21,90 | 37,67 | 34,50 | 27,44 | 24,54 | 21,67 | 19,22 | 31,29 |
| 16 | Общий расход стали, приведенный к кл. А-I, кг | | 166 | 39,15 | 37,31 | 82,53 | 73,43 | 61,80 | 50,02 | 44,67 | 37,21 | 65,86 | 63,77 | 48,02 | 42,57 | 37,08 | 32,47 | 53,98 |
| 17 | Сталь мелкосортная, кг | | 166 | 17,56 | 16,80 | 37,76 | 33,16 | 26,54 | 21,84 | 19,38 | 15,81 | 30,47 | 27,43 | 21,37 | 18,92 | 16,25 | 14,15 | 24,89 |
| 18 | Металлоизделия промышленного назначения | | 166 | 6,11 | 5,88 | 8,88 | 8,75 | 8,55 | 6,74 | 6,54 | 6,09 | 7,20 | 7,07 | 6,07 | 5,62 | 5,42 | 5,07 | 6,40 |
| 19 | Бетон марки 200, м³ | 5745111125 | 113 | 1,01 | 0,96 | 0,88 | 0,84 | 0,80 | 0,76 | 0,72 | 0,68 | 0,88 | 0,84 | 0,80 | 0,76 | 0,72 | 0,68 | 0,88 |
| 20 | Портландцемент марки 400, т | 5731120001 | 168 | 0,28 | 0,27 | 0,25 | 0,23 | 0,22 | 0,21 | 0,20 | 0,19 | 0,25 | 0,23 | 0,22 | 0,21 | 0,20 | 0,19 | 0,25 |

Инв.№ подл. | Подпись и дата | Взам.инв.№

| Номер строки | Наименование материала и единицы измерения | Код материала | Код ед. изм. | Код и марка изделия, количество на марку | | | | | | | | | | | | | | |
|---|---|---|---|---|---|---|---|---|---|---|---|---|---|---|---|---|---|---|
| | | | | 5842114707 ПК 60.12-4АIVт | 5842114708 ПК 57.12-4АIVт | 5842114709 ПК 54.12-4АIVт | 5842114710 ПК 51.12-4АIVт | 5842114711 ПК 48.12-4АIVт | 5842114712 ПК 63.12-3АIVт | 5842114713 ПК 60.12-3АIVт | 5842114714 ПК 57.12-3АIVт | 5842114715 ПК 54.12-3АIVт | 5842114716 ПК 51.12-3АIVт | 5842114717 ПК 63.10-8АIVт | 5842114718 ПК 60.10-8АIVт | 5842114719 ПК 57.10-8АIVт | 5842114720 ПК 54.10-8АIVт | 5842114721 ПК 51.10-8АIVт |
| 1 | Изделия арматурные | | | | | | | | | | | | | | | | | |
| 2 | Арматура стержневая класса А-I ГОСТ 5781-82 | | | | | | | | | | | | | | | | | |
| 3 | ф 10 кг | 0933144311001010 | 166 | | 2,72 | 2,72 | 2,72 | 2,72 | | | 2,72 | 2,72 | 2,72 | 2,72 | 2,72 | 2,72 | 2,72 | 2,72 |
| 4 | ф 12 кг | 0933144311001010 | 166 | 4,28 | | | | | 4,28 | 4,28 | | | | | | | | |
| 5 | ф 14 кг | 0933144311001010 | 166 | | | | | | | | | | | | | | | |
| 6 | Арматура стержневая класса А-IV ГОСТ 5781-82 | | | | | | | | | | | | | | | | | |
| 7 | ф 10 кг | 0933000011001040 | 166 | 7,38 | 10,50 | 13,28 | 6,26 | 8,85 | 15,48 | 14,76 | 3,50 | 9,96 | 9,39 | | | | 6,64 | 9,39 |
| 8 | ф 12 кг | 0933000011001040 | 166 | 10,62 | 5,05 | | 4,51 | | | | 10,10 | | | 5,58 | 15,93 | 20,20 | 9,56 | 4,51 |
| 9 | ф 14 кг | 0933000011001040 | 166 | | | | | | | | | | | 22,77 | 7,72 | | | |
| 10 | ф 16 кг | 0933000011001040 | 166 | | | | | | | | | | | | | | | |
| 11 | Арматура проволочная класса Вр-I ГОСТ 6727-80 | | | | | | | | | | | | | | | | | |
| 12 | ф 3 кг | 1213000008183011 0 | 166 | 4,23 | 4,35 | 4,22 | 3,80 | 3,67 | 4,68 | 4,54 | 4,13 | 4,00 | 3,67 | 3,26 | 3,15 | 2,98 | 4,15 | 3,98 |
| 13 | ф 4 кг | 1213000008183011 0 | 166 | 2,04 | 1,40 | 1,40 | 1,40 | 1,40 | 1,40 | 1,40 | 1,40 | 1,40 | 1,40 | 3,68 | 3,68 | 3,68 | 1,92 | 1,92 |
| 14 | ф 5 кг | 1213000008183011 0 | 166 | | | | | | | | | | | 1,20 | 1,20 | 1,20 | | |
| 15 | Общий расход стали, кг | | 166 | 28,55 | 24,02 | 21,62 | 18,69 | 16,64 | 25,84 | 24,98 | 21,85 | 18,08 | 17,18 | 39,21 | 34,40 | 30,78 | 24,99 | 22,52 |
| 16 | Общий расход стали, приведенный к кл. А-I кг | | 166 | 48,58 | 41,45 | 36,87 | 31,37 | 27,37 | 43,30 | 41,80 | 37,39 | 30,10 | 28,41 | 70,87 | 60,67 | 53,67 | 43,24 | 38,50 |
| 17 | Сталь мелкосортная кг | | 166 | 22,28 | 18,27 | 16,00 | 13,49 | 11,57 | 19,76 | 19,04 | 16,32 | 12,68 | 12,11 | 31,07 | 26,37 | 22,92 | 18,92 | 16,62 |
| 18 | Металлоизделия промышленного назначения, кг | | 166 | 6,27 | 5,75 | 5,62 | 5,20 | 5,07 | 6,08 | 5,94 | 5,53 | 5,40 | 5,07 | 8,14 | 8,03 | 7,86 | 6,07 | 5,90 |
| 19 | Бетон марки 200, $м^3$ | 5745111125 | 113 | 0,84 | 0,80 | 0,76 | 0,72 | 0,68 | 0,88 | 0,84 | 0,80 | 0,76 | 0,72 | 0,73 | 0,69 | 0,66 | 0,63 | 0,59 |
| 20 | Портландцемент марки 400, т | 5731120001 | 168 | 0,23 | 0,22 | 0,21 | 0,20 | 0,19 | 0,25 | 0,23 | 0,22 | 0,21 | 0,20 | 0,20 | 0,19 | 0,18 | 0,18 | 0,16 |

Инв. № подл. | Подпись и дата | Взам. инв. №

| Номер строки | Наименование материала и единицы измерения | Код материала | Код ед. изм. | Код и марка изделия, количество на марку: 58 42 11 4722 ПК 48.10-8АIVт | 58 42 11 4723 ПК 63.10-6АIVт | 58 42 11 4724 ПК 60.10-6АIVт | 58 42 11 4725 ПК 57.10-6АIVт | 58 42 11 4726 ПК 54.10-6АIVт | 58 42 11 4727 ПК 51.10-6АIVт | 58 42 11 4728 ПК 48.10-6АIVт | 58 42 11 4729 ПК 63.10-4АIVт | 58 42 11 4730 ПК 60.10-4АIVт | 58 42 11 4731 ПК 57.10-4АIVт | 58 42 11 4732 ПК 54.10-4АIVт | 58 42 11 4733 ПК 51.10-4АIVт | 58 42 11 4734 ПК 63.10-3АIVт | 58 42 11 4735 ПК 60.10-3АIVт | 58 42 11 4736 ПК 57.10-3АIVт | 58 42 11 4737 ПК 54.10-3АIVт |
|---|---|---|---|---|---|---|---|---|---|---|---|---|---|---|---|---|---|---|---|
| 1 | Изделия арматурные | | | | | | | | | | | | | | | | | | |
| 2 | Арматура стержневая класса А-I, ГОСТ 5781-82 | | | | | | | | | | | | | | | | | | |
| 3 | ⌀10 кг | 0933 1443 1100 1010 | 166 | 2,72 | 2,72 | 2,72 | 2,72 | 2,72 | 2,72 | 2,72 | 2,72 | 2,72 | 2,72 | 2,72 | 2,72 | 2,72 | 2,72 | 2,72 | 2,72 |
| 4 | ⌀12 кг | 0933 1443 1100 1010 | 166 | | | | | | | | | | | | | | | | |
| 5 | ⌀14 кг | 0933 1443 1100 1010 | 166 | | | | | | | | | | | | | | | | |
| 6 | Арматура стержневая класса А-IV, ГОСТ 5781-82 | | | | | | | | | | | | | | | | | | |
| 7 | ⌀10 кг | 0933 0000 1100 1040 | 166 | 2,95 | | 7,38 | 10,50 | 13,28 | 6,26 | 8,85 | 11,61 | 14,76 | 3,50 | 6,64 | 9,39 | 3,87 | 7,38 | 10,50 | 9,96 |
| 8 | ⌀12 кг | 0933 0000 1100 1040 | 166 | 8,48 | 22,32 | 10,62 | 5,05 | | 4,51 | | 5,58 | | 10,10 | 4,78 | | 11,16 | 5,31 | | |
| 9 | ⌀14 кг | 0933 0000 1100 1040 | 166 | | | | | | | | | | | | | | | | |
| 10 | ⌀16 кг | 0933 0000 1100 1040 | 166 | | | | | | | | | | | | | | | | |
| 11 | Арматура проволочная класса Bp-I, ГОСТ 6727-80 | | | | | | | | | | | | | | | | | | |
| 12 | ⌀3 кг | 1213 0000 8183 0110 | 166 | 4,27 | 4,54 | 4,43 | 3,54 | 3,75 | 3,36 | 3,25 | 3,82 | 3,71 | 3,64 | 3,53 | 3,36 | 3,92 | 3,81 | 3,64 | 3,53 |
| 13 | ⌀4 кг | 1213 0000 8183 0110 | 166 | 1,40 | 1,92 | 1,92 | 1,84 | 1,20 | 1,20 | 1,20 | 1,84 | 1,84 | 1,20 | 1,20 | 1,20 | 1,20 | 1,20 | 1,20 | 1,20 |
| 14 | ⌀5 кг | 1213 0000 8183 0110 | 166 | | | | | | | | | | | | | | | | |
| 15 | Общий расход стали, кг | | 166 | 19,82 | 31,50 | 27,07 | 23,65 | 20,95 | 18,05 | 16,02 | 25,57 | 23,03 | 21,16 | 18,87 | 16,67 | 22,87 | 20,42 | 18,06 | 17,41 |
| 16 | Общий расход стали, приведенный к кл. А-I, кг | | 166 | 33,35 | 55,73 | 47,17 | 40,93 | 35,89 | 30,54 | 26,51 | 44,54 | 39,69 | 36,43 | 31,94 | 27,71 | 39,55 | 34,78 | 30,34 | 29,07 |
| 17 | Сталь мелкосортная, кг | | 166 | 14,15 | 25,04 | 20,72 | 18,27 | 16,00 | 13,49 | 11,57 | 19,91 | 17,48 | 16,32 | 14,14 | 12,11 | 17,75 | 15,41 | 13,22 | 12,68 |
| 18 | Металлоизделия промышленного назначения, кг | | 166 | 5,67 | 6,46 | 6,35 | 5,38 | 4,95 | 4,56 | 4,45 | 5,66 | 5,55 | 4,84 | 4,73 | 4,56 | 5,12 | 5,01 | 4,84 | 4,73 |
| 19 | Бетон марки 200, м³ | 5745111125 | 113 | 0,56 | 0,73 | 0,69 | 0,66 | 0,63 | 0,59 | 0,56 | 0,73 | 0,69 | 0,66 | 0,63 | 0,59 | 0,73 | 0,69 | 0,66 | 0,63 |
| 20 | Портландцемент марки 400, т | 5731120001 | 168 | 0,16 | 0,20 | 0,19 | 0,18 | 0,18 | 0,16 | 0,16 | 0,20 | 0,19 | 0,18 | 0,18 | 0,16 | 0,20 | 0,19 | 0,18 | 0,18 |

Инв.№ подл. | Подпись и дата | Взам.инв.№

| Номер строки | Наименование материала и единицы измерения | Код материала | Ед. изм. | Код и марка изделия, количество на марку. | | | | | | | | | | | | | | |
|---|---|---|---|---|---|---|---|---|---|---|---|---|---|---|---|---|---|---|
| | | | | 5842114738 ПК 63.18-8АIVтв | 5842114739 ПК 60.18-8АIVтв | 5842114740 ПК 57.18-8АIVтв | 5842114741 ПК 54.18-8АIVтв | 5842114742 ПК 51.18-8АIVтв | 5842114743 ПК 48.18-8АIVтв | 5842114744 ПК 63.18-6АIVтв | 5842114745 ПК 60.18-6АIVтв | 5842114746 ПК 57.18-6АIVтв | 5842114747 ПК 54.18-6АIVтв | 5842114748 ПК 51.18-6АIVтв | 5842114749 ПК 48.18-6АIVтв | 5842114750 ПК 63.18-4АIVтв | 5842114751 ПК 60.18-4АIVтв | 5842114752 ПК 57.18-4АIVтв |
| 1 | Изделия арматурные | | | | | | | | | | | | | | | | | |
| 2 | Арматура стержневая класса А-I ГОСТ 5781-82 | | | | | | | | | | | | | | | | | |
| 3 | ф 10 кг | 0933144311001010 | 166 | | | | | | | | | | | | | | | |
| 4 | ф 12 кг | 0933144311001010 | 166 | | 4,28 | 4,28 | 4,28 | 4,28 | 4,28 | | 4,28 | 4,28 | 4,28 | 4,28 | 4,28 | | 4,28 | 4,28 |
| 5 | ф 14 кг | 0933144311001010 | 166 | 6,68 | | | | | | 6,68 | | | | | | 6,68 | | |
| 6 | Арматура стержневая класса А-IV ГОСТ 5781-82 | | | | | | | | | | | | | | | | | |
| 7 | ф 10 кг | 0933000011001040 | 166 | | | | | 6,26 | 2,95 | | | 7,00 | 13,28 | 6,26 | | 7,74 | | 7,00 |
| 8 | ф 12 кг | 0933000011001040 | 166 | | 5,31 | 15,15 | 28,68 | 18,04 | 16,96 | 16,74 | 26,55 | 20,20 | 9,56 | 13,53 | 16,96 | 22,32 | 26,55 | 15,15 |
| 9 | ф 14 кг | 0933000011001040 | 166 | 30,36 | 36,10 | 20,58 | | | | 22,77 | 7,22 | | | | | | | |
| 10 | ф 16 кг | 0933000011001040 | 166 | 19,82 | | | | | | | | | | | | | | |
| 11 | Арматура проволочная класса Вр-I ГОСТ 6727-80 | | | | | | | | | | | | | | | | | |
| 12 | ф 3 кг | 1213000081830110 | 166 | 5,50 | 5,31 | 5,02 | 6,75 | 6,46 | 6,87 | 7,42 | 7,23 | 5,86 | 6,15 | 5,64 | 5,45 | 6,34 | 6,15 | 6,12 |
| 13 | ф 4 кг | 1213000081830110 | 166 | 6,38 | 6,38 | 6,38 | 3,74 | 3,74 | 2,66 | 3,74 | 3,74 | 3,62 | 2,66 | 2,66 | 2,66 | 3,62 | 3,62 | 2,66 |
| 14 | ф 5 кг | 1213000081830110 | 166 | 1,80 | 1,80 | 1,80 | | | | | | | | | | | | |
| 15 | Общий расход стали, кг | | 166 | 70,54 | 59,18 | 53,21 | 43,45 | 38,78 | 33,72 | 57,35 | 49,02 | 40,96 | 35,93 | 32,37 | 29,35 | 46,70 | 40,60 | 35,21 |
| 16 | Общий расход стали, приведенный к кл. А-I, кг | | 166 | 124,58 | 104,68 | 93,48 | 75,58 | 66,53 | 57,09 | 100,18 | 86,98 | 71,28 | 61,83 | 55,03 | 49,28 | 79,78 | 70,43 | 60,33 |
| 17 | Сталь мелкосортная, кг | | 166 | 56,86 | 45,69 | 40,01 | 32,96 | 28,58 | 24,19 | 46,19 | 38,05 | 31,46 | 27,12 | 24,07 | 21,24 | 36,74 | 30,83 | 26,43 |
| 18 | Металлоизделия промышленного назначения, кг | | 166 | 13,68 | 13,49 | 13,20 | 10,49 | 10,20 | 9,53 | 11,16 | 10,97 | 9,48 | 8,81 | 8,30 | 8,11 | 9,96 | 9,77 | 8,78 |
| 19 | Бетон марки 200, м³ | 5745111125 | 113 | 1,36 | 1,30 | 1,23 | 1,17 | 1,11 | 1,04 | 1,36 | 1,30 | 1,23 | 1,17 | 1,11 | 1,04 | 1,36 | 1,30 | 1,23 |
| 20 | Портландцемент марки 400, т | 5731120001 | 168 | 0,38 | 0,36 | 0,34 | 0,33 | 0,31 | 0,29 | 0,38 | 0,36 | 0,34 | 0,33 | 0,31 | 0,29 | 0,38 | 0,36 | 0,34 |

Инв. № подл. | Подпись и дата | Взам. инв. №

| Номер строки | Наименование материала и единицы измерения. | Код материала | Ед. изм. | Код и марка изделия, количество на марку | | | | | | | | | | | | | | |
|---|---|---|---|---|---|---|---|---|---|---|---|---|---|---|---|---|---|---|
| | | | | 5842114753 ПК 54.18-4АIVта | 5842114754 ПК 51.18-4АIVта | 5842114755 ПК 48.18-4АIVта | 5842114756 ПК 63.18-3АIVта | 5842114757 ПК 60.18-3АIVта | 5842114758 ПК 57.18-3АIVта | 5842114759 ПК 54.18-3АIVта | 5842114760 ПК 51.18-3АIVта | 5842114761 ПК 48.18-3АIVта | 5842114762 ПК 63.15-8АIVта | 5842114763 ПК 60.15-8АIVта | 5842114764 ПК 57.15-8АIVта | 5842114765 ПК 54.15-8АIVта | 5842114766 ПК 51.15-8АIVта | 5842114767 ПК 48.15-8АIVта |
| 1 | Изделия арматурные | | | | | | | | | | | | | | | | | |
| 2 | Арматура стержневая класса А-I, ГОСТ 5781-82 | | | | | | | | | | | | | | | | | |
| 3 | ф10 кг | 0933144311001010 | 166 | | | | | | | | | | | | | | | |
| 4 | ф12 кг | 0933144311001010 | 166 | 4,28 | 4,28 | 4,28 | | 4,28 | 4,28 | 4,28 | 4,28 | 4,28 | 4,28 | 4,28 | 4,28 | 4,28 | 4,28 | 4,28 |
| 5 | ф14 кг | 0933144311001010 | 166 | | | | 6,68 | | | | | | | | | | | |
| 6 | Арматура стержневая класса А-IV ГОСТ 5781-82 | | | | | | | | | | | | | | | | | |
| 7 | ф10 кг | 0933000011001040 | 166 | 9,96 | 6,26 | 8,85 | 7,74 | 11,07 | 3,50 | 9,96 | 12,52 | 11,80 | | | 3,50 | 9,96 | 6,26 | |
| 8 | ф12 кг | 0933000011001040 | 166 | 9,56 | 9,02 | 4,24 | 16,74 | 10,62 | 15,15 | 4,78 | | | 11,16 | 5,31 | 25,25 | 14,34 | 13,56 | 16,96 |
| 9 | ф14 кг | 0933000011001040 | 166 | | | | | | | | | | 30,36 | 28,88 | | | | |
| 10 | ф16 кг | 0933000011001040 | 166 | | | | | | | | | | | | | | | |
| | | | | | | | | | | | | | | | | | | |
| 11 | Арматура проволочная класса Bp-I ГОСТ 6727-80 | | | | | | | | | | | | | | | | | |
| 12 | ф3 кг | 1213000081830110 | 166 | 5,93 | 5,42 | 5,23 | 6,60 | 6,41 | 6,12 | 5,71 | 5,20 | 5,01 | 4,38 | 4,23 | 4,00 | 5,45 | 5,22 | 5,57 |
| 13 | ф4 кг | 1213000081830110 | 166 | 2,66 | 2,66 | 2,66 | 2,66 | 2,66 | 2,66 | 2,66 | 2,66 | 2,66 | 4,70 | 4,70 | 4,70 | 2,50 | 2,50 | 1,60 |
| 14 | ф5 кг | 1213000081830110 | 166 | | | | | | | | | | 1,50 | 1,50 | 1,50 | | | |
| 15 | Общий расход стали, кг | | 166 | 32,39 | 27,64 | 25,26 | 40,42 | 35,04 | 31,71 | 27,39 | 24,66 | 23,75 | 56,38 | 48,90 | 43,23 | 36,53 | 31,82 | 28,41 |
| 16 | Общий расход стали, приведенный к кл. А-I, кг | | 166 | 54,88 | 45,88 | 41,38 | 67,98 | 59,88 | 53,53 | 45,33 | 40,23 | 38,63 | 100,83 | 86,63 | 75,28 | 64,43 | 54,33 | 47,88 |
| 17 | Сталь мелкосортная, кг | | 166 | 23,80 | 19,56 | 17,37 | 31,16 | 25,97 | 22,93 | 19,02 | 16,80 | 16,08 | 45,80 | 38,47 | 33,03 | 28,58 | 24,10 | 21,24 |
| 18 | Металлоизделия промышленного назначения | | 166 | 8,59 | 8,08 | 7,89 | 9,26 | 9,07 | 8,78 | 8,37 | 7,86 | 7,67 | 10,58 | 10,43 | 10,20 | 7,95 | 7,72 | 7,17 |
| 19 | Бетон марки 200, м³ | 5745111125 | 113 | 1,17 | 1,11 | 1,04 | 1,36 | 1,30 | 1,23 | 1,17 | 1,11 | 1,04 | 1,19 | 1,14 | 1,08 | 1,03 | 0,97 | 0,92 |
| 20 | Портландцемент марки 400, т | 5731120001 | 168 | 0,33 | 0,31 | 0,29 | 0,38 | 0,36 | 0,34 | 0,33 | 0,31 | 0,29 | 0,33 | 0,32 | 0,30 | 0,29 | 0,27 | 0,26 |

Инв. № подл. | Подпись и дата | Взам. инв. №

| Номер строки | Наименование материала и единицы измерения | Код материала | Ед. изм. | Код и марка изделия, количество на марку. | | | | | | | | | | | | | |
|---|---|---|---|---|---|---|---|---|---|---|---|---|---|---|---|---|---|
| | | | | 5842 11 4768 ПК 63.15-6 АIVтв | 5842 11 4769 ПК 60.15-6 АIVтв | 5842 11 4770 ПК 57.15-6 АIVтв | 5842 11 4771 ПК 54.15-6 АIVтв | 5842 11 4772 ПК 51.15-6 АIVтв | 5842 11 4773 ПК 48.15-6 АIVтв | 5842 11 4774 ПК 63.15-4 АIVтв | 5842 11 4775 ПК 60.15-4 АIVтв | 5842 11 4776 ПК 57.15-4 АIVтв | 5842 11 4777 ПК 54.15-4 АIVтв | 5842 11 4778 ПК 51.15-4 АIVтв | 5842 11 4779 ПК 48.15-4 АIVтв | 5842 11 4780 ПК 63.15-3 АIVтв | 5842 11 4781 ПК 60.15-3 АIVтв | 5842 11 4782 ПК 57.15-3 АIVтв |
| 1 | Изделия арматурные | | | | | | | | | | | | | | | | | |
| 2 | Арматура стержневая класса А-I ГОСТ 5781-82 | | | | | | | | | | | | | | | | | |
| 3 | ⌀ 10 кг | 0933144311001010 | 166 | | | | | | | | | | | | | | | |
| 4 | ⌀ 12 кг | 0933144311001040 | 166 | 4,28 | 4,28 | 4,28 | 4,28 | 4,28 | 4,28 | 4,28 | 4,28 | 4,28 | 4,28 | 4,28 | 4,28 | 4,28 | 4,28 | 4,28 |
| 5 | ⌀ 14 кг | 0933144311001010 | 166 | | | | | | | | | | | | | | | |
| 6 | Арматура стержневая класса А-IV ГОСТ 5781-82 | | | | | | | | | | | | | | | | | |
| 7 | ⌀ 10 кг | 0933000011001040 | 166 | 3,87 | | 3,50 | 9,96 | 12,52 | 5,90 | 3,87 | 11,07 | 3,50 | 6,64 | 9,39 | 11,80 | 15,48 | 7,38 | 14,00 |
| 8 | ⌀ 12 кг | 0933000011001040 | 166 | 27,90 | 21,24 | 20,20 | 9,56 | 4,51 | 8,48 | 22,32 | 10,62 | 15,15 | 9,56 | 4,51 | | 5,58 | 10,62 | |
| 9 | ⌀ 14 кг | 0933000011001040 | 166 | | 7,22 | | | | | | | | | | | | | |
| 10 | ⌀ 16 кг | 0933000011001040 | 166 | | | | | | | | | | | | | | | |
| 11 | Арматура проволочная класса Вр-I ГОСТ 6727-80 | | | | | | | | | | | | | | | | | |
| 12 | ⌀ 3 кг | 1213000081830118 | 166 | 5,98 | 5,83 | 4,70 | 4,95 | 4,72 | 4,35 | 5,08 | 4,93 | 4,88 | 4,73 | 4,50 | 4,13 | 5,48 | 5,11 | 4,66 |
| 13 | ⌀ 4 кг | 1213000081830110 | 166 | 2,50 | 2,50 | 2,40 | 1,60 | 1,60 | 1,60 | 2,40 | 2,40 | 1,60 | 1,60 | 1,60 | 1,60 | 1,60 | 1,60 | 1,60 |
| 14 | ⌀ 5 кг | 1213000081830110 | 166 | | | | | | | | | | | | | | | |
| 15 | Общий расход стали, кг | | 166 | 44,53 | 41,07 | 35,08 | 30,35 | 27,63 | 24,61 | 37,95 | 33,30 | 29,41 | 26,81 | 24,28 | 21,81 | 32,42 | 28,99 | 24,54 |
| 16 | Общий расход стали, приведенный к кл. А-I, кг | | 166 | 78,83 | 72,03 | 60,88 | 52,03 | 46,88 | 41,13 | 66,33 | 57,33 | 50,18 | 45,16 | 40,34 | 35,69 | 55,72 | 49,33 | 40,78 |
| 17 | Сталь мелкосортная, кг | | 166 | 36,05 | 32,74 | 27,98 | 23,80 | 21,31 | 18,66 | 30,47 | 25,97 | 22,93 | 20,48 | 18,18 | 16,08 | 25,34 | 22,28 | 18,28 |
| 18 | Металлоизделия промышленного назначения, кг | | 166 | 8,48 | 8,33 | 7,10 | 6,55 | 6,32 | 5,95 | 7,48 | 7,33 | 6,48 | 6,33 | 6,10 | 5,73 | 7,08 | 6,71 | 6,26 |
| 19 | Бетон марки 200, м³ | 5745111125 | 113 | 1,19 | 1,14 | 1,08 | 1,03 | 0,97 | 0,92 | 1,19 | 1,14 | 1,08 | 1,03 | 0,97 | 0,92 | 1,19 | 1,14 | 1,08 |
| 20 | Портландцемент марка 400, т | 5731120001 | 168 | 0,33 | 0,32 | 0,30 | 0,29 | 0,27 | 0,26 | 0,33 | 0,32 | 0,30 | 0,29 | 0,27 | 0,26 | 0,33 | 0,32 | 0,30 |

Инв. № подл. | Подпись и дата | Взам. инв. №

| Номер строки | Наименование материала и единицы измерения | Код материала | Код ед. изм. | Код и марка изделия, количество на марку. 5842114783 ПК 54.15-3АIVт-а | 5842114784 ПК 51.15-3АIVт-а | 5842114785 ПК 63.12-8АIVт-а | 5842114786 ПК 60.12-8АIVт-а | 5842114787 ПК 57.12-8АIVт-а | 5842114788 ПК 54.12-8АIVт-а | 5842114789 ПК 51.12-8АIVт-а | 5842114790 ПК 48.12-8АIVт-а | 5842114791 ПК 63.12-6АIVт-а | 5842114792 ПК 60.12-6АIVт-а | 5842114793 ПК 57.12-6АIVт-а | 5842114794 ПК 54.12-6АIVт-а | 5842114795 ПК 51.12-6АIVт-а | 5842114796 ПК 48.12-6АIVт-а | 5842114797 ПК 63.12-4АIVт-а |
|---|---|---|---|---|---|---|---|---|---|---|---|---|---|---|---|---|---|---|
| 1 | Изделия арматурные | | | | | | | | | | | | | | | | | |
| 2 | Арматура стержневая класса А-I ГОСТ 5781-82 | | | | | | | | | | | | | | | | | |
| 3 | ф 10 кг | 0333144311001010 | 166 | | | | | 2,72 | 2,72 | 2,72 | 2,72 | | | 2,72 | 2,72 | 2,72 | 2,72 | |
| 4 | ф 12 кг | 0933144311001010 | 166 | 4,28 | 4,28 | 4,28 | 4,28 | | | | | 4,28 | 4,28 | | | | | 4,28 |
| 5 | ф 14 кг | 0933144311001010 | 166 | | | | | | | | | | | | | | | |
| 6 | Арматура стержневая класса АIV ГОСТ 5781-82 | | | | | | | | | | | | | | | | | |
| 7 | ф 10 кг | 0933000011001040 | 166 | 13,28 | 12,52 | | | | | 3,13 | 8,85 | 3,87 | | 3,50 | 6,64 | | 2,95 | 3,87 |
| 8 | ф12 кг | 0933000011001040 | 166 | | | 33,48 | | 10,10 | 19,12 | 13,53 | 4,24 | 22,32 | 15,93 | 15,15 | 9,56 | 13,53 | 8,48 | 16,74 |
| 9 | ф14 кг | 0933000011001040 | 166 | | | | 28,88 | 13,72 | | | | | 7,22 | | | | | |
| 10 | ф16 кг | 0933000011001040 | 166 | | | | | | | | | | | | | | | |
| 11 | Арматура проволочная класса Вр-I ГОСТ 6727-80 | | | | | | | | | | | | | | | | | |
| 12 | ф 3 кг | 1213000081830110 | 166 | 4,51 | 4,28 | 3,80 | 3,67 | 3,47 | 4,62 | 4,42 | 4,69 | 5,08 | 4,95 | 4,03 | 4,22 | 4,02 | 3,67 | 4,36 |
| 13 | ф4 кг | 1213000081830110 | 166 | 1,60 | 1,60 | 3,88 | 3,88 | 3,88 | 2,12 | 2,12 | 1,40 | 2,12 | 2,12 | 2,04 | 1,40 | 1,40 | 1,40 | 2,04 |
| 14 | ф5 кг | 1213000081830110 | 166 | | | 1,20 | 1,20 | 1,20 | | | | | | | | | | |
| 15 | Общий расход стали, кг | | 166 | 23,67 | 22,68 | 46,64 | 41,91 | 35,09 | 28,58 | 25,92 | 21,90 | 37,67 | 34,50 | 27,44 | 24,54 | 21,67 | 19,22 | 31,29 |
| 16 | Общий расход стали, приведенный к кл. А-I, кг | | 166 | 39,15 | 37,31 | 82,53 | 73,43 | 61,80 | 50,02 | 44,67 | 37,91 | 65,86 | 63,77 | 48,02 | 42,57 | 37,08 | 32,47 | 53,98 |
| 17 | Сталь мелкосортная, кг | | 166 | 17,56 | 16,80 | 37,76 | 33,16 | 26,54 | 21,84 | 19,28 | 15,81 | 30,47 | 27,43 | 21,37 | 18,92 | 16,25 | 14,15 | 24,89 |
| 18 | Металлоизделия промышленного назначения | | 166 | 6,11 | 5,88 | 8,88 | 8,75 | 8,55 | 6,74 | 6,54 | 6,09 | 7,20 | 7,07 | 6,07 | 5,62 | 5,42 | 5,07 | 6,40 |
| 19 | Бетон марки 200, м³ | 5745111125 | 113 | 1,03 | 0,97 | 0,90 | 0,86 | 0,82 | 0,78 | 0,73 | 0,69 | 0,90 | 0,86 | 0,82 | 0,78 | 0,73 | 0,69 | 0,90 |
| 20 | Портландцемент марки 400, т | 5731120001 | 168 | 0,29 | 0,27 | 0,25 | 0,24 | 0,23 | 0,22 | 0,20 | 0,19 | 0,25 | 0,24 | 0,23 | 0,22 | 0,20 | 0,19 | 0,25 |

Инв. № подл. | Подпись и дата | Взам. инв. №

| Номер строки | Наименование материала и единицы измерения | | Код материала | Ед. изм. | Код и марка изделия, количество на марку | | | | | | | | | | | | | | |
|---|---|---|---|---|---|---|---|---|---|---|---|---|---|---|---|---|---|---|---|
| | | | | | 5842114798 ПК 60.12-4АIVТа | 5842114799 ПК 57.12-4АIVТа | 5842114800 ПК 54.12-4АIVТа | 5842114801 ПК 51.12-4АIVТа | 5842114802 ПК 48.12-4АIVТа | 5842114803 ПК 63.12-3АIVТа | 5842114804 ПК 60.12-3АIVТа | 5842114805 ПК 57.12-3АIVТа | 5842114806 ПК 54.12-3АIVТа | 5842114807 ПК 51.12-3АIVТа | 5842114808 ПК 63.10-8АIVТа | 5842114809 ПК 60.10-8АIVТа | 5842114810 ПК 57.10-8АIVТа | 5842114811 ПК 54.10-8АIVТа | 5842114812 ПК 51.10-8АIVТа |
| 1 | Изделия арматурные | | | | | | | | | | | | | | | | | | |
| 2 | Арматура стержневая класса А-I ГОСТ 5781-82 | | | | | | | | | | | | | | | | | | |
| 3 | ф 10 | кг | 0933144311001010 | 166 | | 2,72 | 2,72 | 2,72 | 2,72 | | | 2,72 | 2,72 | 2,72 | 2,72 | 2,72 | 2,72 | 2,72 | 2,72 |
| 4 | ф 12 | кг | 0933144311001010 | 166 | 4,28 | | | | | 4,28 | 4,28 | | | | | | | | |
| 5 | ф 14 | кг | 0933144311001010 | 166 | | | | | | | | | | | | | | | |
| 6 | Арматура стержневая класса А-IV ГОСТ 5781-82 | | | | | | | | | | | | | | | | | | |
| 7 | ф 10 | кг | 0933000011001040 | 166 | 7,38 | 10,50 | 13,28 | 6,26 | 8,85 | 15,48 | 14,76 | 3,50 | 9,96 | 9,39 | | | | 6,64 | 9,39 |
| 8 | ф 12 | кг | 0933000011001040 | 166 | 10,62 | 5,05 | | 4,51 | | | | 10,10 | | | 5,58 | 15,93 | 20,20 | 9,56 | 4,51 |
| 9 | ф 14 | кг | 0933000011001040 | 166 | | | | | | | | | | | 22,77 | 7,72 | | | |
| 10 | ф 16 | кг | 0933000011001040 | 166 | | | | | | | | | | | | | | | |
| 11 | Арматура проволочная класса Вр-I ГОСТ 6727-80 | | | | | | | | | | | | | | | | | | |
| 12 | ф 3 | кг | 1213000081830110 | 166 | 4,23 | 4,35 | 4,22 | 3,80 | 3,67 | 4,68 | 4,54 | 4,13 | 4,00 | 3,67 | 3,26 | 3,15 | 2,98 | 4,15 | 3,98 |
| 13 | ф 4 | кг | 1213000081830110 | 166 | 2,04 | 1,40 | 1,40 | 1,40 | 1,40 | 1,40 | 1,40 | 1,40 | 1,40 | 1,40 | 3,68 | 3,68 | 3,68 | 1,92 | 1,92 |
| 14 | ф 5 | кг | 1213000081830110 | 166 | | | | | | | | | | | 1,20 | 1,20 | 1,20 | | |
| 15 | Общий расход стали, | кг | | 166 | 28,55 | 24,02 | 21,62 | 18,69 | 16,64 | 25,84 | 24,98 | 21,85 | 18,08 | 17,18 | 39,21 | 34,40 | 30,78 | 24,99 | 22,52 |
| 16 | Общий расход стали, приведенный к кл. А-I | кг | | 166 | 48,58 | 41,45 | 36,87 | 31,37 | 27,37 | 43,30 | 41,80 | 37,39 | 30,10 | 28,41 | 70,87 | 60,67 | 53,67 | 43,24 | 38,50 |
| 17 | Сталь мелкосортная, | кг | | 166 | 22,28 | 18,27 | 16,00 | 13,49 | 11,57 | 19,76 | 19,04 | 16,32 | 12,68 | 12,11 | 31,07 | 26,37 | 22,92 | 18,92 | 16,62 |
| 18 | Металлоизделия промышленного назначения, | кг | | 166 | 6,27 | 5,75 | 5,62 | 5,20 | 5,07 | 6,08 | 5,94 | 5,53 | 5,40 | 5,07 | 8,14 | 8,03 | 7,86 | 6,07 | 5,90 |
| 19 | Бетон марки 200, | м³ | 5745111125 | 113 | 0,86 | 0,82 | 0,78 | 0,73 | 0,69 | 0,90 | 0,86 | 0,82 | 0,78 | 0,73 | 0,74 | 0,71 | 0,67 | 0,64 | 0,61 |
| 20 | Портландцемент марки 400, | т | 5731120001 | 168 | 0,24 | 0,23 | 0,22 | 0,20 | 0,19 | 0,25 | 0,24 | 0,23 | 0,22 | 0,20 | 0,21 | 0,20 | 0,19 | 0,18 | 0,17 |

| НОМЕР СТРОКИ | НАИМЕНОВАНИЕ МАТЕРИАЛА И ЕДИНИЦЫ ИЗМЕРЕНИЯ | КОД МАТЕРИАЛА | ЕД. ИЗМ. | КОД И МАРКА ИЗДЕЛИЯ, КОЛИЧЕСТВО НА МАРКУ. | | | | | | | | | | | | | | |
|---|---|---|---|---|---|---|---|---|---|---|---|---|---|---|---|---|---|---|
| | | | | 5842114813 ПК 48.10-8АIVт-а | 5842114814 ПК 63.10-6АIVт-а | 5842114815 ПК 60.10-6АIVт-а | 5842114816 ПК 57.10-6АIVт-а | 5842114817 ПК 54.10-6АIVт-а | 5842114818 ПК 51.10-6АIVт-а | 5842114819 ПК 48.10-6АIVт-а | 5842114820 ПК 63.10-4АIVт-а | 5842114821 ПК 60.10-4АIVт-а | 5842114822 ПК 57.10-4АIVт-а | 5842114823 ПК 54.10-4АIVт-а | 5842114824 ПК 51.10-4АIVт-а | 5842114825 ПК 63.10-3АIVт-а | 5842114826 ПК 60.10-3АIVт-а | 5842114827 ПК 57.10-3АIVт-а | 5842114828 ПК 54.10-3АIVт-а |
| 1 | Изделия арматурные | | | | | | | | | | | | | | | | | |
| 2 | Арматура стержневая класса А-I, ГОСТ 5781-82 | | | | | | | | | | | | | | | | | |
| 3 | ⌀10 кг | 0933144311001010 | 166 | 2,72 | 2,72 | 2,72 | 2,72 | 2,72 | 2,72 | 2,72 | 2,72 | 2,72 | 2,72 | 2,72 | 2,72 | 2,72 | 2,72 | 2,72 |
| 4 | ⌀12 кг | 0933144311001018 | 166 | | | | | | | | | | | | | | | |
| 5 | ⌀14 кг | 0933144311001010 | 166 | | | | | | | | | | | | | | | |
| 6 | Арматура стержневая класса А-IV, ГОСТ 5781-82 | | | | | | | | | | | | | | | | | |
| 7 | ⌀10 кг | 0933000011001040 | 166 | 2,95 | | 7,38 | 10,50 | 13,28 | 6,26 | 8,85 | 11,61 | 14,76 | 3,50 | 6,64 | 9,39 | 3,87 | 7,38 | 10,50 | 9,96 |
| 8 | ⌀12 кг | 0933000011001040 | 166 | 8,48 | 22,32 | 10,62 | 5,05 | | 4,51 | | 5,58 | | 10,10 | 4,78 | | 11,16 | 5,31 | | |
| 9 | ⌀14 кг | 0933000011001040 | 166 | | | | | | | | | | | | | | | | |
| 10 | ⌀16 кг | 0933000011001040 | 166 | | | | | | | | | | | | | | | | |
| 11 | Арматура проволочная класса Вр-I, ГОСТ 6727-80 | | | | | | | | | | | | | | | | | |
| 12 | ⌀3 кг | 1213000081830110 | 166 | 4,27 | 4,54 | 4,43 | 3,54 | 3,75 | 3,36 | 3,25 | 3,82 | 3,71 | 3,64 | 3,53 | 3,36 | 3,92 | 3,81 | 3,64 | 3,53 |
| 13 | ⌀4 кг | 1213000081830110 | 166 | 1,40 | 1,92 | 1,92 | 1,84 | 1,20 | 1,20 | 1,20 | 1,84 | 1,84 | 1,20 | 1,20 | 1,20 | 1,20 | 1,20 | 1,20 | 1,20 |
| 14 | ⌀5 кг | 1213000081830110 | 166 | | | | | | | | | | | | | | | | |
| 15 | Общий расход стали, кг | | 166 | 19,82 | 31,50 | 27,07 | 23,65 | 20,95 | 18,05 | 16,02 | 25,57 | 23,03 | 21,16 | 18,87 | 16,67 | 22,87 | 20,42 | 18,06 | 17,41 |
| 16 | Общий расход стали, приведенный к кл. А-I, кг | | 166 | 33,35 | 55,73 | 47,17 | 40,93 | 35,89 | 30,54 | 26,51 | 44,54 | 39,69 | 36,43 | 31,94 | 27,71 | 39,55 | 34,78 | 30,34 | 29,07 |
| 17 | Сталь мелкосортная, кг | | 166 | 14,15 | 25,04 | 20,72 | 18,27 | 16,00 | 13,49 | 11,57 | 19,91 | 17,48 | 16,32 | 14,14 | 12,11 | 17,75 | 15,41 | 13,22 | 12,68 |
| 18 | Металлоизделия промышленного назначения, кг | | 166 | 5,67 | 6,46 | 6,35 | 5,38 | 4,95 | 4,56 | 4,45 | 5,66 | 5,55 | 4,84 | 4,73 | 4,56 | 5,12 | 5,01 | 4,84 | 4,73 |
| 19 | Бетон марки 200, м³ | 5745111125 | 113 | 0,57 | 0,74 | 0,71 | 0,67 | 0,64 | 0,61 | 0,57 | 0,74 | 0,71 | 0,67 | 0,64 | 0,61 | 0,74 | 0,71 | 0,67 | 0,64 |
| 20 | Портландцемент марки 400, т | 5731120001 | 168 | 0,16 | 0,21 | 0,20 | 0,19 | 0,18 | 0,17 | 0,16 | 0,21 | 0,20 | 0,19 | 0,18 | 0,17 | 0,21 | 0,20 | 0,19 | 0,18 |

Инв. № подл. | Подпись и дата | Взам. инв. №

Госстрой СССР
ЦЕНТРАЛЬНЫЙ ИНСТИТУТ ТИПОВОГО ПРОЕКТИРОВАНИЯ
Свердловский филиал
620062, г.Свердловск-62, ул.Чебышева, 4
Заказ № 4067 Инв.№ 20459 тираж 1090
Сдано в печать 20.07. 1988 г. цена 5-40

gost.e-ecolog.ru