ТИПОВЫЕ КОНСТРУКЦИИ, ИЗДЕЛИЯ И УЗЛЫ ЗДАНИЙ И СООРУЖЕНИЙ

СЕРИЯ 1.141-1

ПАНЕЛИ ПЕРЕКРЫТИЙ ЖЕЛЕЗОБЕТОННЫЕ МНОГОПУСТОТНЫЕ

ВЫПУСК 63

ПРЕДВАРИТЕЛЬНО НАПРЯЖЕННЫЕ ПАНЕЛИ С КРУГЛЫМИ ПУСТОТАМИ ДЛИНОЙ 6280, 5980, 5680, 5380, 5080 И 4780 мм, ШИРИНОЙ 1790, 1490, 1190 И 990 мм, АРМИРОВАННЫЕ СТЕРЖНЯМИ ИЗ ТЕРМИЧЕСКИ УПРОЧНЕННОЙ СТАЛИ КЛАССА Ат-$\overline{V}$

МЕТОД НАТЯЖЕНИЯ - ЭЛЕКТРОТЕРМИЧЕСКИЙ

РАБОЧИЕ ЧЕРТЕЖИ

Настоящая документация не подлежит прямой передаче на завод-изготовитель и может быть использована в качестве справочного материала при разработке конкретного проекта (Письмо Госстроя России от 17.03.99 № 5-11/30)

Ц 00343-01

gost.e-ecolog.ru

ТИПОВЫЕ КОНСТРУКЦИИ, ИЗДЕЛИЯ И УЗЛЫ ЗДАНИЙ И СООРУЖЕНИЙ

СЕРИЯ 1.141-1

ПАНЕЛИ ПЕРЕКРЫТИЙ ЖЕЛЕЗОБЕТОННЫЕ МНОГОПУСТОТНЫЕ

ВЫПУСК 63

ПРЕДВАРИТЕЛЬНО НАПРЯЖЕННЫЕ ПАНЕЛИ С КРУГЛЫМИ ПУСТОТАМИ ДЛИНОЙ 6280, 5980, 5680, 5380, 5080 и 4780 мм, ШИРИНОЙ 1790, 1490, 1190 и 990 мм, АРМИРОВАННЫЕ СТЕРЖНЯМИ ИЗ ТЕРМИЧЕСКИ УПРОЧНЕННОЙ СТАЛИ КЛАССА Ат-V

МЕТОД НАТЯЖЕНИЯ - ЭЛЕКТРОТЕРМИЧЕСКИЙ

РАБОЧИЕ ЧЕРТЕЖИ

РАЗРАБОТАНЫ ЦНИИЭП жилища

Гл. архитектор руководитель отделения проектных работ А.И. Криппа

Гл. инженер отделения Н.А. Дыховичная

Начальник отдела №24 Н.Б. Фосинский

Гл. инженер проекта Н.А. Лиханская

при участии НИИЖБ

Зам. директора Н.Н. Коровин

Рук. лаборатории напряженных конструкций Г.И. Бердичевский

Рук. сектора предварительно напряженных конструкций зданий В.Г. Крамарь

УТВЕРЖДЕНЫ И ВВЕДЕНЫ В ДЕЙСТВИЕ С 30.07.1984г
Госгражданстроем
ПРИКАЗ № 155 ОТ 06.06.1984г

Обозначение	Наименование	Стр
1.141-1.63 000ТО	Техническое описание	3
1.141-1.63 100	Панель перекрытия многопустотная	
	шириной 1790 мм	28
1.141-1.63 100 СБ	Панель перекрытия многопустотная	
	шириной 1790мм	
	Сборочный чертеж	30
1.141-1.63 200	Панель перекрытия многопустотная	
	шириной 1490 мм	33
1.141-1.63 200 СБ	Панель перекрытия многопустотная	
	шириной 1490 мм	
	Сборочный чертеж	35
1.141-1.63 300	Панель перекрытия многопустотная	
	шириной 1190мм	37
1.141-1.63 300 СБ	Панель перекрытия многопустотная	
	шириной 1190мм	
	Сборочный чертеж	39
1.141-1.63 400	Панель перекрытия многопустотная	
	шириной 990 мм	41
1.141-1.63.400 СБ	Панель перекрытия многопустотная	
	шириной 990мм	
	Сборочный чертеж	43
1.141-1.63 110	Каркас (КР1... КР3)	45
1.141-1.63 110 СБ	Каркас (КР1... КР3)	
	Сборочный чертеж	45

Обозначение	Наименование	Стр.
1.141-1.63 120	Каркас (КР4...КР5)	46
1.141-1.63 120 СБ	Каркас (КР4...КР5)	
	Сборочный чертеж	46
1.141-1.63 130	Сетка (С1...С4)	47
1.141-1.63 130 СБ	Сетка (С1...С4)	
	Сборочный чертеж	47
1.141-1.63 140	Сетка С5	48
1.141-1.63 150	Сетка (С6...С11)	49
1.141-1.63 150 СБ	Сетка (С6...С11)	
	Сборочный чертеж	49
1.141-1.63 210	Сетка (С12...С17)	50
1.141-1.63 210 СБ	Сетка (С12...С17)	
	Сборочный чертеж	50
1.141-1.63 310	Сетка (С18...С23)	51
1.141-1.63 310 СБ	Сетка (С18...С23)	
	Сборочный чертеж	51
1.141-1.63 410	Сетка (С24...С29)	52
1.141-1.63 410 СБ	Сетка (С24...С29)	
	Сборочный чертеж	52
1.141-1.63 101	Стержень напрягаемый (Т1...Т14)	53
1.141-1.63 301	Петля (П1...П3)	53
1.141-1.63 000 ВМС	Ведомость расхода стали	
	на элемент	54

Инв.№подл. | Подпись и дата | Взам.инв.№

Нач.отд.24	Росинский		
Гл.инж.отд	Первушин		
Гл.конструктор	Пальман		
Гл.инж.пр	Лиханская		
Провер.	Лиханская		
Разраб.	Боброва		

1.141-1.63 000

Содержание

Стадия	Лист	Лист
		1

УНИИЭПжилища

1. Общая часть

1.1 Чертежи панелей предназначены для применения при проектировании жилых и общественных зданий и для массового производства этих изделий предприятиями строительной промышленности.

Панели перекрытий относятся к 3й категории трещиностойкости, в них допускаются трещины при эксплуатации, при этом ширина раскрытия трещин должна быть не более 0,3мм.

В связи с этим панели следует применять для перекрытий жилых и общественных зданий с центральным отоплением, нормально работающей вентиляцией и качественно выполненной гидроизоляцией в санузлах, душевых и ванных комнатах.

1.2. Рабочие чертежи разработаны на расчетные нагрузки (без учета собственной массы панели) 300, 450, 600 и 800 кгс/м². Состав нагрузок, принятых при расчете панелей, приводится на листе 4.

1.3. Глубина опирания панелей должна быть не менее 90 мм. Места опирания при складировании и транспортировке принимаются на расстоянии 300 мм от торцов.

1.4. Для обеспечения распределения нагрузки на смежные панели и улучшения звуколяции перекрытий в проектах должны быть даны указания о необходимости тщательного заполнения швов бетоном марки не ниже 150 или раствором марки не ниже 100.

Применение панелей без заделки открытого торца (с отверстием диаметром 159 мм) допускается в тех случаях, когда величина напряжений на уровне поверхности панелей не превышает 17 кгс/см².

При величинах напряжений более 17 кгс/см² открытые торцы усиливаются в заводских условиях заделкой бетонными вкладышами; эти панели обозначаются аналогичными марками с добавлением индекса „а".

Рабочая арматура в панелях с индексом „а" тождественна арматуре, принятой для панелей, изготовляемых без вкладышей.

Бетонные вкладыши и панели должны быть изготовлены из бетона одинаковой марки.

Заделка вкладышей в торцы выполняется непосредственно после извлечения пуансонов, до пропаривания панелей, при этом должно быть обеспечено плотное примыкание вкладышей. Торцы панелей с выходным отверстием малого диаметра, образуемым при формовании, укладываются на стену, несущую бо́льшую нагрузку.

Допускаемые напряжения от нагрузок на опорные торцы (исходя из прочности бетона марки 200) могут быть приняты: при глубине опирания 10 см не более 45 кгс/см²
при глубине опирания 25 см не более 30 кгс/см².

При промежуточных значениях глубины опирания панелей величины напряжений принимаются по интерполяции.

1.5. Номенклатура панелей дана на листах 5-12

Маркировка панелей принята по ГОСТ 23009-78.

Маркировка состоит из буквенно цифровых групп так, например, марка панели ПК 63.12-8 АтVT-а расшифровывается следующим образом:

ПК- панель перекрытия круглопустотная

63.12- длиной 628 см, шириной 119 см (размеры с округлением в дм)

8- под расчетную нагрузку 800 кгс/м² (без учета собствен-

Нач. отд. 24	Росинский		1.141-1.63 000 ТО			
Гл. инж. отд.	Первушин		Техническое описание	Стадия	Лист	Листов
Гл. конст.	Пальман			Р	1	25
Гл. инж. пр.	Лиханская			ЦНИИЭП жилища		
Провер.	Лиханская					
Разраб.	Боброва					

ного веса).

Ат-V - С напрягаемой рабочей арматурой из стали класса Ат-V

Т - изготавливается из тяжелого бетона

а - индекс для панелей с усиленными торцами

Марка должна быть нанесена на боковой грани каждой панели несмываемой краской. Внесение изменений в обозначения марок не допускается.

1.6. Расчет панелей по прочности сечений, наклонных к продольной оси элемента, с учетом дополнения пункта 3.36 СНиП II-21-75 дал возможность снять расчетные приопорные каркасы в панелях перекрытий, запроектированых под нагрузку 300, 450 кгс/м^2, а также в панелях под нагрузку 600 кгс/м^2 длиной 5680, 5380, 5080 и 4780 мм.

Каркасы КР4 и КР5 длиной 840 мм установлены в выше указанных панелях в качестве рабочего армирования при расчете на изгибающий момент, появляющийся при защемлении торцов.

Все каркасы, имеющие продольные стержни разного диаметра, устанавливаются таким образом, чтобы больший диаметр находился в верхней зоне панели.

1.7. Предел огнестойкости панелей 1 час, что соответствует требованиям СНиП II-2-80 для зданий 1 степени огнестойкости.

2. Технические требования

2.1. Панели должны изготовляться в соответствии с техническими требованиями ГОСТ 9561-76.

Панели перекрытий армируются стержнями из термически упрочненной стали класса Ат-V (ГОСТ 10884-81), $R_a^н$ = 8000 кгс/см^2 и R_a = 6950 кгс/см^2. Защитный слой бетона до низа рабочей арматуры принят 20 мм.

2.2. Метод натяжения рабочей арматуры принят электротермический.

При натяжении температура электронагрева стержней должна строго контролироваться и не превышать 400°С, а также должны производиться контрольные испытания образцов стержней после электронагрева. Механические свойства арматуры после электронагрева должны быть не ниже браковочных значений до нагрева. Величина контролируемых предварительных натяжений в арматуре определялись исходя из принятой на заводах поточно-агрегатной или конвейерной технологии с натяжением арматуры на упоры. Длина натягиваемых стержней показана условно равной длине панели. Длину заготовки натягиваемой арматуры следует определять с учетом выпусков для захватных приспособлений, применяемых на заводах, а также в соответствии с указаниями „Руководства по технологии предварительного напряжения стержневой арматуры железобетонных конструкций" (НИИЖБ Госстроя СССР, 1975г). Концы напрягаемой арматуры должны быть защищены слоем раствора толщиной не менее 5 мм.

2.3. Величина остаточного предварительного напряжения перед бетонированием - 5000 кгс/см^2.

Допустимые отклонения предварительного напряжения приняты:

при длине панели 6280 мм - 870 кгс/см^2,
при длине панели 5980 мм - 900 кгс/см^2,
при длине панели 5680 мм - 930 кгс/см^2,
при длине панели 5380 мм - 955 кгс/см^2,
при длине панели 5080 мм - 1005 кгс/см^2,
при длине панели 4780 мм - 1050 кгс/см^2.

Верхние сетки, каркасы и корытообразные сетки изготавливаются из арматуры класса Вр-I (ГОСТ 6727-80).

2.4. Изготовление каркасов и сеток должно производиться контактной точечной электросваркой в соответствии с

Инв. подл. | Подпись и дата | Взам. инв.

ГОСТ 10922-75 и ГОСТ 14098-68.

Монтажные петли изготавливаются из стали класса А-I в соответствии с требованиями СНиП II-21-75 пункт 2.25; ГОСТ 380-71*.

2.5. Проектная марка бетона по прочности на сжатие 200, передаточная прочность бетона R_o = 160 кгс/см^2.

Бетон для панелей должен изготовляться на фракционированном, незагрязненном щебне из скальных пород типа гранита, известняка и др; допускается применение в качестве заполнителя гравия в соответствии с требованиями ГОСТ 8268-82. Содержание крупного заполнителя должно быть не менее 820л на 1м^3 бетона.

Поставка панелей потребителю производится по достижении бетоном отпускной прочности.

Величина отпускной прочности бетона панелей устанавливается предприятием-изготовителем по согласованию с потребителем и проектной организацией.

Назначение этой величины должно производиться с учетом условий транспортирования, монтажа и срока загружения панелей, а также с учетом технологии их изготовления и возможности дальнейшего нарастания прочности бетона в панелях в зависимости от климатических условий района строительства и времени года. При отпускной прочности бетона панелей ниже его проектной марки, предприятие-изготовитель обязано гарантировать достижение бетоном проектной прочности через 28 суток со дня изготовления. При производстве работ в зимнее время и в других случаях, когда по условиям возведения зданий не может быть обеспечено своевременное приращение прочности бетона, предприятие-изготовитель обязано поставлять панели с прочностью не ниже 100%.

Марка бетона по морозостойкости должна назначаться в зависимости от условий эксплуатации панелей в зданиях и сооружениях и должна быть не менее указанной в таблице 2 ГОСТ 9561-76.

3. Методы контроля и испытаний

Методы испытаний и оценку прочности, жесткости и трещиностойкости производить в соответствии с ГОСТ 8829-77.

Данные для испытаний даны на листах 14÷25.

4. Правила приемки

4.1. Отклонения от размеров панелей не должны превышать по длине ±6мм, по толщине и ширине ±5мм, по длине вкладышей ±10мм.

4.2. Панели должны иметь прямолинейные грани; в отдельных панелях допускается искривление нижней или боковой поверхности не более 3мм на длине 2м и не более 8мм по всей длине панели.

4.3. На поверхности панелей не допускаются:

а) раковины, местные наплывы и впадины, размеры которых превышают указанные в табл.3 (ГОСТ 9561-76);

б) околы бетона глубиной более 5мм, длиной более 50мм на длине 1м продольных нижних ребер, глубиной более 10мм длиной более 100мм на верхних гранях и кромках торцов;

в) трещины в бетоне панелей, за исключением местных поверхностных усадочных шириной не более 0,1мм;

г) жировые и ржавые пятна на лицевых поверхностях.

4.4. Нижняя потолочная поверхность должна быть гладкая, подготовлена под окраску.

5. Правила хранения и транспортировки

5.1 Панели следует хранить в рабочем положении между панелями должны быть уложены деревянные прокладки прямоугольного сечения толщиной не менее 30 мм.

5.2. Прокладки под нижний ряд панелей следует укладывать по плотному тщательно выравненному основанию.

Прокладки всех вышележащих панелей должны быть расположены по вертикали одна над другой.

5.3. При хранении панелей должны быть рассортированы по маркам.

5.4. При перевозке панели следует укладывать в рабочем положении продольной осью по направлению движения, с деревянными прокладками согласно пункта 5.1, 5.2.

5.5. Все операции, связанные с погрузкой, разгрузкой и складированием панелей должны производиться с соблюдением мер, исключающих возможность их повреждения.

Таблица 1

	Вид нагрузки	Величина нагрузки на панели кгс/м²			
		ПК...-3АтVТ*	ПК...-4АтVТ*	ПК...-6АтVТ	ПК...-8АтVТ
Расчет по предельным состояниям I группы	Расчетная	630 / 300	780 / 450	930 / 600	1130 / 800
Расчет по предельным состояниям II группы	Полная нормативн.	540 / 240	660 / 360	800 / 500	970 / 670
	Постоянная и длительная	500 / 200	560 / 260	700 / 400	870 / 570
	Кратковременная	40	100	100	100

Нагрузки приняты в соответствии с указаниями СНиП II-6-74. В числителе указаны нагрузки, включающие собственную массу панели, в знаменателе – нагрузки без собственной массы панели.

*Панели под нагрузки 300 и 450 кгс/м² разработаны с учетом коэффициента надежности по назначению $\gamma_n = 0.95$ (постановление Госстроя № 41 от 19.03.81).

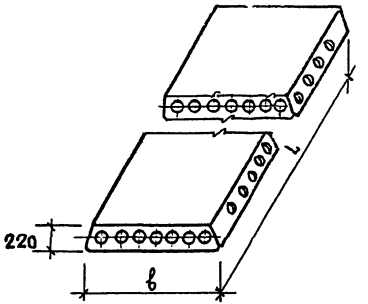

7. Номенклатура панелей

Таблица 2

Марка панели	Размеры, мм		Объем бетона, м³	Масса, кг	Приведен. толщина бетона, см	Расход стали на изделие, кг		Расход стали на 1 м², кг		Обозначение
	L	b				натуральный	приведен. к классу А-I	натуральный	приведен. к классу А-I	
ПК 63.18 – 8АтVТ	6280	1790	1,34	3350	11,90	61,88	118,06	5,50	10,53	1.141-1.63 100
ПК 60.18 – 8АтVТ	5980	1790	1,27	3175	11,90	53,45	102,61	4,98	9,60	– 01
ПК 57.18 – 8АтVТ	5680	1790	1,21	3025	11,91	44,68	83,52	4,40	8,20	– 02
ПК 54.18 – 8АтVТ	5380	1790	1,15	2875	11,91	37,61	69,95	3,90	7,27	– 03
ПК 51.18 – 8АтVТ	5080	1790	1,08	2700	11,91	33,26	60,59	3,65	6,66	– 04
ПК 48.18 – 8АтVТ	4780	1790	1,02	2550	11,92	29,85	53,58	3,49	6,26	– 05
ПК 63.18 – 6АтVТ	6280	1790	1,34	3350	11,90	47,90	89,22	4,25	7,92	– 06
ПК 60.18 – 6АтVТ	5980	1790	1,27	3175	11,90	40,63	76,25	3,80	7,13	– 07
ПК 57.18 – 6АтVТ	5680	1790	1,21	3025	11,91	34,76	64,42	3,42	6,34	– 08
ПК 54.18 – 6АтVТ	5380	1790	1,15	2875	11,91	31,15	56,96	3,23	5,90	– 09
ПК 51.18 – 6АтVТ	5080	1790	1,08	2700	11,91	28,45	51,23	3,14	5,63	– 10
ПК 48.18 – 6АтVТ	4780	1790	1,02	2550	11,92	25,48	45,00	2,97	5,26	– 11

Взамен инв. № | Подпись и дата | Инв. № подл.

ПРОДОЛЖЕНИЕ ТАБЛ.2

Марка панели	Размеры, мм		Объем бетона, м³	Масса, кг	Приведен толщина бетона, см	Расход стали на изделие, кг		Расход стали на 1м², кг		Обозначение
	L	b				натуральный	приведенн к классу А-I	натуральный	приведенн. к классу А-I	
ПК 63.18- 4АтVТ	6280	1790	1,34	3350	11,90	39,86	72,40	3,54	6,45	1.141-1.63 100 - 12
ПК 60.18- 4АтVТ	5980	1790	1,27	3175	11,90	34,12	62,79	3,18	5,86	- 13
ПК 57.18- 4АтVТ	5680	1790	1,21	3025	11,91	30,78	56,01	3,02	5,52	- 14
ПК 54.18 - 4АтVТ	5380	1790	1,15	2875	11,91	27,61	49,34	2,87	5,13	- 15
ПК 51.18 - 4АтVТ	5080	1790	1,08	2700	11,91	24,88	43,60	2,73	4,80	- 16
ПК 48.18 - 4АтVТ	4780	1790	1,02	2550	11,92	23,97	41,84	2,80	4,88	- 17
ПК 63.18 - 3АтVТ	6280	1790	1,34	3350	11,90	35,51	63,19	3,16	5,62	- 18
ПК 60.18 - 3АтVТ	5980	1790	1,27	3175	11,90	29,73	53,65	2,78	5,00	- 19
ПК 57.18 - 3АтVТ	5680	1790	1,21	3025	11,91	26,84	47,66	2,64	4,68	- 20
ПК 54.18 - 3АтVТ	5380	1790	1,15	2875	11,91	25,93	45,80	2,70	4,76	- 21
ПК 63.15 - 8АтVТ	6280	1490	1,18	2950	12,55	48,34	93,49	5,17	10,01	1.141-1.63 200
ПК 60.15 - 8АтVТ	5980	1490	1,12	2800	12,60	45,08	86,42	5,07	9,71	- 01
ПК 57.15 - 8АтVТ	5680	1490	1,07	2675	12,60	36,63	68,00	4,33	8,06	- 02
ПК 54.15 - 8АтVТ	5380	1490	1,01	2525	12,60	31,75	58,91	3,96	7,36	- 03
ПК 51.15 - 8АтVТ	5080	1490	0,96	2400	12,60	27,65	50,06	3,65	6,58	- 04
ПК 48.15 - 8АтVТ	4780	1490	0,90	2250	12,63	24,54	43,62	3,44	6,13	- 05
ПК 63.15 - 6АтVТ	6280	1490	1,18	2950	12,55	38,95	74,39	4,16	7,95	- 06
ПК 60.15 - 6АтVТ	5980	1490	1,12	2800	12,60	34,30	64,25	3,85	7,22	- 07
ПК 57.15 - 6АтVТ	5680	1490	1,07	2675	12,60	28,88	53,22	3,42	6,28	- 08
ПК 54.15 - 6АтVТ	5380	1490	1,01	2525	12,60	25,57	46,31	3,18	5,78	- 09
ПК 51.15 - 6АтVТ	5080	1490	0,96	2400	12,60	23,12	41,11	3,05	5,43	- 10

ПРОДОЛЖЕНИЕ ТАБЛ. 2

Марка панели	Размеры, мм		Объем бетона, м³	Масса, кг	Приведен. толщина бетона, см	Расход стали на изделие, кг		Расход стали на 1 м², кг		Обозначение
	L	b				натуральный	приведенн. к классу А-I	натуральный	приведенн. к классу А-I	
ПК 48.15 – 6 АтVТ	4780	1490	0,90	2250	12,63	22,25	39,31	3,12	5,50	1.141-1.63 200 – 11
ПК 63.15 – 4 АтVТ	6280	1490	1,18	2950	12,55	31,11	57,85	3,32	6,17	– 12
ПК 60.15 – 4 АтVТ	5980	1490	1,12	2800	12,60	27,99	51,10	3,14	5,73	– 13
ПК 57.15 – 4 АтVТ	5680	1490	1,07	2675	12,60	24,98	44,93	2,95	5,31	– 14
ПК 54.15 – 4 АтVТ	5380	1490	1,01	2525	12,60	24,11	43,10	3,01	5,38	– 15
ПК 63.15 – 3 АтVТ	6280	1490	1,18	2950	12,55	26,84	48,75	2,88	5,21	– 16
ПК 60.15 – 3 АтVТ	5980	1490	1,12	2800	12,60	25,97	46,94	2,91	5,25	– 17
ПК 63.12 – 8 АтVТ	6280	1190	0,88	2200	11,80	41,51	79,70	5,54	10,65	1.141-1.63 300
ПК 60.12 – 8 АтVТ	5980	1190	0,84	2100	11,82	36,18	68,07	5,08	9,58	– 01
ПК 57.12 – 8 АтVТ	5680	1190	0,80	2000	11,85	28,77	55,35	4,26	8,18	– 02
ПК 54.12 – 8 АтVТ	5380	1190	0,76	1900	11,85	24,20	46,62	3,78	7,28	– 03
ПК 51.12 – 8 АтVТ	5080	1190	0,72	1800	11,88	21,78	41,44	3,60	6,84	– 04
ПК 48.12 – 8 АтVТ	4780	1190	0,68	1700	11,92	18,95	35,54	3,30	6,24	– 05
ПК 63.12 – 6 АтVТ	6280	1190	0,88	2200	11,80	32,09	60,20	4,29	8,03	– 06
ПК 60.12 – 6 АтVТ	5980	1190	0,84	2100	11,82	29,35	54,27	4,12	7,63	– 07
ПК 57.12 – 6 АтVТ	5680	1190	0,80	2000	11,85	22,79	42,44	3,38	6,27	– 08
ПК 54.12 – 6 АтVТ	5380	1190	0,76	1900	11,85	21,62	40,19	3,37	6,28	– 09
ПК 51.12 – 6 АтVТ	5080	1190	0,72	1800	11,88	18,91	34,34	3,14	5,69	– 10
ПК 48.12 – 6 АтVТ	4780	1190	0,68	1700	11,92	16,64	29,64	2,93	5,21	– 11
ПК 63.12 – 4 АтVТ	6280	1190	0,88	2200	11,80	26,16	47,75	3,49	6,38	– 12
ПК 60.12 – 4 АтVТ	5980	1190	0,84	2100	11,82	25,31	45,97	3,54	6,44	– 13

Инв. № подл. | Подпись и дата | Взамен. инв. №

Продолжение табл. 2

Марка панели	Размеры, мм		Объем бетона, м³	Масса, кг	Приведенная толщина бетона, см	Расход стали на изделие, кг		Расход стали на 1 м², кг		Обозначение
	l	b				натуральный	приведенный к классу А-I	натуральный	приведенный к классу А-I	
ПК 57.12 – 4АтVТ	5680	1190	0,80	2000	11,85	20,52	37,68	3,04	5,57	1.141-1.63 300 – 14
ПК 54.12 – 4АтVТ	5380	1190	0,76	1900	11,85	18,08	32,57	2,82	5,08	– 15
ПК 51.12 – 4АтVТ	5080	1190	0,72	1800	11,88	17,31	31,02	2,86	5,15	– 16
ПК 63.12 – 3АтVТ	6280	1190	0,88	2200	11,80	23,68	42,52	3,17	5,69	– 17
ПК 60.12 – 3АтVТ	5980	1190	0,84	2100	11,82	21,08	37,07	2,96	5,21	– 18
ПК 57.12 – 3АтVТ	5680	1190	0,80	2000	11,85	18,75	33,95	2,77	5,02	– 19
ПК 63.10 – 8АтVТ	6280	990	0,73	1825	11,72	35,19	68,21	5,65	10,97	1.141-1.63 400
ПК 60.10 – 8АтVТ	5980	990	0,69	1725	11,72	28,75	54,12	4,85	9,15	– 01
ПК 57.10 – 8АтVТ	5680	990	0,66	1650	11,75	26,13	48,48	4,64	8,61	– 02
ПК 54.10 – 8АтVТ	5380	990	0,63	1575	11,75	22,07	40,96	4,16	7,70	– 03
ПК 51.10 – 8АтVТ	5080	990	0,59	1475	11,78	19,39	35,08	3,86	6,96	– 04
ПК 48.10 – 8АтVТ	4780	990	0,56	1400	11,80	17,04	30,23	3,61	6,40	– 05
ПК 63.10 – 6АтVТ	6280	990	0,73	1825	11,72	26,37	49,98	4,23	8,02	– 06
ПК 60.10 – 6АтVТ	5980	990	0,69	1725	11,72	23,83	44,47	4,02	7,51	– 07
ПК 57.10 – 6АтVТ	5680	990	0,66	1650	11,75	20,15	37,13	3,58	6,61	– 08
ПК 54.10 – 6АтVТ	5380	990	0,63	1575	11,75	17,41	31,58	3,27	5,93	– 09
ПК 51.10 – 6АтVТ	5080	990	0,59	1475	11,78	16,67	30,02	3,32	5,98	– 10
ПК 63.10 – 4АтVТ	6280	990	0,73	1825	11,72	21,70	40,32	3,49	6,49	– 11
ПК 60.10 – 4АтVТ	5980	990	0,69	1725	11,72	19,04	34,79	3,22	5,88	– 12
ПК 57.10 – 4АтVТ	5680	990	0,66	1650	11,75	18,06	32,99	3,21	5,86	– 13
ПК 63.10 – 3АтVТ	6280	990	0,73	1825	11,72	19,45	35,79	3,12	5,75	– 14

Инв. № подл. | Подпись и дата | Взам. инв. №

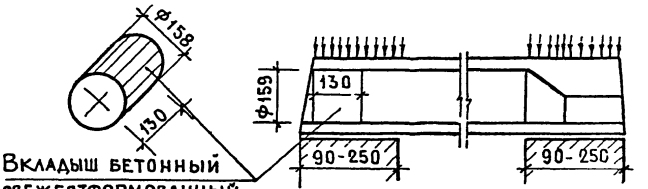

Таблица 3

8. Номенклатура панелей с усиленными торцами

Марка панели	Объем бетона, м³	Масса, кг	Приведенн. толщина бетона, см	Расход стали на изделие, кг		Расход стали на 1 м², кг	
				натуральный	приведенн. к классу А-I	натуральный	приведенн. к классу А-I
ПК 63.18 - 8АтVТ-а	1,36	3400	12,10	61,88	118,06	5,50	10,53
ПК 60.18 - 8АтVТ-а	1,30	3250	12,10	53,45	102,61	4,93	9,60
ПК 57.18 - 8АтVТ-а	1,23	3075	12,12	44,68	83,52	4,40	8,20
ПК 54.18 - 8АтVТ-а	1,17	2925	12,14	37,61	69,95	3,90	7,27
ПК 51.18 — 8АтVТ-а	1,11	2775	12,15	33,26	60,59	3,65	6,66
ПК 48.18 — 8АтVТ-а	1,04	2600	12,20	29,85	53,58	3,49	6,26
ПК 63.18 — 6АтVТ-а	1,36	3400	12,10	47,90	89,22	4,25	7,92
ПК 60.18 — 6АтVТ-а	1,30	3250	12,10	40,63	76,25	3,80	7,13
ПК 57.18 — 6АтVТ-а	1,23	3075	12,12	34,76	64,42	3,42	6,34
ПК 54.18 — 6АтVТ-а	1,17	2925	12,14	31,15	56,96	3,23	5,90
ПК 51.18 — 6АтVТ-а	1,11	2775	12,15	28,45	51,23	3,14	5,63
ПК 48.18 — 6АтVТ-а	1,04	2600	12,20	25,48	45,00	2,97	5,26

Инв. № подл. | Подпись и дата | Взам. инв. №

Продолжение табл. 3

Марка панели	Объем бетона, м³	Масса, кг	Приведенная толщина бетона, см	Расход стали на изделие, кг		Расход стали на 1 м², кг	
				натуральный	приведенный к классу А-I	натуральный	приведенный к классу А-I
ПК 63.18 – 4АтVТ-а	1,36	3400	12,10	39,86	72,40	3,54	6,45
ПК 60.18 – 4АтVТ-а	1,30	3250	12,10	34,12	62,79	3,18	5,86
ПК 57.18 – 4АтVТ-а	1,23	3075	12,12	30,78	56,01	3,02	5,52
ПК 54.18 – 4АтVТ-а	1,17	2925	12,14	27,61	49,34	2,87	5,13
ПК 51.18 – 4АтVТ-а	1,11	2775	12,15	24,88	43,60	2,73	4,80
ПК 48.18 – 4АтVТ-а	1,04	2600	12,20	23,97	41,84	2,80	4,88
ПК 63.18 – 3АтVТ-а	1,36	3400	12,10	35,51	63,19	3,16	5,62
ПК 60.18 – 3АтVТ-а	1,30	3250	12,10	29,73	53,65	2,78	5,00
ПК 57.18 – 3АтVТ-а	1,23	3025	12,12	26,84	47,66	2,64	4,68
ПК 54.18 – 3АтVТ-а	1,17	2925	12,14	25,93	45,80	2,70	4,76
ПК 63.15 – 8АтVТ-а	1,19	2975	12,75	48,34	93,49	5,17	10,01
ПК 60.15 – 8АтVТ-а	1,14	2850	12,77	45,08	86,42	5,07	9,71
ПК 57.15 – 8АтVТ-а	1,08	2700	12,80	36,63	68,00	4,33	8,06
ПК 54.15 – 8АтVТ-а	1,03	2575	12,82	31,75	58,91	3,96	7,36
ПК 51.15 – 8АтVТ-а	0,97	2425	12,83	27,65	50,06	3,65	6,58
ПК 48.15 – 8АтVТ-а	0,92	2300	12,90	24,54	43,62	3,44	6,13
ПК 63.15 – 6АтVТ-а	1,19	2975	12,75	38,95	74,39	4,16	7,95
ПК 60.15 – 6АтVТ-а	1,14	2850	12,77	34,30	64,25	3,85	7,22
ПК 57.15 – 6АтVТ-а	1,08	2700	12,80	28,88	53,22	3,42	6,28
ПК 54.15 – 6АтVТ-а	1,03	2575	12,82	25,57	46,31	3,18	5,78
ПК 51.15 – 6АтVТ-а	0,97	2425	12,83	23,12	41,11	3,05	5,43

Инв. № подл. | Подпись и дата | Взамен инв. №

ПРОДОЛЖЕНИЕ ТАБЛ. 3

Марка панели	Объем бетона, м³	Масса, кг	Приведенная толщина бетона, см	Расход стали на изделие, кг		Расход стали на 1 м², кг	
				натуральный	приведенный к классу А-I	натуральный	приведенный к классу А-I
ПК 63.18 – 4АтVТ-а	1,36	3400	12,10	39,86	72,40	3,54	6,45
ПК 60.18 – 4АтVТ-а	1,30	3250	12,10	34,12	62,79	3,18	5,86
ПК 57.18 – 4АтVТ-а	1,23	3075	12,12	30,78	56,01	3,02	5,52
ПК 54.18 – 4АтVТ-а	1,17	2925	12,14	27,61	49,34	2,87	5,13
ПК 51.18 – 4АтVТ-а	1,11	2775	12,15	24,88	43,60	2,73	4,80
ПК 48.18 – 4АтVТ-а	1,04	2600	12,20	23,97	41,84	2,80	4,88
ПК 63.18 – 3АтVТ-а	1,36	3400	12,10	35,51	63,19	3,16	5,62
ПК 60.18 – 3АтVТ-а	1,30	3250	12,10	29,73	53,65	2,78	5,00
ПК 57.18 – 3АтVТ-а	1,23	3025	12,12	26,84	47,66	2,64	4,68
ПК 54.18 – 3АтVТ-а	1,17	2925	12,14	25,93	45,80	2,70	4,76
ПК 63.15 – 8АтVТ-а	1,19	2975	12,75	48,34	93,49	5,17	10,01
ПК 60.15 – 8АтVТ-а	1,14	2850	12,77	45,08	86,42	5,07	9,71
ПК 57.15 – 8АтVТ-а	1,08	2700	12,80	36,63	68,00	4,33	8,06
ПК 54.15 – 8АтVТ-а	1,03	2575	12,82	31,75	58,91	3,96	7,36
ПК 51.15 – 8АтVТ-а	0,97	2425	12,83	27,65	50,06	3,65	6,58
ПК 48.15 – 8АтVТ-а	0,92	2300	12,90	24,54	43,62	3,44	6,13
ПК 63.15 – 6АтVТ-а	1,19	2975	12,75	38,95	74,39	4,16	7,95
ПК 60.15 – 6АтVТ-а	1,14	2850	12,77	34,30	64,25	3,85	7,22
ПК 57.15 – 6АтVТ-а	1,08	2700	12,80	28,88	53,22	3,42	6,28
ПК 54.15 – 6АтVТ-а	1,03	2575	12,82	25,57	46,31	3,18	5,78
ПК 51.15 – 6АтVТ-а	0,97	2425	12,83	23,12	41,11	3,05	5,43

Продолжение табл.3

Марка панели	Объем бетона, м³	Масса, кг	Приведенн. толщина бетона, см	Расход стали на изделие, кг		Расход стали на 1м², кг	
				натуральный	приведенн. к классу А-I	натуральный	приведенн. к классу А-I
ПК 48.15 – 6АтVТ-а	0,92	2300	12,90	22,25	39,31	3,12	5,50
ПК 63.15 – 4АтVТ-а	1,19	2975	12,75	31,11	57,85	3,32	6,17
ПК 60.15 – 4АтVТ-а	1,14	2850	12,77	27,99	51,10	3,14	5,73
ПК 57.15 – 4АтVТ-а	1,08	2700	12,80	24,98	44,93	2,95	5,31
ПК 54.15 – 4АтVТ-а	1,03	2575	12,82	24,11	43,10	3,01	5,38
ПК 63.15 – 3АтVТ-а	1,19	2975	12,75	26,84	48,75	2,88	5,21
ПК 60.15 – 3АтVТ-а	1,14	2850	12,77	25,97	46,94	2,91	5,25
ПК 63.12 – 8АтVТ-а	0,90	2250	12,00	41,51	79,70	5,54	10,65
ПК 60.12 – 8АтVТ-а	0,86	2150	12,05	36,18	68,07	5,08	9,58
ПК 57.12 – 8АтVТ-а	0,82	2050	12,07	28,77	55,35	4,26	8,18
ПК 54.12 – 8АтVТ-а	0,78	1950	12,08	24,20	46,62	3,78	7,28
ПК 51.12 – 8АтVТ-а	0,73	1825	12,12	21,78	41,44	3,60	6,84
ПК 48.12 – 8АтVТ-а	0,69	1725	12,15	18,95	35,54	3,30	6,24
ПК 63.12 – 6АтVТ-а	0,90	2250	12,00	32,09	60,20	4,29	8,03
ПК 60.12 – 6АтVТ-а	0,86	2150	12,05	29,35	54,27	4,12	7,63
ПК 57.12 – 6АтVТ-а	0,82	2050	12,07	22,79	42,44	3,38	6,27
ПК 54.12 – 6АтVТ-а	0,78	1950	12,08	21,62	40,19	3,37	6,28
ПК 51.12 – 6АтVТ-а	0,73	1825	12,12	18,91	34,38	3,14	5,69
ПК 48.12 – 6АтVТ-а	0,69	1725	12,15	16,64	29,64	2,93	5,21
ПК 63.12 – 4АтVТ-а	0,90	2250	12,00	26,16	47,75	3,49	6,38
ПК 60.12 – 4АтVТ-а	0,86	2150	12,05	25,31	45,97	3,54	6,44

Инв.№ подл. | Подпись и дата | Взам.инв.№

ПРОДОЛЖЕНИЕ ТАБЛ.3

Марка панели	Объем бетона, м³	Масса, кг	Приведенн. толщина бетона, см	Расход стали на изделие, кг		Расход стали на 1 м², кг	
				натуральный	приведенн. к классу А-I	натуральный	приведенн. к классу А-I
ПК 57.12 – 4АтVТ-а	0,82	2050	12,07	20,52	37,68	3,04	5,57
ПК 54.12 – 4АтVТ-а	0,78	1950	12,08	18,08	32,57	2,82	5,08
ПК 51.12 – 4АтVТ-а	0,73	1825	12,12	17,31	31,02	2,86	5,15
ПК 63.12 – 3АтVТ-а	0,90	2250	12,00	23,68	42,52	3,17	5,69
ПК 60.12 – 3АтVТ-а	0,86	2150	12,05	21,08	37,07	2,96	5,21
ПК 57.12 – 3АтVТ-а	0,82	2050	12,07	18,75	33,95	2,77	5,02
ПК 63.10 – 8АтVТ-а	0,74	1850	11,93	35,19	68,21	5,65	10,97
ПК 60.10 – 8АтVТ-а	0,71	1775	11,96	28,75	54,12	4,85	9,15
ПК 57.10 – 8АтVТ-а	0,67	1675	11,98	26,13	48,48	4,64	8,61
ПК 54.10 – 8АтVТ-а	0,64	1600	12,00	22,07	40,96	4,16	7,70
ПК 51.10 – 8АтVТ-а	0,61	1525	12,04	19,39	35,08	3,86	6,96
ПК 48.10 – 8АтVТ-а	0,57	1425	12,05	17,04	30,23	3,61	6,40
ПК 63.10 – 6АтVТ-а	0,74	1850	11,93	26,37	49,98	4,23	8,02
ПК 60.10 – 6АтVТ-а	0,71	1775	11,96	23,83	44,47	4,02	7,51
ПК 57.10 – 6АтVТ-а	0,67	1675	11,98	20,15	37,13	3,58	6,61
ПК 54.10 – 6АтVТ-а	0,64	1600	12,00	17,41	31,58	3,27	5,93
ПК 51.10 – 6АтVТ-а	0,61	1525	12,04	16,67	30,02	3,32	5,98
ПК 63.10 – 4АтVТ-а	0,74	1850	11,93	21,70	40,32	3,49	6,49
ПК 60.10 – 4АтVТ-а	0,71	1775	11,96	19,04	34,79	3,22	5,88
ПК 57.10 – 4АтVТ-а	0,67	1675	11,98	18,06	32,99	3,21	5,86
ПК 63.10 – 3АтVТ-а	0,74	1850	11,93	19,45	35,79	3,12	5,75

Таблица 4

9. Величина расчетного прогиба

Марка панели	Расчетн. пролет L_o, мм	Расчетный прогиб от постоянной и длительной нагрузки, см
ПК 63.18-8АтVТ	6200	3,02
ПК 60.18-8АтVТ	5900	2,90
ПК 57.18-8АтVТ	5600	2,51
ПК 54.18-8АтVТ	5300	2,06
ПК 51.18-8АтVТ	5000	1,65
ПК 48.18-8АтVТ	4700	1,24
ПК 63.18-6АтVТ	6200	3,01
ПК 60.18-6АтVТ	5900	2,62
ПК 57.18-6АтVТ	5600	2,20
ПК 54.18-6АтVТ	5300	1,75
ПК 51.18-6АтVТ	5000	1,25
ПК 48.18-6АтVТ	4700	0,94
ПК 63.18-4АтVТ	6200	2,62
ПК 60.18-4АтVТ	5900	2,17
ПК 57.18-4АтVТ	5600	1,70
ПК 54.18-4АтVТ	5300	1,40
ПК 51.18-4АтVТ	5000	0,94
ПК 48.18-4АтVТ	4700	0,31
ПК 63.18-3АтVТ	6200	2,50

Марка панели	Расчетный пролет L, мм	Расчетный прогиб от постоянной и длительной нагрузки, см
ПК 60.18-3АтVТ	5900	2,23
ПК 57.18-3АтVТ	5600	1,80
ПК 54.18-3АтVТ	5300	0,50
ПК 63.15-8АтVТ	6200	3,09
ПК 60.15-8АтVТ	5900	2,90
ПК 57.15-8АтVТ	5600	2,63
ПК 54.15-8АтVТ	5300	2,05
ПК 51.15-8АтVТ	5000	1,69
ПК 48.15-8АтVТ	4700	1,33
ПК 63.15-6АтVТ	6200	3,10
ПК 60.15-6АтVТ	5900	2,48
ПК 57.15-6АтVТ	5600	2,22
ПК 54.15-6АтVТ	5300	1,90
ПК 51.15-6АтVТ	5000	1,46
ПК 48.15-6АтVТ	4700	0,73
ПК 63.15-4АтVТ	6200	2,67
ПК 60.15-4АтVТ	5900	2,32
ПК 57.15-4АтVТ	5600	1,94
ПК 54.15-4АтVТ	5300	1,11

Марка панели	Расчетн. пролет L_o, мм	Расчетный прогиб от постоянной и длительн. нагрузки, см
ПК 63.15-3АтVТ	6200	2,90
ПК 60.15-3АтVТ	5900	2,40
ПК 63.12-8АтVТ	6200	3,11
ПК 60.12-8АтVТ	5900	2,90
ПК 57.12-8АтVТ	5600	2,71
ПК 54.12-8АтVТ	5300	2,24
ПК 51.12-8АтVТ	5000	1,77
ПК 48.12-8АтVТ	4700	1,43
ПК 63.12-6АтVТ	6200	3,10
ПК 60.12-6АтVТ	5900	2,35
ПК 57.12-6АтVТ	5600	2,29
ПК 54.12-6АтVТ	5300	1,44
ПК 51.12-6АтVТ	5000	1,27
ПК 48.12-6АтVТ	4700	0,93
ПК 63.12-4АтVТ	6200	2,52
ПК 60.12-4АтVТ	5900	1,79
ПК 57.12-4АтVТ	5600	1,78
ПК 54.12-4АтVТ	5300	1,36
ПК 51.12-4АтVТ	5000	0,60

Марка панели	Расчетн. пролет L_o, мм	Расчетный прогиб от постоянной и длительной нагрузки, см
ПК 63.12-3АтVТ	6200	2,51
ПК 60.12-3АтVТ	5900	2,08
ПК 57.12-3АтVТ	5600	1,35
ПК 63.10-8АтVТ	6200	3,10
ПК 60.10-8АтVТ	5900	2,90
ПК 57.10-8АтVТ	5600	2,42
ПК 54.10-8АтVТ	5300	1,93
ПК 51.10-8АтVТ	5000	1,69
ПК 48.10-8АтVТ	4700	1,31
ПК 63.10-6АтVТ	6200	2,92
ПК 60.10-6АтVТ	5900	2,42
ПК 57.10-6АтVТ	5600	2,22
ПК 54.10-6АтVТ	5300	1,78
ПК 51.10-6АтVТ	5000	1,11
ПК 63.10-4АтVТ	6200	2,64
ПК 60.10-4АтVТ	5900	2,28
ПК 57.10-4АтVТ	5600	1,51
ПК 63.10-3АтVТ	6200	2,26

Инв. № подл. | Подпись и дата | Взам. инв. №

ТАБЛИЦА 5

10. ДАННЫЕ ДЛЯ ИСПЫТАНИЙ

СХЕМА ОПИРАНИЯ И ЗАГРУЖЕНИЯ ПРИ ИСПЫТАНИИ

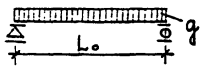

РАСЧЕТНЫЕ ПРОЛЕТЫ, ПЛОЩАДИ ЗАГРУЖЕНИЯ ПРИ ИСПЫТАНИИ ПАНЕЛЕЙ

МАРКА ПАНЕЛИ	Расчетн. пролет L_o, мм	Площадь загружен. м×м	МАРКА ПАНЕЛИ	Расчетн. пролет L_o, мм	Площадь загружен. м×м
ПК 63.18 – 8 АтVТ	6200	6,2×1,76	ПК 60.18 – 3 АтVТ	5900	5,9×1,76
ПК 60.18 – 8 АтVТ	5900	5,9×1,76	ПК 57.18 – 3 АтVТ	5600	5,6×1,76
ПК 57.18 – 8 АтVТ	5600	5,6×1,76	ПК 54.18 – 3 АтVТ	5300	5,3×1,76
ПК 54.18 – 8 АтVТ	5300	5,3×1,76	ПК 63.15 – 8 АтVТ	6200	6,2×1,46
ПК 51.18 – 8 АтVТ	5000	5,0×1,76	ПК 60.15 – 8 АтVТ	5900	5,9×1,46
ПК 48.18 – 8 АтVТ	4700	4,7×1,76	ПК 57.15 – 8 АтVТ	5600	5,6×1,46
ПК 63.18 – 6 АтVТ	6200	6,2×1,76	ПК 54.15 – 8 АтVТ	5300	5,3×1,46
ПК 60.18 – 6 АтVТ	5900	5,9×1,76	ПК 51.15 – 8 АтVТ	5000	5,0×1,46
ПК 57.18 – 6 АтVТ	5600	5,6×1,76	ПК 48.15 – 8 АтVТ	4700	4,7×1,46
ПК 54.18 – 6 АтVТ	5300	5,3×1,76	ПК 63.15 – 6 АтVТ	6200	6,2×1,46
ПК 51.18 – 6 АтVТ	5000	5,0×1.76	ПК 60.15 – 6 АтVТ	5900	5,9×1,46
ПК 48.18 – 6 АтVТ	4700	4,7×1,76	ПК 57.15 – 6 АтVТ	5600	5,6×1,46
ПК 63.18 – 4 АтVТ	6200	6,2×1,76	ПК 54.15 – 6 АтVТ	5300	5,3×1,46
ПК 60.18 – 4 АтVТ	5900	5,9×1,76	ПК 51.15 – 6 АтVТ	5000	5,1×1,46
ПК 57.18 – 4 АтVТ	5600	5,6×1,76	ПК 48.15 – 6 АтVТ	4700	4,7×1,46
ПК 54.18 – 4 АтVТ	5300	5,3×1,76	ПК 63.15 – 4 АтVТ	6200	6,2×1,46
ПК 51.18 – 4 АтVТ	5000	5,0×1,76	ПК 60.15 – 4 АтVТ	5900	5,9×1,46
ПК 48.18 – 4 АтVТ	4700	4,7×1,76	ПК 57.15 – 4 АтVТ	5600	5,6×1,46
ПК 63.18 – 3 АтVТ	6200	6,2×1,76	ПК 54.15 – 4 АтVТ	5300	5,3×1,46

РАСЧЕТНЫЕ ПРОЛЕТЫ, ПЛОЩАДИ ЗАГРУЖЕНИЯ ПРИ ИСПЫТАНИИ ПАНЕЛЕЙ

МАРКА ПАНЕЛИ	Расчетн. пролет L_o, мм	Площадь загружен. м×м	МАРКА ПАНЕЛИ	Расчетн. пролет L_o, мм	Площадь загружен. м×м
ПК 63.15 – 3 АтVТ	6200	6,2×1,46	ПК 63.12 – 3 АтVТ	6200	6,2×1,16
ПК 60.15 – 3 АтVТ	5900	5,9×1,46	ПК 60.12 – 3 АтVТ	5900	5,9×1,16
ПК 63.12 – 8 АтVТ	6200	6,2×1,16	ПК 57.12 – 3 АтVТ	5600	5,6×1,16
ПК 60.12 – 8 АтVТ	5900	5,9×1,16	ПК 63.10 – 8 АтVТ	6200	6,2×0,96
ПК 57.12 – 8 АтVТ	5600	5,6×1,16	ПК 60.10 – 8 АтVТ	5900	5,9×0,96
ПК 54.12 – 8 АтVТ	5300	5,3×1,16	ПК 57.10 – 8 АтVТ	5600	5,6×0,96
ПК 51.12 – 8 АтVТ	5000	5,0×1.16	ПК 54.10 – 8 АтVТ	5300	5,3×0,96
ПК 48.12 – 8 АтVТ	4700	4,7×1,16	ПК 51.10 – 8 АтVТ	5000	5,0×0,96
ПК 63.12 – 6 АтVТ	6200	6,2×1,16	ПК 48.10 – 8 АтVТ	4700	4,7×0,96
ПК 60.12 – 6 АтVТ	5900	5,9×1,16	ПК 63.10 – 6 АтVТ	6200	6,2×0,96
ПК 57.12 – 6 АтVТ	5600	5,6×1,16	ПК 60.10 – 6 АтVТ	5900	5,9×0,96
ПК 54.12 – 6 АтVТ	5300	5,3×1,16	ПК 57.10 – 6 АтVТ	5600	5,6×0,96
ПК 51.12 – 6 АтVТ	5000	5,0×1,16	ПК 54.10 – 6 АтVТ	5300	5,3×0,96
ПК 48.12 – 6 АтVТ	4700	4,7×1,16	ПК 51.10 – 6 АтVТ	5000	5,0×0,96
ПК 63.12 – 4 АтVТ	6200	6,2×1,16	ПК 63.10 – 4 АтVТ	6200	6,2×0,96
ПК 60.12 – 4 АтVТ	5900	5,9×1,16	ПК 60.10 – 4 АтVТ	5900	5,9×0,96
ПК 57.12 – 4 АтVТ	5600	5,6×1,16	ПК 57.10 – 4 АтVТ	5600	5,6×0,96
ПК 54.12 – 4 АтVТ	5300	5,3×1,16	ПК 63.10 – 3 АтVТ	6200	6,2×0,96
ПК 51.12 – 4 АтVТ	5000	5,0×1,16			

ПРОВЕРКА ПРОЧНОСТИ

Марка панели	Виды разрушений и величина коэффициента C по ГОСТ 8829-77	Величина разрушающей нагрузки – q, кгс/м²		
	1. Текучесть продольной растянутой арматуры до наступления раздробления сжатой зоны C = 1,4	при которой панели признаются годными		при которой требуется повторное испытан.
	1. Разрыв продольной растянутой арматуры 2. Раздробление бетона сжатой зоны до наступления текучести продольной растянутой арматуры C = 1,6	с учетом собств. веса панели	за вычетом собст. веса панели	с учетом собственного веса панели
ПК 63.18-8АтVТ ПК 60.18-8АтVТ ПК 57.18-8АтVТ ПК 54.18-8АтVТ ПК 51.18-8АтVТ ПК 48.18-8АтVТ	1,4	⩾1618	⩾1319	<1618, но ⩾1375
	1,6	⩾1850	⩾1551	<1850, но ⩾1573
ПК 63.18-6АтVТ ПК 60.18-6АтVТ ПК 57.18-6АтVТ ПК 54.18-6АтVТ ПК 51.18-6АтVТ ПК 48.18-6АтVТ	1,4	⩾1331	⩾1032	<1331, но ⩾1131
	1,6	⩾1522	⩾1223	<1522, но ⩾1294
ПК 63.18-4АтVТ ПК 60.18-4АтVТ ПК 57.18-4АтVТ ПК 54.18-4АтVТ ПК 51.18-4АтVТ ПК 48.18-4АтVТ	1,4	⩾1117	⩾818	<1117, но ⩾949
	1,6	⩾1277	⩾978	<1277, но ⩾1085
ПК 63.18-3АтVТ ПК 60.18-3АтVТ ПК 57.18-3АтVТ ПК 54.18-3АтVТ	1,4	⩾903	⩾604	<903, но ⩾767
	1,6	⩾1032	⩾733	<1032, но ⩾877

Марка панели	Виды разрушений и величина коэффициента C по ГОСТ 8829-77	Величина разрушающей нагрузки – q, кгс/м²		
	1. Текучесть продольной растянутой арматуры до наступления раздробления сжатой зоны C = 1,4	при которой панели признаются годными		при которой требуется повторное испытан.
	1. Разрыв продольной растянутой арматуры 2. Раздробление бетона сжатой зоны до наступления текучести продольной растянутой арматуры C = 1,6	с учетом собств. веса панели	за вычетом собст. веса панели	с учетом собственного веса панели
ПК 63.15-8АтVТ ПК 60.15-8АтVТ ПК 57.15-8АтVТ ПК 54.15-8АтVТ ПК 51.15-8АтVТ ПК 48.15-8АтVТ	1,4	⩾1625	⩾1310	<1625, но ⩾1380
	1,6	⩾1857	⩾1543	<1857, но ⩾1579
ПК 63.15-6АтVТ ПК 60.15-6АтVТ ПК 57.15-6АтVТ ПК 54.15-6АтVТ ПК 51.15-6АтVТ ПК 48.15-6АтVТ	1,4	⩾1338	⩾1024	<1338, но ⩾1138
	1,6	⩾1528	⩾1214	<1528, но ⩾1298
ПК 63.15-4АтVТ ПК 60.15-4АтVТ ПК 57.15-4АтVТ ПК 54.15-4АтVТ	1,4	⩾1123	⩾809	<1123, но ⩾955
	1,6	⩾1283	⩾969	<1283, но ⩾1090
ПК 63.15-3АтVТ ПК 60.15-3АтVТ	1,4	⩾906	⩾591	<906, но ⩾770
	1,6	⩾1035	⩾720	<1035, но ⩾880

Продолжение табл. 6

Марка панели	Виды разрушений и величина коэффициента C по ГОСТ 8829-77	Величина разрушающей нагрузки – q, кгс/м²		
	1. Текучесть продольной растянутой арматуры до наступления раздробления сжатой зоны C=1,4	при которой панели признаются годными		при которой требуется повторное испытан.
	1. Разрыв продольной растянутой арматуры 2. Раздробление бетона сжатой зоны до наступления текучести продольной растянутой арматуры C=1,6	с учетом собств. веса панели	за вычетом собств. веса панели	с учетом собственного веса панели
ПК 63.12-8АтVТ ПК 60.12-8АтVТ ПК 57.12-8АтVТ ПК 54.12-8АтVТ ПК 51.12-8АтVТ ПК 48.12-8АтVТ	1,4	⩾1637	⩾1339	<1637, но ⩾1391
	1,6	⩾1870	⩾1572	<1870, но ⩾1590
ПК 63.12-6АтVТ ПК 60.12-6АтVТ ПК 57.12-6АтVТ ПК 54.12-6АтVТ ПК 51.12-6АтVТ ПК 48.12-6АтVТ	1,4	⩾1347	⩾1049	<1347, но ⩾1144
	1,6	⩾1540	⩾1242	<1540, но ⩾1308
ПК 63.12-4АтVТ ПК 60.12-4АтVТ ПК 57.12-4АтVТ ПК 54.12-4АтVТ ПК 51.12-4АтVТ	1,4	⩾1130	⩾832	<1130, но ⩾961
	1,6	⩾1290	⩾992	<1290, но ⩾1098
ПК 63.12-3АтVТ ПК 60.12-3АтVТ ПК 57.12-3АтVТ	1,4	⩾913	⩾615	<913, но ⩾776
	1,6	⩾1043	⩾745	<1043, но ⩾887

Марка панели	Виды разрушений и величина коэффициента C по ГОСТ 8829-77	Величина разрушающей нагрузки – q, кгс/м²		
	1. Текучесть продольной растянутой арматуры до наступления раздробления сжатой зоны C=1,4	при которой панели признаются годными		при которой требуется повторное испытан.
	1. Разрыв продольной растянутой арматуры 2. Раздробление бетона сжатой зоны до наступления текучести продольной растянутой арматуры C=1,6	с учетом собств. веса панели	за вычетом собств. веса панели	с учетом собственного веса панели
ПК 63.10-8АтVТ ПК 60.10-8АтVТ ПК 57.10-8АтVТ ПК 54.10-8АтVТ ПК 51.10-8АтVТ ПК 48.10-8АтVТ	1,4	⩾1646	⩾1349	<1646, но ⩾1400
	1,6	⩾1880	⩾1583	<1880, но ⩾1600
ПК 63.10-6АтVТ ПК 60.10-6АтVТ ПК 57.10-6АтVТ ПК 54.10-6АтVТ ПК 51.10-6АтVТ	1,4	⩾1352	⩾1055	<1352, но ⩾1150
	1,6	⩾1548	⩾1251	<1548, но ⩾1315
ПК 63.10-4АтVТ ПК 60.10-4АтVТ ПК 57.10-4АтVТ	1,4	⩾1140	⩾843	<1140, но ⩾969
	1,6	⩾1301	⩾1004	<1301, но ⩾1105
ПК 63.10-3АтVТ	1,4	⩾918	⩾621	<918, но ⩾780
	1,6	⩾1050	⩾753	<1050, но ⩾893

ТАБЛИЦА 7

ПРОВЕРКА ЖЕСТКОСТИ

Марка панели	Срок испытания панелей после их изготов. в сутках	Контрольная нагрузка за вычетом собственн. веса панели, кгс/м²	$f_{доп}/f_{пред}$, %	Прогиб от полной контрольн. нагрузки $f_к$, мм	Прогиб f измеренный, мм: при котором панели признаются годными	Прогиб f измеренный, мм: при котором требуется повторное испытание
ПК 63.18-8АтVТ	3	612	97.5	20,7	⩽ 22,8	> 22,8, но ⩽ 23,7
	7	613		19,6	⩽ 21,6	> 21,6, но ⩽ 22,5
	14	610		17,9	⩽ 19,7	> 19,7, но ⩽ 20,6
	28	615		16,4	⩽ 18,0	> 18,0, но ⩽ 18,9
	100	590		13,9	⩽ 15,3	> 15,3, но ⩽ 16,0
ПК 60.18-8АтVТ	3	596	99	20,4	⩽ 22,2	> 22,2, но ⩽ 23,4
	7	600		19,8	⩽ 21,8	> 21,8, но ⩽ 22,8
	14	602		18,7	⩽ 20,6	> 20,6, но ⩽ 21,5
	28	610		17,9	⩽ 19,7	> 19,7, но ⩽ 20,6
	100	590		16,1	⩽ 17,7	> 17,7, но ⩽ 18,5
ПК 57.18-8АтVТ	3	591	90	15,7	⩽ 17,2	> 17,2, но ⩽ 18,1
	7	595		15,4	⩽ 16,9	> 16,9, но ⩽ 17,7
	14	598		14,5	⩽ 15,9	> 15,9, но ⩽ 16,7
	28	608		13,9	⩽ 15,3	> 15,3, но ⩽ 16,0
	100	590		12,5	⩽ 13,7	> 13,7, но ⩽ 14,4
ПК 54.18-8АтVТ	3	590	78	12,6	⩽ 15,1	> 15,1, но ⩽ 16,4
	7	590		11,7	⩽ 14,0	> 14,0, но ⩽ 15,2
	14	595		11,3	⩽ 13,6	> 13,6, но ⩽ 14,7
	28	616		10,9	⩽ 13,1	> 13,1, но ⩽ 14,2
	100	590		9,9	⩽ 11,9	> 11,9, но ⩽ 12,9
ПК 51.18-8АтVТ	3	590	66	9,6	⩽ 11,5	> 11,5, но ⩽ 12,5
	7	590		8,9	⩽ 10,7	> 10,7, но ⩽ 11,6
	14	590		8,3	⩽ 10,0	> 10,0, но ⩽ 10,8
	28	600		8,1	⩽ 9,7	> 9,7, но ⩽ 10,5
	100	590		7,3	⩽ 8,8	> 8,8, но ⩽ 9,5

Марка панели	Срок испытания панелей после их изготов. в сутках	Контрольная нагрузка за вычетом собственн. веса панели, кгс/м²	$f_{доп}/f_{пред}$, %	Прогиб от полной контрольн. нагрузки $f_к$, мм	Прогиб f измеренный, мм: при котором панели признаются годными	Прогиб f измеренный, мм: при котором требуется повторное испытание
ПК 48.18-8АтVТ	3	590	92	6,1	⩽ 6,7	> 6,7, но ⩽ 7,0
	7	590		5,8	⩽ 6,4	> 6,4, но ⩽ 6,7
	14	590		5,4	⩽ 6,0	> 6,0, но ⩽ 6,2
	28	602		5,3	⩽ 5,8	> 5,8, но ⩽ 6,1
	100	590		4,8	⩽ 5,3	> 5,3, но ⩽ 5,5
ПК 63.18-6АтVТ	3	416	97	18,5	⩽ 20,4	> 20,4, но ⩽ 21,2
	7	419		18,0	⩽ 19,8	> 19,8, но ⩽ 20,6
	14	421		17,1	⩽ 18,8	> 18,8, но ⩽ 19,7
	28	426		16,6	⩽ 18,3	> 18,3, но ⩽ 19,1
	100	416		15,2	⩽ 16,7	> 16,7, но ⩽ 17,5
ПК 60.18-6АтVТ	3	416	90.5	15,8	⩽ 17,4	> 17,4, но ⩽ 18,2
	7	416		14,8	⩽ 16,3	> 16,3, но ⩽ 17,0
	14	418		14,4	⩽ 15,8	> 15,8, но ⩽ 16,5
	28	426		14,2	⩽ 15,6	> 15,6, но ⩽ 16,3
	100	416		13,1	⩽ 14,4	> 14,4, но ⩽ 15,1
ПК 57.18-6АтVТ	3	416	78.5	13,5	⩽ 16,2	> 16,2, но ⩽ 17,5
	7	416		12,6	⩽ 15,1	> 15,1, но ⩽ 16,4
	14	416		11,8	⩽ 14,2	> 14,2, но ⩽ 15,3
	28	425		11,7	⩽ 14,0	> 14,0, но ⩽ 15,2
	100	416		10,9	⩽ 13,1	> 13,1, но ⩽ 14,2
ПК 54.18-6АтVТ	3	416	68	10,2	⩽ 12,2	> 12,2, но ⩽ 13,2
	7	416		9,4	⩽ 11,3	> 11,3, но ⩽ 12,2
	14	416		8,8	⩽ 10,5	> 10,5, но ⩽ 11,4
	28	424		8,4	⩽ 10,1	> 10,1, но ⩽ 10,9
	100	416		7,6	⩽ 9,1	> 9,1, но ⩽ 9,9

Взамен инв.№

Инв.№ подл. | Подпись и дата

ПРОДОЛЖЕНИЕ ТАБЛ. 7

Марка панели	Срок испытания панелей после их изготов. в сутках	Контрольная нагрузка за вычетом собственн. веса панели, кгс/м²	$f_{дл}/f_{пред}$ %	Прогиб от полной контрольн. нагрузки $f_к$, мм	Прогиб f измеренный, мм: при котором панели признаются годными	Прогиб f измеренный, мм: при котором требуется повторное испытание
ПК 51.18-6АтVТ	3	416	50	6,5	⩽ 7,8	> 7,8 , но ⩽ 8,5
	7	416		5,9	⩽ 7,1	> 7,1 , но ⩽ 7,7
	14	416		5,3	⩽ 6,4	> 6,4 , но ⩽ 6,9
	28	424		4,9	⩽ 5,9	> 5,9 , но ⩽ 6,4
	100	416		4,4	⩽ 5,3	> 5,3 , но ⩽ 5,7
ПК 48.18-6АтVТ	3	416	69	4,7	⩽ 5,7	> 5,7 , но ⩽ 6,1
	7	416		4,1	⩽ 4,9	> 4,9 , но ⩽ 5,3
	14	416		3,6	⩽ 4,3	> 4,3 , но ⩽ 4,7
	28	423		3,0	⩽ 3,6	> 3,6 , но ⩽ 3,9
	100	416		2,6	⩽ 3,1	> 3,1 , но ⩽ 3,4
ПК 63.18-4АтVТ	3	274	84	15,9	⩽ 19,1	> 19,1 , но ⩽ 20,6
	7	274		15,0	⩽ 18,0	> 18,0 , но ⩽ 19,5
	14	274		14,2	⩽ 17,0	> 17,0 , но ⩽ 18,5
	28	280		14,0	⩽ 16,8	> 16,8 , но ⩽ 18,2
	100	274		13,2	⩽ 15,8	> 15,8 , но ⩽ 17,2
ПК 60.18-4АтVТ	3	274	75	12,0	⩽ 14,4	> 14,4 , но ⩽ 15,6
	7	274		11,1	⩽ 13,3	> 13,3 , но ⩽ 14,4
	14	274		10,5	⩽ 12,6	> 12,6 , но ⩽ 13,6
	28	280		10,0	⩽ 12,0	> 12,0 , но ⩽ 13,0
	100	274		9,2	⩽ 11,0	> 11,0 , но ⩽ 12.0
ПК 57.18-4АтVТ	3	274	61	8,9	⩽ 10,7	> 10,7 , но ⩽ 11,6
	7	274		8,0	⩽ 9,6	> 9,6 , но ⩽ 10,4
	14	274		7,4	⩽ 8,9	> 8,9 , но ⩽ 9,6
	28	278		6,9	⩽ 8,3	> 8,3 , но ⩽ 9,0
	100	274		6,3	⩽ 7,6	> 7,6 , но ⩽ 8,2

Марка панели	Срок испытания панелей после их изготов. в сутках	Контрольная нагрузка за вычетом собственн. веса панели, кгс/м²	$f_{дл}/f_{пред}$ %	Прогиб от полной контрольн. нагрузки $f_к$, мм	Прогиб f измеренный, мм: при котором панели признаются годными	Прогиб f измеренный, мм: при котором требуется повторное испытание
ПК 54.18-4АтVТ	3	274	53	6,9	⩽ 8,3	> 8,3 , но ⩽ 9,0
	7	274		6,2	⩽ 7,4	> 7,4 , но ⩽ 8,0
	14	274		5,5	⩽ 6,6	> 6,6 , но ⩽ 7,2
	28	278		4,8	⩽ 5,8	> 5,8 , но ⩽ 6,3
	100	274		4,5	⩽ 5,4	> 5,4 , но ⩽ 5,9
ПК 51.18-4АтVТ	3	274	38	4,3	⩽ 5,2	> 5,2 , но ⩽ 5,6
	7	274		3,7	⩽ 4,5	> 4,5 , но ⩽ 4,8
	14	274		3,2	⩽ 3,8	> 3,8 , но ⩽ 4,2
	28	278		2,3	⩽ 2,8	> 2,8 , но ⩽ 3,0
	100	274		2,2	⩽ 2,6	> 2,6 , но ⩽ 2,9
ПК 48.18-4АтVТ	3	274	23	2,2	⩽ 2,6	> 2,6 , но ⩽ 2,9
	7	274		2,1	⩽ 2,5	> 2,5 , но ⩽ 2,7
	14	274		1,9	⩽ 2,3	> 2,3 , но ⩽ 2,5
	28	278		1,8	⩽ 2,2	> 2,2 , но ⩽ 2,4
	100	274		1,7	⩽ 2,0	> 2,0 , но ⩽ 2,2
ПК 63.18-3АтVТ	3	213	81	10,1	⩽ 12,1	> 12,1 , но ⩽ 13,1
	7	213		9,2	⩽ 11,0	> 11,0 , но ⩽ 12,0
	14	213		8,5	⩽ 10,4	> 10,4 , но ⩽ 11,0
	28	216		8,0	⩽ 9,6	> 9,6 , но ⩽ 10,4
	100	213		7,6	⩽ 9,1	> 9,1 , но ⩽ 9,9
ПК 60.18-3АтVТ	3	213	77	8,3	⩽ 10,0	> 10,0 , но ⩽ 10,8
	7	213		7,5	⩽ 9,0	> 9,0 , но ⩽ 9,5
	14	213		6,8	⩽ 8,1	> 8,1 , но ⩽ 8,9
	28	216		6,0	⩽ 7,2	> 7,2 , но ⩽ 7,8
	100	213		5,8	⩽ 6,9	> 6,9 , но ⩽ 7,5

Инв. № подл. | Подпись и дата | Взамен инв. №

ПРОДОЛЖЕНИЕ ТАБЛ. 7

Марка панели	Срок испытания панелей после их изготов. в сутках	Контрольная нагрузка за вычетом собственн. веса панели, кгс/м²	$f_{дл}/f_{пред}$, %	Прогиб от полной контрольн. нагрузки $f_к$, мм	Прогиб f измеренный, мм: при котором панели признаются годными	Прогиб f измеренный, мм: при котором требуется повторное испытание
ПК 57.18-3АтVТ	3	213	64,5	7,1	⩽ 8,5	> 8,5 , но ⩽ 9,2
	7	213		6,2	⩽ 7,5	> 7,5 , но ⩽ 8,1
	14	213		5,5	⩽ 6,6	> 6,6 , но ⩽ 7,2
	28	216		4,7	⩽ 5,7	> 5,7 , но ⩽ 6,1
	100	213		4,5	⩽ 5,4	> 5,4 , но ⩽ 5,9
ПК 54.18-3АтVТ	3	213	19	2,4	⩽ 2,9	> 2,9 , но ⩽ 3,1
	7	213		2,2	⩽ 2,7	> 2,7 , но ⩽ 2,9
	14	213		2,1	⩽ 2,5	> 2,5 , но ⩽ 2,7
	28	216		2,0	⩽ 2,4	> 2,4 , но ⩽ 2,6
	100	213		1,9	⩽ 2,3	> 2,3 , но ⩽ 2,5
ПК 63.15-8АтVТ	3	611	99	21,1	⩽ 23,2	> 23,2 , но ⩽ 24,2
	7	614		19,6	⩽ 21,6	> 21,6 , но ⩽ 22,5
	14	611		18,5	⩽ 20,4	> 20,4 , но ⩽ 21,3
	28	615		17,2	⩽ 18,9	> 18,9 , но ⩽ 19,8
	100	593		14,8	⩽ 16,3	> 16,3 , но ⩽ 17,1
ПК 60.15-8АтVТ	3	600	99	20,1	⩽ 22,1	> 22,1 , но ⩽ 23,1
	7	609		19,6	⩽ 21,6	> 21,6 , но ⩽ 22,6
	14	603		18,5	⩽ 20,4	> 20,4 , но ⩽ 21,2
	28	612		17,8	⩽ 19,6	> 19,6 , но ⩽ 20,5
	100	593		16,2	⩽ 17,8	> 17,8 , но ⩽ 18,6
ПК 57.15-8АтVТ	3	593	94	16,5	⩽ 18,1	> 18,1 , но ⩽ 19,0
	7	595		15,5	⩽ 17,0	> 17,0 , но ⩽ 17,8
	14	600		15,1	⩽ 16,6	> 16,6 , но ⩽ 17,4
	28	609		14,7	⩽ 16,1	> 16,1 , но ⩽ 16,9
	100	593		13,4	⩽ 14,7	> 14,7 , но ⩽ 15,4
ПК 54.15-8АтVТ	3	593	79	12,8	⩽ 15,4	> 15,4 , но ⩽ 16,6
	7	593		11,9	⩽ 14,3	> 14,3 , но ⩽ 15,4
	14	593		11,5	⩽ 13,8	> 13,8 , но ⩽ 14,9
	28	608		11,1	⩽ 13,3	> 13,3 , но ⩽ 14,4
	100	593		10,0	⩽ 12,0	> 12,0 , но ⩽ 13,0
ПК 51.15-8АтVТ	3	593	67,5	9,8	⩽ 11,8	> 11,8 , но ⩽ 12,7
	7	593		9,1	⩽ 10,9	> 10,9 , но ⩽ 11,8
	14	593		8,4	⩽ 10,1	> 10,1 , но ⩽ 10,9
	28	607		8,2	⩽ 9,8	> 9,8 , но ⩽ 10,6
	100	593		7,5	⩽ 9,0	> 9,0 , но ⩽ 9,8
ПК 48.15-8АтVТ	3	593	56,5	7,6	⩽ 9,1	> 9,1 , но ⩽ 9,9
	7	593		6,9	⩽ 8,3	> 8,3 , но ⩽ 9,0
	14	593		6,3	⩽ 7,5	> 7,5 , но ⩽ 8,2
	28	606		5,8	⩽ 7,0	> 7,0 , но ⩽ 7,6
	100	593		5,3	⩽ 6,3	> 6,3 , но ⩽ 6,9
ПК 63.15-6АтVТ	3	420	99	19,6	⩽ 21,6	> 21,6 , но ⩽ 22,6
	7	420		18,6	⩽ 20,4	> 20,4 , но ⩽ 21,4
	14	423		18,3	⩽ 20,1	> 20,1 , но ⩽ 21,0
	28	431		18,0	⩽ 19,8	> 19,8 , но ⩽ 20,7
	100	420		16,6	⩽ 18,2	> 18,2 , но ⩽ 19,1
ПК 60.15-6АтVТ	3	420	84	14,8	⩽ 17,8	> 17,8 , но ⩽ 19,2
	7	420		13,6	⩽ 16,3	> 16,3 , но ⩽ 17,7
	14	421		13,1	⩽ 15,7	> 15,7 , но ⩽ 17,0
	28	430		12,8	⩽ 15,4	> 15,4 , но ⩽ 16,6
	100	420		11,8	⩽ 14,2	> 14,2 , но ⩽ 15,4

Инв. № подл. | Подпись и дата | Взам. инв. №

Продолжение табл. 7

Марка панели	Срок испытания панелей после их изготов. в сут-ках	Контрольная нагрузка за вычетом собствен. веса панели Кгс/м²	$f_{дл}/f_{пред}$ %	Прогиб от полной контрольн. нагрузки $f_к$, мм	Прогиб f измеренный, мм: при котором панели признаются годными	Прогиб f измеренный, мм: при котором требуется повторное испытание
ПК 57.15-6АтVТ	3	420	79	13,3	⩽ 16,0	>16,0 ,но ⩽17,3
	7	420		12,5	⩽ 15,0	>15,0 ,но ⩽16,3
	14	420		11,7	⩽ 14,0	>14,0 ,но ⩽15,2
	28	429		11,2	⩽ 13,4	>13,4 ,но ⩽14,5
	100	420		10,5	⩽ 12,6	>12,6 ,но ⩽13,6
ПК 54.15-6АтVТ	3	420	72	10,9	⩽ 13,1	>13,1 ,но ⩽14,2
	7	420		10,0	⩽ 12,0	>12,0 ,но ⩽13,0
	14	420		9,4	⩽ 11,3	>11,3 ,но ⩽12,2
	28	428		8,8	⩽ 10,5	>10,5 ,но ⩽11,4
	100	420		8,2	⩽ 9,8	> 9,8 ,но ⩽10,6
ПК 51.15-6АтVТ	3	420	59	7,7	⩽ 9,2	> 9,2 ,но ⩽10,1
	7	420		7,0	⩽ 8,4	> 8,4 ,но ⩽ 9,1
	14	420		6,3	⩽ 7,6	> 7,6 ,но ⩽ 8,2
	28	425		5,7	⩽ 6,8	> 6,8 ,но ⩽ 7,4
	100	420		5,3	⩽ 6,3	> 6,3 ,но ⩽ 6,9
ПК 48.15-6АтVТ	3	420	31	3,6	⩽ 4,3	> 4,3 ,но ⩽ 4,7
	7	420		3,1	⩽ 3,7	> 3,7 ,но ⩽ 4,0
	14	420		2,4	⩽ 2,9	> 2,9 ,но ⩽ 3,1
	28	427		2,4	⩽ 2,9	> 2,9 ,но ⩽ 3,1
	100	420		2,3	⩽ 2,8	> 2,8 ,но ⩽ 3,0
ПК 63.15-4АтVТ	3	275	86	16,3	⩽ 17,9	>17,9 ,но ⩽18,8
	7	275		15,3	⩽ 16,8	>16,8 ,но ⩽17,6
	14	275		14,4	⩽ 15,9	>15,9 ,но ⩽16,6
	28	280		13,8	⩽ 15,2	>15,2 ,но ⩽15,9
	100	275		13,1	⩽ 14,4	> 14,4 ,но ⩽15,1
ПК 60.15-4АтVТ	3	275	79	12,8	⩽ 15,3	>15,3 ,но ⩽16,6
	7	275		11,8	⩽ 14,2	>14,2 ,но ⩽15,3
	14	275		11,1	⩽ 13,4	>13,4 ,но ⩽14,4
	28	279		10,4	< 12,5	>12,5 ,но ⩽ 13.5
	100	275		9,8	< 11,7	> 11,7 ,но ⩽12,7
ПК 57.15-4АтVТ	3	275	70	10,6	⩽ 12,7	> 12,7 ,но ⩽13,8
	7	275		9,8	⩽ 11,8	> 11,8 ,но ⩽12,7
	14	275		8,8	⩽ 10,6	>10,6 ,но ⩽11,4
	28	279		8,1	⩽ 9,7	> 9,7 ,но ⩽10,5
	100	275		7,7	⩽ 9,2	> 9,2 ,но ⩽10,0
ПК 54.15-4АтVТ	3	275	42	5,1	⩽ 6,1	> 6,1 ,но ⩽ 6,6
	7	275		4,5	⩽ 5,4	> 5,4 ,но ⩽ 5,8
	14	275		3,9	⩽ 4,7	> 4,7 ,но ⩽ 5,1
	28	280		3,4	⩽ 4,1	> 4,1 ,но ⩽ 4,5
	100	275		3,0	⩽ 3,6	> 3,6 но ⩽ 3,9
ПК 63.15-3АтVТ	3	217	93,5	11,9	⩽ 13,1	>13,1 ,но ⩽13,7
	7	217		10,9	⩽ 12,0	>12,0 ,но ⩽12,5
	14	217		9,9	⩽ 10,9	>10,9 ,но ⩽11,4
	28	220		9,2	⩽ 10,1	>10,1 ,но ⩽10,6
	100	217		8,9	⩽ 9,8	> 9,8 ,но ⩽10,2
ПК 60.15-3АтVТ	3	221	82	13,8	⩽ 16,6	>16,6 ,но ⩽17,9
	7	222		13,5	⩽ 16,2	>16,2 ,но ⩽17,5
	14	222		13,0	⩽ 15,6	>15,6 ,но ⩽16,9
	28	224		12,8	⩽ 15,3	>15,3 ,но ⩽16,6
	100	217		10,8	⩽ 13,0	>13,0 ,но ⩽14,0

Продолжение табл. 7

Марка панели	Срок испытания панелей после их изготов. в сутках	Контрольная нагрузка за вычетом собствен. веса панели кгс/м²	$f_{дл}/f_{пред}$ %	Прогиб от полной контрольн. нагрузки $f_к$, мм	Прогиб f измеренный, мм: при котором панели признаются годными	Прогиб f измеренный, мм: при котором требуется повторное испытание
ПК 63.12-8АтVТ	3	620	100	21,9	⩽ 24,0	> 24,0 , но ⩽ 25,2
	7	622		20,8	⩽ 22,9	> 22,9 , но ⩽ 24,0
	14	620		19,6	⩽ 21,6	> 21,6 , но ⩽ 22,6
	28	624		18,1	⩽ 19,9	> 19,9 , но ⩽ 20,8
	100	600		15,5	⩽ 17,0	> 17,0 , но ⩽ 17,8
ПК 60.12-8АтVТ	3	608	100	21,0	⩽ 23.1	> 23,1 , но ⩽ 24.2
	7	611		20,3	⩽ 22,3	> 22,3 , но ⩽ 23,3
	14	613		19,1	⩽ 21,0	> 21,0 , но ⩽ 22,0
	28	620		18,3	⩽ 20,1	> 20,1 , но ⩽ 21,0
	100	600		16,4	⩽ 18,0	> 18,0 , но ⩽ 18,8
ПК 57.12-8АтVТ	3	601	97	16,8	⩽ 18,5	> 18,5 , но ⩽ 19,3
	7	605		16,4	⩽ 18,0	> 18,0 , но ⩽ 18,9
	14	607		15,9	⩽ 17,5	> 17,5 , но ⩽ 18,3
	28	618		15,3	⩽ 16,8	> 16,8 , но ⩽ 17,6
	100	600		14,0	⩽ 15,4	> 15,4 , но ⩽ 16,1
ПК 54.12-8АтVТ	3	600	82	13,8	⩽ 16,5	> 16,5 , но ⩽ 17,9
	7	600		12,9	⩽ 15,5	> 15,5 , но ⩽ 16,8
	14	604		12,6	⩽ 15,1	> 15,1 , но ⩽ 16,4
	28	616		12,3	⩽ 14,7	> 14,7 , но ⩽ 16,0
	100	600		11,3	⩽ 13,6	> 13,6 , но ⩽ 14,7
ПК 51.12-8АтVТ	3	600	71	10,4	⩽ 12,5	> 12,5 , но ⩽ 13,5
	7	600		9,7	⩽ 11,6	> 11,6 , но ⩽ 12,6
	14	600		9,0	⩽ 10,8	> 10,8 , но ⩽ 11,7
	28	614		8,8	⩽ 10,5	> 10,5 , но ⩽ 11,4
	100	600		8,2	⩽ 9,8	> 9,8 , но ⩽ 10,7
ПК 48.12-8АтVТ	3	600	58	8,7	⩽ 10,4	> 10,4 , но ⩽ 11,3
	7	600		8,1	⩽ 9,7	> 9,7 , но ⩽ 10,5
	14	600		7,4	⩽ 8,9	> 8,9 , но ⩽ 9,6
	28	613		6,9	⩽ 8,3	> 8,3 , но ⩽ 9,0
	100	600		6,4	⩽ 7,7	> 7,7 , но ⩽ 8,3
ПК 63.12-6АтVТ	3	422	100	20,4	⩽ 22,4	> 22,4 , но ⩽ 23,5
	7	423		19,9	⩽ 21,9	> 21,9 , но ⩽ 22,9
	14	426		19,3	⩽ 21,2	> 21,2 , но ⩽ 22,2
	28	434		19,0	⩽ 20,9	> 20,9 , но ⩽ 21,9
	100	422		17,6	⩽ 19,4	> 19,4 , но ⩽ 20,2
ПК 60.12-6АтVТ	3	422	80	14,7	⩽ 17,6	> 17,6 , но ⩽ 19,1
	7	423		14,2	⩽ 17,0	> 17,0 , но ⩽ 18,5
	14	425		13,4	⩽ 16,1	> 16,1 , но ⩽ 17,4
	28	434		12,9	⩽ 15,5	> 15,5 , но ⩽ 16,8
	100	422		11,7	⩽ 14,0	> 14,0 , но ⩽ 15,2
ПК 57.12-6АтVТ	3	422	82	14,1	⩽ 16,9	> 16,9 , но ⩽ 18,3
	7	422		13,2	⩽ 15,8	> 15,8 , но ⩽ 17,1
	14	422		12,5	⩽ 15,0	> 15,0 , но ⩽ 16,3
	28	432		12,4	⩽ 14,9	> 14,9 , но ⩽ 16,1
	100	422		11,5	⩽ 13,8	> 13,8 , но ⩽ 15,0
ПК 54.12-6АтVТ	3	422	54	7,7	⩽ 9,2	> 9,2 , но ⩽ 10,0
	7	422		7,0	⩽ 8,4	> 8,4 , но ⩽ 9,1
	14	422		6,3	⩽ 7,5	> 7,5 , но ⩽ 8,2
	28	432		6,0	⩽ 7,2	> 7,2 , но ⩽ 7,8
	100	422		5,3	⩽ 6,3	> 6,3 , но ⩽ 6,9

ПРОДОЛЖЕНИЕ ТАБЛ. 7

Марка панели	Срок испытания панелей после их изготов в сутках	Контрольная нагрузка за вычетом собственн. веса панели кгс/м²	$f_{дл}$ / $f_{пред}$ %	Прогиб от полной контрольн. нагрузки $f_к$, мм	Прогиб f измеренный, мм: при котором панели признаются годными	Прогиб f измеренный, мм: при котором требуется повторное испытание
ПК 51.12-6 АтV̄Т	3	422	51	6,5	≤ 7,8	> 7,8 ,НО≤ 10,3
	7	422		6,0	≤ 7,2	> 7,2 ,НО≤ 9,4
	14	422		5,4	≤ 6,5	> 6,5 ,НО≤ 8,5
	28	431		5,0	≤ 6,0	> 6,0 ,НО≤ 7,8
	100	422		4,5	≤ 5,4	> 5,4 ,НО≤ 7,0
ПК 48.12-6 АтV̄Т	3	422	40	4,5	≤ 5,4	> 5,4 ,НО≤ 5,8
	7	422		4,0	≤ 4,8	> 4,8 ,НО≤ 5,2
	14	422		3,5	≤ 4,2	> 4,2 ,НО≤ 4,5
	28	428		3,0	≤ 3,6	> 3,6 ,НО≤ 3,9
	100	422		2,6	≤ 3,1	> 3,1 ,НО≤ 3,4
ПК 63.12-4 АтV̄Т	3	280	81	17,7	≤ 21,2	> 21,2 ,НО≤ 23,0
	7	280		15,8	≤ 19,0	> 19,0 ,НО≤ 20,5
	14	280		15,0	≤ 18,0	> 18,0 ,НО≤ 19,5
	28	285		14,8	≤ 17,7	> 17,7 ,НО≤ 19,2
	100	280		14,0	≤ 16,8	> 16,8 ,НО≤ 18,2
ПК 60.12-4 АтV̄Т	3	280	60	8,8	≤ 10,5	> 10,5 ,НО≤ 11,4
	7	280		8,0	≤ 9,6	> 9,6 ,НО≤ 10,4
	14	280		7,2	≤ 8,6	> 8,6 ,НО≤ 9,3
	28	286		7,0	≤ 8,4	> 8,4 ,НО≤ 9,1
	100	280		6,2	≤ 7,4	> 7,4 ,НО≤ 8,1
ПК 57.12-4 АтV̄Т	3	280	64	8,8	≤ 10,5	> 10,5 ,НО≤ 11,4
	7	280		8,0	≤ 9,6	> 9,6 ,НО≤ 10,4
	14	280		7,4	≤ 8,9	> 8,9 ,НО≤ 9,6
	28	285		6,9	≤ 8,3	> 8,3 ,НО≤ 9,0
	100	280		6,4	≤ 7,7	> 7,7 ,НО≤ 8,3

Марка панели	Срок испытания панелей после их изготов в сутках	Контрольная нагрузка за вычетом собственн. веса панели кгс/м²	$f_{дл}$ / $f_{пред}$ %	Прогиб от полной контрольн. нагрузки $f_к$, мм	Прогиб f измеренный, мм: при котором панели признаются годными	Прогиб f измеренный, мм: при котором требуется повторное испытание
ПК 54.12-4 АтV̄Т	3	280	51	7,0	≤ 8,4	> 8,4 ,НО≤ 9,1
	7	280		6,3	≤ 7,6	> 7,6 ,НО≤ 8,2
	14	280		5,7	≤ 6,8	> 6,8 ,НО≤ 7,4
	28	285		5,0	≤ 6,0	> 6,0 ,НО≤ 6,5
	100	280		4,6	≤ 5,5	> 5,5 ,НО≤ 6,0
ПК 51.12-4 АтV̄Т	3	280	24	3,0	≤ 3,6	> 3,6 ,НО≤ 3,9
	7	280		2,7	< 3,3	> 3,3 ,НО≤ 3,5
	14	280		2,5	≤ 3,0	> 3,0 ,НО≤ 3,2
	28	285		2,4	≤ 2,9	> 2,9 ,НО≤ 3,1
	100	280		2,3	≤ 2,8	> 2,8 ,НО≤ 3,0
ПК 63.12-3 АтV̄Т	3	218	80	10,0	≤ 12,0	> 12,0 ,НО≤ 13,0
	7	218		9,1	≤ 10,9	> 10,9 ,НО≤ 11,8
	14	218		8,4	≤ 10,1	> 10,1 ,НО≤ 10,9
	28	222		8,0	≤ 9,6	> 9,6 ,НО≤ 10,4
	100	218		7,5	≤ 9,0	> 9,0 ,НО≤ 9,7
ПК 60.12-3 АтV̄Т	3	218	71	8,3	≤ 9,9	> 9,9 ,НО≤ 10,8
	7	218		7,6	≤ 9,1	> 9,1 ,НО≤ 9,8
	14	218		6,9	≤ 8,3	> 8,3 ,НО≤ 9,0
	28	221		6,1	≤ 7,3	> 7,3 ,НО≤ 7,9
	100	218		5,8	≤ 6,9	> 6,9 ,НО≤ 7,5
ПК 57.12-3 АтV̄Т	3	218	48	4,9	≤ 5,9	> 5,9 ,НО≤ 6,4
	7	218		4,2	≤ 5,0	> 5,0 ,НО≤ 5,4
	14	218		3,7	≤ 4,4	> 4,4 ,НО≤ 4,8
	28	222		2,8	≤ 3,3	> 3,3 ,НО≤ 3,6
	100	218		2,5	≤ 3,0	> 3,0 ,НО≤ 3,3

ИНВ. № ПОДЛ. | ПОДПИСЬ И ДАТА | ВЗАМЕН. ИНВ.

ПРОДОЛЖЕНИЕ ТАБЛ. 7

Марка панели	Срок испытания панелей после их изготов. в сутках	Контрольная нагрузка за вычетом собственн. веса панели, кгс/м²	fдл/fпред, %	Прогиб от полной контрольн. нагрузки fк, мм	Прогиб f измеренный, мм: при котором панели признаются годными	Прогиб f измеренный, мм: при котором требуется повторное испытание
ПК 63.10-8АтVТ	3	627	99	22,5	⩽ 24,5	> 24,5 ,но ⩽ 25,9
	7	627		20,5	⩽ 22,5	> 22,5 ,но ⩽ 23,6
	14	625		20,2	⩽ 22,2	> 22,2 ,но ⩽ 23,2
	28	629		18,6	⩽ 20,4	> 20,4 ,но ⩽ 21,4
	100	605		16,1	⩽ 17,7	> 17,7 ,но ⩽ 18,5
ПК 60.10-8АтVТ	3	616	99	20,2	⩽ 22,2	> 22,2 ,но ⩽ 23,2
	7	619		19,5	⩽ 21,4	> 21,4 ,но ⩽ 22,4
	14	620		18,7	⩽ 20,6	> 20,6 ,но ⩽ 21,5
	28	625		17,3	⩽ 19,0	> 19,0 ,но ⩽ 19,8
	100	605		15,4	⩽ 16,9	> 16,9 ,но ⩽ 17,7
ПК 57.10-8АтVТ	3	610	83	15,4	⩽ 18,5	> 18,5 ,но ⩽ 20,0
	7	614		14,9	⩽ 17,9	> 17,9 ,но ⩽ 19,4
	14	616		14,0	⩽ 16,8	> 15,8 ,но ⩽ 18,2
	28	622		13,3	⩽ 16,0	> 16,0 ,но ⩽ 17,3
	100	605		11,8	⩽ 14,1	> 14,1 ,но ⩽ 15,3
ПК 54.10-8АтVТ	3	605	73	11,5	⩽ 13,8	> 13,8 ,но ⩽ 15,0
	7	610		11,1	⩽ 13,3	> 13,3 ,но ⩽ 14,4
	14	613		10,5	⩽ 12,6	> 12,6 ,но ⩽ 13,6
	28	622		10,0	⩽ 12,0	> 12,0 ,но ⩽ 13,0
	100	605		8,8	⩽ 10,6	> 10,6 ,но ⩽ 11,4
ПК 51.10-8АтVТ	3	605	68	9,9	⩽ 11,8	> 11,8 ,но ⩽ 12,9
	7	605		9,2	⩽ 11,0	> 11,0 ,но ⩽ 11,9
	14	605		8,7	⩽ 10,4	> 10,4 ,но ⩽ 11,3
	28	620		8,4	⩽ 10,1	> 10,1 ,но ⩽ 10,9
	100	605		7,6	⩽ 9,1	> 9,1 ,но ⩽ 9,9
ПК 48.10-8АтVТ	3	605	54	7,4	⩽ 8,9	> 8,9 ,но ⩽ 9,6
	7	605		6,8	⩽ 8,2	> 8,2 ,но ⩽ 8,8
	14	605		6,2	⩽ 7,4	> 7,4 ,но ⩽ 8,0
	28	618		5,9	⩽ 7,1	> 7,1 ,но ⩽ 7,6
	100	605		5,4	⩽ 6,5	> 6,5 ,но ⩽ 7,0
ПК 63.10-6АтVТ	3	429	96	18,2	⩽ 20,0	> 20,0 ,но ⩽ 21,0
	7	432		17,7	⩽ 19,5	> 19,5 ,но ⩽ 20,4
	14	435		17,1	⩽ 18,8	> 18,8 ,но ⩽ 19,7
	28	440		16,0	⩽ 17,6	> 17,6 ,но ⩽ 18,4
	100	428		14,5	⩽ 15,9	> 15,9 ,но ⩽ 16,7
ПК 60.10-6АтVТ	3	428	82	14,5	⩽ 17,4	> 17,4 ,но ⩽ 18,8
	7	430		13,9	⩽ 16,7	> 16,7 ,но ⩽ 18,1
	14	433		13,1	⩽ 15,7	> 15,7 но ⩽ 17,0
	28	440		12,6	⩽ 15,1	> 15,1 ,но ⩽ 16,4
	100	428		11,5	⩽ 13,8	> 13,8 ,но ⩽ 15,0
ПК 57.10-6АтVТ	3	428	80	13,6	⩽ 16,3	> 16,3 ,но ⩽ 17,6
	7	428		12,7	⩽ 15,3	> 15,3 ,но ⩽ 16,5
	14	428		12,0	⩽ 14,4	> 14,4 ,но ⩽ 15,6
	28	439		11,9	⩽ 14,3	> 14,3 ,но ⩽ 15,4
	100	428		11,0	⩽ 13,2	> 13,2 ,но ⩽ 14,3
ПК 54.10-6АтVТ	3	428	67	11,2	⩽ 13,4	> 13,4 ,но ⩽ 14,5
	7	428		10,4	⩽ 12,5	> 12,5 ,но ⩽ 13,5
	14	428		9,7	⩽ 11,7	> 11,7 ,но ⩽ 12,6
	28	437		9,2	⩽ 11,0	> 11,0 ,но ⩽ 12,0
	100	428		8,5	⩽ 10,2	> 10,2 ,но ⩽ 11,0

Продолжение табл. 7

Марка панели	Срок испытания панелей после их изготов. в сутках	Контрольная нагрузка за вычетом собственн. веса панели, кгс/м²	$f_{кл}$ / $f_{пред}$ %	Прогиб от полной контрольн. нагрузки $f_к$, мм	Прогиб f измеренный, мм: при котором панели признаются годными	Прогиб f измеренный, мм: при котором требуется повторное испытание
ПК 51.10-6АтVТ	3	428	45	5,7	≤ 6,8	> 6,8, но ≤ 7,4
	7	428		5,0	≤ 6,0	> 6,0 но ≤ 6,5
	14	428		4,5	≤ 5,4	> 5,4, но ≤ 5,9
	28	437		4,1	≤ 4,9	> 4,9, но ≤ 5,3
	100	428		3,5	≤ 4,2	> 4,2, но ≤ 4,6
ПК 63.10-4АтVТ	3	282	85	16,0	≤ 17,6	> 17,6, но ≤ 18,4
	7	282		15,0	≤ 16,5	> 16,5, но ≤ 17,2
	14	282		14,2	≤ 15,6	> 15,6, но ≤ 16,3
	28	284		14,1	≤ 15,5	> 15,5, но ≤ 16,2
	100	282		13,3	≤ 14,6	> 14,6, но ≤ 15,3
ПК 60.10-4АтVТ	3	282	77	13,1	≤ 15,7	> 15,7, но ≤ 17,0
	7	282		12,2	≤ 14,6	> 14,6, но ≤ 15,8
	14	282		11,5	≤ 13,8	> 13,8, но ≤ 14,9
	28	288		11,1	≤ 13,3	> 13,3, но ≤ 14,4
	100	282		10,3	< 12,4	> 12,4, но ≤ 13,4
ПК 57.10-4АтVТ	3	282	54	7,6	≤ 9,1	> 9,1, но ≤ 9,8
	7	282		6,9	≤ 8,3	> 8,3, но ≤ 9,0
	14	282		6,3	≤ 7,5	> 7,5, но ≤ 8,2
	28	288		5,8	≤ 7,0	> 7,0, но ≤ 7,5
	100	282		5,3	≤ 6,3	> 6,3, но ≤ 6,9
ПК 63.10-3АтVТ	3	220	73	8,4	≤ 10,1	> 10,1, но ≤ 10,9
	7	220		7,5	< 9,0	> 9,0, но ≤ 9,7
	14	220		6,9	≤ 8,3	> 8,3, но ≤ 9,0
	28	224		6,5	≤ 7,8	> 7,8, но ≤ 8,4
	100	220		6,0	≤ 7,2	> 7,2, но ≤ 7,8

Таблица 8

Проверка трещиностойкости

Марка панели	Срок испытания панелей после их изготовления в сутках: 3	7	14	28	100	Контрольн. ширина раскрыт. трещин, мм
	Контрольная нагрузка за вычетом собственного веса панели, кгс/м²					
ПК 63.18-8АтVТ	717	718	714	720	692	0.25
ПК 60.18-8АтVТ	700	707	705	714	692	
ПК 57.18-8АтVТ	692	699	702	712	692	
ПК 54.18-8АтVТ	692	692	696	710	692	
ПК 51.18-8АтVТ	692	692	692	702	692	
ПК 48.18-8АтVТ	692	692	692	706	692	
ПК 63.18-6АтVТ	518	582	585	596	518	
ПК 60.18-6АтVТ	518	518	521	531	518	
ПК 57.18-6АтVТ	518	518	518	530	518	
ПК 54.18-6АтVТ	518	518	518	527	518	
ПК 51.18-6АтVТ	518	518	518	527	518	
ПК 48.18-6АтVТ	518	518	518	526	518	
ПК 63.18-4АтVТ	375	375	375	382	375	
ПК 60.18-4АтVТ	375	375	375	382	375	
ПК 57.18-4АтVТ	375	375	375	382	375	
ПК 54.18-4АтVТ	375	375	375	382	375	
ПК 51.18-4АтVТ	375	375	375	382	375	
ПК 48.18-4АтVТ	375	375	375	380	375	
ПК 63.18-3АтVТ	253	253	253	257	253	
ПК 60.18-3АтVТ	253	253	253	257	253	
ПК 57.18-3АтVТ	253	253	253	256	253	
ПК 54.18-3АтVТ	253	253	253	257	253	
ПК 63.15-8АтVТ	715	716	715	722	696	
ПК 60.15-8АтVТ	700	712	707	717	696	
ПК 57.15-8АтVТ	696	700	704	715	696	

Взамен инв.№

Подпись и дата

ПРОДОЛЖЕНИЕ ТАБЛ. 8

Марка панели	Срок испытания панелей после их изготовления в сутках					Контрольн. ширина раскрыт. трещин, мм
	3	7	14	28	100	
	Контрольная нагрузка за вычетом собственного веса панели, кгс/м²					
ПК 54.15-8АтVТ	696	696	696	711	696	0,25
ПК 51.15-8АтVТ	696	696	696	711	696	
ПК 48.15-8АтVТ	696	696	696	711	696	
ПК 63.15-6АтVТ	521	521	522	535	521	
ПК 60.15-6АтVТ	521	521	524	535	521	
ПК 57.15-6АтVТ	521	521	521	531	521	
ПК 54.15-6АтVТ	521	521	521	531	521	
ПК 51.15-6АтVТ	521	521	521	529	521	
ПК 48.15-6АтVТ	521	521	521	530	521	
ПК 63.15-4АтVТ	377	377	377	384	377	
ПК 60.15-4АтVТ	377	377	377	382	377	
ПК 57.15-4АтVТ	375	375	375	381	375	
ПК 54.15-4АтVТ	375	375	375	382	375	
ПК 63.15-3АтVТ	255	255	255	259	255	
ПК 60.15-3АтVТ	259	261	261	264	255	
ПК 63.12-8АтVТ	724	726	723	727	700	
ПК 60.12-8АтVТ	710	713	716	722	700	
ПК 57.12-8АтVТ	701	705	709	720	700	
ПК 54.12-8АтVТ	700	700	703	717	700	
ПК 51.12-8АтVТ	700	700	700	715	700	
ПК 48.12-8АтVТ	700	700	700	715	700	
ПК 63.12-6АтVТ	526	529	530	540	526	
ПК 60.12-6АтVТ	526	528	530	540	526	
ПК 57.12-6АтVТ	526	526	526	537	526	
ПК 54.12-6АтVТ	526	526	526	539	526	

Марка панели	Срок испытания панелей после их изготовления в сутках					Контрольн. ширина раскрыт. трещин, мм
	3	7	14	28	100	
	Контрольная нагрузка за вычетом собственного веса панели, кгс/м²					
ПК 51.12-6АтVТ	526	526	526	536	526	0,25
ПК 48.12-6АтVТ	526	526	526	535	526	
ПК 63.12-4АтVТ	384	384	384	392	384	
ПК 60.12-4АтVТ	384	384	384	392	384	
ПК 57.12-4АтVТ	384	384	384	391	384	
ПК 54.12-4АтVТ	384	384	384	391	384	
ПК 51.12-4АтVТ	384	384	384	391	384	
ПК 63.12-3АтVТ	259	259	259	264	259	
ПК 60.12-3АтVТ	259	259	259	263	259	
ПК 57.12-3АтVТ	259	259	259	263	259	
ПК 63.10-8АтVТ	735	736	734	738	710	
ПК 60.10-8АтVТ	723	725	725	734	710	
ПК 57.10-8АтVТ	715	720	722	731	710	
ПК 54.10-8АтVТ	710	716	718	730	710	
ПК 51.10-8АтVТ	710	710	711	729	710	
ПК 48.10-8АтVТ	710	710	710	726	710	
ПК 63.10-6АтVТ	535	538	540	546	532	
ПК 60.10-6АтVТ	532	534	536	546	532	
ПК 57.10-6АтVТ	532	532	532	545	532	
ПК 54.10-6АтVТ	532	532	532	542	532	
ПК 51.10-6АтVТ	532	532	532	542	532	
ПК 63.10-4АтVТ	385	385	385	392	385	
ПК 60.10-4АтVТ	385	385	385	394	385	
ПК 57.10-4АтVТ	385	385	385	394	385	
ПК 63.10-3АтVТ	261	261	261	266	261	

Формат	Зона	Позиция	Обозначение	Наименование	Количество на исполнение 1.141-1.63 100 —																				Примечание
					—	01	02	03	04	05	06	07	08	09	10	11	12	13	14	15	16	17	18	19	20	21	
				Документация																					
			1.141— 1.63 100 СБ	Сборочный чертеж	×	×	×	×	×	×	×	×	×	×	×	×	×	×	×	×	×	×	×	×	×	×	
			1.141— 1.63 000 ТО	Техническое описание	×	×	×	×	×	×	×	×	×	×	×	×	×	×	×	×	×	×	×	×	×	×	
			1.141— 1.63 000 ВМС	Ведомость расхода стали																					
				на элемент	×	×	×	×	×	×	×	×	×	×	×	×	×	×	×	×	×	×	×	×	×	×	
				Сборочные единицы																					
А4		1	1.141 — 1.63 110	Каркас КР1	12	12	12																		
			— 01	Каркас КР2				12	12		12	12														
			— 02	Каркас КР3						12																
А4		1	1.141 — 1.63 120	Каркас КР4									12				12	12							
			— 01	Каркас КР5										12	12	10			12	10	8	8	12	10	8	8
А4		2	1.141 — 1.63 130	Сетка С1	2	2	2	2	2	2	2	2	2	2	2	2	2	2	2	2	2	2	2	2	2	
А3		3	1.141 — 1.63 140	Сетка С5	1	1	1	1	1	1	1	1	1	1	1	1	1	1	1	1	1	1	1	1	1	
А3		4	1.141 — 1.63 150	Сетка С6	1						1						1					1				
			— 01	Сетка С7		1						1						1					1			
			— 02	Сетка С8			1						1						1					1		
			— 03	Сетка С9				1						1						1					1	
			— 04	Сетка С10					1						1						1					
			— 05	Сетка С11						1						1						1				

Подпись и дата | Взам. инв. №

Нач. отд. 24	Росинский		1.141-1.63 100
Гл. инж. отд.	Первушин		Панель перекрытия многопустотная шириной 1790 мм
Гл. конст. пр.	Пальман		Стадия: Р; Лист: 1; Листов: 2
Гл. инж. пр.	Аихайская		ЦНИИЭП жилища
Проверил	Аихайская		
Разраб.	Гончарова		

Формат	Зона	Позиция	Обозначение	Наименование	Количество на исполнение 1.141-1.63 100-																				Примечан
					-	01	02	03	04	05	06	07	08	09	10	11	12	13	14	15	16	17	18	19	20	21	
				Детали																						
А4		5	1.141-1.63 101	Стержень Т1	4																					
			-01	Стержень Т2	2						4															
			-02	Стержень Т3							2						6						5			
			-03	Стержень Т4		2																				
			-04	Стержень Т5		4						2						1						1		
			-05	Стержень Т6								4						4						3		
			-06	Стержень Т7			4																			
			-07	Стержень Т8			2						6						5						4	
			-08	Стержень Т9				2						1						1						
			-09	Стержень Т10				4						4						3						4
			-11	Стержень Т12					6						5						4					
			-12	Стержень Т13						1						1										
			-13	Стержень Т14						4						3						4				
А4		6	1.141-1.63 301-01	Петля П2		4	4	4	4	4		4	4	4	4	4		4	4	4	4	4		4	4	4	
			-02	Петля П3	4						4						4						4			
				Материал																						
				Бетон марки М200	1,34	1,27	1,21	1,15	1,08	1,02	1,34	1,27	1,21	1,15	1,08	1,02	1,34	1,27	1,21	1,15	1,08	1,02	1,34	1,27	1,21	1,15	м³

Рис.1

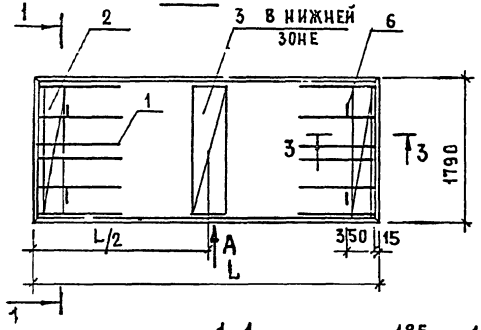

1-1

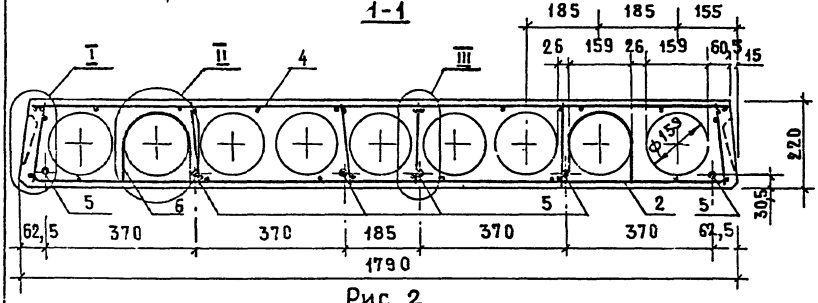

Рис. 2
ОСТАЛЬНОЕ - СМ. РИС. 1

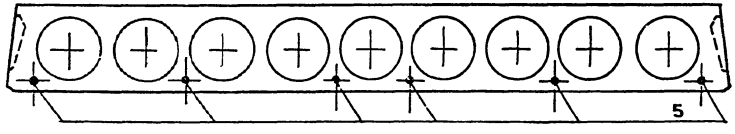

Рис. 3
ОСТАЛЬНОЕ - СМ. РИС. 1

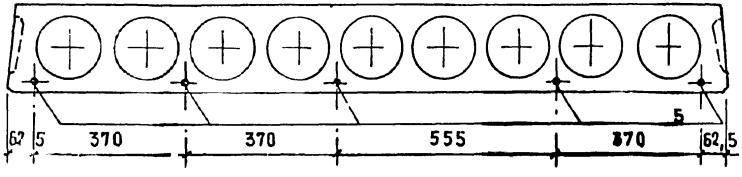

ОБОЗНАЧЕНИЕ	МАРКА	РИС.	L, мм	L/2, мм	МАССА, кг
1.141-1.63 100	ПК 63.18 - 3АтVT	1	6280	3140	3350
-01	ПК 60.18 - 8АтVT	1	5980	2990	3175
-02	ПК 57.18 - 8АтVT	1	5680	2840	3025
-03	ПК 54.18 - 8АтVT	1	5380	2690	2875
-04	ПК 51.18 - 8АтVT	2	5080	2540	2700
-05	ПК 48.18 - 8АтVT	4	4780	2390	2550
-06	ПК 63.18 - 6АтVT	1	6280	3140	3350
-07	ПК 60.18 - 6АтVT	1	5980	2990	3175
-08	ПК 57.18 - 6АтVT	2	5680	2840	3025
-09	ПК 54.18 - 6АтVT	4	5380	2690	2875
-10	ПК 51.18 - 6АтVT	3	5080	2540	2700
-11	ПК 48.18 - 6АтVT	5	4780	2390	2550
-12	ПК 63.18 - 4АтVT	2	6280	3140	3350
-13	ПК 60.18 - 4АтVT	4	5980	2990	3175
-14	ПК 57.18 - 4АтVT	3	5680	2840	3025
-15	ПК 54.18 - 4АтVT	5	5380	2690	2875
-16	ПК 51.18 - 4АтVT	6	5080	2540	2700
-17	ПК 48.18 - 4АтVT	6	4780	2390	2550
-18	ПК 63.18 - 3АтVT	3	6280	3140	3350
-19	ПК 60.18 - 3АтVT	5	5980	2990	3175
-20	ПК 57.18 - 3АтVT	6	5680	2840	3025
-21	ПК 54.18 - 3АтVT	6	5380	2690	2875

ЦОО343-01 31

Нач. отд. 24	Росинский	
Гл. инж. отд.	Первушин	
Гл. конс. пр.	Пальман	
Гл. инж. пр.	Лиханская	
Провер.	Лиханская	
Разраб.	Боброва	

1.141-1.63 100 СБ

ПАНЕЛЬ ПЕРЕКРЫТИЯ МНОГОПУСТОТНАЯ ШИРИНОЙ 1790 мм СБОРОЧНЫЙ ЧЕРТЕЖ

СТАДИЯ	МАССА	МАСШТАБ
Р	СМ. ТАБЛ.	
Лист 1	Листов 3	

ЦНИИЭП жилища

Рис. 4

ОСТАЛЬНОЕ - СМ. РИС. 1

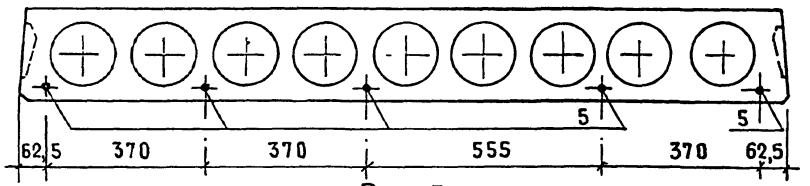

Рис. 5

ОСТАЛЬНОЕ - СМ. РИС. 1

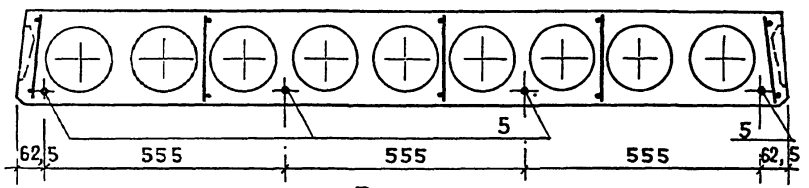

Рис. 6

ОСТАЛЬНОЕ - СМ. РИС. 1

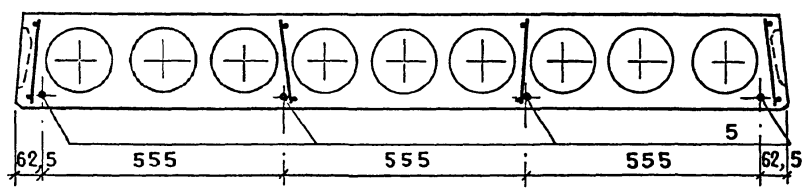

2 - 2

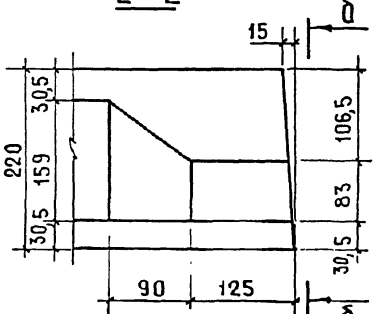

б - б

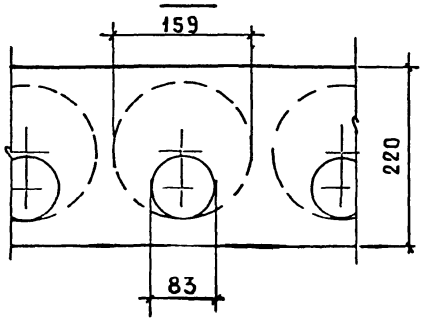

Вид А

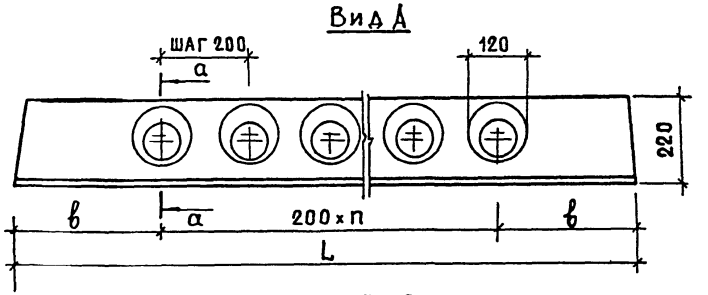

а - а

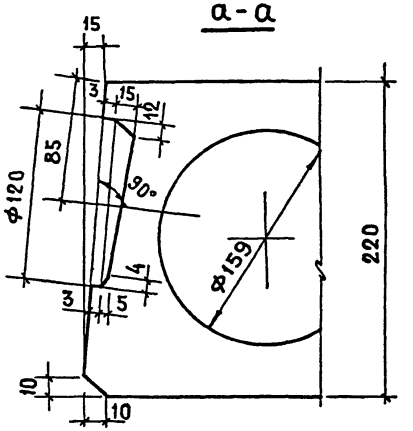

L, мм	n, шт	в, мм
6280	28	340
5980	27	290
5680	25	340
5380	24	290
5080	22	340
4780	21	290

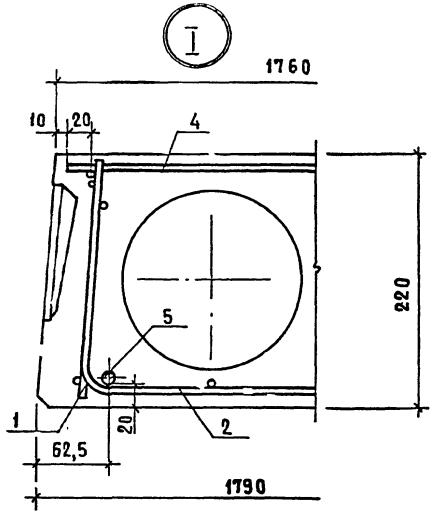

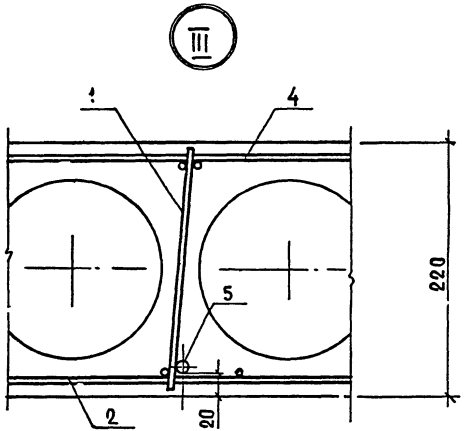

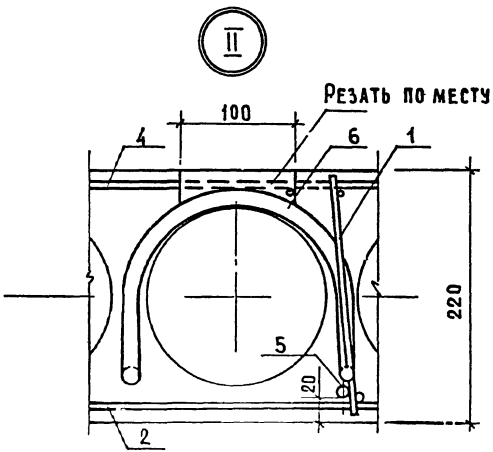

Выемка для монтажной петли размером 100×150 мм устраивается после заглаживания поверхности панели перекрытия до пропаривания. В проекте должно быть указание о заделке выемки для монтажной петли бетоном марки не ниже М150 после установки панели перекрытия.

Формат	Зона	Позиция	Обозначение	Наименование	Количество на исполнение 1.141-1.63 200-																						Примечание
					-	01	02	03	04	05	06	07	08	09	10	11	12	13	14	15	16	17					
				Документация																							
			1.141- 1.63 200 СБ	Сборочный чертеж	×	×	×	×	×	×	×	×	×	×	×	×	×	×	×	×	×	×					
			1.141- 1.63 100 СБ	Сборочный чертеж	×	×	×	×	×	×	×	×	×	×	×	×	×	×	×	×	×	×					
			1.141- 1.63 000 ТО	Техническое описание	×	×	×	×	×	×	×	×	×	×	×	×	×	×	×	×	×	×					
			1.141- 1.63 000 ВМС	Ведомость расхода стали																							
				на элемент	×	×	×	×	×	×	×	×	×	×	×	×	×	×	×	×	×	×					
				Сборочные единицы																							
А4		1	1.141- 1.63 110	Каркас КР1	10	10	10																				
			- 01	Каркас КР2				10	10		10	10															
			- 02	Каркас КР3						10																	
А4		1	1.141- 1.63 120	Каркас КР4									10				10	10									
			- 01	Каркас КР5										10	10	10			10	10	10	10					
А4		2	1.141- 1.63 130 - 01	Сетка С2	2	2	2	2	2	2	2	2	2	2	2	2	2	2	2	2	2	2					
А3		4	1.141- 1.63 210	Сетка С12	1						1						1				1						
			- 01	Сетка С13		1						1						1				1					
			- 02	Сетка С14			1						1						1								
			- 03	Сетка С15				1						1						1							
			- 04	Сетка С16					1						1												
			- 05	Сетка С17						1						1											

Нач. отд. 24	Росинский		1.141-1.63 200
Гл. инж. отд.	Первушин		
Гл. конст. отд.	Пальман		Панель перекрытия многопустотная шириной 1490 мм
Гл. инж. пр.	Лиханская		
Провер.	Лиханская		
	Боброва		

Стадия	Лист	Листов
Р	1	2

ЦНИИЭП жилища

Формат	Зона	Позиция	Обозначение	Наименование	Количество на исполнение 1.141-1.63 200-																				Примечан.
					-	01	02	03	04	05	06	07	08	09	10	11	12	13	14	15	16	17				
				Детали																					
А4		5	1.141-1.63 101 - 01	Стержень Т2	6						4														
			- 02	Стержень Т3							1						5				4				
			- 03	Стержень Т4		2																			
			- 04	Стержень Т5		3						2						1							
			- 05	Стержень Т6								3						3				4			
			- 06	Стержень Т7			3																		
			- 07	Стержень Т8			2						5						4						
			- 08	Стержень Т9				2						1											
			- 09	Стержень Т10				3						3						4					
			- 11	Стержень Т12					5						4										
			- 12	Стержень Т13						1															
			- 13	Стержень Т14						3						4									
А4		6	1.141-1.63 301 - 01	Петля П2	4	4	4	4	4	4	4	4	4	4	4	4	4	4	4	4	4	4			
				Материал																					
				Бетон М200	1,18	1,12	1,07	1,01	0,96	0,90	1,18	1,12	1,07	1,01	0,96	0,90	1,18	1,12	1,07	1,01	1,18	1,12			м³

Инв. № подл. | Подпись и дата | Взам. инв. №

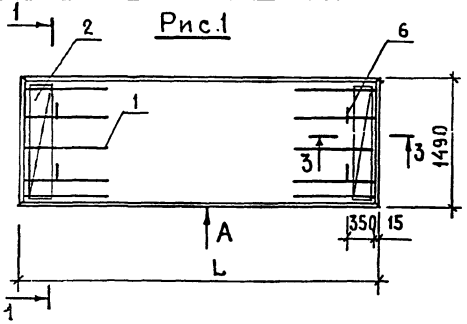

Рис.1

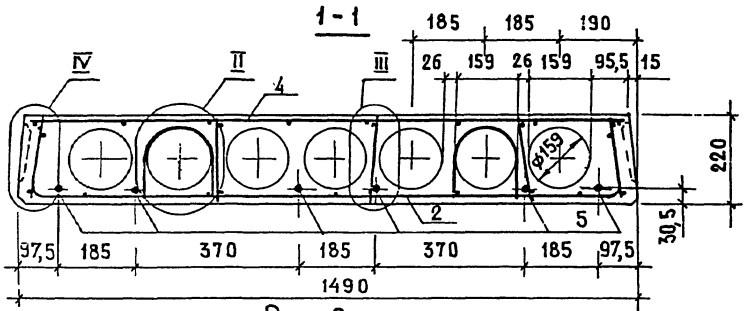

Рис.2

ОСТАЛЬНОЕ - СМ. РИС.1

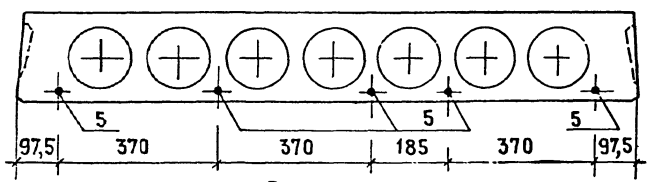

Рис.3

ОСТАЛЬНОЕ - СМ. РИС.1

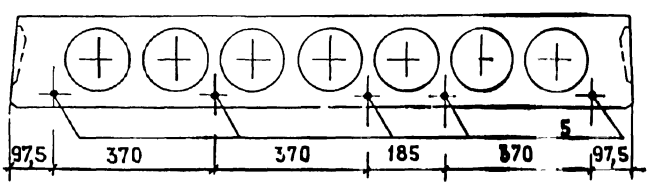

Обозначение	Марка	Рис	L, мм	Масса, кг
1.141.1 - 1.63 200	ПК 63.15 - 8АтVТ	1	6280	2950
-01	ПК 60.15 - 8АтVТ	2	5980	2800
-02	ПК 57.15 - 8АтVТ	2	5690	2675
-03	ПК 54.15 - 8АтVТ	2	5380	2525
-04	ПК 51.15 - 8АтVТ	3	5080	2400
-05	ПК 48.15 - 8АтVТ	4	4780	2250
-06	ПК 63.15 - 6АтVТ	5	6280	2950
-07	ПК 60.15 - 6АтVТ	2	5980	2800
-08	ПК 57.15 - 6АтVТ	3	5680	2675
-09	ПК 54.15 - 6АтVТ	4	5380	2525
-10	ПК 51.15 - 6АтVТ	6	5080	2400
-11	ПК 48.15 - 6АтVТ	6	4780	2250
-12	ПК 63.15 - 4АтVТ	3	6280	2950
-13	ПК 60.15 - 4АтVТ	4	5980	2800
-14	ПК 57.15 - 4АтVТ	6	5680	2675
-15	ПК 54.15 - 4АтVТ	6	5380	2525
-16	ПК 63.15 - 3АтVТ	6	6280	2950
-17	ПК 60.15 - 3АтVТ	6	5980	2800

Вид А, сечение 2-2 и узлы II и III см. 1.141-1.63 100 СБ

Нач.отд.	Росинский	
Гл.инж.отд.	Первушин	
Гл.констр.	Пальман	
Гл.инж.пр.	Лиханская	
Провер.	Лиханская	
Разраб.	Боброва	

1.141-1.63 200 СБ

Панель перекрытия многопустотная шириной 1490 мм Сборочный чертеж

Стадия	Масса	Масштаб
Р	см. табл.	
Лист 1	Листов 2	

ЦНИИЭПжилища

Формат А3

Рис. 4
ОСТАЛЬНОЕ СМ. РИС. 1

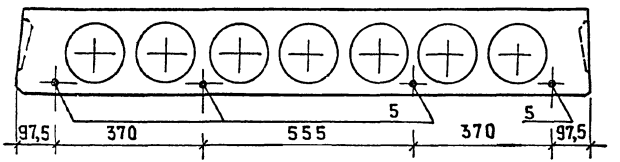

Рис. 5
ОСТАЛЬНОЕ - СМ. РИС. 1

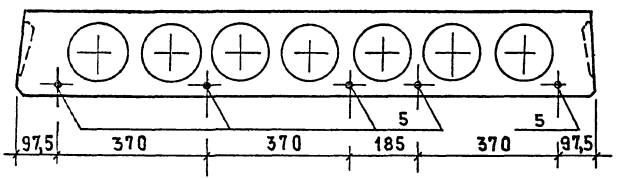

Рис. 6
ОСТАЛЬНОЕ - СМ. РИС. 1

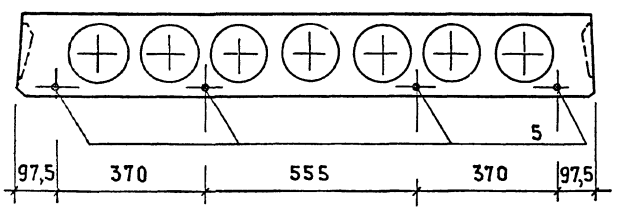

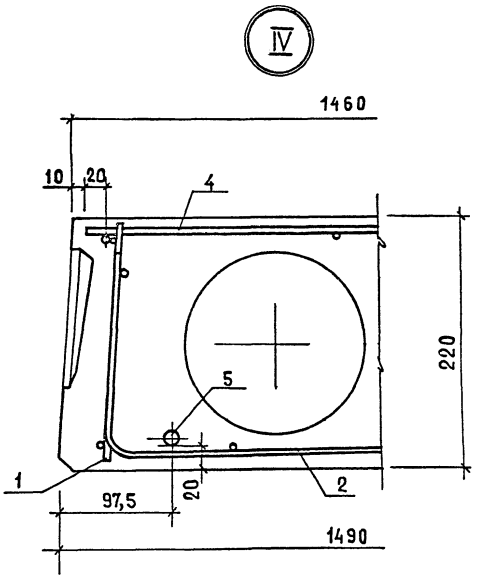

Формат	Зона	Позиц	Обозначение	Наименование	Количество на исполнение 1.141-1.63 300-																						Примечан.
					-	01	02	03	04	05	06	07	08	09	10	11	12	13	14	15	16	17	18	19			
				Документация																							
			1.141-1.63 300 СБ	Сборочный чертеж	x	x	x	x	x	x	x	x	x	x	x	x	x	x	x	x	x	x	x	x			
			1.141-1.63 100 СБ	Сборочный чертеж	x	x	x	x	x	x	x	x	x	x	x	x	x	x	x	x	x	x	x	x			
			1.141-1.63 000 ТО	Техническое описание	x	x	x	x	x	x	x	x	x	x	x	x	x	x	x	x	x	x	x	x			
			1.141-1.63 000 ВМС	Ведомость расхода стали																							
				на элемент	x	x	x	x	x	x	x	x	x	x	x	x	x	x	x	x	x	x	x	x			
				Сборочные единицы																							
А4		1	1.141-1.63 110	Каркас КР1	8	8	8																				
			— 01	Каркас КР2				8	8		8	8															
			— 02	Каркас КР3						8																	
А4		1	1.141-1.63 120	Каркас КР4									8				8	8									
			— 01	Каркас КР5										8	8	6			8	6	6	8	6	6			
А4		2	1.141-1.63 130 — 02	Сетка С3	2	2	2	2	2	2	2	2	2	2	2	2	2	2	2	2	2	2	2	2			
А3		4	1.141-1.63 310	Сетка С18	1						1						1					1					
			— 01	Сетка С19		1						1						1					1				
			— 02	Сетка С20			1						1						1					1			
			— 03	Сетка С21				1						1						1							
			— 04	Сетка С22					1						1						1						
			— 05	Сетка С23						1						1											

Нач. отд. 24	Росинский		1.141-1.63 300
Гл. инж. отд.	Первушин		
Гл. конст. отд.	Пальман		Панель перекрытия многопустотная шириной 1190 мм
Гл. инж. пр.	Лихацкая		
Проверил	Лихацкая		
	Боброва		

Стадия	Лист	Листов
Р	1	2

ЦНИИЭП жилища

Формат	Зона	Позиц	Обозначение	Наименование	Количество на исполнение 1.141-1.63 300 –																				Примечан
					–	01	02	03	04	05	06	07	08	09	10	11	12	13	14	15	16	17	18	19		
				Детали																					
А4		5	1.141-1.63 101	Стержень Т1	3																				
			-01	Стержень Т2	1						3											1			
			-02	Стержень Т3							1						4					2			
			-03	Стержень Т4		1																			
			-04	Стержень Т5		3						2													
			-05	Стержень Т6								2						4					3		
			-06	Стержень Т7															1						
			-07	Стержень Т8			5						4						2					3	
			-08	Стержень Т9				1																	
			-09	Стержень Т10				3						4						3					
			-10	Стержень Т11											1										
			-11	Стержень Т12					4						2						3				
			-12	Стержень Т13						1															
			-13	Стержень Т14						2						3									
А4		6	1.141-1.63 301	Петля П1			4	4	4	4			4	4	4	4			4	4	4			4	
			-01	Петля П2	4	4					4	4					4	4				4	4		
				Материал																					
				Бетон марки М200	0,88	0,84	0,80	0,76	0,72	0,68	0,88	0,84	0,80	0,76	0,72	0,68	0,88	0,84	0,80	0,76	0,72	0,88	0,84	0,80		м³

Взам. инв. №

Подпись и дата

Инв. № подл.

Рис.1

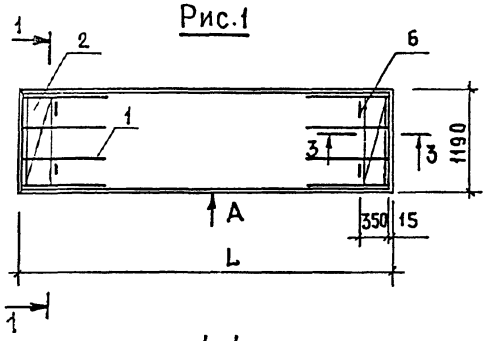

1-1

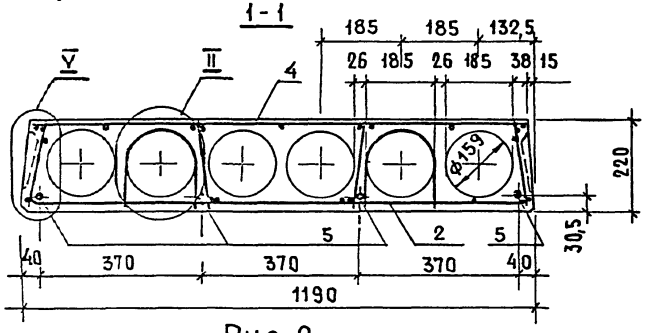

Рис.2

ОСТАЛЬНОЕ - СМ. РИС.1

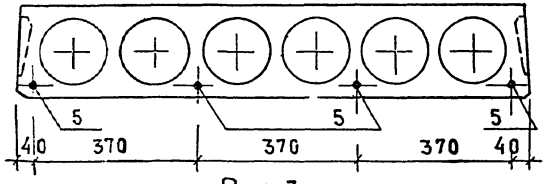

Рис.3

ОСТАЛЬНОЕ - СМ. РИС.1

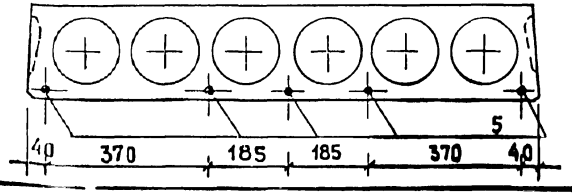

Обозначение	Марка	Рис.	L, мм	Масса, кг
1.141-1.63 300	ПК 63.12 - 8АтVT	1	6280	2200
-01	ПК 60.12 - 8АтVT	1	5980	2100
-02	ПК 57.12 - 8АтVT	3	5680	2000
-03	ПК 54.12 - 8АтVT	1	5380	1900
-04	ПК 51.12 - 8АтVT	4	5080	1800
-05	ПК 48.12 - 8АтVT	5	4780	1700
-06	ПК 63.12 - 6АтVT	1	6280	2200
-07	ПК 60.12 - 6АтVT	2	5980	2100
-08	ПК 57.12 - 6АтVT	4	5680	2000
-09	ПК 54.12 - 6АтVT	4	5380	1900
-10	ПК 51.12 - 6АтVT	5	5080	1800
-11	ПК 48.12 - 6АтVT	6	4780	1700
-12	ПК 63.12 - 4АтVT	4	6280	2200
-13	ПК 60.12 - 4АтVT	4	5980	2100
-14	ПК 57.12 - 4АтVT	5	5680	2000
-15	ПК 54.12 - 4АтVT	6	5380	1900
-16	ПК 51.12 - 4АтVT	6	5080	1800
-17	ПК 63.12 - 3АтVT	5	6280	2200
-18	ПК 60.12 - 3АтVT	6	5980	2100
-19	ПК 57.12 - 3АтVT	6	5680	2000

Вид А, сечение 2-2 и узел II см. 1.141-1.63 100 СБ.

Нач.отд.24	Росинский		
Гл.инж.отд.	Первушин		
Гл.констр.	Пальман		
Гл.инж.пр.	Лиханская		
Проверил	Лиханская		
Разработ.	Боброва		

1.141-1.63 300 СБ

Панель перекрытия многопустотная шириной 1190 мм Сборочный чертеж

Стадия	Масса	Масштаб
Р	см. табл.	
Лист 1	Листов 2	

ЦНИИЭП жилища

Рис. 4

ОСТАЛЬНОЕ - СМ. РИС. 1

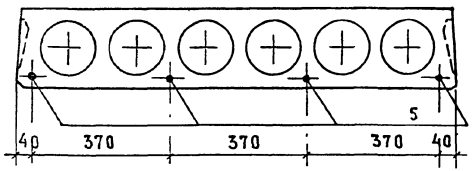

Рис. 5

ОСТАЛЬНОЕ - СМ. РИС. 1

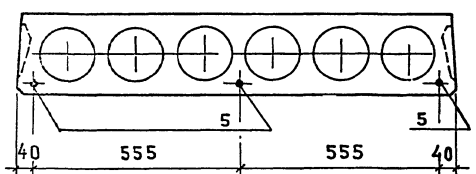

Рис. 5

ОСТАЛЬНОЕ - СМ. РИС. 1

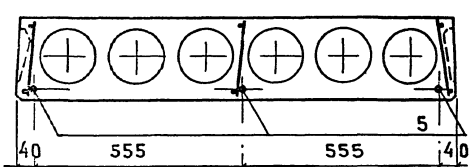

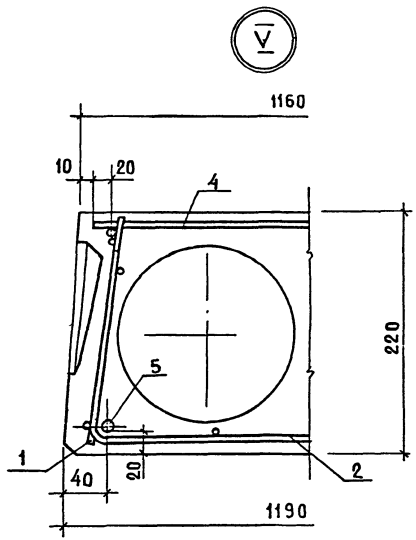

Формат	Зона	Позиц.	Обозначение	Наименование	Количество на исполнение 1.141-1.63 400 —															Примечан.
					-	01	02	03	04	05	06	07	08	09	10	11	12	13	14	
				Документация																
			1.141-1.63 400 СБ	Сборочный чертеж	×	×	×	×	×	×	×	×	×	×	×	×	×	×	×	
			1.141-1.63 100 СБ	Сборочный чертеж	×	×	×	×	×	×	×	×	×	×	×	×	×	×	×	
			1.141-1.63 000 ТО	Техническое описание	×	×	×	×	×	×	×	×	×	×	×	×	×	×	×	
			1.141-1.63 000 ВМС	Ведомость расхода стали																
				на элемент	×	×	×	×	×	×	×	×	×	×	×	×	×	×	×	
				Сборочные единицы																
А4		1	1.141-1.63 110	Каркас КР1	8	8	8													
			-01	Каркас КР2				8	8		8	8								
			-02	Каркас КР3						8										
А4		1	1.141-1.63 120	Каркас КР4									8			8	6			
			-01	Каркас КР5										6	6			6	6	
А4		2	1.141-1.63 130-03	Сетка С4	2	2	2	2	2	2	2	2	2	2	2	2	2	2	2	
А4		4	1.141-1.63 410	Сетка С24	1						1					1			1	
			-01	Сетка С25		1						1					1			
			-02	Сетка С26			1						1					1		
			-03	Сетка С27				1						1						
			-04	Сетка С28					1						1					
			-05	Сетка С29						1										

Нач. отд 24	Росинский		1.141-1.63 400
Гл. инж. отд.	Первушин		Панель перекрытия многопустотная шириной 990 мм
Гл. констр.	Пальман		Стадия: Р; Лист: 1; Листов: 2
Гл. инж. пр.	Лиханская		ЦНИИЭП жилища
Провер.	Лиханская		
Разраб.	Боброва		

Формат	Зона	Позиц	Обозначение	Наименование	Количество на исполнение 1.141-1.63 400-															Приме
					-	01	02	03	04	05	06	07	08	09	10	11	12	13	14	
				Детали																
А4		5	1.141-1.63 101	Стержень Т1	1															
			-01	Стержень Т2	3						1					1				
			-02	Стержень Т3							3					2			3	
			-04	Стержень Т5		2														
			-05	Стержень Т6		2						4					3			
			-06	Стержень Т7			1						1							
			-07	Стержень Т8			3						2					3		
			-09	Стержень Т10				4						3						
			-10	Стержень Т11					1											
			-11	Стержень Т12					2						3					
			-13	Стержень Т14						3										
А4		6	1.141-1.63 301	Петля П1	4	4	4	4	4	4	4	4	4	4	4	4	4	4	4	
				Материал																
				Бетон марки М200	0,73	0,69	0,66	0,63	0,59	0,56	0,73	0,69	0,66	0,63	0,59	0,73	0,69	0,66	0,73	$м^3$

Рис.1

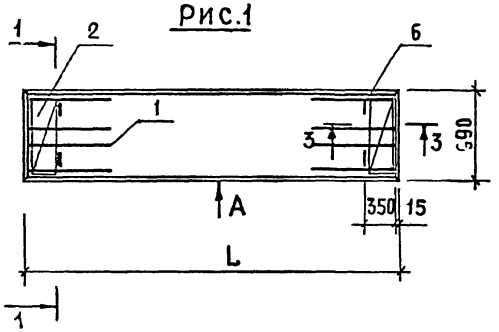

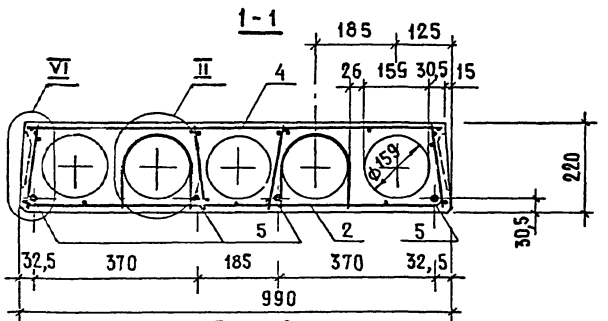

Рис. 2

ОСТАЛЬНОЕ - СМ. Рис.1

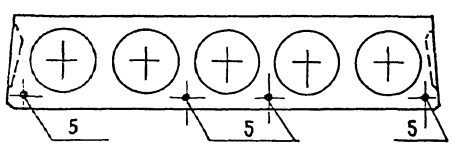

Рис.3

ОСТАЛЬНОЕ - СМ.РИС.1

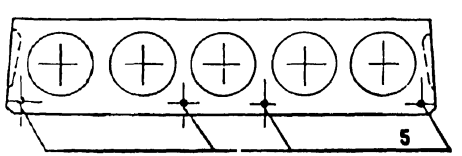

Обозначение	Марка	Рис	L, мм	Масса, кг
1.141-1.63 400	ПК 6310 – 8 АтVТ	1	6280	1825
–01	ПК 60.10 – 8 АтVТ	2	5980	1725
–02	ПК 57.10 – 8 АтVТ	1	5680	1650
–03	ПК 54.10 – 8 АтVТ	3	5380	1575
–04	ПК 51.10 – 8 АтVТ	4	5080	1475
–05	ПК 48.10 – 8 АтVТ	5	4780	1400
–06	ПК 63.10 – 6 АтVТ	1	6280	1825
–07	ПК 60.10 – 6 АтVТ	3	5980	1725
–08	ПК 57.10 – 6 АтVТ	4	5680	1650
–09	ПК 54.10 – 6 АтVТ	6	5380	1575
–10	ПК 51.10 – 6 АтVТ	6	5080	1475
–11	ПК 63.10 – 4 АтVТ	4	6280	1825
–12	ПК 60.10 – 4 АтVТ	6	5980	1725
–13	ПК 57.10 – 4 АтVТ	6	5680	1650
–14	ПК 63.10 – 3 АтVТ	6	6280	1825

Вид А, сечение 2-2 и узел II см. 1.141-1.63 100 СБ

400343-01 44

Нач. отд.	Росинский	
Гл. инж. отд.	Первушин	
Гл. констр.	Пальман	
Гл. инж. пр.	Аиханская	
Пров.	Аиханская	

1.141-1.63 400 СБ

Панель перекрытия многопустотная шириной 990 мм Сборочный чертеж

Стадия	Масса	Масштаб
Р	см. табл.	
Лист 1	Листов 2	

ЦНИИЭПжилища

Рис. 4
ОСТАЛЬНОЕ - СМ. РИС. 1

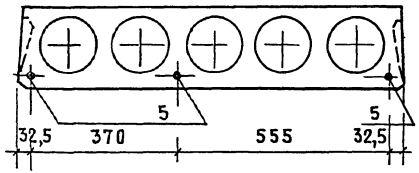

Рис. 5
ОСТАЛЬНОЕ - СМ. РИС. 1

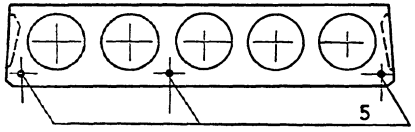

Рис. 6
ОСТАЛЬНОЕ - СМ. РИС. 1

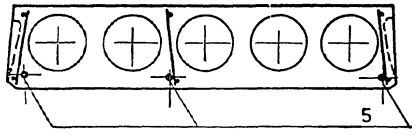

VI

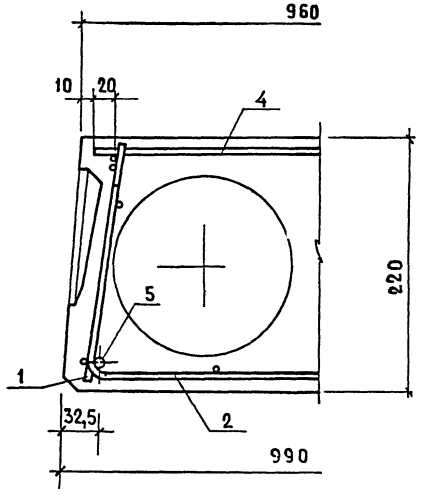

Формат	Зона	Позиц	Обозначение	Наименование	Кол.	Примеч.
				Документация		
			1.141-1.63 000ТО	Техническое описание		
				Переменные данные		
				для исполнений		
				1.141-1.63 110		
				Детали		
БЧ		1	1.141-1.63 111	ф5 ВрI ГОСТ 6727-80; ℓ=1020	1	0,15 кг
БЧ		2	1.141-1.63 112	ф4 ВрI ГОСТ 6727-80; ℓ=1020	1	0,09 кг
БЧ		3	1.141-1.63 113	ф4 ВрI ГОСТ 6727-80; ℓ=205	11	0,02 кг
				1.141-1.63 110-01		
				Детали		
БЧ		1	1.141-1.63 112	ф4 ВрI ГОСТ 6727-80; ℓ=1020	1	0,09 кг
БЧ		2	1.141-1.63 114	ф3 ВрI ГОСТ 6727-80; ℓ=1020	1	0,05 кг
БЧ		3	1.141-1.63 115	ф3 ВрI ГОСТ 6727-80; ℓ=205	11	0,01 кг
				1.141-1.63 110-02		
				Детали		
БЧ		2	1.141-1.63 114	ф3 ВрI ГОСТ 6727-80; ℓ=1020	2	0,05 кг
БЧ		3	1.141-1.63 115	ф3 ВрI ГОСТ 6727-80; ℓ=205	11	0,01 кг

Нач. отд. 24	Росинский	
Гл. инж. отд.	Первушин	
Гл. конс. отд.	Пальман	
Гл. инж. пр.	Лиханская	
Провер.	Лиханская	
Разраб.	Боброва	

1.141-1.63 110

Каркас (КР1... КР3)

Стадия	Лист	Листов
Р		1

ЦНИИЭП жилища

Рис. 1

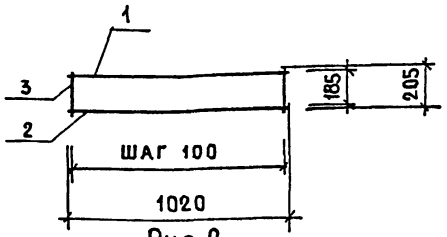

Рис. 2

Остальное - см. рис. 1

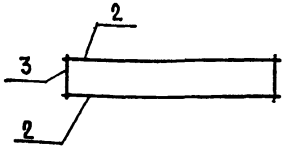

Обозначение	Марка	Рис.	Масса, кг
1.141-1.63 110	КР1	1	0,46
-01	КР2	1	0,25
-02	КР3	2	0,21

Инв. № подл. | Подпись и дата | Взам. инв. №

400343-01 46

Нач. отд. 24	Росинский	
Гл. инж. отд.	Первушин	
Гл. конс. отд.	Пальман	
Гл. инж. пр.	Лиханская	
Провер.	Лиханская	
Разраб.	Боброва	

1.141-1.63 110 СБ

Каркас (КР1... КР3)
Сборочный чертеж

Стадия	Масса	Масштаб
Р	см. табл.	
Лист	Листов 1	

ЦНИИЭП жилища

Формат	Зона	Позиция	Обозначение	Наименование	Кол.	Примеч.
				Документация		
			1.141-1.63 000 ТО	Техническое описание		
				Переменные данные		
				для исполнений		
				1.141-1.63 120		
				Детали		
БЧ		1	1.141-1.63 121	ф4 ВрI ГОСТ 6727-80; ℓ=840	1	0,08 кг
БЧ		2	1.141-1.63 122	ф3 ВрI ГОСТ 6727-80; ℓ=840	1	0,04 кг
БЧ		3	1.141-1.63 115	ф3 ВрI ГОСТ 6727-80; ℓ=205	3	0,01 кг
				1.141-1.63 120-01		
				Детали		
БЧ		2	1.141-1.63 122	ф3 ВрI ГОСТ 6727-80; ℓ=840	2	0,04 кг
БЧ		3	1.141-1.63 115	ф3 ВрI ГОСТ 6727-80; ℓ=205	3	0,01 кг

Нач.отд.24	Росинский	
Гл.инж.от	Первушин	
Гл.констот	Пальман	
Гл.инж.пр.	Лиханская	
Проверил	Лиханская	
Разработ.	Боброва	

1.141-1.63 120

Каркас (КР4... КР5)

Стадия	Лист	Листов
Р		1

ЦНИИЭП жилища

Рис.1

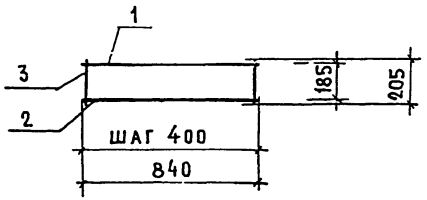

Рис.2

Остальное - см. рис.1

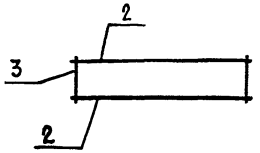

Обозначение	Марка	Рис.	Масса, кг
1.141-1.63 120	КР4	1	0,15
-01	КР5	2	0,11

Ц00343-01 47

Инв.№ подл. | Подпись и дата | Взам. инв.№

Нач.отд.24	Росинский	
Гл.инж.от	Первушин	
Гл.конс от	Пальман	
Гл.инж.пр	Лиханская	
Проверил	Лиханская	
Разраб.	Боброва	

1.141-1.63 120 СБ

Каркас (КР4...КР5) Сборочный чертеж

Стадия	Масса	Масштаб
Р	см. табл.	

Лист | Листов 1

ЦНИИЭП жилища

Формат	Зона	Позиц.	Обозначение	Наименование	Кол.	Примеч.
				Документация		
			1.141-1.63 ООО ТО	Техническое описание		
				Переменные данные		
				для исполнений		
				1.141-1.63 130		
				Детали		
БЧ		1	1.141-1.63 131	ф4 Bp I ГОСТ 6727-80; ℓ=2080	5	0,19 кг
БЧ		2	1.141-1.63 132	ф3 Bp I ГОСТ 6727-80; ℓ=300	8	0,02 кг
				1.141-1.63 130-01		
				Детали		
БЧ		1	1.141-1.63 133	ф4 Bp I ГОСТ 6727-80; ℓ=1780	5	0,16 кг
БЧ		2	1.141-1.63 132	ф3 Bp I ГОСТ 6727-80; ℓ=300	7	0,02 кг
				1.141-1.63 130-02		
				Детали		
БЧ		1	1.141-1.63 134	ф4 Bp I ГОСТ 6727-80; ℓ=1430	5	0,14 кг
БЧ		1	1.141-1.63 132	ф3 Bp I ГОСТ 6727-80; ℓ=300	5	0,02 кг
				1.141-1.63 130-03		
				Детали		
БЧ		1	1.141-1.63 135	ф4 Bp I ГОСТ 6727-80; ℓ=1230	5	0,12 кг
БЧ		2	1.141-1.63 132	ф3 Bp I ГОСТ 6727-80; ℓ=300	6	0,02 кг

Нач. отд. 24	Росинский	
Гл. инж. СТД	Первушин	
Гл. конс. СТД	Пальман	
Гл. инж. пр.	Лиханская	
Проверил	Лиханская	
Разработ.	Боброва	

1.141-1.63 130

Сетка (С1 ... С4)

Стадия	Лист	Листов
Р		1

ЦНИИЭП жилища

Рис. 1

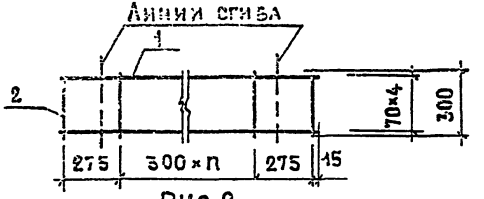

Рис. 2

Остальное - см. рис. 1

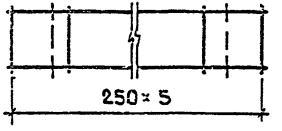

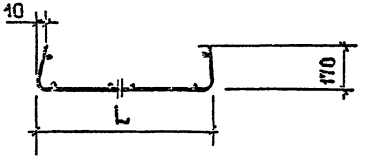

Обозначение	Марка	Рис.	L, мм	n	Масса, кг
1.141-1.63 130	С1	1	1740	5	1,11
- 01	С2	1	1440	4	0,94
- 02	С3	1	1140	3	0,82
- 03	С4	2	940	-	0,72

Ц 00343-01 48

Взам. инв. № | Подпись и дата | Инв. № подл.

1.141-1.63 130 С5

Нач. отд. 24	Росинский	
Гл. инж. от	Первушин	
Гл. конс.	Пальман	
Гл. инж. пр.	Лиханская	
Проверил	Лиханская	
Разработ.	Боброва	

Сетка (С1 ... С4)
Сборочный чертеж

Стадия	Масса	Масштаб
Р	см. табл.	

Лист 1 Листов

ЦНИИЭП жилища

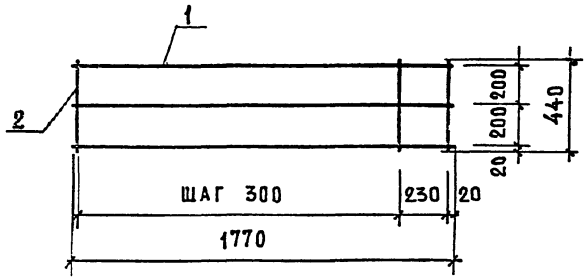

Формат	Зона	Позиция	Обозначение	Наименование	Кол.	Примеч.
				Документация		
			1.141-1.63 000 ТО	Техническое описание		
				Детали		
				ф4 ВрI ГОСТ 6727-80		
БЧ		1	1.141-1.63 141	ℓ=1770	3	0,16 кг
БЧ		2	1.141-1.63 142	ℓ=440	7	0,04 кг

				1.141-1.63 140
Нач.отд. 24	Росинский			Сетка С5
Гл.инж.отд.	Первушин			
Гл.конструктор	Пальман			
	Лихановская			
	Лихановская			
	Боброва			

Стадия	Масса	Масштаб
Р	0,76	
Лист	Листов 1	

ЦНИИЭП жилища

Формат А4

К00343-01 49

Зона	Позиц	Обозначение	Наименование	Колич. на исполнение 1.141-1.63 150										Примеч
				–	01	02	03	04	05					
			Детали											
			ф3Вр I ГОСТ 6727-80											
	1	1.141-1.63 151	ℓ= 6240	10										0,32 кг
		1.141-1.63 153	ℓ= 5940		10									0,31 кг
		1.141-1.63 154	ℓ= 5640			10								0,29 кг
		1.141-1.63 155	ℓ= 5340				10							0,28 кг
		1.141-1.63 156	ℓ= 5040					10						0,26 кг
		1.141-1.63 157	ℓ= 4740						10					0,25 кг
	2	1.141-1.63 152	ℓ= 1740	22	21	20	19	19	17					0,09 кг

Нач. отд. 24	Росинский		02.84
Гл. инж. отд	Первушин		02.84
Гл. конст. от	Пальман		02.84
Гл. инж. пр.	Лиханская		02.84
Провер.	Лиханская		02.84
Разработ	Боброва		02.84

1.141-1.63 150

Сетка (С6...С11)

Стадия	Лист	Листов
Р		1

ЦНИИЭП жилища

Формат А4

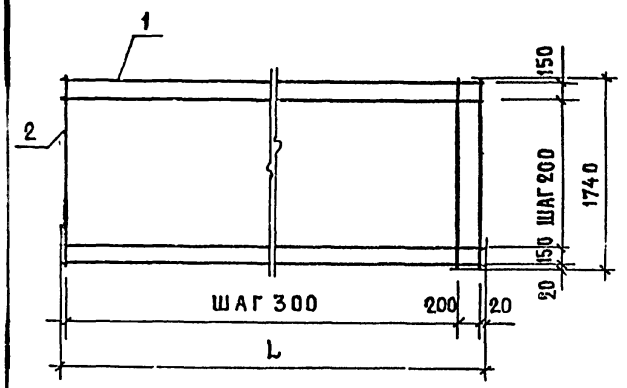

Обозначение	Марка	L, мм	h, шт.	Масса кг
1.141-1.63 150	С6	6240	20	5,18
– 01	С7	5940	19	4,99
– 02	С8	5640	18	4,70
– 03	С9	5340	17	4,51
– 04	С10	5040	16	4,22
– 05	С11	4740	15	4,03

Альбом 10

Нач. отд. 24	Росинский		02.84
Гл. инж. отд	Первушин		02.84
Гл. конст. от	Пальман		02.84
Гл. инж. пр.	Лиханская		02.84
Провер.	Лиханская		02.84
Разработ	Боброва		02.84

1.141-1.63 150 СБ

Сетка (С6...С11)
Сборочный чертеж

Стадия	Масса	Масштаб
Р	см. табл.	
Лист	Листов 1	

ЦНИИЭП жилища

Формат А4

Формат	Зона	Позиц.	Обозначение	Наименование	Колич. на исполнение 1.141-1.63 210										Примеч.
					–	01	02	03	04	05					
				ДЕТАЛИ											
				ф3ВрI ГОСТ 6727-80											
64		1	1.141-1.63 151	ℓ= 6240	8										0,32 кг
			1.141-1.63 153	ℓ= 5940		8									0,31 кг
			1.141-1.63 154	ℓ= 5640			8								0,29 кг
			1.141-1.63 155	ℓ= 5340				8							0,28 кг
			1.141-1.63 156	ℓ= 5040					8						0,26 кг
			1.141-1.63 157	ℓ= 4740						8					0,25 кг
64		2	1.141-1.63 211	ℓ= 1440	22	21	20	19	18	17					0,07 кг

Нач.отд.24	Росинский	[signature]	02.84
Гл.инж.отд	Первушин	[signature]	02.84
Гл.конст.от.	Пальман	[signature]	02.84
Гл.инж.пр.	Лиханская	[signature]	02.84
Проверил	Лиханская	[signature]	02.84
Разработ.	Боброва	[signature]	02.84

1.141-1.63 210

СЕТКА (С12...С17)

Стадия	Лист	Листов
Р		1

ЦНИИЭП жилища

Формат А4

Инв № подл.	Подпись и дата	Взамен инв.

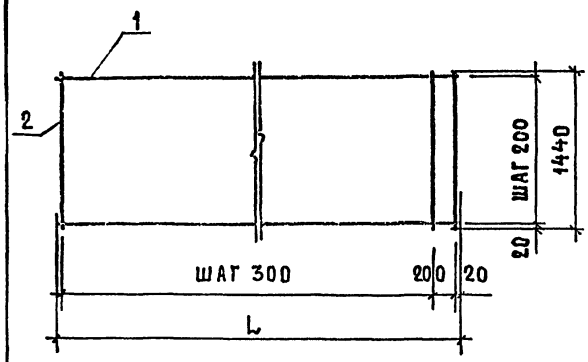

Обозначение	Марка	L, мм	h, шт	Масса, кг
1.141-1.63 210	С12	6240	20	4,10
– 01	С13	5940	19	3,95
– 02	С14	5640	18	3,72
– 03	С15	5340	17	3,57
– 04	С16	5040	16	3,34
– 05	С17	4740	15	3,19

Нач.отд 24	Росинский	[signature]	02.84
Гл.инж.отд	Первушин	[signature]	02.84
Гл.конст.отд	Пальман	[signature]	02.84
Гл.инж.пр.	Лиханская	[signature]	02.84
Провер.	Лиханская	[signature]	02.84
Разработ.	Боброва	[signature]	02.84

1.141-1.63 210 СБ

СЕТКА (С12...С17)
СБОРОЧНЫЙ ЧЕРТЕЖ

Стадия	Масса	Масштаб
Р	см. табл.	

Лист | Листов 1

ЦНИИЭП жилища

Формат А4

400343-01 51

			Обозначение	Наименование	Колич. на исполнение 1.141-1.63 310										Примеч.
					–	01	02	03	04	05					
				ДЕТАЛИ											
				ф3Вр I ГОСТ 6727-80											
БЧ		1	1.141-1.63 151	ℓ= 6240	7										0,32 кг
			1.141-1.63 153	ℓ= 5940		7									0,31 кг
			1.141-1.63 154	ℓ= 5640			7								0,29 кг
			1.141-1.63 155	ℓ= 5340				7							0,28 кг
			1.141-1.63 156	ℓ= 5040					7						0,26 кг
			1.141-1.63 157	ℓ= 4740						7					0,25 кг
БЧ		2	1.141-1.63 311	ℓ= 1140	22	21	20	19	18	17					0,06 кг

Нач.отд.24	Росинский		02.84
Гл.инж.отд.	Первушин		02.84
Гл.конст.от.	Пальман		02.84
Гл.инж.пр.	Лиханская		02.84
Проверил	Лиханская		02.84
Разработ.	Боброва		02.84

1.141-1.63 310

Сетка (С18...С23)

Стадия	Лист	Листов
Р		1

ЦНИИЭП жилища

формат А4

Инв. № подл.	Подпись и дата	Взамен инв. №

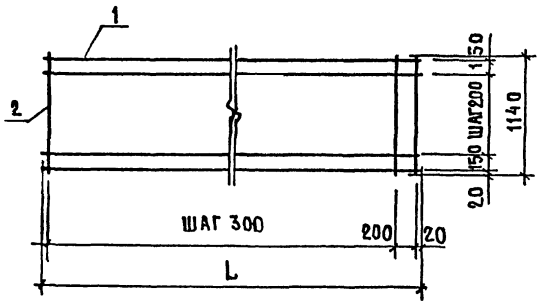

Обозначение	Марка	L, мм	n, шт	Масса кг
1.141-1.63 310	С18	6240	20	3,56
– 01	С19	5940	19	3,43
– 02	С20	5640	18	3,23
– 03	С21	5340	17	3,10
– 04	С22	5040	16	2,90
– 05	С23	4740	15	2,77

Нач.отд.24	Росинский		02.84
Гл.инж.отд.	Первушин		02.84
Гл.конст.от.	Пальман		02.84
Гл.инж.пр.	Лиханская		02.84
Провер.	Лиханская		02.84
Разраб.	Боброва		02.84

1.141-1.63 310 СБ

Сетка (С18...С23)
Сборочный чертеж

Стадия	Масса	Масштаб
Р	См. табл.	

Лист	Листов 1

ЦНИИЭП жилища

формат А4

400349-01 52

Формат	Зона	Позиц.	Обозначение	Наименование	Колич. на исполнение 1.141-1.63 410										Примеч.
					–	01	02	03	04	05					
				Детали											
				ф3 ВрI ГОСТ 6727-80											
Б4		1	1.141-1.63 151	ℓ= 6240	6										0,32 кг
			1.141-1.63 153	ℓ= 5940		6									0,31 кг
			1.141-1.63 154	ℓ= 5640			6								0,29 кг
			1.141-1.63 155	ℓ= 5340				6							0,28 кг
			1.141-1.63 156	ℓ= 5040					6						0,26 кг
			1.141-1.63 157	ℓ= 4740						6					0,25 кг
Б4		2	1.141-1.63 411	ℓ= 940	22	21	20	19	18	17					0,05 кг

Нач.отд.24	Росинский		02.84
Гл.инж.отд.	Первушин		02.84
Гл.конст.отд.	Пальман		02.84
Гл.инж.пр.	Лиханская		02.84
Проверил	Лиханская		02.84
Разработ.	Боброва		02.84

1.141-1.63 410

Сетка (С24...С29)

Стадия	Лист	Листов
Р		1

ЦНИИЭП жилища

Формат А4

Инв.№ подл.	Подпись и дата	Взамен.инв.№

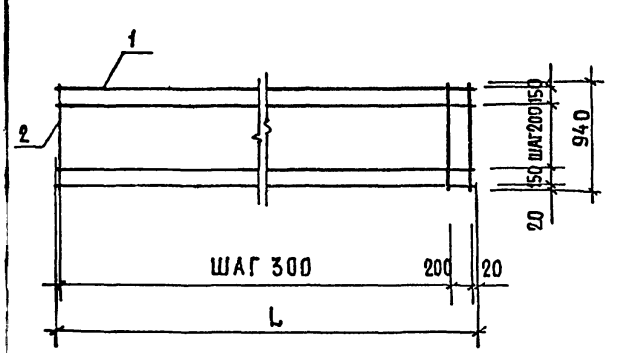

Обозначение.	Марка	L, мм	h, шт	Масса, кг
1.141-1.63 410	С24	6240	20	3,02
-01	С25	5940	19	2,91
-02	С26	5640	18	2,74
-03	С27	5340	17	2,63
-04	С28	5040	16	2,46
-05	С29	4740	15	2,35

Нач.отд.24	Росинский		02.84
Гл.инж.отд.	Первушин		02.84
Гл.конст.отд.	Пальман		02.84
Гл.инж.пр.	Лиханская		02.84
Проверил	Лиханская		02.84
Разработ.	Боброва		02.84

1.141-1.63 410 СБ

Сетка (С24...С29)
Сборочный чертеж

Стадия	Масса	Масштаб
Р	См. табл.	

Лист | Листов 1

ЦНИИЭП жилища

400393-01 53

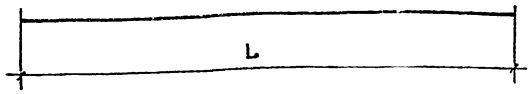

ОБОЗНАЧЕНИЕ	МАРКА	ФКЛАСС СТАЛИ, ММ	L, ММ	МАССА, КГ	ПРИМЕЧАНИЕ
1.141-1.63 101	Т1	ф14АтV	6280	7,59	ГОСТ 10884-81
-01	Т2	ф12АтV	6280	5,58	ГОСТ 10884-81
-02	Т3	ф10АтV	6280	3,87	ГОСТ 10884-81
-03	Т4	ф14АтV	5980	7,22	ГОСТ 10884-81
-04	Т5	ф12АтV	5980	5,31	ГОСТ 10884-81
-05	Т6	ф10АтV	5980	3,69	ГОСТ 10884-81
-06	Т7	ф12АтV	5680	5,05	ГОСТ 10884-81
-07	Т8	ф10АтV	5680	3,50	ГОСТ 10884-81
-08	Т9	ф12АтV	5380	4,78	ГОСТ 10884-81
-09	Т10	ф10АтV	5380	3,32	ГОСТ 10884-81
-10	Т11	ф12АтV	5080	4,51	ГОСТ 10884-81
-11	Т12	ф10АтV	5080	3,13	ГОСТ 10884-81
-12	Т13	ф12АтV	4780	4,24	ГОСТ 10884-81
-13	Т14	ф10АтV	4780	2,95	ГОСТ 10884-81

1.141-1.63 101

Стержень напрягаемый (Т1...Т14)

СТАДИЯ	МАССА	МАСШТАБ
Р	см. табл.	
Лист	Листов 1	

ЦНИИЭПжилища

Нач.отд.24	Росинский
А.инж.отд	Первушин
А.констр.	Пальман
А.инж.пр.	Лиханская
Гл.спец.	Лиханская

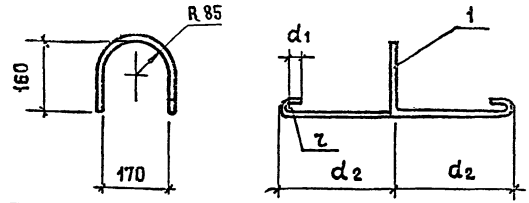

ОБОЗНАЧЕНИЕ	МАРКА	r, мм	d1, мм	d2, мм	МАССА, КГ
1.141-1.63 301	П1	20	30	275	0,70
-01	П2	20	30	275	1,05
-02	П3	30	50	325	1,61

ФОРМАТ	ЗОНА	ПОЗИЦ.	ОБОЗНАЧЕНИЕ	НАИМЕНОВАНИЕ	КОЛ.	ПРИМЕЧ.
				Документация		
			1.141-1.63 ООТО	Техническое описание		
				Переменные данные для исполнений		
				Детали		
		1	1.141-1.63 301	ф10 AI ГОСТ 5781-81; ℓ=1130	1	0,70 кг
			-01	ф12 AI ГОСТ 5781-81; ℓ=1180	1	1,05 кг
			-02	ф14 AI ГОСТ 5781-81; ℓ=1380	1	1,65 кг
			400343-01 54			

Инв.№ подл. | Подпись и дата | Взам. инв.№

1.141-1.63 301

Петля (П1...П3)

СТАДИЯ	МАССА	МАСШТАБ
Р	см. табл.	
Лист	Листов 1	

ЦНИИЭПжилища

Нач.отд.24	Росинский
А.инж.отд	Первушин
А.конст	Пальман
А.инж.пр.	Лиханская
Робер.	Лиханская
Разраб.	Боброва

кг

Марка панели	Напрягаемая арматура			всего	Арматурные изделия								Общий расход
	Арматурная сталь ГОСТ 10884-81				Арматурная сталь ГОСТ 6727-80				Арматурная сталь ГОСТ 5781-82				
	Класс Ат-V				Класс Вр-I			итого	Класс А-I			итого	
	ф мм				ф мм				ф мм				
	10	12	14		3	4	5		10	12	14		
ПК 63.18 - 8АтVТ		11,16	30,36	41,52	5,50	6,38	1,80	13,68			6,68	6,68	20,36	61,88
ПК 60.18 - 8АтVТ		21,24	14,44	35,68	5,31	6,38	1,80	13,49		4,28		4,28	17,77	53,45
ПК 57.18 - 8АтVТ	7,0	20,20		27,20	5,02	6,38	1,80	13,20		4,28		4,28	17,48	44,68
ПК 54.18 - 8АтVТ	13,28	9,56		22,84	6,75	3,74		10,49		4,28		4,28	14,77	37,61
ПК 51.18 - 8АтVТ	18,78			18,78	6,46	3,74		10,20		4,28		4,28	14,48	33,26
ПК 48.18 - 8АтVТ	11,80	4,24		16,04	6,87	2,66		9,53		4,28		4,28	13,81	29,85
ПК 63.18 - 6АтVТ	7,74	22,32		30,06	7,42	3,74		11,16			6,68	6,68	17,84	47,90
ПК 60.18 - 6АтVТ	14,76	10,62		25,38	7,23	3,74		10,97		4,28		4,28	15,25	40,63
ПК 57.18 - 6АтVТ	21,0			21,00	5,86	3,62		9,48		4,28		4,28	13,76	34,76
ПК 54.18 - 6АтVТ	13,28	4,78		18,06	6,15	2,66		8,81		4,28		4,28	13,09	31,15
ПК 51.18 - 6АтVТ	15,65			15,65	5,86	2,66		8,52		4,28		4,28	12,80	28,45
ПК 48.18 - 6АтVТ	8,85	4,24		13,09	5,45	2,66		8,11		4,28		4,28	12,39	25,48
ПК 63.18 - 4АтVТ	23,22			23,22	6,34	3,62		9,96			6,68	6,68	16,64	39,86
ПК 60.18 - 4АтVТ	14,76	5,31		20,07	6,15	3,62		9,77		4,28		4,28	13,28	34,12
ПК 57.18 - 4АтVТ	17,50			17,50	6,34	2,66		9,00		4,28		4,28	13,28	30,78
ПК 54.18 - 4АтVТ	9,96	4,78		14,74	5,93	2,66		8,59		4,28		4,28	12,87	27,61

Подпись и дата | Взам.инв.№

Нач.отд.24	Росинский	
Гл.инж.отд	Первушин	
Гл.констр	Пальман	
Гл.инж.пр	Лиханская	
Проверил	Лиханская	
Разработ	Боброва	

1.141-1.63 000 ВМС

Ведомость расхода стали на элемент

Стадия	Лист	Листов
Р	1	4

ЦНИИЭПжилища

Формат А3

кг

Марка панели	Напрягаемая арматура			всего	Арматурные изделия								всего	Общий расход
	Арматурная сталь ГОСТ 10884-81				Арматурная сталь ГОСТ 6727-80				Арматурная сталь ГОСТ 5781-82					
	Класс Ат-V				Класс Вр-I				Класс А-I					
	ф мм				ф мм				ф мм					
	10	12	14		3	4	5	итого	10	12	14	итого		
ПК 51.18 - 4АтVТ	12,52			12,52	5,42	2,66		8,08		4,28		4,28	12,36	24,88
ПК 48.18 - 4АтVТ	11,80			11,80	5,23	2,66		7,89		4,28		4,28	12,17	23,97
ПК 63.18 - 3АтVТ	19,35			19,35	6,82	2,66		9,48			6,68	6,68	16,16	35,51
ПК 60.18 - 3АтVТ	11,07	5,31		16,38	6,41	2,66		9,07		4,28		4,28	13,35	29,73
ПК 57.18 - 3АтVТ	14,0			14,00	5,90	2,66		8,56		4,28		4,28	12,84	26,84
ПК 54.18 - 3АтVТ	13,28			13,28	5,71	2,66		8,37		4,28		4,28	12,65	25,93
ПК 63.15 - 8АтVТ		33,48		33,48	4,38	4,70	1,50	10,58		4,28		4,28	14,86	48,34
ПК 60.15 - 8АтVТ		15,93	14,44	30,37	4,23	4,70	1,50	10,43		4,28		4,28	14,71	45,08
ПК 57.15 - 8АтVТ	7,0	15,15		22,15	4,00	4,70	1,50	10,20		4,28		4,28	14,48	36,63
ПК 54.15 - 8АтVТ	9,96	9,56		19,52	5,45	2,50		7,95		4,28		4,28	12,23	31,75
ПК 51.15 - 8АтVТ	15,65			15,65	5,22	2,50		7,72		4,28		4,28	12,00	27,65
ПК 48.15 - 8АтVТ	8,85	4,24		13,09	5,57	1,60		7,17		4,28		4,28	11,45	24,54
ПК 63.15 - 6АтVТ	3,87	22,32		26,19	5,98	2,50		8,48		4,28		4,28	12,76	38,95
ПК 60.15 - 6АтVТ	11,07	10,62		21,69	5,83	2,50		8,33		4,28		4,28	12,61	34,30
ПК 57.15 - 6АтVТ	17,50			17,50	4,70	2,40		7,10		4,28		4,28	11,38	28,88
ПК 54.15 - 6АтVТ	9,96	4,78		14,74	4,95	1,60		6,55		4,28		4,28	10,83	25,57
ПК 51.15 - 6АтVТ	12,52			12,52	4,72	1,60		6,32		4,28		4,28	10,60	23,12
ПК 48.15 - 6АтVТ	11,80			11,80	4,57	1,60		6,17		4,28		4,28	10,45	22,25
ПК 63.15 - 4АтVТ	19,35			19,35	5,08	2,40		7,48		4,28		4,28	11,76	31,11
ПК 60.15 - 4АтVТ	11,07	5,31		16,38	4,93	2,40		7,33		4,28		4,28	11,61	27,99

кг

Марка панели	Напрягаемая арматура				Арматурные изделия									Общий расход
	Арматурная сталь ГОСТ 10884-81			всего	Арматурная сталь ГОСТ 6727-80			итого	Арматурная сталь ГОСТ 5781-82			итого	всего	
	Класс Ат-V				Класс Вр-I				Класс А-I					
	ф мм				ф мм				ф мм					
	10	12	14		3	4	5		10	12	14			
ПК 57.15 – 4АтVТ	14,0			14,0	5,10	1,60		6,70		4,28		4,28	10,98	24,98
ПК 54.15 – 4АтVТ	13,28			13,28	4,95	1,60		6,55		4,28		4,28	10,83	24,11
ПК 63.15 – 3АтVТ	15,48			15,48	5,48	1,60		7,08		4,28		4,28	11,36	26,84
ПК 60.15 – 3АтVТ	14,76			14,76	5,33	1,60		6,93		4,28		4,28	11,21	25,97
ПК 63.12 – 8АтVТ		5,58	22,77	28,35	3,80	3,88	1,20	8,88		4,28		4,28	13,16	41,51
ПК 60.12 – 8АтVТ		15,93	7,22	23,15	3,67	3,88	1,20	8,75		4,28		4,28	13,03	36,18
ПК 57.12 – 8АтVТ	17,50			17,50	3,47	3,88	1,20	8,55	2,72			2,72	11,27	28,77
ПК 54.12 – 8АтVТ	9,96	4,78		14,74	4,62	2,12		6,74	2,72			2,72	9,46	24,20
ПК 51.12 – 8АтVТ	12,52			12,52	4,42	2,12		6,54	2,72			2,72	9,26	21,78
ПК 48.12 – 8АтVТ	5,90	4,24		10,14	4,69	1,40		6,09	2,72			2,72	8,81	18,95
ПК 63.12 – 6АтVТ	3,87	16,74		20,61	5,08	2,12		7,20		4,28		4,28	11,48	32,09
ПК 60.12 – 6 АтVТ	7,38	10,62		18,00	4,95	2,12		7,07		4,28		4,28	11,35	29,35
ПК 57.12 – 6 АтVТ	14,00			14,00	4,03	2,04		6,07	2,72			2,72	8,79	22,79
ПК 54.12 – 6 АтVТ	13,28			13,28	4,22	1,40		5,62	2,72			2,72	8,34	21,62
ПК 51.12 – 6 АтVТ	6,26	4,51		10,77	4,02	1,40		5,42	2,72			2,72	8,14	18,91
ПК 48.12 – 6 АтVТ	8,85			8,85	3,67	1,40		5,07	2,72			2,72	7,79	16,64
ПК 63.12 – 4 АтVТ	15,48			15,48	4,36	2,04		6,40		4,28		4,28	10,68	26,16
ПК 60.12 – 4 АтVТ	14,76			14,76	4,23	2,04		6,27		4,28		4,28	10,55	25,31
ПК 57.12 – 4 АтVТ	7,00	5,05		12,05	4,35	1,40		5,75	2,72			2,72	8,47	20,52
ПК 54.12 – 4АтVТ	9,96			9,96	4,00	1,40		5,40	2,72			2,72	8,12	18,08

Инв.№ подл. | Подпись и дата | Взам.инв.№

кг

Марка панели	Напрягаемая арматура			всего	Арматурные изделия								всего	Общий расход
	Арматурная сталь ГОСТ 10884-81				Арматурная сталь ГОСТ 6727-80			итого	Арматурная сталь ГОСТ 5781-82			итого		
	Класс Ат-V				Класс Вр-I				Класс А-I					
	ф мм				ф мм				ф мм					
	10	12	14		3	4	5		10	12	14			
ПК 51.12 – 4АтVТ	9,39			9,39	3,80	1,40		5,20	2,72			2,72	7,92	17,31
ПК 63.12 – 3АтVТ	7,74	5,58		13,32	4,68	1,40		6,08		4,28		4,28	10,36	23,68
ПК 60.12 – 3АтVТ	11,07			11,07	4,33	1,40		5,73		4,28		4,28	10,01	21,08
ПК 57.12 – 3АтVТ	10,50			10,50	4,13	1,40		5,53	2,72			2,72	8,25	18,75
ПК 63.10 – 8АтVТ		16,74	7,59	24,33	3,26	3,68	1,20	8.14	2,72			2,72	10,86	35,19
ПК 60.10 – 8АтVТ	7,38	10,62		18,00	3,15	3,68	1,20	8,03	2,72			2,72	10,75	28,75
ПК 57.10 – 8АтVТ	10,50	5,05		15,55	2,98	3,68	1,20	7,86	2,72			2,72	10,58	26,13
ПК 54.10 – 8АтVТ	13,28			13,28	4,15	1,92		6,07	2,72			2,72	8,79	22,07
ПК 51.10 – 8АтVТ	6,26	4,51		10,77	3,98	1,92		5,90	2,72			2,72	8,62	19,39
ПК 48.10 – 8АтVТ	8,85			8,85	4,27	1,20		5,47	2,72			2,72	8,19	17,04
ПК 63.10 – 6АтVТ	11,61	5,58		17,19	4,54	1,92		6,46	2,72			2,72	9,18	26,37
ПК 60.10 – 6АтVТ	14,76			14,76	4,43	1,92		6,35	2,72			2,72	9,07	23,83
ПК 57.10 – 6АтVТ	7,00	5,05		12,05	3,54	1,84		5,38	2,72			2,72	8,10	20,15
ПК 54.10 – 6АтVТ	9,96			9,96	3,53	1,20		4,73	2,72			2,72	7,45	17,41
ПК 51.10 – 6АтVТ	9,39			9,39	3,36	1,20		4,56	2,72			2,72	7,28	16,67
ПК 63.10 – 4АтVТ	7,74	5,58		13,32	3,82	1,84		5,66	2,72			2,72	8,38	21,70
ПК 60.10 – 4АтVТ	11,07			11,07	3,57	1,68		5,25	2,72			2,72	7,97	19,04
ПК 57.10 – 4АтVТ	10,50			10,50	3,64	1,20		4,84	2,72			2,72	7,56	18,06
ПК 63.10 – 3АтVТ	11,61			11,61	3,92	1,20		5,12	2,72			2,72	7,84	19,45

gost.e-ecolog.ru