ТИПОВЫЕ КОНСТРУКЦИИ, ИЗДЕЛИЯ И УЗЛЫ ЗДАНИЙ И СООРУЖЕНИЙ

СЕРИЯ 1.141-1

ПАНЕЛИ ПЕРЕКРЫТИЙ ЖЕЛЕЗОБЕТОННЫЕ МНОГОПУСТОТНЫЕ

ВЫПУСК 62

ПРЕДВАРИТЕЛЬНО НАПРЯЖЕННЫЕ ПАНЕЛИ С КРУГЛЫМИ ПУСТОТАМИ ДЛИНОЙ 6280, 5980, 5680, 5380 И 5080 мм, ШИРИНОЙ 1790, 1490, 1190, 990 мм, АРМИРОВАННЫЕ КАНАТАМИ КЛАССА К-7 ДИАМЕТРОМ 6 мм МЕТОДОМ НЕПРЕРЫВНОГО АРМИРОВАНИЯ

МЕТОД НАТЯЖЕНИЯ ЭЛЕКТРОТЕРМОМЕХАНИЧЕСКИЙ

РАБОЧИЕ ЧЕРТЕЖИ

gost.e-ecolog.ru

ТИПОВЫЕ КОНСТРУКЦИИ, ИЗДЕЛИЯ И УЗЛЫ ЗДАНИЙ И СООРУЖЕНИЙ

СЕРИЯ 1.141-1

ПАНЕЛИ ПЕРЕКРЫТИЙ ЖЕЛЕЗОБЕТОННЫЕ МНОГОПУСТОТНЫЕ

ВЫПУСК 62

ПРЕДВАРИТЕЛЬНО НАПРЯЖЕННЫЕ ПАНЕЛИ С КРУГЛЫМИ ПУСТОТАМИ ДЛИНОЙ 6280, 5980, 5680, 5380 И [illegible] ММ, ШИРИНОЙ 1790, 1490, 1190, 990 ММ, АРМИРОВАННЫЕ КАНАТАМИ КЛАССА К-7 ДИАМЕТРОМ 6 ММ МЕТОДОМ НЕПРЕРЫВНОГО АРМИРОВАНИЯ

МЕТОД НАТЯЖЕНИЯ ЭЛЕКТРОТЕРМОМЕХАНИЧЕСКИЙ

РАБОЧИЕ ЧЕРТЕЖИ

РАЗРАБОТАНЫ ЦНИИЭПжилища

Гл. архитектор руководитель отделения проектных работ — А.И. КРИППИ

Гл. инженер отделения — Н.А. ДЫХОВИЧНАЯ

Начальник отдела № 24 — Н.Б. РОСИНСКИЙ

Гл. инженер проекта — Р.С. ДОЛМАЦИНА

при участии НИИЖБ

Зам. директора института — Б.А. КРЫЛОВ

Рук. лаборатории — Е.Е. МИХАЙЛОВ

Рук. сектора — А.К. КАРАКОВСКИЙ

Ст. н. сотрудник — Ф.Е. ГИТМАН

УТВЕРЖДЕНЫ И ВВЕДЕНЫ В ДЕЙСТВИЕ С 30.07. 1984 г
ГОСГРАЖДАНСТРОЕМ
ПРИКАЗ № 155 ОТ 06.06. 1984 г.

Обозначение	Наименование	Стр.
1.141-1.62 0000 ТО	Техническое описание	3
1.141-1.62 1000	Панель перекрытия много-	
	пустотная шириной 1790 мм	28
1.141-1.62 1000 СБ	Панель перекрытия много-	
	пустотная шириной 1790 мм	
	Сборочный чертеж	30
1.141-1.62 2000	Панель перекрытия много-	
	пустотная шириной 1490 мм	32
1.141-1.62 2000 СБ	Панель перекрытия много-	
	пустотная шириной 1490 мм	
	Сборочный чертеж	34
1.141-1.62 3000	Панель перекрытия много-	
	пустотная шириной 1190 мм	36
1.141-1.62 3000 СБ	Панель перекрытия много-	
	пустотная шириной 1190 мм	
	Сборочный чертеж	38
1.141-1.62 4000	Панель перекрытия много-	
	пустотная шириной 990 мм	40
1.141-1.62 4000 СБ	Панель перекрытия много-	
	пустотная шириной 990 мм	
	Сборочный чертеж	42
1.141-1.62 0000 Д1	Узел (I...V)	44
1.141-1.62 0000 Д2	Вид А. Сечение 2-2	45

Обозначение	Наименование	Стр.
1.141-1.62 0100	Сетка (С1... С10)	46
1.141-1.62 0200	Сетка (С11... С20)	47
1.141-1.62 0300	Сетка (С21... С30)	48
1.141-1.62 0400	Каркас (КР1...КР8)	49
1.141-1.62 0500	Сетка С31	50
1.141-1.62 0001	Петля (П1... П3)	50
1.141-1.62 0000 ВМС	Ведомость расхода стали	51

Нач.отд.24	Росинский	
Гл.инж.отд.	Первушин	
Гл.кон-отд.	Пальман	
ГИП	Долмацина	
Ст.инж.	Кондратьева	

1.141-1.62 0000

Содержание

Стадия	Лист	Листов
Р		1

ЦНИИЭПжилища

Формат А3

1. ОБЩАЯ ЧАСТЬ

1.1 Чертежи панелей предназначены для применения при проектировании жилых и общественных зданий, строящихся в районах с обычными инженерно-геологическими условиями и производства этих изделий предприятиями строительной промышленности.

1.2 Рабочие чертежи разработаны на расчетные нагрузки /без учета собственной массы панели/ 450, 600, 800 кгс/м^2. Состав нагрузок, принятых при расчете панелей перекрытий, приводится в таблице 1 на листе 4.

1.3 Глубина опирания панелей должна быть не менее 90мм, места опирания при складировании и транспортировке принимаются на расстоянии 300 мм от торцов.

1.4 Для обеспечения распределения нагрузки на смежные панели и улучшения звукоизоляции перекрытий в проектах должны быть даны указания о необходимости тщательного заполнения швов бетоном марки не ниже М150 или раствором марки не ниже М100.

1.5 Применение панелей без заделки открытого торца /с отверстием диаметром 159 мм/ допускается в тех случаях, когда величина напряжений на уровне поверхности панелей не превышает 17 кгс/см^2.

При величинах напряжений более 17 кгс/см^2 открытые торцы усиливаются в заводских условиях заделкой бетонными вкладышами. Рабочая арматура в этих панелях тождественна арматуре, принятой для панелей, изготовляемых без вкладышей. Бетонные вкладыши должны быть изготовлены из бетона той же марки что и панели.

Заделка вкладышей в торцы выполняется после извлечения пуансонов, до пропаривания панелей, при этом должно быть обеспечено плотное примыкание вкладышей. Торцы панелей с выходным отверстием малого диаметра, образуемым при формовании, укладываются на стену, несущую бо́льшую нагрузку.

Допускаемые напряжения от нагрузок на опорные торцы /исходя из прочности бетона марки М300/ могут быть приняты:

при глубине опирания 10 см не более 45 кгс/см^2;

при глубине опирания 25 см не более 30 кгс/см^2.

При промежуточных значениях глубины опирания панелей величины напряжений принимаются по интерполяции.

1.6 Номенклатура панелей дана на листах 6-11.

1.7 Маркировка панелей принята по ГОСТ 23009-78.

Маркировка состоит из буквенно цифровых групп.

Так, например, марки панелей ПК 60.12-8К7Т; ПК 60.12-8К7ТI расшифровываются следующим образом:

ПК- панель перекрытия круглопустотная;

60.12- длиной 598 см, шириной 119 см /размеры с округлением в дм/;

8 - под расчетную нагрузку 800 кгс/м^2 /без учета собственной массы.

К-7 - с напрягаемой рабочей арматурой из канатов класса К-7;

Т- изготавливается из тяжелого бетона

I- индекс для панелей с усиленными торцами

Инв. № подл. | Подпись и дата | Взам. инв. №

			1.141-1.62 0000 ТО
Нач. отд.	Росинский		
Гл. инж. отд.	Первушин		Технические описание
Гл. конс. отд.	Пальман		
Гл. инж. пр.	Долмацина		
Ст. инженер	Самарина		

Стадия	Лист	Листов
	1	25

ЦНИИЭПжилища

1.8 Предел огнестойкости панелей 1 час, что соответствует требованиям СН и П II-2-80 для зданий 1 степени огнестойкости.

2. Технические требования

2.1 Панели должны изготавливаться в соответствии с техническими требованиями ГОСТ 9561-76; ГОСТ 13015.0-83
Панели перекрытий армируются арматурными канатами спиральными семипроволочными класса К-7 диаметром 6 мм /ГОСТ 13840-68*/, $R_a^н$ = 14800 кгс/см² и R_a = 12300 кгс/см².
Защитный слой бетона до низа рабочей арматуры принят 24 мм.
Отклонение защитного слоя бетона не должно превышать величин, указанных в ГОСТ 13015.0-83
Верхние и корытообразные сетки изготавливаются из арматуры класса B_p-I / ГОСТ 6727-80/.
Монтажные петли изготавливаются из стали класса А-I в соответствии с требованиями ГОСТ 13015.0-83; СНиП II-21-75, пункт 2.25; ГОСТ 380-71*.

2.2 Проектная марка тяжелого бетона по прочности на сжатие м 300, передаточная прочность бетона R_o = 240 кгс/см².
Бетон для панелей должен изготовляться на фракционированном, незагрязненном щебне из скальных пород типа гранита, известняка и др. Содержание крупного заполнителя должно быть не менее 820 л на 1м³ бетона.
Поставка панелей потребителю производится по достижении бетоном отпускной прочности, которая не может быть ниже передаточной прочности R_o = 240 кгс/см².
Величина отпускной прочности бетона панелей устанавливается предприятием-изготовителем по согласованию с потребителем и и проектной организацией.
Назначение этой величины должно производиться с учетом условий транспортирования, монтажа и срока загружения панелей, а также с учетом технологии их изготовления и возможности дальнейшего нарастания прочности бетона в панелях в зависимости от климатических условий района строительства и времени года. При отпускной прочности бетона панелей ниже его проектной марки, предприятие-изготовитель обязано гарантировать достижение бетоном проектной прочности через 28 суток со дня изготовления.
При производстве работ в зимнее время, когда по условиям возведения зданий не может быть обеспечено своевременное приращение прочности бетона, предприятие-изготовитель обязано поставлять панели с прочностью не ниже 100%.

2.3 Марка бетона по морозостойкости должна назначаться в зависимости от условий эксплуатации панелей в зданиях и сооружениях и должна быть не менее указанной в таблице 2 ГОСТ 9561-76.

3. Правила приемки

3.1 Отклонения от размеров панелей не должны превышать по длине ± 6 мм, по толщине и ширине ± 5мм, по длине вкладышей ± 10мм.

3.2 Панели должны иметь прямолинейные грани; в отдельных панелях допускается искривление нижней или боковой поверхности не более 3мм на длине 2м и не более 8мм по всей длине панели.

3.3 На поверхности панели не допускаются:

а) раковины, местные наплывы и впадины, размеры которых превышают указанные в табл. 3 / ГОСТ 9561-76/;

б) околы бетона глубиной более 5мм, длиной более 50мм на длине 1м продольных нижних ребер, глубиной более 10мм и длиной более 100мм на верхних гранях и кромках торцов;

в) трещины в бетоне панелей за исключением местных поверхностных усадочных, шириной не более 0,1 мм,

г). жировые и ржавые пятна на лицевых поверхностях.

3.4 Нижняя потолочная поверхность должна быть гладкая, подготовленная под окраску.

4. Указания по изготовлению

4.1 Метод натяжения рабочей арматуры принят электротермомеханический.

При натяжении температура электронагрева стержней должна строго контролироваться и не превышать 350°С, а также должны производиться контрольные испытания образцов стержней после электронагрева. Механические свойства арматуры после электронагрева должны быть не ниже браковочных значений до нагрева. ГОСТ 8829-77

Величина контролируемых предварительных натяжений в арматуре определяется исходя из принятой на заводах поточно-агрегатной или конвейерной технологии с натяжением арматуры на упоры.

4.2 Величины предварительного напряжения и потери предварительного напряжения указаны в таблице 2 на листе 5

4.3 Изготовление панелей методом непрерывного армирования на арматурно-намоточных машинах производить в соответствии с требованиями (см. схему навивки на листе 4):

1). на первом и последнем упоре поддона нечетное (не менее трех) количество стержней;

2. на средних упорах - четное количество стержней.

При изготовлении одной панели на поддоне, в изделиях имеющих нечетное количество стержней, на последнем упоре устанавливать дополнительный стержень.

При изготовлении нескольких изделий на одном поддоне:

а) крайними следует располагать панели с нечетным количеством стержней;

б) в крайних панелях с четным количеством стержней следует добавлять один стержень;

в) в средних панелях с нечетным количеством стержней следует добавлять один стержень;

г) в средних панелях с нечетным количеством стержней на обоих крайних упорах следует перераспределить арматуру в сечении.

При увеличении и перераспределении арматуры ее необходимо располагать в сечении максимально равномерно. Схемы армирования крайних панелей зеркальны.

Длина натягиваемых стержней показана условно равной длине панели.

Концы напрягаемой арматуры должны быть защищены слоем раствора толщиной не менее 5мм.

Изготовление сеток должно производиться контактной точечной электросваркой в соответствии с ГОСТ 10922-75 и ГОСТ 14098-68.

5. Методы контроля и испытаний

5.1 Испытания и оценку прочности, жесткости и трещиностойкости производить в соответствии с ГОСТ 8829-77. Данные для испытаний даны на листах 13-25

6. Хранение и транспортировка

6.1 Панели следует хранить в рабочем положении, между панелями должны быть уложены деревянные прокладки прямоугольного сечения толщиной не менее 20мм

6.2 Прокладки под нижний ряд панелей следует укладывать по плотному тщательно выравненному основанию. Прокладки всех вышележащих панелей должны быть расположены по вертикали одна над другой.

6.3 При хранении панели должны быть рассортированы по маркам.

6.4 При перевозке панели следует укладывать в рабочем положении продольной осью по направлению движения, с деревянными прокладками согласно пункта 1; 6.1; 6.2; 6.3

6.5 Все операции, связанные с погрузкой, разгрузкой и складированием панелей, должны производиться с соблюдением мер, исключающих возможность их повреждения.

6.6 Расчетные прогибы и данные для испытаний панелей с усиленными и не усиленными торцами одинаковые

Инв.№ подл. | Подпись и дата | Взам.инв.№

Таблица 1

Нагрузки для расчета

Вид нагрузки		Величина нагрузки на панели, кгс/м²		
		ПК... 8 К7Т	ПК ... 6 К7Т	ПК ... 4 К7Т
Расчет по предельным состояниям I гр.	Расчетная	1130 / 800	930 / 600	780 / 450
Расчет по предельным состояниям II группы	Полная нормативная	970 / 670	800 / 500	660 / 360
	Нормативная длительно действующая	870 / 570	700 / 400	560 / 260
	Кратковременная	100	100	100

1. Нагрузки приняты в соответствии с указаниями СНиП II-6-74. В числителе указаны нагрузки, включающие собственную массу панели, в знаменателе – нагрузки без собственной массы панели.
2. Панели под расчетную нагрузку 450 кгс/м² разработаны с учетом коэффициента надежности по назначению $\gamma_n = 0{,}95$ /постановление Госстроя СССР №41 от 19.03.81/

Схема навивки напрягаемой арматуры диаметром 6мм классак-7 методом непрерывного армирования

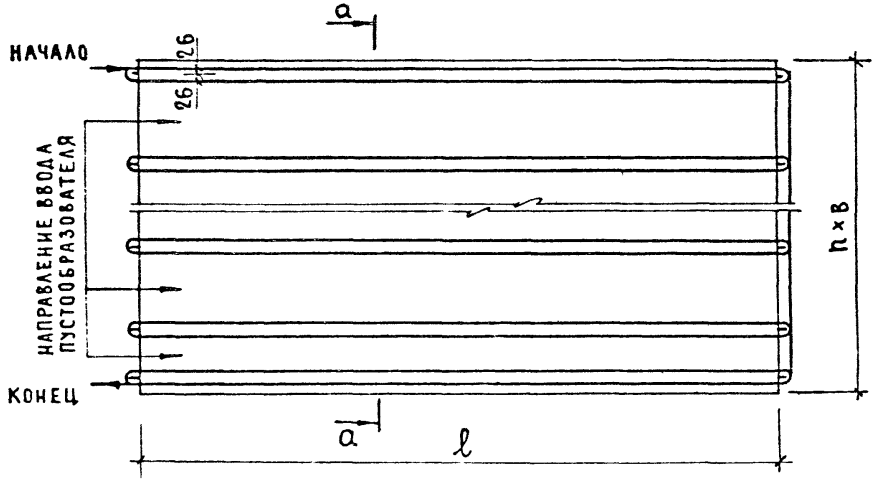

n – количество изделий на поддоне

а-а

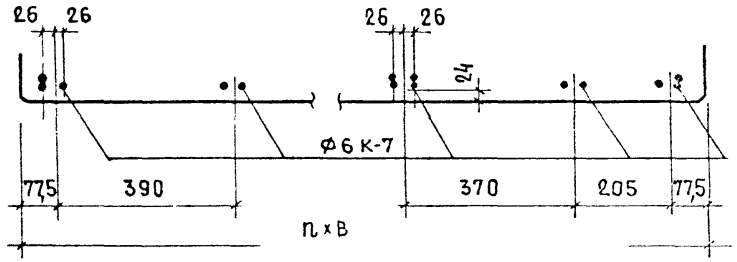

Таблица 2

Величины и потери предварительного напряжения

Марка панели	σ_0, кгс/см²	1е потери		Величина остаточн. предвар. напряж. перед бетонированием	2е потери	
		Релаксация	Быстронатекающая ползучесть бетона		Усадка бетона	Ползучесть бетона
ПК 63.18 - 8К7Т	11000	550	62,95	10150	350	236,97
ПК 60.18 - 8К7Т			53,73	10150		213,26
ПК 57.18 - 8К7Т			40,39	10150		151,83
ПК 54.18 - 8К7Т			34,90	10150		131,33
ПК 51.18 - 8К7Т	10000	500	28,38	9200		105,85
ПК 63.18 - 6К7Т	11000	550	39,24	10150		161,99
ПК 60.18 - 6К7Т			34,05	10150		127,16
ПК 57.18 - 6К7Т	10000	500	23,74	9200		87,34
ПК 54.18 - 6К7Т			26,13	9200		96,90
ПК 51.18 - 6К7Т	9000	450	20,31	8250		74,30
ПК 63.18 - 4К7Т	10000	500	25,84	9200		94,59
ПК 60.18 - 4К7Т			21,23	9200		77,38
ПК 57.18 - 4К7Т	9000	450	15,67	8250		55,83
ПК 54.18 - 4К7Т			18,06	8250		65,35
ПК 51.18 - 4К7Т			17,19	8250		62,45
ПК 63.15 - 8К7Т	11000	550	57,57	10150		216,54
ПК 60.15 - 8К7Т			50,56	10150		290,49
ПК 57.15 - 8К7Т			39,77	10150		149,53
ПК 54.15 - 8К7Т			33,56	10150		126,10
ПК 51.15 - 8К7Т	10000	500	26,81	9200		99,90
ПК 63.15 - 6К7Т	11000	550	35,22	10.150		131,33
ПК 60.15 - 6К7Т			28,24	10150		105,05
ПК 57.15 - 6К7Т	10000	500	22,27	9200		81,80
ПК 54.15 - 6К7Т			24,60	9200		91,10
ПК 51.15 - 6К7Т	9000	450	18,49	8250		67,43
ПК 63.15 - 4К7Т	10000	500	21,11	9200		76,50
ПК 60.15 - 4К7Т			19,36	9200		70,30
ПК 57.15 - 4К7Т	9000	450	13,96	8250		49,38
ПК 54.15 - 4К7Т			16,28	8250		58,62
ПК 51.15 - 4К7Т			18,49	8250		67,43
ПК 63.12 - 8К7Т	11000	550	61,98	10150		233,3
ПК 60.12 - 8К7Т			52,52	10150		197,60
ПК 57.12 - 8К7Т			43,14	10150		162,27
ПК 54.12 - 8К7Т			39,44	10150		148,54
ПК 51.12 - 8К7Т	10000	500	36,10	9200		135,30
ПК 63.12 - 6К7Т	11000	550	37,95	10150		198,70
ПК 60.12 - 6К7Т			34,55	10150		129,07
ПК 57.12 - 6К7Т	10000	500	25,93	9200		95,72
ПК 54.12 - 6К7Т			28,33	9200		105,26
ПК 51.12 - 6К7Т	9000	450	20,83	8250		76,29
ПК 63.12 - 4К7Т	10000	500	26,27	9200	350	142,95
ПК 60.12 - 4К7Т			23,43	9200		85,77
ПК 57.12 - 4К7Т	900	450	16,17	8250		57,75
ПК 54.12 - 4К7Т			18,56	8250		67,26
ПК 51.12 - 4К7Т			20,83	8250		76,29
ПК 63.10 - 8К7Т	11000	550	67,31	10150		253,54
ПК 60.10 - 8К7Т			55,41	10150		208,72
ПК 57.10 - 8К7Т			43,07	10150		161,99
ПК 54.10 - 8К7Т			38,32	10150		144,29
ПК 51.10 - 8К7Т	10000	500	35,10	9200		131,45
ПК 63.10 - 6К7Т	11000	550	37,90	10150		141,4
ПК 60.10 - 6К7Т			33,44	10150		124,88
ПК 57.10 - 6К7Т	10000	500	23,69	9200		87,20
ПК 54.10 - 6К7Т			26,07	9200		96,72
ПК 51.10 - 6К7Т	9000	450	23,54	8250		86,56
ПК 63.10 - 4К7Т	1000	500	25,26	9200		116,95
ПК 60.10 - 4К7Т			20,49	9200		74,23
ПК 57.10 - 4К7Т	9000	450	18,88	8250		68,04
ПК 54.10 - 4К7Т			21,27	8250		77,56
ПК 51.10 - 4К7Т			23,54	8250		86,56

Взам. инв. №

Подпись и дата

Инв. № подл.

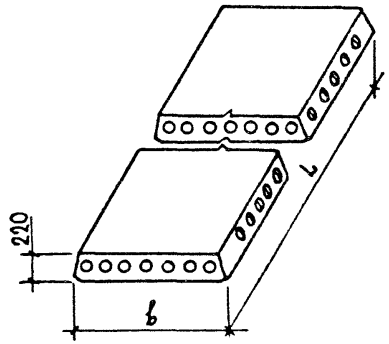

Номенклатура панелей

Таблица 3

Обозначение	Марка панели	Размеры, мм		Объем бетона, м³	Масса, кг	Приведен толщина бетона, см	Расход стали на изделие, кг		Расход стали на 1 м², кг	
		L	в				натуральн	приведен. к классу А-I	натуральн.	приведен. к классу А-I
1.141-1.62 1000	ПК 63.18-8К7Т	6280	1790	1,34	3350	11,87	48,85	102,03	4,35	9,08
-01	ПК 60.18-8К7Т	5980	1790	1,27	3175	11,87	42,03	87,33	3,93	8,16
-02	ПК 57.18-8К7Т	5680	1790	1,21	3025	11,87	36,25	72,17	3,56	7,10
-03	ПК 54.18-8К7Т	5380	1790	1,15	2875	11,87	31,42	61,54	3,26	6,39
-04	ПК 51.18-8К7Т	5080	1790	1,08	2700	11,87	29,14	56,06	3,21	6,17
-05	ПК 63.18-6К7Т	6280	1790	1,34	3350	11,87	40,20	80,64	3,58	7,17
-06	ПК 60.18-6К7Т	5980	1790	1,27	3175	11,87	34,74	69,74	3,25	6,52
-07	ПК 57.18-6К7Т	5680	1790	1,21	3025	11,87	31,43	61,23	3,09	6,02
-08	ПК 54.18-6К7Т	5380	1790	1,15	2875	11,87	30,07	58,33	3,12	6,06
-09	ПК 51.18-6К7Т	5080	1790	1,08	2700	11,87	27,39	52,33	3,01	5,76
-10	ПК 63.18-4К7Т	6280	1790	1,34	3350	11,87	38,03	74,56	3,38	6,63
-11	ПК 60.18-4К7Т	5980	1790	1,27	3175	11,87	32,16	63,18	3,01	5,90
-12	ПК 57.18-4К7Т	5680	1790	1,21	3025	11,87	29,52	57,10	2,90	5,61
-13	ПК 54.18-4К7Т	5380	1790	1,15	2875	11,87	28,64	54,99	2,97	5,71

Подпись и дата | Взам. инв. №

ПРОДОЛЖЕНИЕ ТАБЛ. 3

Обозначение	Марка панели	Размеры, мм		Объем бетона, м³	Масса, кг	Приведен. толщина бетона, см	Расход стали на изделие, кг		Расход стали на 1 м², кг	
		L	b				натуральн.	Приведен. к классу А-I	натуральн.	Приведен. к классу А-I
1.141-1.62 1000 - 14	ПК 51.18 - 4 К7Т	5080	1790	1,08	2700	11,87	25,70	48,67	2,83	5,35
1.141-1.62 2000	ПК 63.15 - 8 К7Т	6280	1490	1,18	2950	12,62	38,86	82,59	4,15	8,82
- 01	ПК 60.15 - 8 К7Т	5980	1490	1,12	2800	12,62	35,61	73,77	4,00	8,28
- 02	ПК 57.15 - 8 К7Т	5680	1490	1,07	2675	12,62	31,14	62,09	3,68	7,34
- 03	ПК 54.15 - 8 К7Т	5380	1490	1,01	2525	12,62	26,74	52,20	3,33	6,51
- 04	ПК 51.15 - 8 К7Т	5080	1490	0,96	2400	12,62	24,70	47,21	3,26	6,64
- 05	ПК 63.15 - 6 К7Т	6280	1490	1,18	2950	12,62	31,69	64,85	3,39	6,93
- 06	ПК 60.15 - 6 К7Т	5980	1490	1,12	2800	12,62	28,69	56,73	3,22	6,37
- 07	ПК 57.15 - 6 К7Т	5680	1490	1,07	2675	12,62	27,08	53,52	3,20	6,33
- 08	ПК 54.15 - 6 К7Т	5380	1490	1,01	2525	12,62	24,97	48,35	3,11	6,03
- 09	ПК 51.15 - 6 К7Т	5080	1490	0,96	2400	12,62	22,33	42,56	2,95	5,62
- 10	ПК 63.15 - 4 К7Т	6280	1490	1,18	2950	12,62	29,02	58,03	3,10	6,20
- 11	ПК 60.15 - 4 К7Т	5980	1490	1,12	2800	12,62	27,17	53,12	3,05	5,96
- 12	ПК 57.15 - 4 К7Т	5680	1490	1,07	2675	12,62	23,86	46,17	2,82	5,46
- 13	ПК 54.15 - 4 К7Т	5380	1490	1,01	2525	12,62	23,13	44,42	2,88	5,54
- 14	ПК 51.15 - 4 К7Т	5080	1490	0,96	2400	12,62	22,32	42,53	2,95	5,62
1.141-1.62 3000	ПК 63.12 - 8 К7Т	6280	1190	0,88	2200	11,87	32,05	66,82	4,29	8,95
- 01	ПК 60.12 - 8 К7Т	5980	1190	0,84	2100	11,87	29,02	58,58	4,08	8,23
- 02	ПК 57.12 - 8 К7Т	5680	1190	0,80	2000	11,87	24,09	48,48	3,56	7,17
- 03	ПК 54.12 - 8 К7Т	5380	1190	0,76	1900	11,87	21,50	42,66	3,36	6,67
- 04	ПК 51.12 - 8 К7Т	5080	1190	0,72	1800	11,87	20,53	40,56	3,40	6,72
- 05	ПК 63.12 - 6 К7Т	6280	1190	0,88	2200	11,87	26,28	52,56	3,52	7,04
- 06	ПК 60.12 - 6 К7Т	5980	1190	0,84	2100	11,87	24,50	47,81	3,44	6,71

Взам. инв. № | Подпись и дата | Инв. № подл.

Продолжение табл. 3

Обозначение	Марка панели	Размеры, мм		Объем бетона, м³	Масса, кг	Приведен. толщина бетона, см	Расход стали на изделие, кг		Расход стали на 1 м², кг	
		L	b				натуральн.	Приведен. к классу А-I	натуральн.	Приведен. к классу А-I
1.141-1.62 3000 07	ПК 57.12-6 К7Т	5680	1190	0,80	2000	11,87	21,23	41,67	3,14	6,16
- 08	ПК 54.12-6 К7Т	5380	1190	0,76	1900	11,87	20,30	39,67	3,17	6,20
- 09	ПК 51.12-6 К7Т	5080	1190	0,72	1800	11,87	18,15	34,71	3,00	5,75
- 10	ПК 63.12-4 К7Т	6280	1190	0,88	2200	11,87	25,19	49,51	3,37	6,63
- 11	ПК 60.12-4 К7Т	5980	1190	0,84	2100	11,87	23,08	44,34	3,24	6,23
- 12	ПК 57.12-4 К7Т	5680	1190	0,80	2000	11,87	19,58	37,98	2,90	5,61
- 13	ПК 54.12-4 К7Т	5380	1190	0,76	1900	11,87	18,99	36,51	2,97	5,70
- 14	ПК 51.12-4 К7Т	5080	1190	0,72	1800	11,87	16,72	31,45	2,77	5,21
1.141-1.62 4000	ПК 63.10-8 К7Т	6280	990	0,73	1825	11,53	27,13	57,35	4,36	9,22
- 01	ПК 60.10-8 К7Т	5980	990	0,695	1740	11,53	24,24	49,45	4,09	8,35
- 02	ПК 57.10-8 К7Т	5680	990	0,661	1650	11,53	21,21	41,64	3,77	7,41
- 03	ПК 54.10-8 К7Т	5380	990	0,627	1570	11,53	18,77	36,19	3,52	6,79
- 04	ПК 51.10-8 К7Т	5080	990	0,593	1485	11,53	17,55	33,83	3,49	6,73
- 05	ПК 63.10-6 К7Т	6280	990	0,73	1825	11,53	22,83	46,69	3,67	7,51
- 06	ПК 60.10-6 К7Т	5980	990	0,695	1740	11,53	19,71	38,67	3,33	6,53
- 07	ПК 57.10-6 К7Т	5680	990	0,661	1650	11,53	17,97	34,25	3,20	6,09
- 08	ПК 54.10-6 К7Т	5380	990	0,627	1570	11,53	17,17	32,59	3,22	6,11
- 09	ПК 51.10-6 К7Т	5080	990	0,593	1485	11,53	16,43	31,02	3,27	6,17
- 10	ПК 63.10-4 К7Т	6280	990	0,73	1825	11,53	20,28	40,06	3,26	6,44
- 11	ПК 60.10-4 К7Т	5980	990	0,695	1740	11,53	18,68	35,78	3,16	6,04
- 12	ПК 57.10-4 К7Т	5680	990	0,661	1650	11,53	17,69	33,84	3,15	6,02
- 13	ПК 54.10-4 К7Т	5380	990	0,627	1570	11,53	16,92	32,24	3,17	6,05
- 14	ПК 51.10-4 К7Т	5080	990	0,593	1485	11,53	15,62	29,83	3,15	5,93

Взам. инв. №

Подпись и дата

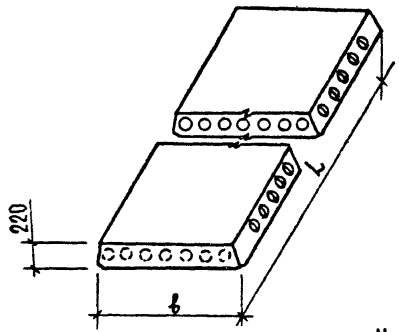

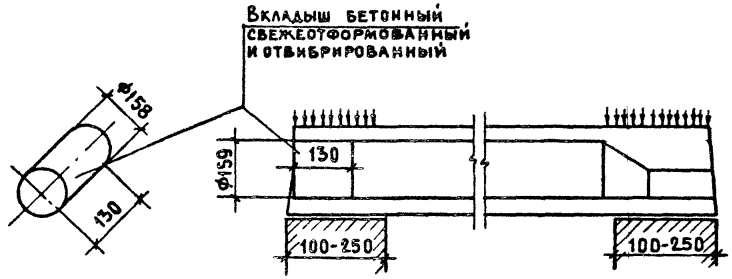

Таблица 4

Номенклатура панелей с усиленными торцами

Марка панели	Размеры, мм		Объем бетона, м³	Масса, кг	Приведен. толщина бетона, см	Расход стали на изделие, кг		Расход стали на 1м², кг	
	L	b				натуральн.	приведен. к классу А-I	натуральн.	Приведен. к классу А-I
ПК 63.18 - 8 К7ТI	6280	1790	1,36	3400	11,87	48,85	102,03	4,35	9,08
ПК 60.18 - 8 К7ТI	5980	1790	1,30	3250	11,87	42,03	87,33	3,93	8,16
ПК 57.18 - 8 К7ТI	5680	1790	1,23	3075	11,87	36,25	72,17	3,56	7,10
ПК 54.18 - 8 К7ТI	5380	1790	1,17	2925	11,87	31,42	61,54	3,26	6,39
ПК 51.18 - 8 К7ТI	5080	1790	1,11	2775	11,87	29,14	56,06	3,21	6,17
ПК 63.18 - 6 К7ТI	6280	1790	1,36	3400	11,87	40,20	80,64	3,58	7,17
ПК 60.18 - 6 К7ТI	5980	1790	1,30	3250	11,87	34,74	69,74	3,25	6,52
ПК 57.18 - 6 К7ТI	5680	1790	1,23	3075	11,87	31,43	61,23	3,09	6,02
ПК 54.18 - 6 К7ТI	5380	1790	1,17	2925	11,87	30,07	58,33	3,12	6,06
ПК 51.18 - 6 К7ТI	5080	1790	1,11	2775	11,87	27,39	52,33	3,01	5,76
ПК 63.18 - 4 К7ТI	6280	1790	1,36	3400	11,87	38,03	74,56	3,38	6,63
ПК 60.18 - 4 К7ТI	5980	1790	1,30	3250	11,87	32,16	63,18	3,01	5,90
ПК 57.18 - 4 К7ТI	5680	1790	1,23	3075	11,87	29,52	57,10	2,90	5,61
ПК 54.18 - 4 К7ТI	5380	1790	1,17	2925	11,87	28,64	54,99	2,97	5,71

Взам. инв. № | Подпись и дата | Инв. № подл.

Продолжение табл.4

Марка панели	Размеры, мм		Объем бетона, м³	Масса, кг	Приведен. толщина бетона, см	Расход стали на изделие, кг		Расход стали на 1 м², кг	
	L	b				натуральн.	приведен. к классу А-I	натуральн.	Приведен. к классу А-I
ПК 51.18-4 К7ТI	5080	1790	1,11	2775	11,87	25,70	48,67	2,83	5,35
ПК 63.15-8 К7ТI	6280	1490	1,19	2975	12,62	38,86	82,59	4,15	8,82
ПК 60.15-8 К7ТI	5980	1490	1,14	2850	12,62	35,61	73,77	4,00	8,28
ПК 57.15-8 К7ТI	5680	1490	1,08	2700	12,62	31,14	62,09	3,68	7,34
ПК 54.15-8 К7ТI	5380	1490	1,03	2575	12,62	26,74	52,20	3,33	6,51
ПК 51.15-8 К7ТI	5080	1490	0,97	2425	12,62	24,70	47,21	3,26	6,24
ПК 63.15-6 К7ТI	6280	1490	1,19	2975	12,62	31,69	64,85	3,39	6,93
ПК 60.15-6 К7ТI	5980	1490	1,14	2850	12,62	28,69	56,73	3,22	6,37
ПК 57.15-6 К7ТI	5680	1490	1,08	2700	12,62	27,08	53,52	3,20	6,33
ПК 54.15-6 К7ТI	5380	1490	1,03	2575	12,62	24,97	48,35	3,11	6,03
ПК 51.15-6 К7ТI	5080	1490	0,97	2425	12,62	22,33	42,56	2,95	5,62
ПК 63.15-4 К7ТI	6280	1490	1,19	2975	12,62	29,02	58,03	3,10	6,20
ПК 60.15-4 К7ТI	5980	1490	1,14	2850	12,62	27,17	53,12	3,05	5,96
ПК 57.15-4 К7ТI	5680	1490	1,08	2700	12,62	23,86	46,17	2,82	5,46
ПК 54.15-4 К7ТI	5380	1490	1,03	2575	12,62	23,13	44,42	2,88	5,54
ПК 51.15-4 К7ТI	5080	1490	0,97	2425	12,62	22,32	42,53	2,95	5,62
ПК 63.12-8 К7ТI	6280	1190	0,90	2250	11,87	32,05	66,82	4,29	8,95
ПК 60.12-8 К7ТI	5980	1190	0,86	2150	11,87	29,02	58,58	4,08	8,23
ПК 57.12-8 К7ТI	5680	1190	0,82	2050	11,87	24,09	48,48	3,56	7,17
ПК 54.12-8 К7ТI	5380	1190	0,78	1950	11,87	21,50	42,66	3,36	6,67
ПК 51.12-8 К7ТI	5080	1190	0,73	1825	11,87	20,53	40,56	3,40	6,72
ПК 63.12-6 К7ТI	6280	1190	0,90	2250	11,87	26,28	52,56	3,52	7,04
ПК 60.12-6 К7ТI	5980	1190	0,86	2150	11,87	24,50	47,81	3,44	6,71

Инв. № подл. | Подпись и дата | Взам. инв. №

Продолжение табл.4

Марка панели	Размеры, мм		Объем бетона, м³	Масса, кг	Приведен. толщина бетона, см	Расход стали на изделие, кг		Расход стали на 1 м², кг	
	L	b				натуральн.	приведен. к классу А-I	натуральн.	приведен. к классу А-I
ПК 57.12-6 К7ТI	5680	1190	0,82	2050	11,87	21,23	41,67	3,14	6,16
ПК 54.12-6 К7ТI	5380	1190	0,78	1950	11,87	20,30	39,67	3,17	6,20
ПК 51.12-6 К7ТI	5080	1190	0,73	1825	11,87	18,15	34,71	3,00	5,75
ПК 63.12-4 К7ТI	6280	1190	0,90	2200	11,87	25,19	49,51	3,37	6,63
ПК 60.12-4 К7ТI	5980	1190	0,86	2100	11,87	23,08	44,34	3,24	6,23
ПК 57.12-4 К7ТI	5680	1190	0,82	2000	11,87	19,58	37,93	2,90	5,61
ПК 54.12-4 К7ТI	5380	1190	0,78	1900	11,87	18,99	36,51	2,97	5,70
ПК 51.12-4 К7ТI	5080	1190	0,73	1800	11,87	16,72	31,45	2,77	5,51
ПК 63.10-8 К7ТI	6280	990	0,74	1850	11,53	27,13	57,35	4,36	9,22
ПК 60.10-8 К7ТI	5980	990	0,71	1775	11,53	24,24	49,45	4,09	8,35
ПК 57.10-8 К7ТI	5680	990	0,67	1675	11,53	21,21	41,64	3,77	7,41
ПК 54.10-8 К7ТI	5380	990	0,64	1600	11,53	18,77	36,19	3,52	6,79
ПК 51.10-8 К7ТI	5080	990	0,61	1525	11,53	17,55	33,83	3,49	6,73
ПК 63.10-6 К7ТI	6280	990	0,74	1850	11,53	22,83	46,69	3,67	7,51
ПК 60.10-6 К7ТI	5980	990	0,71	1775	11,53	19,71	38,67	3,33	6,53
ПК 57.10-6 К7ТI	5680	990	0,67	1675	11,53	17,97	34,25	3,20	6,09
ПК 54.10-6 К7ТI	5380	990	0,64	1600	11,53	17,17	32,59	3,22	6,11
ПК 51.10-6 К7ТI	5080	990	0,61	1525	11,53	16,43	31,02	3,27	6,17
ПК 63.10-4 К7ТI	6280	990	0,74	1850	11,53	20,28	40,06	3,26	6,44
ПК 60.10-4 К7ТI	5980	990	0,71	1775	11,53	18,68	35,78	3,16	6,04
ПК 57.10-4 К7ТI	5680	990	0,67	1675	11,53	17,69	33,84	3,15	6,02
ПК 54.10-4 К7ТI	5380	990	0,64	1600	11,53	16,92	32,24	3,17	6,05
ПК 51.10-4 К7ТI	5080	990	0,61	1525	11,53	15,62	29,83	3,15	5,93

Инв.№подл. | Подпись и дата | Взам.инв.№

Таблица 5

Величина расчетного прогиба

Марка панели	Расчетный пролет l_o, мм	Расчетный прогиб от постоянной и длительной нагрузок, см	Марка панели	Расчетный пролет l_o, мм	Расчетный прогиб от постоянной и длительной нагрузок, см	Марка панели	Расчетный пролет l_o, мм	Расчетный прогиб от постоянной и длительной нагрузок, см
ПК 63.18-8 К7Т	6200	1/499	ПК 63.15-6 К7Т	6200	1/513	ПК 63.12-4 К7Т	6200	1/611
ПК 60.18-8 К7Т	5900	1/573	ПК 60.15-6 К7Т	5900	1/568	ПК 60.12-4 К7Т	5900	1/664
ПК 57.18-8 К7Т	5600	1/573	ПК 57.15-6 К7Т	5600	1/619	ПК 57.12-4 К7Т	5600	1/712
ПК 54.18-8 К7Т	5300	1/670	ПК 54.15-6 К7Т	5300	1/803	ПК 54.12-4 К7Т	5300	1/906
ПК 51.18-8 К7Т	5000	1/769	ПК 51.15-6 К7Т	5000	1/980	ПК 51.12-4 К7Т	5000	1/1190
ПК 63.18-8 К7Т	6200	1/517	ПК 63.15-4 К7Т	6200	1/560	ПК 63.10-8 К7Т	6200	1/512
ПК 60.18-8 К7Т	5900	1/586	ПК 60.15-4 К7Т	5900	1/655	ПК 60.10-8 К7Т	5900	1/557
ПК 57.18-6 К7Т	5600	1/617	ПК 57.15-4 К7Т	5600	1/717	ПК 57.10-8 К7Т	5600	1/591
ПК 54.18-6 К7Т	5300	1/791	ПК 54.15-4 К7Т	5300	1/913	ПК 54.10-8 К7Т	5300	1/697
ПК 51.18-6 К7Т	5000	1/893	ПК 51.15-4 К7Т	5000	1/1351	ПК 51.10-8 К7Т	5000	1/839
ПК 63.18-4 К7Т	6200	1/622	ПК 63.12-8 К7Т	6200	1/488	ПК 63.10-6 К7Т	6200	1/500
ПК 60.18-4 К7Т	5900	1/645	ПК 60.12-8 К7Т	5900	1/541	ПК 60.10-6 К7Т	5900	1/573
ПК 57.18-4 К7Т	5600	1/709	ПК 57.12-8 К7Т	5600	1/595	ПК 57.10-6 К7Т	5600	1/611
ПК 54.18-4 К7Т	5300	1/898	ПК 54.12-8 К7Т	5300	1/716	ПК 54.10-6 К7Т	5300	1/779
ПК 51.18-4 К7Т	5000	1/1136	ПК 51.12-8 К7Т	5000	1/862	ПК 51.10-6 К7Т	5000	1/926
ПК 63.15-8 К7Т	6200	1/495	ПК 63.12-6 К7Т	6200	1/539	ПК 63.10-4 К7Т	6200	1/579
ПК 60.15-8 К7Т	5900	1/641	ПК 60.12-6 К7Т	5900	1/586	ПК 60.10-4 К7Т	5900	1/641
ПК 57.15-8 К7Т	5600	1/608	ПК 57.12-6 К7Т	5600	1/636	ПК 57.10-4 К7Т	5600	1/738
ПК 54.15-8 К7Т	5300	1/697	ПК 54.12-6 К7Т	5300	1/815	ПК 54.10-4 К7Т	5300	1/967
ПК 51.15-8 К7Т	5000	1/862	ПК 51.12-6 К7Т	5000	1/893	ПК 51.10-4 К7Т	5000	1/1282

Взам. инв. №

Подпись и дата

Схема опирания и загружения при испытании

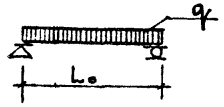

Таблица 6

Данные для испытаний

Марка панели	Расчетный пролет Lo, мм	Площадь загружения, м²
ПК 63.18 – 8К7Т	6200	6,2 × 1,76
ПК 60.18 – 8К7Т	5900	5,9 × 1,76
ПК 57.18 – 8К7Т	5600	5,6 × 1,76
ПК 54.18 – 8К7Т	5300	5,3 × 1,76
ПК 51.18 – 8К7Т	5000	5,0 × 1,76
ПК 63.18 – 6К7Т	6200	6,2 × 1,76
ПК 60.18 – 6К7Т	5900	5,9 × 1,76
ПК 57.18 – 6К7Т	5600	5,6 × 1,76
ПК 54.18 – 6К7Т	5300	5,3 × 1,76
ПК 51.18 – 6К7Т	5000	5,0 × 1,76
ПК 63.18 – 4К7Т	6200	6,2 × 1,76
ПК 60.18 – 4К7Т	5900	5,9 × 1,76
ПК 57.18 – 4К7Т	5600	5,6 × 1,76
ПК 54.18 – 4К7Т	5300	5,3 × 1,76
ПК 51.18 – 4К7Т	5000	5,0 × 1,76
ПК 63.15 – 8К7Т	6200	6,2 × 1,46
ПК 60.15 – 8К7Т	5900	5,9 × 1,46
ПК 57.15 – 8К7Т	5600	5,6 × 1,46
ПК 54.15 – 8К7Т	5300	5,3 × 1,46
ПК 51.15 – 8К7Т	5000	5,0 × 1,46

Марка панели	Расчетный пролет Lo, мм	Площадь загружения, м²
ПК 63.15 – 6К7Т	6200	6,2 × 1,46
ПК 60.15 – 6К7Т	5900	5,9 × 1,46
ПК 57.15 – 6К7Т	5600	5,6 × 1,46
ПК 54.15 – 6К7Т	5300	5,3 × 1,46
ПК 51.15 – 6К7Т	5000	5,0 × 1,46
ПК 63.15 – 4К7Т	6200	6,2 × 1,46
ПК 60.15 – 4К7Т	5900	5,9 × 1,46
ПК 57.15 – 4К7Т	5600	5,6 × 1,46
ПК 54.15 – 4К7Т	5300	5,3 × 1,46
ПК 51.15 – 4К7Т	5000	5,0 × 1,46
ПК 63.12 – 8К7Т	6200	6,2 × 1,46
ПК 60.12 – 8К7Т	5900	5,9 × 1,16
ПК 57.12 – 8К7Т	5600	5,6 × 1,16
ПК 54.12 – 8К7Т	5300	5,3 × 1,16
ПК 51.12 – 8К7Т	5000	5,0 × 1,16
ПК 63.12 – 6К7Т	6200	6,2 × 1,16
ПК 60.12 – 6К7Т	5900	5,9 × 1,16
ПК 57.12 – 6К7Т	5600	5,6 × 1,16
ПК 54.12 – 6К7Т	5300	5,3 × 1,16
ПК 51.12 – 6К7Т	5000	5,0 × 1,16

Марка панели	Расчетный пролет Lo, мм	Площадь загружения, м²
ПК 63.12 – 4К7Т	6200	6,2 × 1,16
ПК 60.12 – 4К7Т	5900	5,9 × 1,16
ПК 57.12 – 4К7Т	5600	5,6 × 1,16
ПК 54.12 – 4К7Т	5300	5,3 × 1,16
ПК 51.12 – 4К7Т	5000	5,0 × 1,16
ПК 63.10 – 8К7Т	6200	6,2 × 0,96
ПК 60.10 – 8К7Т	5900	5,9 × 0,96
ПК 57.10 – 8К7Т	5600	5,6 × 0,96
ПК 54.10 – 8К7Т	5300	5,3 × 0,96
ПК 51.10 – 8К7Т	5000	5,0 × 0,96
ПК 63.10 – 6К7Т	6200	6,2 × 0,96
ПК 60.10 – 6К7Т	5900	5,9 × 0,96
ПК 57.10 – 6К7Т	5600	5,6 × 0,96
ПК 54.10 – 6К7Т	5300	5,3 × 0,96
ПК 51.10 – 6К7Т	5000	5,0 × 0,96
ПК 63.10 – 4К7Т	6200	6,2 × 0,96
ПК 60.10 – 4К7Т	5900	5,9 × 0,96
ПК 57.10 – 4К7Т	5600	5,6 × 0,96
ПК 54.10 – 4К7Т	5300	5,3 × 0,96
ПК 51.10 – 4К7Т	5000	5,0 × 0,96

Инв. № подл. | Подпись и дата | Взам. инв. №

Таблица 7

Проверка прочности

Марка панели	Виды разрушений и величина коэффициента C по ГОСТ 8829-77	Величина разрушающей нагрузки – q_1, кгс/м²		
	1. Текучесть продольной растянутой арматуры до наступления раздробления сжатой зоны C = 1,4	при которой панели признаются годными		при которой требуется повторное испытание
	1. Разрыв продольной растянутой арматуры 2. Раздробление бетона сжатой зоны до наступления текучести продольной растянутой арматуры C = 1,6	с учетом собственного веса панели	за вычетом собственного веса панели	с учетом собственного веса панели
ПК 63.18 – 8 К7Т ПК 60.18 – 8 К7Т ПК 57.18 – 8 К7Т ПК 54.18 – 8 К7Т ПК 51.18 – 8 К7Т	1,4	⩾ 1618	⩾ 1319	< 1618, но ⩾ 1375
	1,6	⩾ 1850	⩾ 1551	< 1850, но ⩾ 1573
ПК 63.18 – 6 К7Т ПК 60.18 – 6 К7Т ПК 57.18 – 6 К7Т ПК 54.18 – 6 К7Т ПК 51.18 – 6 К7Т	1,4	⩾ 1331	⩾ 1032	< 1331, но ⩾ 1131
	1,6	⩾ 1522	⩾ 1223	< 1522, но ⩾ 1291
ПК 63.18 – 4 К7Т ПК 60.18 – 4 К7Т ПК 57.18 – 4 К7Т ПК 54.18 – 4 К7Т ПК 51.18 – 4 К7Т	1,4	⩾ 1117	⩾ 818	< 1117, но ⩾ 94
	1,6	⩾ 1277	⩾ 978	< 1277, но ⩾ 1085
ПК 63.15 – 8 К7Т ПК 60.15 – 8 К7Т ПК 57.15 – 8 К7Т ПК 54.15 – 8 К7Т ПК 51.15 – 8 К7Т	1,4	⩾ 1625	⩾ 1310	< 1625, но ⩾ 1380
	1,6	⩾ 1857	⩾ 1543	< 1857, но ⩾ 1579

ПРОДОЛЖЕНИЕ ТАБЛ.7

Марка панели	Виды разрушений и величина коэффициента C по ГОСТ 8829-77	Величина разрушающей нагрузки - q, кгс/м²		
	1. Текучесть продольной растянутой арматуры до наступления раздробления сжатой зоны $C = 1,4$	при которой панели признаются годными		при которой требуется повторное испытание
	1. Разрыв продольной растянутой арматуры 2. Раздробление бетона сжатой зоны до наступления текучести продольной растянутой арматуры $C = 1,6$	с учетом собственного веса панели	за вычетом собственного веса панели	с учетом собственного веса панели
ПК 63.15 – 6К7Т ПК 60.15 – 6К7Т ПК 57.15 – 6К7Т ПК 54.15 – 6К7Т ПК 51.15 – 6К7Т	1,4	⩾ 1338	1024	1338, НО 1138
	1,6	⩾ 1528	1214	1528, НО 1298
ПК 63.15 – 4К7Т ПК 60.15 – 4К7Т ПК 57.15 – 4К7Т ПК 54.15 – 4К7Т ПК 51.15 – 4К7Т	1,4	⩾ 1123	809	1123, НО 955
	1,6	1283	969	1283, НО 1090
ПК 63.12 – 8К7Т ПК 60.12 – 8К7Т ПК 57.12 – 8К7Т ПК 54.12 – 8К7Т ПК 51.12 – 8К7Т	1,4	1637	1339	1637, НО 1391
	1,6	1870	1572	1870, НО 1590
ПК 63.12 – 6К7Т ПК 60.12 – 6К7Т ПК 57.12 – 6К7Т ПК 54.12 – 6К7Т ПК 51.12 – 6К7Т	1,4	1347	1049	1347, НО 1144
	1,6	1540	1242	1540, НО 1308

Инв. № подл. | Подпись и дата | Взам. инв. №

ПРОДОЛЖЕНИЕ ТАБЛ. 7

Марка панели	Виды разрушений и величина коэффициента C по ГОСТ 8829-77	Величина разрушающей нагрузки - q, кгс/м²		
	1. Текучесть продольной растянутой арматуры до наступления раздробления сжатой зоны C = 1,4	При которой панели признаются годными		При которой требуется повторное испытание
	1. Разрыв продольной растянутой арматуры 2. Раздробление бетона сжатой зоны до наступления текучести продольной растянутой арматуры C = 1,6	с учетом собственного веса панели	за вычетом собственного веса панели	с учетом собственного веса панели
ПК 63.12 – 4 К7Т ПК 60.12 – 4 К7Т ПК 57.12 – 4 К7Т ПК 54.12 – 4 К7Т ПК 51.12 – 4 К7Т	1,4	⩾ 1130	⩾ 832	< 1130, но ⩾ 961
	1,6	⩾ 1290	⩾ 992	< 1290, но ⩾ 1098
ПК 63.10 – 8 К7Т ПК 60.10 – 8 К7Т ПК 57.10 – 8 К7Т ПК 54.10 – 8 К7Т ПК 51.10 – 8 К7Т	1,4	⩾ 1646	⩾ 1349	< 164, но ⩾ 1400
	1,6	⩾ 1880	⩾ 1583	< 1880, но ⩾ 1600
ПК 63.10 – 6 К7Т ПК 60.10 – 6 К7Т ПК 57.10 – 6 К7Т ПК 54.10 – 6 К7Т ПК 51.10 – 6 К7Т	1,4	⩾ 1352	⩾ 1055	< 1352, но ⩾ 1150
	1,6	⩾ 1548	⩾ 1251	< 1548, но ⩾ 1315
ПК 63.10 – 4 К7Т ПК 60.10 – 4 К7Т ПК 57.10 – 4 К7Т ПК 54.10 – 4 К7Т ПК 51.10 – 4 К7Т	1,4	⩾ 1140	⩾ 843	< 1140, но ⩾ 969
	1,6	⩾ 1301	⩾ 1004	< 1301, но ⩾ 1105

Таблица 8

ПРОВЕРКА ЖЕСТКОСТИ

Марка панели	Срок испытания панелей после их изготовления в сутках	Контрольная нагрузка за вычетом собст. веса панели, кгс/м²	$f_{дл}/f_{пред}$, %	Прогиб от контрольн нагрузки $f_к$, мм	Прогиб f, измеренный в мм: при котором панели признаются годными	Прогиб f, измеренный в мм: при котором требуется повторное испытание
ПК 63.18-8К7Т	3	681	40	9,0	≤ 10,8	>10,8 , Но≤ 11,7
	7	683		8,8	≤ 10,6	>10,6 , Но≤ 11,5
	14	685		8,6	≤ 10,3	>10,3 , Но≤ 11,2
	28	693		8,8	≤ 10,0	>10,0 , Но≤ 10,8
	100	681		8,1	≤ 9,7	> 9,7 , Но ≤ 10,5
ПК 60.18-8К7Т	3	681	35	7,4	≤ 8,9	> 8,9 , Но ≤ 9,6
	7	681		7,2	≤ 8,6	> 8,6 , Но ≤ 9,4
	14	682		7,0	≤ 8,4	> 8,4 , Но ≤ 9,1
	28	692		6,8	≤ 8,2	> 8,2 , Но ≤ 8,8
	100	681		6,7	≤ 8,0	> 8,0 , Но ≤ 8,7
ПК 57.18-8К7Т	3	681	35	6,0	≤ 7,2	> 7,2 , Но ≤ 7,8
	7	681		5,8	≤ 7,0	> 7,0 , Но ≤ 7,5
	14	681		5,7	≤ 6,8	> 6,8 , Но ≤ 7,4
	28	690		5,5	≤ 6,6	> 6,6 , Но ≤ 7,2
	100	681		5,4	≤ 6,5	> 6,5 , Но ≤ 7,0
ПК 54.18-8К7Т	3	681	30	4,8	≤ 5,8	> 5,8 , Но ≤ 6,2
	7	681		4,7	≤ 5,6	> 5,6 , Но ≤ 6,1
	14	681		4,5	≤ 5,4	> 5,4 , Но < 5,9
	28	689		4,4	≤ 5,3	> 5,3 , Но < 5,7
	100	681		4,3	≤ 5,2	> 5,2 , Но ≤ 5,6

Марка панели	Срок испытания панелей после их изготовления в сутках	Контрольная нагрузка за вычетом собств. веса панели, кгс/м²	$f_{дл}/f_{пред}$, %	Прогиб от контрольн нагрузки $f_к$, мм	Прогиб f, измеренный в мм: при котором панели признаются годными	Прогиб f, измеренный в мм: при котором требуется повторное испытание
ПК 51.18-8К7Т	3	681	26	3,8	< 4,6	> 4,6 , Но≤ 4,9
	7	681		3,7	< 4,4	> 4,4 , Но≤ 4,8
	14	681		3,6	≤ 4,3	> 4,3 , Но≤ 4,7
	28	688		3,5	≤ 4,2	>4,2 , Но≤ 4,6
	100	681		3,4	≤ 4,1	> 4,1 , Но≤ 4,4
ПК 63.18-6К7Т	3	509	39	6,7	≤ 8,0	> 8,0 , Но≤ 8,7
	7	509		6,5	≤ 7,8	> 7,8 , Но≤ 8,5
	14	509		6,4	≤ 7,7	> 7,7 , Но≤ 8,3
	28	516		6,2	≤ 7,4	> 7,4 , Но≤ 8,1
	100	509		6,1	≤ 7,3	> 7,3 , Но≤ 7,9
ПК 60.18-6К7Т	3	509	34	5,5	≤ 6,6	> 6,6 , Но≤ 7,2
	7	509		5,2	≤ 6,2	> 6,2 , Но≤ 6,8
	14	509		5,2	≤ 6,2	> 6,2 , Но≤ 6,8
	28	515		5,0	≤ 6,0	> 6,0 , Но≤ 6,5
	100	509		5,0	≤ 6,0	> 6,0 , Но≤ 6,5
ПК 57.18-6К7Т	3	509	32	4,5	≤ 5,4	> 5,4 , Но≤ 5,9
	7	509		4,3	≤ 5,2	> 5,2 , Но≤ 5,6
	14	509		4,2	≤ 5,0	> 5,0 , Но≤ 5,5
	28	514		4,1	< 4,9	> 4,9 , Но≤ 5,3
	100	509		4,0	< 4,8	> 4,8 , Но≤ 5,2

Инв № подл | Подпись и дата | Взам. инв №

ПРОДОЛЖЕНИЕ ТАБЛ.8

Марка панели	Срок испытания панелей после их изготовления в сутках	Контрольн. нагрузка за вычетом собств. веса панели, кгс/м²	$f_{дл}/f_{пред}$ %	Прогиб от контрольн. нагрузки $f_к$, мм	Прогиб f, измеренный в мм	
					при котором панели признаются годными	при котором требуется повторное испытание
ПК 54.18-6К7т	3	509	25	3,6	⩽ 4,3	>4,3 ,но⩽ 4,7
	7	509		3,5	⩽ 4,2	>4,2 ,но⩽ 4,6
	14	509		3,4	⩽ 4,1	>4,1 ,но⩽ 4,4
	28	515		3,3	⩽ 4,0	>4,0 ,но⩽ 4,3
	100	509		3,2	⩽ 3,8	>3,8 ,но⩽ 4,2
ПК 51.18-6К7т	3	509	22	2,8	⩽ 3,4	>3,4 ,но⩽ 3,6
	7	509		2,8	⩽ 3,4	>3,4 ,но⩽ 3,6
	14	509		2,7	⩽ 3,2	>3,2 ,но⩽ 3,5
	28	514		2,6	⩽ 3,1	>3,1 ,но⩽ 3,4
	100	509		2,6	⩽ 3,1	>0,31 ,но⩽ 3,4
ПК 63.18-4К7т	3	366	32	4,8	⩽ 5,8	>5,8 ,но⩽ 62
	7	366		4,7	⩽ 5,6	>5,6 ,но⩽ 6,1
	14	366		4,6	⩽ 5,5	>5,5 ,но⩽ 6,0
	28	370		4,4	⩽ 5,3	>5,3 ,но⩽ 5,7
	100	366		4,4	⩽ 5,3	>5,3 ,но⩽ 5,7
ПК 60.18-4К7т	3	366	31	4,0	⩽ 4,8	>4,8 ,но⩽ 5,2
	7	366		3,9	⩽ 4,7	>4,7 ,но⩽ 5,1
	14	366		3,8	⩽ 4,6	>4,6 ,но⩽ 4,9
	28	370		3,6	⩽ 4,3	>4,3 ,но⩽ 4,7
	100	366		3,6	⩽ 4,3	>4,3 ,но⩽ 4,7
ПК 57.18-4К7т	3	366	28	3,2	⩽ 3,8	>3,8 ,но⩽ 4,9
	7	366		3,1	⩽ 3,7	>3,7 ,но⩽ 4,0
	14	366		3,0	⩽ 3,6	>3,6 ,но⩽ 3,9
	28	370		2,9	⩽ 3,5	>3,5 ,но⩽ 3,8
	100	366		2,9	⩽ 3,5	>3,5 ,но⩽ 3,8
ПК 54.18-4К7т	3	366	22	2,6	⩽ 3,1	>3,1 ,но⩽ 3,4
	7	366		2,5	⩽ 3,0	>3,0 ,но⩽ 3,3
	14	366		2,4	⩽ 2,9	>2,9 ,но⩽ 3,1
	28	371		2,4	⩽ 2,9	>2,9 ,но⩽ 3,1
	100	366		2,3	⩽ 2,8	>2,8 ,но⩽ 3,0
ПК 51.18-4К7т	3	366	18	2,0	⩽ 2,4	>2,4 ,но⩽ 2,6
	7	366		2,0	⩽ 2,4	>2,4 ,но⩽ 2,6
	14	366		1,9	⩽ 2,3	>2,3 ,но⩽ 2,5
	28	370		1,9	⩽ 2,3	>2,3 ,но⩽ 2,5
	100	366		1,9	⩽ 2,3	>2,3 ,но⩽ 2,5
ПК 63.15-8К7т	3	683	40	8,9	⩽ 10,7	>10,7 ,но⩽ 11,6
	7	683		8,7	⩽ 10,4	>10,4 ,но⩽ 11,3
	14	685		8,5	⩽ 10,2	>10,2 ,но⩽ 11,1
	28	694		8,2	⩽ 9,8	> 9,8 ,но⩽ 10,7
	100	683		8,0	⩽ 9,6	> 9,6 ,но⩽ 10,4

ПРОДОЛЖЕНИЕ ТАБЛ. 8

Марка панели	Срок испытания панелей после их изготовления в сутках	Контрольная нагрузка за вычетом собств. веса панели кгс/м²	$f_{дл}/f_{пред}$, %	Прогиб от контрольн нагрузки $f_к$, мм	Прогиб f, измеренный в мм	
					при котором панели признаются годными	при котором требуется повторное испытание
ПК 60.15-8К7Т	3	683	31	7,3	⩽ 8,8	>8,8 ,НО⩽ 9,5
	7	683		7,1	⩽ 8,5	>8,5 ,НО⩽ 9,2
	14	683		7,0	⩽ 8,4	>8,4 ,НО⩽ 9,1
	28	695		6,7	⩽ 8,0	>8,0 ,НО⩽ 8,7
	100	683		6,6	⩽ 7,9	>7,9 ,НО⩽ 8,6
ПК 57.15-8К7Т	3	683	33	5,9	⩽ 7,1	>7,1 ,НО⩽ 7,7
	7	683		5,8	⩽ 7,0	>7,0 ,НО⩽ 7,5
	14	683		5,6	⩽ 6,7	>6,7 ,НО⩽ 7,3
	28	692		5,4	⩽ 6,5	> 6,5 ,НО⩽ 7,0
	100	683		5,4	⩽ 6,5	>6,5 ,НО⩽ 7,0
ПК 54.15-8К7Т	3	683	29	4,7	⩽ 5,6	>5,6 ,НО⩽ 6,1
	7	683		4,6	⩽ 3,5	>5,5 ,НО⩽ 6,0
	14	683		4,5	⩽ 5,4	>5,4 ,НО⩽ 5,9
	28	692		4,4	⩽ 5,3	>5,3 ,НО⩽ 5,7
	100	683		4,3	⩽ 5,2	>5,2 ,НО⩽ 5,6
ПК 51.15-8К7Т	3	683	23	3,8	⩽ 4,6	>4,6 ,НО⩽ 4,9
	7	683		3,7	⩽ 4,4	>4,4 ,НО⩽ 4,8
	14	683		3,6	⩽ 4,3	>4,3 ,НО⩽ 4,7
	28	691		3,4	⩽ 4,1	>4,1 ,НО⩽ 4,4
	100	683		3,4	⩽ 4,1	>4,1 ,НО⩽ 4,4
ПК 63.15-6К7Т	3	510	39	6,6	⩽ 7,9	>7,9 ,НО⩽ 8,6
	7	510		6,5	⩽ 7,8	>7,8 ,НО⩽ 8,5
	14	510		6,3	⩽ 7,6	>7,6 ,НО⩽ 8,2
	28	516		6,1	⩽ 7,3	>7,3 ,НО⩽ 7,9
	100	510		6,0	⩽ 7,2	>7,2 ,НО⩽ 7,8
ПК 60.15-6К7Т	3	510	35	5,4	⩽ 6,5	> 6,5 ,НО⩽ 7,0
	7	510		5,3	⩽ 6,4	> 6,4 ,НО⩽ 6,9
	14	510		5,2	⩽ 6,2	>6,2 ,НО⩽ 6,8
	28	515		5,0	⩽ 6,0	>6,0 ,НО⩽ 6,5
	100	510		4,9	⩽ 5,9	>5,9 ,НО⩽ 6,4
ПК 57.15-6К7Т	3	510	36	4,4	⩽ 5,3	>5,3 ,НО⩽ 5,7
	7	510		4,3	⩽ 5,2	>5,2 ,НО⩽ 5,6
	14	510		4,2	⩽ 5,0	>5,0 ,НО⩽ 5,5
	28	515		4,1	⩽ 4,9	>4,9 ,НО⩽ 5,3
	100	510		4,0	⩽ 4,8	>4,8 ,НО⩽ 5,2
ПК 54.15-6К7Т	3	510	25	3,5	⩽ 4,2	>4,2 ,НО⩽ 4,6
	7	510		3,5	⩽ 4,2	>4,2 ,НО⩽ 4,6
	14	510		3,4	⩽ 4,1	>4,1 ,НО⩽ 4,4
	28	516		3,2	⩽ 3,8	>3,8 ,НО⩽ 4,2
	100	510		3,2	⩽ 3,8	>3,8 ,НО⩽ 4,2

Инв.№ подл. | Подпись и дата | Взам.инв.№

ПРОДОЛЖЕНИЕ ТАБЛ. 8

МАРКА ПАНЕЛИ	СРОК ИСПЫТАНИЯ ПАНЕЛЕЙ ПОСЛЕ ИХ ИЗГОТОВЛЕН В СУТКАХ	КОНТРОЛЬН. НАГРУЗКА ЗА ВЫЧЕТОМ СОБСТВ. ВЕСА ПАНЕЛИ, КГС/М²	$f_{дл}/f_{пред}$, %	ПРОГИБ ОТ КОНТРОЛЬН. НАГРУЗКИ $f_к$, ММ	ПРОГИБ f, ИЗМЕРЕННЫЙ В ММ	
					ПРИ КОТОРОМ ПАНЕЛИ ПРИЗНАЮТСЯ ГОДНЫМИ	ПРИ КОТОРОМ ТРЕБУЕТСЯ ПОВТОРНОЕ ИСПЫТАНИЕ
ПК 51.15-6К 7Т	3	510	20	2,8	≤ 3,4	> 3,4 ,НО ≤ 3,6
	7	510		2,7	≤ 3,2	> 3,2 ,НО ≤ 3,5
	14	510		2,7	≤ 3,2	> 3,2 ,НО ≤ 3,5
	28	515		2,6	≤ 3,1	> 3,1 ,НО ≤ 3,4
	100	510		2,6	≤ 3,1	> 3,1 ,НО ≤ 3,4
ПК 63.15-4К 7Т	3	367	36	4,8	≤ 5,8	> 5,8 ,НО ≤ 6,2
	7	367		4,6	≤ 5,5	> 5,5 ,НО ≤ 6,0
	14	367		4,5	≤ 5,4	> 5,4 ,НО ≤ 5,9
	28	371		4,4	≤ 5,3	> 5,3 ,НО ≤ 5,7
	100	367		4,3	≤ 5,2	> 5,2 ,НО ≤ 5,6
ПК 60.15-4К 7Т	3	367	31	3,9	≤ 4,7	> 4,7 ,НО ≤ 5,1
	7	367		3,8	≤ 4,6	> 4,6 ,НО ≤ 4,9
	14	367		3,7	≤ 4,4	> 4,4 ,НО ≤ 4,8
	28	371		3,6	≤ 4,3	> 4,3 ,НО ≤ 4,7
	100	367		3,5	≤ 4,2	> 4,2 ,НО ≤ 4,6
ПК 57.15-4К 7Т	3	367	28	3,2	≤ 3,8	> 3,8 ,НО ≤ 4,2
	7	367		3,1	≤ 3,7	> 3,7 ,НО ≤ 4,0
	14	367		3,0	≤ 3,6	> 3,6 ,НО ≤ 3,9
	28	371		2,9	≤ 3,5	> 3,5 ,НО ≤ 3,8
	100	367		2,9	≤ 3,5	> 3,5 ,НО ≤ 3,8
ПК 54.15-4К 7Т	3	367	22	2,5	≤ 3,0	> 3,0 ,НО ≤ 3,2
	7	367		2,5	≤ 3,0	> 3,0 ,НО ≤ 3,2
	14	367		2,4	≤ 2,9	> 2,9 ,НО ≤ 3,1
	28	371		2,3	≤ 2,8	> 2,8 ,НО ≤ 3,0
	100	367		2,3	≤ 2,8	> 2,8 ,НО ≤ 3,0
ПК 51.15-4К 7Т	3	367	15	2,0	≤ 2,4	> 2,4 ,НО ≤ 2,6
	7	367		2,0	≤ 2,4	> 3,4 ,НО ≤ 2,6
	14	367		1,9	≤ 2,3	> 2,3 ,НО ≤ 2,5
	28	371		1,8	≤ 2,2	> 2,2 ,НО ≤ 2,3
	100	367		1,8	≤ 2,2	> 2,2 ,НО ≤ 2,3
ПК 63.12-8К 7Т	3	687	41	9,1	< 10,9	> 10,9 ,НО ≤ 11,8
	7	688		8,8	≤ 10,6	> 10,6 ,НО ≤ 11,4
	14	690		8,7	< 10,4	> 10,4 ,НО ≤ 11,3
	28	698		8,3	≤ 10,0	> 10,9 ,НО ≤ 10,8
	100	687		8,2	≤ 9,8	> 9,8 ,НО < 10,7
ПК 60.12-8К 7Т	3	687	37	7,4	< 8,9	> 8,9 ,НО ≤ 9,6
	7	687		7,2	≤ 8,6	> 8,6 ,НО ≤ 9,4
	14	687		7,1	< 8,5	> 8,5 ,НО ≤ 9,2
	28	697		6,8	≤ 8,2	> 8,2 ,НО ≤ 8,8
	100	687		6,7	< 8,0	> 8,0 ,НО ≤ 8,7

Подпись и дата | Взам. инв. №

Продолжение табл. 8

Марка панели	Срок испытания панелей после их изготовления в сутках	Контрольная нагрузка за вычетом собств. веса панели, кгс/м²	$f_{дл}/f_{пред}$, %	Прогиб от контрольной нагрузки $f_к$, мм	Прогиб f, измеренный в мм: при котором панели признаются годными	Прогиб f, измеренный в мм: при котором требуется повторное испытание
ПК 57.12-8К7Т	3	687	34	6,0	⩽ 7,2	> 7,2 , НО ⩽ 7,8
	7	687		5,9	⩽ 7,1	> 7,1 , НО ⩽ 7,7
	14	687		5,6	⩽ 6,7	> 6,7 , НО ⩽ 7,3
	28	696		5,5	⩽ 6,6	> 6,6 , НО ⩽ 7,2
	100	687		5,4	⩽ 6,5	> 6,5 , НО ⩽ 7,0
ПК 54.12-8К7Т	3	687	28	4,8	⩽ 5,8	> 5,8 , НО ⩽ 6,2
	7	687		4,7	⩽ 5,6	> 5,6 , НО ⩽ 6,1
	14	687		4,6	⩽ 5,5	> 5,5 , НО ⩽ 6,0
	28	696		4,4	⩽ 5,3	> 5,3 , НО < 5,7
	100	687		4,4	⩽ 5,3	> 5,3 , НО ⩽ 5,7
ПК 51.12-8К7Т	3	687	23	3,8	⩽ 4,6	> 4,6 , НО ⩽ 4,9
	7	687		3,7	⩽ 4,4	> 4,4 , НО ⩽ 4,8
	14	687		3,7	⩽ 4,4	> 4,4 , НО ⩽ 4,8
	28	695		3,5	⩽ 4,2	> 4,2 , НО ⩽ 4,6
	100	687		3,5	⩽ 4,2	> 4,2 , НО ⩽ 4,6
ПК 63.12-6К7Т	3	513	37	6,8	⩽ 8,2	> 8,2 , НО ⩽ 8,8
	7	513		6,6	⩽ 7,9	> 7,9 , НО ⩽ 8,6
	14	513		6,4	⩽ 7,7	> 7,7 , НО ⩽ 8,3
	28	520		6,2	⩽ 7,4	> 7,4 , НО ⩽ 8,1
	100	513		6,1	⩽ 7,3	> 7,3 , НО ⩽ 7,9
ПК 60.12-6К7Т	3	513	34	5,6	⩽ 6,7	> 6,7 , НО ⩽ 7,3
	7	513		5,4	⩽ 6,5	> 6,5 , НО ⩽ 7,0
	14	513		5,3	⩽ 6,4	> 6,4 , НО ⩽ 6,9
	28	519		5,1	⩽ 6,1	> 6,1 , НО ⩽ 6,6
	100	513		5,0	⩽ 6,0	> 6,0 , НО ⩽ 6,5
ПК 57.12-6К7Т	3	513	31	4,5	⩽ 5,4	> 5,4 , НО ⩽ 5,9
	7	513		4,4	⩽ 5,3	> 5,3 , НО ⩽ 5,7
	14	513		4,3	⩽ 5,2	> 5,2 , НО ⩽ 5,6
	28	519		4,1	⩽ 4,9	> 4,9 , НО ⩽ 5,3
	100	513		4,1	⩽ 4,9	> 4,9 , НО ⩽ 5,3
ПК 54.12-6К7Т	3	513	25	3,6	⩽ 4,3	> 4,3 , НО ⩽ 4,7
	7	513		3,5	⩽ 4,2	> 4,2 , НО ⩽ 4,6
	14	513		3,4	⩽ 4,1	> 4,1 , НО ⩽ 4,4
	28	519		3,3	⩽ 4,0	> 4,0 , НО ⩽ 4,3
	100	513		3,3	⩽ 4,0	> 4,0 , НО ⩽ 4,3
ПК 51.12-6К7Т	3	513	22	2,9	⩽ 3,5	> 3,5 , НО ⩽ 3,8
	7	513		2,8	⩽ 3,4	> 3,4 , НО ⩽ 3,6
	14	513		2,7	⩽ 3,2	> 3,2 , НО ⩽ 3,5
	28	518		2,6	⩽ 3,1	> 3,1 , НО ⩽ 3,4
	100	513		2,6	⩽ 3,1	> 3,1 , НО ⩽ 3,4

Инв. № подл. | Подпись и дата | Взам. инв. №

Продолжение табл. 8

Марка панели	Срок испытания панелей после их изготовления в сутках	Контрольная нагрузка за вычетом собств. веса панели, кгс/м²	$f_{дл}/f_{пред}$, %	Прогиб от контрольной нагрузки $f_к$, мм	Прогиб f, измеренный в мм: при котором панели признаются годными	Прогиб f, измеренный в мм: при котором требуется повторное испытание
ПК 63.12-4К7Т	3	369	33	4,9	≤ 5,9	>5,9 , НО ≤ 6,4
	7	369		4,7	≤ 5,6	>5,6 , НО ≤ 6,1
	14	369		4,6	≤ 5,5	>5,5 , НО ≤ 6,0
	28	374		4,5	≤ 5,4	>5,4 , НО ≤ 5,9
	100	369		4,4	≤ 5,3	>5,3 , НО ≤ 5,7
ПК 60.12-4К7Т	3	369	30	4,0	≤ 4,8	>4,8 , НО ≤ 5,2
	7	369		3,9	≤ 4,7	>4,7 , НО ≤ 5,1
	14	369		3,8	≤ 4,6	>4,6 , НО ≤ 4,9
	28	373		3,7	≤ 4,4	>4,4 , НО ≤ 4,8
	100	369		3,6	≤ 4,3	>4,3 , НО ≤ 4,7
ПК 57.12-4К7Т	3	369	28	3,2	≤ 3,8	>3,8 , НО ≤ 4,2
	7	369		3,2	≤ 3,8	>3,8 , НО ≤ 4,2
	14	369		3,1	≤ 3,7	>3,7 , НО ≤ 4,0
	28	373		3,0	≤ 3,6	>3,6 , НО ≤ 3,9
	100	369		2,9	≤ 3,5	>3,5 , НО ≤ 3,8
ПК 54.12-4К7Т	3	369	22	2,6	≤ 3,1	>3,1 , НО ≤ 3,4
	7	369		2,5	≤ 3,0	>3,0 , НО ≤ 3,3
	14	369		2,5	≤ 3,0	>3,0 , НО ≤ 3,3
	28	373		2,4	≤ 2,9	>2,9 , НО ≤ 3,1
	100	369		2,4	≤ 2,9	>2,9 , НО ≤ 3,1
ПК 51.12-4К7Т	3	369	17	2,0	≤ 2,4	>2,4 , НО ≤ 2,6
	7	369		2,0	≤ 2,4	>2,4 , НО ≤ 2,6
	14	369		2,0	≤ 2,4	>2,4 , НО ≤ 2,6
	28	373		1,9	≤ 2,3	>2,3 , НО ≤ 2,5
	100	369		1,9	≤ 2,3	>2,3 , НО ≤ 2,5
ПК 63.10-8К7Т	3	691	39	9,1	≤ 10,9	>10,9 , НО ≤ 11,8
	7	691		8,9	≤ 10,7	>10,7 , НО ≤ 11,6
	14	696		8,7	≤ 10,4	>10,4 , НО ≤ 11,3
	28	703		8,4	≤ 10,1	>10,1 , НО ≤ 10,9
	100	691		8,3	≤ 10,0	>10,0 , НО ≤ 10,8
ПК 60.10-8К7Т	3	691	36	7,4	≤ 8,9	>8,9 , НО ≤ 9,6
	7	691		7,3	≤ 8,8	>8,8 , НО ≤ 9,5
	14	691		7,1	≤ 8,5	>8,5 , НО ≤ 9,2
	28	701		6,9	≤ 8,3	>8,3 , НО ≤ 9,0
	100	691		6,8	≤ 8,2	>8,2 , НО ≤ 8,8
ПК 57.10-8К7Т	3	691	34	6,1	≤ 7,3	>7,3 , НО ≤ 7,9
	7	691		5,9	≤ 7,1	>7,1 , НО ≤ 7,7
	14	691		5,8	≤ 7,0	>7,0 , НО ≤ 7,5
	28	700		5,6	≤ 6,7	>6,7 , НО ≤ 7,3
	100	691		5,5	≤ 6,6	>6,6 , НО ≤ 7,2

Подпись и дата | Взам. инв. №

ПРОДОЛЖЕНИЕ ТАБЛ. 8

Марка панели	Срок испытания панелей после их изготовления в сутках	Контрольн. нагрузка за вычетом собств. веса панели, кгс/м²	$f_{дл}/f_{пред}$, %	Прогиб от контрольн. нагрузки $f_к$, мм	Прогиб f, измеренный в мм	
					при котором панели признаются годными	при котором требуется повторное испытание
ПК 54.10-8К7т	3	691	29	4,9	≤ 5,9	>5,9 ,но≤6,4
	7	691		4,7	≤ 5,6	>5,6 ,но≤6,1
	14	691		4,6	≤ 5,5	>5,5 ,но≤6,0
	28	695		4,5	≤ 5,4	>5,4 ,но≤5,9
	100	691		4,4	≤ 5,3	>5,3 ,но≤5,7
ПК 51.10-8К7т	3	691	24	3,9	≤ 4,7	>4,7 ,но≤5,1
	7	691		3,8	≤ 4,6	>4,6 ,но≤4,9
	14	691		3,7	≤ 4,4	>4,4 ,но≤4,8
	28	700		3,6	≤ 4,3	>4,3 ,но≤4,7
	100	691		3,5	≤ 4,2	>4,2 ,но≤4,6
ПК 63.10-6К7т	3	516	40	6,8	≤ 8,2	>8,2 ,но≤8,8
	7	516		6,6	≤ 7,9	>7,9 ,но≤8,6
	14	516		6,5	≤ 7,8	>7,8 ,но≤8,5
	28	522		6,3	≤ 7,6	>7,6 ,но≤8,2
	100	516		6,2	≤ 7,4	>7,4 ,но≤8,1
ПК 60.10-6К7т	3	516	35	5,6	≤ 6,7	> 6,7 ,но≤7,3
	7	516		5,4	≤ 6,5	> 6,5 ,но≤7,0
	14	516		5,3	≤ 6,4	> 6,4 ,но≤6,9
	28	522		5,1	≤ 6,1	> 6,1 ,но≤6,6
	100	516		5,0	≤ 6,0	> 6,0 ,но≤6,5
ПК 57.10-6К7т	3	516	33	4,5	≤ 5,4	> 5,4 ,но≤5,9
	7	516		4,4	≤ 5,3	> 5,3 ,но≤5,7
	14	516		4,3	≤ 5,2	> 5,2 ,но≤5,6
	28	521		4,2	≤ 5,0	> 5,0 ,но≤5,5
	100	516		4,1	≤ 4,9	> 4,9 ,но≤5,3
ПК 54.10-6К7т	3	516	26	3,6	≤ 4,3	> 4,3 ,но≤4,7
	7	516		3,5	≤ 4,2	> 4,2 ,но≤4,6
	14	516		3,5	≤ 4,2	> 4,2 ,но≤4,6
	28	522		3,3	≤ 4,0	> 4,0 ,но≤4,3
	100	516		3,3	≤ 4,0	> 4,0 ,но≤4,3
ПК 51.10-6К7т	3	516	22	2,9	≤ 3,5	> 3,5 ,но≤3,8
	7	516		2,8	≤ 3,4	> 3,4 ,но≤3,6
	14	516		2,7	≤ 3,2	> 3,2 ,но≤3,5
	28	522		2,6	≤ 3,1	> 3,1 ,но≤3,4
	100	516		2,6	≤ 3,1	> 3,1 ,но≤3,4
ПК 63.10-4К7т	3	371	35	4,9	≤ 5,9	> 5,9 ,но≤6,4
	7	371		4,8	≤ 5,8	> 5,8 ,но≤6,2
	14	371		4,7	≤ 5,6	> 5,6 ,но≤6,1
	28	376		4,5	≤ 5,4	> 5,4 ,но≤5,9
	100	371		4,4	≤ 5,3	> 5,3 ,но≤5,7

Инв. № подл. | Подпись и дата | Взам. инв. №

ПРОДОЛЖЕНИЕ ТАБЛ. 8

МАРКА ПАНЕЛИ	СРОК ИСПЫТАНИЯ ПАНЕЛЕЙ ПОСЛЕ ИХ ИЗГОТОВЛЕН. В СУТКАХ	КОНТРОЛЬН. НАГРУЗКА ЗА ВЫЧЕТОМ СОБСТВ. ВЕСА ПАНЕЛИ КГС/М²	$f_{дл}/f_{пред}$, %	ПРОГИБ ОТ КОНТРОЛЬН. НАГРУЗКИ $f_к$, ММ	ПРОГИБ f, ИЗМЕРЕННЫЙ В ММ	
					ПРИ КОТОРОМ ПАНЕЛИ ПРИЗНАЮТСЯ ГОДНЫМИ	ПРИ КОТОРОМ ТРЕБУЕТСЯ ПОВТОРНОЕ ИСПЫТАНИЕ
ПК 60.10-4К7Т	3	371	31	4,0	$\leqslant 4,8$	$>4,8$,НО $\leqslant 5,2$
	7	371		3,9	$\leqslant 4,7$	$>4,7$,НО $\leqslant 5,1$
	14	371		3,8	$\leqslant 4,6$	$>4,6$,НО $\leqslant 4,9$
	28	375		3,7	$\leqslant 4,4$	$>4,4$,НО $\leqslant 4,8$
	100	371		3,6	$\leqslant 4,3$	$>4,3$,НО $\leqslant 4,7$
ПК 57.10-4К7Т	3	371	27	3,2	$\leqslant 3,8$	$>3,8$,НО $\leqslant 4,2$
	7	371		3,2	$\leqslant 3,8$	$>3,8$,НО $\leqslant 4,2$
	14	371		3,1	$\leqslant 3,7$	$>3,7$,НО $\leqslant 4,0$
	28	375		3,0	$\leqslant 3,6$	$>3,6$,НО $\leqslant 3,9$
	100	371		2,9	$\leqslant 3,5$	$>3,5$,НО $\leqslant 3,8$
ПК 54.10-4К7Т	3	371	21	2,6	$\leqslant 3,1$	$>3,1$,НО $\leqslant 3,4$
	7	371		2,6	$\leqslant 3,1$	$>3,1$,НО $\leqslant 3,4$
	14	371		2,5	$\leqslant 3,0$	$>3,0$,НО $\leqslant 3,3$
	28	375		2,4	$\leqslant 2,9$	$>2,9$ НО $\leqslant 3,1$
	100	371		2,4	$\leqslant 2,9$	$>2,9$,НО $\leqslant 3,1$
ПК 51.10-4К7Т	3	371	16	2,1	$\leqslant 2,5$	$>2,5$,НО $\leqslant 2,7$
	7	371		2,0	$\leqslant 2,4$	$>2,4$,НО $\leqslant 2,6$
	14	371		2,0	$\leqslant 2,4$	$>2,4$,НО $\leqslant 2,6$
	28	375		1,9	$\leqslant 2,3$	$>2,3$,НО $\leqslant 2,5$
	100	371		1,9	$\leqslant 2,3$	$>2,3$,НО $\leqslant 2,5$

Взам. инв. №

Подпись и дата

Таблица 9

Данные для испытаний. Проверка трещиностойкости

Марка панели	Срок испытания панелей после их изготовления в сутках					Контрольная ширина раскрытия трещин п.2.4.1 ГОСТ мм
	3	7	14	28	100	
	Контрольная нагрузка за вычетом собственного веса панели, кгс/м²					
ПК 63.18-8К7Т	681	683	685	693	681	0,10
ПК 60.18-8К7Т	681	681	682	692	681	
ПК 57.18-8К7Т	681	681	681	690	681	
ПК 54.18-8К7Т	681	681	681	689	681	
ПК 51.18-8К7Т	681	681	681	688	681	
ПК 63.18-6К7Т	509	509	509	516	509	
ПК 60.18-6К7Т	509	509	509	515	509	
ПК 57.18-6К7Т	509	509	509	514	509	
ПК 54.18-6К7Т	509	509	509	517	509	
ПК 51.18-6К7Т	509	509	509	514	509	
ПК 63.18-4К7Т	366	366	366	370	366	
ПК 60.18-4К7Т	366	366	366	370	366	
ПК 57.18-4К7Т	366	366	366	370	366	
ПК 54.18-4К7Т	366	366	366	371	366	
ПК 51.18-4К7Т	366	366	366	370	366	
ПК 63.15-8К7Т	683	683	685	694	683	
ПК 60.15-8К7Т	683	683	686	695	683	
ПК 57.15-8К7Т	683	683	683	692	683	
ПК 54.15-8К7Т	683	683	683	691	683	
ПК 51.15-8К7Т	683	683	683	691	683	

Марка панели	Срок испытания панелей после их изготовления в сутках					Контрольная ширина раскрытия трещин п.2.4.1 ГОСТ мм
	3	7	14	28	100	
	Контрольная нагрузка за вычетом собственного веса панели, кгс/м²					
ПК 63.15-6К7Т	510	510	510	516	510	0,10
ПК 60.15-6К7Т	510	510	510	515	510	
ПК 57.15-6К7Т	510	510	510	515	510	
ПК 54.15-6К7Т	510	510	510	516	510	
ПК 51.15-6К7Т	510	510	510	515	510	
ПК 63.15-4К7Т	367	367	367	371	367	
ПК 60.15-4К7Т	367	367	367	371	367	
ПК 57.15-4К7Т	367	367	367	371	367	
ПК 54.15-4К7Т	367	367	367	371	367	
ПК 51.15-4К7Т	367	367	367	371	367	
ПК 63.12-8К7Т	687	688	690	698	687	
ПК 60.12-8К7Т	687	687	687	697	687	
ПК 57.12-8К7Т	687	687	687	696	687	
ПК 54.12-8К7Т	687	687	687	696	687	
ПК 51.12-8К7Т	687	687	687	695	687	
ПК 63.12-6К7Т	518	513	513	520	513	
ПК 60.12-6К7Т	513	513	513	519	513	
ПК 57.12-6К7Т	513	513	513	519	513	
ПК 54.12-6К7Т	513	513	513	519	513	
ПК 51.12-6К7Т	513	513	513	518	513	

Марка панели	Срок испытания панелей после их изготовления в сутках					Контрольная ширина раскрытия трещин п.2.4.1 ГОСТ мм
	3	7	14	28	100	
	Контрольная нагрузка за вычетом собственного веса панели, кгс/м²					
ПК 63.12-4К7Т	369	369	369	374	369	0,10
ПК 60.12-4К7Т	369	369	369	373	369	
ПК 57.12-4К7Т	369	369	369	373	369	
ПК 54.12-4К7Т	369	369	369	373	369	
ПК 51.12-4К7Т	369	369	369	373	369	
ПК 63.10-8К7Т	691	691	696	703	691	
ПК 60.10-8К7Т	691	691	691	701	691	
ПК 57.10-8К7Т	691	691	691	700	691	
ПК 54.10-8К7Т	691	691	691	695	691	
ПК 51.10-8К7Т	691	691	691	700	691	
ПК 63.10-6К7Т	516	516	516	522	516	
ПК 60.10-6К7Т	516	516	516	522	516	
ПК 57.10-6К7Т	516	516	516	521	516	
ПК 54.10-6К7Т	516	516	516	522	516	
ПК 51.10-6К7Т	516	516	516	522	516	
ПК 63.10-4К7Т	371	371	371	376	371	
ПК 60.10-4К7Т	371	371	371	375	371	
ПК 57.10-4К7Т	371	371	371	375	371	
ПК 54.10-4К7Т	371	371	371	375	371	
ПК 51.10-4К7Т	371	371	371	375	371	

Взам. инв. №

Подпись и дата

Инв. № подл.

Формат	Зона	Поз	Обозначение	Наименование	Количество на исполнение 1.141-1.62 1000-														Примечание
					-	01	02	03	04	05	06	07	08	09	10	11	12	13	14	
				Документация																
А3			1.141-1.62 1000СБ	Сборочный чертеж	×	×	×	×	×	×	×	×	×	×	×	×	×	×	×	
А3			1.141-1.62 0000ТО	Техническое описание	×	×	×	×	×	×	×	×	×	×	×	×	×	×	×	
А3			1.141-1.62 0000А1	Узел (I...V)	×	×	×	×	×	×	×	×	×	×	×	×	×	×	×	
А3			1.141-1.62 0000А2	Вид А, сечение 2-2	×	×	×	×	×	×	×	×	×	×	×	×	×	×	×	
А3			1.141-1.62 0000ВМС	Ведомость расхода стали	×	×	×	×	×	×	×	×	×	×	×	×	×	×	×	
				Сборочные единицы																
А3		1	1.141-1.62 0100	Сетка С1	4	4	4	4	4	4	4	4	4		4					
А3			1.141-1.62 0100-04	Сетка С5										4		4	4	4	4	
А3		2	1.141-1.62 0200	Сетка С11	1					1					1					
А3			1.141-1.62 0200-01	Сетка С12		1					1					1				
А3			1.141-1.62 0200-02	Сетка С13			1					1					1			
А3			1.141-1.62 0200-03	Сетка С14				1					1					1		
А3			1.141-1.62 0200-04	Сетка С15					1					1					1	
А4		3	1.141-1.62 0500	Сетка С31	1	1	1	1	1	1	1	1	1	1	1	1	1	1	1	
А3		4	1.141-1.62 0400	Каркас КР1	12	12														
А3			1.141-1.62 0400-01	Каркас КР2						12	12				12	12				
А3			1.141-1.62 0400-02	Каркас КР3			12													
А3			1.141-1.62 0400-03	Каркас КР4				12				12								
А3			1.141-1.62 0400-04	Каркас КР5					12											
А3			1.141-1.62 0400-05	Каркас КР6									12				12	12		
А3			1.141-1.62 0400-06	Каркас КР7										12						

Подпись и дата | Взам. инв.

Нач.отд.24	Росинский	
Гл.инж.отд	Первушин	
Гл.констр	Пальман	
Н.инж.пр.	Долмацина	
Провер.	Долмацина	
Ст.инженер	Кондратьева	

1.141-1.62 1000

Панель перекрытия многопустотная шириной 1790 мм

Стадия	Лист	Листов
Р	1	2

ЦНИИЭПжилища

Формат	Зона	Поз.	Обозначение	Наименование	Количество на исполнение 1.141-1.62 1000-														Примечание
					–	01	02	03	04	05	06	07	08	09	10	11	12	13	14	
				Сборочные единицы																
А3		4	1.141-1.62 0400-07	Каркас КР8															12	
				Детали																
А4		5	1.141-1.62 0001	Петля П1	4					4					4					
А4			1.141-1.62 0001-01	Петля П2		4	4	4	4		4	4	4	4		4	4	4	4	
Б4		6	1.141-1.62 0032	Стержень ф6К-7 ℓ= 6280	23					17					15					1,09 кг
			1.141-1.62 0033	ℓ= 5980		20					15					13				1,03 кг
			1.141-1.62 0034	ℓ= 5680			16					13					12			0,98 кг
			1.141-1.62 0035	ℓ= 5380				14					13					12		0,93 кг
			1.141-1.62 0036	ℓ= 5080					13					12					11	0,88 кг
				Материал																
				Бетон, М300	1,34	1,27	1,21	1,15	1,08	1,34	1,27	1,21	1,15	1,08	1,34	1,27	1,21	1,15	1,08	м³

Инв. № подл. | Подпись и дата | Взам. инв. №

Рис. 1

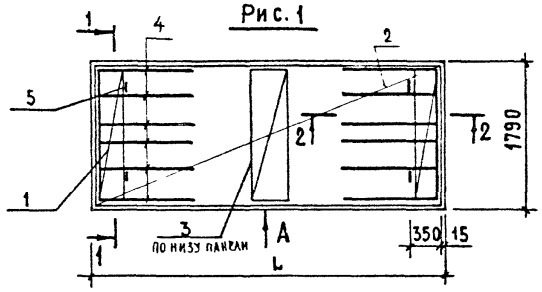

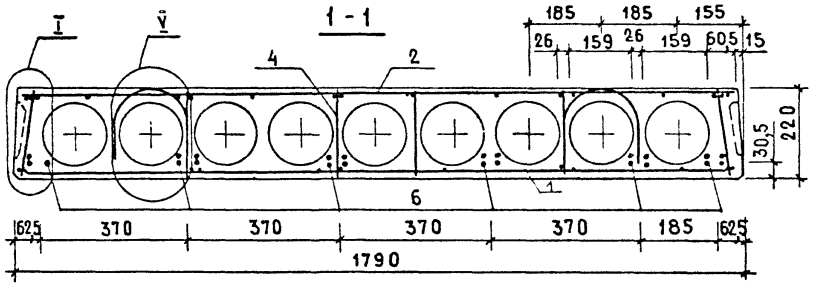

Рис. 2
ОСТАЛЬНОЕ-СМ. РИС.1

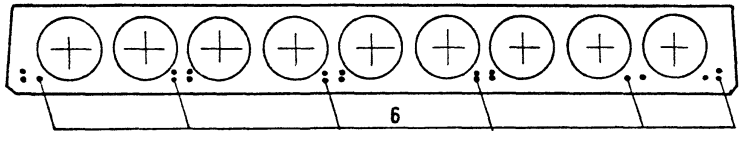

Рис. 3
ОСТАЛЬНОЕ- СМ. РИС.1

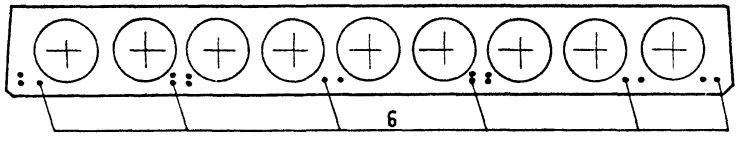

Рис. 4
ОСТАЛЬНОЕ-СМ. РИС.1

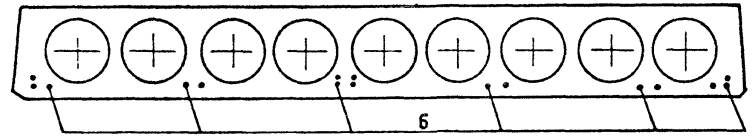

Рис. 5
ОСТАЛЬНОЕ-СМ. РИС.1

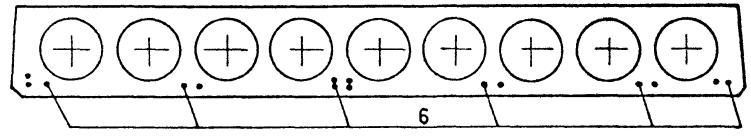

Рис. 6
ОСТАЛЬНОЕ-СМ. РИС.1

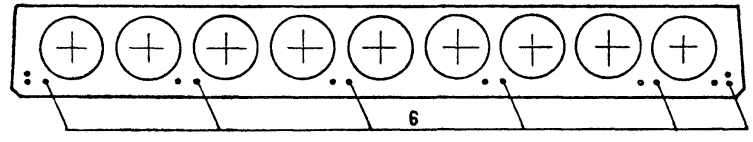

1. Таблицу исполнений см. лист 2
2. Вид А и сечение 2-2 см. 1.141-1.62 0000Д2

Нач.отд24	Росинский		
Гл.инж.отд	Первушин		
Гл.кон.отд	Пальман		
ГИП	Долмацина		
Ст.инж.	Кондратьева		

1.141-1.62 1000 СБ

Панель перекрытия многопустотная шириной 1790 мм Сборочный чертеж

Стадия	Масса	Масштаб
Р	см. табл.	1:10 1:50
Лист 1	Листов 2	

ЦНИИЭПжилища

Инв.№ подл. | Подпись и дата | Взам.инв.№

Рис.7

ОСТАЛЬНОЕ - СМ. РИС.1

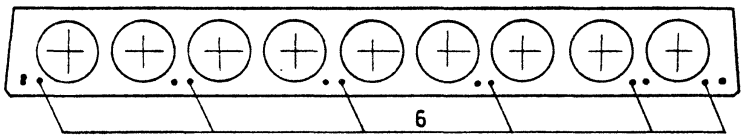

Рис.8

ОСТАЛЬНОЕ - СМ. РИС.1

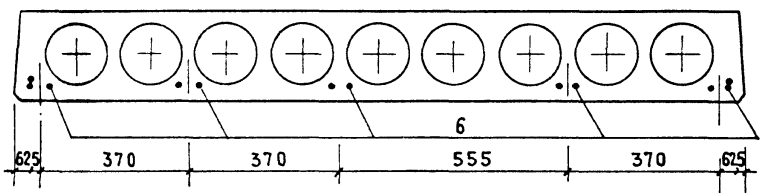

Рис.9

ОСТАЛЬНОЕ - СМ. РИС.1

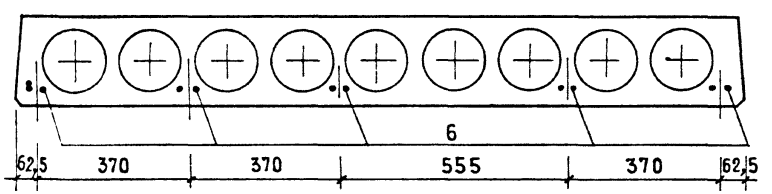

Обозначение	Марка	Рис.	L, мм	Масса, кг
1.141 - 1.62 1000	ПК 63.18 – 8К7Т	1	6280	3350
– 01	ПК 60.18 – 8К7Т	2	5980	3175
– 02	ПК 57.18 – 8К7Т	4	5680	3025
– 03	ПК 54.18 – 8К7Т	6	5380	2875
– 04	ПК 51.18 – 8К7Т	7	5080	2700
– 05	ПК 63.18 – 6К7Т	3	6280	3350
– 06	ПК 60.18 – 6К7Т	5	5980	3175
– 07	ПК 57.18 – 6К7Т	7	5680	3025
– 08	ПК 54.18 – 6К7Т	7	5380	2875
– 09	ПК 51.18 – 6К7Т	8	5080	2700
– 10	ПК 63.18 – 4К7Т	5	6280	3350
– 11	ПК 60.18 – 4К7Т	7	5980	3175
– 12	ПК 57.18 – 4К7Т	8	5680	3025
– 13	ПК 54.18 – 4К7Т	8	5380	2875
– 14	ПК 51.18 – 4К7Т	9	5080	2700

Инв. № подл. | Подпись и дата | Взам. инв. №

Формат	Зона	Поз.	Обозначение	Наименование	Количество на исполнение 1.141-1.62 2000-														Примечание
					-	01	02	03	04	05	06	07	08	09	10	11	12	13	14	
				Документация															
А3			1.141-1.62 2000СБ	Сборочный чертеж	У	Х	Х	Х	Х	Х	Х	Х	Х	Х	Х	Х	Х	Х	Х	
А3			1.141-1.62 0000ТО	Техническое описание	Х	Х	Х	Х	Х	Х	Х	Х	Х	Х	Х	Х	Х	Х	Х	
А3			1.141-1.62 0000А1	Узел (I...V)	Х	Х	Х	Х	Х	Х	Х	Х	Х	Х	Х	Х	Х	Х	Х	
А3			1.141-1.62 0000А2	Вид А, сечение 2-2	Х	Х	Х	Х	Х	Х	Х	Х	Х	Х	Х	Х	Х	Х	Х	
А3			1.141-1.62 0000ВМС	Ведомость расхода стали	Х	Х	Х	Х	Х	Х	Х	Х	Х	Х	Х	Х	Х	Х	Х	
				Сборочные единицы																
А4		1	1.141-1.62 0100-01	Сетка С2	4	4	4	4	4	4	4									
А4			1.141-1.62 0100-05	Сетка С6								4	4	4	4	4	4	4	4	
А3		2	1.141-1.62 0200-05	Сетка С16	1					1					1					
А3			1.141-1.62 0200-06	Сетка С17		1					1					1				
А3			1.141-1.62 0200-07	Сетка С18			1					1					1			
А3			1.141-1.62 0200-08	Сетка С19				1					1					1		
А3			1.141-1.62 0200-09	Сетка С20					1					1					1	
А3		3	1.141-1.62 0400	Каркас КР1	10	10														
А3			1.141-1.62 0400-01	Каркас КР2						10	10				10	10				
А3			1.141-1.62 0400-02	Каркас КР3			10													
А3			1.141-1.62 0400-03	Каркас КР4				10				10								
А3			1.141-1.62 0400-04	Каркас КР5					10											
А3			1.141-1.62 0400-05	Каркас КР6									10							
А3			1.141-1.62 0400-07	Каркас КР8										10			10	10	10	

Инв.№ подл. | Подпись и дата | Взам.инв.№

Нач.отд.Ц4	Росинский	
Гл.инж.отд.	Первушин	
Гл.конс.отд.	Пальман	
Гл.инж.пр.	Долмацина	
Проверил	Долмацина	
Ст.инж.	Кондратьева	

1.141-1.62 2000

Панель перекрытия многопустотная шириной 1490 мм

Стадия	Лист	Листов
Р	1	2

ЦНИИЭПжилища

Формат А3

Формат	Зона	Поз.	Обозначение	Наименование	Количество на исполнение 1.141-1.62 2000 -															Примечание
					–	01	02	03	04	05	06	07	08	09	10	11	12	13	14	
				Детали																
А4		4	1.141-1.62 0001-01	Петля П2	4	4	4	4	4	4	4	4	4	4	4	4	4	4	4	
Б4		5	1.141-1.62 0032	Стержень ⌀6К-7 ℓ= 6280	19					14					12					1,09 кг
			1.141-1.62 0033	ℓ= 5980		17					12					11				1,03 кг
			1.141-1.62 0034	ℓ= 5680			14					11					10			0,98 кг
			1.141-1.62 0035	ℓ= 5380				12					11					10		0,93 кг
			1.141-1.62 0036	ℓ= 5080					11					10					10	0,88 кг
				Материал																
				Бетон, М300	1,18	1,12	1,07	1,01	0,96	1,18	1,12	1,07	1,01	0,96	1,18	1,12	1,07	1,01	0,96	м³

Инв. № подл. | Подпись и дата | Взам. инв. №

Рис.1

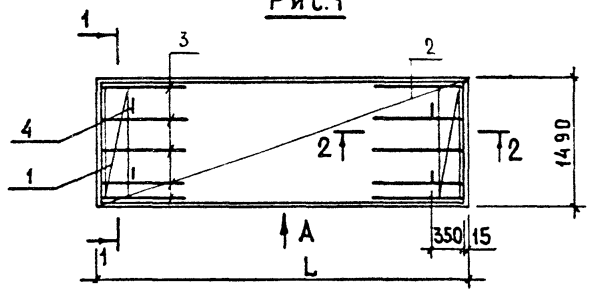

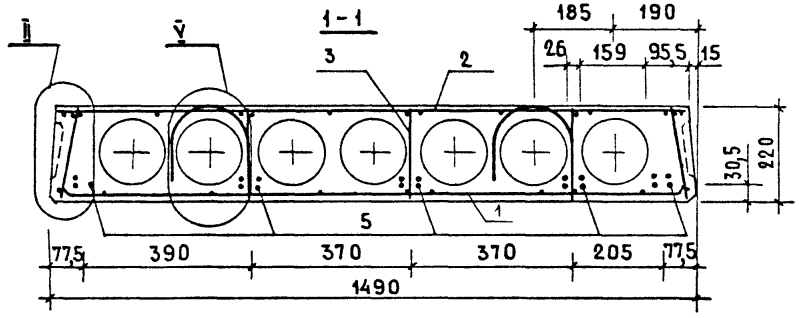

Рис.2
ОСТАЛЬНОЕ - СМ. РИС.1

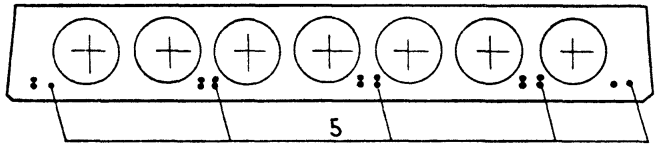

Рис.3
ОСТАЛЬНОЕ-СМ. РИС.1

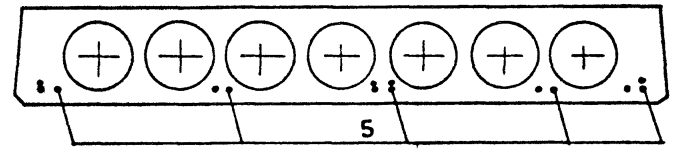

Рис.4
ОСТАЛЬНОЕ - СМ. РИС.1

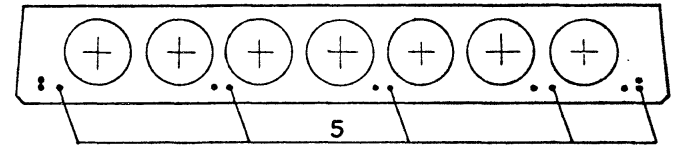

1. Таблицу исполнений см. лист 2
2. Вид А и сечение 2-2 см. 1.141-1.62 0000 Д2

Нач. отд. 24	Росинский	
Гл. инж. отд.	Первушин	
Гл. кон. отд.	Пальман	
ГИП	Долмацина	
Ст. инж.	Кондратьева	

1.141-1.62 2000 СБ

Панель перекрытия многопустотная шириной 1490 мм
Сборочный чертеж

Стадия	Масса	Масштаб
Р	см. табл.	1:10 1:50
Лист 1	Листов 2	

ЦНИИЭПжилища

Формат А3

Рис.5

ОСТАЛЬНОЕ- СМ. РИС.1

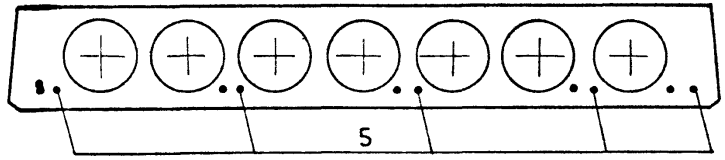

Рис.6

ОСТАЛЬНОЕ-СМ. РИС.1

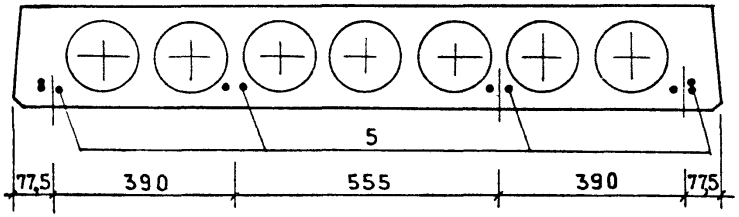

Обозначение	Марка	Рис.	L, мм	масса, кг
1.141-1.62 2000	ПК 63.15 – 8К7Т	1	6280	2950
-01	ПК 60.15 – 8К7Т	2	5980	2800
-02	ПК 57.15 – 8К7Т	3	5680	2675
-03	ПК 54.15 – 8К7Т	4	5380	2525
-04	ПК 51.15 – 8К7Т	5	5080	2400
-05	ПК 63.15 – 6К7Т	3	6280	2950
-06	ПК 60.15 – 6К7Т	4	5980	2800
-07	ПК 57.15 – 6К7Т	5	5680	2675
-08	ПК 54.15 – 6К7Т	5	5380	2525
-09	ПК 51.15 – 6К7Т	6	5080	2400
-10	ПК 63.15 – 4К7Т	4	6280	2950
-11	ПК 60.15 – 4К7Т	5	5980	2800
-12	ПК 57.15 – 4К7Т	6	5680	2675
-13	ПК 54.15 – 4К7Т	6	5380	2525
-14	ПК 51.15 – 4К7Т	6	5080	2400

Инв.№ подл. | Подпись и дата | Взам.инв.№

Формат	Зона	Поз	Обозначение	Наименование	Количество на исполнение 1.141-1.62 3000- —	01	02	03	04	05	06	07	08	09	10	11	12	13	14	Примечание
				Документация																
А3			1.141-1.62 3000СБ	Сборочный чертеж	×	×	×	×	×	×	×	×	×	×	×	×	×	×	×	
А3			1.141-1.62 0000ТО	Техническое описание	×	×	×	×	×	×	×	×	×	×	×	×	×	×	×	
А3			1.141-1.62 0000 Д1	Узел (I...V)	×	×	×	×	×	×	×	×	×	×	×	×	×	×	×	
А3			1.141-1.62 0000 Д2	Вид А, сечение 2-2	×	×	×	×	×	×	×	×	×	×	×	×	×	×	×	
А3			1.141-1.62 0000 ВМС	Ведомость расхода стали	×	×	×	×	×	×	×	×	×	×	×	×	×	×	×	
				Сборочные единицы																
А3		1	1.141-1.62 0100-02	Сетка С3	4	4		4	4	4	4	4	4		4					
А3			1.141-1.62 0100-06	Сетка С7			4							4		4	4	4	4	
А3		2	1.141-1.62 0300	Сетка С21	1					1					1					
А3			1.141-1.62 0300-01	Сетка С22		1					1					1				
А3			1.141-1.62 0300-02	Сетка С23			1					1					1			
А3			1.141-1.62 0300-03	Сетка С24				1					1					1		
А3			1.141-1.62 0300-04	Сетка С25					1					1					1	
А3		3	1.141-1.62 0400	Каркас КР1	8	8														
А3			1.141-1.62 0400-01	Каркас КР2						8	8				8	8				
А3			1.141-1.62 0400-02	Каркас КР3			8													
А3			1.141-1.62 0400-03	Каркас КР4				8				8								
А3			1.141-1.62 0400-04	Каркас КР5					8											
А3			1.141-1.62 0400-05	Каркас КР6									8				8	8		
А3			1.141-1.62 0400-06	Каркас КР7										8						
А3			1.141-1.62 0400-07	Каркас КР8															8	

Подпись и дата | Взам. инв. №

Нач. отд. 24	Росинский	
Гл. инж. отд.	Первушин	
Гл. конс. отд.	Пальман	
Гл. инж. пр.	Долмацина	
Провер.	Долмацина	
Ст. инж.	Кондратьева	

1.141-1.62 3000

Панель перекрытия многопустотная шириной 1190 мм

Стадия	Лист	Листов
Р	1	2

ЦНИИЭПжилища

Формат А3

Формат	Зона	Поз.	Обозначение	Наименование	Количество на исполнение 1.141-1.62 3000-															Примечание
					–	01	02	03	04	05	06	07	08	09	10	11	12	13	14	
				Детали																
А4		4	1.141-1.62 0001-01	Петля П2	4	4				4	4				4	4				
А4			1.141-1.62 0001-02	Петля П3			4	4	4			4	4	4			4	4	4	
Б4		5	1.141-1.62 0032	Стержень ф6К-7 ℓ= 6280	15					11					10					1,09 кг
			1.141-1.62 0033	ℓ= 5980		13					10					9				1,03 кг
			1.141-1.62 0034	ℓ= 5680			11					9					8			0,98 кг
			1.141-1.62 0035	ℓ= 5380				10					9					8		0,93 кг
			1.141-1.62 0036	ℓ= 5080					10					8					8	0,88 кг
				Материал																
				Бетон, М300	0,88	0,84	0,80	0,76	0,72	0,88	0,84	0,80	0,76	0,72	0,88	0,84	0,80	0,76	0,72	$м^3$

Инв. № подл. | Подпись и дата | Взам. инв. №

Рис.1

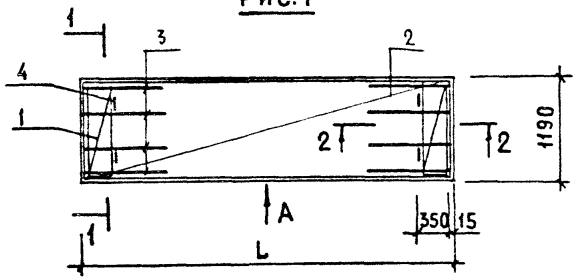

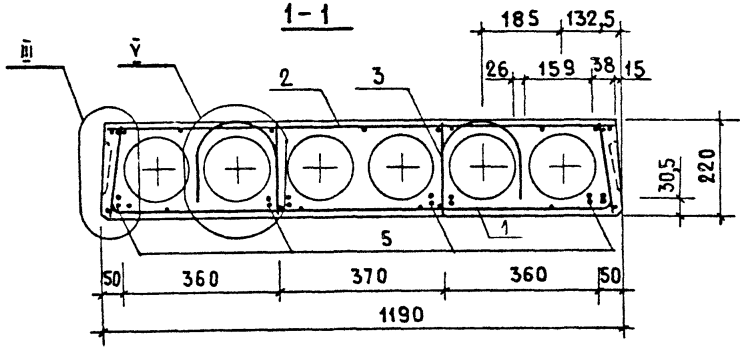

Рис.2

ОСТАЛЬНОЕ- СМ. РИС.1

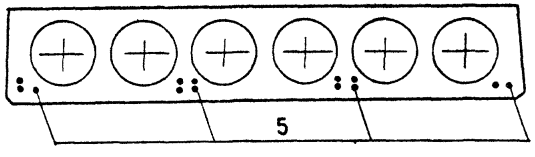

Рис.3

ОСТАЛЬНОЕ- СМ. РИС.1

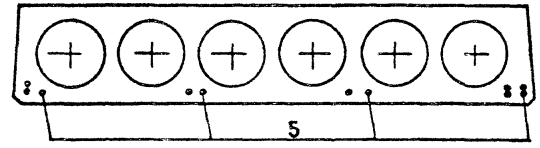

Рис.4

ОСТАЛЬНОЕ- СМ. РИС.1

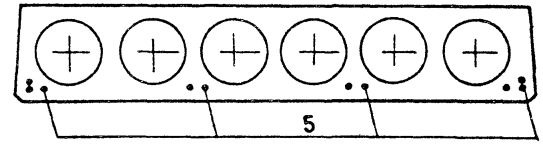

1. Таблицу исполнений см. лист 2
2. Вид А и сечение 2-2 см. 1.141-1.62 0000 Д2

Нач. отд. 24	Росинский		
Гл. инж. отд.	Первушин		
Гл. кон. отд.	Пальман		
ГИП	Долмацина		
Ст. инж.	Кондратьева		

1.141-1.62 3000 СБ

Панель перекрытия многопустотная шириной 1190 мм Сборочный чертеж.

Стадия	Масса	Масштаб
Р	см. табл.	1:10 1:50
Лист 1	Листов 2	

ЦНИИЭПжилища

Инв. № подл. | Подпись и дата | Взам. инв. №

Рис. 5
ОСТАЛЬНОЕ - см. Рис. 1

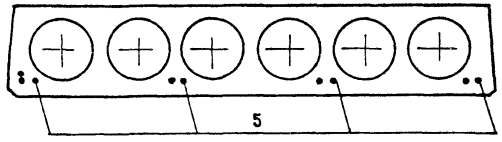

Рис. 6
ОСТАЛЬНОЕ - см. Рис. 1

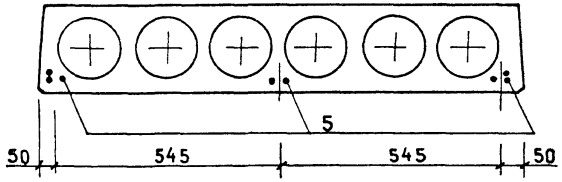

Обозначение	Марка	Рис.	L, мм	Масса, кг
1.141-1.62 3000	ПК 63.12-8К7т	1	6280	2200
-01	ПК 60.12-8К7т	2	5980	2100
-02	ПК 57.12-8К7т	3	5680	2000
-03	ПК 54.12-8К7т	4	5380	1900
-04	ПК 51.12-8К7т	4	5080	1800
-05	ПК 63.12-6К7т	3	6280	2200
-06	ПК 60.12-6К7т	4	5980	2100
-07	ПК 57.12-6К7т	5	5680	2000
-08	ПК 54.12-6К7т	5	5380	1900
-09	ПК 51.12-6К7т	6	5080	1800
-10	ПК 63.12-4К7т	4	6280	2200
-11	ПК 60.12-4К7т	5	5980	2100
-12	ПК 57.12-4К7т	6	5680	2000
-13	ПК 54.12-4К7т	6	5380	1900
-14	ПК 51.12-4К7т	6	5080	1800

Инв. № подл. | Подпись и дата | Взам. инв. №

	Зона	Поз.	Обозначение	Наименование	Количество на исполнение 1.141-1.62 4000-														Примечание
					—	01	02	03	04	05	06	07	08	09	10	11	12	13	14	
				Документация																
А3			1.141 - 1.62 4000 СБ	Сборочный чертеж	×	×	×	×	×	×	×	×	×	×	×	×	×	×	×	
А3			1.141 - 1.62 0000 ТО	Техническое описание	×	×	×	×	×	×	×	×	×	×	×	×	×	×	×	
А3			1.141 - 1.62 0С00Д1	Узел (I...V)	×	×	×	×	×	×	×	×	×	×	×	×	×	×	×	
А3			1.141 - 1.62 0000Д2	Вид А, сечение 2-2	×	×	×	×	×	×	×	×	×	×	×	×	×	×	×	
А3			1.141 - 1.62 0000ВМС	Ведомость расхода стали	×	×	×	×	×	×	×	×	×	×	×	×	×	×	×	
				Сборочные единицы																
А3		1	1.141 - 1.62 0100- 03	Сетка С4				4		4										
А3			1.141 - 1.62 0100- 07	Сетка С8	4	4	4		4		4	4	4	4	4	4	4			
А3			1.141 - 1.62 0100- 09	Сетка С10														4	4	
А3		2	1.141 - 1.62 0300- 05	Сетка С26	1					1					1					
А3			1.141 - 1.62 0300- 06	Сетка С27		1					1					1				
А3			1.141 - 1.62 0300- 07	Сетка С28			1					1					1			
А3			1.141 - 1.62 0300- 08	Сетка С29				1					1					1		
А3			1.141 - 1.62 0300 - 09	Сетка С30					1					1					1	
А3		3	1.141 - 1.62 0400	Каркас КР1	8	8														
А3			1.141 - 1.62 0400- 01	Каркас КР2						8	8				8	8				
А3			1.141 - 1.62 0400- 02	Каркас КР3			8													
А3			1.141 - 1.62 0400- 03	Каркас КР4				8				8								
А3			1.141 - 1.62 0400- 04	Каркас КР5					8											
А3			1.141 - 1.62 0400 - 05	Каркас КР6									8				8	8		
А3			1.141 - 1.62 0400- 06	Каркас КР7										8						

Инв. № подл. | Подпись и дата | Взам. инв. №

Нач. отд 24	Росинский	
Гл. инж. отд	Первушин	
Гл. конс отд	Пальман	
Гл. инж пр.	Долмацина	
Провер.	Долмацина	
Ст. инж.	Кондратьева	

1.141-1.62 4000

Панель перекрытия многопустотная шириной 990 мм

Стадия	Лист	Листов
Р	1	2

ЦНИИЭПжилища

Формат А3

Формат	Зона	Поз.	Обозначение	Наименование	Количество на исполнение 1.141-1.62 4000-															Примечание
					–	01	02	03	04	05	06	07	08	09	10	11	12	13	14	
				Сборочные единицы																
А3			1.141-1.62 0400-07	Каркас КР8															8	
				Детали																
А4		4	1.141-1.62 0001-02	Петля П3	4	4	4	4	4	4	4	4	4	4	4	4	4	4	4	
Б4		5	1.141-1.62 0032	Стержень ф6К-7 ℓ=6280	13					10					8					1,09 кг
			1.141-1.62 0033	ℓ=5980		11					8					7				1,03 кг
			1.141-1.62 0034	ℓ=5680			9					7					7			0,98 кг
			1.141-1.62 0035	ℓ=5380				8					7					7		0,93 кг
			1.141-1.62 0036	ℓ=5080					8					7					7	0,88 кг
				Материал																
				Бетон, М300	0,73	0,695	0,661	0,627	0,593	0,73	0,695	0,661	0,627	0,593	0,73	0,695	0,661	0,627	0,593	м³

Инв.№ подл. | Подпись и дата | Взам.инв.№

Рис.1

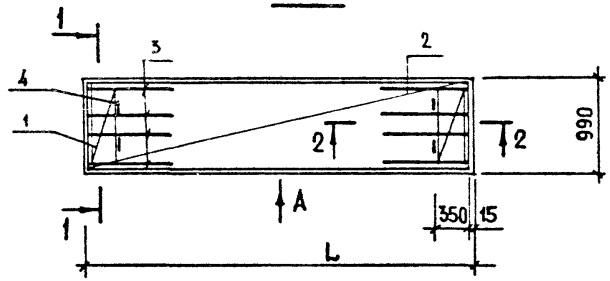

1 — 1

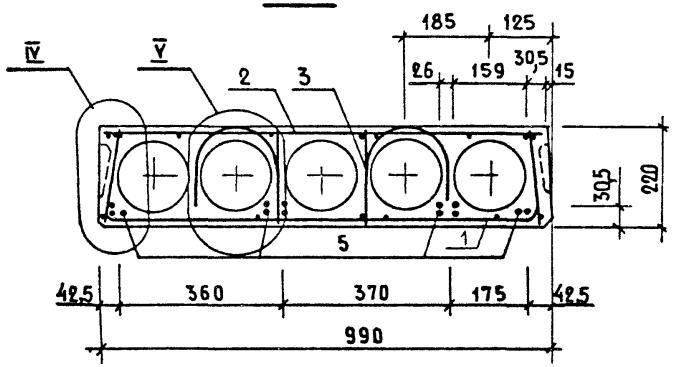

Рис.2

ОСТАЛЬНОЕ - см. Рис.1

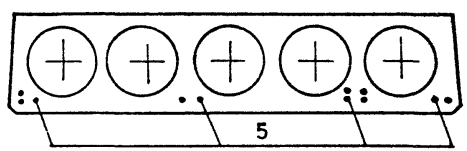

Рис.3

ОСТАЛЬНОЕ - см. Рис.1

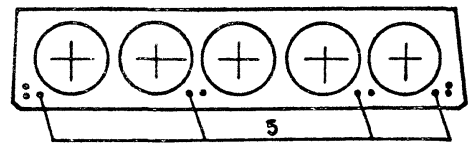

Рис.4

ОСТАЛЬНОЕ - см. Рис.1

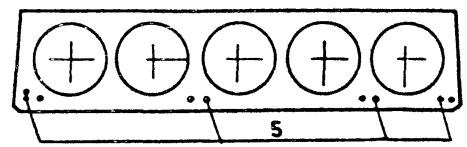

1. Таблицу исполнений см. лист 2
2. Вид А и сечение 2-2 см. 1.141-1.62 0000 Д2

Нач. отд. 24	Росинский	
Гл. инж. отд.	Первушин	
Гл. конс. отд.	Пальман	
ГИП	Долмацина	
Ст. инж.	Кондратьева	

1.141-1.62 4000 СБ

Панель перекрытия многопустотная шириной 990 мм Сборочный чертеж

Стадия	Масса	Масштаб
Р	см. табл.	1:10 1:50
Лист 1	Листов 2	

ЦНИИЭП жилища

19762 43 Формат А3

Инв. № подл. | Подпись и дата | Взам. инв. №

Рис. 5

ОСТАЛЬНОЕ - см. Рис.1

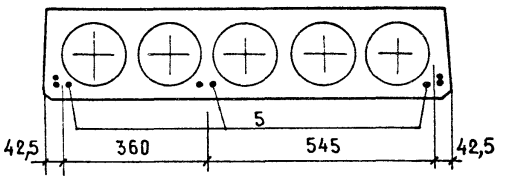

Рис.6

ОСТАЛЬНОЕ - см. Рис.1

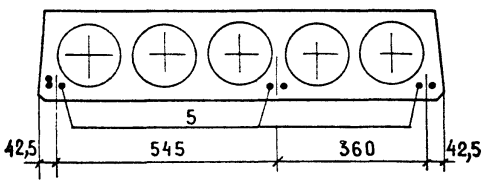

Обозначение	Марка	Рис.	L, мм	Масса, кг
1.141-1.62 4000	ПК 63.10-8К7т	1	6280	1825
-01	ПК 60.10-8К7т	2	5980	1740
-02	ПК 57.10-8К7т	4	5680	1650
-03	ПК 54.10-8К7т	5	5380	1570
-04	ПК 51.10-8К7т	5	5080	1485
-05	ПК 63.10-6К7т	3	6280	1825
-06	ПК 60.10-6К7т	5	5980	1740
-07	ПК 57.10-6К7т	6	5680	1650
-08	ПК 54.10-6К7т	6	5380	1570
-09	ПК 51.10-6К7т	6	5080	1485
-10	ПК 63.10-4К7т	5	6280	1825
-11	ПК 60.10-4К7т	6	5980	1740
-12	ПК 57.10-4К7т	6	5680	1650
-13	ПК 54.10-4К7т	6	5380	1570
-14	ПК 51.10-4К7т	6	5080	1485

Инв.№ подл. | Подпись и дата | Взам. инв.№

I

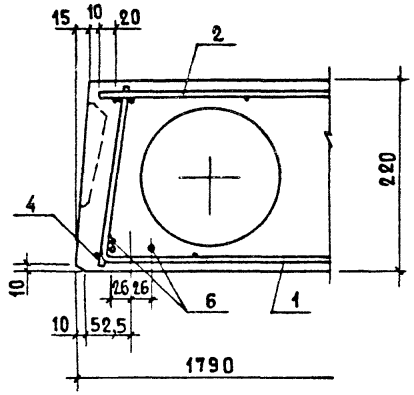

II

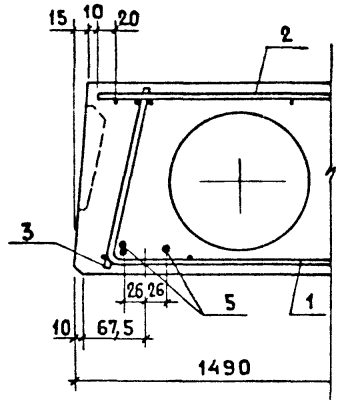

III

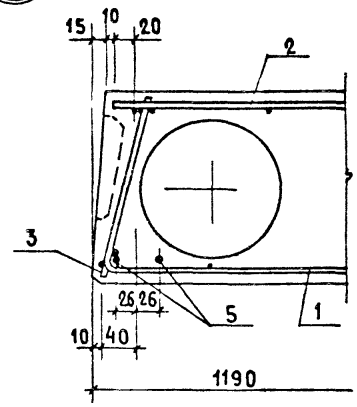

IV

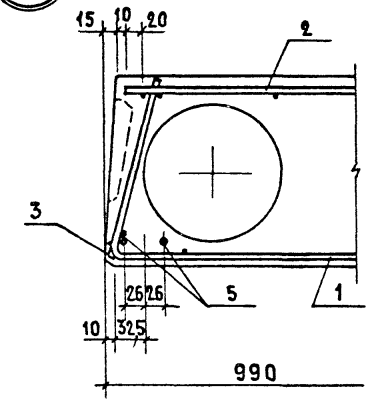

V

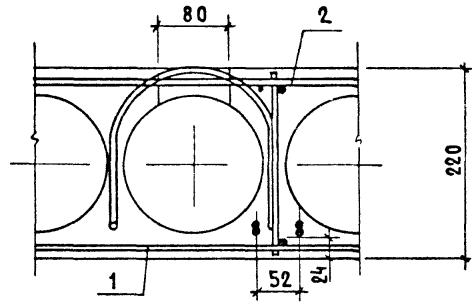

Выемка для монтажной петли размером 80×150 устраивается после заглаживания поверхности панели до пропаривания.

В проекте должно быть указание о заделке выемки для монтажной петли бетоном марки не ниже М150, после установки панели перекрытия

Нач. отд. 24	Росинский	
Гл. инж. отд.	Первушин	
Гл. конс. отд.	Пальман	
Гл. инж. пр.	Долмацина	
Провер.	Долмацина	
Ст. инж.	Кондратьева	

1.141-1.62 0000Д1

Узел (I...V)

Стадия	Лист	Листов
Р		1

ЦНИИЭП жилища

19762 45

Формат А3

Инв. № подл. | Подпись и дата | Взам. инв. №

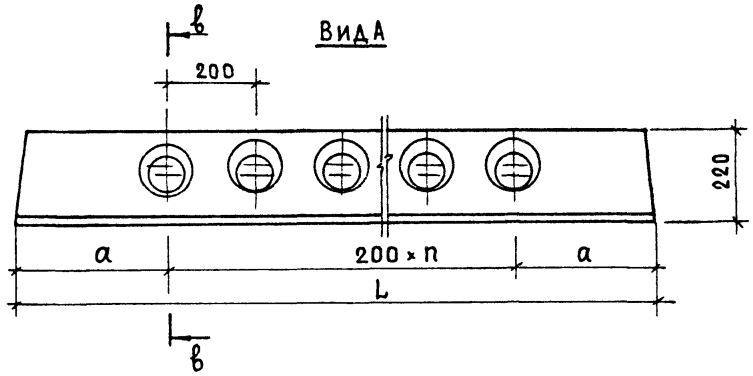

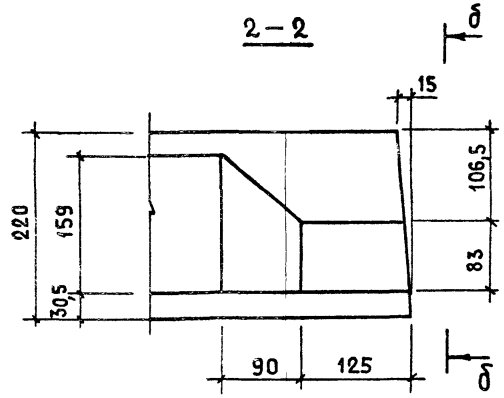

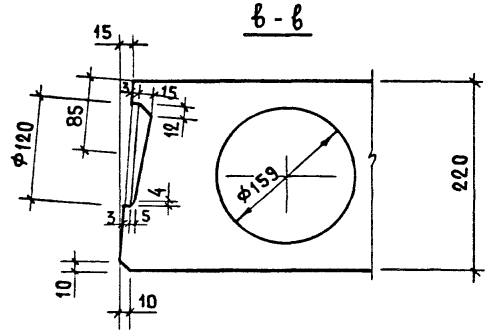

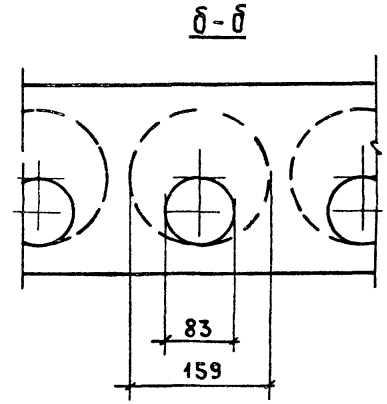

L, мм	п, шт.	а, мм
6280	28	340
5980	27	290
5680	25	340
5380	24	290
5080	22	340

Нач.отд.24	Росинский	
Гл.инж.отд.	Первушин	
Гл.конс.ст.	Пальман	
Гл.инж.пр.	Долмацина	
Проверил	Долмацина	
Ст.инж.	Кондратьева	

1.141-1.62 0000 Д2

Вид А, сечение 2-2

Стадия	Лист	Листов
Р		1

ЦНИИЭП жилища

Инв.№ подл. | Подпись и дата | Взам.инв.№

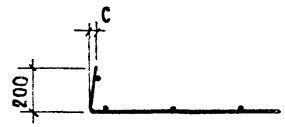

Развертка

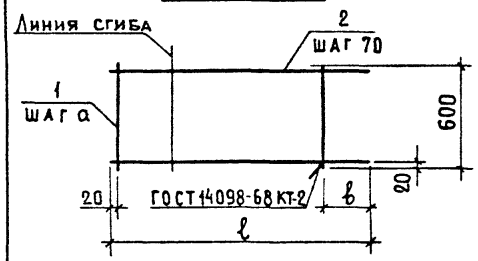

Формат	Зона	Поз.	Обозначение	Наименование	Кол. на испол. 1.141-1.62 0100 – —	01	02	03	04	05	06	07	08	09	Примечание
				Детали											
Б4		1	1.141-1.62 0002	⌀5 Bpi ГОСТ 6727-80; ℓ=600	4	4	3	3							0,09 кг
			1.141-1.62 0003	⌀4 Bpi ГОСТ 6727-80; ℓ=600					4	4	3	3			0,06 кг
			1.141-1.62 0004	⌀3 Bpi ГОСТ 6727-80; ℓ=600									3	3	0,03 кг
				⌀4 Bpi ГОСТ 6727-80											
Б4		2	1.141-1.62 0005	ℓ= 1170	9				9						0,11 кг
			1.141-1.62 0006	ℓ= 1000		9				9					0,09 кг
			1.141-1.62 0007	ℓ= 860			9				9		9		0,08 кг
			1.141-1.62 0008	ℓ= 760				9				9		9	0,07 кг

Обозначение	Марка	Размеры, мм ℓ	a	b	c	Масса, кг
1.141-1.62 0100	С1	1170	300	250	10	1,35
- 01	С2	1000	250	230	—	1,17
- 02	С3	860	300	240	25	0,99
- 03	С4	760	250	240	30	0,90
- 04	С5	1170	300	250	10	1,23
- 05	С6	1000	250	230	—	1,05
- 06	С7	860	300	240	25	0,90
- 07	С8	760	250		30	0,81
- 08	С9	860	300		25	0,81
- 09	С10	760	250		30	0,72

Взам. инв. № | Подпись и дата | Инв. № подл.

Нач. отд. 24	Росинский	
Гл. инж. от.	Первушин	
Гл. конс. от.	Пальман	
ГИП	Долмацина	
Ст. инж.	Кондратьева	

1.141-1.62 0100

Сетка (С1 ... С10)

Стадия	Масса	Масштаб
Р	см. табл.	
Лист	Листов 1	

ЦНИИЭП жилища

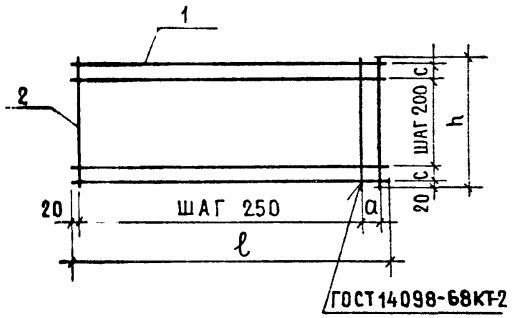

Формат	Зона	Позиц.	Обозначение	Наименование	Кол. на исполн. 1.141-1.62 0200-										Примечание
					–	01	02	03	04	05	06	07	08	09	
				Детали											
				ФЗВрI ГОСТ 6727-80											
БЧ		1	1.141-1.62 0009	ℓ = 6240	10					8					0,34 кг
			1.141-1.62 0011	ℓ = 5940		10					8				0,33 кг
			1.141-1.62 0012	ℓ = 5640			10					8			0,31 кг
			1.141-1.62 0013	ℓ = 5340				10					8		0,29 кг
			1.141-1.62 0014	ℓ = 5040					10					8	0,28 кг
БЧ		2	1.141-1.62 0015	ℓ = 1740	26	25	24	23	21						0,10 кг
			1.141-1.62 0016	ℓ = 1440						26	25	24	23	21	0,08 кг

Обозначение	Марка	Размеры, мм				Масса, кг
		ℓ	h	а	с	
1.141-1.62 0200	С11	6240	1740	200	150	6,00
– 01	С12	5940		150		5,80
– 02	С13	5640		100		5,50
– 03	С14	5340		50		5,10
– 04	С15	5040		—		4,90
– 05	С16	6240	1440	200	—	4,80
– 06	С17	5940		150		4,64
– 07	С18	5640		100		4,40
– 08	С19	5340		50		4,16
– 09	С20	5040		–		3,92

Нач.отд.24	Росинский	
Гл.инж.от.	Первушин	
Гл.кон.отд.	Пальман	
ГИП	Долмацина	
Ст.инж.	Кондратьева	

1.141-1.62 0200

Сетка (С11 ... С20)

Стадия	Масса	Масштаб
Р	см. табл.	
Лист	Листов 1	

ЦНИИЭПжилища

Инв.№ подл. | Подпись и дата | Взам.инв.№

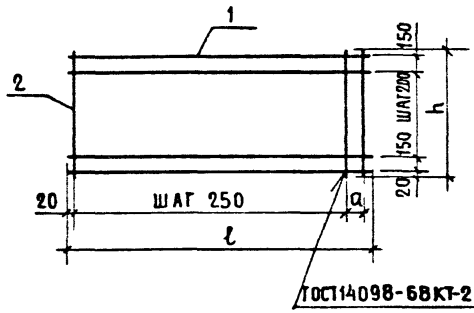

Формат	Зона	Позиц	Обозначение	Наименование	Кол. на исполн. 1.141-1.62 0300- —	01	02	03	04	05	06	07	08	09	Примечание
				Детали											
				Ф3 Вр I ГОСТ 6727-80											
Бч		1	1.141 – 1.62 0009	ℓ = 6240	7					6					0,34 кг
			1.141 – 1.62 0011	ℓ = 5940		7					6				0,33 кг
			1.141 – 1.62 0012	ℓ = 5640			7					6			0,31 кг
			1.141 – 1.62 0013	ℓ = 5340				7					6		0,29 кг
			1.141 – 1.62 0014	ℓ = 5040					7					6	0,28 кг
Бч		2	1.141 – 1.62 0017	ℓ = 1140	26	25	24	23	21						0,06 кг
			1.141 – 1.62 0018	ℓ = 940						26	25	24	23	21	0,05 кг

Обозначение	Марка	Размеры, мм ℓ	h	a		Масса, кг
1.141-1.62 0300	С21	6240	1140	200		3,94
– 01	С22	5940		150		3,81
– 02	С23	5640		100		3,61
– 03	С24	5340		50		3,41
– 04	С25	5040		–		3,22
– 05	С26	6240	940	200		3,34
– 06	С27	5940		150		3,25
– 07	С28	5640		100		3,06
– 08	С29	5340		50		2,89
– 09	С30	5040		—		2,73

Взам. инв. №

Подпись и дата

Нач. отд. 24	Росинский	
Гл. инж. пр.	Первушин	
Гл. кон. пр.	Пальман	
ГИП	Долмацина	
Ст. инж.	Кондратьева	

1.141-1.62 0300

Сетка (С21 ... С30)

Стадия	Масса	Масштаб
Р	см. табл.	
Лист	Листов 1	

ЦНИИЭП жилища

Рис.1

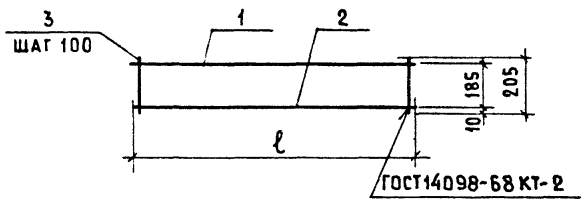

Рис.2

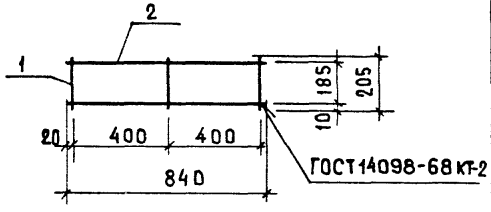

Формат	Зона	Поз.	Обозначение	Наименование	Кол. на испол. 1.141-1.62 0400- —	01	02	03	04	05	06	07	Примечание
				Детали									
				ф5 ВрI ГОСТ 6727-80									
БЧ		1	1.141 – 1.62 0019	ℓ= 1050	1								0,15 кг
			1.141 – 1.62 0021	ℓ= 950			1						0,14 кг
				ф4 ВрI ГОСТ 6727-80									
			1.141 – 1.62 0022	ℓ= 1050		1							0,10 кг
			1.141 – 1.62 0023	ℓ= 950				1					0,09 кг
			1.141 – 1.62 0024	ℓ= 850					1				0,08 кг
				ф3 ВрI ГОСТ 6727-80									
			1.141 – 1.62 0025	ℓ = 950						2			0,05 кг
			1.141 – 1.62 0026	ℓ = 850							2		0,05 кг
			1.141 – 1.62 0027	ℓ = 840								2	0,05 кг
				ф4 ВрI ГОСТ 6727-80									
БЧ		2	1.141 – 1.62 0022	ℓ =1050	1								0,10 кг
			1.141 – 1.62 0023	ℓ = 950			1						0,09 кг
				ф3 ВрI ГОСТ 6727-80									
			1.141 – 1.62 0028	ℓ = 1050		1							0,06 кг
			1.141 – 1.62 0025	ℓ = 950				1					0,05 кг
			1.141 – 1.62 0026	ℓ = 850					1				0,05 кг
БЧ		3	1.141 – 1.62 0029	ф4 ВрI ГОСТ 6727-80; ℓ=205	11		10						0,02 кг
			1.141 – 1.62 0031	ф3 ВрI ГОСТ 6727-80; ℓ=205		11		10	9	10	9	3	0,01 кг

Обозначение	Марка	Рис.	Размеры, мм ℓ			Масса, кг
1.141-1.62 0400	КР1	1	1050			0,47
–01	КР2		1050			0,27
–02	КР3		950			0,43
–03	КР4		950			0,24
–04	КР5		850			0,23
–05	КР6		950			0,20
–06	КР7		850			0,19
–07	КР8	2	840			0,13

Нач. отд.	Росинский	
Гл. инж. от.	Первушин	
Гл. конс. отд.	Пальман	
ГИП	Долмацина	
Ст. инж.	Кондратьева	

1.141-1.62 0400

Каркас (КР1 ... КР8)

Стадия	Масса	Масштаб
Р	См. табл.	
Лист	Листов 1	

ЦНИИЭП жилища

Инв. № подл. | Подпись и дата | Взам. инв. №

Формат А3

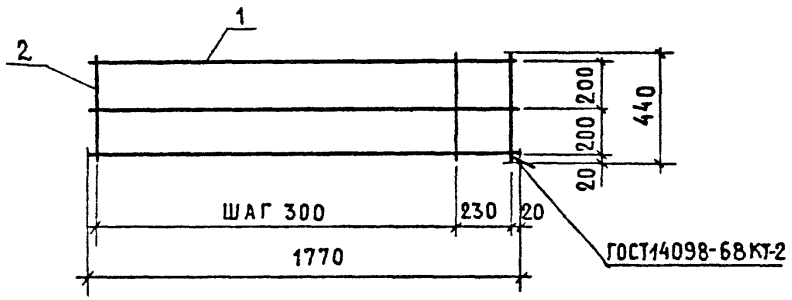

Формат	Зона	Позиц.	Обозначение	Наименование	Кол.	Примеч.
				Документация		
			1.141-1.62 ОООТО	Техническое описание		
				Детали		
				ф4 Вр I ГОСТ 6727-80		
БЧ		1	1.141-1.62 0032	ℓ = 1770	3	0,16 кг
БЧ		2	1.141-1.62 0033	ℓ = 440	7	0,04 кг

Гиберман		
Росинский		
Первушин		
Пальман		
Долмацина		
Кондратьева		

1.141-1.62 0500

Сетка С 31

Стадия	Масса	Масштаб
Р	0,76	
Лист	Листов 1	

ЦНИИЭП жилища

Формат А4

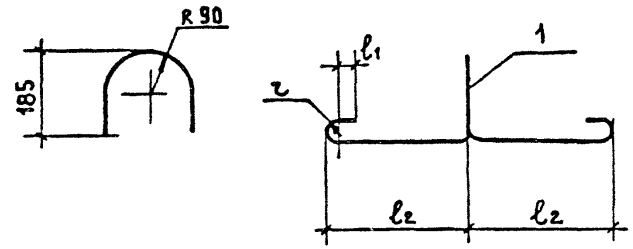

Обозначение	Марка	r, мм	ℓ1, мм	ℓ2, мм	Масса кг
1.141-1.62 0001	П1	30	50	300	1,61
-01	П2	20	30	250	1,05
-02	П3	20	30	250	0,70

Формат	Зона	Позиц.	Обозначение	Наименование	Кол.	Примеч.
				Документация		
			1.141-1.62 ОООТО	Техническое описание		
				Переменные данные		
				для исполнений		
				Детали		
		1	1.141-1.62 0001.	ф14 АI ГОСТ 5781-81, ℓ = 1330	1	1,61 кг
			-01	ф12 АI ГОСТ 5781-81; ℓ = 1180	1	1,05 кг
			-02	ф10 АI ГОСТ 5781-81; ℓ = 1130	1	0,70 кг

Инв. № подл. | Подпись и дата | Взам. инв. №

Н. контр.	Гиберман	
Нач. отд. 24	Росинский	
Гл. инж. ОТД	Первушин	
Гл. конс. ОТД	Пальман	
ГИП	Долмацина	
Ст. инж.	Кондратьева	

1.141-1.62 0001

Петля (П1 ... П3)

Стадия	Масса	Масштаб
Р	См. табл.	
Лист	Листов 1	

ЦНИИЭП жилища

Формат А4

Расход стали на 1 элемент, кг

Марка панели	Напрягаемая арматура		Арматурные изделия								Всего	Общий расход
	Арм. сталь ГОСТ 10884-81 класс К-7 ф, мм	Всего	Арматурная сталь ГОСТ 6727-80 класс Вр-I ф, мм			Итого	Арматурная сталь ГОСТ 5781-82 класс А-I ф, мм			Итого		
	6		3	4	5		10	12	14			
ПК 63.18-8 К7Т	25,00	25,00	5,92	8,32	3,19	17,41	—	—	6,44	6,44	23,85	48,85
ПК 60.18-8 К7Т	20,69	20,69	5,66	8,30	3,19	17,15	—	4,19	—	4,19	21,34	42,03
ПК 57.18-8 К7Т	15,68	15,68	5,40	7,96	3,02	16,38	—	4,19	—	4,19	20,57	36,25
ПК 54.18-8 К7Т	13,03	13,03	7,12	5,70	1,38	14,20	—	4,19	—	4,19	18,39	31,42
ПК 51.18-8 К7Т	11,42	11,42	6,56	5,59	1,38	13,53	—	4,19	—	4,19	17,72	29,14
ПК 63.18-6 К7Т	18,47	18,47	8,10	5,81	1,38	15,29	—	—	6,44	6,44	21,73	40,20
ПК 60.18-6 К7Т	15,52	15,52	7,84	5,81	1,38	15,03	—	4,19	—	4,19	19,22	34,74
ПК 57.18-6 К7Т	12,78	12,78	7,38	5,70	1,38	14,46	—	4,19	—	4,19	18,65	31,43
ПК 54.18-6 К7Т	12,10	12,10	7,75	4,65	1,38	13,78	—	4,19	—	4,19	17,97	30,07
ПК 51.18-6 К7Т	10,55	10,55	7,12	5,53	—	12,65	—	4,19	—	4,19	16,84	27,39
ПК 63.18-4 К7Т	16,30	16,30	8,10	5,81	1,38	15,29	—	—	6,44	6,44	21,73	38,03
ПК 60.18-4 К7Т	13,44	13,44	7,84	6,69	—	14,53	—	4,19	—	4,19	18,72	32,16
ПК 57.18-4 К7Т	11,79	11,79	8,01	5,53	—	13,54	—	4,19	—	4,19	17,73	29,52
ПК 54.18-4 К7Т	11,17	11,17	7,75	5,53	—	13,28	—	4,19	—	4,19	17,47	28,64
ПК 51.18-4 К7Т	9,67	9,67	6,31	5,53	—	11,84	—	4,19	—	4,19	16,03	25,70
ПК 63.15-8 К7Т	20,63	20,63	4,80	6,35	2,89	14,04	—	4,19	—	4,19	18,23	38,86
ПК 60.15-8 К7Т	17,59	17,59	4,59	6,35	2,89	13,83	—	4,19	—	4,19	18,02	35,61
ПК 57.15-8 К7Т	13,75	13,75	4,38	6,07	2,75	13,20	—	4,19	—	4,19	17,39	31,14
ПК 54.15-8 К7Т	11,17	11,17	5,82	4,18	1,38	11,38	—	4,19	—	4,19	15,57	26,74
ПК 51.15-8 К7Т	9,68	9,68	5,36	4,09	1,38	10,83	—	4,19	—	4,19	15,02	24,70

Взам. инв. № | Подпись и дата | Инв. № подл.

Нач. отд. 24	Росинский	
Гл. инж. отд.	Первушин	
Гл. конс. отд.	Пальман	
Гл. инж. пр.	Долмацика	
Проверил	Долмацина	
Ст. инж.	Кондратьева	

1.141-1.62 0000 ВМС

Ведомость расхода стали

Стадия	Лист	Листов
Р	1	3

ЦНИИЭП жилища

19762 52

Формат А3

Марка панели	Напрягаемая арматура		Арматурные изделия									Общий расход
	Арм. сталь ГОСТ 10884-81	Всего	Арматурная сталь ГОСТ 6727-80			Итого	Арматурная сталь ГОСТ 5781-82			Итого	Всего	
	Класс К-7		Класс Вр-I				Класс А-I					
	ϕ, мм		ϕ, мм				ϕ, мм					
	6		3	4	5		10	12	14			
ПК 63.15 - 6 К7Т	15,21	15,21	6,63	4,28	1,38	12,29	—	4,19	—	4,19	16,48	31,69
ПК 60.15 - 6 К7Т	12,42	12,42	6,42	4,28	1,38	12,08	—	4,19	—	4,19	16,27	28,69
ПК 57.15 - 6 К7Т	11,79	11,79	6,03	5,07	—	11,10	—	4,19	—	4,19	15,29	27,08
ПК 54.15 - 6 К7Т	10,24	10,24	6,34	4,20	—	10,54	—	4,19	—	4,19	14,73	24,97
ПК 51.15 - 6 К7Т	8,80	8,80	5,14	4,20	—	9,34	—	4,19	—	4,19	13,53	22,33
ПК 63.15 - 4 К7Т	13,04	13,04	6,63	5,16	—	11,79	—	4,19	—	4,19	15,98	29,02
ПК 60.15 - 4 К7Т	11,39	11,39	6,42	5,17	—	11,59	—	4,19	—	4,19	15,78	27,17
ПК 57.15 - 4 К7Т	9,83	9,83	5,64	4,20	—	9,84	—	4,19	—	4,19	14,03	23,86
ПК 54.15 - 4 К7Т	9,31	9,31	5,43	4,20	—	9,63	—	4,19	—	4,19	13,82	23,13
ПК 51.15 - 4 К7Т	8,79	8,79	5,14	4,20	—	9,34	—	4,19	—	4,19	13,53	22,32
ПК 63.12 - 8 К7Т	16,30	16,30	4,03	5,28	2,25	11,56	—	4,19	—	4,19	15,75	32,05
ПК 60.12 - 8 К7Т	13,45	13,45	3,85	5,28	2,25	11,38	—	4,19	—	4,19	15,57	29,02
ПК 57.12 - 8 К7Т	10,81	10,81	3,68	5,72	1,09	10,49	2,79	—	—	2,79	13,28	24,09
ПК 54.12 - 8 К7Т	9,30	9,30	4,82	3,55	1,04	9,41	2,79	—	—	2,79	12,20	21,50
ПК 51.12 - 8 К7Т	8,79	8,79	4,44	3,47	1,04	8,95	2,79	—	—	2,79	11,74	20,53
ПК 63.12 - 6 К7Т	11,95	11,95	5,48	3,62	1,04	10,14	—	4,19	—	4,19	14,33	26,28
ПК 60.12 - 6 К7Т	10,35	10,35	5,30	3,62	1,04	9,96	—	4,19	—	4,19	14,15	24,50
ПК 57.12 - 6 К7Т	8,85	8,85	5,00	3,55	1,04	9,59	2,79	—	—	2,79	12,38	21,23
ПК 54.12 - 6 К7Т	8,38	8,38	5,24	2,85	1,04	9,13	2,79	—	—	2,79	11,92	20,30
ПК 51.12 - 6 К7Т	7,03	7,03	4,82	3,51	—	8,33	2,79	—	—	2,79	11,12	18,15

Инв. № подл. | Подпись и дата | Взам. инв. №

Марка панели	Напрягаемая арматура		Арматурные изделия									Общий расход
	Арм сталь ГОСТ 10884-81 класс К-7		Арматурная сталь ГОСТ 6727-80				Арматурная сталь ГОСТ 5781-82					
			Класс Вр-I				Класс А-I					
	ф, мм	Всего	ф, мм			Итого	ф, мм			Итого	Всего	
	6		3	4	5		10	12	14			
ПК 63.12 – 4К7Т	10,86	10,86	5,48	3,62	1,04	10,14	–	4,19	–	4,19	14,33	25,19
ПК 60.12 – 4К7Т	9,31	9,31	5,30	4,28	–	9,58	–	4,19	–	4,19	13,77	23,08
ПК 57.12 – 4К7Т	7,86	7,86	5,42	3,51	–	8,93	2,79	–	–	2,79	11,72	19,58
ПК 54.12 – 4К7Т	7,45	7,45	5,24	3,51	–	8,75	2,79	–	–	2,79	11,54	18,99
ПК 51.12 – 4К7Т	6,15	6,15	4,27	3,51	–	7,78	2,79	–	–	2,79	10,57	16,72
ПК 63.10 – 8К7Т	14,12	14,12	3,40	5,61	1,21	10,22	2,79	–	–	2,79	13,01	27,13
ПК 60.10 – 8К7Т	11,38	11,38	3,25	5,61	1,21	10,07	2,79	–	–	2,79	12,86	24,24
ПК 57.10 – 8К7Т	8,85	8,85	3,10	5,38	1,09	9,57	2,79	–	–	2,79	12,36	21,21
ПК 54.10 – 8К7Т	7,45	7,45	4,27	3,22	1,04	8,53	2,79	–	–	2,79	11,32	18,77
ПК 51.10 – 8К7Т	7,03	7,03	3,93	3,80		7,73	2,79	–	–	2,79	10,52	17,55
ПК 63.10 – 6К7Т	10,86	10,86	4,85	3,29	1,04	9,18	2,79	–	–	2,79	11,97	22,83
ПК 60.10 – 6К7Т	8,27	8,27	4,70	3,95	–	8,65	2,79	–	–	2,79	11,44	19,71
ПК 57.10 – 6К7Т	6,88	6,88	4,42	3,88	–	8,30	2,79	–	–	2,79	11,09	17,97
ПК 54.10 – 6К7Т	6,51	6,51	4,69	3,18	–	7,87	2,79	–	–	2,79	10,66	17,17
ПК 51.10 – 6К7Т	6,15	6,15	4,31	3,18	–	7,49	2,79	–	–	2,79	10,28	16,43
ПК 63.10 – 4К7Т	8,69	8,69	4,85	5,95	–	8,80	2,79	–	–	2,79	11,59	20,28
ПК 60.10 – 4К7Т	7,24	7,24	4,70	3,95	–	8,65	2,79	–	–	2,79	11,44	18,68
ПК 57.10 – 4К7Т	6,88	6,88	4,84	3,18	–	8,02	2,79	–	–	2,79	10,81	17,69
ПК 54.10 – 4К7Т	6,52	6,52	5,09	2,52	–	7,61	2,79	–	–	2,79	10,40	16,92
ПК 51.10 – 4К7Т	6,15	6,15	4,16	2,52	–	6,68	2,79	–	–	2,79	9,47	15,62

Инв. № подл. | Подпись и дата | Взам. инв. №

Госстрой СССР
ЦЕНТРАЛЬНЫЙ ИНСТИТУТ ТИПОВОГО ПРОЕКТИРОВАНИЯ
Свердловский филиал
620062, г.Свердловск-62, ул.Чебышева, 4
Заказ № 4065 Инв.№ 19762 тираж 400
Сдано в печать 20.07. 1982 г. цена 4-18

gost.e-ecolog.ru