ГОСУДАРСТВЕННЫЙ КОМИТЕТ ПО ГРАЖДАНСКОМУ СТРОИТЕЛЬСТВУ И АРХИТЕКТУРЕ
ПРИ ГОССТРОЕ СССР

ТИПОВЫЕ КОНСТРУКЦИИ И ДЕТАЛИ ЗДАНИЙ И СООРУЖЕНИЙ

СЕРИЯ 2.250-2

ДЕТАЛИ ЛЕСТНИЦ ОБЩЕСТВЕННЫХ ЗДАНИЙ

ВЫПУСК 1

ЖЕЛЕЗОБЕТОННЫЕ ЛЕСТНИЦЫ КИРПИЧНЫХ ЗДАНИЙ

РАЗРАБОТАНЫ
ЦНИИЭП учебных зданий

УТВЕРЖДЕНЫ
ПРИКАЗОМ ГОСУДАРСТВЕННОГО КОМИТЕТА ПО ГРАЖДАНСКОМУ СТРОИТЕЛЬСТВУ И АРХИТЕКТУРЕ ПРИ ГОССТРОЕ СССР
ОТ 31 ДЕКАБРЯ 1970 г. № 221

gost.e-ecolog.ru

Настоящая работа выполнена на основе современного опыта типового проектирования и строительства с систематизацией имеющихся и внедряемых новых конструктивных реше-

материалы обобщены в альбомы типовых деталей сопряжений для применения в типовом и индивидуальном проектировании жилых и общественных зданий массового строительства. Ссылка на типовые детали должна заменить индивидуальную разработку их в проектах.

Альбомы типовых деталей призваны способствовать внедрению в практику массового строительства лучших и наиболее экономичных технических решений сопряжений конструктивных элементов способствовать сокращению количества индивидуальных изделий, снижению трудоемкости, сроков и стоимости проектных работ.

Отзывы, замечания и предложения по разработанным типовым деталям направлять по адресу: Москва,И-434, Дмитровское шоссе,9, корп."А", ЦНИИЭП учебных зданий.

	Лист	Стр.
Содержа:	СI - С-5	3-7
Пояснительная записка	III-П-4	8-II
Маркировка деталей на планах и разрезах лестниц с высотой этажа 3,3м		
Маркировка деталей на планах типового этажа лестничной клетки размером в осях 6,0х2,7м	I	I2
Маркировка деталей на планах типового этажа лестничной клетки размером в осях 6,0х3,0м	2	I3
Маркировка деталей на разрезах типового этажа лестничной клетки размером в осях 6,0х2,7; 6,0х3,0м	3	I4
Маркировка деталей на планах типового этажа лестничной клетки размэром в осях 6,3х2,7; 6,3х3,0; 6,3х3,3м	4	I5
Маркировка деталей на разрезе типового этажа лестничной клетки размером в осях 6,3х2,7; 6,3х3,0; 6,3х3,3м	5	I6
Маркировка деталей на плане и разрезах первого этажа лестничной клетки размером в осях 6,0х2,7; 6,0х3,0;6,3х2,7; 6,3х3,0; 6,3х3,3м без подвала. Вход с отметки ±0,00	6	I7
Маркировка деталей на плане и разрезе первого этажа лестничной клетки размером в осях 6,0х2,7;6,0х3,0;6,3х2,7;6,3х3,0; 6,3х3,3м с подвалом на отм.-3,3. Вход с отметки ± 0,00. Спуск в подвал ж.б.маршем	7	I8
Маркировка деталей на планах первого этажа лестничной клетки размером в осях 6,0х2,7;6,0х3,0;6,3х2,7;6,3х3,0; 6,3х3,3м с подвалом на отм.-2,85; -2,55. Вход с отметки ± 0,00. Вход в подвал ж.б.маршем	8	I9
Маркировка деталей на разрезах первого этажа лестничной клетки размером в осях 6,0х2,7;6,0х3,0;6,3х2,7;6,3х3,0;6,3х3,3м с подвалом на отм.-2,85; -2,55. Вход с отметки ±0,00. Спуск в подвал ж.б.маршем	9	20

ЦНИИЭП УЧЕБНЫХ ЗДАНИЙ

ГЛ.ИНЖ.ИН-ТА	А ЛЯХОВИЧ
НАЧ ОТД.	В ГРЕКОВ
ГЛ.ИНЖ.ОТД.	В КОМАРОВ
РУК.ГРУППЫ	Э ШАХОВА

ТД	СОДЕРЖАНИЕ	Серия 2.250-2	
1970г.		Выпуск I	Лист СI

	Лист	Стр.
Маркировка деталей на плане первого этажа лестничной клетки размером в осях 6,0х2,7; 6,0х3,0;6,3х2,7;6,3х3,0;6,3х3,3м с подвалом на отм.-3,30, -2,85; -2,55. Вход с отметки ±0,00. Спуск в подвал ж.б. ступенями	I0	2I
Маркировка деталей на разрезах первого этажа лестничной клетки размером в осях 6,0х2,7;6,0х3,0;6,3х2,7;6,3х3,0; 6,3х3,3м с подвалом на отм.-3,30;-2,85; -2,55; Вход с отметки ±0,00. Спуск в подвал ж.б.ступенями	II	22
Маркировка деталей на плане и разрезах первого этажа лестничной клетки размером в осях 6,0х2,7;6,0х3,0;6,3х2,7; 6,3х3,0;6,3х3,3м без подвала. Вход с отметки -0,90	I2	23
Маркировка деталей на планах первого этажа лестничной клетки размером в осях 6,0х2,7;6,0х3,0;6,3х2,7;6,3х3,0; 6,3х3,3м с подвалом на отм.-3,30. Вход с отметки -0,90. Спуск в подвал ж.б.маршем	I3	24
Маркировка деталей на разрезах первого этажа лестничной клетки размером в осях 6,0х2,7;6,0х3,0;6,3х2,7;6,3х3,0м;6,3х3,3м с подвалом на отм.-3,3. Вход с отм.-0,90. Спуск в подвал ж.б.маршем	I4	25
Маркировка деталей на плане и разрезах первого этажа лестничной клетки размером в осях 6,0х2,7;6,0х3,0;6,3х2,7;6,3х3,0; 6,3х3,3м с подвалом на отм.-2,55. Вход с отм.-0,90. Спуск в подвал ж.б.маршем	I5	26
Маркировка деталей на планах первого этажа лестничной клетки размером в осях 6,0х2,7;6,0х3,0;6,3х2,7;6,3х3,0;6,3х3,3м с подвалом на отм.-3,30. Вход с отм.-0,90. Спуск в подвал ж.б.ступенями	I6	27
Маркировка деталей на разрезах первого этажа лестничной клетки размером в осях 6,0х2,7;6,0х3,0;6,3х2,7;6,3х3,0;6,3х3,3м с подвалом на отм.-3,30. Вход с отм.-0,90. Спуск в подвал ж.б.ступенями	I7	28

ГА. ИНЖ. И-ТА А.АХОВИЧ
НАЧ. ОТДЕЛА В.ГРЕКОВ
ГА. ИНЖ. ОТ.А. В.КОМАРОВ
РУК. ГРУППЫ Э.ШАХОВА

ЦНИИЭП учебных зданий

ТД 1970

Серия 2.250-2
Выпуск I
Лист С2

СОДЕРЖАНИЕ

	Лист	Стр.
Маркировка деталей на плане и разрезах первого этажа лестничной клетки размером в осях 6,0х2,7;6,0х3,0;6,3х2,7;6,3х3,0;6,3х3,3м с подвалом на отм.-2,85, -2,55. Вход с отм. -0,90. Спуск в подвал ж.б. ступенями	I8	29
Маркировка деталей на плане верхнего этажа лестничной клетки размером в осях 6,0х2,7; 6,0х3,0;6,3х2,7;6,3х3,0;6,3х3,3м	I9	30
Маркировка деталей на разрезах верхнего этажа лестничной клетки размером в осях 6,0х2,7; 6,0х3,0;6,3х2,7;6,3х3,0;6,3х3,3м	20	3I
Маркировка деталей на планах и разрезах лестниц здания с высотой этажа 4,2м		
Маркировка деталей на планах типового этажа лестничной клетки размером в осях 6,9х3,0; 7,2х3,3м	2I	32
Маркировка деталей на разрезе типового этажа лестничной клетки размером в осях 6,9х3,0; 7,2х3,3м	22	33
Маркировка деталей на плане и разрезах первого этажа лестничной клетки размером в осях 6,9х3,0;7,2х3,3м без подвала. Вход с отм.±0,00	23	34
Маркировка деталей на плане и разрезах первого этажа лестничной клетки размером в осях 6,9х3,0;7,2х3,3м. Вход с отм.-0,45.	24	35
Маркировка деталей на плане первого этажа лестничной клетки размером в осях 6,9х3,0; 7,2х3,3 с подвалом на отм.-3,30; -2,85; -2,55. Вход с отм.-0,00. Вход в подвал ж.б.маршем	25	36
Маркировка деталей на разрезах первого этажа лестничной клетки размером в осях 6,9х3,0; 7,2х3,3м с подвалом на отм.-3,30;-2,85;-2,55, Вход с отм.±0,00. Спуск в подвал ж.б.маршем	26	37
Маркировка деталей на планах первого этажа лестничной клетки размером в осях 6,9х3,0; 7,2х3,3м с подвалом на отм.-3,30;-2,85; -2,55. Вход с отм.±0,00. Спуск в подвал ж.б. ступенями	27	38

ГА. ИНЖ. ИН-ТА	А. ЛЯХОВИЧ		
НАЧ. ОТД.	В. ГРЕКОВ		
ГА. ИНЖ. ОТД.	В. КОМАРОВ		
РУК. ГРУППЫ	Э. ШАХОВА		

ЦЕНТРЕПРОЕКТ УЧЕБНЫХ ЗДАНИЙ

ТД	СОДЕРЖАНИЕ	Серия 2.250-2	
I970		Выпуск I	Лист С3

	Лист	Стр.
Маркировка деталей на разрезах первого этажа лестничной клетки размером в осях 6,9х3,0; 7,2х3,3 с подвалом на отм.-3,30;-2,85;-2,55. Вход с отм.±0,00. Спуск в подвал ж.б.ступенями	28	39
Маркировка деталей на плане и разрезах первого этажа лестничной клетки размером в осях 6,9х3,0; 7,2х3,3м без подвала. Вход с отм.-0,90	29	40
Маркировка деталей на планах первого этажа лестничной клетки размером в осях 6,9х3,0;7,2х3,3м с подвалом на отм.-3,30. Вход с отм.-0,90.Спуск в подвал ж.б.маршем.	30	41
Маркировка деталей на разрезах первого этажа лестничной клетки размером в осях 6,9х3,0; 7,2х3,3м с подвалом на отм.-3,30. Вход с отм. -0,90. Спуск в подвал ж.б.маршем	31	42
Маркировка деталей на плане и разрезах первого этажа лестничной клетки в осях 6,9х3,0;7,2х3,3м с подвалом на отм.-3,00. Вход с отм.-0,90. Спуск в подвал ж.б.маршем	32	43
Маркировка деталей на плане и разрезах первого этажа лестничной клетки размером в осях 6,9х3,0; 7,2х3,3м с подвалом на отм.-2,55. Вход с отм. -0,90.Спуск в подвал ж.б.маршем	33	44
Маркировка деталей на плане и разрезах первого этажа лестничной клетки размером в осях 6,9х3,0; 7,2х3,3м с подвалом на отм.-3,30. Вход с отм. -0,90. Спуск в подвал ж.б.ступенями.	34	45
Маркировка деталей на плане и разрезах первого этажа лестничной клетки размером в осях 6,9х3,0; 7,2х3,3м с подвалом на отм.-2,55. Вход с отм. -0,90. Спуск в подвал ж.б. ступенями	35	46
Маркировка деталей на плане верхнего этажа лестничной клетки размером в осях 6,9х3,0;7,2х3,3м	36	47
Маркировка деталей на разрезах верхнего этажа лестничной клетки размером в осях 6,9х3,0;7,2х3,3м	37	48
Детали 1,2,3,4	38	49
Деталь 5	39	50
Деталь 6	40	51
Деталь 7,8	41	52
Детали 9,10,11,12	42	53
Детали 13,14,15,16	43	54

ЦНИИЭП учебных зданий

Гл.инж.инта А.Ляхович
Нач.ота. В.Греков
Гл.инж.ота. В.Комаров
Рук.группы З.Шахова

ТД 1970

СОДЕРЖАНИЕ

Серия 2.250-2
Выпуск 1 | Лист 04

	Лист	Стр.
Детали I7,I8	44	55
Детали I9,20	45	56
Деталь 2I	46	57
Детали 22,23,24,25	47	58
Деталь 26	48	59
Деталь 27	49	60
Деталь 28	50	6I
Деталь 29	5I	62
Детали 30,3I	52	63
Деталь 32	53	64
Деталь 33	54	65
Деталь 34	55	66
Деталь 36	56	67
Детали 37,38	57	68
Деталь 39	58	69
Детали 40,4I,42	59	70
Деталь 43	60	7I
Детали 44,45	6I	72
Детали 46,47	62	73
Деталь 48	63	74
Разрез 2-2.Детали 49,50	64	75
Деталь 5I	65	76
Деталь 52	66	77
Детали 53,54	67	78
Детали 55,56,57,58	68	79
Детали 55,56,57,58. Разрез I-I	69	80
Деталь 59	70	8I
Деталь 60	7I	82
Деталь 6I	72	83
Деталь 62	73	84
Монтажные металлические детали	74	85

ЦНИИЭП УЧЕБНЫХ ЗДАНИЙ

ГЛ. ИНЖ. ИНТ.	А. ЛЯХОВИЧ	
НАЧ. ОТД.	В. ГРЕКОВ	
ГЛ. ИНЖ. ОТД.	В. КОМАРОВ	
РУК. ГРУППЫ	Э. ШАХОВА	

ТД 1970	СОДЕРЖАНИЕ	Серия 2.250-2	
		Выпуск I	Лист С5

В альбоме приведены конструктивные решения деталей общественных зданий со стенами из кирпича при высоте этажа 3,3 и 4,2м для обычных условий строительства.

Типовые детали разработаны в дополнение к альбому серии 2.150-I, выпуск I, предназначенному для жилищного строительства. При применении в проектах деталей для жилищного строительства ссылку делать на альбом серии 2.150-I, выпуск I.

Настоящий альбом типовых деталей разработан с применением серий I.250-I, выпуск I и I.155-I, выпуск I.

В деталях ТД32-ТД36, ТД39, ТД43-ТД45 перекрытие I-го этажа лестничной клетки может быть решено из сборных индивидуальных плит или сборных железобетонных перемычек серии I.139-I, выпуски I и 2, или в виде монолитного железобетонного участка перекрытия.

Во всех случаях при применении типовых деталей, выполненных с индивидуальными изделиями, последние должны быть разработаны в проекте при его конкретном проектировании.

На листах I-37 приведена маркировка деталей на планах и разрезах примеров архитектурно-планировочных решений лестниц. Данные типовые детали могут быть применены и при других планировочных решениях лестниц.

ЦНИИЭП учебных зданий	Гл. инж. ин-та		А. Ляхович
	Нач. отд.		В. Греков
	Гл. инж. отд.		В. Комаров
	Рук. группы		Э. Шахова

ТД	ПОЯСНИТЕЛЬНАЯ ЗАПИСКА	Серия 2.250-2	
1970г		Выпуск I	Лист III

В альбоме приняты следующие расположения лестниц:

I. Вдоль наружной стены здания,

2. Перпендикулярно наружной стене здания,

3. В углу здания.

Архитектурно-планировочные решения лестниц представлены двумя разделами:

I. Лестницы для зданий с высотой этажа 3,3м /листы I-20/,

2. Лестницы для зданий с высотой этажа 4,2м /листы 2I-37/.

По высоте лестницы разделены на три части:

I. Детали лестниц типового этажа /листы I-5, 2I,22/,

2. Детали лестниц первого этажа /листы 6-I8, 23-35/,

3. Детали лестниц верхнего этажа /листы I9,20,36,37/.

Первый этаж лестниц решен в двух вариантах: без подвала и с входом в подвал глубиной -3,30м, -2,85м и -2,55м.

Входы в подвал представлены двумя конструктивными решениями с применением сборных маршей и маршей из отдельных ступеней.

Входы в техподполье определяются проектом и в настоящем альбоме не приводятся.

Вход в лестничную клетку предусмотрен с отметок ± 0,00 и -0,90, причем, с отметки ±0,00 можно войти только из помещения. Для здания с высотой этажа 4,2м дано дополнительное решение с входом на отметке -0,45.

Устройство и планировка тамбура при входе с улиц в лестничную клетку определяются проектом.

ГА. ИНЖ. ИН-ТА А. ЛЯХОВИЧ
НАЧ. ОТД. В. ГРЕКОВ
ГА. ИНЖ. ОТД. В. КОМАРОВ
РУК. ГРУППЫ Э. ШАХОВА
ЦНИИЭП УЧЕБНЫХ ЗДАНИЙ

С целью сокращения количества маркировочных чертежей первые этажи всех лестничных клеток здания без подвала и с подвалом разработаны для лестниц перпендикулярных наружной стене, но данные решения и соответствующие ТД справедливы и для лестниц, расположенных вдоль наружной стены и в углу здания.

Выход из лестничной клетки на кровлю /лист 20,37/ решен для бесчердачной крыши из условий максимального удаления будки от фасада здания, т.е. для лестницы перпендикулярной наружной стене.

При выходе из лестничной клетки на крышу с чердаком применять ТД48.

Отделочный слой стен на типовых деталях не показан.

Поверхности монолитных участков деталей лестниц после снятия опалубки должны быть подготовлены под покраску.

Все металлические детали после сварки должны быть очищены от шлака и покрыты антикоррозийными составами в соответствии с требованиями СН 206-62.

Монтаж конструкций лестниц ведется одновременно с кладкой кирпичных стен с соблюдением требований соответствующих глав СниП.

ГА.ИНЖ.ИН-ТА А.ЯХОВИЧ
НАЧ. ОТД. В.ГРЕКОВ
ГА.ИНЖ.ОТД. В.КОМАРОВ
РУК. ГРУППЫ З.ШАХОВА
ЦНИИЭП учебных зданий

При разработке проектов с применением рабочих чертежей типовых деталей на чертежах проекта делаются выноски с указанием номера серии, выпуска и применяемой детали по следующему образцу:



В числителе указан номер серии,
в знаменателе: первое число - номер выпуска данной серии, второе число - номер типовой детали.

Обозначения типовых деталей на чертежах проектов, в отличие от прочих деталей, обводятся двойным кружком.

В проекте или серии проектов составляется сводная спецификация применяемых типовых деталей.

В данном альбоме приняты следующие условные обозначения:

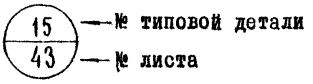

ГА. ИНЖ. И-ТА А. ЛАХОВИЧ
НАЧ. ОТДЕЛА В. ТРЕКОВ
ГА. ИНЖ. ОТД. В. КОМАРОВ
Рук. ГРУППЫ З. ШАХОВА
ЦНИИЭП учебных зданий г. Москва

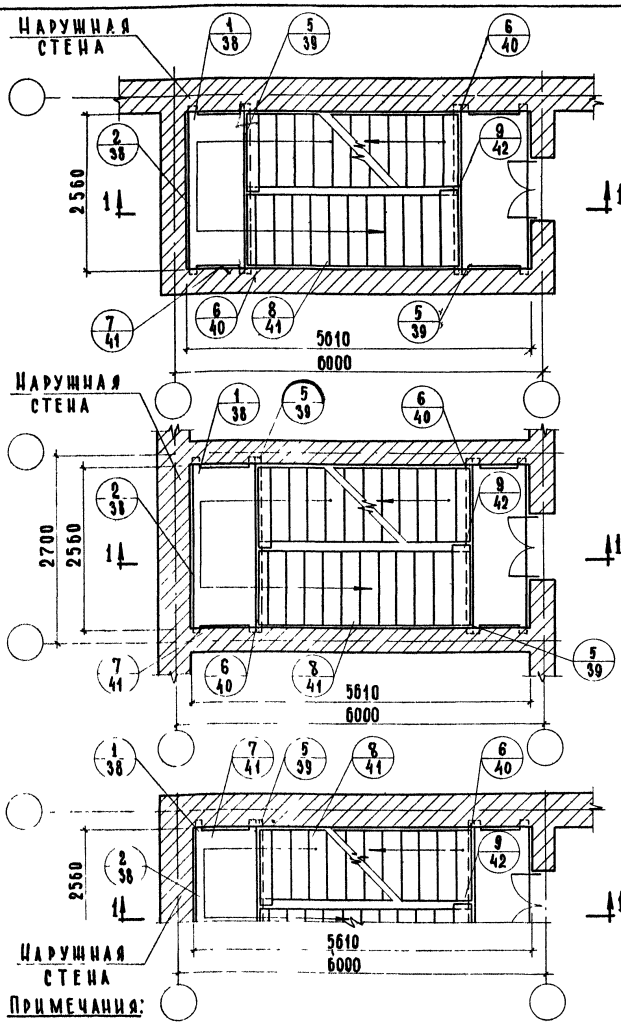

ПРИМЕЧАНИЯ:

1. ДВЕРНЫЕ ПРОЕМЫ ПОКАЗАНЫ УСЛОВНО.
2. ЛЕСТНИЦЫ С ПОДЪЕМОМ ПО ЧАСОВОЙ СТРЕЛКЕ РЕШАЮТСЯ АНАЛОГИЧНО.
3. РАЗРЕЗ 1-1 СМ. ЛИСТ 3

ТД 1970г	МАРКИРОВКА ДЕТАЛЕЙ НА ПЛАНАХ ТИПОВОГО ЭТАЖА ЛЕСТНИЧНОЙ КЛЕТКИ РАЗМЕРОМ В ОСЯХ 6.0 × 2.7м	СЕРИЯ 2.250-2	
		ВЫПУСК 1	ЛИСТ 1

ЦНИИЭП УЧЕБНЫХ ЗДАНИЙ г. МОСКВА

ГЛ. ИНЖ. ИН-ТА		АЛЯХОВИЧ	ТЕХНИК	Р. БОГАТОВА	СОГЛАСОВАНО
НАЧ. ОТДЕЛА		В. ГРЕКОВ	ПРОВЕРИЛ	Н. САМУЛЬЦЕВА	
ГЛ. ИНЖ. ОТД.		В. КОМАРОВ			
РУК. ГРУППЫ		Э. ШАХОВА			
СТ. ИНЖЕНЕР		А. ВЕРШИНКИНА			

ДАТА
ИНВЕНТ. №
ВЗАМЕН

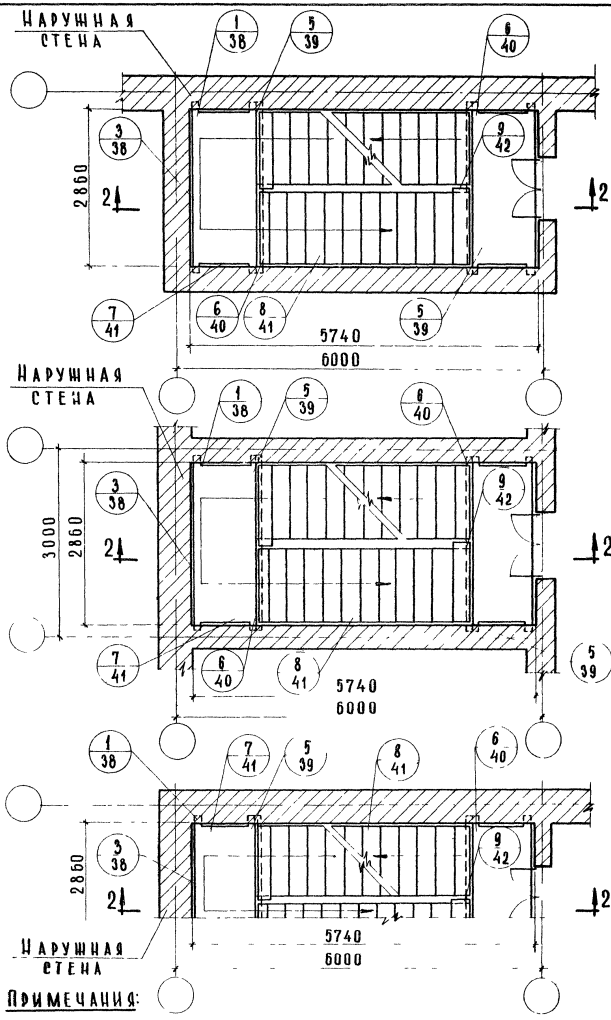

ПРИМЕЧАНИЯ:

1 ДВЕРНЫЕ ПРОЕМЫ ПОКАЗАНЫ УСЛОВНО

2 ЛЕСТНИЦЫ С ПОДЪЕМОМ ПО ЧАСОВОЙ СТРЕЛКЕ РЕШАЮТСЯ АНАЛОГИЧНО.

3 РАЗРЕЗ 2-2 СМ ЛИСТ 3

ТД 1970г	МАРКИРОВКА ДЕТАЛЕЙ НА ПЛАНАХ ТИПОВОГО ЭТАЖА ЛЕСТНИЧНОЙ КЛЕТКИ РАЗМЕРОМ В ОСЯХ 6,0 × 3,0м	СЕРИЯ 2.250-2	
		ВЫПУСК 1	ЛИСТ 2

ЦНИИЭП УЧЕБНЫХ ЗДАНИЙ г. МОСКВА

ГЛ. ИНЖ. ИН-ТА		АЛЯХОВИЧ	ТЕХНИК	Р. БОГАТОВА	СОГЛАСОВАНО:
НАЧ. ОТДЕЛА		В. ГРЕКОВ	ПРОВЕРИЛ	Н. САМУЛЬЦЕВА	
ГЛ. ИНЖ. ОТД.		В. КОМАРОВ			
РУК. ГРУППЫ		Э. ШАХОВА			
СТ. ИНЖЕНЕР		А. БЕРШИНКИНА			

ДАТА | ИНВЕНТ. № | ВЗАМЕН

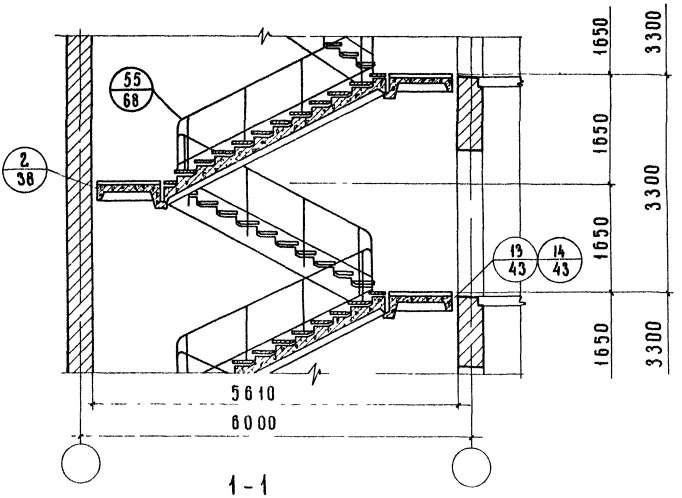

1-1

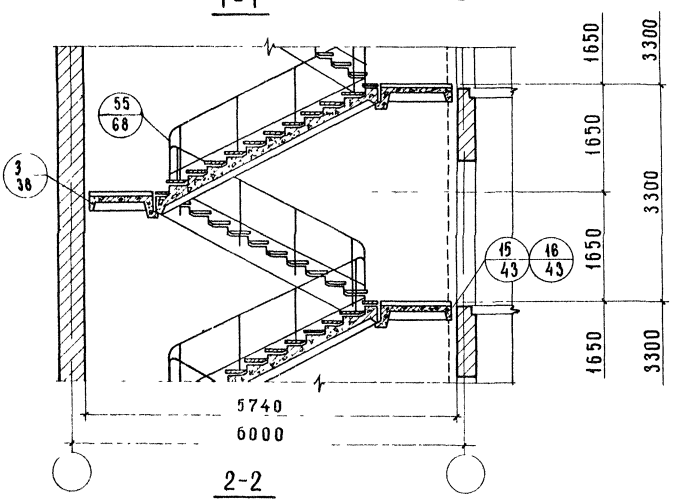

2-2

ГЛ. ИНЖИН-ТА		А ЛЯХОВИЧ	ТЕХНИК ПРОВЕРИЛ
НАЧ. ОТДЕЛА		В ГРЕКОВ	
ГЛ. ИНЖ. ОТД.		В КОМАРОВ	
РУК. ГРУППЫ		Э ШАХОВА	
СТ. ИНЖЕНЕР		А ВЕРШИНКИНА	

Р БОГАТОВА
Н САМУЛЬЦЕВА

СОГЛАСОВАНО

ДАТА

ИНВЕНТ №

ВЗАМЕН.

ЦНИИЭП
УЧЕБНЫХ ЗДАНИЙ
г. Москва

ТД 1970г	МАРКИРОВКА ДЕТАЛЕЙ НА РАЗРЕЗАХ ТИПОВОГО ЭТАЖА ЛЕСТНИЧНОЙ КЛЕТКИ РАЗМЕРОМ В ОСЯХ 6.0 × 2.7 ; 6.0 × 3.0м	СЕРИЯ 2.250 - 2	
		ВЫПУСК 1	ЛИСТ 3

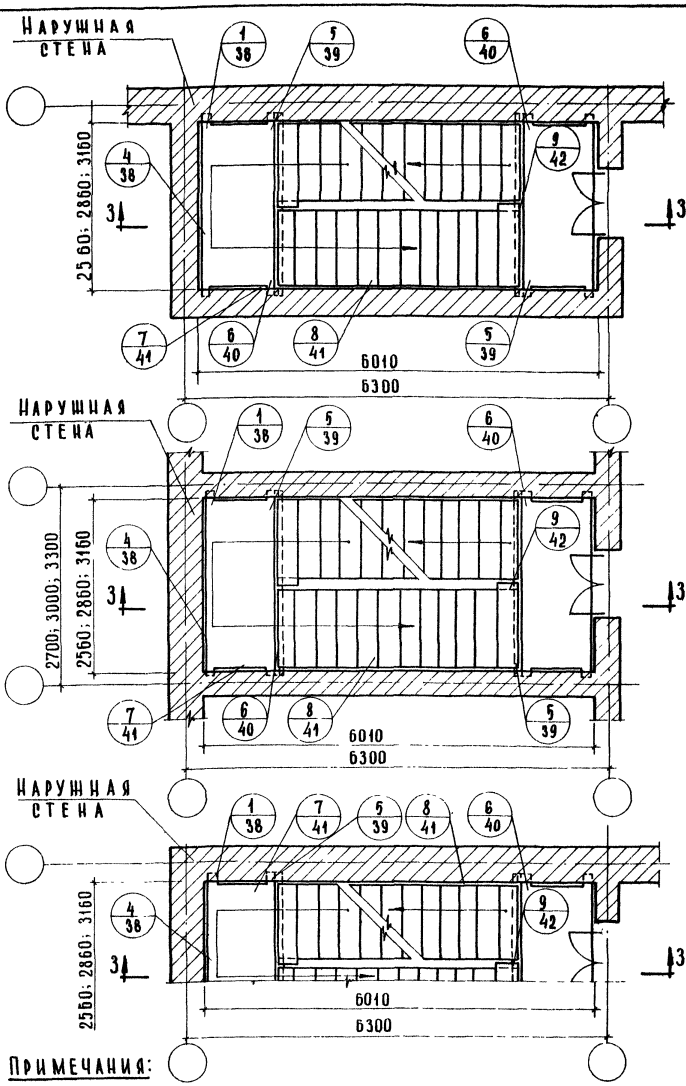

Примечания:

1. Дверные проемы показаны условно.
2. Лестницы с подъемом по часовой стрелке решаются аналогично
3. Разрез 3-3 см. лист 5

ЦНИИЭП учебных зданий г. Москва	ТД 1970г	Маркировка деталей на планах типового этажа лестничной клетки размером в осях 6.3 × 2.7 ; 6.3 × 3.0 ; 6.3 × 3.3 м	Серия 2.250-2 Выпуск 1 Лист 4

ГА. ИНЖ. ИНТ.	А. Ляхович	Техник	Р. Богатова
НАЧ. ОТДЕЛА	В. Грекова	Проверил	Ц. Самуйлов
ГА. ИНЖ. ОТД.	В. Комаров		
РУК. ГРУППЫ	З. Шахова		
СТ. ИНЖЕНЕР	А. Вершинкина		

Согласовано:

Дата

Инвент. №

Взамен

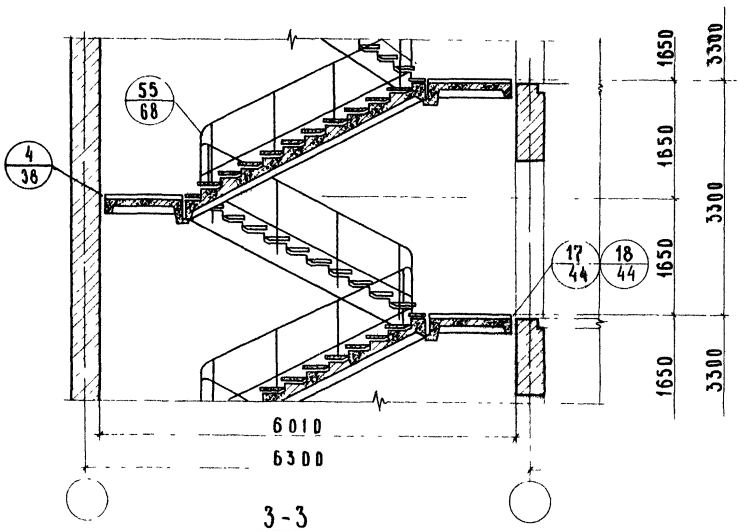

3-3

ГЛ. ИНЖ-ТА		А. ЛЯХОВИЧ	ТЕХНИК		Р. БОГАТОВА	СОГЛАСОВАНО:
НАЧ. ОТДЕЛА		В. ГРЕКОВ	ПРОВЕРИЛ		Н. САМУЛЬЦЕВА	
ГЛ. ИНЖ. ОТД.		В. КОМАРОВ	КОПИРОВАЛ		И. ДОЛГУНИЧЕВА	
РУК. ГРУППЫ		Э. ШАХОВА				
СТ. ИНЖЕНЕР		А. ВЕРШИНКИНА				

ДАТА

ИНВЕНТ. №

ВЗАМЕН

ЦНИИЭП
УЧЕБНЫХ ЗДАНИЙ
г. Москва

ТД 1970г.	МАРКИРОВКА ДЕТАЛЕЙ НА РАЗРЕЗЕ ТИПОВОГО ЭТАЖА ЛЕСТНИЧНОЙ КЛЕТКИ РАЗМЕРОМ В ОСЯХ 6,3×2,7 ; 6,3×3,0; 6,3×3,3 м	СЕРИЯ 2.250 - 2	
		ВЫПУСК 1	ЛИСТ 5

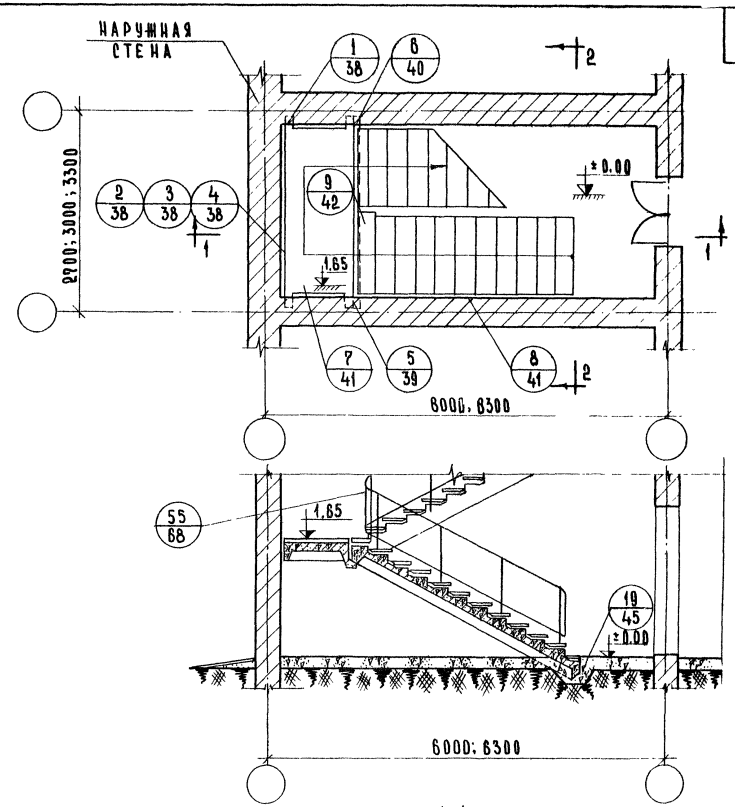

1-1

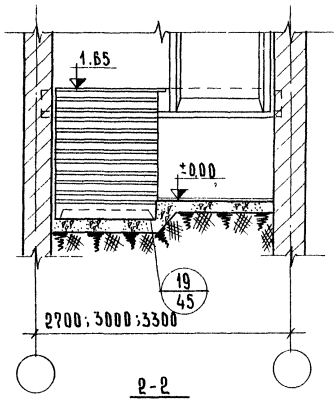

2-2

Примечания:

1. Дверные проемы показаны условно.
2. Лестницы с подъемом против часовой стрелки решаются аналогично.
3. Детали 2-4 отличаются зазором между стеной и площадкой.
   Деталь 2 для лестницы в осях 6,0×2,7 м.
   Деталь 3 для лестницы в осях 6,0×3,0 м.
   Деталь 4 для лестницы в осях 6,3×2,7, 6,3×3,0 и 6,3×3,3 м.

ГИП	А.ЛЯХОВИЧ	ЧЕРТЕЖНИК		Н.КОЗЛОВА	СОГЛАСОВАНО	ДАТА
НАЧ. ОТДЕЛА	В.ГРЕКОВ	ПРОВЕРИЛ		Н.САМУЛЬЦЕВА		ИНВЕНТ. №
ГЛ. ИНЖ. ОТД.	В.КОМАРОВ	КОПИРОВАЛ		И.ДОЛГУШИНЦЕВА		ВЗАМЕН
РУК. ГРУППЫ	З.ШАХОВА					
СТ. ИНЖЕНЕР	Л.ВЕРШИНКИНА					

ЦНИИЭП учебных зданий г. Москва

ТД 1970г.

МАРКИРОВКА ДЕТАЛЕЙ НА ПЛАНЕ И РАЗРЕЗАХ ПЕРВОГО ЭТАЖА ЛЕСТНИЧНОЙ КЛЕТКИ РАЗМЕРОМ В ОСЯХ 6,0×2,7; 6,0×3,0; 6,3×2,7; 6,3×3,0; 6,3×3,3 М БЕЗ ПОДВАЛА. ВХОД С ОТМ. ±0.00

СЕРИЯ 2.250-2

ВЫПУСК 1 | ЛИСТ 6

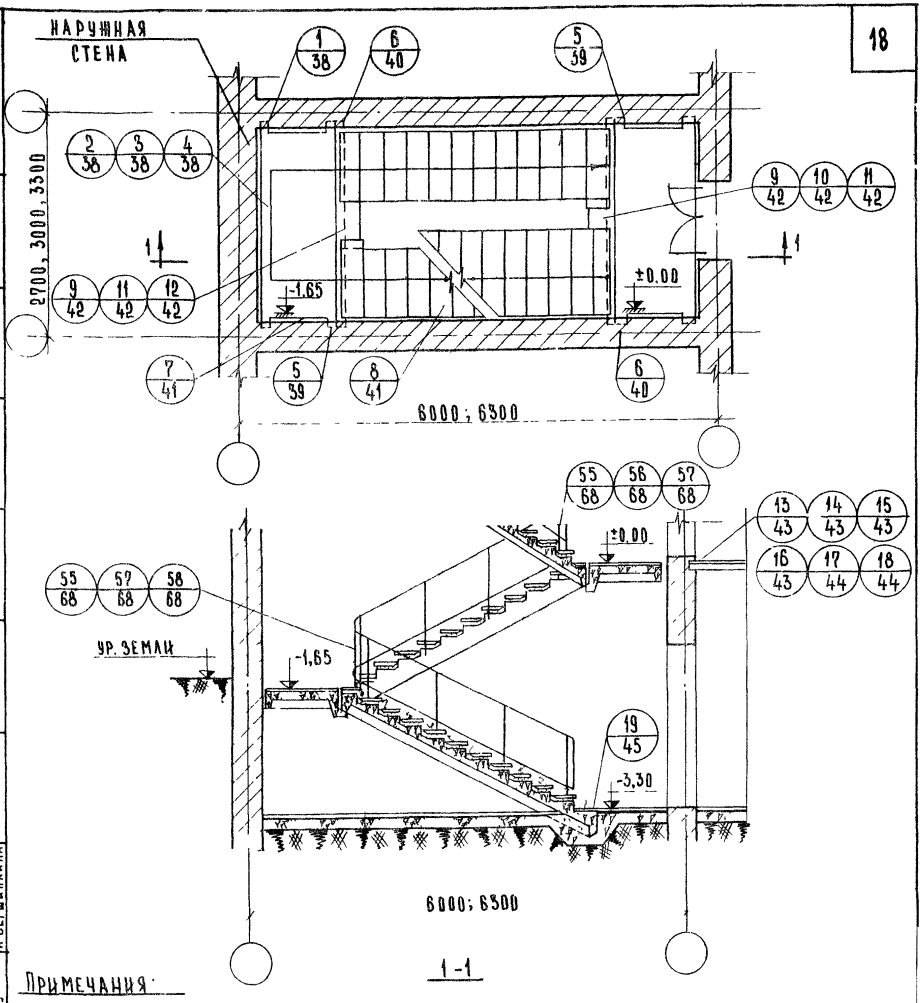

1-1

Примечания:

1. Дверные проемы показаны условно.
2. Лестницы с подъемом против часовой стрелки решаются аналогично.
3. Детали 2-4, 13-18 отличаются зазором между стеной и площадкой
   Детали 2,13,14 для лестницы в осях 6,0×2,7 м.
   Детали 3,15,16 для лестницы в осях 6,0×3,0 м.
   Детали 4,17,18 для лестницы в осях 6,3×2,7 м; 6,3×3,0 м и 6,3×3,3 м.
   Кроме того, детали 13,15,17 предусматривают дверь с порогом; детали 14,16,18-дверь без порога.
4. Детали 55-58 отличаются друг от друга зазором между маршами.
5. Детали 9-12 отличаются зазором между маршами (см. таблицу №1):

Таблица №1

Деталь	Размер лестн. клетки в осях м	Ширина марша подвал. этажа мм	Расстоян. между марш. подвальн. этажа мм	Расстоян. между марш. первого и подвал. этаж. мм
9	6,0×2,7 6,3×2,7	1200	140	140
10	6,0×3,0	1200		290
11			440	
9	6,3×3,0	1350	140	140
11	6,3×3,3	1200		440
12			240	
10		1350		290
11			440	

ТД 1970 г.	Маркировка деталей на плане и разрезе первого этажа лестничной клетки размером в осях 6,0×2,7; 6,0×3,0; 6,3×2,7; 6,3×3,0; 6,3×3,3 с подвалом на отм. -3,3 Вход с отм. ±0,00. Спуск в подвал ж.б. маршем.	Серия 2.250-2	
		Выпуск 1	Лист 7

ЦНИИЭП учебных зданий г. Москва

Л. инж. ин-та		А. Ляхович	Чертежник	Ю. Львова
Нач. отдела		В. Греков	Проверил	Н. Самуильцева
Гл. инж. отд.		В. Комаров	Копировал	И. Долгуничева
Рук. группы		Э. Шахова		
Ст. инженер		А. Вершинкина		

Согласовано

Дата

Инвент. №

Взамен

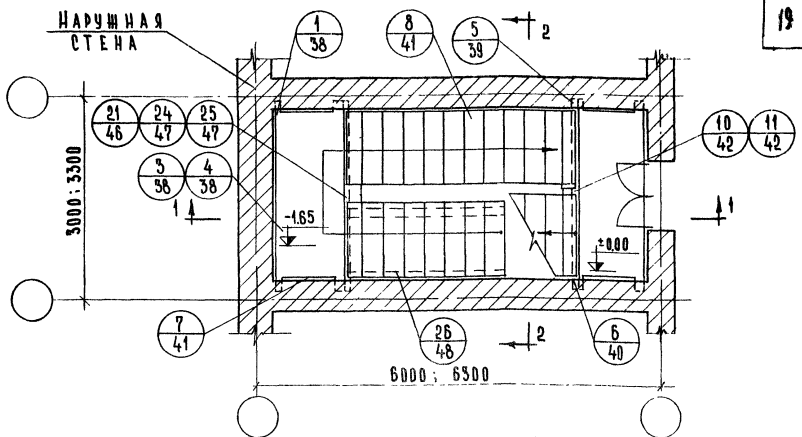

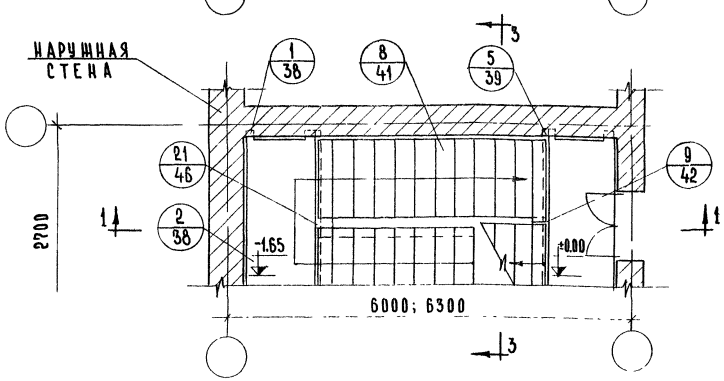

Примечания:

1. Дверные проемы показаны условно.
2. Лестницы с подъемом против часовой стрелки решаются аналогично.
3. Количество отдельных ступеней дано для подвала с отм. -2.85.
4. Детали 2-4, 13-18 отличаются зазором между стеной и площадкой: детали 2,13,14 для лестницы в осях 6,0×2,7 м; детали 3,15,16 для лестницы в осях 6,0×3,0 м; детали 4,17,18 для лестницы в осях 6,3×2,7; 6,3×3,0; 6,3×3,3 м.
5. Детали 55-58 отличаются зазором между маршами.
6. Детали 9-11, 21, 24, 25 отличаются зазором между маршами см. таблицу №2

Таблица №2

Деталь	Размер лестничной клетки в осях м	Ширина марша подвальн. этажа мм	Расстояние между маршами: подвальн. этажа мм	Расстояние между маршами: типового и подвальн. этажей мм
9	6.0×2.7	1200		140
21	6.3×2.7		140	
10	6.0×3.0	1200	440	290
24				
9	6.3×3.0	1350	140	140
21				
11	6.3×3.3	1200	740	440
25				
10		1350	440	290
24				

ТД 1970г.	Маркировка деталей на планах первого этажа лестничной клетки размером в осях 6.0×2.7; 6.0×3.0; 6.3×2.7, 6.3×3.0; 6.3×3.3 м с подвалом на отм. -2.85; -2.55. Вход с отм. ±0.00. Спуск в подвал ж.б. маршем.	Серия 2.250-2	
		Выпуск 1	Лист 8

ЦНИИЭП учебных зданий г. Москва

Гл. инж. ин-та	А. Ляхович	Техник	Р. Богатова	Согласовано:	Дата
Нач. отдела	В. Греков	Проверил	Н. Самульцева		Инвент. №
Гл. инж. отд.	В. Комаров	Копировал	И. Долгуничева		Взамен
Рук. группы	Э. Шахова				
Ст. инженер	А. Вершинкина				

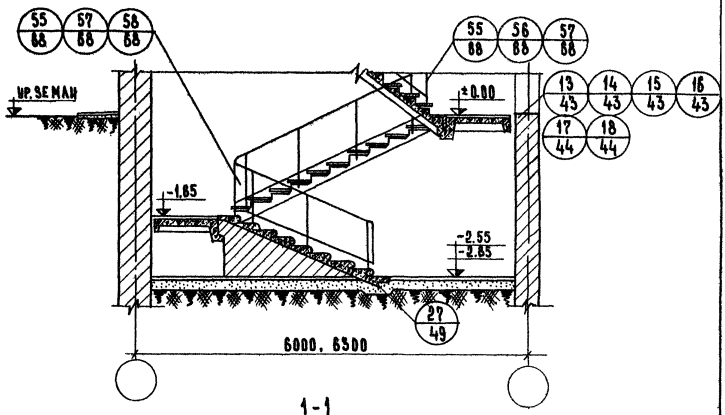

1-1

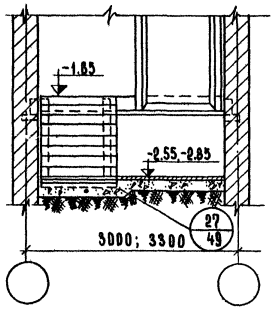

2-2

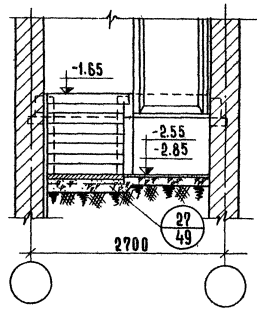

3-3

Примечание:

Данный лист читать совместно с листом 8.

ТД 1970г.	Маркировка деталей на разрезах первого этажа лестничной клетки размером в осях 6,0×2,7; 6,0×3,0; 6,3×2,7; 6,3×3,0; 6,3×3,3 м с подвалом на отм. -2.85; -2.55. Вход с отм. ±0.000. Спуск в подвал ж.б. маршем.	Серия 2.250-2	
		Выпуск 1	Лист 9

ЦНИИЭП учебных зданий г. Москва

Гл. инж. ин-та		А. Ляхович	Техник		Р. Богатова	Согласовано:
Нач. отдела		В. Греков	Проверил		И. Самуильцева	
Гл. инж. отд.		В. Комаров	Копировал		И. Долгуничева	
Рук. группы		Э. Шахова				
Ст. инженер		А. Вершинкина				

Дата

Инвент. №

Взамен

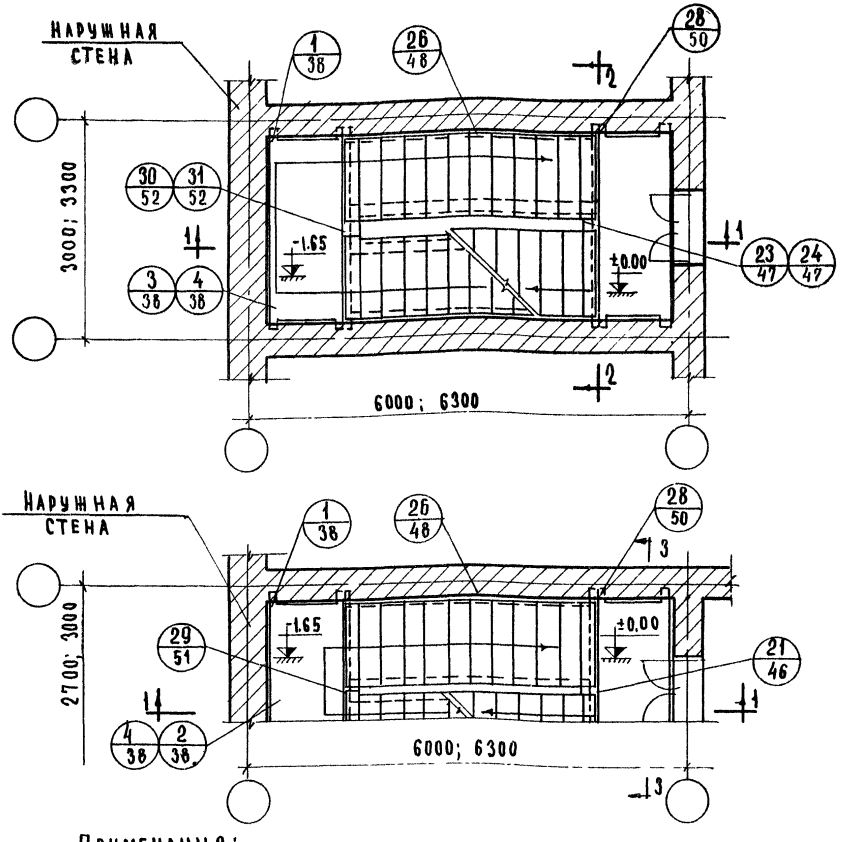

Примечания:

1. Дверные проемы показаны условно.
2. Лестницы с под'емом против часовой стрелки решаются аналогично.
3. Количество отдельных ступеней показано для подвала глубиной 3.30 м
4. Детали 2-4 13-18 отличаются зазором между стеной и площадкой.
   Деталь 2,13,14 для лестницы в осях 6,0×2,7м
   Деталь 3,15,16 для лестницы в осях 6,0×3,0м
   Деталь 4,17,18 для лестницы в осях 6,3×2,7, 6,3×3,0, 6,3×3,3 м.
   Кроме того, детали 13,15,17 предусматривают дверь с порогом, детали 14,16,18 — дверь без порога.
5. Детали 55-58 — отличаются зазором между маршами.
6. Детали 21, 23, 24, 29, 30, 31 отличаются зазором между маршами см. таблицу №3

Таблица №3

Деталь	Размер лестничной клетки в осях м	Ширина марша подвальн. этажа мм	Расстояние между маршами	
			подвальн. этажа мм	типового и подвального этажей
21	6,0×2,7	1200		140
29	6,3×2,7		140	
23	6,0×3,0	1200		290
30			440	
21	6,3×3,0	1350		140
29			140	
24	6,3×3,3	1200		440
31			740	
23		1350		290
30			440	

ЦНИИЭП учебных зданий г. Москва	ТД	Маркировка деталей на плане первого этажа лестничной клетки размером в осях 6,0×2,7, 6,0×3,0 6,3×2,7; 6,3×3,0; 6,3×3,3м с подвалом на отм -3,30; -2,85; -2,55; Вход с отм ±0,00 Спуск в подвал ж.б. ступенями	Серия 2.250-2
	1970г		Выпуск 1 / Лист 10

Согласовано

Гл. инж. и-та	А. Ляхович	Техник	Р. Богатова
Нач. отдела	В. Треков	Проверил	Н. Самуильцева
Гл. инж. отд.	В. Комаров		
Рук. группы	Э. Шахова		
Ст. инженер	А. Ершинкина		

Дата | Инвент. № | Взамен

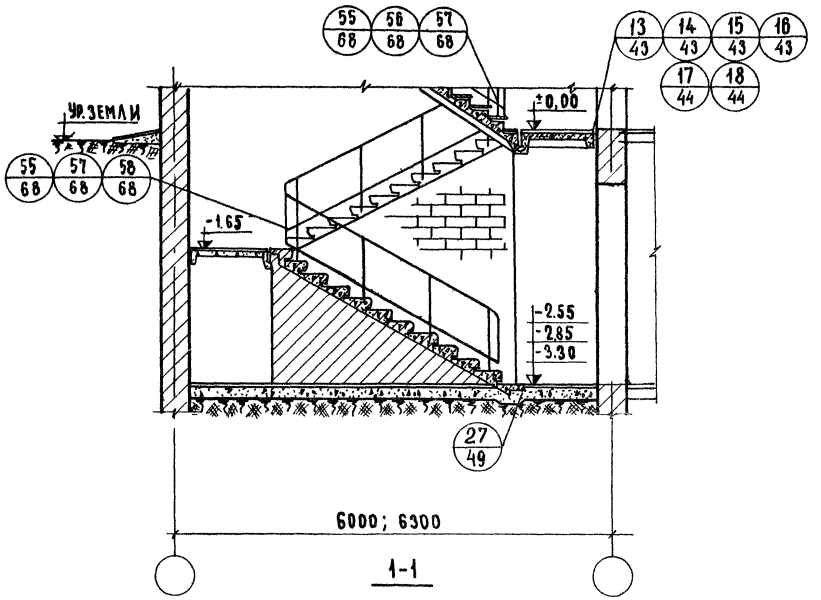

1-1

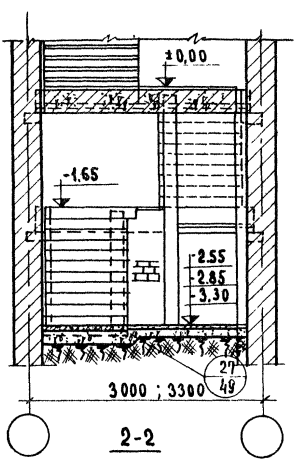

2-2

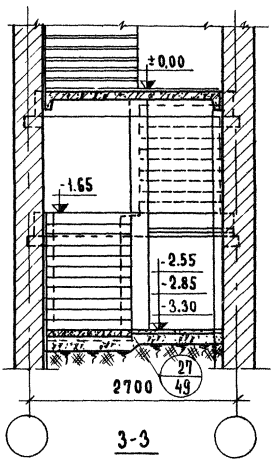

3-3

Примечание:

Данный лист читать совместно с листом. 10

ТД 1970г.	Маркировка деталей на разрезах первого этажа лестничной клетки размером в осях 6,0×2.7; 6,0×3.0; 6.3×2.7; 6.3×3.0; 6,3×3.3м с подвалом на отм -3.30; -2.85; -2.55; Вход с отм. ±0.00. Спуск в подвал ж.б. ступенями	Серия 2.250-2	
		Выпуск 1	Лист 11

ЦНИИЭП учебных зданий г. Москва

Гл. инж. ин-та		А. Ляхович	Техник		Рбогатова
Нач. отдела		В. Греков	Чертежник		Ю. Львова
Гл. инж. отд.		В. Комаров	Проверил		Н. Самульцева
Рук. группы		Э. Шахова			
Ст. инженер		А. Вершинкина			

Согласовано:

Дата	Инвент. №	Взамен

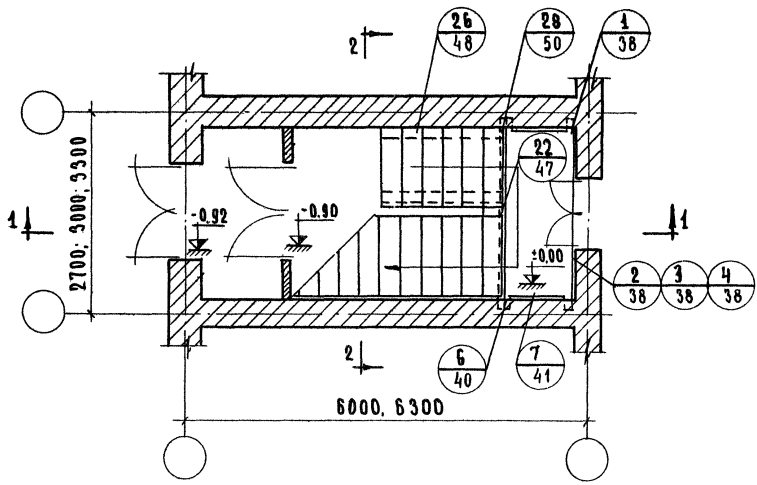

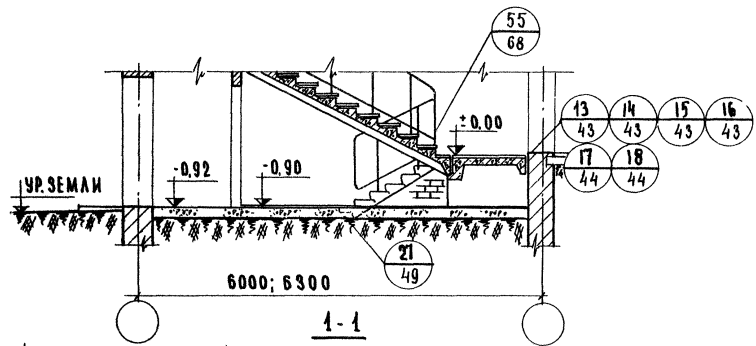

1-1

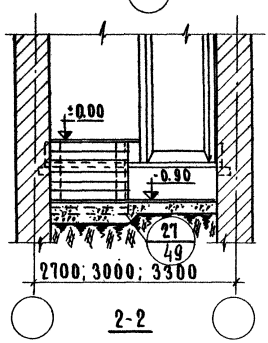

2-2

ПРИМЕЧАНИЯ:

1. ДВЕРНЫЕ ПРОЕМЫ ПОКАЗАНЫ УСЛОВНО
2. ЛЕСТНИЦЫ С ПОДЪЕМОМ ПРОТИВ ЧАСОВОЙ СТРЕЛКИ РЕШАЮТСЯ АНАЛОГИЧНО.
3. ДЕТАЛИ 2-4, 13 - 18 ОТЛИЧАЮТСЯ ЗАЗОРОМ МЕЖДУ СТЕНОЙ И ПЛОЩАДКОЙ.
   ДЕТАЛИ 2,13,14 ДЛЯ ЛЕСТНИЦЫ В ОСЯХ 6,0×2,7м
   ДЕТАЛИ 3,15,16 - ДЛЯ ЛЕСТНИЦЫ В ОСЯХ 6,0×3,0м
   ДЕТАЛИ 4,17,18 - ДЛЯ ЛЕСТНИЦЫ В ОСЯХ 6,3×2,7; 6,3×3,0; 6,3×3,3м
   КРОМЕ ТОГО, ДЕТАЛИ 13, 15, 17 ПРЕДУСМАТРИВАЮТ ДВЕРЬ С ПОРОГОМ;
   ДЕТАЛИ 14, 16 18 - ДВЕРЬ БЕЗ ПОРОГА.

ЦНИИЭП учебных зданий г. Москва	ТД 1970г.	Маркировка деталей на плане и разрезах первого этажа лестничной клетки размером в осях 6,0×2,7; 6,0×3,0; 6,3×2,7; 6,3×3,0; 6,3×3,3м без подвала. Вход с отметки -0,90	Серия 2.250-2 Выпуск 1 Лист 12

| | | |

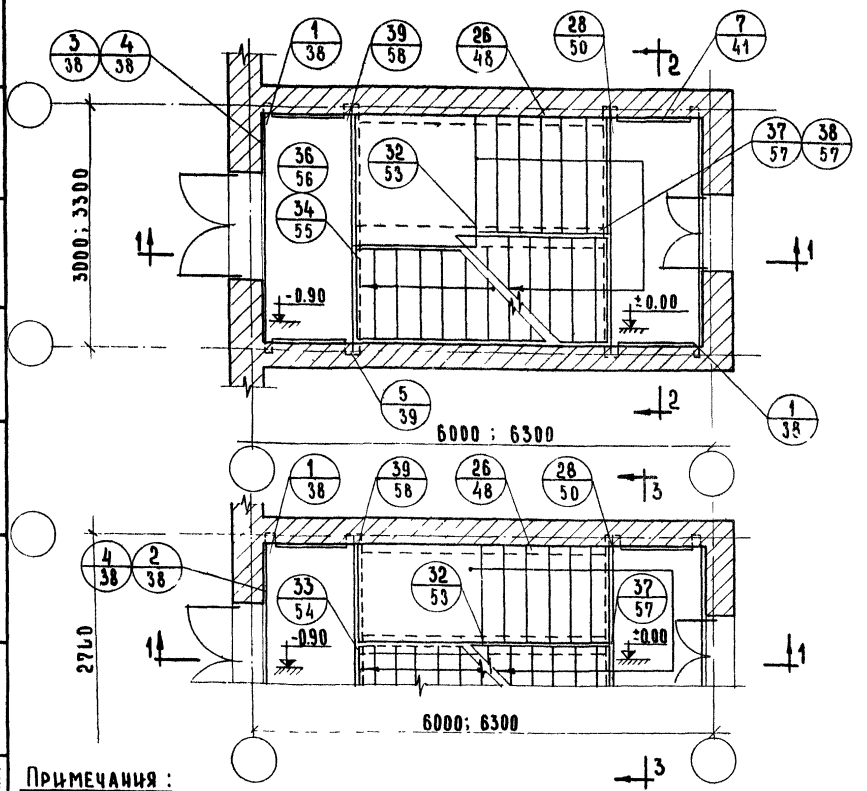

Примечания:

1. Дверные проемы показаны условно.
2. Лестницы с подъемом против часовой стрелки решаются аналогично.
3. Разрезы 1-1, 2-2, 3-3 см. лист 14.
4. Детали 2-4, 13-18 отличаются зазором между стеной и площадкой.
   Детали 2,13,14 для лестницы в осях 6,0 × 2,7 м.
   Детали 3,15,16 для лестницы в осях 6,0×3,0 м.
   Детали 4,17,18 для лестницы в осях 6,3×2,7; 6,3×3,0; 6,3×3,3 м.
   Кроме того детали 13,15,17 предусматривают дверь с порогом, детали 14,16,18 – дверь без порога.
5. Таблица N 4:

Деталь	Размер лест. клетки в осях м	Ширина марша подв. этаж мм	Длина ж.б. ступеней мм: с отм. -0,90 до отм. ±0.00	Длина ж.б. ступеней мм: с отм. -2,55 до отм. -3,30
37	6,0×2,7	1200	1350	
40	6,3×2,7			1050
37	6,0×3,0		1500	
41	6,3×3,0			1200
38	6,3×3,3		1500	
42				1200

6. Деталь 34 для лестничной клетки шириной 3,0 м; деталь 36 – для 3,3 м.

ТД 1970г.	Маркировка деталей на планах первого этажа лестничной клетки размером в осях 6,0×2,7; 6,0×3,0; 6,3×2,7; 6,3×3,0; 6,3×3,3м с подвалом на отм. -3.30 Вход с отм. -0.90. Спуск в подвал ж.б. маршем.	Серия 2.250-2	
		Выпуск 1	Лист 13

ЦНИИЭП учебных зданий г. Москва

Гл. инж. и-та	А. Ляхович	Техник	Р. Богатова
Нач. отдела	В. Греков	Проверил	Н. Самульцева
Гл. инж. отд.	В. Комаров	Копировал	И. Долгуничева
Рук. группы	Э. Шахова		
Ст. инженер	А. Вершинина		

Согласовано

Дата

Инвент. №

Взамен

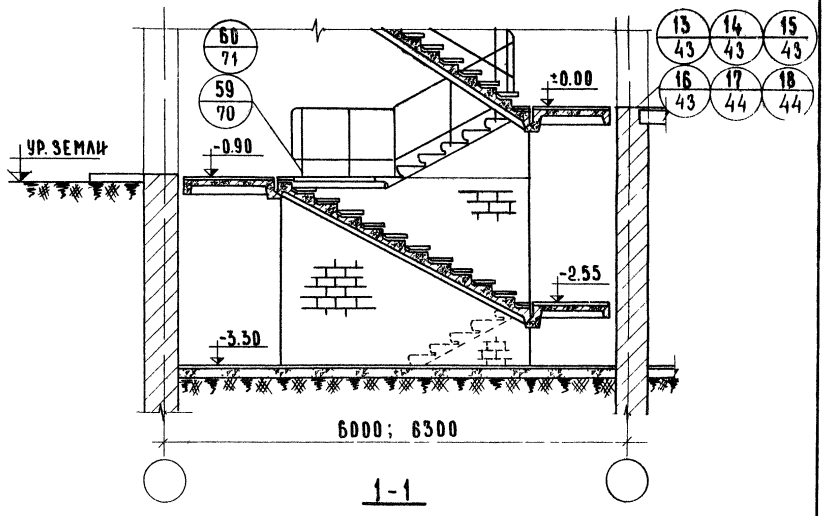

1-1

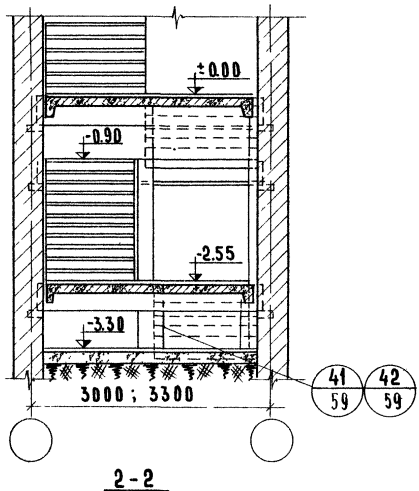

2-2

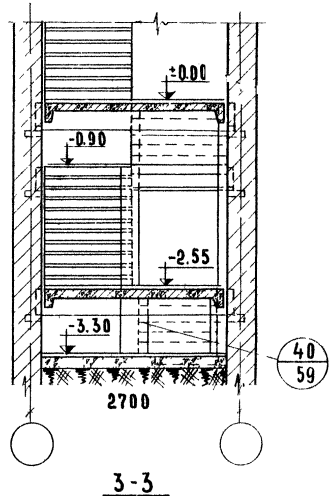

3-3

Примечания:

1. Данный лист читать совместно с листом 13.
2. Деталь 59 для лестничной клетки шириной 2,7 и 3,0 м деталь 60 - для 3,3 м.
3. Детали 40, 41, 42 для лестничной клетки шириной соответственно 2,7; 3,0; 3,3 м.

ТД 1970 г.

Маркировка деталей на разрезах первого этажа лестничной клетки размером в осях 6,0×2,7, 6,0×3,0; 6,3×2,7; 6,3×3,0; 6,3×3,3 и с подвалом на отм.-3,30. Вход с отм.-0,90. Спуск в подвал ж.б. маршем.

Серия 2.250-2
Выпуск 1
Лист 14

ЦНИИЭП учебных зданий г. Москва

Гл. инж. и-та			
Нач. отдела	А. Ляхович	Техник	
Гл. инж. отд.	В. Греков	Проверил	
Рук. группы	В. Комаров	Копировал	
Ст. инженер	З. Шахова		
	А. Вершинкина		

Согласовано

	Р. Богатова	
	И. Самульцева	
	И. Долгунчева	

Дата

Инвент. №

Взамен

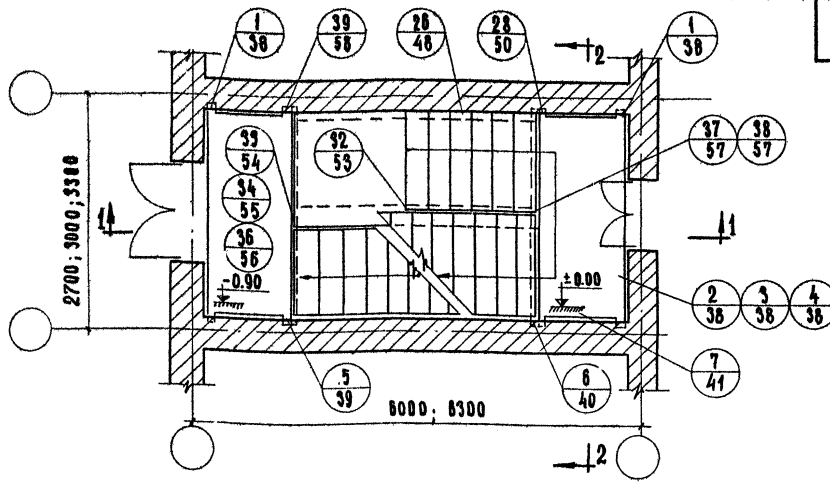

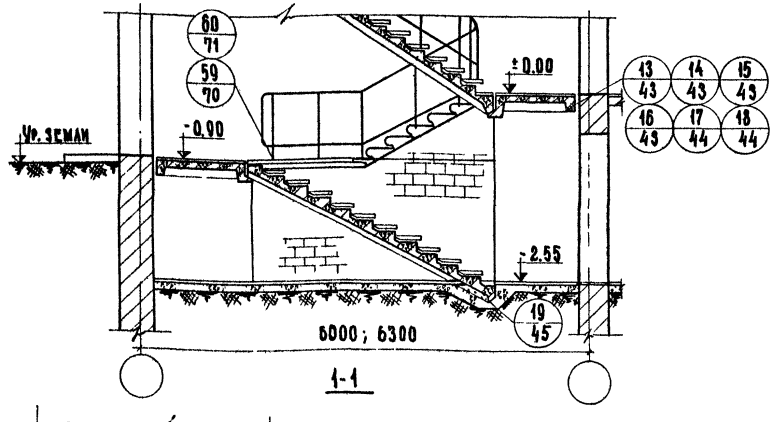

1-1

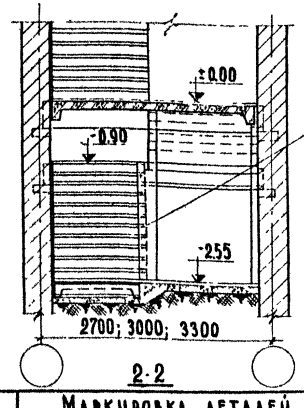

2-2

ТОЛЬКО ДЛЯ ЛЕСТНИЧНОЙ КЛЕТКИ ШИРИНОЙ 2,7м

Примечания:

1. Примечания к данному листу п.п. 1,2,4,5 см. лист 13. (п.5 только для ТД 37,38).
2. Детали 34 для лестничной клетки шириной 3.0м, деталь 33 - для 2.7м, деталь 36 - для 3.3м деталь 59 для лестничной клетки шириной 2.7 и 3.0м, деталь 60 - для 3.3м.

ЦНИИЭП учебных зданий г. Москва	Гл. инж. ин-та	А. Ляхович	Ст. инженер	В. Демина	Согласовано:
	Нач. отдела	В. Греков	Проверил	Н. Самульцева	
	Гл. инж. отд.	В. Комаров	Копировал	В. Шишкина	
	Рук. группы	Э. Шахова			
	Ст. инженер	А. Вершинкина			

ТД 1970	Маркировка деталей на плане и разрезах первого этажа лестничной клетки размером в осях 6.0×2.7; 6.0×3.0; 6.3×2.7; 6.3×3.0; 6.3×3.3м с подвалом на отм. -2.55. Вход с отметки -0.90. Спуск в подвал ш.б. маршем	Серия 2.250-2	
		Выпуск 1	Лист 15

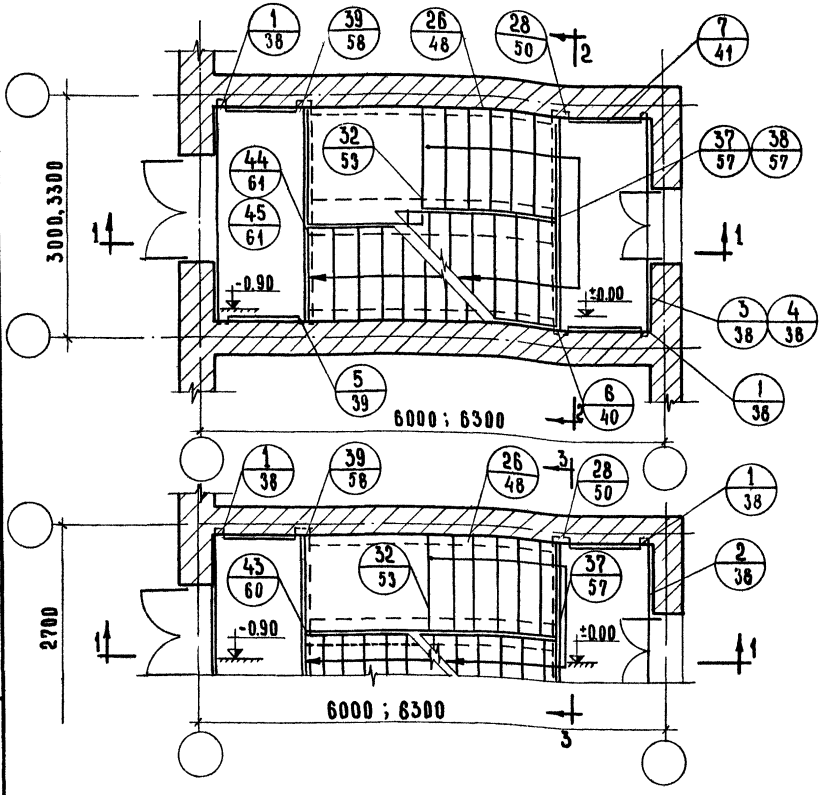

Примечания:

1. Дверные проемы показаны условно.
2. Лестницы с подъемом против часовой стрелки решаются аналогично.
3. Разрезы 1-1, 2-2, 3-3 см. лист 17.
4. Детали 2-4, 13-18 отличаются зазором между стеной и площадкой.

Детали 2,13,14 для лестницы в осях 6,0×2,7 м.

Детали 3,15,16 для лестницы в осях 6,0×3,0 м

Детали 4,17,18 для лестницы в осях 6,3×2,7; 6,3×3,0; 6,3×3,3 м.

Кроме того, детали 13, 15, 17 предусматривают дверь с порогом, детали 14,16,18 – дверь без порога.

5. Таблица N4:

Деталь	Размер лест. клетки в осях м	Ширина марша подв. этаж мм	Длина ж.б. ступеней мм: с отм. -0.90 до отм ±0.00	Длина ж.б. ступеней мм: с отм. -2.55 до отм. -3.30
37	6,0×2,7	1200	1350	
40	6,3×2,7			1050
37	6,0×3,0		1500	
41	6,3×3,0			1200
38	6,3×3,3		1500	
42				1200

6. Деталь 44 для лестничной клетки шириной 3,0 м, деталь 45 – для 3,3 м.
7. Деталь 41 для лестничной клетки шириной 3,0м, деталь 42 – для 3,3 м.

ТД 1970г.	Маркировка деталей на планах первого этажа лестничной клетки размером в осях 6,0×2,7; 6,0×3,0; 6,3×2,7; 6,3×3,0; 6,3×3,3м с подвалом на отм -3,30 Вход с отм.-0,90. Спуск в подвал ж.б. ступенями.	Серия 2.250-2	
		Выпуск 1	Лист 16

ЦНИИЭП учебных зданий г. Москва

Гл. инж. ин-та	А.Ляхович	Чертежник	Н.Козлова
Нач. отдела	В.Греков	Проверил	И.Самульцева
Гл. инж. отд.	В.Комаров	Копировал	И.Долгуничева
Рук. группы	Э.Шахова		
Ст. инженер	А.Вершинкина		

Согласовано

Дата	Инвент. №	Взамен

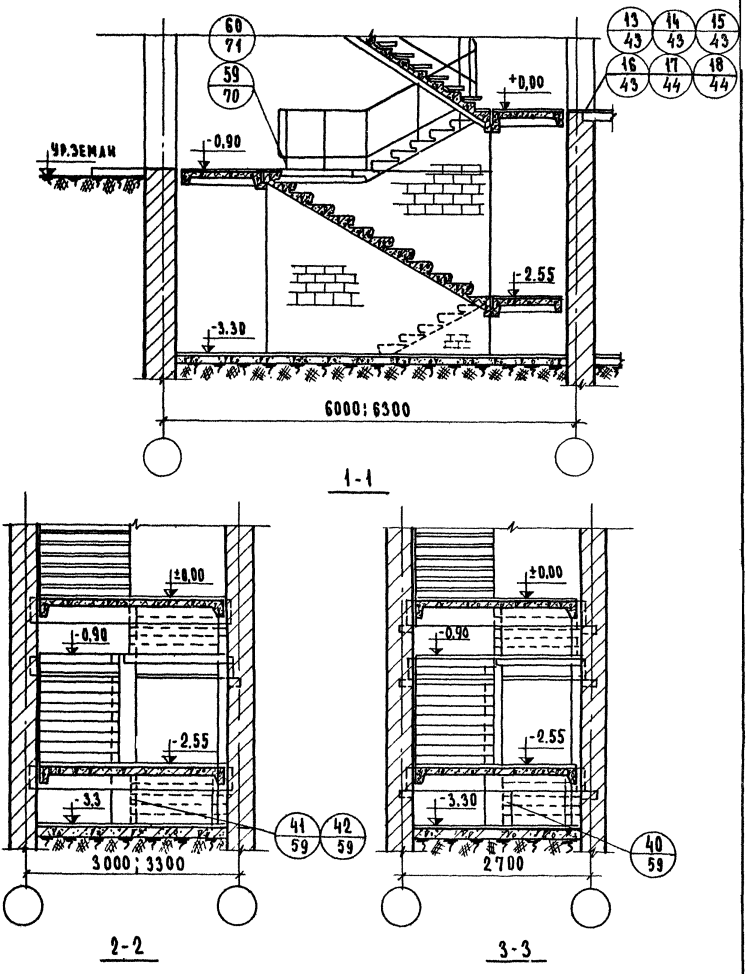

Примечания:

1. Данный лист читать совместно с листом 16
2. Деталь 59 для лестничной клетки шириной 2.7 и 3,0м; деталь 60 – для 3,3 м.

ЦНИИЭП учебных зданий г. Москва	ТД 1970г	Маркировка деталей на разрезах первого этажа лестничной клетки размером в осях 6,0×2,7; 6,0×3,0; 6,3×2,7; 6,3×3,0; 6,3×3,3м с подвалом на отм -3,3 вход с отм -0,90 спуск в подвал ж. б. ступенями.	Серия 2.250-2 Выпуск 1 Лист 17

Гл. инж. ин-та		А. Ляхович	Чертежник		Н. Козлова
Нач. отдела		В. Греков	Проверил		Н. Самулыцева
Гл. инж. отд.		В. Комаров			
Рук. группы		Э. Шахова			
Ст. инженер		А. Вершинкина			

Согласовано:

Дата

Инвент №

Взамен

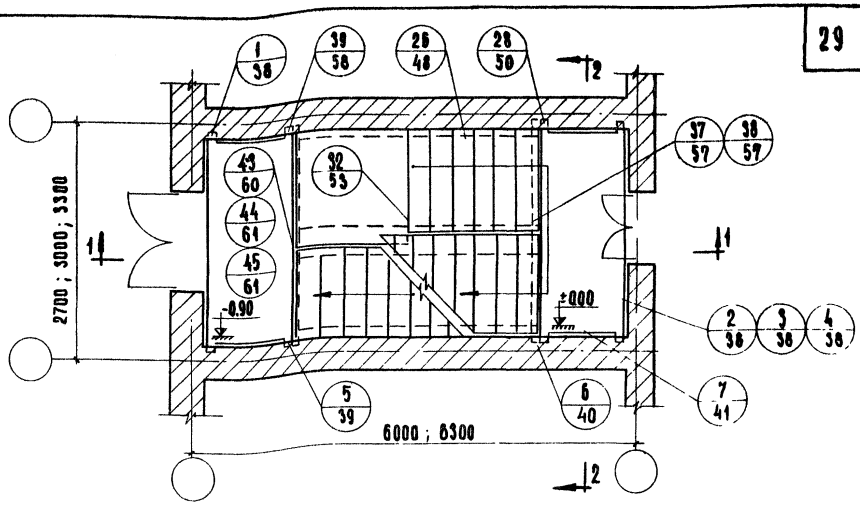

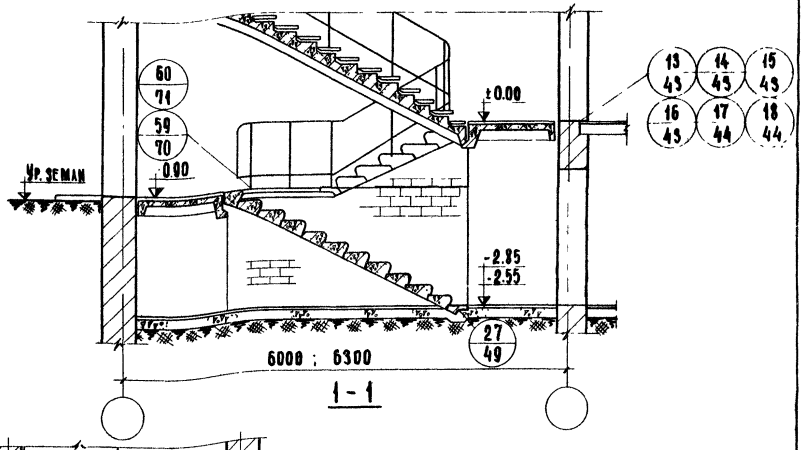

1 - 1

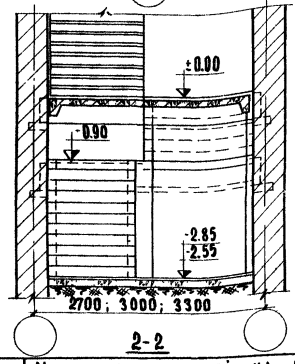

2 - 2

Примечания

1. Примечания к данному листу п.п. 1,2,4,5 см. лист 16. (п.5 только для ТД 37, 38).
2. Детали 43-45 отличаются опиранием ж.б. плиты на кирпичную стенку.
3. Для подвала с отм.-2.55 высота ступеней 150мм для подвала с отм.-2.85 высота ступеней 171мм
4. Деталь 59 для лестничной клетки шириной 2,7 и 3.0 м; деталь 60 - для 3,3 м.

ТД 1970	Маркировка деталей на плане и разрезах первого этажа лестничной клетки размером в осях 6.0×2.7; 6.0×3.0; 6.3×2.7; 6.3×3.0; 6.3×3.3м с подвалом на отм. - 2.85, - 2.55 Вход с отметки - 0.90. Спуск в подвал ж.б. ступенями	Серия 2.250-2	
		Выпуск 1	Лист 18

ЦНИИЭП учебных зданий г. Москва

Гл. инж. ин-та		Аляхович	Техник		Согласовано
Нач. отдела		В. Греков	Проверил	Н. Самуильцева	
Гл. инж. отд.		В. Комаров	Копировал	В. Шишкина	
Рук. группы		Э. Шахова			
Ст. инженер		А. Вершинкина			

Дата

Инвент. N

Взамен

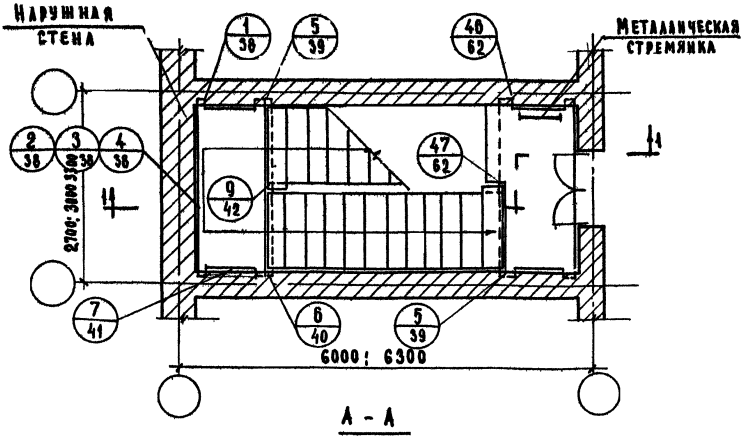

Примечания:

1. Дверные проемы показаны условно.
2. Лестницы с под'емом по часовой стрелке решаются аналогично.
3. Разрез 1-1 см. лист.20
4. Детали 2,3 ,4 отличаются друг от друга зазором между стеной и площадкой. Деталь 2 для лестницы в осях 6,0 × 2,7м,
   деталь 3 для лестницы в осях 6,0×3,0м,
   деталь 4 для лестницы в осях 6,3×2,7; 6,3 × 3,0 ; и 6,3 × 3,3м.
5. Детали 13, 15 и 17 предусматривают дверь с порогом и отличаются друг от друга зазором между стеной и площадкой.
6. Детали 14, 16 и 18 предусматривают дверь без порога и отличаются друг от друга зазором между стеной и площадкой.
7. Детали 13 и 14 для лестницы в осях 6,0 × 2,7м,
   Детали 15 и 16 для лестницы в осях 6,0 × 3,0м,
   Детали 14 и 18 для лестницы в осях 6,3 × 2,7, 6,3×3,0 и 6,3 × 3,3м.

ТД 1970г	Маркировка деталей на плане верхнего этажа лестничной клетки размером в осях 6,0×2,7; 6,0×3,0; 6,3×2,7; 6,3×3,0; 6,3×3,3м.	Серия 2.250-2	
		Выпуск 1	Лист 19

ЦНИИЭП учебных зданий г. Москва

Гл. инж. ин-та	А. Ляхович	Ст. техник	Ф. Стрыгина	Согласовано:	Дата
Нач. отдела	В. Греков	Проверил	Н. Самульцева		Инвент. N
Гл. инж. отд.	В. Комаров	Копировал	М. Назрицкая		Взамен
Рук. группы	Э. Шахова				
Ст. инженер	А. Вершинкина				

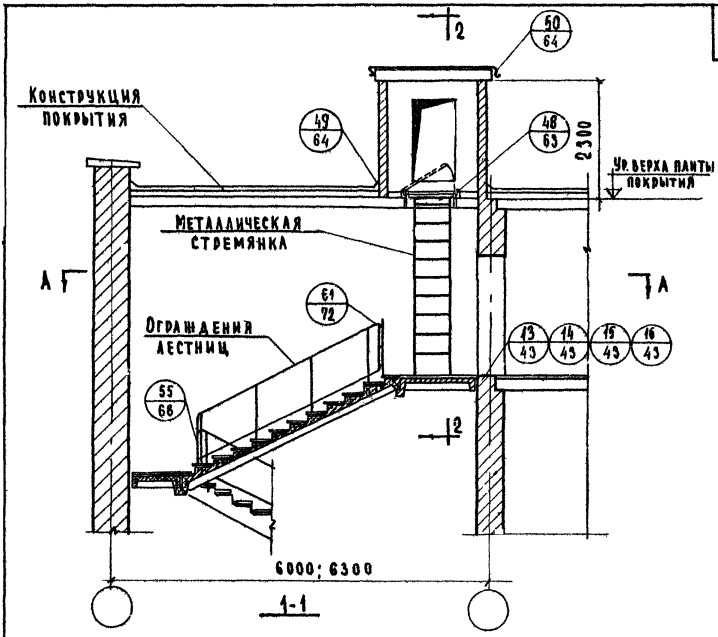

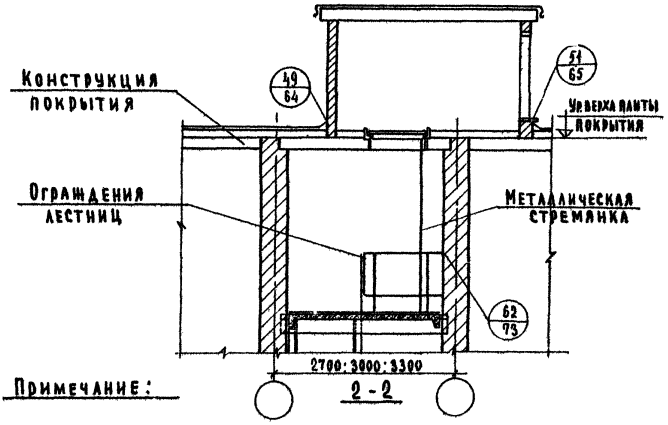

Примечание:

1. Данный лист см. совместно с листом 19

ТД 1970г.	Маркировка деталей на разрезах верхнего этажа лестничной клетки размером в осях 6.0×2.7; 6.0×3.0; 6.3×2.7; 6.3×3.0; 6.3×3.3м.	Серия 2.250-2 Выпуск 1 Лист 20

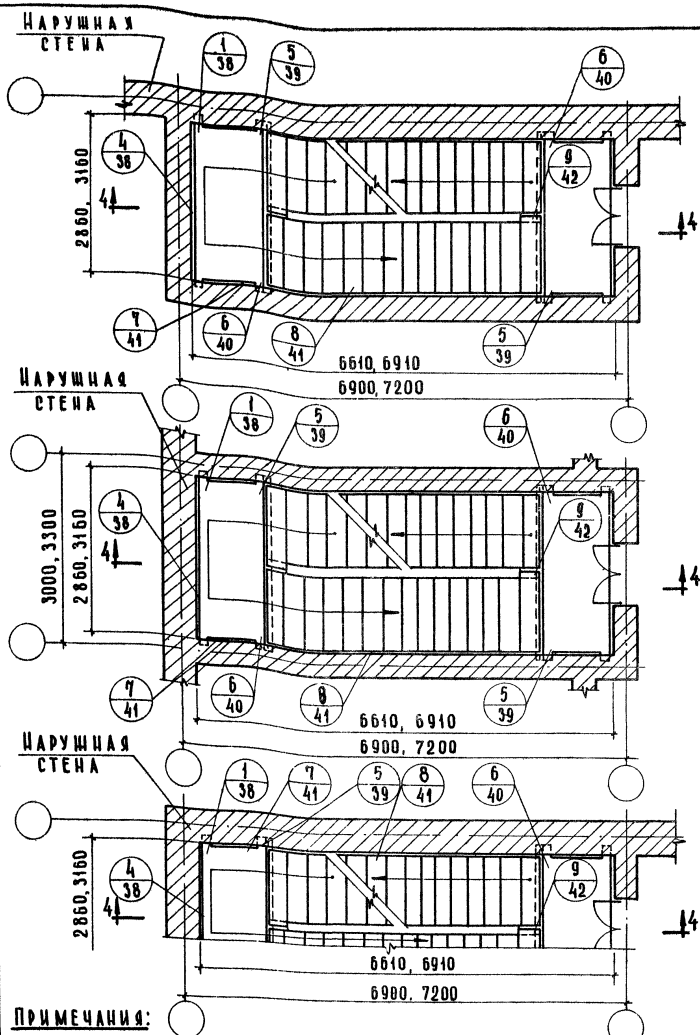

Примечания:

1. Дверные проемы показаны условно.
2. Лестницы с подъемом по часовой стрелке решаются аналогично
3. Разрез 4-4 см. лист 22

ТД 1970г	Маркировка деталей на планах типового этажа лестничной клетки размером в осях 6.9 × 30 ; 7.2 × 3.3м	Серия 2.250-2	
		Выпуск 1	Лист 21

ЦНИИЭП учебных зданий г. Москва

Гл. инж. ин-та	Алякович	Техник	Р. Богатова
Нач. отдела	В. Греков	Проверил	Н. Самуйлцева
Гл. инж. отд.	В. Комаров		
Рук. группы	Э. Шахова		
Ст. инженер	А. Вершинкина		

Согласовано:

Дата	Инвент. №	Взамен

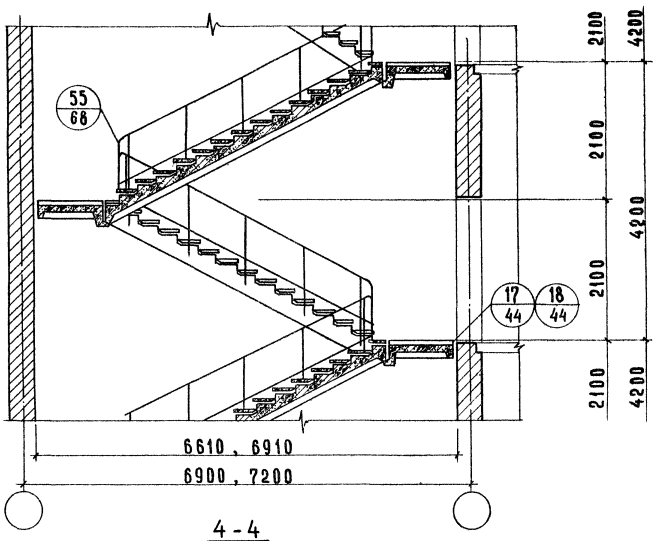

4 - 4

Примечание:

Деталь 17 предусматривает дверь с порогом, деталь 18 – дверь без порога.

ЦНИИЭП учебных зданий г. Москва	ГА. ИНЖ.-ТА	А.ЛЯХОВИЧ	ТЕХНИК	Р.БОГАТОВА	
	НАЧ. ОТДЕЛА	В.ГРЕКОВ	ПРОВЕРИЛ	Н.САМУЛЬЦЕВА	
	ГЛ. ИНЖ. ОТД.	В. КОМАРОВ	КОПИРОВАЛ	И.ДОМГУНИЧЕВА	
	РУК. ГРУППЫ	З. ШАУОВА			
	СТ. ИНЖЕНЕР	А.ВЕРШИНКИНА			

СОГЛАСОВАНО:	ДАТА
	ИНВЕНТ.№
	ВЗАМЕН

ТД
1970г.

Маркировка деталей на разрезе типового этажа лестничной клетки размером в осях 6.9 × 3.0 ; 7.2 × 3.3 м

СЕРИЯ 2.250 - 2	
ВЫПУСК 1	ЛИСТ 22

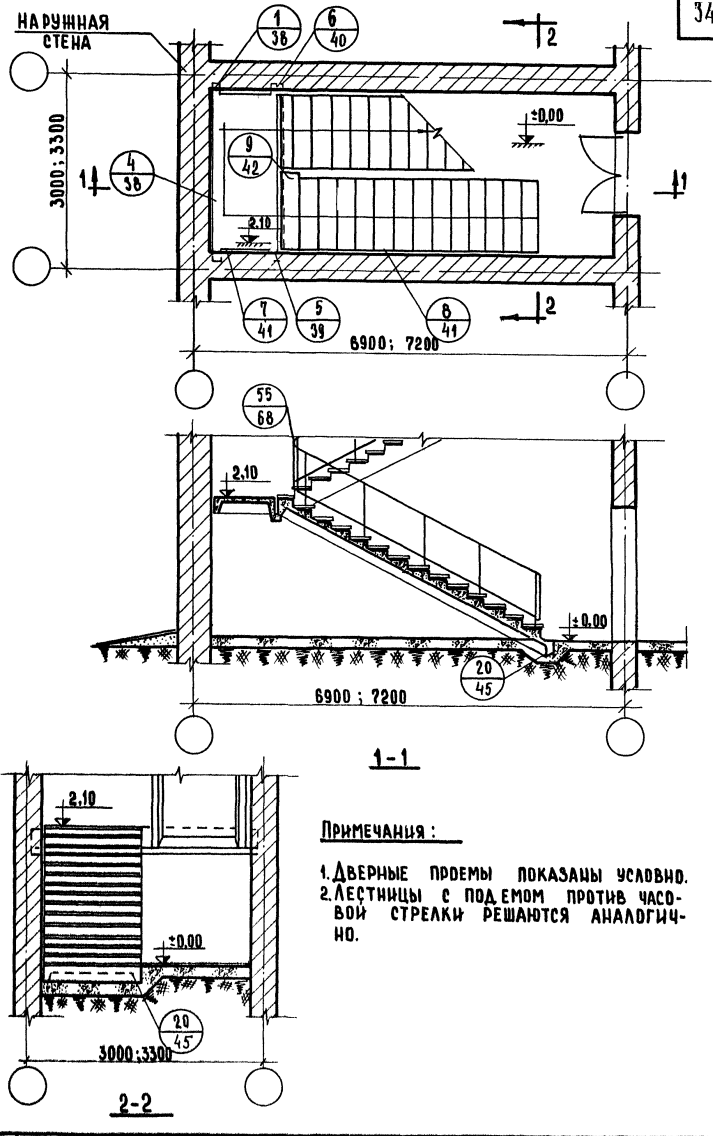

Примечания:

1. Дверные проемы показаны условно.
2. Лестницы с подъемом против часовой стрелки решаются аналогично.

ГИП	А.ЛЯХОВИЧ	СТ.ТЕХНИК	Ф.СТРЫГИНА
ГЛ.ИНЖ.ПР-ТА	В.ГРЕКОВ	ПРОВЕРИЛ	Н.САМУЛЬЕВА
ГЛ.АРХИТЕКТ	В.КОГАРОВ	КОПИРОВАЛ	И.ДОЛГУНИЧЕВА
РУК.ГРУППЫ	Э.ШАХОВА		
СТ.ИНЖЕНЕР	А.ВЕРШИНИНА		

ЦНИИЭП учебных зданий г.Москва

ТД 1970 г.

Маркировка деталей на плане и разрезах первого этажа лестничной клетки размером в осях 6,9 × 3,0; 7,2 × 3,3 м без подвала. Вход с отм. ±0.00

Серия 2.250-2. Выпуск 1. Лист 23

СОГЛАСОВАНО	Дата	Инвент. №	Взамен

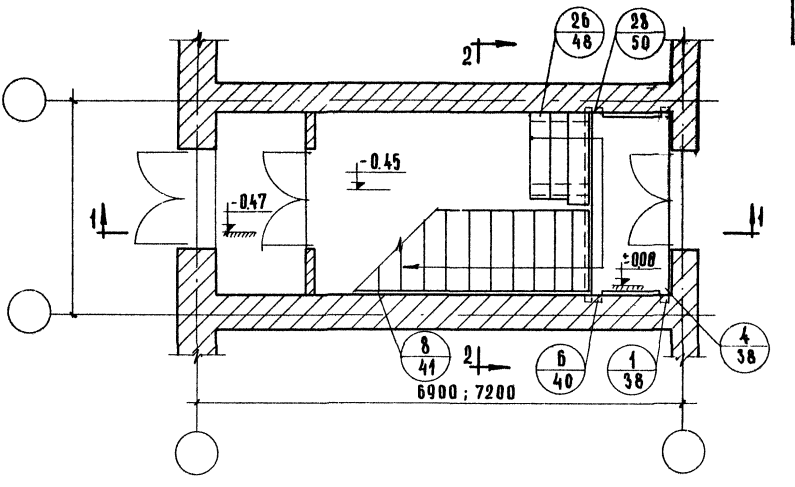

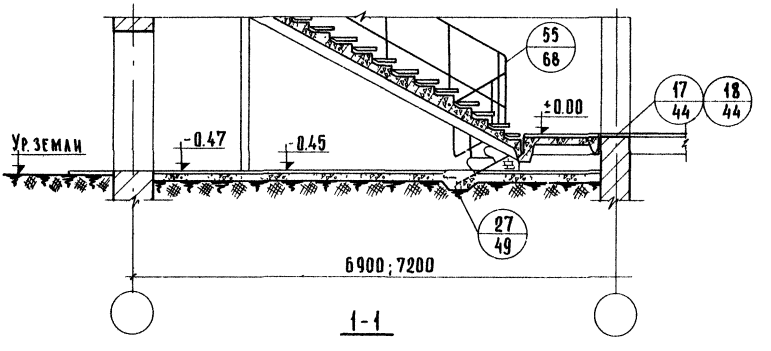

1-1

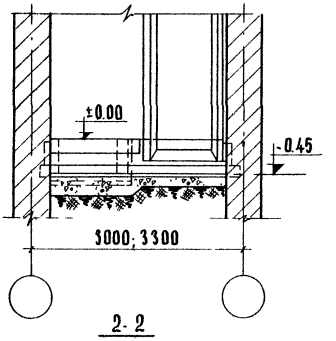

2-2

Примечания

1. Дверные проемы показаны условно.
2. Лестницы с подъемом против часовой стрелки решаются аналогично
3. Деталь 17 предусматривает дверь с порогом. Деталь 18 - дверь без порога.

Гл. инж. ин-та	А. Ляхович	Чертежник	Н. Козлова
Нач. отдела	В. Греков	Проверил	Н. Самульцева
Гл. инж. отд.	В. Комаров		
Рук. группы	Э. Шахова		
Ст. инженер	А. Вершинкина		

Согласовано:

Дата

Инвент. №

Взамен

ЦНИИЭП учебных зданий г. Москва

ТД 1970 г.	Маркировка деталей на плане и разрезах первого этажа лестничной клетки размером в осях 6.9×3.0; 7.2×3.3 м. Без подвала. Вход с отм -0.45	Серия 2 250-2	
		Выпуск 1	Лист 24

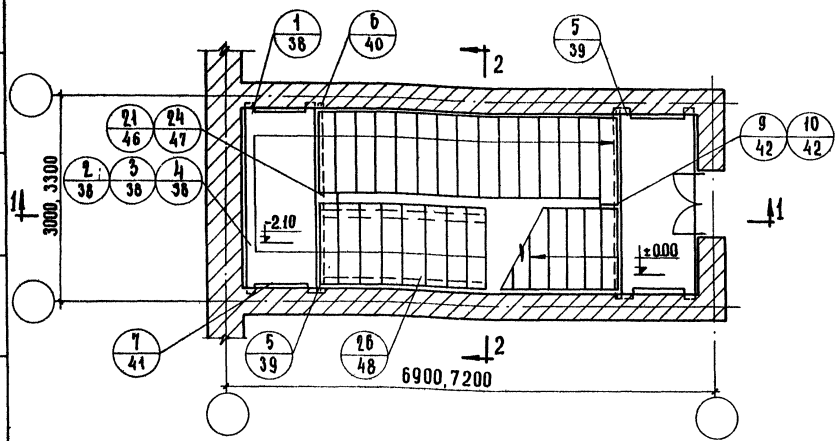

Примечания

1. Дверные проемы показаны условно
2. Лестницы с подъемом против часовой стрелки решаются аналогично
3. Количество отдельных ступеней показано для подвала глубиной 3,3м.
4. Деталь 17 предусматривает дверь с порогом; деталь 18 - дверь без порога.
5. Детали 9,10,21,24 отличаются зазором между маршами см таблицу №5

таблица №5

Деталь	Размер лестничн клетки в осях м	Ширина марша подвального этажа мм	Расстоян. между маршами	
			подвальн этажа мм	типового и подвального этажей мм
9	6.9 × 3.0	1350		140
21			140	
10	7.2 × 3.3			290
24			440	

Гл инж ин-та	[signature]	А Ляхович	Техник	[signature]
Нач отдела	[signature]	В Греков	Проверил	[signature]
Гл инж отд	[signature]	В Комаров		
Рук группы	[signature]	Э Шахова		
Ст инженер	[signature]	Авершинкина		

Р. Богатова
Н. Самуильцева

Дата
Инвент. №
Взамен

ЦНИИЭП учебных зданий г. Москва

ТД. 1970г	Маркировка деталей на плане первого этажа лестничной клетки размером в осях 6.9 × 3.0; 7.2 × 3.3м с подвалом на отм. -3.3, -2.85, -2.55 Вход с отм. ±0,00 Вход в подвал ж.б. маршем	Серия 2.250-2 Выпуск 1 Лист 25

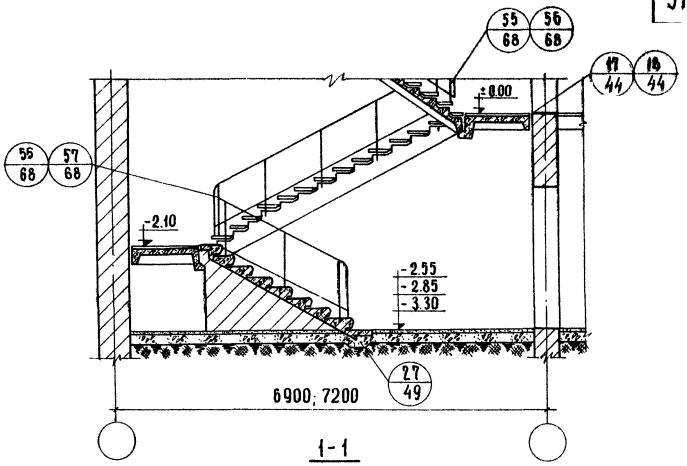

1-1

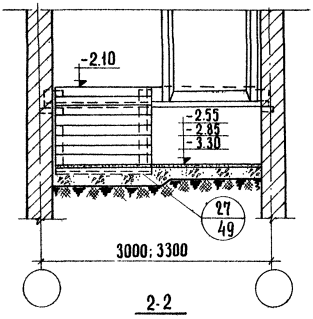

2-2

ПРИМЕЧАНИЕ:

ДАННЫЙ ЛИСТ ЧИТАТЬ СОВМЕСТНО С ЛИСТОМ 25

ГЛ. ИНЖ. ИН-ТА	А. ЛЯХОВИЧ	ТЕХНИК	Р. БОГАТОВА
НАЧ. ОТДЕЛА	В. ТРЕКОВ	ПРОВЕРИЛ	Н. САМУЛЬЦЕВА
ГЛ. ИНЖ. ОТД.	В. КОМАРОВ		
РУК. ГРУППЫ	Э. ШАХОВА		
СТ. ИНЖЕНЕР	А. ВЕРШИНКИНА		

СОГЛАСОВАНО:

ДАТА

ИНВЕНТ. №

ВЗАМЕН

ЦНИИЭП УЧЕБНЫХ ЗДАНИЙ г. МОСКВА

Т.Д. 1970 г.

МАРКИРОВКА ДЕТАЛЕЙ НА РАЗРЕЗАХ ПЕРВОГО ЭТАЖА ЛЕСТНИЧНОЙ КЛЕТКИ РАЗМЕРОМ В ОСЯХ 6.9×3.0; 7.2×3.3м С ПОДВАЛОМ НА ОТМ. -3,30; -2,85; -2.55. ВХОД В ОТМ. ±0,00. СПУСК В ПОДВАЛ Ж.Б. МАРШЕМ

СЕРИЯ 2.250-2

ВЫПУСК 1

ЛИСТ 26

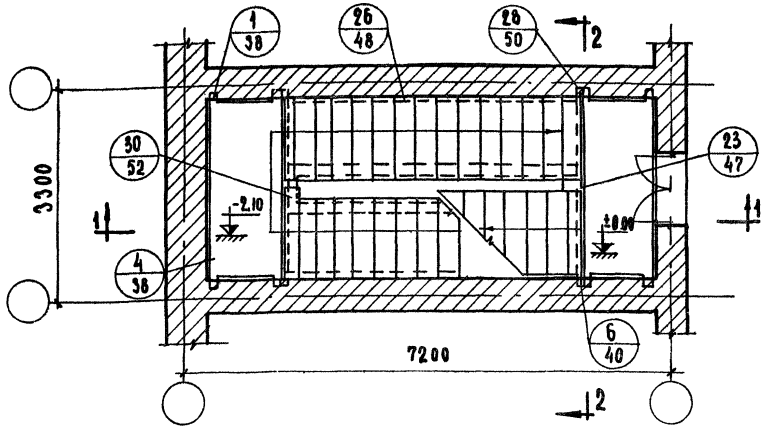

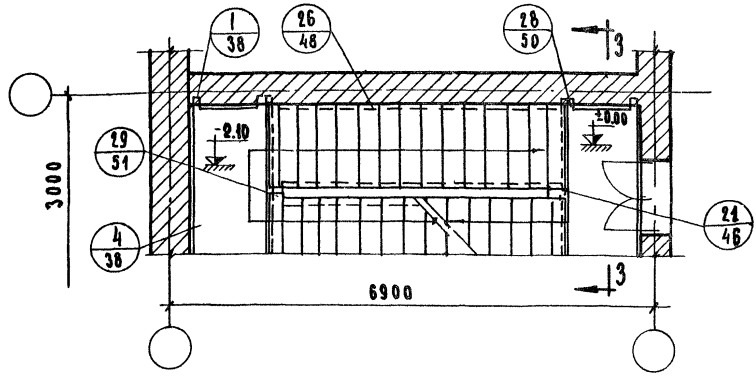

Примечания:

1. Дверные проемы показаны условно
2. Лестницы с под'емом против часовой стрелки решаются аналогично.
3. Количество ступеней показано для подвала глубиной 3.30 м.
4. Деталь 17 предусматривает дверь с порогом; деталь 18 – дверь без порога.
5. Детали 55, 56, 57 – отличаются зазором между маршами.
6. Детали 21, 23, 29, 30 отличаются зазором между маршами см. таблицу №6

Таблица №6

Деталь	Размер лест. клетки в осях м	Ширина марша подвальн. этажа мм	Расстоян. между маршам: Подвальн. этажа мм	Расстоян. между маршам: Типового и подвальн. этажей мм.
21	6,9 × 3,0	1350		140
29			140	
23	7.2 × 3.3			290
30			440	

ТД 1970г.	Маркировка деталей на планах первого этажа лестничной клетки размером в осях 6,9 × 3,0; 7,2 × 3,3м с подвалом на отм. – 3,30; – 2,85; – 2,55. Вход с отм. ± 0.00. Спуск в подвал ж.б. ступенями.	Серия 2.250-2	
		Выпуск 1	Лист 27

ЦНИИЭП учебных зданий г. Москва

Гл. инж. ин-та		А. Ляхович	Чертежник	Ю. Львова	Согласовано:
Нач. отдела		В. Греков	Проверил	Н. Самульцева	
Гл. инж. отдела		В. Комаров			
Рук. группы		Э. Шахова			
Ст. инженер		А. Вершинкина			

Дата | Инвент № | Взамен

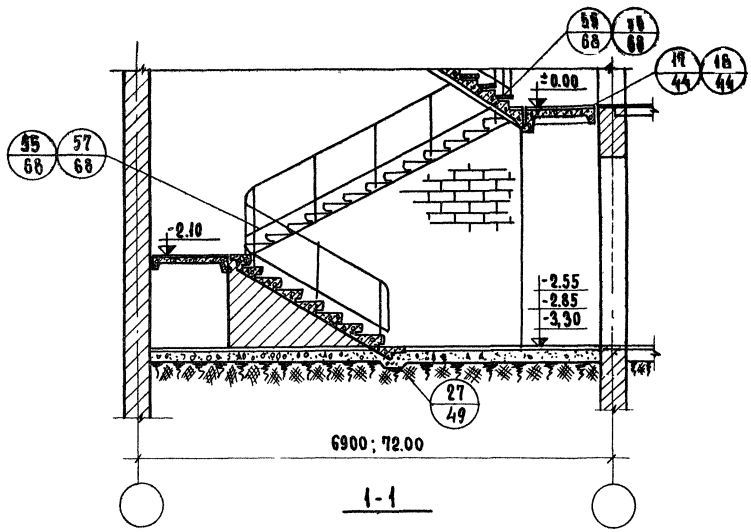

1-1

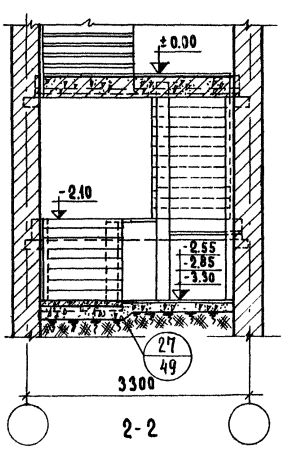

2-2

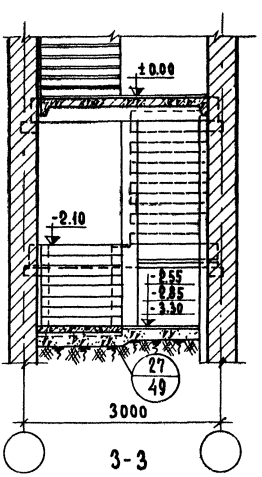

3-3

Примечание:
Данный лист читать совместно с листом 27

ТД 1970г	Маркировка деталей на разрезах первого этажа лестничной клетки размером в осях 6,9×3,0; 7,2×3,3м. С подвалом на отм. -3.30, -2.85, -2.55 вход с отметки ± 0.00 Спуск в подвал ж.б ступенями.	Серия 2.250-2	
		Выпуск 1	Лист 28

ЦНИИЭП учебных зданий г. Москва

Гл. инж. ин-та	А. Ляхович	Техник	Р. Богатова	Согласовано:	Дата
Нач. отдела	В. Греков	Проверил	Н. Самульцева		Инвент №
Гл. инж. отд.	В. Комаров				Взамен
Рук. группы	Э. Шахова				
Ст. инженер	А. Вершинкина				

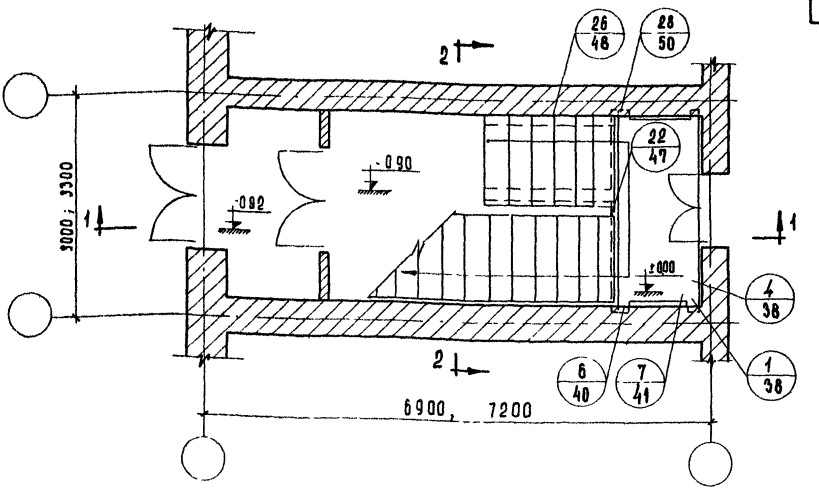

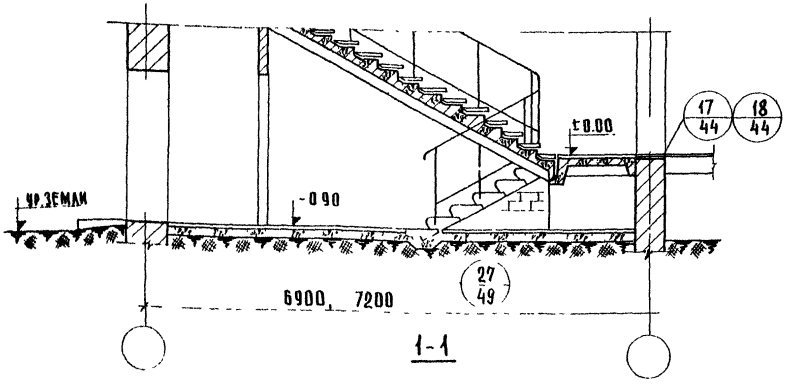

1-1

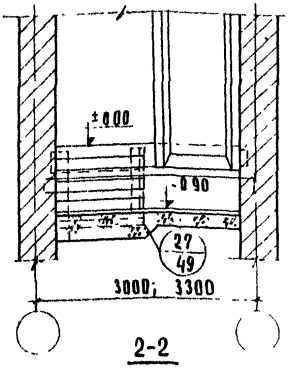

2-2

Примечания:

1. Дверные проемы показаны условно.
2. Лестницы с подъемом против часовой стрелки решаются аналогично.
3. Деталь 17 предусматривает дверь с порогом, деталь 18 – дверь без порога.

ГЛ. ИНЖ. ИН-ТА		Н. КОЗЛОВА	СОГЛАСОВАНО
НАЧ. ОТДЕЛА		Н. САМУЛЬЦЕВА	
ГЛ. ИНЖ. ОТД.		В. ШИШКИНА	
РУК. ГРУППЫ			
РУК. ГРУППЫ			

ЦНИИЭП учебных зданий г. Москва	ТД 1970г	Маркировка деталей на плане и разрезах первого этажа лестничной клетки размером в осях 6.9×3.0; 7.2×3.3м без подвала. Вход с отм. -0.90	СЕРИЯ 2-250-2
			ВЫПУСК 1 / ЛИСТ 29

ДАТА | ИНВЕНТ. N | ВЗАМЕН

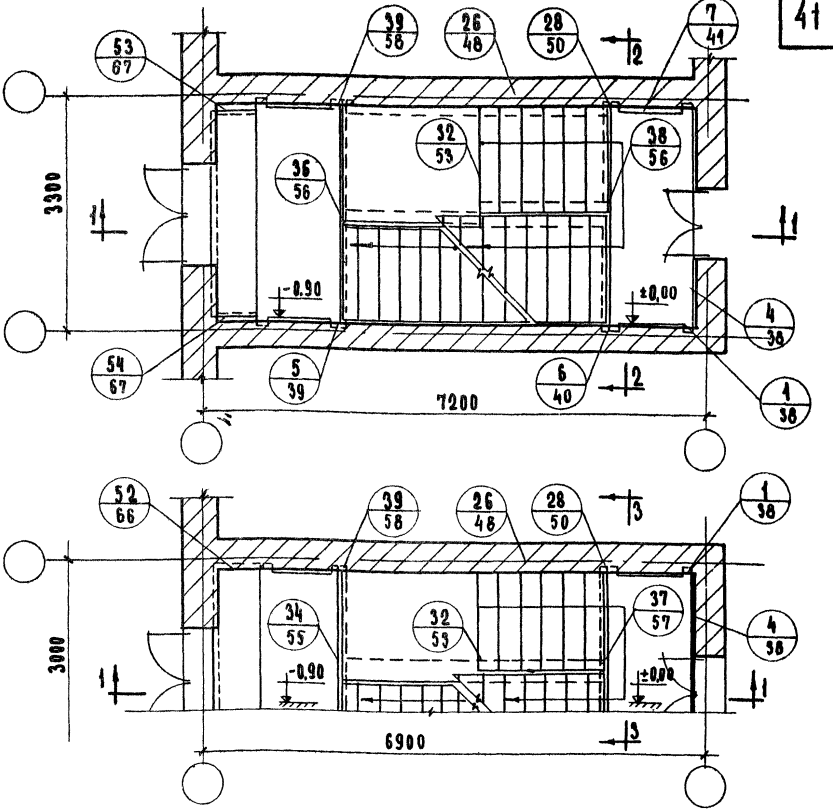

Примечания:

1. Дверные проемы показаны условно.
2. Лестницы с подъемом против часовой стрелки решаются аналогично.
3. Разрезы 1-1, 2-2, 3-3 см. лист 31
4. Деталь 17 предусматривает дверь с порогом, деталь 18 – дверь без порога.

5. Таблица №1

Деталь	Размер лест. клетки в осях м	Ширина марша подв. этаж. мм	Длина м.б. ступеней мм	
			с отм -0.90 до отм ±0.00	с отм -2.55 до отм -3.30
37	6,9×3,0	1200	1500	
41				1200
38	7.2×3,3		1500	
42				1200

ЦНИИЭП учебных зданий г. Москва	ТД 1970г.	Маркировка деталей на планах первого этажа лестничной клетки размером в осях 6.9×3,0 ; 7,2×3,3м с подвалом на отм. -3.30 в ход с отм – 0.90. Спуск в подвал ж. б. маршем.	Серия 2.250-2 Выпуск 1 Лист 30

Гл. инж. ин-та А. Ляхович
Нач. отдела В. Греков
Гл. инж. отд. В. Комаров
Рук. группы З. Шахова
Ст. инженер А. Вершинкин
Чертежник
Проверил
Н. Козлова
Н. Самульева
Согласовано
Дата
Инвент. №
Взамен

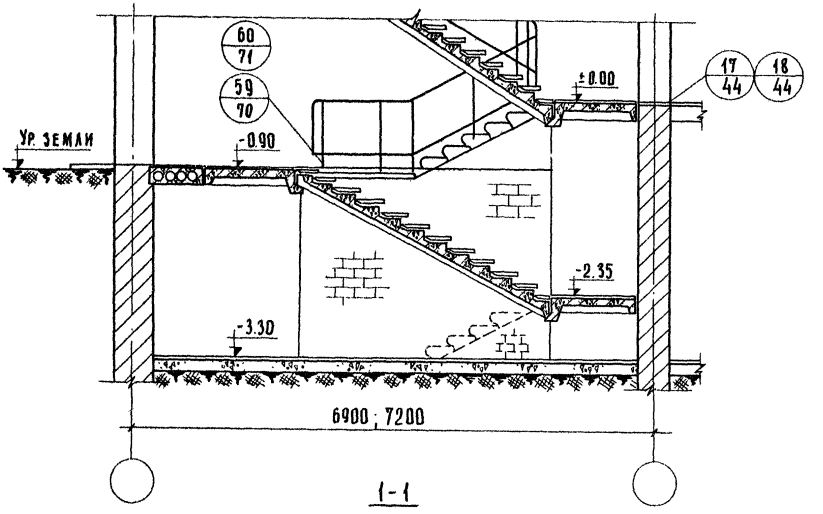

1-1

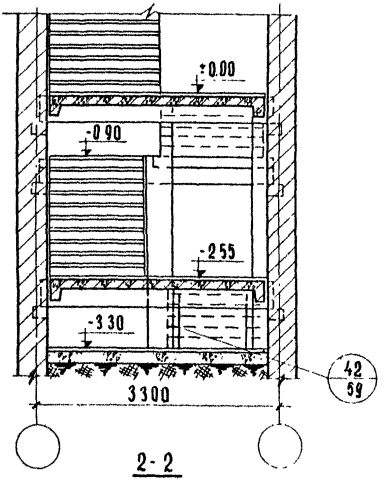

2-2

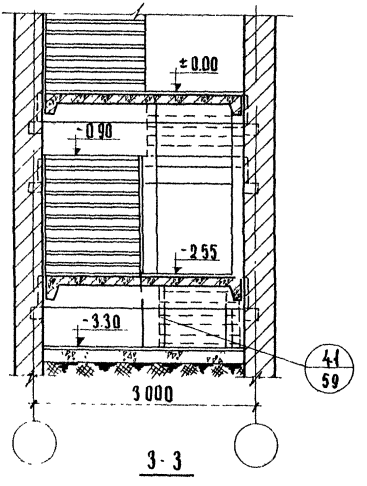

3-3

Примечание:

Данный лист читать совместно с листом 30

ЦНИИЭП учебных зданий г. Москва	ТД 1970	Маркировка деталей на разрезах первого этажа лестничной клетки размером в осях 6.9×3.0; 7.2×3.3м с подвалом на отм. -3.30 м. Вход с отм. -0.90. Спуск в подвал ж.б. маршем		Серия 2.250-2		
				Выпуск 1	Лист 31	

ГА. ИНЖ. И-ТА А. АХХОВИЧ; НАЧ. ОТДЕЛА В. ГРЕКОВ; ГА. ИНЖ. ОТД. Б. КОМАРОВ; РУК. ГРУППЫ Г. ШАХОВА; СТ. ИНЖЕНЕР А. ВЕРШИНКИН

ЧЕРТЕЖНИК Н. КОЗЛОВА; ПРОВЕРИЛ Н. САМУЛЬЦЕВА; КОПИРОВАЛ Б. ЩИЩКИНА

СОГЛАСОВАНО

ДАТА

ИНВЕНТ. N

ВЗАМЕН

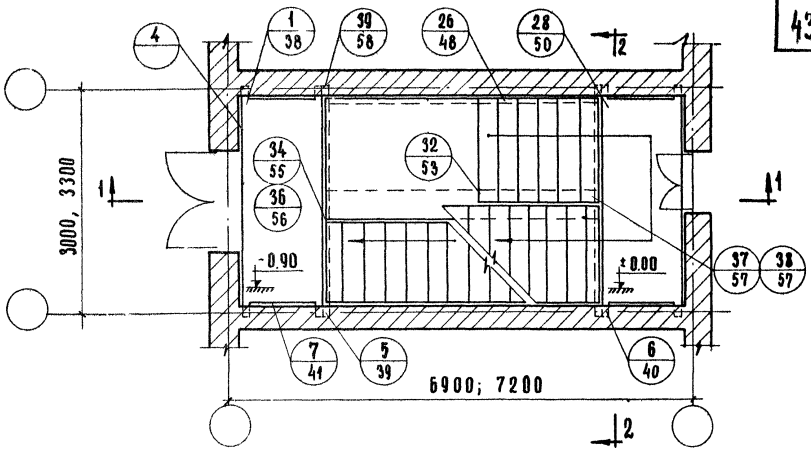

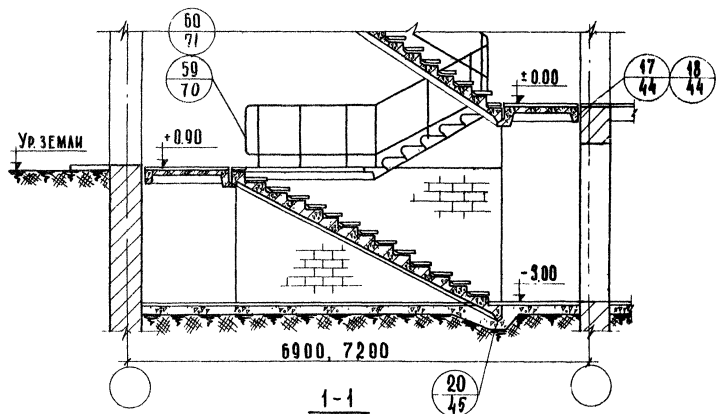

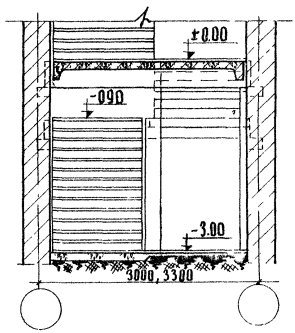

Примечания

1. Примечания к данному листу (п.п 1,2,4,5) см лист 30
2. Деталя 34,59 для лестничной клетки шириной 3.0 м; деталя 36,60 для 3.3 м

Гл. инж. и-та	А. Ляхович	Техник	Богатова
Нач. отдела	В. Греков	Проверил	Н. Самульцева
Гл. инж. отд.	В. Комаров	Копировал	В. Шишкина
Рук. группы	Э. Шахова		
Ст. инженер	А. Ершинский		

Согласовано

Дата

Инвент. №

Взамен

ЦНИИЭП учебных зданий г. Москва

Т Д 1970г.

Маркировка деталей на плане и разрезах первого этажа лестничной клетки в осях 6.9×3.0; 7.2×3.3м с подвалом на отм. -3.0 Вход с отм.-0.90 Спуск в подвал ж.б. маршем.

Серия 2-250-2

Выпуск 1 | Лист 32

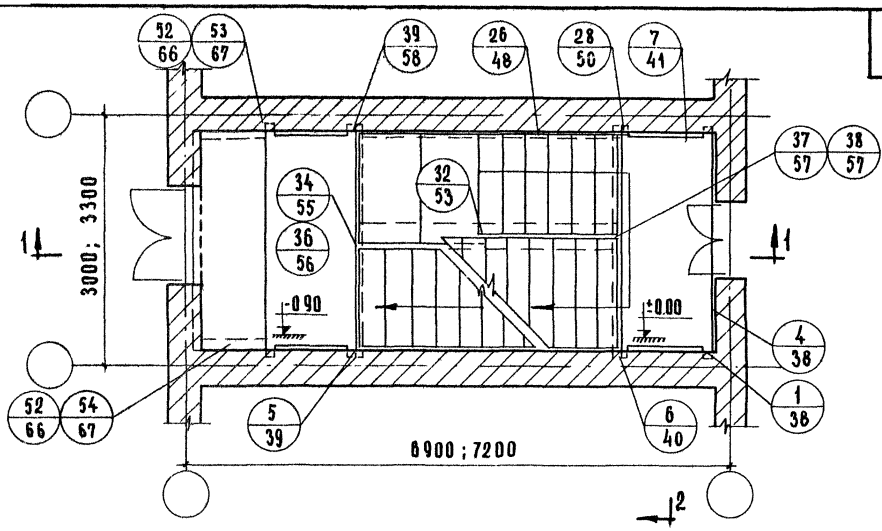

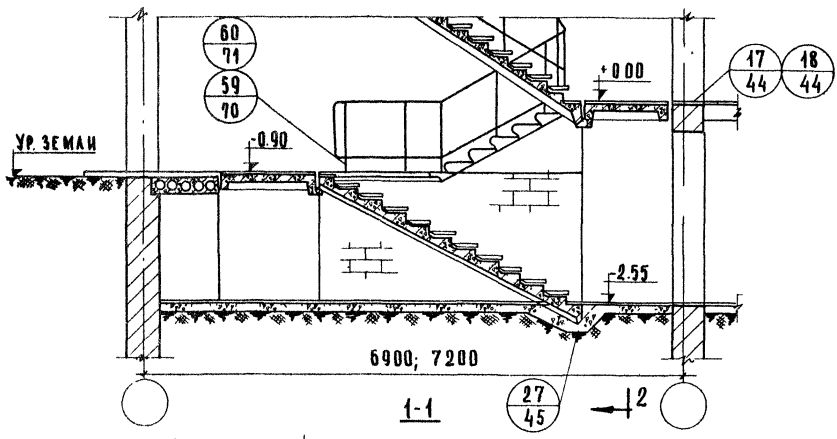

1-1

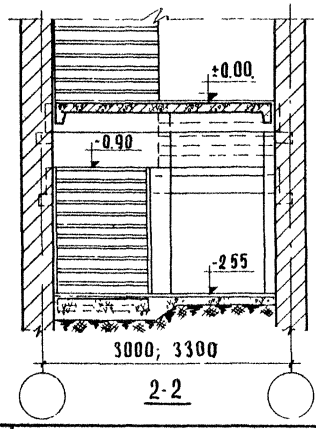

2-2

Примечания

1. Примечания к данному листу п.п. 1, 2, 4, 5 см. лист 30 (п. 5 только для ТД 37, 38)
2. Детали 34, 59, 52 - для лестничной клетки шириной 3.0 м, детали 53, 54, 36, 60 - для 3,3 м.

ТД 1970г	Маркировка деталей на плане и разрезах первого этажа лестничной клетки размером в осях 6.9×3.0; 7.2×3.3 м с подвалом на отм -2.55 Вход с отметки -0.90 Спуск в подвал ш б. маршем	Серия 2.250-2	
		Выпуск 1	Лист 33

ЦНИИЭП учебных зданий г. Москва

Гл. инж. и-та		А. Ляхович	Ст. инженер	Б. Демина	Согласовано
Нач. отдела		Б. Грекс	Проверил	Н. Самульцева	
Гл. инж. отдела		В. Комаров	Копировал	В. Шишкина	
Рук. группы		Э. Шахова			
Ст. инженер		А. Вершинкина			

Дата

Инвент. №

Взамен

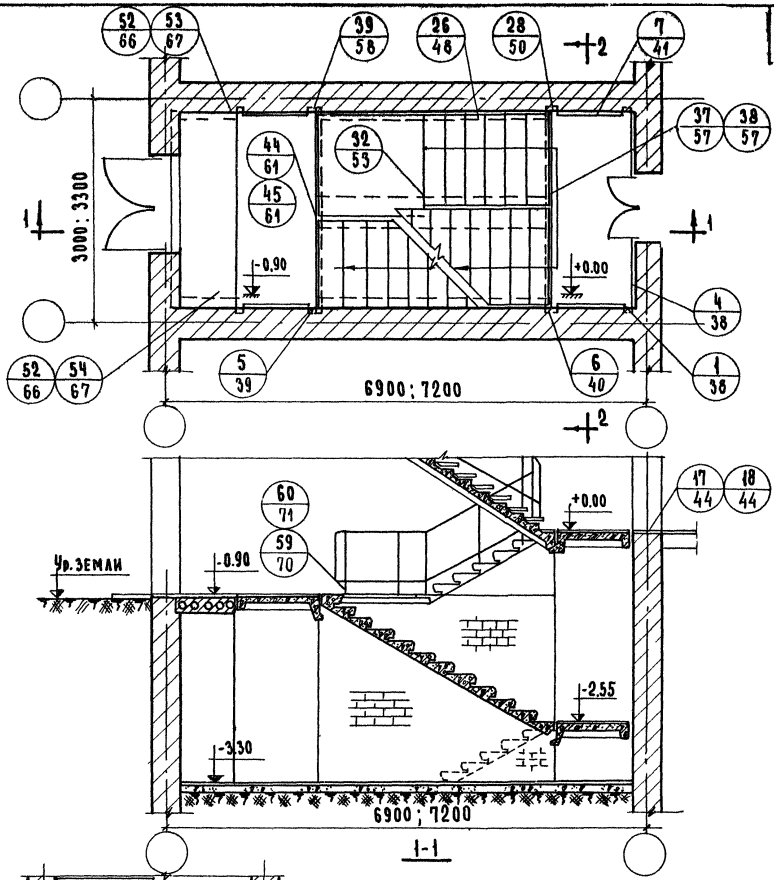

Примечания:

1. Примечания к данному листу п.п 1, 2, 4, 5 см. лист 30
2. Детали 41, 44, 52, 59 для лестничной клетки шириной 3,0 м, детали 42, 45, 53, 60 – для 3,3 м.

ТД

1970г

Маркировка деталей на плане и разрезах первого этажа лестничной клетки размером в осях 6,9×3,0 7,2×3,3м с подвалом на отм. – 3.30 в.ход с отм. – 0.90. Спуск в подвал ж.б. ступенями.

Серия 2.250-2

Выпуск 1 | Лист 34

ЦНИИЭП учебных зданий г. Москва

Гл. инж. п-та	А. Ляхович	Ст. инженер	В. Демина
Нач. отдела	В. Греков	Проверил	Н. Самульцева
Гл. инж. отдела	В. Комаров		
Рук. группы	Г. Шахова		
Ст. инженер	А. Вершинина		

Согласовано:

Дата:

Инвент. №

Взамен:

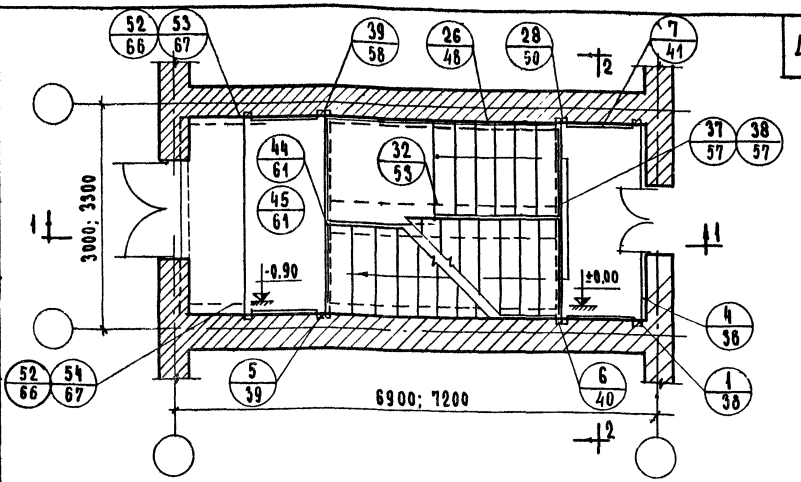

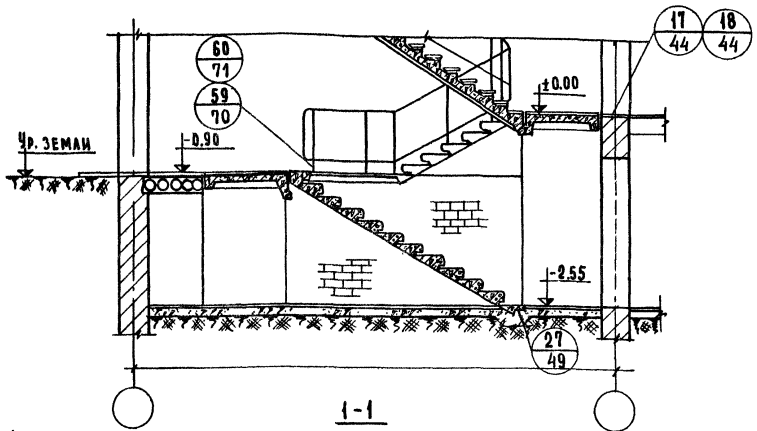

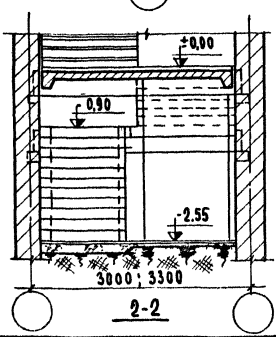

Примечания:

1. Примечания к данному листу п.п. 1, 2, 4, 5 см. лист 30
2. Детали 44, 52, 59 для лестничной клетки шириной 3,0м, детали 45, 53, 54, 60 - для 3,3м.

ЦНИИЭП учебных зданий г. Москва	ГА. ИНЖ. М-ТИ	А. ЛЯХОВИЧ	СТ. ТЕХНИК	Ф. СТРЫГИНА	СОГЛАСОВАНО:
	НАЧ. ОТДЕЛА	В. ГРЕКОВ	ПРОВЕРИЛ	И. САМУЛЬЦЕВА	
	ГА. ИНЖ. ОТД.	Е. КОМАРОВ			
	РУК. ГРУППЫ	З. ШАХОВА			
	СТ. КИЖЕНЕР	А. ВЕРШИНКИНА			

ТД	Маркировка деталей на плане и разрезах первого этажа лестничной клетки размером в осях 6,9×3,0 ; 7,2×3,3м с подвалом на отм. -2,55 вход с отм -0,90. Спуск в подвал ж.б. ступенями.	Серия 2.250-2	
1970г		Выпуск 1	Лист 35

Дата	Инвент №	Взамен

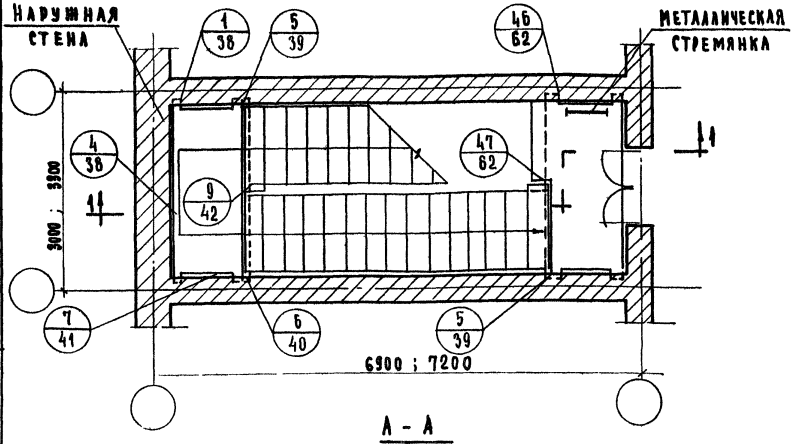

ПРИМЕЧАНИЯ:

1. Дверные проемы показаны условно:
2. Лестницы с под'емом по часовой стрелке решаются аналогично.
3. Разрез 1-1 см. лист 37
4. Деталь 17 предусматривает дверь с порогом; деталь 18 предусматривает дверь без порога.

ТД 1970г.	Маркировка деталей на плане верхнего этажа лестничной клетки размером в осях 6,9 x 3,0 ; 7,2 x 3,3 м	Серия 2.250-2				
		Выпуск 1.	Лист 36			

ЦНИИЭП учебных зданий г. Москва

Гл. инж. ин-та	А. Ляхович	Ст. техник	Ф. Стрыгина	Согласовано:	Дата	
Нач. отдела	В. Греков	Проверил	Н. Самуцкая		Инвент. №	
Гл. инж. отд.	В. Комаров	Копировал	М. Назрицкая		Взамен	
Рук. группы	Э. Шахова					
Ст. инженер	А. Вершинкина					

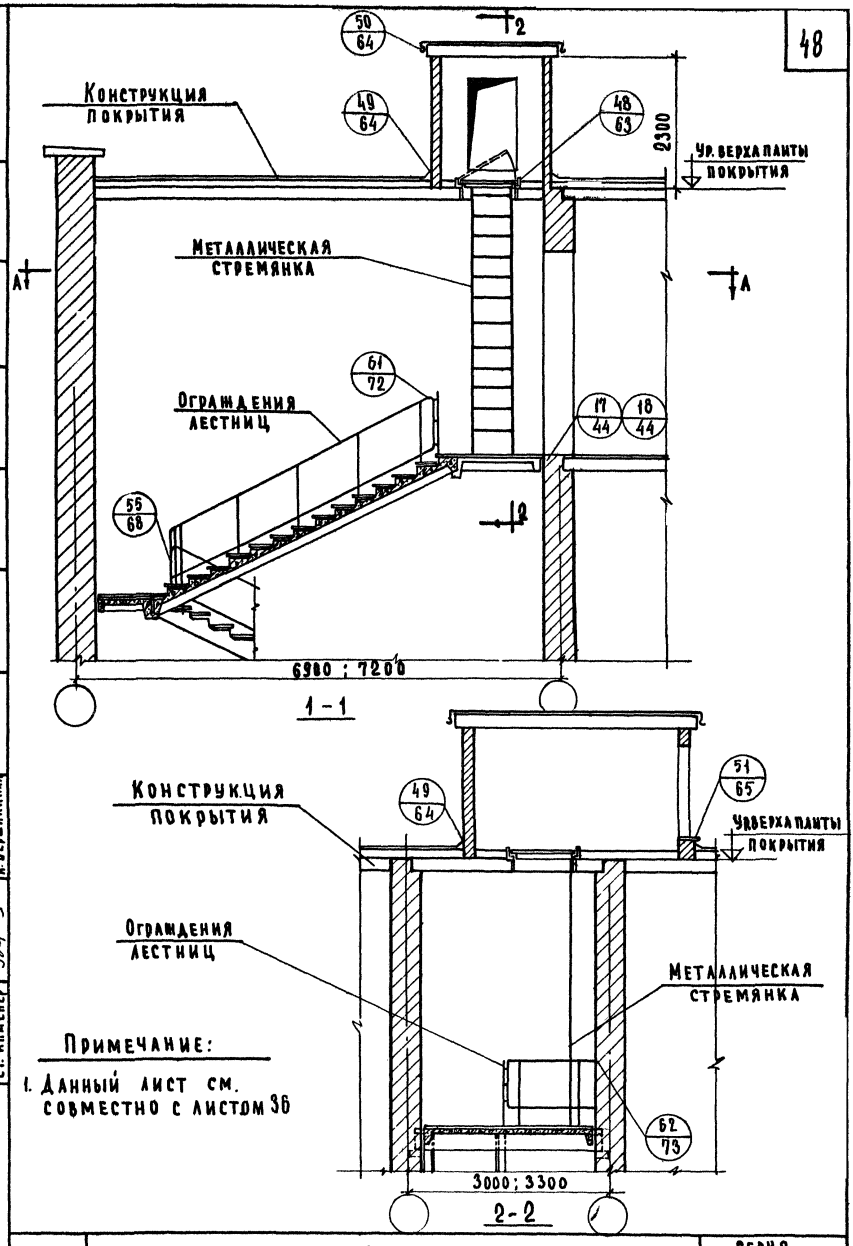

Примечание:

1. Данный лист см. совместно с листом 36

Гл. инж. ин-та	А. Ляхович	Ст. техник	Ф. Стрыгуца
Нач. отдела	В. Греков	Проверил	Н. Самульцева
Гл. инж. отд.	В. Комаров	Копировал	М. Назрицкая
Рук. группы	Э. Шахова		
Ст. инженер	А. Вершинкина		

Согласовано:

Дата	Инвент №	Взамен

ЦНИИЭП учебных зданий г. Москва

ТД 1970г.	Маркировка деталей на разрезах верхнего этажа лестничной клетки размером в осях 6,9 x 3,0 ; 7.2 x 3,3м	Серия 2.250-2	
		Выпуск 1	Лист 37

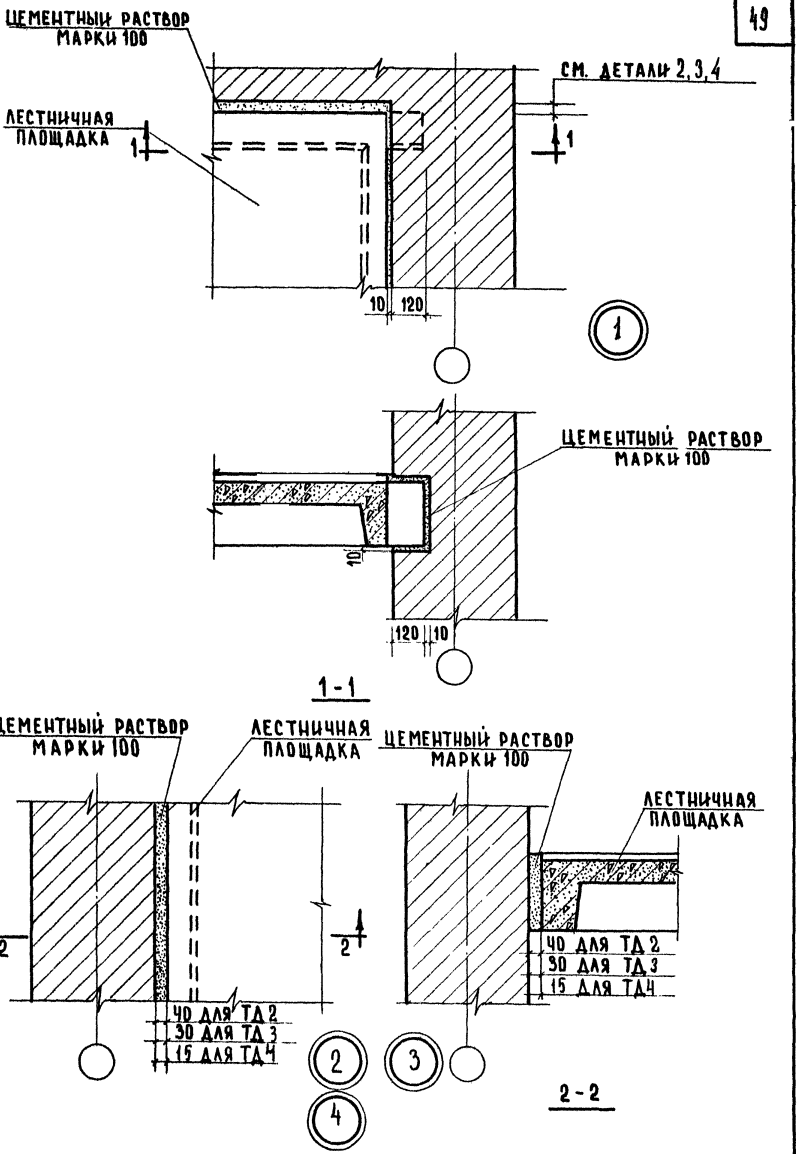

ГЛ. ИНЖ. ИН-ТА	А.ЛЯХОВИЧ	СТ. ТЕХНИК	Ф.СТРЫГИНА
НАЧ. ОТДЕЛА	В.ГРЕКОВ	ПРОВЕРИЛ	Н.САМУЫЦЕВА
ГЛ. ИНЖ. ВТА.	В.КОМАРОВ	КОПИРОВАЛ	И.ДОЛГУНИЧЕВА
РУК. ГРУППЫ	З.ШАХОВА		
СТ. ИНЖЕНЕР	А.ВЕРШИНКИНА		

СОГЛАСОВАНО

ДАТА

ИНВЕНТ. №

ВЗАМЕН

ЦНИИЭП УЧЕБНЫХ ЗДАНИЙ г. Москва

ТД 1970г.

ДЕТАЛИ 1,2,3,4

СЕРИЯ 2.250-2

ВЫПУСК 1

ЛИСТ 38

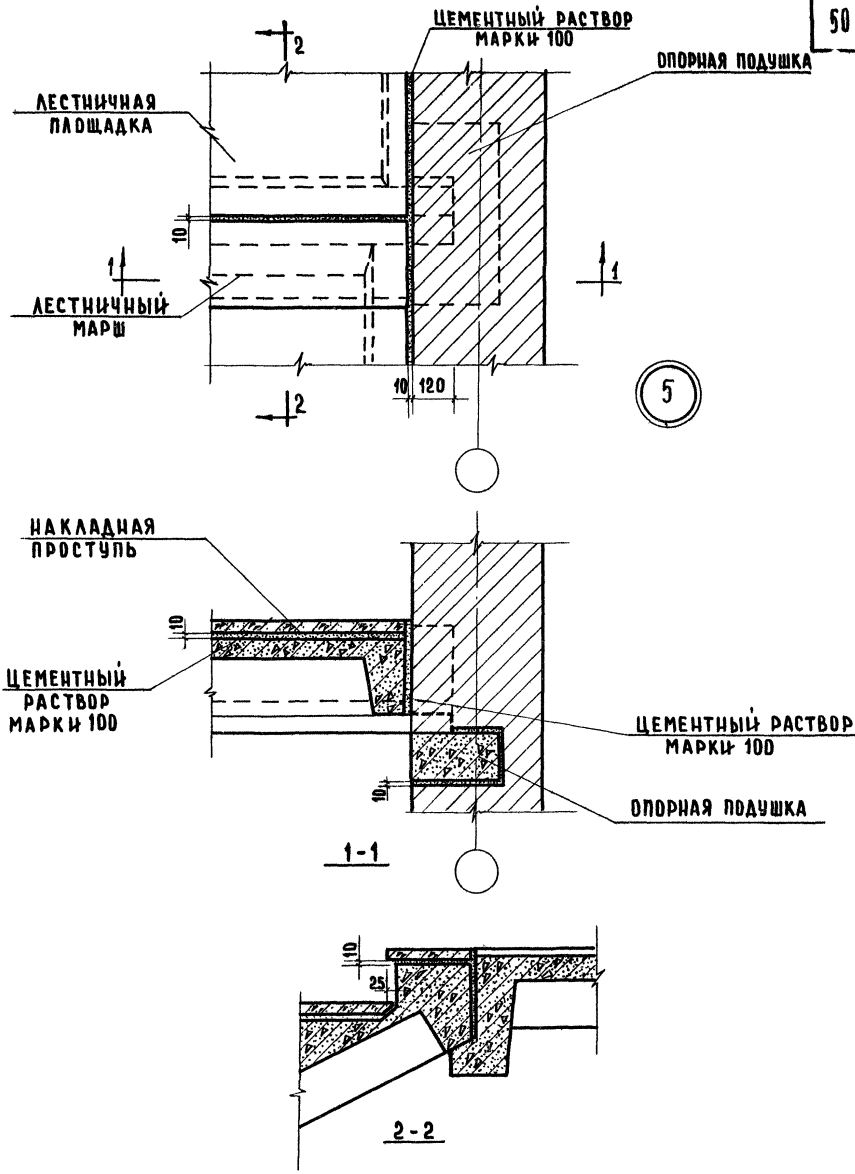

ДЕТАЛЬ 5

ТД 1970г.

СЕРИЯ 2.250-2
ВЫПУСК 1
ЛИСТ 39

ЦНИИЭП учебных зданий г. Москва

ГА. ИНЖ. ИН-ТА			
НАЧ. ОТДЕЛА	Д. ЛЯХОВИЧ	СТ. ТЕХНИК	
ГА. ИНЖ. ОТД.	В. ГРЕКОВ	ПРОВЕРИЛ	Ф. СТРЫГИНА
РУК. ГРУППЫ	В. КОМАРОВ	КОПИРОВАЛ	Н. САПУЛЬЦЕВА
СТ. ИНЖЕНЕР	З. ШАХОВА		Н. ДОЛГУНИЧЕВА
	А. ВЕРШИНИНА		

СОГЛАСОВАНО

ДАТА	ИНВЕНТ. №	ВЗАМЕН

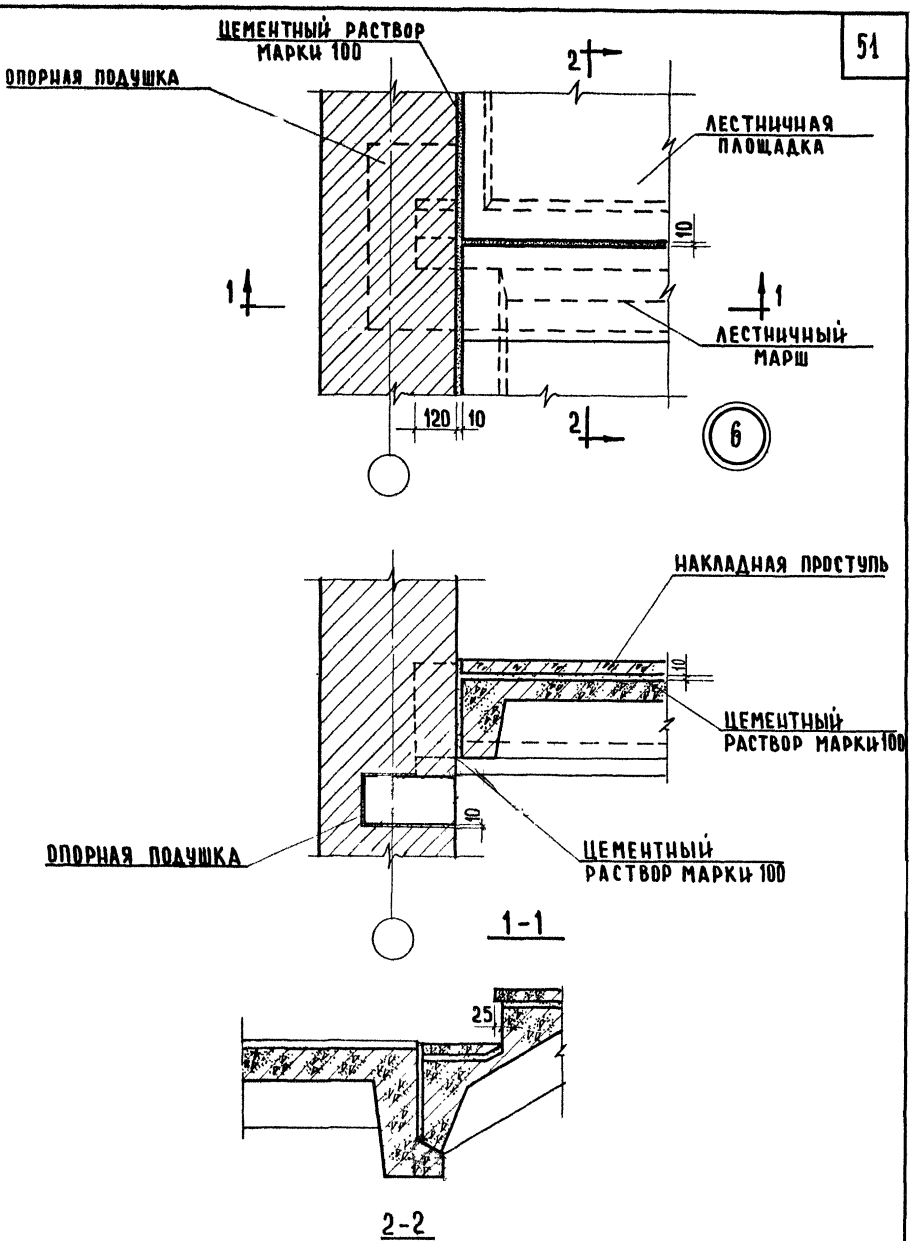

ГЛ. ИНЖ. ИН-ТА	А. ЛЯХОВИЧ	СТ. ТЕХНИК	Ф. СТРЫГИНА
НАЧ. ОТДЕЛА	В. ГРЕКОВ	ПРОВЕРИЛ	Н. САМУЛЬЦЕВА
ГЛ. ИНЖ. ОТД.	В. КОМАРОВ	КОПИРОВАЛ	И. ДОЛГУНИЧЕВА
РУК. ГРУППЫ	Э. ШАХОВА		
СТ. ИНЖЕНЕР	А. ВЕРШИНКИНА		

СОГЛАСОВАНО

ДАТА

ИНВЕНТ. №

ВЗАМЕН

ЦНИИЭП учебных зданий г. Москва

ТД 1970г.

ДЕТАЛЬ 6

СЕРИЯ 2.250-2

ВЫПУСК 1

ЛИСТ 40

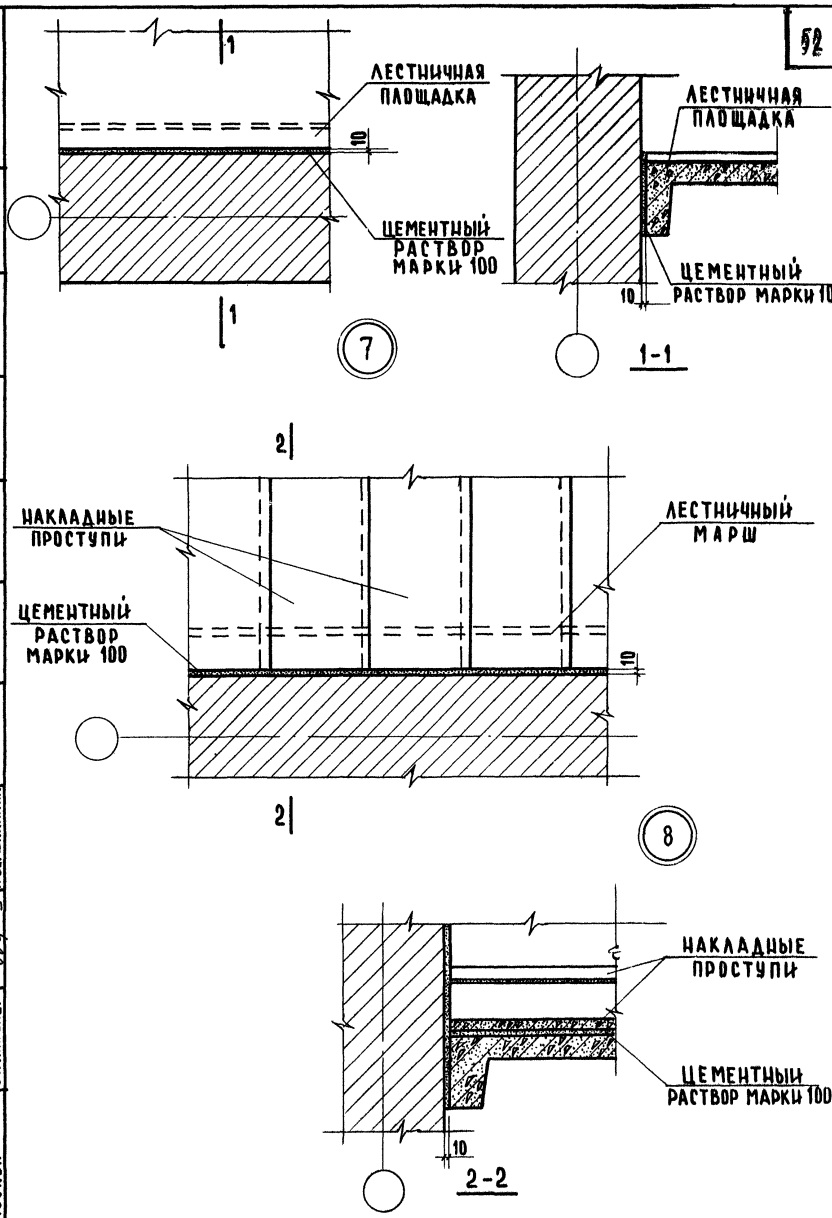

ГА. ИНЖ. И-ТА	А. ЛЯХОВИЧ	СТ. ТЕХНИК	Ф. СТРЫГИНА
НАЧ. ОТДЕЛА	В. ГРЕКОВ	ПРОВЕРИЛ	Н. САМУЛЬЦЕВА
ГА. ИНЖ. ОТДЕЛА	В. КОМАРОВ	КОПИРОВАЛ	Ц. ДОЛГУНИЧЕВА
РУК. ГРУППЫ	Э. ШАХОВА		
СТ. ИНЖЕНЕР	А. ВЕРШИНКИНА		

ЦНИИЭП учебных зданий г. Москва

ТД 1970г.

ДЕТАЛИ 7,8

СЕРИЯ 2.250-1

ВЫПУСК 1 | ЛИСТ 41

СОГЛАСОВАНО

ДАТА

ИНВЕНТ. №

ВЗАМЕН

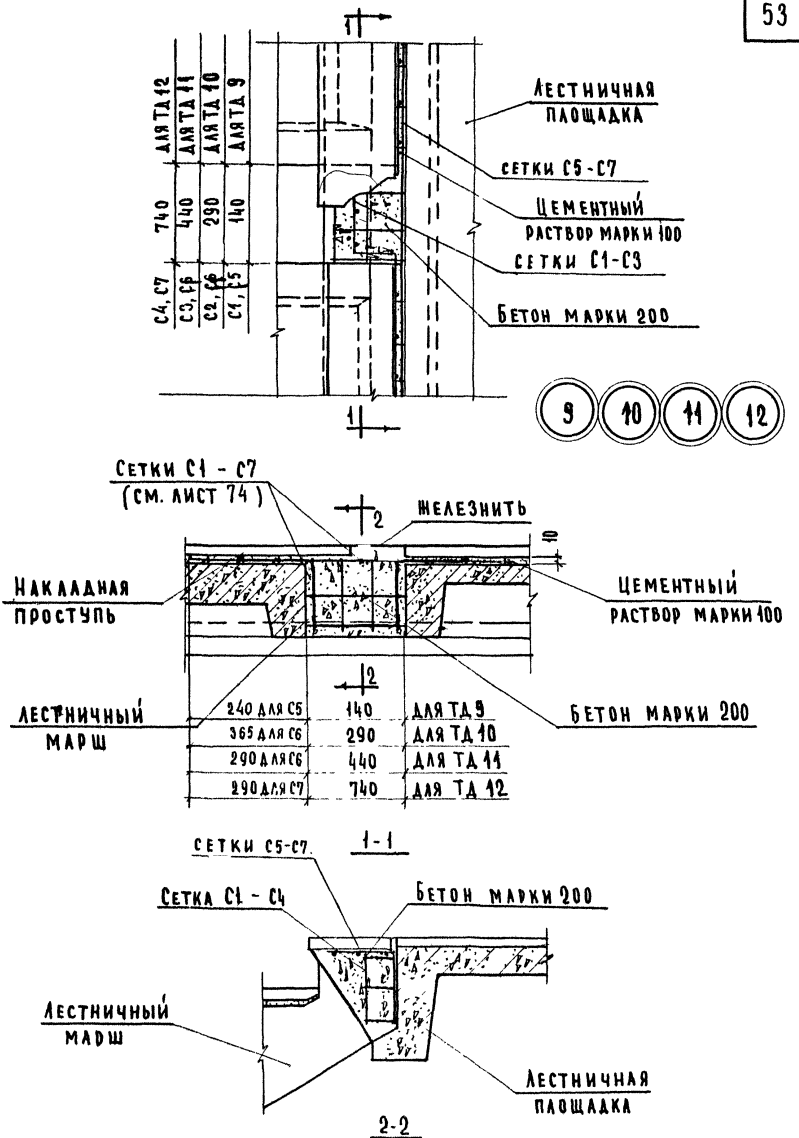

ГЛ. ИНЖ. И-ТА	А. ЛЯХОВИЧ	СТ. ИНЖЕНЕР	В. ДЕМИНА
НАЧ. ОТДЕЛА	В. ГРЕКОВ	ПРОВЕРИЛ	Н. САМУЛЬЦЕВА
ГЛ. ИНЖ. ОТД.	В. КОМАРОВ		
РУК. ГРУППЫ	З. ШАХОВА		
СТ. ИНЖЕНЕР	А. ВЕРШИНКИНА		

ЦНИИЭП учебных зданий г. Москва

ТД 1970г.	ДЕТАЛЬ 9, 10, 11, 12	СЕРИЯ 2.250-2	
		Выпуск 1	Лист 42

СОГЛАСОВАНО:

ДАТА

ИНВЕНТ №

ВЗАМЕН

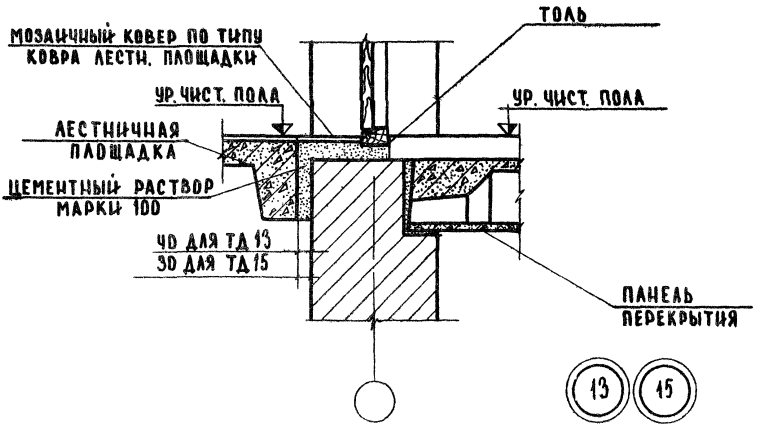

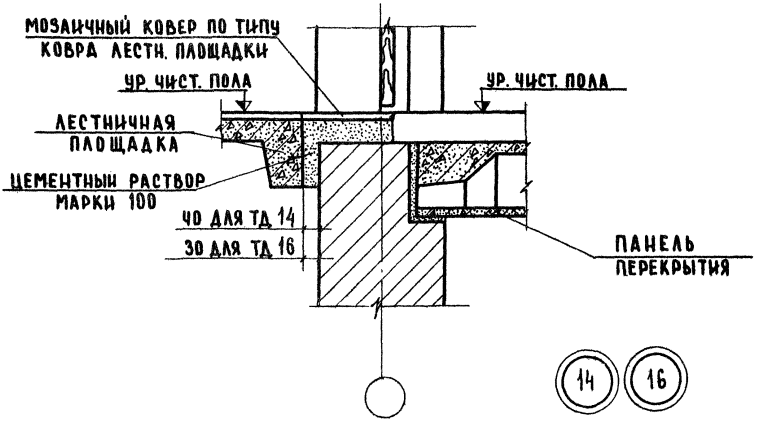

ГИП	А.ЛЯХОВИЧ	СТ.ТЕХНИК	Ф.СТРЫГИНА	
НАЧ. ОТДЕЛА	В.ГРЕКОВ	ЧЕРТЕЖНИК	Н.КОЗЛОВА	
ГЛ. ИНЖ. ОТД.	В.КОМАРОВ	КОПИРОВАЛ	Р.ШАГИНУРЧЕВА	
РУК. ГРУППЫ	Э.ШАХОВА	ПРОВЕРИЛ		
СТ. ИНЖЕНЕР	А.ВЕРШИНКИНА			

ГИП. ИНЖ. ИН-ТА

ЦНИИЭП учебных зданий г. Москва

СОГЛАСОВАНО

Дата

Инвент. №

Взамен

ТД 1970г.	Детали 13, 14, 15, 16	Серия 2.250-2	Выпуск 1 / Лист 43

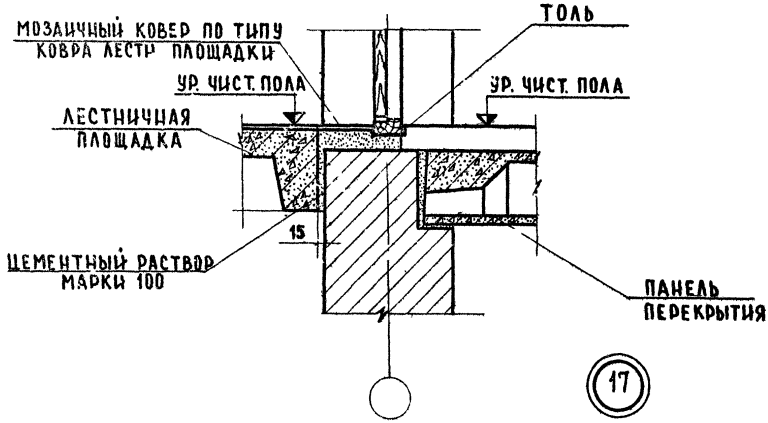

17

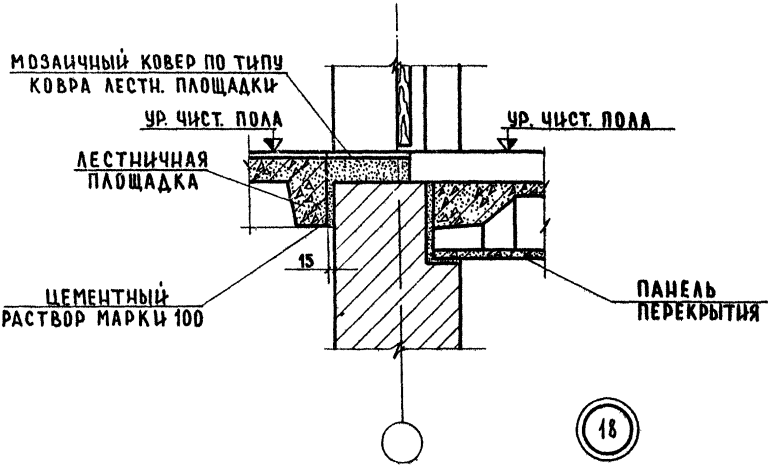

18

ЦНИИЭП учебных зданий г. Москва

ГЛ. ИНЖ. ИН-ТА		А. ЛЯХОВИЧ	ЧЕРТЕЖНИК
НАЧ. ОТДЕЛА		В. ГРЕКОВ	СТ. ТЕХНИК
ГЛ. ИНЖ. ОТД.		В. КОМАРОВ	КОПИР. ОВАЛ
РУК. ГРУППЫ		З. ШАХОВА	ПРОВЕРИЛ
СТ. ИНЖЕНЕР			

СОГЛАСОВАНО

	Н. КОЗЛОВА	
	Ф. СТРЫГИНА	
	Н. ДОЛГУНИЧЕВ	

ИНВЕНТ. №	ДАТА
ВЗАМЕН	

ТД 1970г.

ДЕТАЛИ 17, 18

СЕРИЯ 2.250-2

ВЫПУСК 1 | ЛИСТ 44

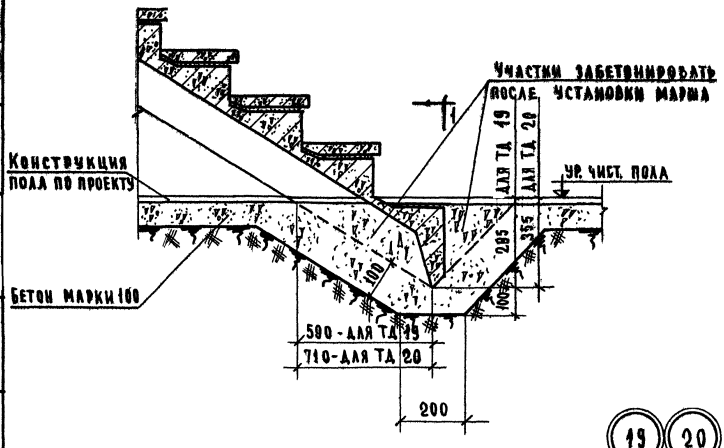

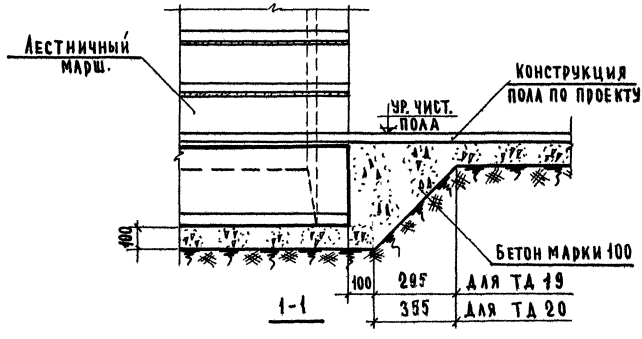

Примечания:

1. Деталь 19 для лестничного марша ЛМ33 - деталь 20 - для ЛМ42 -

ЦНИИЭП учебных зданий г. Москва	ТД 1970г.	Деталь 19, 20	Серия 2.250-2 Выпуск 1 Лист 45

Гл. инж. ин-та	А. Ляхович	Чертежник	Н. Козлова	Согласовано:	Дата
Нач. отдела	В. Греков	Проверил	И. Самуйлцева		Инвент №
Гл. инж. отдела	В. Комаров				Взамен
Рук. группы	З. Шахова				
Ст. инженер	А. Вершинкина				

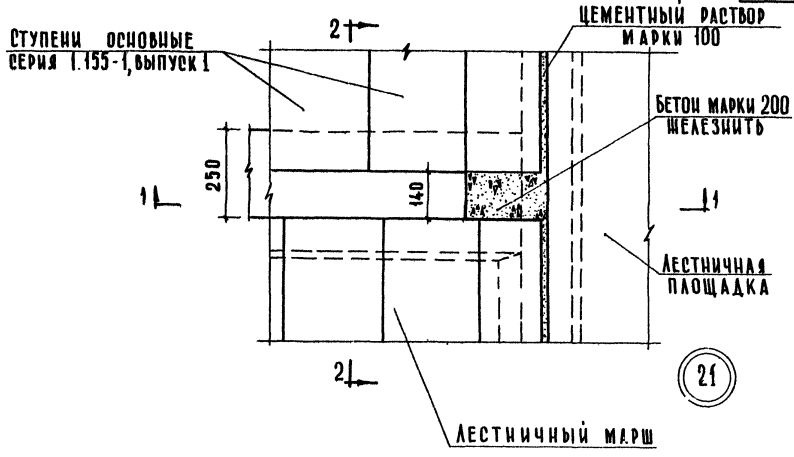

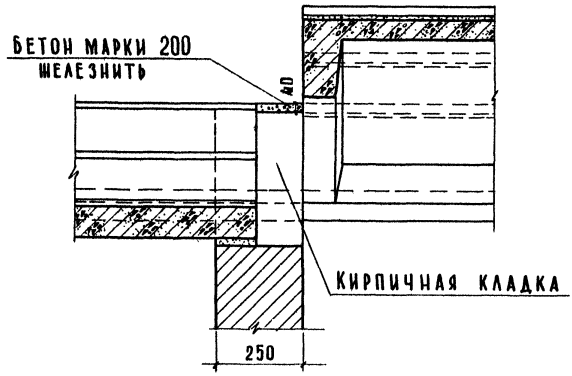

2 - 2

ПРИМЕЧАНИЕ:

РАЗРЕЗ 1-1 СМ. ЛИСТ 47

ТД 1970г	ДЕТАЛЬ 21	СЕРИЯ 2.250-2	
		ВЫПУСК 1	ЛИСТ 46

ЦНИИЭП УЧЕБНЫХ ЗДАНИЙ г. Москва

ГЛ. ИНЖ-ТА		А. ЛЯХОВИЧ	ТЕХНИК	Р. БОГАТОВА	СОГЛАСОВАНО:
НАЧ. ОТДЕЛА		В. ГРЕКОВ	ПРОВЕРИЛ	Н. САМУЛЬЦЕВА	
ГЛ. ИНЖ. ОТД.		В. КОМАРОВ			
РУК. ГРУППЫ		Э. ШАХОВА			
СТ. ИНЖЕНЕР		А. ВЕРШИНКИНА			

ДАТА | ИНВЕНТ. № | ВЗАМЕН

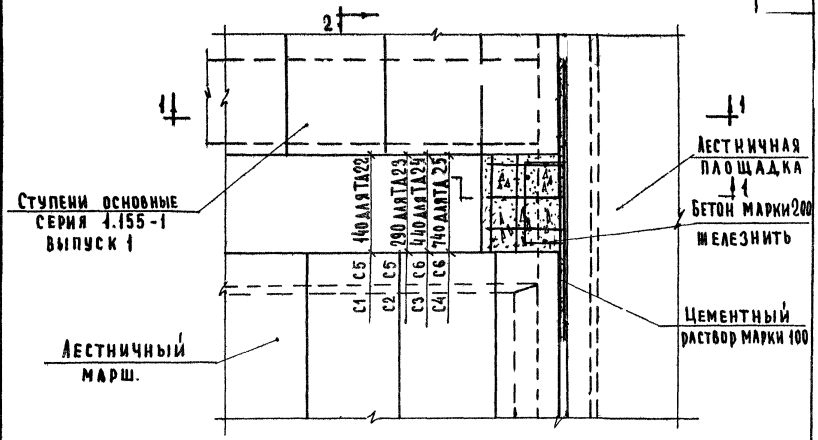

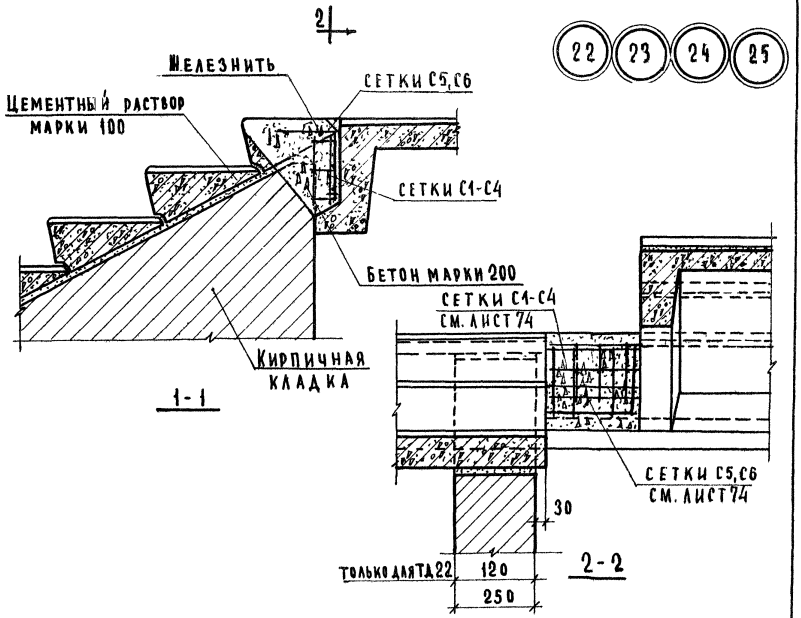

Гл. инж. ин-та	А. Ляхович	Техник	Р. Богатова
Нач. отдела	В. Греков	Проверил	Н. Самульцева
Гл. инж. отд.	В. Комаров		
Рук. группы	Э. Шахова		
Ст. инженер	А. Вершинкина		

Согласовано:

Дата

Инвент. №

Взамен

ЦНИИЭП учебных зданий г. Москва

ТД 1970г	Деталь 22, 23, 24, 25	Серия 2.250-2	
		Выпуск 1	Лист 47

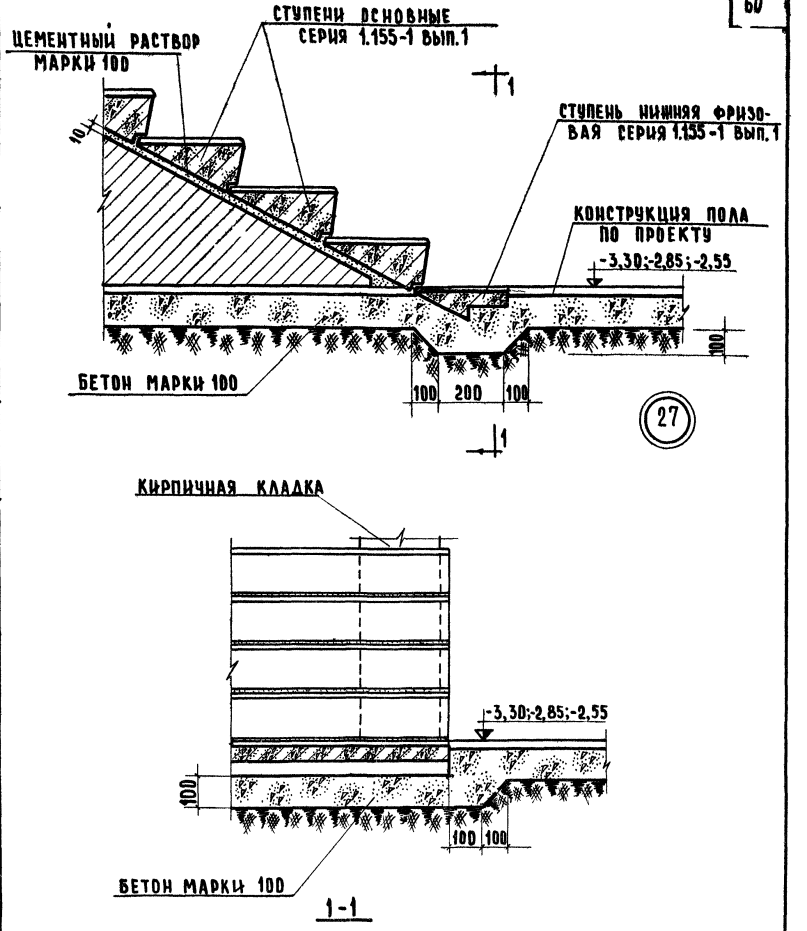

ЦНИИЭП учебных зданий г. Москва	ГИП	А.ЛЯХОВИЧ	
	ГЛ. ИНЖ. И-ТА	А.ЛЯХОВИЧ	
	НАЧ. ОТДЕЛА	В.ГРЕКОВ	
	ГЛ. ИНЖ. ПТД.	В.КОМАРОВ	
	РУК. ГРУППЫ	З.ШАХОВА	
	СТ. ИНЖЕНЕР	А.ВЕРЕЩАКИНА	
	ТЕХНИК		
	ПРОВЕРИЛ		
	КОПИРОВАЛ		
	РАЗРАБОТАЛА	И.САМУЛЬЧЕВА	
		И.ВОЛГУШИЧЕВА	

СОГЛАСОВАНО	Дата	Инвент. №	Взамен

ТД

1970 г.

Деталь 27

Серия 2.250-2	
Выпуск 1	Лист 49

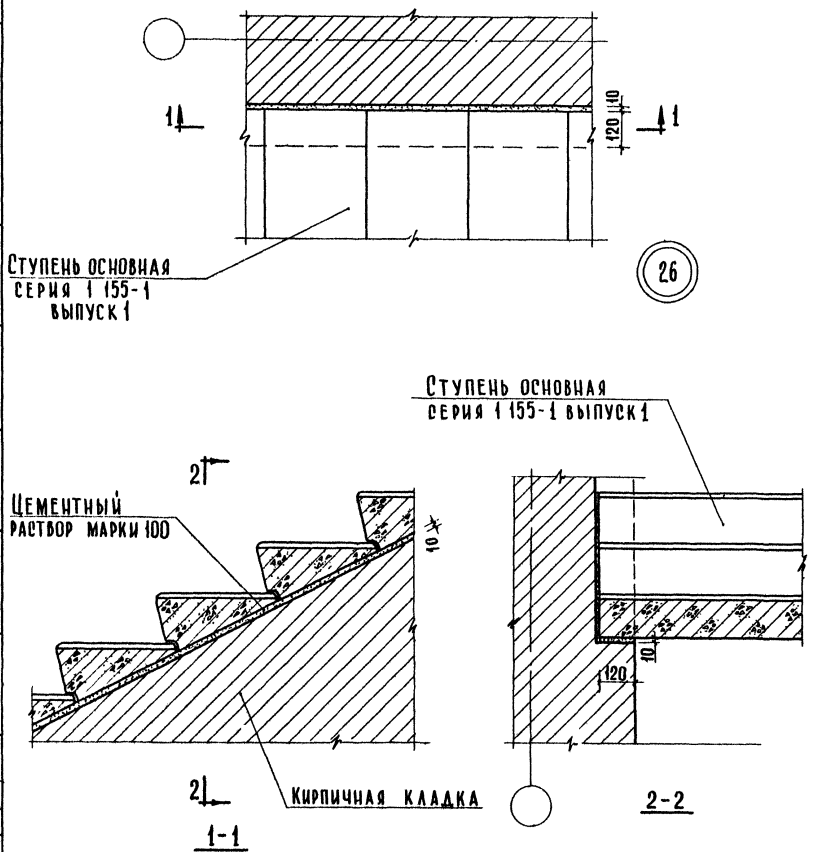

Гл инж ин-та		А Ляхович	Техник	Р Богатова	Согласовано
Нач отдела		В Греков	Проверил	И Самульцева	
Гл инж отд		В Комаров			
Рук группы		Э Шахова			
Ст инженер		Авершинкина			

Дата
Инвент №
Взамен

ЦНИИЭП учебных зданий г Москва

Т.Д 1970г	Деталь 26	Серия 2.250-2	
		Выпуск 1	Лист 48

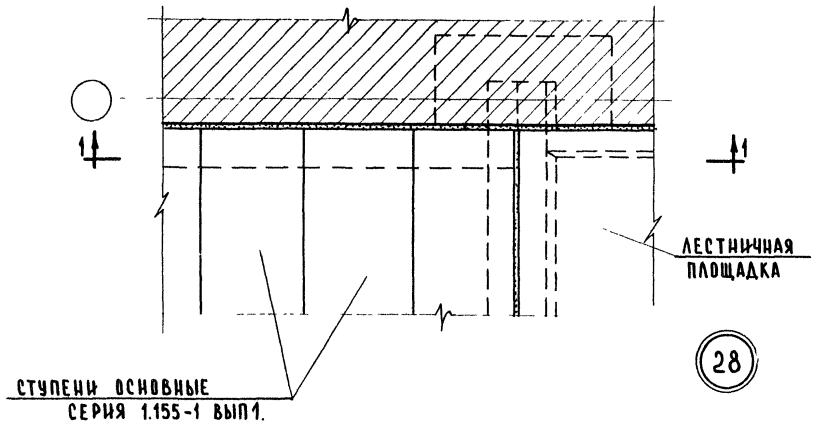

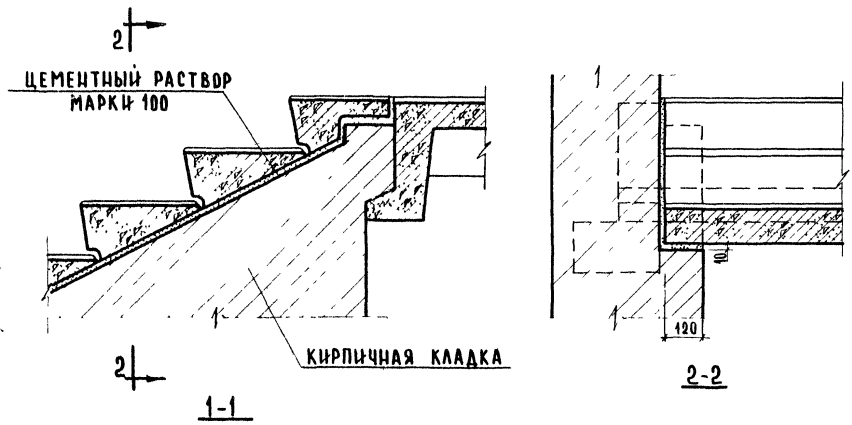

ГЛ. ИНЖ. ИН-ТА		А. ЛЯХОВИЧ	ТЕХНИК		Р. БОГАТОВА	СОГЛАСОВАНО
НАЧ. ОТДЕЛА		В. ГРЕКОВ	ПРОВЕРИЛ		Н. САМУЛЬЦЕВА	
ГЛ. ИНЖ. ОТДЕЛА		В. КОМАРОВ	КОПИРОВАЛ		И. ДОЛГУНИЧЕВА	
РУК. ГРУППЫ		Э. ШАХОВА				
СТ. ИНЖЕНЕР		А. ВЕРШИНКИНА				

ДАТА
ИНВЕНТ. №
ВЗАМЕН

ЦНИИЭП
УЧЕБНЫХ ЗДАНИЙ
г. Москва

ТД	Деталь 28	СЕРИЯ 2 250-2	
1970 г.		ВЫПУСК 1	ЛИСТ 50

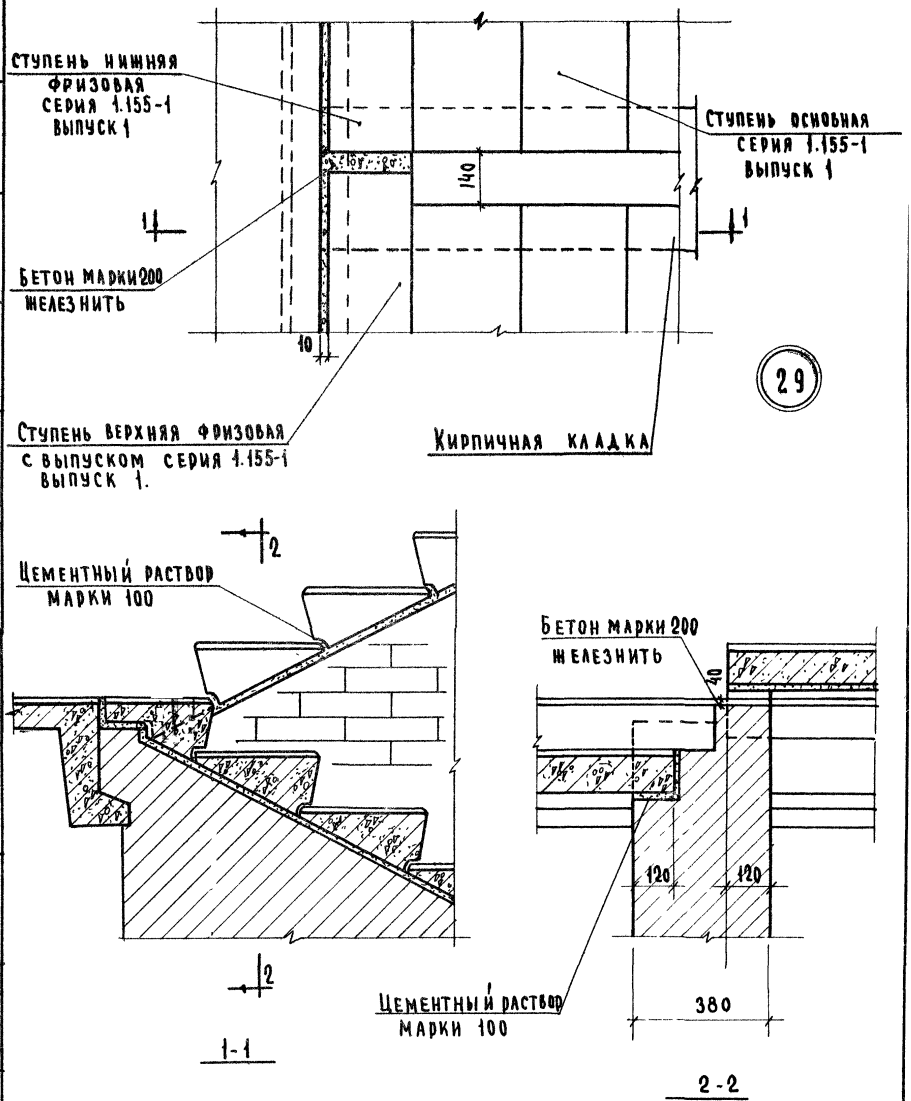

ГЛ. ИНЖ. ИН-ТА	А. ЛЯХОВИЧ	ТЕХНИК	Р. БОГАТОВА
НАЧ. ОТДЕЛА	В. ГРЕКОВ	ПРОВЕРИЛ	Н. САМУЛЬЦЕВА
ГЛ. ИНЖ. ОТД.	В. КОМАРОВ		
РУК. ГРУППЫ	Э. ШАХОВА		
СТ. ИНЖЕНЕР	А. ВЕРШИНКИНА		

СОГЛАСОВАНО:

ДАТА | ИНВЕНТ № | ВЗАМЕН

ЦНИИЭП учебных зданий г. Москва

ТД 1970г.	Деталь 29	Серия 2.250-2	
		Выпуск 1	Лист 51

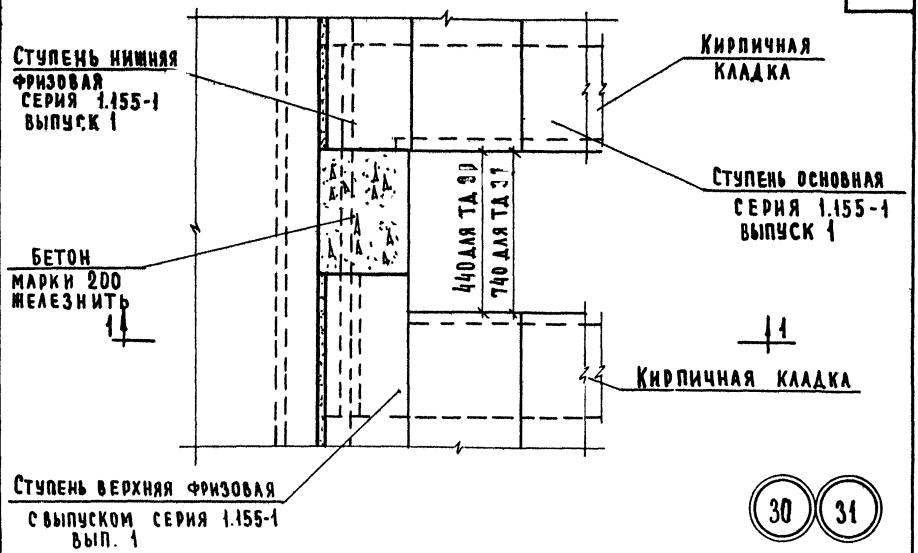
Ступень нижняя
фризовая
серия 1.155-1
выпуск 1
Бетон
марки 200
железнить
1
1
440 для ТД 30
740 для ТД 31
Кирпичная
кладка
Ступень основная
серия 1.155-1
выпуск 1
1
1
Кирпичная кладка
Ступень верхняя фризовая
с выпуском серия 1.155-1
вып. 1
30
31

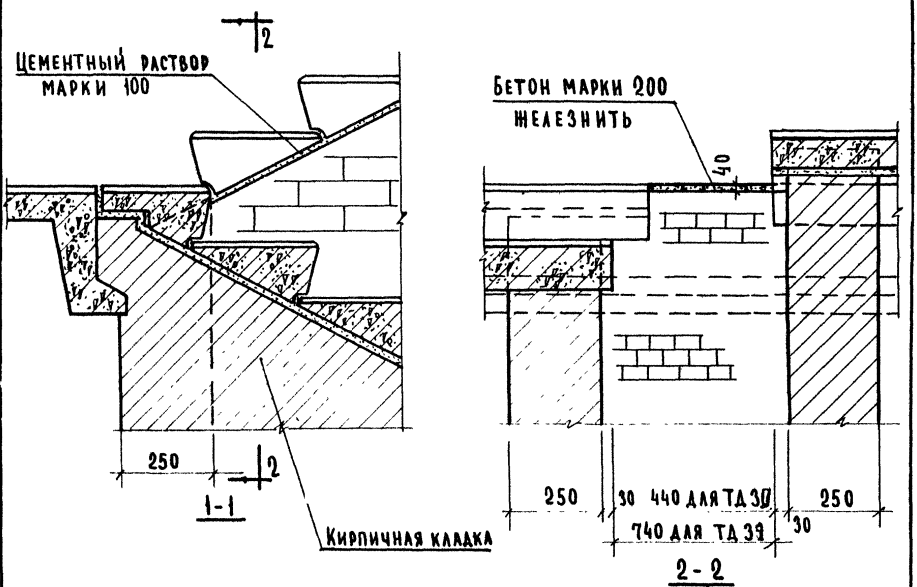
2
Цементный раствор
марки 100
250
2
1-1
Кирпичная кладка
Бетон марки 200
железнить
40
250
30
440 для ТД 30
740 для ТД 31
30
250
2-2

| | | |

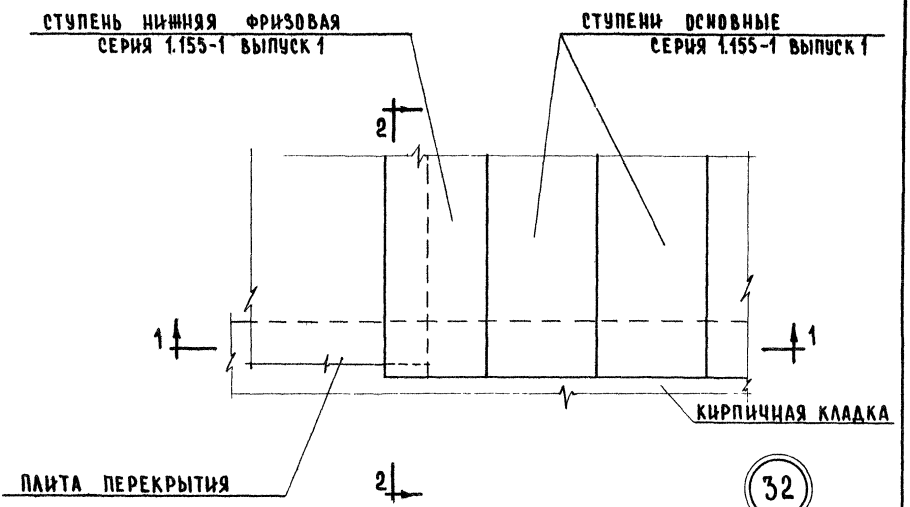

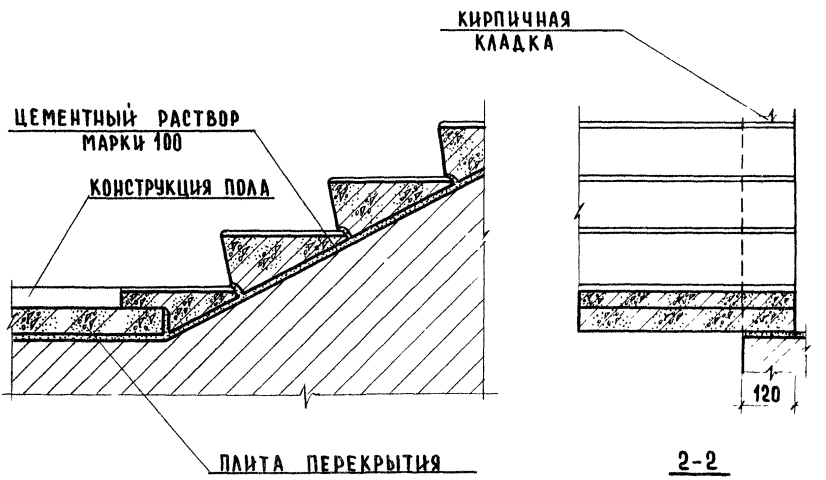

ГЛ. ИНЖ. И-ТА		А. ЛЯХОВИЧ	ТЕХНИК	Р. БОГАТОВА	СОГЛАСОВАНО
НАЧ. ОТДЕЛА		В. ГРЕКОВ	ПРОВЕРИЛ	Н. САМУЛЬЦЕВА	
ГЛ. ИНЖ. ОТД.		В. КОМАРОВ	КОПИРОВАЛ	И. ДОЛГУНИЧЕВА	
РУК. ГРУППЫ		Э. ШАХОВА			
СТ. ИНЖЕНЕР		А. ВЕРШИНКИНА			

ДАТА
ИНВЕНТ. №
ВЗАМЕН

ЦЕНИНП
УЧЕБНЫХ ЗДАНИЙ
МОСКВА

ТД 1970г.	ДЕТАЛЬ 32	СЕРИЯ 2.250-2	
		ВЫПУСК 1	ЛИСТ 53

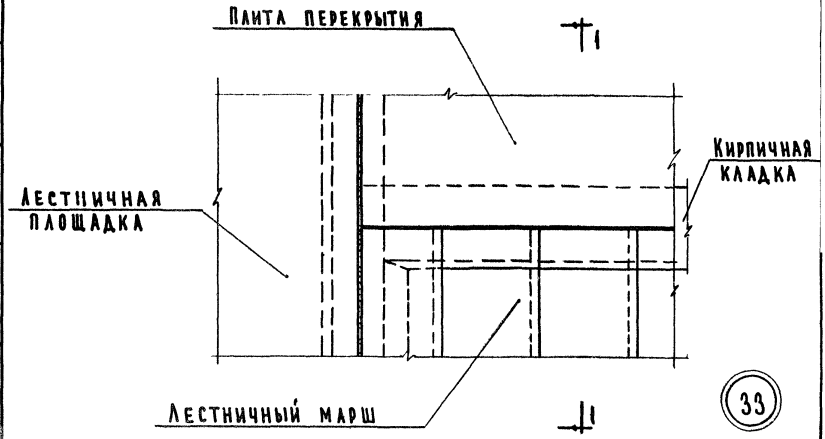

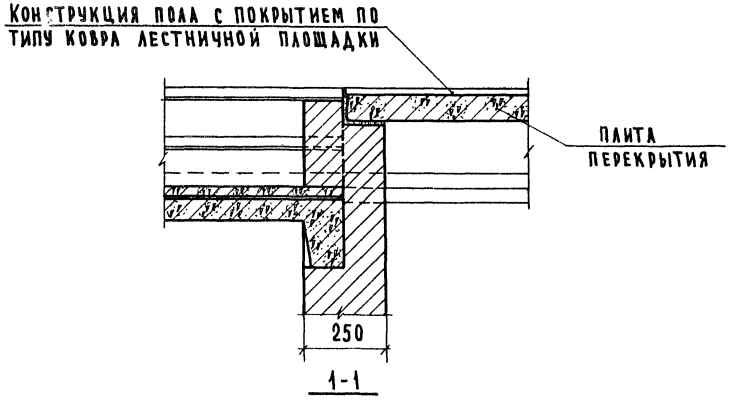

Примечание:

Конструкция пола на плане не показана

ТД 1970г	Деталь 33	Серия 2.250-2	
		Выпуск 1	Лист 54

ЦНИИЭП учебных зданий г. Москва

Гл. инж. и-та		А. Ляхович	Техник	Р. Богатова	Согласовано:
Нач. отдела		В. Греков	Проверил	Н. Самульцева	
Гл. инж. отд.		В. Комаров			
Рук. группы		З. Шахова			
Ст. инженер		А. Вершинина			

Дата

Инвент №

Взамен

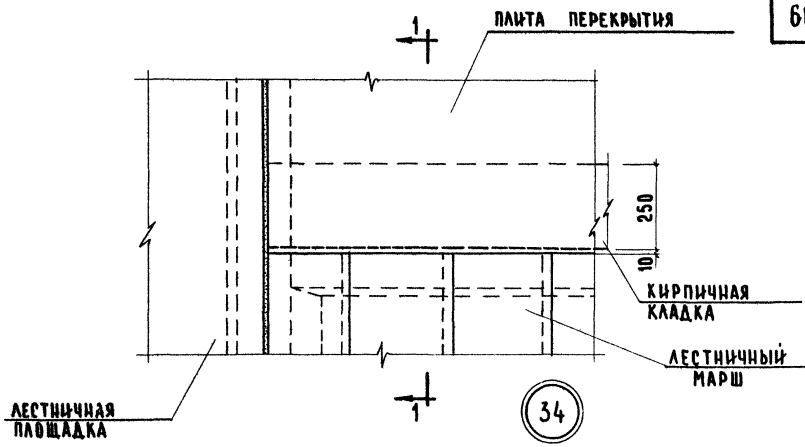

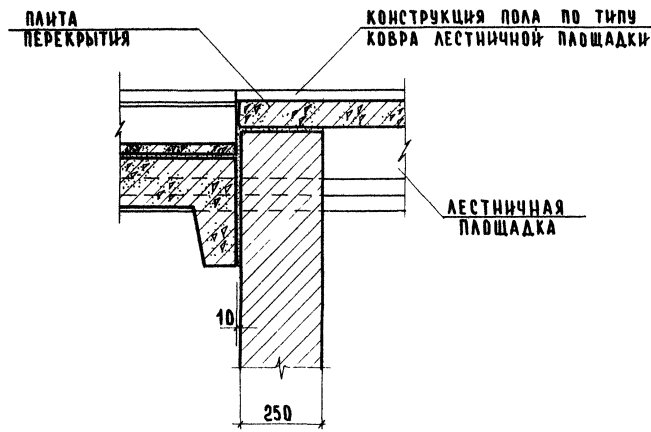

1-1

Примечание:

Конструкция пола на плане не показана.

ЦНИИЭП учебных зданий г. Москва	ГИП	А.ЛЯХОВИЧ	СТ. ТЕХНИК		ДАТА
	НАЧ. ОТДЕЛА	В.ГРЕКОВ	ТЕХНИК		ИНВЕНТ.№
	ГА. ИНЖ. ОТД.	В.КОМАРОВ	ПРОВЕРИЛ		ВЗАМЕН
	РУК. ГРУППЫ	Э.ШАХОВА	КОПИРОВАЛ		
	СТ. ИНЖЕНЕР	А.ЕРЕМИКИНА			
	ГА. ИНЖ. П-ТА			Ф.СТРЫГИНА	СОГЛАСОВАНО:
				Р.БОГАТОВА	
				Н.САМУЛЬЦЕВА	
				Ю.ДМУХИЧЕВА	

ТД 1970г.

ДЕТАЛИ 34.

СЕРИЯ 2.250-2

ВЫПУСК 1 | ЛИСТ 55

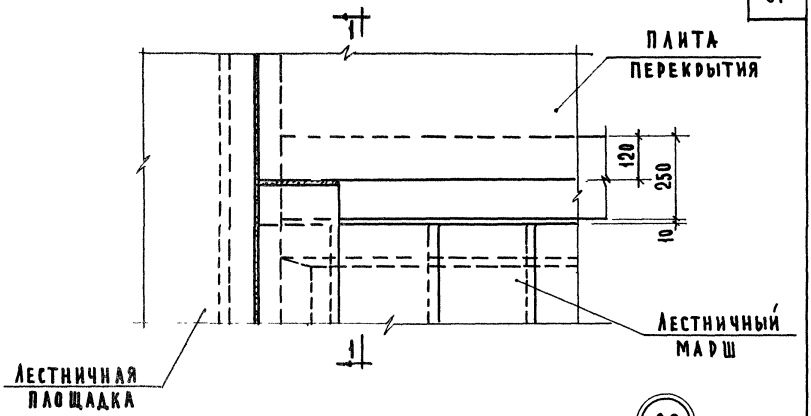

36

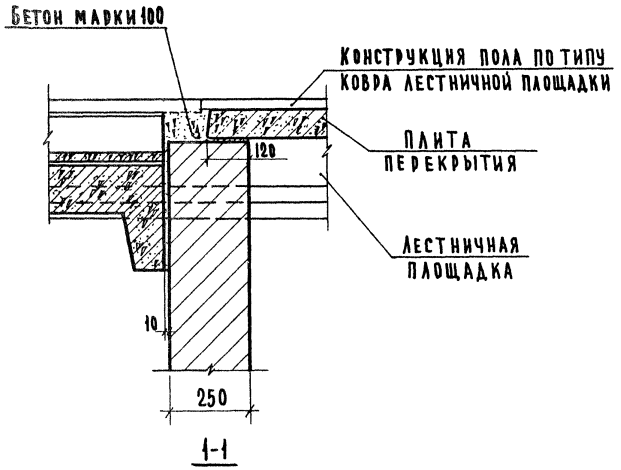

1-1

Примечание:

Конструкция пола на плане не показана.

ТД 1970г	Деталь 36	Серия 2.250-2	
		Выпуск 1	Лист 56

ЦНИИЭП учебных зданий г. Москва

Гл. инж. ин-та		А. Лахович	Ст. техник		Ф. Стрыгина
Нач. отдела		В. Греков	Проверил		И. Самульцева
Гл. инж. отд.		В. Комаров			
Рук. группы		Э. Шахова			
Ст. инженер		А. Вершинкин			

Согласовано:

Дата:

Инвент. №

Взамен:

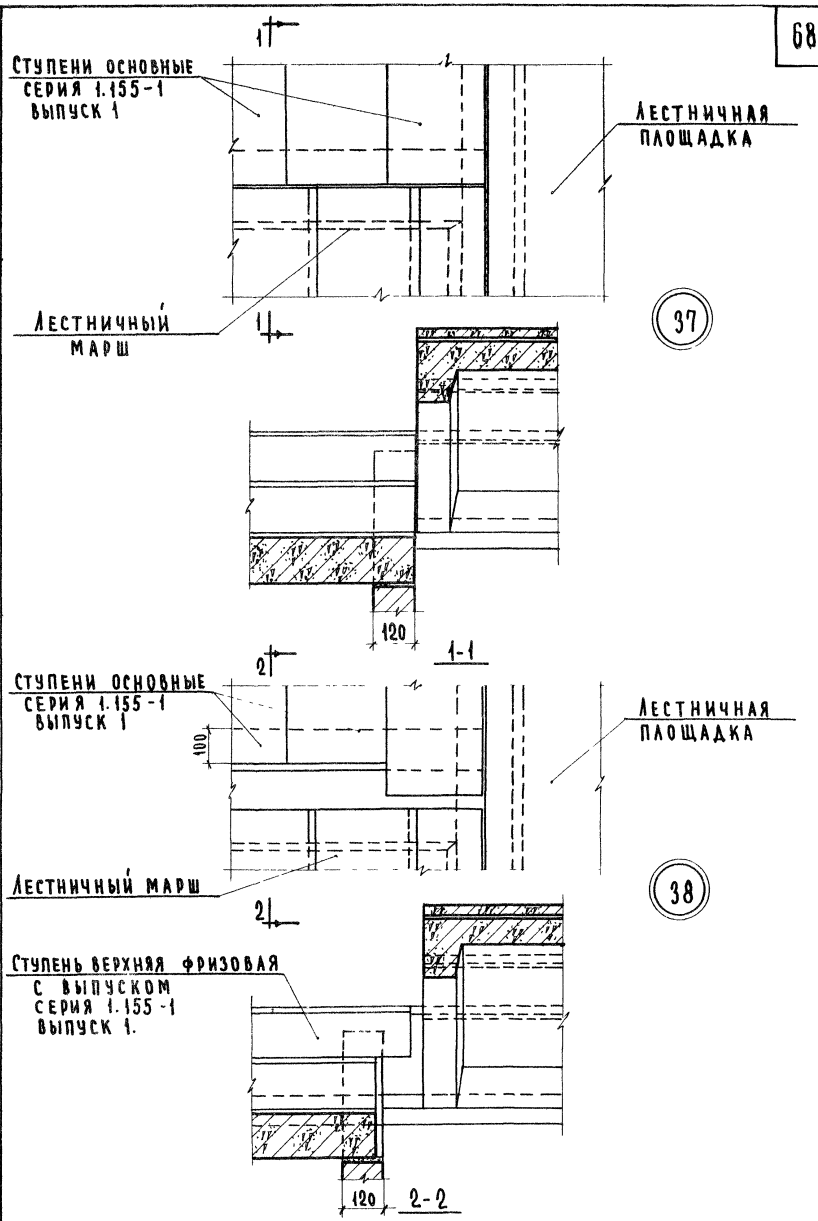

ЦНИИЭП учебных зданий г. Москва	ТД 1970г	Детали 37,38	Серия 2.250-2 Выпуск 1 Лист 57

Гл. инж. и-та	А.Ляхович	Техник	
Нач. отдела	В.Греков	Проверил	В.Комаров
Гл. инж. отд.			В.Комаров
Рук. группы	В.Шахова		В.Шахова
Ст. инженер	А.Верщинкина		А.Верщинкина

Согласовано:

Дата:	Инвент. №	Взамен:

Р.Богатова
Н.Самульцева

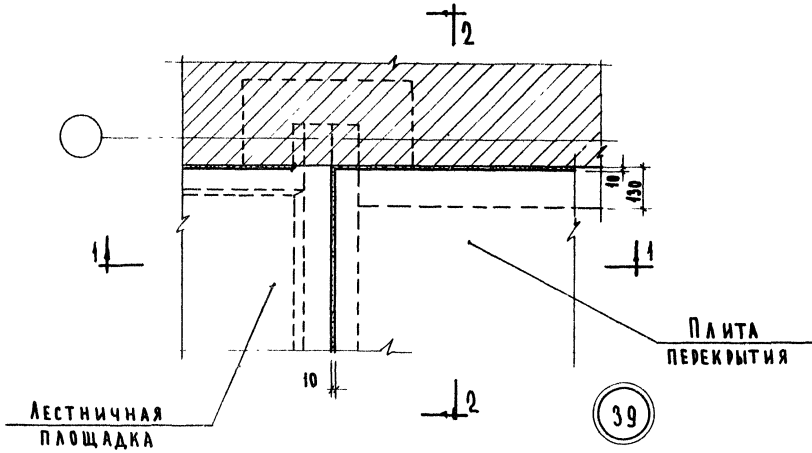

39

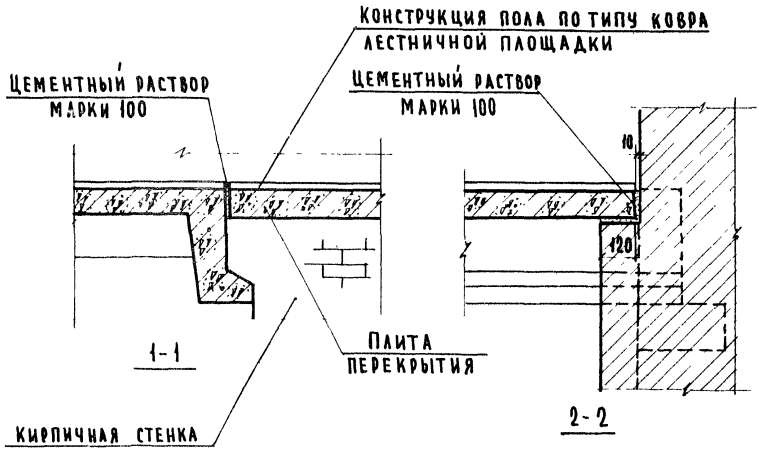

Примечание

Конструкция пола на плане не показана.

ЦНИИЭП учебных зданий г. Москва	ТД 1970 г.	Деталь 39		Серия 2.250-2	
				Выпуск 1	Лист 58

Гл. инж. п-та А.Яхович; Нач. отдела В.Греков; Гл. инж. отд. А.Комаров; Рук. группы З.Шахова; Ст. инженер А.Вершинин; Техник Проверил; Р.Богатова; И.Самульцева

Согласовано:

Дата

Инвент №

Взамен:

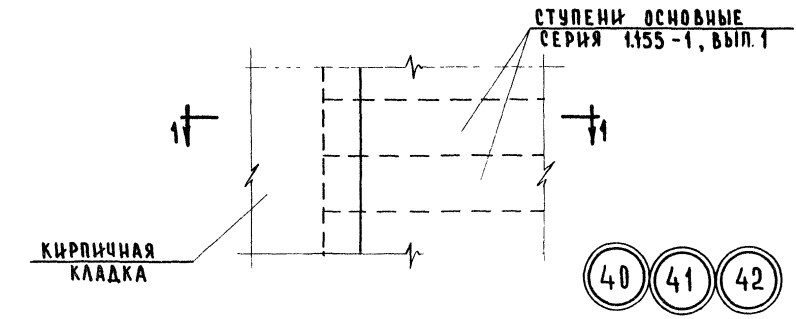

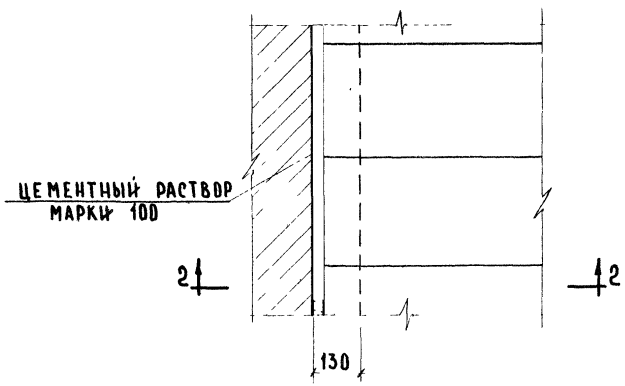

1-1

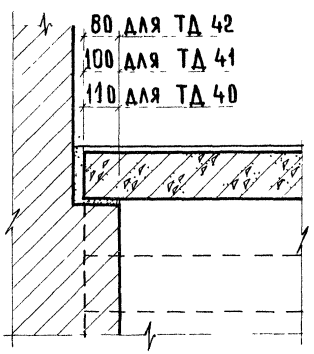

2-2

ЦНИИЭП учебных зданий г. Москва	ГА. ИНЖ. И-ТА	А. ЛЯХОВИЧ	ТЕХНИК	РБОГАТОВА	СОГЛАСОВАНО
	НАЧ. ОТДЕЛА	В. ГРЕКОВ	ПРОВЕРИЛ	ИСАМЧУКОВА	
	ГА. ИНЖ. ОТД.	В. КОМАРОВ	КОПИРОВАЛ	И. ДОЛГУШИЧЕВА	
	РУК. ГРУППЫ	З. ШАХОВА			
	СТ. ИНЖЕНЕР	А. ВЕРШИНИНА			

ТД 1970г.	ДЕТАЛИ 40, 41, 42.	СЕРИЯ 2.250-2	
		ВЫПУСК 1	ЛИСТ 39

ДАТА | ИНВЕНТ. № | ВЗАМЕН

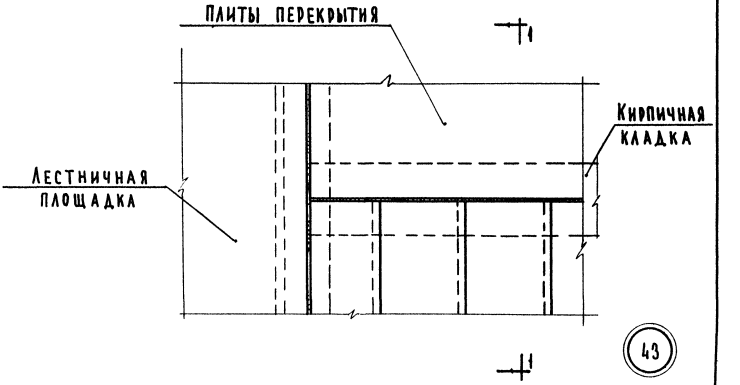

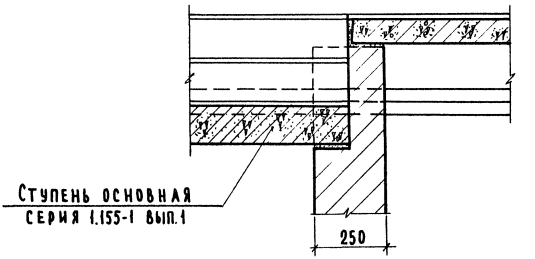

1-1

Примечание:

Конструкция пола на плане не показана.

ЦНИИЭП учебных зданий г. Москва
Гл. инж. ин-та
Нач. отдела
Гл. инж. отдела
Рук. группы
Ст. инженер
ТД 1970г.
Деталь 43
Серия 2.250-2
Выпуск 1
Лист 60
Согласовано:
Дата
Инвент. N
Взамен

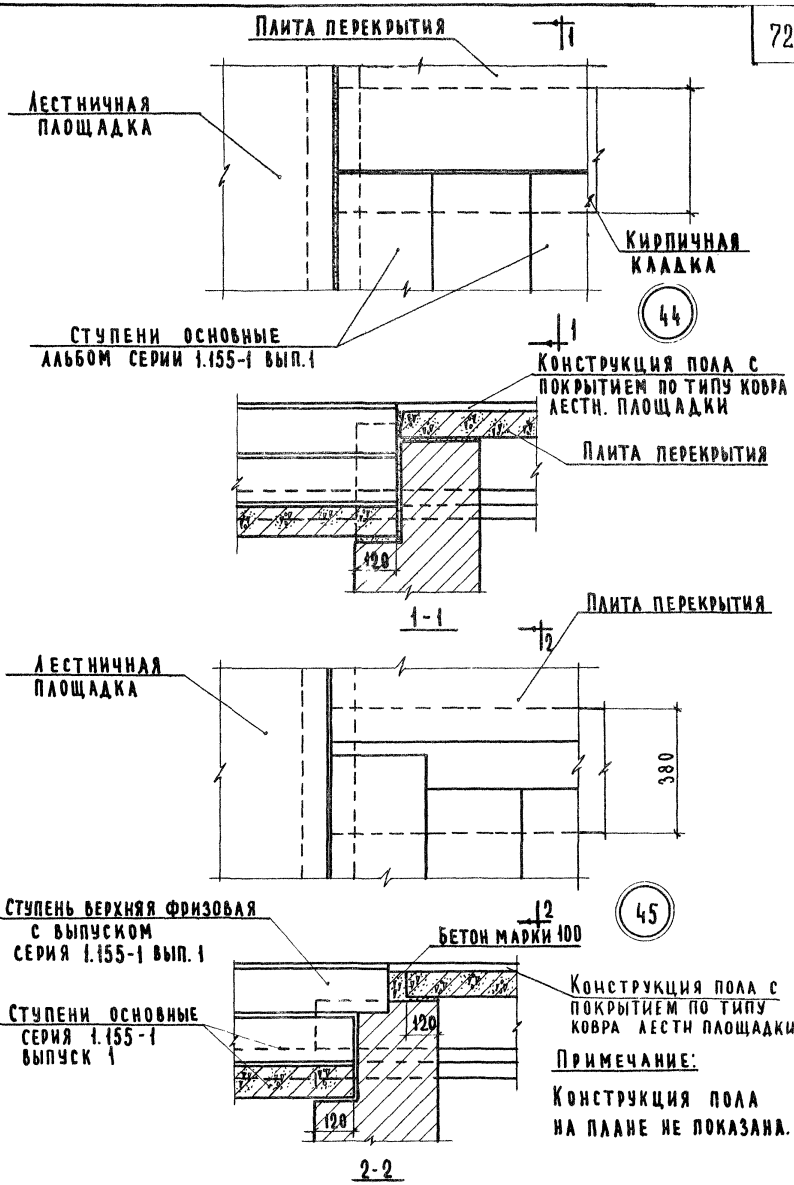

Примечание:

Конструкция пола на плане не показана.

СОГЛАСОВАНО:

Дата | Инвент. № | Взамен

ЦНИИЭП учебных зданий г. Москва

Гл. инж. и-та	А. Ляхович	Технич.	
Нач. отдела	В. Греков	Проверил	Р. Богатова
Гл. инж. отд.	В. Комаров		Н. Самульцева
Рук. группы	З. Шахова		
Ст. инженер	А. Вершинкина		

ТД 1970г

Детали 44, 45

Серия 2.250-2

Выпуск 1 | Лист 61

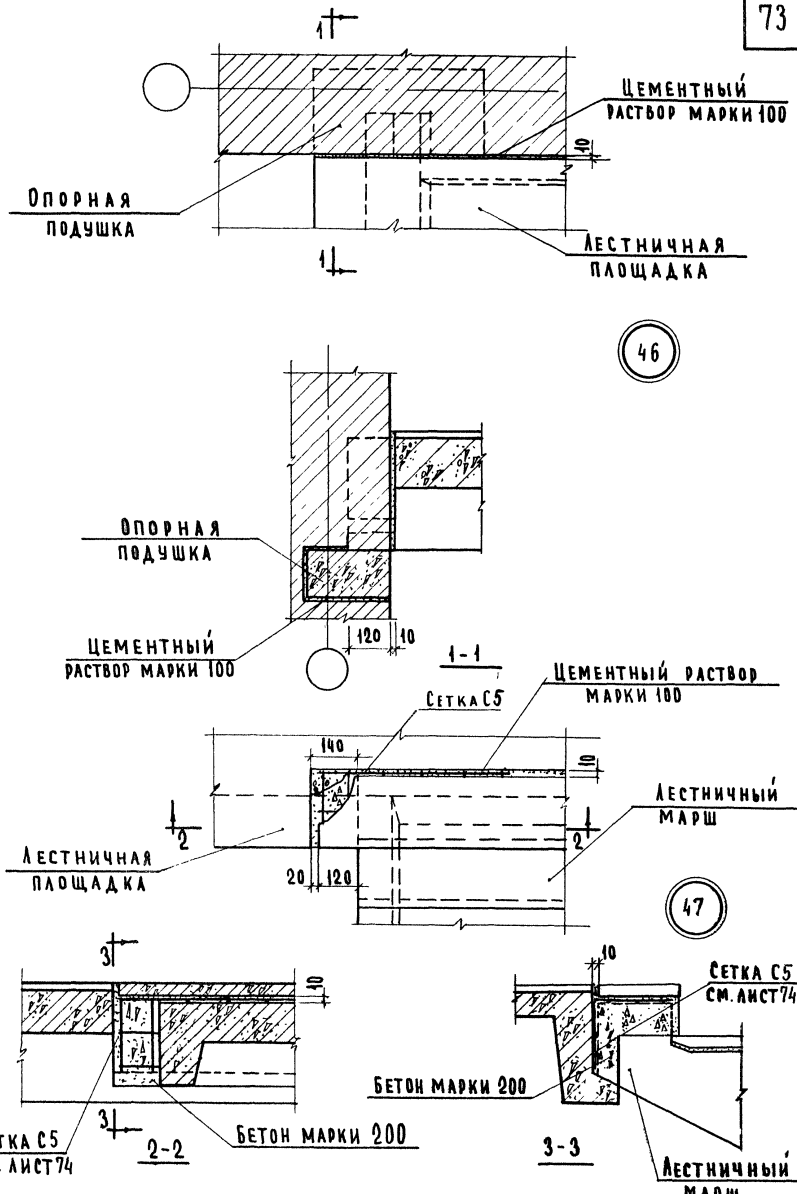

Гл. инж. ин-та	А. Ляхович	Техник		Р. Богатова	Согласовано:	Дата	
Нач. отдела	В. Греков	Проверил		Н. Самульцева		Инвент №	
Гл. инж. отд.	В. Комаров					Взамен	
Рук. группы	Э. Шахова						
Ст. инженер	А. Вершинкина						

ЦНИИЭП учебных зданий г. Москва.

ТД 1970г	Детали 46, 47	Серия 2.250-2	
		Выпуск 1	Лист 62

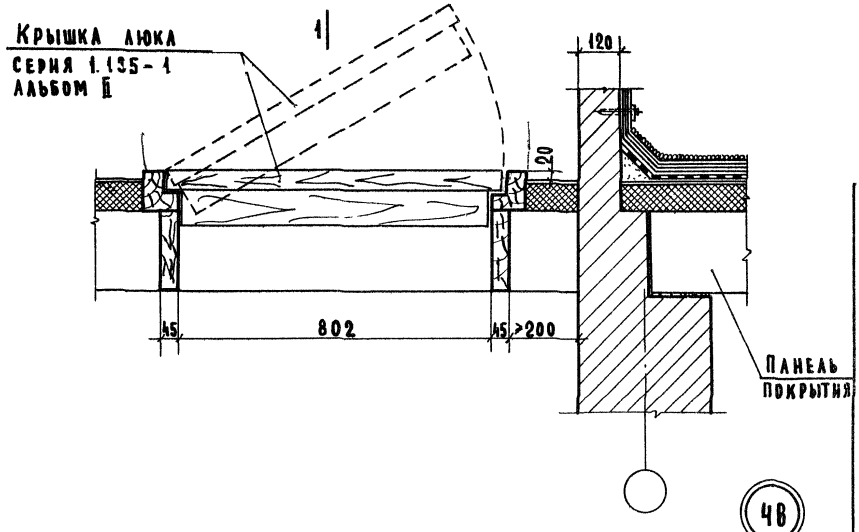

4В

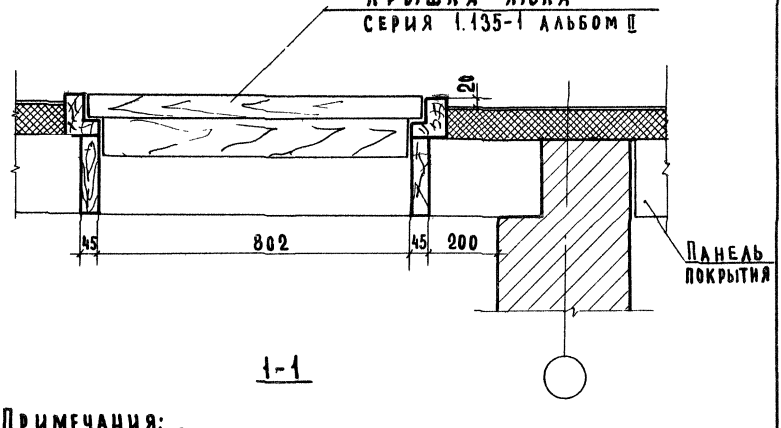

1-1

Примечания:

1. Конструкция покрытия устанавливается проектом.
2. Металлическая стремянка не показана.

ЦНИИЭП учебных зданий г. Москва	ТД 1970г	Деталь 4В		Серия 2.250-2	
				Выпуск 1	Лист 63

Гл. инж. ин-та А. Якович
Нач. отдела В. Греков
Гл. инж. ота В. Комаров
Рук. группы Э. Шахова
Ст. инженер А. Вершинкина
Ст. техник Проверил
Ф. Стрытина
Самульцева
Согласовано:
Дата
Инвент №
Взамен

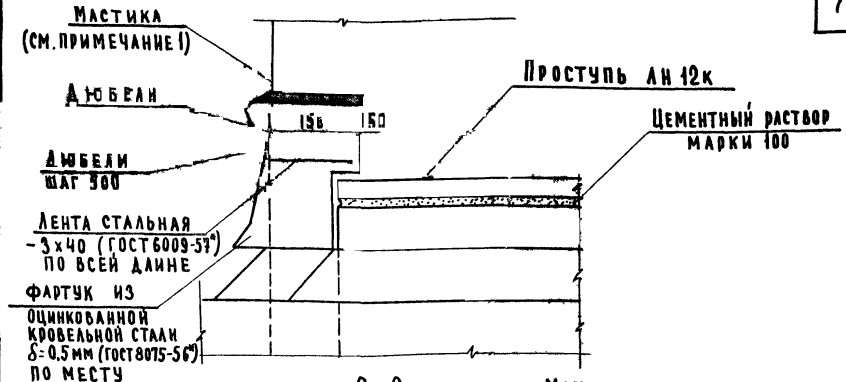

2-2

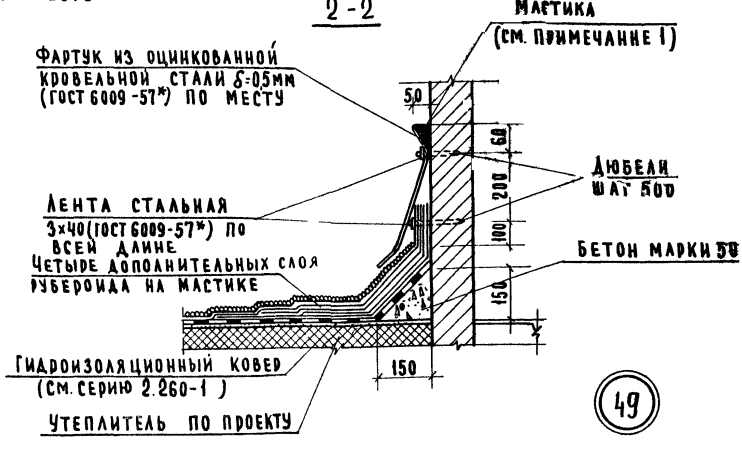

49

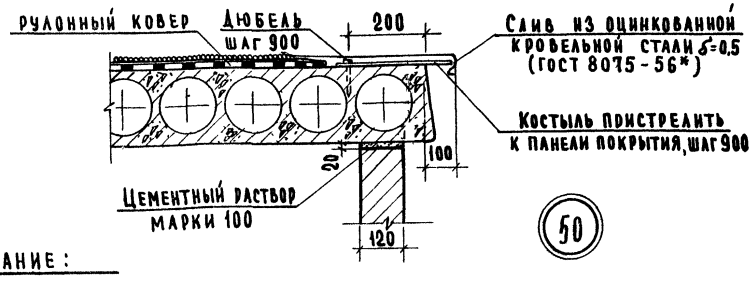

50

Примечание:

Вид и марка мастики принимаются такими же как и для наклейки гидроизоляционного ковра, а также марок изол Г-М или УМ-40 (СНиП I-В. 25-62).

ТД 1970г.	Разрез 2-2 Детали 49, 50	Серия 2.250-2	
		Выпуск 1	Лист 64

ЦНИИЭП учебных зданий г. Москва

Гл. инж. ин-та	А. Ляхович	Ст. техник	Ф. Стрыгина
Нач. отдела	В. Греков	Проверил	Н. Самульцева
Гл. инж. отд.	В. Комаров		
Рук. группы	Э. Шахова		
Ст. инженер	А. Вершинкина		

Согласовано

Дата

Инвент №

Взамен

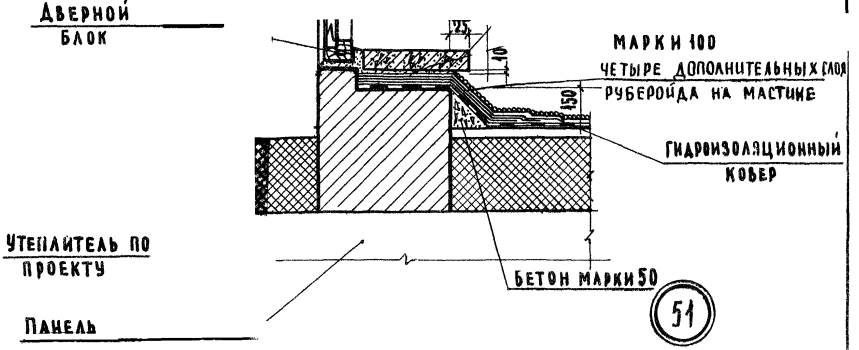

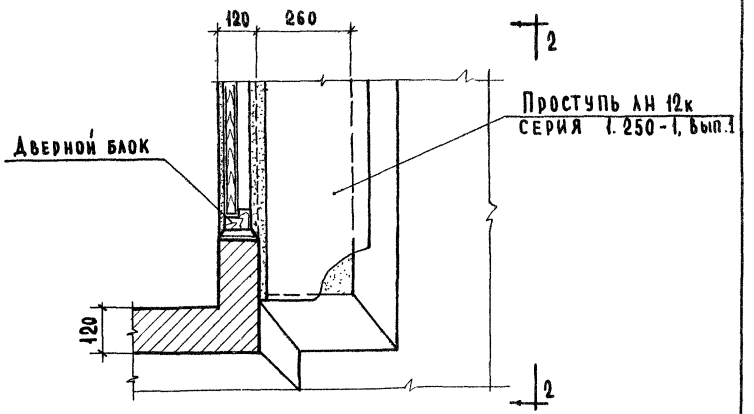

1-1

Примечание

Разрез 2-2 см. лист. 64

ГИП. НИИ. ИН-ТА	А. Ляхович		
НАЧ. ОТДЕЛА	В. Греков		
ГИП. НИИ. ОТД.	В. Комаров		
РУК. ГРУППЫ	Э. Шахова		
СТ. ИНЖЕНЕР	А. Вершинкин		

ЦНИИЭП учебных зданий г. Москва

ТД 1970г.

Деталь 51

Серия 2.250-2

Выпуск 1 | Лист 65

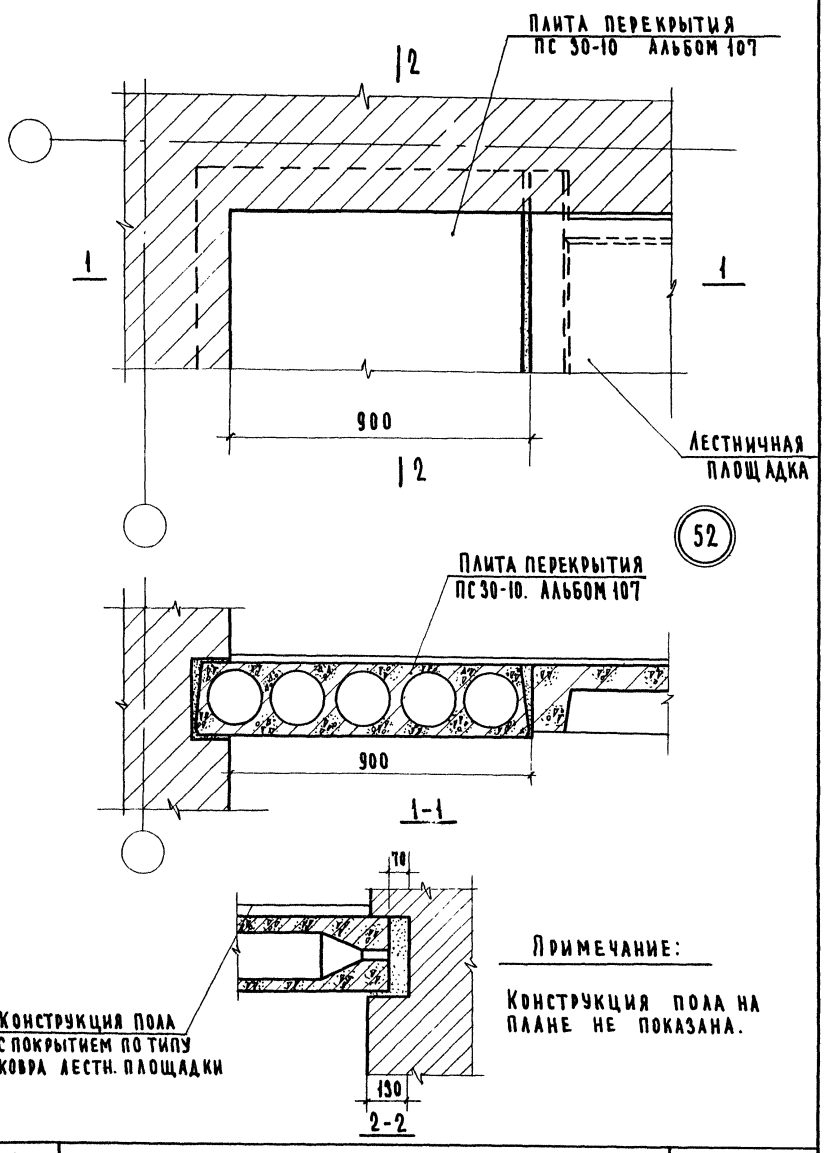

ПРИМЕЧАНИЕ:

КОНСТРУКЦИЯ ПОЛА НА ПЛАНЕ НЕ ПОКАЗАНА.

ГЛ. ИНЖ. ИН-ТА		А. ЛЯХОВИЧ	ЧЕРТЕЖНИК	Н. КОЗЛОВА	СОГЛАСОВАНО:
НАЧ. ОТДЕЛА		В. ГРЕКОВ	ПРОВЕРИЛ	Н. САМУЛЬЦЕВА	
ГЛ. ИНЖ. ОТД.		В. КОМАРОВ			
РУК. ГРУППЫ		Э. ШАХОВА			
СТ. ИНЖЕНЕР		А. ВЕРШИНКИНА			

ДАТА
ИНВЕНТ №
ВЗАМЕН

ЦНИИЭП
УЧЕБНЫХ ЗДАНИЙ
г. МОСКВА

ТД 1970г.	ДЕТАЛЬ 52	СЕРИЯ 2.250-2	
		ВЫПУСК 1	ЛИСТ 66

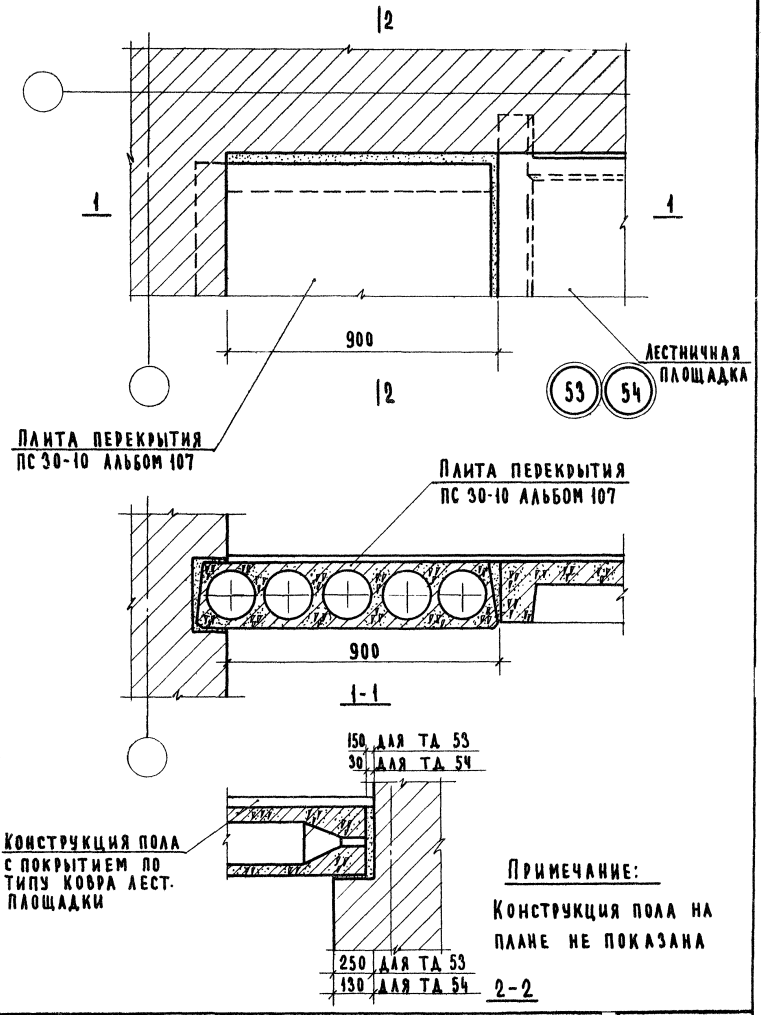

ПРИМЕЧАНИЕ:

КОНСТРУКЦИЯ ПОЛА НА ПЛАНЕ НЕ ПОКАЗАНА

ГЛ. ИНЖ. И-ТА	А. ЛЯХОВИЧ	СТ. ТЕХНИК	Ф. СТРЫГИНА
НАЧ. ОТДЕЛА	В. ГРЕКОВ	ПРОВЕРИЛ	И. САМУЛЬЦЕВА
ГЛ. ИНЖ. ОТД.	В. КОМАРОВ		
РУК. ГРУППЫ	Э. ШАХОВА		
СТ. ИНЖЕНЕР	А. ВЕРШИНИНА		

СОГЛАСОВАНО:

ДАТА

ИНВЕНТ №

ВЗАМЕН

ЦНИИЭП учебных зданий г. Москва

ТД 1970г.

ДЕТАЛИ 53, 54

СЕРИЯ 2.250-2

ВЫПУСК 1

ЛИСТ 67

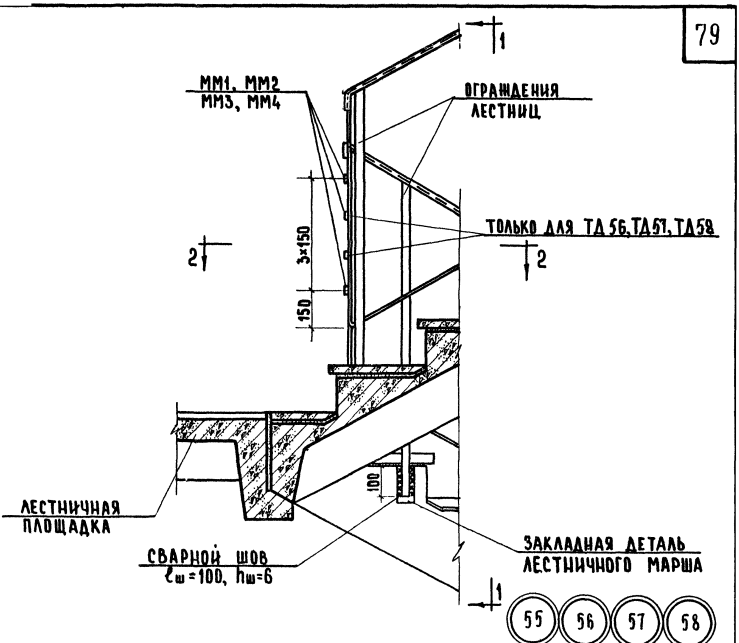

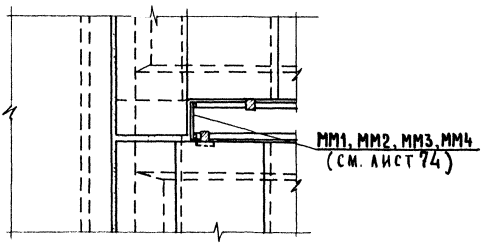

2-2

ПРИМЕЧАНИЕ:

РАЗРЕЗ 1-1 СМ. ЛИСТ 69

ГЛ. ИНЖ. ИН-ТА	А. ЛЯХОВИЧ	ТЕХНИК	Р. БОГАТОВА
НАЧ. ОТДЕЛА	В. ГРЕКОВ	ПРОВЕРИЛ	Н. САМУЛЬЦЕВА
ГЛ. ИНЖ. ОТД.	В. КОМАРОВ	КОПИРОВАЛ	И. ДОЛГУШИЧЕВА
РУК. ГРУППЫ	Э. ШАХОВА		
СТ. ИНЖЕНЕР	А. ВЕРШИНКИНА		

СОГЛАСОВАНО

ДАТА

ИНВЕНТ. №

ВЗАМЕН

ЦНИИЭП
УЧЕБНЫХ ЗДАНИЙ
г. МОСКВА

ТД 1970 г.

ДЕТАЛИ 55, 56, 57, 58

СЕРИЯ 2.250-2

ВЫПУСК 1

ЛИСТ 68

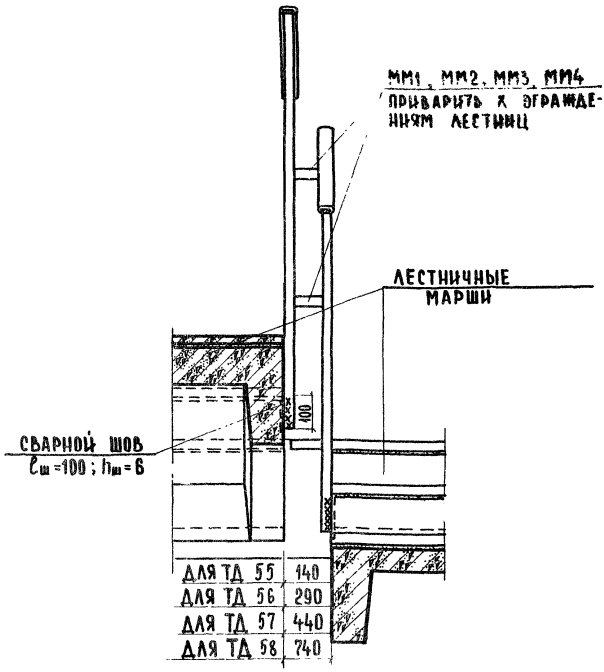

1-1

Примечания:

1. Ограждения лестниц показаны условно.
2. Ограждения лестниц приварить к закладным деталям, предусмотренным в изделиях, электродами типа Э42.
3. Типовые детали 55-58 показаны для случая применения 2-х сборных маршей. Данные типовые детали применительны и при следующих сочетаниях маршей:
   а) сборный марш и марш из отдельных ступеней,
   б) оба марша из отдельных ступеней
4. Монтажные марки применять: ММ1 для ТД 55, ММ2 для ТД 56, ММ3 для ТД 57, ММ4 для ТД 58
5. ММ1 - ММ4 см. лист 74.

ГЛ.ИНЖ.И-ТА	А.ЛЯХОВИЧ	ТЕХНИК	Р.БОГАТОВА	СОГЛАСОВАНО	ДАТА	
НАЧ.ОТДЕЛА	В.ГРЕКОВ	ПРОВЕРИЛ	Н.САМУЛЬЦЕВА		ИНВЕНТ.№	
ГЛ.ИНЖ.ОТД.	В.КОМАРОВ	КОПИРОВАЛ	И.ДОЛГУНИЧЕВА		ВЗАМЕН	
РУК.ГРУППЫ	Э.ШАХОВА					
СТ.ИНЖЕНЕР	А.ВЕРШИНКИНА					

ЦНИИЭП учебных зданий г. Москва

ТД 1970г.	ДЕТАЛИ 55, 56, 57, 58 РАЗРЕЗ 1-1	СЕРИЯ 2.250-2	
		ВЫПУСК 1	ЛИСТ 69

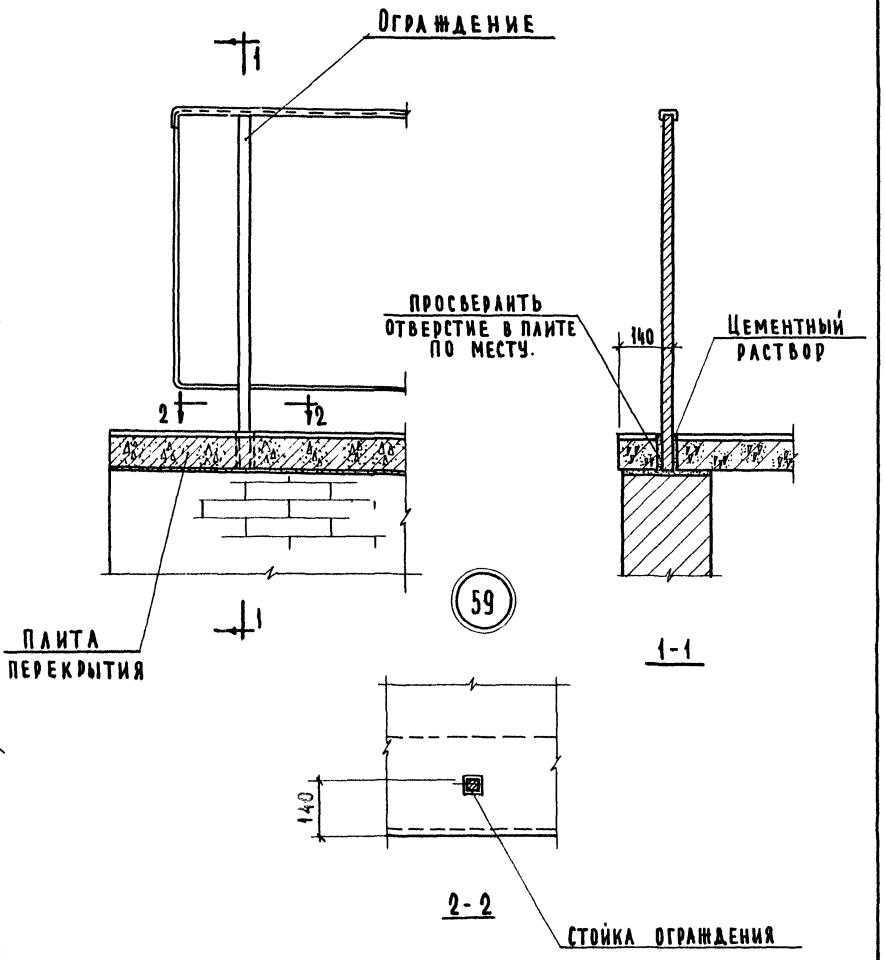

Гл. инж. ин-та		Ю. Львова	Согласовано:
Нач. отдела		Н. Самульцева	
Гл. инж. отд.			
Рук. группы			
Ст. инженер			

Чертежник		Ю. Львова	Согласовано:
Проверил		Н. Самульцева	
Л. Ляхович			
В. Греков			
В. Комаров			
Э. Шахова			
А. Вершинкина			

Дата
Инвен №
Взамен

ЦНИИЭП учебных зданий г. Москва

ТД 1970г	Деталь 59	Серия 2.250-2	
		Выпуск 1	Лист 70

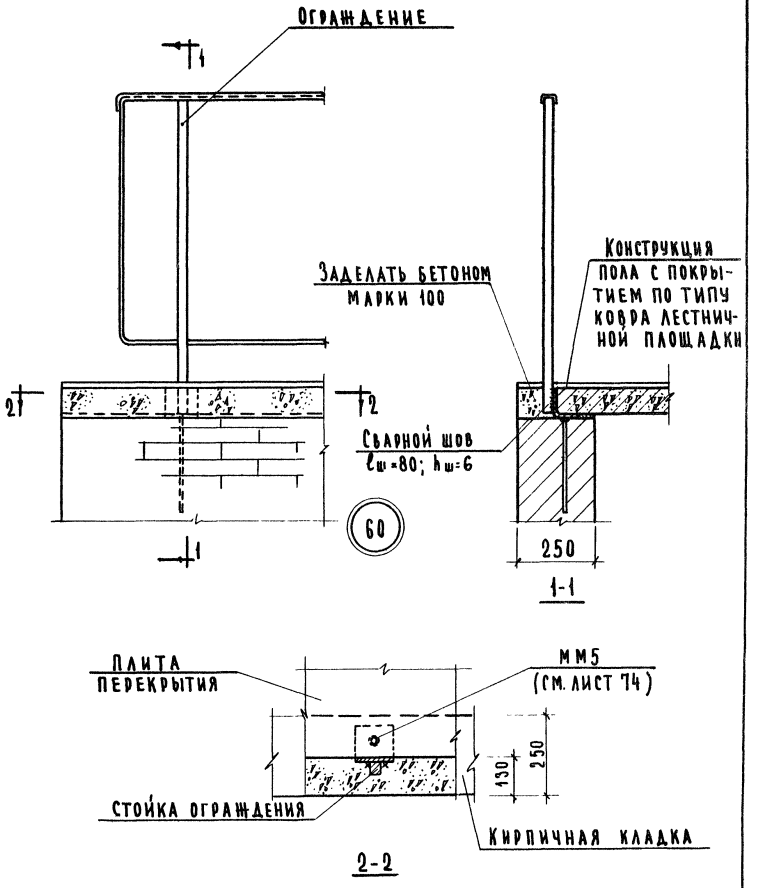

ГЛ. ИНЖ. ПРОЕКТА	А. ЛАХОВИЧ	СТ. ТЕХНИК	Ф. СТРЫГИНА
НАЧ. ОТДЕЛА	В. ГРЕКОВ	ПРОВЕРИЛ	Н. САМУЛЬЦЕВА
ГЛ. ИНЖ. ОТД.	В. КОМАРОВ		
РУК. ГРУППЫ	Э. ШАХОВА		
СТ. ИНЖЕНЕР	А. ВЕРШИНИНА		

СОГЛАСОВАНО:

ДАТА

ИНВЕНТ. №

ВЗАМЕН:

ЦНИИЭП УЧЕБНЫХ ЗДАНИЙ г. МОСКВА

ТД	ДЕТАЛЬ 60	СЕРИЯ 2.250-2	
1970г.		ВЫПУСК 1	ЛИСТ 71

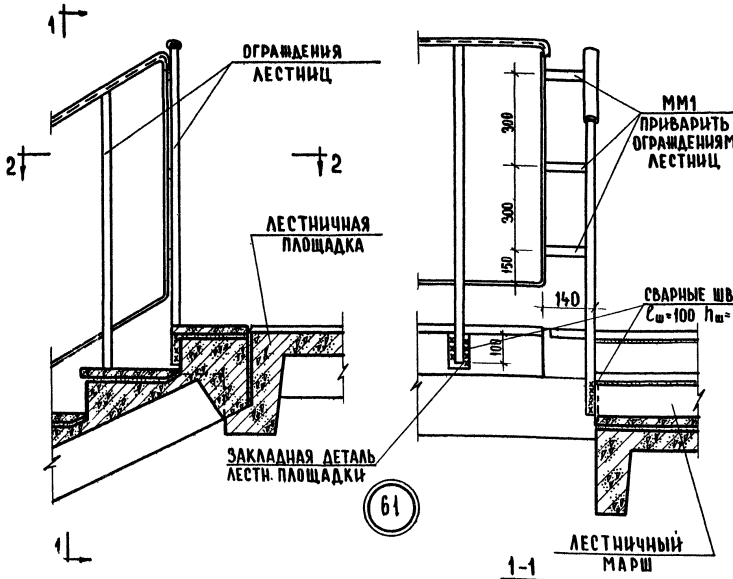

1-1

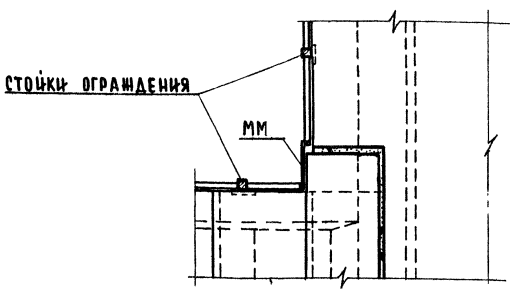

2-2

Примечания:

1. Ограждения лестниц приварить к закладным деталям, предусмотренным в изделиях, электродами типа Э42.
2. Ограждения лестниц показаны условно.
3. ММ1 см. лист 74

ГЛ. ИНЖ. ИН-ТА	А. ЛЯХОВИЧ	ТЕХНИК	Р. БОГАТОВА
НАЧ. ОТДЕЛА	В. ГРЕКОВ	ПРОВЕРИЛ	Н. САМУЛЬЦЕВА
ГЛ. ИНЖ. ОТД.	В. КОМАРОВ	КОПИРОВАЛ	И. ДОЛГУНИЧЕВА
РУК. ГРУППЫ	Э. ШАХОВА		
СТ. ИНЖЕНЕР	А. ВЕРШИНКИНА		

СОГЛАСОВАНО

ДАТА

ИНВЕНТ. №

ВЗАМЕН

ЦНИИЭП учебных зданий г. Москва

ТД 1970г.	Деталь 61	СЕРИЯ 2.250-2	
		ВЫПУСК 1	ЛИСТ 72

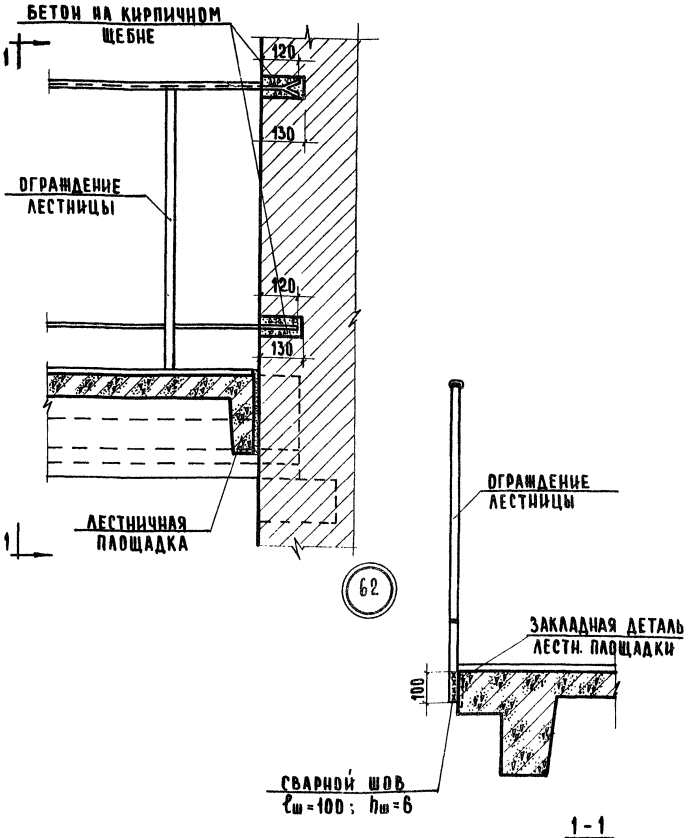

Примечания:

1. Ограждение лестниц приварить к закладным деталям, предусмотренным в изделиях, электродами типа Э42.
2. Ограждение лестниц показано условно.

ЦНИИЭП учебных зданий г. Москва	ТД 1970г.	Деталь 62		Серия 2.250-2	
				Выпуск 1	Лист 73

| | | | | |

Марка	Эскиз	Сечение мм	Вес кг	Примечание
С1 С2	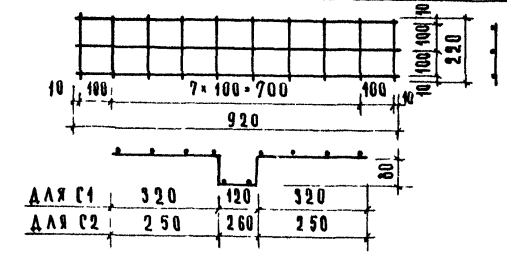	ϕ4ВI	0,49	
С5	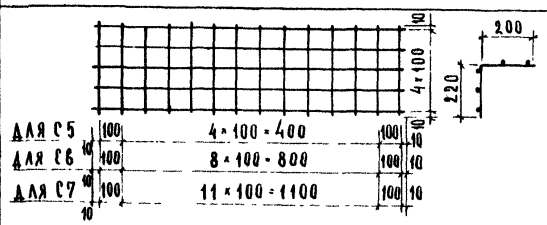	ϕ4ВI	0,64	
С6			0,96	
С7			1,24	
С3 С4	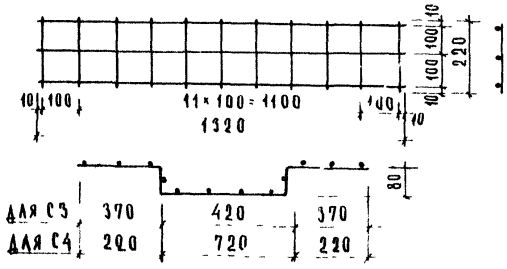	ϕ4ВI	0,70	
ММ5	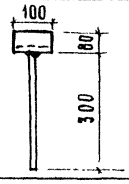	∠80×7 ϕ10АII	1,04	
ММ1	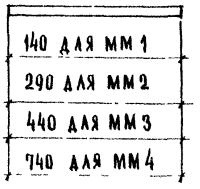		0,88	
ММ2			1,82	
ММ3			2,76	
ММ4			4,65	

Дата | Инвент. № | В

Согласовано:

Ф. Стрыгина | Н. Самульцева

Ст. техник | Проверил

А. Ляхович | В. Греков | В. Комаров | Э. Шахова | А. Вершинкина

Гл. инж. ин-та | Нач. отдела | Гл. инж. отдела | Рук. группы | Ст. инженер

ЦНИИЭП учебных зданий г. Москва

ТД 1970г

Монтажные металлические детали

Серия 2.250-2

Выпуск 1 | Лист 74

gost.e-ecolog.ru