ТИПОВЫЕ КОНСТРУКЦИИ, ИЗДЕЛИЯ И УЗЛЫ ЗДАНИЙ И СООРУЖЕНИЙ

СЕРИЯ 1.038.1-1

ПЕРЕМЫЧКИ ЖЕЛЕЗОБЕТОННЫЕ

ДЛЯ ЗДАНИЙ С КИРПИЧНЫМИ СТЕНАМИ

ВЫПУСК 6

ПЕРЕМЫЧКИ ФАСАДНЫЕ ДЛЯ ЖИЛЫХ И ОБЩЕСТВЕННЫХ ЗДАНИЙ РАБОЧИЕ ЧЕРТЕЖИ

21026
ЦЕНА 0-86

gost.e-ecolog.ru

ЦЕНТРАЛЬНЫЙ ИНСТИТУТ ТИПОВОГО ПРОЕКТИРОВАНИЯ
ГОССТРОЯ СССР

Москва, А-445, Смольная ул., 22

Сдано в печать III 1986 года

Заказ № 3924 Тираж 3050 экз.

ТИПОВЫЕ КОНСТРУКЦИИ, ИЗДЕЛИЯ И УЗЛЫ
ЗДАНИЙ И СООРУЖЕНИЙ

СЕРИЯ 1.038.1-1

ПЕРЕМЫЧКИ ЖЕЛЕЗОБЕТОННЫЕ

ДЛЯ ЗДАНИЙ С КИРПИЧНЫМИ СТЕНАМИ

ВЫПУСК 6

ПЕРЕМЫЧКИ ФАСАДНЫЕ
ДЛЯ ЖИЛЫХ И ОБЩЕСТВЕННЫХ ЗДАНИЙ
РАБОЧИЕ ЧЕРТЕЖИ

РАЗРАБОТАНЫ ЦНИИЭП ЖИЛИЩА

УТВЕРЖДЕНЫ И ВВЕДЕНЫ
В ДЕЙСТВИЕ ГОСГРАЖДАНСТРОЕМ
С 30 января 1986 г
ПРИКАЗ ОТ 30.12.85 № 463

Рук. отд. проектных работ — В. Острецов
Начальник мастерской № 7 — Ю. Эпельбаум
Гл. инженер проекта — Е. Цукерман

Обозначение	Наименование	Стр.
1.038.1-1.6 0000	Содержание	2
1.038.1-1.6 0000 ТО	Техническое описание	4
1.038.1-1.6 1000	Перемычка фасадная 1ПФ8-2; 1ПФ9-2;	
	1ПФ10-2; 1ПФ13-3; 1ПФ14-3; 1ПФ16-5; 1ПФ11-5	
	1ПФ19-6	13
1.038.1-1.6 1000 СБ	Перемычка фасадная 1ПФ8-2; 1ПФ9-2;	
	1ПФ10-2; 1ПФ13-3; 1ПФ14-3; 1ПФ16-5; 1ПФ11-5;	
	1ПФ19-6. Сборочный чертеж	15
1.038.1-1.6 2000	Перемычка фасадная 2ПФ22-8; 2ПФ23-8	
	2ПФ25-8; 2ПФ30-8; 2ПФ22-12; 2ПФ23-12;	
	2ПФ25-12; 2ПФ30-12	16
1.038.1-1.6 2000 СБ	Перемычка фасадная 2ПФ22-8; 2ПФ23-8	
	2ПФ25-8; 2ПФ30-8; 2ПФ22-12; 2ПФ23-12;	
	2ПФ25-12; 2ПФ30-12. Сборочный чертеж	18
1.038.1-1.6 3000	Перемычка фасадная 3ПФ40-10; 3ПФ43-10	19
1.038.1-1.6 3000 СБ	Перемычка фасадная 3ПФ40-10; 3ПФ43-10	
	Сборочный чертеж	20
1.038.1-1.6 2100	Каркас пространственный КП2ПФ22-8	
	КП2ПФ23-8; КП2ПФ25-8; КП2ПФ30-8;	
	КП2ПФ22-12; КП2ПФ23-12; КП2ПФ25-12;	
	КП2ПФ30-12	21
1.038.1-1.6 2100 СБ	Каркас пространственный КП2ПФ22-8;	
	КП2ПФ23-8; КП2ПФ25-8; КП2ПФ30-8;	
	КП2ПФ22-12; КП2ПФ23-12; КП2ПФ25-12;	
	КП2ПФ30-12. Сборочный чертеж	24

Н. контр.	Цукерман	06.85
Гл. инж. м.	Самойлов	06.85
ГИП	Цукерман	06.85
Вед. инж.	Сизов	
Провер.	Алешина	
Разработ.	Сизов	

1.038.1-1.6 0000

Содержание

Стадия	Лист	Листов
Р	1	2

ЦНИИЭП жилища

Обозначение	Наименование	Стр.
1.038.1-1.6 3100 СБ	Каркас пространственный КП3ПФ40-10;	
	КП3ПФ43-10	25
1.038.1-1.6 1110	Каркас гнутый КР1... КР8	26
1.038.1-1.6 1110 СБ	Каркас гнутый КР1... КР8 Сборочный	
	чертеж	29
1.038.1-1.6 2110	Каркас гнутый КР9... КР16	30
1.038.1-1.6 2110 СБ	Каркас гнутый КР9... КР16. Сбороч-	
	ный чертеж.	32
1.038.1-1.6 2120	Каркас гнутый КР17... КР24	33
1.038.1-1.6 2120 СБ	Каркас гнутый КР17... КР24. Сбороч-	
	ный чертеж	35
1.038.1-1.6 3110	Каркас гнутый КР25.... КР28	36
1.038.1-1.6 3110 СБ	Каркас гнутый КР25... КР28	
	Сборочный чертеж	37
1.038.1-1.6 0000 ВРС	Ведомость расхода стали на элемент	38
1.038.1-1.6 0000 РМ	Ведомость расхода материалов	39.43

I. ОБЩАЯ ЧАСТЬ.

Серия 1.038.1-1 входит в Общесоюзный строительный каталог типовых конструкций и изделий для всех видов строительства.

В настоящий выпуск включены рабочие чертежи фасадных железобетонных перемычек, разработанные в соответствии с ГОСТ 948-84. "Перемычки железобетонные для зданий с кирпичными стенами. Технические требования" по а/с № 787593. Перемычки предназначены для перекрытия проемов с четвертью 250 мм и более в стенах зданий различного назначения из кирпича высотой 65 мм, возводимых в обычных условиях строительства.

Перемычки рассчитаны на нагрузки от собственного веса и веса кирпичной кладки над ними. Нагрузки, принятые при расчете перемычек, расчетные пролеты, минимальная глубина опирания, расчетные прогибы приведены на листе 3. Перемычки под нагрузку 11,77 кН/м (1200 кгс/см) предназначены для укладки под балконные плиты. Вес кирпичной кладки учитывался как кратковременная нагрузка. Прогибы определены от действия постоянных и длительных нагрузок.

Маркировка перемычек принята по ГОСТ 948-84 в соответствии с требованиями ГОСТ 23009-78. Марка состоит из буквенно-цифровых групп. Например, марка перемычки 2ПФ25-8 расшифровывается следующим образом:

2 - тип поперечного сечения по ГОСТ 948-84,

ПФ - перемычка фасадная,

25 - длина перемычки в дм с округлением -

8 - расчетная нагрузка на перемычку с учетом собственного веса - 7,85 кН/м (800 кгс/м).

Номенклатура перемычек (см лист 9) дана в табл. 7

Перемычки относятся к группе несгораемых конструкций. Предел огнестойкости перемычек составляет не менее I часа.

В перемычках 3ПФ40-10, 3ПФ43-10, в зависимости от вариантов блокировки столярных изделий (окон и балконных дверей) допускается уменьшать длину „ℓ" при сохранении основной длины „L".

2. ТЕХНИЧЕСКИЕ ТРЕБОВАНИЯ

Перемычки должны изготавливаться в соответствии с техническими требованиями ГОСТ 948-84 из тяжелого бетона марки по прочности на сжатие М200. Марка бетона по морозостойкости должна назначаться

Н.контр.	Цукерман		06.85
Нач.м.7	Эпельбаум		06.85
Гл.инж.м	Самойлов		06.85
ГИП	Цукерман		06.85
Вед.инж	Сизов		06.85
Провер.	Алешина		06.85
Разработ.	Сизов		06.85

1.038.1-1.6 0000 ТО

Техническое описание

Стадия	Лист	Листов
Р	1	9

ИЭП жилища

в зависимости от значений расчетных зимних температур наружного воздуха в районе строительства по ГОСТ 948-84 (таблица обязательного приложения).

Поставка перемычек потребителю производится по достижении бетоном отпускной прочности, величина которой должна быть не менее 70% проектной марки бетона по прочности на сжатие при поставке перемычек в теплый период года и 90% - в холодный период.

Перемычки армируются гнутыми арматурными каркасами и пространственными каркасами, состоящими из гнутых каркасов, соединенных в местах пересечения стержней сваркой.

Для арматурных каркасов следует применять горячекатанную сталь класса А-III по ГОСТ 5781-82 и обыкновенную арматурную проволоку периодического профиля класса Вр-I по ГОСТ 6727-80. Сварные каркасы должны удовлетворять требованиям ГОСТ 10922-75.

Для подъема и монтажа перемычек предусмотрены строповочные отверстия.

Марку сталей для армирования перемычек принимать согласно приложения 3 СНиП II-21-75.

Размеры, непрямолинейность, толщину защитного слоя бетона, а также качество и внешний вид поверхностей следует проверять по ГОСТ 948-84.

Качество поверхностей и внешний вид перемычек должны соответствовать установленному эталону. Отклонение фактической массы перемычек при отпуске их потребителю от номинальной, указанной в рабочих чертежах, не должно превышать $\pm\frac{5}{7}\%$ (ГОСТ 13015.0-83).

3. Контроль и оценка качества.

В соответствии с ГОСТ 8829-77 контроль и оценка прочности, жесткости и трещиностойкости перемычек должен осуществляться с использованием неразрушающих методов, при этом должен осуществляться: -входной контроль материалов для изготовления бетонной смеси и арматурной стали,

- операционный контроль качества приготовления сварных сеток и каркасов,
- приемочный контроль прочности бетона в готовых изделиях, толщины защитного слоя, геометрических размеров и внешнего вида.

Данные для испытаний см. на листах 4...8

4. Маркировка, хранение, транспортирование.

Маркировку, приемку, паспортизацию, хранение и транспортирование перемычек производить в соответствии с положениями ГОСТ 948-84, ГОСТ 13015.2-81, ГОСТ 13015.4-84.

Расчетная схема

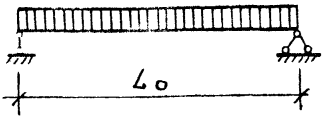

Опирание перемычки

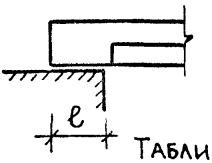

Таблица 2.

Марка	Расчетный пролет l_0, мм	Минимальная глубина опирания l, мм	Нагрузки, кн/м (кгс/м)				Расчетный прогиб от постоянной и длительной нагрузки мм.
			Расчетная	Нормативная			
				суммарная	постоянная и длительная	кратковременная	
1ПФ8-2	630	120	1,96(200)	1,76(180)	0,54(55)	1,22(125)	
1ПФ9-2	760	120	1,96(200)	1,76(180)	0,54(55)	1,22(125)	
1ПФ10-2	890	120	1,96(200)	1,76(180)	0,54(55)	1,22(125)	
1ПФ13-3	1170	120	2,94(300)	2,70(275)	0,59(60)	2,11(215)	
1ПФ14-4	1280	120	3,92(400)	3,58(365)	0,59(60)	2,99(305)	
1ПФ16-5	1410	120	4,90(500)	4,46(455)	0,59(60)	3,87(395)	
1ПФ17-5	1540	120	4,90(500)	4,46(455)	0,59(60)	3,87(395)	
1ПФ19-6	1800	120	5,88(600)	5,34(545)	0,64(65)	4,70(480)	
2ПФ22-8	1970	180	7,85(800)	7,15(730)	0,83(85)	6,32(645)	
2ПФ23-8	2100	180	7,85(800)	7,15(730)	0,83(85)	6,32(645)	
2ПФ25-8	2230	180	7,85(800)	7,15(730)	0,83(85)	6,32(645)	
2ПФ30-8	2750	180	7,85(800)	7,15(730)	0,83(85)	6,32(645)	
2ПФ22-12	1970	180	11,77(1200)	10,78(1100)	4,75(485)	6,03(615)	2,20
2ПФ23-12	2100	180	11,77(1200)	10,78(1100)	4,75(485)	6,03(615)	2,21
2ПФ25-12	2230	180	11,77(1200)	10,78(1100)	4,75(485)	6,03(615)	2,60
2ПФ30-12	2750	180	11,77(1200)	10,78(1100)	4,75(485)	6,03(615)	5,21
3ПФ40-10	3710	250	9,81(1000)	8,92(910)	1,08(110)	7,84(800)	
3ПФ43-10	3970	250	9,81(1000)	8,92(910)	1,08(110)	7,84(800)	

Схема опирания и загружения при испытании.

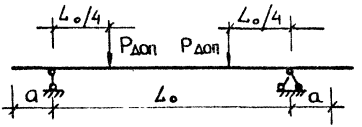

Данные для испытаний — Таблица 3.

Марка	l_0, мм	a, мм	Марка	l_0, мм	a, мм
1ПФ8-2	630	70	2ПФ22-8	1970	115
1ПФ9-2	760	70	2ПФ23-8	2100	115
1ПФ10-2	890	70	2ПФ25-8	2230	115
1ПФ13-3	1170	70	2ПФ30-8	2750	115
1ПФ14-4	1280	70	2ПФ22-12	1970	115
1ПФ16-5	1410	70	2ПФ23-12	2100	115
1ПФ17-5	1540	70	2ПФ25-12	2230	115
1ПФ19-6	1800	70	2ПФ30-12	2750	115
			3ПФ40-10	3710	155
			3ПФ43-10	3970	155

Данные для испытаний. Проверка прочности. Таблица 4.

Марка	Характер разрушения. Текучесть продольной растянутой арматуры до наступления раздробления бетона сжатой зоны $c = 1,4$. Величина контрольной разрушающей нагрузки за вычетом собственного веса в кН (кгс) при которой	
	перемычки признаются годными: $\geq P_{доп.}$	Требуется повторное испытание: $< P_{доп.}$, но $\geq 0,85\ P_{доп.}$
1ПФ8-2	0,68 (69)	< 0,68 (69), но ≥ 0,57 (58)
1ПФ9-2	0,81 (83)	< 0,81 (83), но ≥ 0,69 (70)
1ПФ10-2	0,98 (100)	< 0,98 (100); но ≥ 0,83 (85)
1ПФ13-3	2,06 (210)	< 2,06 (210), но ≥ 1,72 (175)
1ПФ14-4	3,14 (320)	< 3,14 (320), но ≥ 2,65 (270)
1ПФ16-5	4,41 (450)	< 4,41 (450), но ≥ 3,77 (385)
1ПФ17-5	4,80 (490)	< 4,80 (490), но ≥ 4,07 (415)
1ПФ19-6	6,76 (690)	< 6,76 (690), но ≥ 5,78 (590)
2ПФ22-8	9,90 (1010)	< 9,90 (1010), но ≥ 8,43 (860)
2ПФ23-8	10,58 (1080)	< 10,58 (1080) но ≥ 8,97 (915)
2ПФ25-8	11,27 (1150)	< 1127 (1150), но ≥ 9,61 (980)
2ПФ30-8	13,87 (1415)	< 13,87 (1415), но ≥ 11,76 (1200)
2ПФ22-12	15,34 (1565)	< 15,34 (1565), но ≥ 13,03 (1330)
2ПФ23-12	16,37 (1670)	< 16,37 (1670), но ≥ 13,92 (1420)
2ПФ26-12	17,40 (1775)	< 17,40 (1775), но ≥ 14,80 (1510)
2ПФ30-12	21,61 (2205)	< 21,61 (2205), но ≥ 18,18 (1855)
3ПФ40-10	23,28 (2375)	< 23,28 (2315), но ≥ 19,80 (2020)
3ПФ43-10	24,89 (2540)	< 24,89 (2540), но ≥ 21,17 (2160)

Продолжение табл.4

Марка	Характер разрушения	
	1. Разрыв продольной растянутой арматуры 2. Раздробление бетона сжатой зоны сечения до наступления текучести продольной растянутой арматуры или разрушение по сечениям, наклонным к продольной оси конструкции. $C = 1,6$	
	Величина контрольной разрушающей нагрузки за вычетом собственного веса в кН (кгс), при которой	
	перемычки признаются годными: $\geq P_{доп}$	требуется повторное испытание: $< P_{доп}$, но $\geq 0,85\ P_{доп}$
1ПФ 8-2	0,78 (80)	< 0,78 (80), но ≥ 0,68 (69)
1ПФ 9-2	0,95 (97)	< 0,95 (97), но ≥ 0,81 (83)
1ПФ 10-2	1,18 (120)	< 1,18 (120), но ≥ 0,98 (100)
1ПФ 13-3	2,35 (240)	< 2,35 (240), но ≥ 2,01 (205)
1ПФ 14-4	3,63 (370)	< 3,63 (370), но ≥ 3,09 (315)
1ПФ 16-5	5,10 (520)	< 5,10 (520), но ≥ 4,31 (440)
1ПФ 17-5	5,59 (570)	< 5,59 (570), но ≥ 4,75 (485)
1ПФ 19-6	7,84 (800)	< 7,84 (800), но ≥ 6,66 (680)
2ПФ 22-8	11,47 (1170)	< 11,47 (1170), но ≥ 9,75 (995)
2ПФ 23-8	12,25 (1250)	< 12,25 (1250), но ≥ 10,39 (1060)
2ПФ 25-8	12,99 (1325)	< 12,99 (1325), но ≥ 11,07 (1130)
2ПФ 30-8	15,97 (1630)	< 15,97 (1630), но ≥ 1362 (1390)
2ПФ 22-12	17,64 (1800)	< 17,64 (1800), но ≥ 14,99 (1530)
2ПФ 23-12	18,87 (1925)	< 18,87 (1925), но ≥ 16,02 (1635)
2ПФ 25-12	19,94 (2035)	< 19,94 (2035), но ≥ 16,95 (1730)
2ПФ 30-12	24,65 (2515)	< 24,65 (2515), но ≥ 20,92 (2135)
3ПФ 40-10	26,90 (2745)	< 26,90 (2745), но ≥ 22,88 (2335)
3ПФ 43-10	28,81 (2940)	< 28,81 (2940), но ≥ 24,50 (2500)

Данные для испытаний. Проверка жесткости. Таблица 5

Марка	Полная контрольная нагрузка, кН (кгс)		Прогибы от полной контрольной нагрузки, принимая ее		Прогиб предельно допустимый $f_{пр}$, мм	$\frac{f_{дл}}{f_{пр}}$ %	Прогибы (мм), при которых	
	с учетом собственного веса $P_{полн.}$	за вычетом собственного веса $P_{доп.}$	длительно действующей $f_{дл}$, мм	кратковременно действующей $f_{кр}$, мм			перемычки признаются годными	требуется повторное испытание
2ПФ22-12	10,63 (1085)	9,80 (1000)	6,03	3,47	9,85	61	< 4,2	>4,2 но <4,5
2ПФ23-12	11,32 (1155)	10,44 (1065)	6,44	3,51	10,50	61	< 4,2	>4,2 но <4,6
2ПФ25-12	12,05 (1230)	11,12 (1135)	7,60	4,08	11,15	68	< 4,9	>4,9 но <5,3
2ПФ30-12	14,85 (1515)	13,67 (1395)	14,51	7,70	13,75	105	< 8,5	>8,5 но <8,8

Данные для испытаний. Проверка трещиностойкости. Таблица 6.

Марка	Полная контрольная нагрузка кн (кгс)		Контрольная ширина раскрытия трещин, мм
	с учетом собственного веса P полн.	за вычетом собственного веса P доп.	
1ПФ8-2	0,56 (57)	0,39 (40)	
1ПФ9-2	0,68 (69)	0,47 (48)	
1ПФ10-2	0,78 (80)	0,55 (56)	
1ПФ13-3	1,57 (160)	1,23 (126)	
1ПФ14-4	2,30 (235)	1,91 (195)	
1ПФ16-5	3,14 (320)	2,74 (280)	
1ПФ17-5	3,43 (350)	2,98 (304)	
1ПФ19-6	4,80 (490)	4,23 (432)	0,25
2ПФ22-8	7,06 (720)	6,22 (635)	0,25
2ПФ23-8	7,55 (770)	6,64 (677)	0,25
2ПФ25-8	7,99 (815)	7,06 (720)	0,25
2ПФ30-8	9,85 (1005)	8,72 (890)	0,25
2ПФ22-12	10,63 (1085)	9,80 (1000)	0,25
2ПФ23-12	11,32 (1155)	10,44 (1065)	0,25
2ПФ25-12	12,05 (1230)	11,12 (1135)	0,25
2ПФ30-12	14,85 (1515)	13,67 (1395)	0,25
3ПФ40-10	16,37 (1670)	14,30 (1465)	0,25
3ПФ43-10	17,74 (1810)	15,39 (1570)	0,25

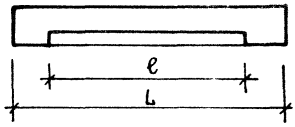

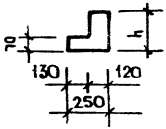

НОМЕНКЛАТУРА ИЗДЕЛИЙ. ТАБЛИЦА 7

Марка	Размеры, мм			Объем бетона, м³	Масса, кг.
	L	ℓ	h		
1ПФ 8-2	770	510	140	0,018	45
1ПФ 9-2	900	640	140	0,021	53
1ПФ10-2	1030	770	140	0,024	60
1ПФ13-3	1310	1050	140	0,032	80
1ПФ14-4	1420	1160	140	0,034	85
1ПФ16-5	1550	1290	140	0,038	95
1ПФ17-5	1680	1420	140	0,041	103
1ПФ19-6	1940	1680	140	0,048	120
2ПФ22-8	2200	1810	220	0,075	188
2ПФ23-8	2330	1940	220	0,079	198
2ПФ25-8	2460	2070	220	0,084	210
2ПФ30-8	2980	2590	220	0,102	255
2ПФ22-12	2200	1810	220	0,075	188
2ПФ23-12	2330	1940	220	0,079	198
2ПФ25-12	2460	2070	220	0,084	210
2ПФ30-12	2980	2590	220	0,102	255
3ПФ40-10	4020	3500	290	0,172	430
3ПФ43-10	4280	3760	290	0,183	458

Формат	Зона	Поз.	Обозначение	Наименование	Кол.	Примечание
				Документация		
А4			1.038.1-1.6 1000 СБ	Сборочный чертеж		
А4			1.038.1-1.6 0000 ТО	Техническое описание		
А4			1.038.1-1.6 0000 РМ	Ведомость расхода материалов		
				Переменные данные для исполнений:		
				1.038.1-1.6 1000		
				Сборочные единицы		
А4		1	1.038.1-1.6 1110	Каркас гнутый КР1	1	
				Материал		
				Бетон марки М 200	0,018	м³
				1.038.1-1.6 1000-01		
				Сборочные единицы		
А4		1	1.038.1-1.6 1110-01	Каркас гнутый КР2	1	
				Материал		
				Бетон марки М 200	0,021	м³
				1.038.1-1.6 1000-02		
				Сборочные единицы		
А4		1	1.038.1-1.6 1110-02	Каркас гнутый КР3	1	
				Материал		
				Бетон марки М 200	0,024	м³

Н. контр.	Цукерман	
Гл. инж. пр.	Самойлов	
ГИП	Цукерман	
Вед. инж.	Сизов	
Провер.	Алешина	
Разраб.	Сизов	

1.038.1-1.6 1000

Перемычка фасадная 1ПФ8-2; 1ПФ 9-2; 1ПФ10-2; 1ПФ 13-3; 1ПФ 14-3; 1ПФ 16-5; 1ПФ 17-5; 1ПФ 19-6

Стадия	Лист	Листов
Р	1	2

ЦНИИЭП жилища

Формат	Зона	Поз.	Обозначение	Наименование	Кол.	Примечание
				1.038.1-1.6 1000-03		
				Сборочные единицы		
А4		1	1.038.1-1.6 1110-03	Каркас гнутый КР4	1	
				Материал		
				Бетон марки М 200	0,032	м³
				1.038.1-1.6 1000-04		
				Сборочные единицы		
А4		1	1.038.1-1.6 1110-04	Каркас гнутый КР5	1	
				Материал		
				Бетон марки М 200	0,034	м³
				1.038.1-1.6 1000-05		
				Сборочные единицы		
А4		1	1.038.1-1.6 1110-05	Каркас гнутый КР6	1	
				Материал		
				Бетон марки М 200	0,038	м³
				1.038.1-1.6 1000-06		
				Сборочные единицы		
А4		1	1.038.1-1.6 1110-06	Каркас гнутый КР7	1	
				Материал		
				Бетон марки М 200	0,041	м³
				1.038.1-1.6 1000-07		
				Сборочные единицы		
А4		1	1.038.1-1.6 1110-07	Каркас гнутый КР8	1	
				Материал		
				Бетон марки М 200	0,048	м³

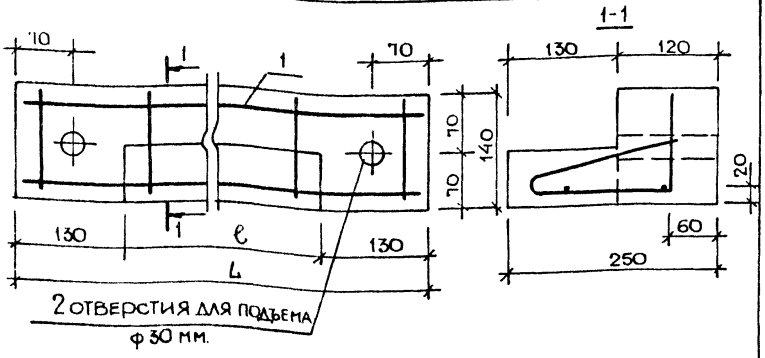

Обозначение	Марка	L, мм	e, мм	Масса, кг
1.038.1-1.6 1000	1ПФ8-2	770	510	45
-01	1ПФ9-2	900	640	53
-02	1ПФ10-2	1030	770	60
-03	1ПФ13-3	1310	1050	80
-04	1ПФ14-3	1420	1160	85
-05	1ПФ16-5	1550	1290	95
-06	1ПФ17-5	1680	1420	103
-07	1ПФ19-6	1940	1680	120

1.038.1-1.6 1000 СБ

Н. контр.	Цукерман		06.85
Гл. инж. пр.	Самойлов		06.85
ГИП	Цукерман		06.85
Вед. инж.	Сизов		
Проверил	Алешина		
Разработ.	Сизов		

Перемычка фасадная 1ПФ8-2; 1ПФ9-2; 1ПФ10-2; 1ПФ13-3; 1ПФ14-3; 1ПФ16-5; 1ПФ17-5; 1ПФ19-6
Сборочный чертеж

Стадия	Масса	Масштаб
Р	См. табл.	
Лист	Листов 1	

ЦНИИЭП жилища

Формат	Зона	Поз.	Обозначение	Наименование	Кол.	Примечание
				Документация		
А4			1.038 1-1.6 2000 СБ	Сборочный чертеж		
А4			1.038 1-1.6 0000 ТО	Техническое описание		
А4			1.038. 1-1.6 0000 РМ	Ведомость расхода материалов		
				Переменные данные для исполнений		
				1.038.1-1.6 2000		
				Сборочные единицы		
А4		1	1.038 1-1.6 2100	Каркас КП 2ПФ22-8	1	
				Материал		
				Бетон марки М200	0,075	м³
				1.038.1-1.6 2000-01		
				Сборочные единицы		
А4		1	1.038. 1-16 2100-01	Каркас КП 2ПФ23-8	1	
				Материал		
				Бетон марки М200	0,079	м³
				1.038.1-1.6 2000-02		
				Сборочные единицы		
А4		1	1.038. 1-1.6 2100-02	Каркас КП 2ПФ25-8	1	
				Материал		
				Бетон марки М200	0,084	м³

Н.контр	Цукерман		06.85
Гл.инж.м	Самойлов		06.85
Гип	Цукерман		06.85
Вед.инж.	Сизов		
Проверил	Алешина		
Разраб.	Сизов		

1.038.1-1.6 2000

Перемычка фасадная 2ПФ22-8; 2ПФ23-8; 2ПФ25-8; 2ПФ30-8; 2ПФ22-12; 2ПФ23-12 2ПФ25-12; 2ПФ30-12

Стадия	Лист	Листов
Р	1	2

ЦНИИЭП жилища

Формат	Зона	Поз.	Обозначение	Наименование	Кол.	Примечание
				1.038.1-1.6 2000-03		
				Сборочные единицы		
А4		1	1.038.1-1.6 2100-03	Каркас КП 2ПФ 30-8	1	
				Материал		
				Бетон марки М 200	0,102	$м^3$
				1.038.1-1.6 2000-04		
				Сборочные единицы		
А4		1	1.038.1-1.6 2100-04	Каркас КП 2ПФ 22-12	1	
				Материал		
				Бетон марки М 200	0,075	$м^3$
				1.038.1-1.6 2000-05		
				Сборочные единицы		
А4		1	1.038.1-1.6 2100-05	Каркас КП 2ПФ 23-12	1	
				Материал		
				Бетон марки М 200	0,019	$м^3$
				1.038.1-1.6 2000-06		
				Сборочные единицы		
А4		1	1.038.1-1.6 2100-06	Каркас КП 2ПФ 25-12	1	
				Материал		
				Бетон марки М 200	0,084	$м^3$
				1.038.1-1.6 2000-07		
				Сборочные единицы		
А4		1	1.038.1-1.6 2100-07	Каркас КП 2ПФ 30-12	1	
				Материал		
				Бетон марки М 200	0,102	$м^3$

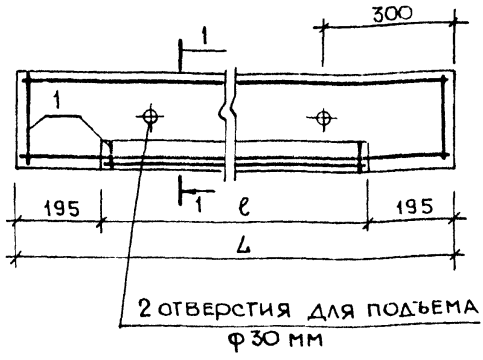

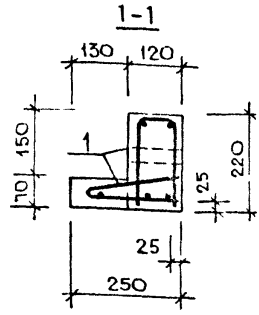

Обозначение	Марка	L, мм	ℓ, мм	Масса, кг
1.038.1-1.6 2000	2ПФ22-8	2200	1810	188
-01	2ПФ23-8	2330	1940	198
-02	2ПФ25-8	2460	2070	210
-03	2ПФ30-8	2980	2590	255
-04	2ПФ22-12	2200	1810	188
-05	2ПФ23-12	2330	1940	198
-06	2ПФ25-12	2460	2070	210
-07	2ПФ30-12	2980	2590	255

Н.контр.	Цукерман		06.85
Гл.инж.пр.	Самойлов		06.85
ГИП	Цукерман		06.85
Вед.инж.	Сизов		
Проверил	Алешина		
Разработ.	Сизов		

1.038.1-1.6 2000 СБ

Перемычка фасадная 2ПФ22-8; 2ПФ23-8; 2ПФ25-8; 2ПФ30-8; 2ПФ22-12; 2ПФ23-12; 2ПФ25-12; 2ПФ30-12
Сборочный чертеж

Стадия	Масса	Масштаб
Р	СМ ТАБЛ	
Лист	Листов 1	

ЦНИИЭП жилища

Формат	Зона	Поз.	Обозначение	Наименование	Кол	Примечание
				Документация		
А4			1.038.1-1.6 3000 СБ	Сборочный чертеж		
А4			1.038.1-1.6 0000 ТО	Техническое описание		
А4			1.038.1-1.6 0000 РМ	Ведомость расхода материалов		
				Переменные данные для исполнений		
				1.038.1-1.6 3000		
				Сборочные единицы		
А4		1	1.038.1-1.6 3100	Каркас КП 3ПФ40-10	1	
				Материал		
				Бетон марки М200	0,172	м³
				1.038.1-1.6 3000-01		
				Сборочные единицы		
А4		1	1.038.1-1.6 3100-01	Каркас КП 3ПФ43-10		
				Материал		
				Бетон марки М200	0,183	м³

Н. контр.	Цукерман		06.85
Гл. инж. МГ	Самойлов		06.85
ГИП	Цукерман		06.85
Вед. инж.	Сизов		
Провер.	Алешина		
Разраб.	Сизов		

1.038.1-1.6 3000

Перемычка фасадная 3ПФ40-10; 3ПФ43-10

Стадия	Лист	Листов
Р		1

ЦНИИЭП жилища

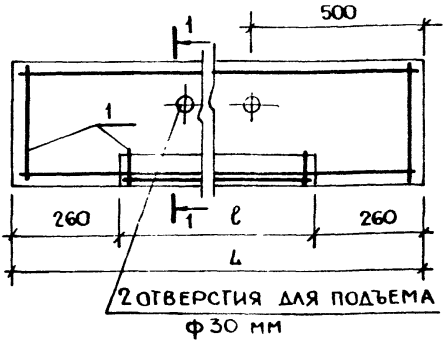

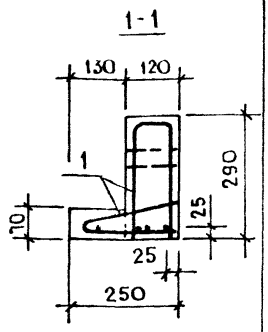

Обозначение	Марка	L, мм	ℓ, мм	Масса, кг
1.038.1-1.6 3000	3ПФ40-10	4020	3500	430
-01	3ПФ43-10	4280	3760	458

Н. контр.	Цукерман		06.85
Гл. инж. пр.	Самойлов		06.85
ГИП	Цукерман		06.85
Вед. инж.	Сизов		
Проверил	Алешина		
Нач. работ	Сизов		

1.038.1-1.6 3000 СБ.

Перемычка фасадная 3ПФ40-10; 3ПФ43-10 Сборочный чертеж

Стадия	Масса	Масштаб
Р	см. табл.	
Лист	Листов 1	

ЦНИИЭП жилища

Формат	Зона	Поз.	Обозначение	Наименование	Кол.	Примечание
				Документация		
А4			1.038.1-1.6 2100 СБ	Сборочный чертеж		
			Переменные данные для исполнений			
				1.038.1-1.6 2100		
				Сборочные единицы		
А4		1	1.038.1-1.6 2120	Каркас гнутый КР17	1	2,149
А4		2	1.038.1-1.6 2110	Каркас гнутый КР9	1	1,140
				Детали		
Б.Ч		3	1.038.1-1.6 0051	ф4 Вр I ГОСТ 6727-80 ℓ=110	4	
				1.038.1-1.6 2100-01		
				Сборочные единицы		
А4		1	1.038.1-1.6 2120-02	Каркас гнутый КР19	1	2,584
А4		2	1.038.1-1.6 2110-02	Каркас гнутый КР11	1	1,222
				Детали		
Б.Ч		3	1.038.1-1.6 0051	ф4 Вр I ГОСТ 6727-80 ℓ=110	4	
				1.038.1-1.6 2100-02		
				Сборочные единицы		
А4		1	1.038.1-1.6 2120-04	Каркас гнутый КР21	1	2,736
А4		2	1.038.1-1.6 2110-04	Каркас гнутый КР13	1	1,311
				Детали		
Б.Ч		3	1.038.1-1.6 0051	ф4 Вр I ГОСТ 6727-80 ℓ=110	4	

Н. контр.	Цукерман		06.85
Гл. инж. м.	Самоилов		06.85
ГИП	Цукерман		06.85
Вед. инж.	Сизов		
Провер.	Алешина		
Разработ.	Сизов		

1.038.1-1.6 2100

Каркас пространственный КП2 ПФ22-8; КП 2 ПФ23-8; КП 2 ПФ25-8 КП 2 ПФ30-8; КП 2 ПФ22-12; КП 2 ПФ25-12; КП 2 ПФ30-12

Стадия	Лист	Листов
Р	1	3

ЦНИИЭП жилища

Формат	Зона	Поз	Обозначение	Наименование	Кол.	Примечание
				1.038.1-1.6 2100-03		
				Сборочные единицы		
А4		1	1.038.1-1.6 2120-06	Каркас гнутый КР23	1	4,341
А4		2	1.038.1-1.6 2110-06	Каркас гнутый КР15	1	1,653
				Детали		
Б4		3	1.038.1-1.6 0051	ф4 Вр-I ГОСТ 6727-80 ℓ=110	4	
				1.038.1-1.6 2100-04		
				Сборочные единицы		
А4		1	1.038.1-1.6 2120-01	Каркас гнутый КР18	1	3,200
А4		2	1.038.1-1.6 2110-01	Каркас гнутый КР10	1	1,469
				Детали		
Б4		3	1.038.1-1.6 0051	ф4 Вр-I ГОСТ 6727-80 ℓ=110	4	
				1.038.1-1.6 2100-05		
				Сборочные единицы		
А4		1	1.038.1-1.6 2120-03	Каркас гнутый КР20	1	3,380
А4		2	1.038.1-1.6 2110-03	Каркас гнутый КР12	1	1,576
				Детали		
Б4		3	1.038.1-1.6 0051	ф4 Вр-I ГОСТ 6727-80 ℓ=110	4	
				1.038.1-1.6 2100-06		
				Сборочные единицы		
А4		1	1.038.1-1.6 2120-05	Каркас гнутый КР22	1	3,580
А4		2	1.038.1-1.6 2110-05	Каркас гнутый КР14	1	1,967
Б4		3	1.038.1-1.6 0051	ф4 Вр-I ГОСТ 6727-80 ℓ=110		

Формат	Зона	Поз.	Обозначение	Наименование	Кол.	Примечание
				1.038.1-1.6 2100-07		
				Сборочные единицы		
А4		1	1.038.1-1.6 2120-07	Каркас гнутый КР24	1	5,655
А4		2	1.038.1-1.6 2110-07	Каркас гнутый КР16	1	3,367
				Детали		
Б4		3	1.038.1-1.6 0051	Ф4Вр-I ГОСТ 6727-80 ℓ=110	4	

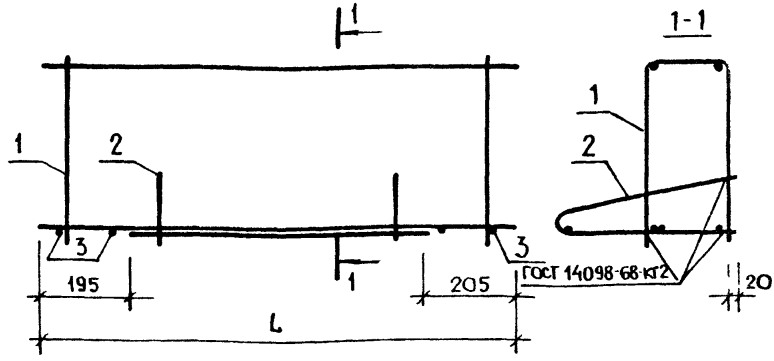

Обозначение	Марка	L, мм	Масса, кг.
1.038.1-1.6 2100	КП 2 ПФ 22-8	2180	3,332
-01	КП 2 ПФ 23-8	2300	3,849
-02	КП 2 ПФ 25-8	2440	4,090
-03	КП 2 ПФ 30-8	2960	6,037
-04	КП 2 ПФ 22-12	2180	4,712
-05	КП 2 ПФ 23-12	2300	4,999
-06	КП 2 ПФ 25-12	2440	5,590
-07	КП 2 ПФ 30-12	2960	9,065

			1.038.1-1.6 2100 СБ
Н. контр.	Цукерман	06.85	Каркас пространственный КП2ПФ22-8; КП2ПФ23-8, КП2ПФ25-8 КП2ПФ30-8; КП2ПФ22-12; КП2ПФ23-12 ,КП2ПФ25-12; КП2ПФ30-12 Сборочный чертеж
Гл. инж.	Самойлов	06.85	
ГИП	Цукерман	06.85	
Вед. инж.	Сизов		
Провер.	Алёшина		
Разраб	Сизов		

Стадия	Масса	Масштаб
Р	см табл.	
Лист	Листов 1	

ЦНИИЭП жилища

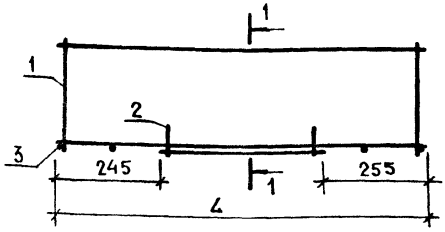

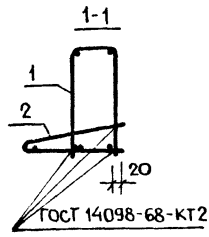

Обозначение	Марка	4, мм	Масса, кг
1.038.1-1.6 3100	КП3ПФ40-10	3975	11,886
1.038.1-1.6 3100-01	КП3ПФ43-10	4225	13,670

Формат	Зона	Поз.	Обозначение	Наименование	Кол.	Примечание
				1.038.1-1.6 3100		
				Сборочные единицы		
А4		1	1.038.1-1.6 3110-02	Каркас гнутый КР27	1	9,817
А4		2	1.038.1-1.6 3110	Каркас гнутый КР25	1	2,026
				Детали		
Б.Ч.		3	1.038.1-1.6 0051	ф4 Вр I ГОСТ 6727-80 ℓ=110	4	
				1.038.1-1.6 3100-01		
				Сборочные единицы		
А4		1	1.038.1-1.6 3110-03	Каркас гнутый КР28	1	10,973
А4		2	1.038.1-1.6 3110-01	Каркас гнутый КР26	1	2,654
				Детали		
Б.Ч.		3	1.038.1-1.6 0051	ф4 Вр I ГОСТ 6727-80 ℓ=110	4	

Н. контр.	Цукерман		06.85
Гл. инж.	Самойлов		06.85
ГИП	Цукерман		06.85
Вед. инж.	Сизов		
Провер.	Алешина		
Разработ.	Сизов		

1.038.1-1.6 3100

КАРКАС ПРОСТРАНСТВЕННЫЙ КП3ПФ40-10; КП3ПФ43-10

Стадия	Масса	Масштаб
Р	см. табл.	
Лист	Листов 1	

ЦНИИЭП жилища

Формат	Зона	Поз.	Обозначение	Наименование	Кол	Примечание
				Документация		
А4			1.038.1-1.6 1110 СБ	Сборочный чертеж		
				Переменные данные для исполнений		
				1.038.1-1.6 1110		
				Детали		
Б.Ч.		1	1.038.1-1.6 0002	ф4 Вр-I ГОСТ 6727-80 ℓ=750	2	
Б.Ч.		3	1.038.1-1.6 0003	ф4 Вр-I ГОСТ 6727-80 ℓ=490	1	
Б.Ч.		4	1.038.1-1.6 0004	ф3 Вр-I ГОСТ 6727-80 ℓ=500	3	
Б.Ч.		5	1.038.1-1.6 0001	ф3 Вр-I ГОСТ 6727-80 ℓ=130	2	
				1.038.1-1.6 1110-01		
				Детали		
Б.Ч.		1	1.038.1-1.6 0005	ф4 Вр-I ГОСТ 6727-80 ℓ=880	2	
Б.Ч.		3	1.038.1-1.6 0006	ф4 Вр-I ГОСТ 6727-80 ℓ=620	1	
Б.Ч.		4	1.038.1-1.6 0004	ф3 Вр-I ГОСТ 6727-80 ℓ=500	4	
Б.Ч		5	1.038.1-1.6 0001	ф3 Вр-I ГОСТ 6727-80 ℓ=130	2	
				1.038.1-1.6 1110-02		
				Детали		
Б.Ч.		1	1.038.1-1.6 0007	ф4 Вр-I ГОСТ 6727-80 ℓ=1000	2	
Б.Ч.		3	1.038.1-1.6 0008	ф4 Вр-I ГОСТ 6727-80 ℓ=740	1	
Б.Ч		4	1.038.1-1.6 0004	ф3 Вр-I ГОСТ 6727-80 ℓ=500	5	
Б.Ч.		5	1.038.1-1.6 0001	ф3 Вр-I ГОСТ 6727-80 ℓ=130	2	

Н. контр.	Цукерман		06.85
Гл. инж. мт	Самойлов		06.85
ГИП	Цукерман		06.85
Вед. инж.	Сизов		
Проверил	Алешина		
Разработ.	Сизов		

1.038.1-1.6 1110

Каркас гнутый

КР1... КР8

Стадия	Лист	Листов
Р	1	3

ЦНИИЭП жилища

Формат	Зона	Поз.	Обозначение	Наименование	Кол	Примечание
				1.038.1-1.6 1110-03		
				Детали		
Б.Ч		1	1.038.1-1.6 0009	ф4 Вр-I ГОСТ 6727-80 ℓ=1290	1	
Б.Ч		2	1.038.1-1.6 0010	ф5 Вр-I ГОСТ 6727-80 ℓ=1290	1	
Б.Ч.		3	1.038.1-1.6 0011	ф4 Вр-I ГОСТ 6727-80 ℓ=1030	1	
Б.Ч		4	1.038.1-1.6 0004	ф3 Вр-I ГОСТ 6727-80 ℓ=500	6	
Б.Ч.		5	1.038.1-1.6 0001	ф3 Вр-I ГОСТ 6727-80 ℓ=130	2	
				1.038.1-1.6 1110-04		
				Детали		
Б.Ч.		1	1.038.1-1.6 0012	ф4 Вр-I ГОСТ 6727-80 ℓ=1400	1	
Б.Ч.		2	1.038.1-1.6 0013	ф5 Вр-I ГОСТ 6727-80 ℓ=1400	1	
Б.Ч		3	1.038.1-1.6 0014	ф4 Вр-I ГОСТ 6727-80 ℓ=1140	1	
Б.Ч		4	1.038.1-1.6 0004	ф3 Вр-I ГОСТ 6727-80 ℓ=500	7	
Б.Ч.		5	1.038.1-1.6 0001	ф3 Вр-I ГОСТ 6727-80 ℓ=130	2	
				1.038.1-1.6 1110-05		
				Детали		
Б.Ч.		1	1.038.1-1.6 0015	ф4 Вр-I ГОСТ 6727-80 ℓ=1530	1	
Б.Ч.		2	1.038.1-1.6 0016	ф6А-III ГОСТ 5781-82 ℓ=1530	1	
Б.Ч.		3	1.038.1-1.6 0017	ф4 Вр-I ГОСТ 6727-80 ℓ=1270	1	
Б.Ч		4	1.038.1-1.6 0004	ф3 Вр-I ГОСТ 6727-80 ℓ=500	7	
Б.Ч		5	1.038.1-1.6 0001	ф3 Вр-I ГОСТ 6727-80 ℓ=130	2	
				1.038.1-1.6 1110-06		
				Детали		
Б.Ч.		1	1.038.1-1.6 0018	ф4 Вр-I ГОСТ 6727-80 ℓ=1650	1	
Б.Ч		2	1.038.1-1.6 0019	ф6А-III ГОСТ 5781-82 ℓ=1650	1	
Б.Ч		3	1.038.1-1.6 0013	ф5 Вр-I ГОСТ 6727-80 ℓ=1400	1	
Б.Ч		4	1.038.1-1.6 0004	ф3 Вр-I ГОСТ 6727-80 ℓ=500	8	
Б.Ч.		5	1.038-1-1.6 0001	ф3 Вр-I ГОСТ 6727-80 ℓ=130	2	

Формат	Зона	Поз	Обозначение	Наименование	Кол.	Примечание
				1.038.1-1.6 1110-07		
				Детали		
БЧ		1	1.038.1-1.6 0020	ф5 Bpī ГОСТ 6727-80 ℓ=1920	1	
БЧ		2	1.038.1-1.6 0021	ф8 A-III ГОСТ 5781-82 ℓ=1920	1	
БЧ		3	1.038.1-1.6 0022	ф5 Bpī ГОСТ 6727-80 ℓ=1660	1	
БЧ		4	1.038.1-1.6 0023	ф4 Bpī ГОСТ 6727-80 ℓ=500	9	
БЧ		5	1.038.1-1.6 0024	ф4 Bpī ГОСТ 6727-80 ℓ=130	2	

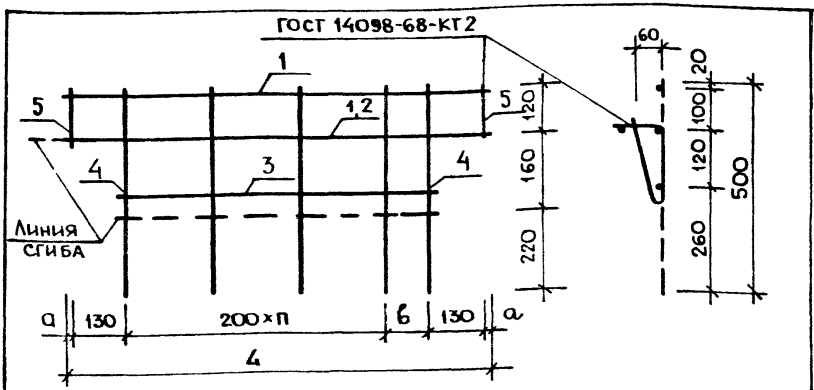

Обозначение	Марка	L, мм	а, мм	в, м	п	Масса, кг
1.038.1-1.6 1110	КР1	750	45	0	2	0,293
-01	КР2	880	35	150	2	0,359
-02	КР3	1000	20	100	3	0,422
-03	КР4	1290	40	150	4	0,606
-04	КР5	1400	20	100	5	0,672
-05	КР6	1530	35	0	4	0,822
-06	КР7	1650	20	150	6	0,978
-07	КР3	1920	30	0	8	1,780

				1.038.1-1.6 1110 СБ		
Н.контр	Цукерман		06.85	Каркас гнутый КР1... КР8 Сборочный чертеж	Стадия	Масса	Масштаб
Гл.инж.п	Самойлов		06.85		Р	см. табл.	
ГИП	Цукерман		06.85		Лист	Листов 1	
Вед.инж	Сизов						
Проверил	Алешина				ЦНИИЭП жилища		
Разработ	Сизов						

Формат	Зона	Поз.	Обозначение	Наименование	Кол.	Примечание
				Документация		
А4			1.038.1-1.6 2110 СБ	Сборочный чертеж		
			Переменные данные для исполнений			
				1.038.1-1.6 2110		
				Детали		
Б.Ч.		1	1.038.1-1.6 0025	Ф5 Вр I ГОСТ 6127-80 ℓ=1780	2	
Б.Ч.		2	1.038.1-1.6 0023	Ф4 Вр I ГОСТ 6127-80 ℓ=460	13	
				1.038.1-1.6 2110-01		
				Детали		
Б.Ч.		1	1.038.1-1.6 0025	Ф5 Вр I ГОСТ 6127-80 ℓ=1780	2	
Б.Ч.		2	1.038.1-1.6 0026	Ф5 Вр I ГОСТ 6127-80 ℓ=460	13	
				1.038.1-1.6 2110-02		
				Детали		
Б.Ч.		1	1.038.1-1.6 0027	Ф5 Вр I ГОСТ 6127-80 ℓ=1900	2	
Б.Ч.		2	1.038.1-1.6 0023	Ф4 Вр I ГОСТ 6127-80 ℓ=460	14	
				1.038.1-1.6 2110-03		
				Детали		
Б.Ч.		1	1.038.1-1.6 0027	Ф5 Вр I ГОСТ 6127-80 ℓ=1900	2	
Б.Ч.		2	1.038.1-1.6 0026	Ф5 Вр I ГОСТ 6127-80 ℓ=460	14	

Н. контр.	Цукерман		06.85
Гл. инж. пр.	Самойлов		06.85
ГИП	Цукерман		06.85
Вед. инж.	Сизов		
Проверил	Алешина		
Разработ.	Сизов		

1.038.1-1.6 2110

Каркас гнутый

КР9 ... КР16

Стадия	Лист	Листов
Р	1	2

ЦНИИЭП жилища

Формат	Зона	Поз	Обозначение	Наименование	Кол.	Примечание
				1.038 1-1.6 2110-04		
				Детали		
Бч.		1	1.038 1-1.6 0028	Ф5 Вр-I ГОСТ 6727-80 ℓ=2040	2	
Бч.		2	1.038 1-1.6 0023	Ф4 Вр-I ГОСТ 6727-80 ℓ=460	15	
				1.038 1-1.6 2110-05		
				Детали		
Бч.		1	1.038.1-1.6 0029	Ф6 А-III ГОСТ 5781-82 ℓ=2040	2	
Бч.		2	1.038 1-1.6 0026	Ф5 Вр-I ГОСТ 6727-80 ℓ=460	15	
				1.038 1-1.6 2110-06		
				Детали		
Бч.		1	1.038 1-1.6 0030	Ф5 Вр-I ГОСТ 6727-80 ℓ=2560	2	
Бч.		2	1.038 1-1.6 0023	Ф4 Вр-I ГОСТ 6727-80 ℓ=460	19	
				1.038 1-1.6 2110-07		
				Детали		
Бч.		1	1.038 1-1.6 0031	Ф8 А-III ГОСТ 5781-82 ℓ=2560	2	
Бч.		2	1.038 1-1.6 0026	Ф5 Вр-I ГОСТ 6727-80 ℓ=460	19	

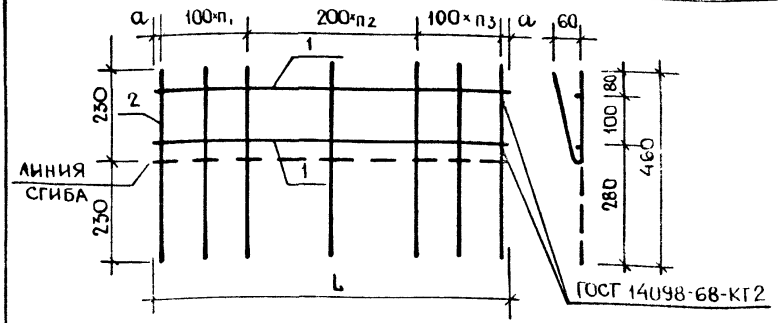

Обозначение	Марка	L, мм	a, мм	n1	n2	n3	Масса, кг.
1.038.1-1.6 2110	КР 9	1780	40	3	5	4	1,140
-01	КР10	1780	40	3	5	4	1,469
-02	КР 11	1900	50	4	5	4	1,222
-03	КР12	1900	50	4	5	4	1,576
-04	КР13	2040	20	4	6	4	1,311
-05	КР14	2040	20	4	6	4	1,967
-06	КР15	2560	30	5	7	6	1,653
-07	КР16	2560	30	5	7	6	3,367

Н. контр	Цукерман		06.85
ГИП	Самойлов		06.85
ГИП	Цукерман		06.85
Вед. инж	Сизов		
Провер.	Алешина		
Разработ	Сизов		

1.038.1-1.6 2110 СБ

Каркас гнутый КР9... КР16 Сборочный чертеж

Стадия	Масса	Масштаб
Р	см. табл	
Лист	Листов 1	

ЦНИИЭП жилища

Формат	Зона	Поз	Обозначение	Наименование	Кол.	Примечание
				Документация		
А4			1.038.1-1.6 2120 СБ	Сборочный чертеж		
			Переменные данные для исполнений			
				1.038.1-1.6 2120		
				Детали		
Бч.		1	1.038.1-1.6 0032	Ф5 Вр-I ГОСТ 6727-80 ℓ=2180	4	
Бч.		3	1.038.1-1.6 0033	Ф4 Вр-I ГОСТ 6727-80 ℓ=480	17	
				1.038.1-1.6 2120-01		
				Детали		
Бч.		1	1.038.1-1.6 0034	Ф8 А-III ГОСТ 5781-82 ℓ=2180	2	
Бч.		2	1.038.1-1.6 0032	Ф5 Вр-I ГОСТ 6727-80 ℓ=2180	2	
Бч.		3	1.038.1-1.6 0033	Ф4 Вр-I ГОСТ 6727-80 ℓ=480	17	
				1.038.1-1.6 2120-02		
				Детали		
Бч.		1	1.038.1-1.6 0035	Ф6 А-III ГОСТ 5781-82 ℓ=2300	2	
Бч.		2	1.038.1-1.6 0036	Ф5 Вр-I ГОСТ 6727-80 ℓ=2300	2	
Бч.		3	1.038.1-1.6 0033	Ф4 Вр-I ГОСТ 6727-80 ℓ=480	18	
				1.038.1-1.6 2120-03		
				Детали		
Бч.		1	1.038.1-1.6 0037	Ф8 А-III ГОСТ 5781-82 ℓ=2300	2	
Бч.		2	1.038.1-1.6 0036	Ф5 Вр-I ГОСТ 6727-80 ℓ=2300	2	
Бч.		3	1.038.1-1.6 0033	Ф4 Вр-I ГОСТ 6727-80 ℓ=480	18	

Н. контр.	Цукерман		06.85
Гл. инж.	Самойлов		06.85
ГИП	Цукерман		06.85
Вед. инж.	Сизов		
Провер.	Алешина		
Разработ.	Сизов		

1.038.1-1.6 2120

Каркас гнутый

КР 17... КР 24

Стадия	Лист	Листов
Р	1	2

ЦНИИЭП жилища

Формат	Зона	Поз.	Обозначение	Наименование	Кол.	Примечание
				1.038.1-1.6 2120-04		
				Детали		
Б.Ч.		1	1.038.1-1.6 0038	Ф6 А-III ГОСТ 5781-82 ℓ=2440	2	
Б.Ч.		2	1.038.1-1.6 0039	Ф5 Вр-I ГОСТ 6727-80 ℓ=2440	2	
Б.Ч.		3	1.038.1-1.6 0033	Ф4 Вр-I ГОСТ 6727-80 ℓ=480	19	
				1.038.1-1.6 2120-05		
				Детали		
Б.Ч.		1	1.038.1-1.6 0040	Ф8 А-III ГОСТ 5781-82 ℓ=2440	2	
Б.Ч.		2	1.038.1-1.6 0039	Ф5 Вр-I ГОСТ 6727-80 ℓ=2440	2	
Б.Ч.		3	1.038.1-1.6 0033	Ф4 Вр-I ГОСТ 6727-80 ℓ=480	19	
				1.038.1-1.6. 2120-06		
				Детали		
Б.Ч.		1	1.038.1-1.6 0041	Ф8 А-III ГОСТ 5781-82 ℓ=2960	2	
Б.Ч.		2	1.038.1-1.6 0042	Ф5 Вр-I ГОСТ 6727-80 ℓ=2960	2	
Б.Ч.		3	1.038.1-1.6 0033	Ф4 Вр-I ГОСТ 6727-80 ℓ=480	23	
				1.038.1-1.6 2120-07		
				Детали		
Б.Ч.		1	1.038.1-1.6 0043	Ф10 А-III ГОСТ 5781-82 ℓ=2960	2	
Б.Ч.		2	1.038.1-1.6 0042	Ф5 Вр-I ГОСТ 6727-80 ℓ=2960	2	
Б.Ч.		3	1.038.1-1.6 0033	Ф4 Вр-I ГОСТ 6727-80 ℓ=480	23	

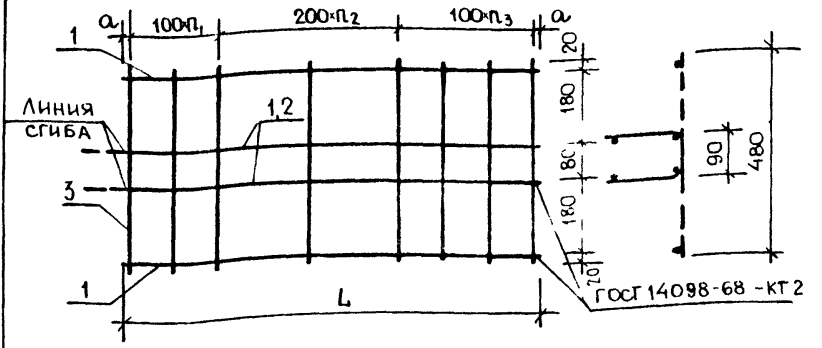

Обозначение	Марка	L, мм	a, мм	n_1	n_2	n_3	Масса, кг.
1.038 1-16 2120	КР17	2180	40	5	5	6	2,149
-01	КР18	2180	40	5	5	6	3,200
-02	КР19	2300	50	6	5	6	2,584
-03	КР20	2300	50	6	5	6	3,380
-04	КР21	2440	20	6	6	6	2,736
-05	КР22	2440	20	6	6	6	3,580
-06	КР23	2960	30	7	7	8	4,341
-07	КР24	2960	30	7	7	8	5,655

Н.контр.	Цукерман		06 85
Гл.инж.пр.	Самойлов		06 85
ГИП	Цукерман		06 85
Вед.инж.	Сизов		
Проверил	Алешина		
Разработ.	Сизов		

1.038 1-1.6 2120 СБ

Каркас гнутый КР17 . КР24 Сборочный чертеж

Стадия	Масса	Масш.
Р	см. табл.	
Лист	Листов 1	

ЦНИИЭП жилища

Формат	Зона	Поз	Обозначение	Наименование	Кол.	Примечание
				Документация		
А4			1.038.1-1.6 3110 СБ	Сборочный чертеж		
			Переменные данные для исполнений			
				1.038.1-1.6 3110		
				Детали		
Б.Ч		1	1.038.1-1.6 0044	Ф5 Вр-I ГОСТ 6727-80 ℓ=3475	2	
Б.Ч		2	1.038.1-1.6 0023	Ф4 Вр-I ГОСТ 6727-80 ℓ=460	21	
				1.038.1-1.6 3110-01		
				Детали		
Б.Ч		1	1.038.1-1.6 0045	Ф6А-III ГОСТ 5781-82 ℓ=5725	2	
Б.Ч		2	1.038.1-1.6 0023	Ф4 Вр-I ГОСТ 6727-80 ℓ=460	22	
				1.038.1-1.6. 3110-02		
				Детали		
Б.Ч.		1	1.038.1-1.6 0046	Ф12А-III ГОСТ 5781-82 ℓ=3975	2	
Б.Ч.		2	1.038.1-1.6 0047	Ф5 Вр-I ГОСТ 6727-80 ℓ=3975	2	
Б.Ч		3	1.038.1-1.6 0006	Ф4 Вр-I ГОСТ 6727-80 ℓ=620	25	
				1.038.1-1.6 3110-03		
				Детали		
Б.Ч.		1	1.038.1-1.6 0048	Ф12А-III ГОСТ 5781-82 ℓ=4225	2	
Б.Ч.		2	1.038.1-1.6 0049	Ф6А-III ГОСТ 5781-82 ℓ=4225	2	
Б.Ч.		3	1.038.1-1.6 0006	Ф4 Вр-I ГОСТ 6727-80 ℓ=620	26	

Н. контр.	Цукерман		06.85
Гл. инж. пр.	Самойлов		06.85
ГИП	Цукерман		06.85
Вед. инж.	Сизов		
Провер.	Алешина		
Разработ.	Сизов		

1.038.1-1.6 3110

КАРКАС ГНУТЫЙ

КР [illegible]

Стадия	Лист	Листов
Р		1

[illegible] ЖИЛИЩА

Рис. 1

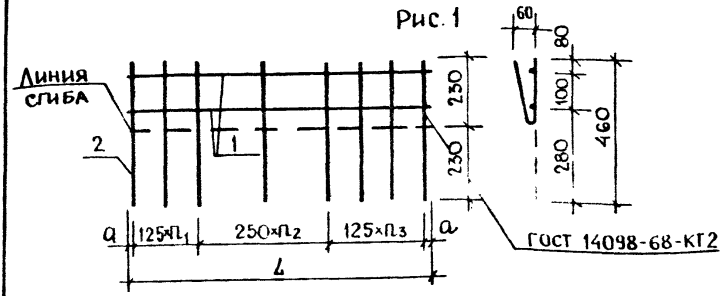

Рис. 2

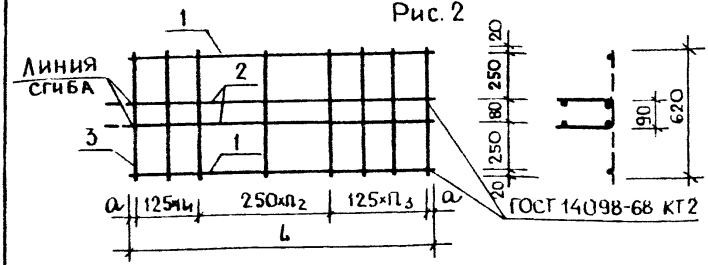

Обозначение	Марка	Рис.	L, мм	a, мм	n_1	n_2	n_3	Масса, кг
1.038.1-1.6 3110	КР 25	1	3475	50	6	7	7	2,026
-01	КР 26	1	3725	50	6	8	7	2,654
-02	КР 27	2	3975	50	8	7	9	9,817
-03	КР 28	2	4225	50	8	8	9	10,973

Н. контр	Цукерман		06.85
Гл. инж.	Самойлов		06.85
ГИП	Цукерман		06.85
Ведущ.	Сизов		
Провер.	Алешина		
Разраб.	Сизов		

1.038.1-1.6 3110 СБ

КАРКАС ГНУТЫЙ КР 25... КР 28 Сборочный чертеж

Стадия	Масса	Масштаб
Р	см. табл.	
Лист	Листов 1	

ЦНИИЭП жилища

ВЕДОМОСТЬ РАСХОДА СТАЛИ НА ЭЛЕМЕНТ, КГ

Марка элемента	Изделия арматурные									Всего
	Арматура класса									
	А-III					Вр-I				
	ГОСТ 5781-82					ГОСТ 6727-80				
	ф6	ф8	ф10	ф12	Итого	ф3	ф4	ф5	Итого	
1ПФ 8-2						0,09	0,20		0,29	0,29
1ПФ9-2						0,12	0,24		0,36	0,36
1ПФ10-2						0,15	0,27		0,42	0,42
1ПФ13-3						0,18	0,23	0,20	0,61	0,61
1ПФ14-4						0,21	0,25	0,21	0,67	0,67
1ПФ16-5	0,34				0,34	0,20	0,28		0,48	0,82
1ПФ17-5	0,37				0,37	0,23	0,16	0,22	0,61	0,98
1ПФ19-6		0,76			0,76		0,47	0,55	1,02	1,76
2ПФ22-8							1,44	1,85	3,33	3,33
2ПФ23-8	1,02				1,02		1,54	1,29	2,83	3,85
2ПФ25-8	1,08				1,08		1,63	1,38	3,01	4,09
2ПФ30-8		2,34			2,34		2,00	1,70	3,70	6,04
2ПФ22-10		1,72			1,72		0,85	2,14	2,99	4,71
2ПФ23-12		1,82			1,82		0,90	2,28	3,18	5,00
2ПФ25-12	0,90	1,93			2,83		0,95	1,81	2,76	5,59
2ПФ30-12		2,02	3,65		5,67		1,14	2,26	3,40	9,07
3ПФ40-10				7,06	7,06		2,54	2,29	4,83	11,89
3ПФ43-10	3,53		7,50		11,03		2,64		2,64	13,67

Н. контр.	Цукерман		06.85
Гл. инж. м	Самойлов		06.85
Гип	Цукерман		06.85
Вед. инж	Сизов		
Провер.	Алешина		
Разраб.	Сизов		

1.038.1-1.6 0000 ВРС

ВЕДОМОСТЬ РАСХОДА СТАЛИ НА ЭЛЕМЕНТ

Стадия	Лист	Листов
Р	1	

ЦНИИЭП жилища

№ строки	Наименование материала и единица измерения	Кол. материал	Кол. единицы измерения	Код и марка изделия. Количество на марку: 5В2821 0613 4 ПФ 8-2	5В2821 0614 4 ПФ 9-2	5В 2821 0615 4 ПФ 10-2	5В 2821 0616 4 ПФ 13-3
1	Изделия арматурные						
2	Арматура стержневая класса						
3	А-III ГОСТ 5781-82						
4	ф 6, кг	0934 2707 1100 1030					
5	ф 8, кг	0934 2707 1100 1030					
6	Арматура проволочная класса						
7	Вр-I ГОСТ 6727-80						
8	ф 3, кг	1213000081830110	166	0,07	0,12	0,15	0,18
9	ф 4, кг	1213000081830110	166	0,20	0,24	0,27	0,23
10	ф 5, кг	1213000081830110	166				0,20
11	Итого стали в натуральной массе, кг		166	0,29	0,36	0,42	0,61
12	в том числе по укрупненному сортаменту						
13	сталь мелкосортная, кг						
14	катанка, кг						
15	металлоизделия промышленного назнач., кг		166	0,29	0,36	0,42	0,61
16	Итого стали, приведенной к классу А-I, кг		166	0,43	0,53	0,62	0,90
17	Бетон марки М200, м³	5745121124	113	0,018	0,021	0,024	0,032
18	в том числе: портландцемент М300, т	5731120001	168	0,005	0,006	0,007	0,009
19	цемент, приведенный к марке М400, т		168	0,005	0,005	0,006	0,008

Н. контр	Цукерман		06.85
Гл. инж. м	Самойлов		06.85
ГИП	Цукерман		06.85
Вед. инж.	Сизов		
Провер.	Алёшина		
Разработ.	Кольцова		

1.038.1-1.6 0000 РМ

Ведомость расхода материалов

Стадия	Лист	Листов
Р	1	5

ЦНИИЭП жилища

№ строки	Наименование материала и единица измерения	Код материала	Код единицы измерения	Код и марка изделия. Количество на марку: 58 2821 0617 1 ПФ 14-4	58 2821 0618 1 ПФ 16-5	58 2821 0619 1 ПФ 17-5	58 2821 0680 1 ПФ 19-6
1	Изделия арматурные						
2	Арматура стержневая класса						
3	А-III ГОСТ 5781-82						
4	Ф 6, кг	0934 2707 1100 1030	166		0,34	0,37	
5	Ф 8, кг	0934 2707 1400 1030	166				0,76
6	Арматура проволочная класса						
7	Вр-I ГОСТ 6727-80						
8	Ф 3, кг	1213 0000 8185 0110		0,21	0,20	0,23	
9	Ф 4 кг	1213 0000 8185 0110		0,25	0,28	0,16	0,47
10	Ф 5, кг	1213 0000 8185 0110	166	0,21		0,22	0,55
11	Итого стали в натуральной массе, кг		166	0,67	0,82	0,98	1,78
12	В том числе по укрупненному						
13	сортаменту:						
14	катанка, кг		166		0,34	0,37	0,76
15	металлоизделия промышленного						
16	назначения, кг.		166	0,67	0,48	0,61	1,02
17	Итого стали, приведенной к классу А-I						
18	кг.		166	0,98	1,20	1,43	2,59
19	Бетон марки М 200 м³	5745 1211 24	113	0,034	0,038	0,041	0,048
20	В том числе:						
21	портландцемент М300, т	5731 1200 01	168	0,010	0,011	0,012	0,014
22	цемент, приведенный к марке М400, т		168	0,009	0,010	0,011	0,013

№ строки	Наименование материала и единица измерения	Код материал	Код единицы измерения	Код и марка изделия количество на марку 58 2821 0681 2 ПФ 22-8	58 2821 0682 2 ПФ 23-8	58 2821 0683 2 ПФ 25-8	58 2821 0684 2 ПФ 30-8
1	Изделия арматурные						
2	Арматура стержневая класса						
3	А-III ГОСТ 5781-82						
4	Ф 6, кг	0934 2101 1100 1030	166		1,02	1,08	
5	Ф 8, кг	0934 2101 1100 1050	166				2,34
6	Арматура проволочная класса						
7	Вр-I ГОСТ 6727-80						
8	Ф 4, кг	1213 0000 8183 0110	166	1,44	1,54	1,63	2,00
9	Ф 5, кг	1213 0000 8183 0110	166	1,89	1,29	1,38	1,70
10	Итого стали в натуральной массе, кг		166	3,33	3,85	4,09	6,04
11	в том числе по укрупненному						
12	сортаменту:						
13	катанка, кг		166		1,02	1,08	2,34
14	Металлоизделия промышленного						
15	назначения, кг		166	3,33	2,83	3,01	3,70
16	Итого стали, приведенной к						
17	классу А-I, кг		166	4,90	5,62	5,96	8,79
18	Бетон марки М 200, м³	5745121124	113	0,015	0,019	0,084	0,102
19	в том числе:						
20	портландцемент М300, т	5731120001	168	0,022	0,023	0,024	0,030
21	цемент, приведенный к марке М400, т		163	0,020	0,021	0,022	0,027

№ строки	Наименование материала и единица измерения	Код материал	Код единицы измерения	Код и марка изделия количество на марку 58 2821 0685 2 ПФ 22-12	58 2821 0686 2 ПФ 23-12	58 2821 0687 2 ПФ 25-12	58 2821 0688 2 ПФ 30-12
1	Изделия арматурные						
2	Арматура стержневая класса						
3	А-III ГОСТ 5781-82						
4	ф 6, кг	0934 2707 1100 1030	166	1,72		0,90	
5	ф 8, кг	0934 2707 1100 1050	166		1,82	1,93	2,02
6	ф 10, кг	0933 2707 1100 1050	166				3,65
7	Арматура проволочная класса						
8	Вр-I ГОСТ 6727-80						
9	ф 4, кг	1213 0000 8183 0110	166	0,85	0,90	0,95	1,14
10	ф 5, кг	1213 0000 8183 0110	166	2,14	2,28	1,81	2,26
11	Итого стали в натуральной массе,	кг.	166	4,71	5,00	5,59	9,07
12	в том числе по укрупненному						
13	сортаменту:						
14	сталь мелкосортная, кг		166				3,65
15	катанка. кг.		166	1,72	1,82	2,83	2,02
16	Металлоизделия промышлен-						
17	ного назначения, кг		166	2,99	3,18	2,76	3,40
18	Итого стали, приведенной к						
19	классу AI, кг		166	6,86	7,27	8,11	13,11
20	Бетон марки М 200, м³	5745 12 1124	113	0,015	0,019	0,084	0,102
21	в том числе: портланд-цемент М300	5713 112 0001	168	0,022	0,023	0,024	0,050
22	цемент, приведенный к марке М400, т		168	0,020	0,021	0,022	0,027

№ строки	Наименование материала и единица измерения	Код материал	Единицы измерения	Код и марка изделия количество на марку 58 2821 0689 3 ПФ 40-10	58 2821 0690 3 ПФ 43-10		
1	Изделия арматурные						
2	Арматура стержневая класса						
3	А-III ГОСТ 5781-82						
4	Ф 6, кг	0934 2707 1400 1030	166		3,53		
5	Ф 10, кг	0933 2707 1400 1030	166		7,50		
6	Ф 12, кг	0933 2707 1100 1030	166	7,06			
7	Арматура проволочная класса						
8	Вр-I ГОСТ 6727-80						
9	Ф 4, кг	1213 0000 8183 0110	166	2,54	2,64		
10	Ф 5, кг	1213 0000 8183 0110	166	2,29			
11	Итого стали в натуральной массе	кг.	166	11,89	13,67		
12	в том числе по укрупненному						
13	сортаменту;						
14	сталь мелкосортная, кг		166	7,06	7,50		
15	катанка, кг		166		3,53		
16	металлоизделия промышленного						
17	назначения, кг		166	4,83	2,64		
18	Итого стали, приведенной к						
19	классу А-I, кг		166	17,20	19,65		
20	Бетон марки М 200, м³	5745 121124	133	0,172	0,183		
21	в том числе, портландцемент М300	573 112 0001	168	0,050	0,055		
21	цемент, приведенный к марке М400, т		168	0,045	0,048		

gost.e-ecolog.ru