ТИПОВЫЕ КОНСТРУКЦИИ, ИЗДЕЛИЯ И УЗЛЫ ЗДАНИЙ И СООРУЖЕНИЙ

СЕРИЯ 1.256.2-2

МЕТАЛЛИЧЕСКИЕ ОГРАЖДЕНИЯ ЛЕСТНИЦ ОБЩЕСТВЕННЫХ ЗДАНИЙ

Выпуск 1

Ограждения лестниц зданий со стенами из кирпича с высотами этажей 2,8; 3,3; 3,6 и 4,2 м

Рабочие чертежи

gost.e-ecolog.ru

ЦЕНТРАЛЬНЫЙ ИНСТИТУТ ТИПОВОГО ПРОЕКТИРОВАНИЯ
ГОССТРОЯ СССР

Москва, А-445, Смольная ул., 22

Сдано в печать VI 1987 года

Заказ № 7827 Тираж 4280 экз

ТИПОВЫЕ КОНСТРУКЦИИ, ИЗДЕЛИЯ И УЗЛЫ ЗДАНИЙ И СООРУЖЕНИЙ

СЕРИЯ 1.256.2-2

МЕТАЛЛИЧЕСКИЕ ОГРАЖДЕНИЯ ЛЕСТНИЦ ОБЩЕСТВЕННЫХ ЗДАНИЙ

Выпуск 1

Ограждения лестниц зданий со стенами из кирпича с высотами этажей 2,8; 3,3; 3,6 и 4,2 м

Рабочие чертежи

Разработаны
ЦНИИЭП учебных зданий

Гл. инженер А. Ляхович

Нач. отдела В. Греков

Гл. инж. отдела, ГИП Э. Шахова

Утверждены и введены
в действие с 01.04.87

Госгражданстроем

Приказ от 26.02.87
№ 43

Обозначение	Наименование	Стр.
I.256.2-2.I-00.00.ОТО	Техническое описание	3
I.256.2-2.I-00.00.ОТУ	Технические условия	9
I.256.2-2.I-0I.00.0	Ограждение марша МВ 2I.I2-2I.9Р,	I3
	МВ 30.I7-30.9Р, МВ 33.I8-33.9Р,	
	МВ 39.I7-39.9Р	
I.256.2-2.I-0I.00.0СБ	Ограждение марша МВ 2I.I2-2I.9Р,	I4
	МВ 30.I7-30.9Р, МВ 33.I8-33.9Р,	
	МВ 39.I7-39.9Р. Сборочный чертеж	
I.256.2-2.I-02.00.0	Ограждание марша МВ 6.5-6.9Р,	I5
	МВ I2.8-I8.9Р, МВ I5.9-I6.9Р	
I.256.2-2.I-02.00.0СБ	Ограждение марша МВ 6.5-6.9Р,	I6
	МВ I2.8-I8.9Р, МВ I5.9-I6.9Р. Сборочный	
	чертеж	
I.256.2-2.I-03.00.0	Ограждение марша МД 24.I4-24.I2Р,	I7
	МД 30.I7-30.I2Р	
I.256.2-2.I-03.00.0СБ	Ограждение марша МД 24.I4-24.I2Р,	I8
	МД 30.I7-30.I2Р. Сборочный чертеж	
I.256.2-2.I-04.00.0	Ограждение площадки ПВ-2I.9Р,ПВ-30.9Р	I9
I.256.2-2.I-04.00.0СБ	Ограждение площадки ПВ-2I.9Р,ПВ-30.9Р.	20
	Сборочный чертеж	
I.256.2-2.I-05.00.0	Ограждение площадки ПВ-I2.9Р,ПВ-I5.9Р,	2I
	ПВ-I8.9Р	
I.256.2-2.I-05.00.0СБ	Ограждение площадки ПВ-I2.9Р,ПВ-I5.9Р,	22
	ПВ-I8.9Р. Сборочный чертеж	
I.256.2-2.I-06.00.0	Ограждение площадки ПВ-I4.9Р,ПВ-I6.9Р,	23
	ПВ-I7.9Р	
I.256.2-2.I-06.00.0СБ	Ограждение площадки ПВ-I4.9Р,ПВ-I6.9Р,	24
	ПВ-I7.9Р. Сборочный чертеж	
I.256.2-2.I-07.00.0	Ограждение площадки ПД-I2.I2Р,ПД-I5.I2Р,	25
	ПД-I6.I2Р	
I.256.2-2.I-07.00.0СБ	Ограждение площадки ПД-I2.I2Р,ПД-I5.I2Р,	26
	ПД-I6.I2Р. Сборочный чертеж	
I.256.2-2.I-08.00.0	Ограждение окна ОК-23.9Р, ОК-26.9Р,	27
	ОК-29.9Р	
I.256.2-2.I-08.00.0СБ	Ограждение окна ОК-23.9Р, ОК-26.9Р,	27
	ОК-29.9Р. Сборочный чертеж	
I.256.2-2.I-09.00.0	Ограждение-вставка ОВ-6.9Р, ОВ-3.9Р,	28
	ОВ-2.9Р	
I.256.2-2.I-09.00.0СБ	Ограждение-вставка ОВ-6.9Р, ОВ-3.9Р,	28
	ОВ-2.9Р. Сборочный чертеж	
I.256.2-2.I-I0.00.0	Поручень ПД (ПД-I3, ПД-I6)	29
I.256.2-2.I-00.0I.0	Вставка В (ВI - В5)	29
I.256.2-2.I-00.02.0	Каркас К (КI - К7)	30
I.256.2-2.I-00.03.0	Каркас К (К8, К9)	30
I.256.2-2.I-00.04.0	Каркас К (КI0 - КI4)	3I
I.256.2-2.I-00.05.0	Каркас К (КI5 - КI7)	3I
I.256.2-2.I-00.06.0	Каркас К (КI8 - К20)	32
I.256.2-2.I-00.07.0	Каркас К (К2I - К23)	32
I.256.2-2.I-00.08.0	Стойка Т1	33
I.256.2-2.I-00.09.0	Стойка Т2	33
I.256.2-2.I-00.I0.0	Стойка Т3	34
I.256.2-2.I-00.II.0	Кронштейн КI	34

Инв.№подл. | Подпись и дата | Взам.инв.№

1.256.2-2.1-00.00.0

Нач.отд.	Грекова	
Н.контр	Каляпкина	
ГИП	Шахова	
Рук.гр.	Каляпкина	
Инженер	Стельмашкина	

Содержание

Стадия	Лист	Листов
Р	1	3

ЦНИИЭП учебных зданий

Инв.№подл. | Подпись и дата | Взам.инв.№

Обозначение	Наименование	Стр.
I.256.2-2.I-00.I2.0	Связь С (С1, С2)	35
I.256.2-2.I-00.I3.0	Связь С (С3 - С7)	35
I.256.2-2.I-00.I4.0	Кронштейн К2	36
I.256.2-2.I-00.I5.0	Поручень П (Ш, П2)	36
I.256.2-2.I-00.I6.0	Связь С (С8 - С10)	37
I.256.2-2.I-00.I6.0СБ	Связь С (С8 - С10). Сборочный чертеж	37
I.256.2-2.I-00.00.I	Узел I - XII	38
I.256.2-2.I-00.00.0РС	Ведомость расхода стали	39
I.256.2-2.I-00.00.0РМ	Ведомость расхода материалов	43

Инв.№ подл. | Подпись и дата | Взам. инв.№

Ограждения лестниц предназначены для применения в общественных зданиях со стенами из кирпича, с высотами этажей 3,3; 3,6 и 4,2м возводимых в обычных условиях строительства, в том числе в зданиях детских яслей-садов с высотой этажа 3,3м. Ограждения лестниц предназначены также для применения при реконструкции жилых зданий с высотой этажа 2,8м со встроенными помещениями детских яслей-садов, а также в детских яслях-садах, строящихся в районах Западно-Сибирского нефтегазового комплекса в конструкциях жилых домов.

Ограждения маршей и площадок общественных зданий разработаны применительно к лестничным маршам и площадкам серии I.251.I-4, выпуск I и серии I.252.I-4, выпуск I и лестницам из отдельных ступеней по ГОСТ 8717.0-84 и ГОСТ 8717.I-84. Ограждения лестниц в зданиях детских яслей-садов с высотой этажа 3,3м разработаны применительно к маршам шириной I,20 и I,35м серии I.251.I-4, выпуск I и соответствующим им площадкам серии I.252.I-4, выпуск I, а с высотой 2,8 м - применительно к маршам шириной I,05 и I,20м серии I.151.I-6, выпуски I,2 и соответствующим им площадкам серии I.152.I-8, выпуски I,2. Ограждения проёмов лестничных клеток соответствуют размерам окон серии I.236-6, выпуск I.

Изделия данного выпуска предусматривают ограждения маршей, верхних площадок, площадок входов при наличии в зданиях подвальных помещений, а также ограждения лестниц из отдельных элементов на 3,6, 7 и 8 ступеней (высота подъёма лестниц соответственно 0,45; 0,90; I,05 и I,20 м).

Ограждения-вставки предназначены для сопряжения ограждений лестничных маршей для случая, когда спуск в подвальное помещение решён с применением более узких лестничных маршей.

Поливинилхлоридные поручни для ограждений лестниц применять по ГОСТ I9III-77.

Крепление ограждений лестниц к маршам и площадкам выполнят по рабочим чертежам серии 2.250-2, выпуск I.

Настоящий выпуск разработан взамен серии I.256-I.

Инв.№ подл. | Подпись и дата | Взам. инв.№

			I.256.2-2.I-00.00.0ТО		
Нач. отд.	Греков		Техническое описание	Стадия	Лист	Листов
Н.контр.	Калякин			Р	I	6
ГИП	Шахова			ЦНИИЭП учебных зданий		
Гук.гр.	Калякина					

Копия верна

Номенклатура ограждений

Таблица 1

Марка	Эскиз	Масса, кг	Тип здания	Назначение изделия
МВ 21.12-21.9Р	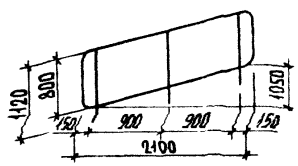	29,32	Общественные здания	Ограждение лестниц из отдельных элементов на 8 ступеней
МВ 21.12-21.9Р-1		30,32		
МВ 21.12-21.9Р-2		30,12		
МВ 30.17-30.9Р	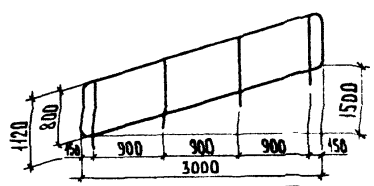	39,27		Ограждение лестничных маршей при высоте этажа – 3,3 м
МВ 30.17-30.9Р-1		40,77		
МВ 30.17-30.9Р-2		40,47		
МВ 33.18-33.9Р	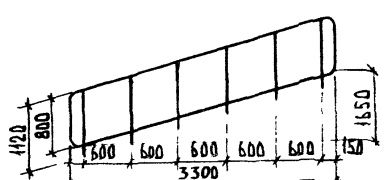	56,08		Ограждение лестничных маршей при высоте этажа – 3,6 м
МВ 33.18-33.9Р-1		57,58		
МВ 33.18-33.9Р-2		57,33		
МВ 39.21-39.9Р	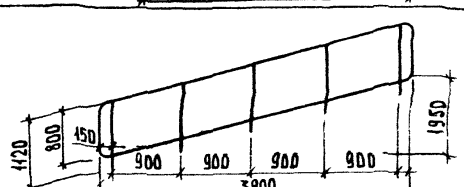	49,23		Ограждение лестничных маршей при высоте этажа – 4,2 м
МВ 39.21-39.9Р-1		51,23		
МВ 39.21-39.9Р-2		50,83		
МВ 6.5-6.9Р	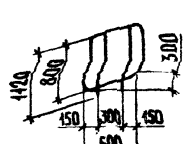	17,28		Ограждение лестниц из отдельных элементов на 3 ступени
МВ 6.5-6.9Р-1		17,38		

Инв. № подл. | Подпись и дата | Взам. инв. №

Копия верна

Продолжение табл. 1

Марка	Эскиз	Масса, кг	Тип здания	Назначение изделия
МВ 12.8-18.9Р	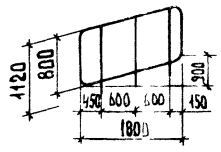	29,23	Общественные здания	Ограждение лестниц из отдельных элементов на 7 ступеней
МВ 12.8-18.9Р-1		30,03		
МВ 12.8-18.9Р-2		29,88		
МВ 15.9-16.9Р	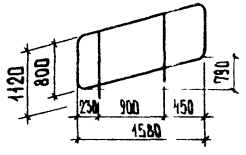	22,20		Ограждение лестниц из отдельных элементов на 6 ступеней
МВ 15.9-16.9Р-1		23,00		
МВ 15.9-16.9Р-2		22,85		
МД 24.14-24.12Р	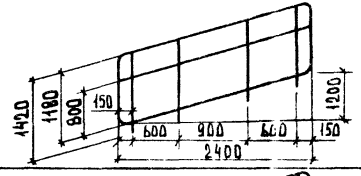	46,91	Детские ясли-сады	Ограждение лестничных маршей при высоте этажа – 2,8м
МД 24.14-24.12Р-1		49,21		
МД 24.14-24.12Р-2		47,91		
МД 30.17-30.12Р	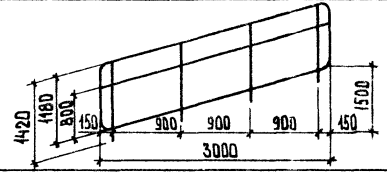	51,73		Ограждение лестничных маршей при высоте этажа – 3,3 м
МД 30.17-30.12Р-1		54,63		
МД 30.17-30.12Р-2		53,03		
ПВ-21.9Р	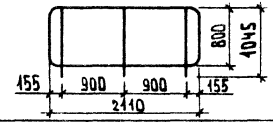	29,06	Общественные здания	Ограждение площадок входа в здание с высотой этажа – 4,2м при входе с отм. – 0,900
ПВ-21.9Р-1		30,06		
ПВ-21.9Р-2		30,56		
ПВ-30.9Р	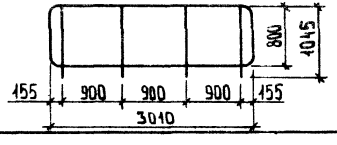	39,12		Ограждение площадок входа в здание с высотой этажа – 4,2м при входе с отм. – 0,450
ПВ-30.9Р-1		39,92		
ПВ-30.9Р-2		40,32		

Продолжение табл. 1

Марка	Эскиз	Масса, кг	Тип здания	Назначение изделия
ПВ-12.9Р	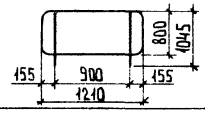	19,00	Общественные здания	Ограждение площадок входа в здание с высотой этажа - 3,3м при входе с отм. - 0,900
ПВ-12.9Р-1		19,50		
ПВ-12.9Р-2		19,40		
ПВ-15.9Р	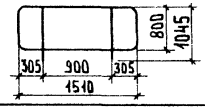	20,37		Ограждение площадок входа в здание с высотой этажа - 3,6м при входе с отм. - 0,900
ПВ-15.9Р-1		21,07		
ПВ-15.9Р-2		20,97		
ПВ-18.9Р	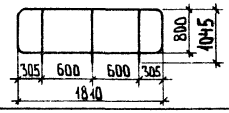	27,68		Ограждение площадок входа в здание с высотой этажа - 3,6м при входе с отм. - 0,750
ПВ-18.9Р-1		28,48		
ПВ-18.9Р-2		28,38		
ПВ-14.9Р	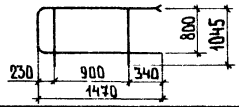	18,90		Ограждение верхней площадки при ширине лестничной клетки в осях 2,7 м
ПВ-14.9Р-1		19,60		
ПВ-14.9Р-2		19,50		
ПВ-16.9Р	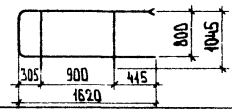	19,50		Ограждение верхней площадки при ширине лестничной клетки в осях 3,0 м
ПВ-16.9Р-1		20,30		
ПВ-16.9Р-2		20,15		
ПВ-17.9Р	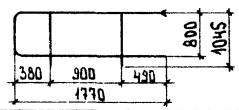	20,09		Ограждение верхней площадки при ширине лестничной клетки в осях 3,3 м
ПВ-17.9Р-1		20,99		
ПВ-17.9Р-2		20,79		
ПД-12.12Р	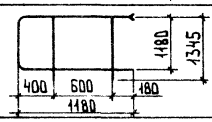	20,31	Детские ясли-сады	Ограждение верхней площадки при ширине лестничной клетки в осях 2,4м
ПД-12.12Р-1		21,31		
ПД-12.12Р-2		20,71		
ПД-15.12Р	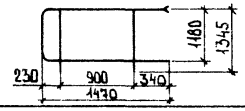	22,65		Ограждение верхней площадки при ширине лестничной клетки в осях 2,7м
ПД-15.12Р-1		23,98		
ПД-15.12Р-2		23,20		
ПД-16.12Р	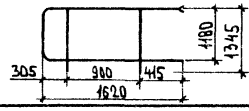	23,92		Ограждение верхней площадки при ширине лестничной клетки в осях 3,0м
ПД-16.12Р-1		25,43		
ПД-16.12Р-2		24,57		

Инв. № подл. | Подпись и дата | Взам. инв. №

Продолжение табл. 1

Марка	Эскиз	Вес, кг	Тип здания	Назначение изделия
ОК-23.9Р	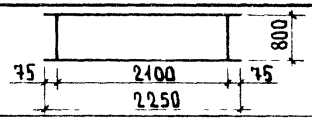	10,41	Общественные здания	Ограждение окон лестничной клетки
ОК-23.9Р-1		11,91		
ОК-23.9Р-2		11,56		
ОК-26.9Р	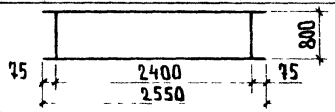	11,77		Ограждение окон лестничной клетки
ОК-26.9Р-1		13,47		
ОК-26.9Р-2		13,07		
ОК-29.9Р	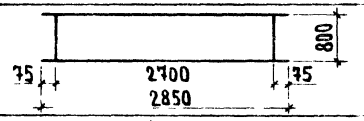	13,15		Ограждение окон лестничной клетки
ОК-29.9Р-1		15,05		
ОК-29.9Р-2		14,60		
ОВ-6.9Р	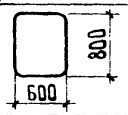	4,35		Ограждение-вставка для сопряжения ограждений при расстоянии в свету между маршами — 740 мм
ОВ-6.9Р-1		4,65		
ОВ-6.9Р-2		4,60		
ОВ-3.9Р	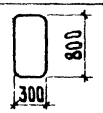	2,97		Ограждение-вставка для сопряжения ограждений при расстоянии в свету между маршами - 440 мм
ОВ-3.9Р-1		3,07		
ОВ-2.9Р	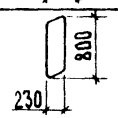	2,90		Ограждение-вставка для сопряжения ограждений лестничного марша и нижней площадки
ПД-13	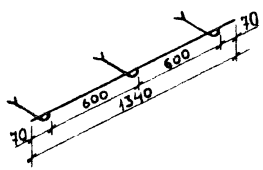	2,86	Детские ясли-сады	Поручни для детей в зданиях с высотой этажа — 2,8 м
ПД-16	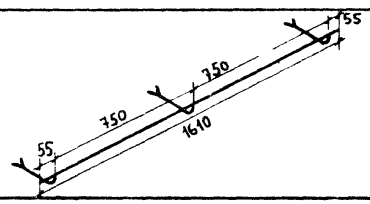	3,20		Поручни для детей в зданиях с высотой этажа — 3,3 м

Ограждение площадок входов

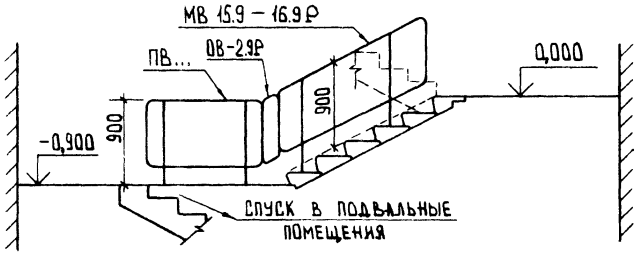

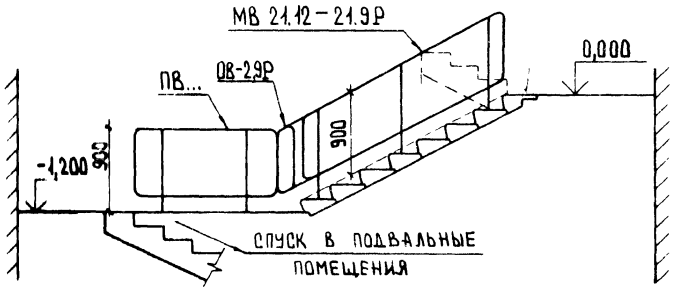

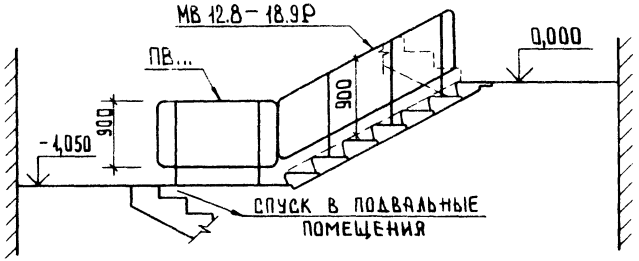

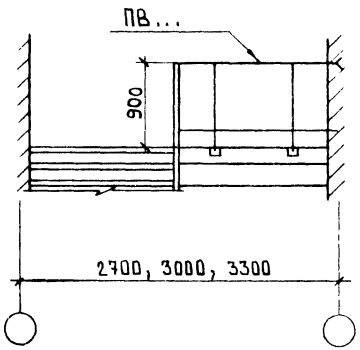

Инв. № подл. | Подпись и дата | Взам. инв. №

Настоящие технические условия распространяются на металлические ограждения лестничных маршей,площадок и окон лестничной клетки серии I.256.2-2, выпуск I для общественных зданий со стенами из кирпича с высотами этажей 3,3;3,6 и 4,2м , возводимых в обычных условиях строительства,в том числе в зданиях детских яслей-садов с высотой этажа 3,3 м.Ограждения лестниц предназначены также для применения при реконструкции жилых зданий с высотой этажа 2,8м со встроенными помещениями детских яслей-садов,строящихся в районах Западно-Сибирского нефтегазового комплекса в конструкциях жилых домов.

I.ТЕХНИЧЕСКИЕ ТРЕБОВАНИЯ

I.I.Ограждения должны изготовляться в соответствии с требованиями ГОСТ 25772-83,ГОСТ 23II2-78 и настоящих технических условий.

I.2.Основные параметры и размеры

I.2.I.По назначению ограждения подразделяют на типы:

МВ - для внутренних лестничных маршей ;

МД - для лестничных маршей дошкольных учреждений ;

ПВ - для внутренних лестничных площадок ;

ПД - для лестничных площадок дошкольных учреждений.

I.2.2.Марка ограждения состоит из буквенно-цифровых групп,разделенных дефисом.

В марках ограждений лестничных маршей первая группа содержит: обозначение типа ограждения (МВ - для внутреннего лестничного марша, МД - для лестничного марша дошкольных учреждений) и координационные размеры маршей в дециметрах,т.е. длины горизонтальной $\ell_{ом}$ и вертикальной $h_{ом}$ проекции марша по ГОСТ 9818-85 ;вторая группа содержит основные размеры ограждения в дециметрах (длина горизонтальной проекции ограждения L и высота Н ,равная 900мм для ограждения типа МВ и I200мм для ограждения типа МД, см.Рис.I) и тип заполнения каркаса (Р-решетчатый; Р-I ,Р-2 - решетчатый со вставками).

				I.256.2-2.I-00.00.ОТУ		
Нач.отд.	Греков			Технические условия	Стадия	Лист	Листов
Н.контр.	Калякина				Р	1	8
ГИП	Шахова				ЦНИИЭП учебных зданий	
Рук.гр.	Калякина					

Инв.№ подл. | Подпись и дата | Взам.инв.№

Формат А4

В марках ограждений площадок,окон лестничной клетки и ограждений-вставок первая группа содержит обозначение типа ограждения (ПВ - для внутренней лестничной площадки , ПД - для лестничной площадки дошкольных учреждений, ОК - для окна, ОВ - ограждение-вставка); вторая группа содержит габаритные размеры ограждения в дециметрах (длина L и высота Н, равная 900мм для ограждения типа ПВ и I200мм для ограждения типа ПД, см.Рис.I) и тип заполнения каркаса (Р- решетчатый ; Р-I ,Р-2 - решетчатый со вставками).

Пример условного обозначения ограждения лестничного марша при его заказе: МВ 39.2I-39.9Р, лестничной площадки - ПВ -2I.9Р.

Рис. 1

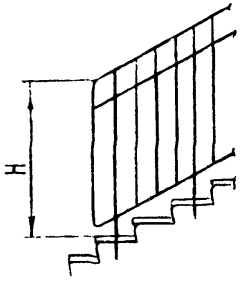

I.2.3.Основные размеры ограждений,проектные показатели расхода стали, справочная масса и коды ОКП приведены в приложении I технических условий.

I.2.4.Качество поверхности и внешний вид ограждений должны соответствовать образцам-эталонам,утверждённым в установленном порядке.На поверхности ограждений не должно быть механических повреждений, заусенцев, искривлений ,окалины или ржавчины.

I.2.5.Ограждения лестниц рассчитаны на нагрузки,предусмотренные СНиП II-6-8I : горизонтальные нормативные нагрузки на поручни перил дошкольных учреждений 0,5 кН (50 кгс/м), для других общественных зданий - I,0 кН (I00 кгс/м).

Инв.№ подл. | Подпись и дата | Взам.инв.№

мм

Таблица I

Вид отклонения геометрического параметра	Геометрический параметр	Предельное отклонение
Отклонение от линейного размера	Длина ограждения L	
	до I500 включ.	± 2
	св.I500 до 3900	± 3
	Высота ограждения H	± 2
	Размеры 300 и менее	± I
Отклонение от прямолинейности (относится как к ограждению в целом, так и к отдельным его элементам)	В плоскости и из плоскости ограждения при длине L	
	до I500 включ.	I
	св.I500 до 3900	3
Отклонение от перпендикулярности (кроме ограждений типов МВ и МД)		4
Заданный угол сопряжения элементов (для ограждений типов МВ и МД)		3

I.3.Т е х н и ч е с к и е х а р а к т е р и с т и к и

I.3.I.Каркасы ограждений следует выполнять из полосовой стали по ГОСТ I03-76^{X} и круглой стали по ГОСТ 2590-7I^{X} марки ВСт3кп2 по ГОСТ 380-7I^{X}.

I.3.2.Каркасы ограждений следует изготовлять сварными.Сварку следует выполнять в соответствии с требованиями СНиП II-I8-75 и ГОСТ 5264-80, ГОСТ I4098-85 ,ГОСТ II534-75.

I.3.3.Ограждения лестниц и площадок дошкольных учреждений не должны иметь промежуточные наклонные и горизонтальные элементы.

I.3.4.Ограждения должны быть защищены от коррозии в соответствии со СНиП 2.03.II-85.

Инв.№подл. | Подпись и дата | Взам.инв.№

2.КОМПЛЕКТНОСТЬ

2.I.Ограждения должны поставляться комплектно в соответствии с требованиями п.3 ГОСТ 25772-83.

3.ПРАВИЛА ПРИЁМКИ

3.I.Приёмку производить в соответствии с требованиями п.4 ГОСТ 25772-83.

4.МЕТОДЫ КОНТРОЛЯ

4.I.Контроль производить в соответствии с требованиями п.5 ГОСТ 25772-83.

5.УПАКОВКА,МАРКИРОВКА,ТРАНСПОРТИРОВАНИЕ И ХРАНЕНИЕ

5.I.Упаковку,маркировку,транспортирование и хранение производить в соответствии с требованиями п.6 ГОСТ 25772-83.

6.УКАЗАНИЯ ПО МОНТАЖУ

6.I.Монтаж ограждений производить в соответствии с требованиями п.7 ГОСТ 25772-83.

Инв.№подл. | Подпись и дата | Взам.инв.№

21989 11 Формат А4

КОПИЯ БЕРНА

Приложение I
Обязательное

Марка ограждения	Десятизначный код ОКП	Основные размеры, мм		Масса ограждения (справочная), кг
		Длина	Высота	
МВ 2I.I2-2I.9Р		2I00	II20	29,32
МВ 2I.I2-2I.9Р-I				30,32
МВ 2I.I2-2I.9Р-2				30,I2
МВ 30.I7-30.9Р		3000	II20	39,27
МВ 30.I7-30.9Р-I				40,77
МВ 30.I7-30.9Р-2				40,47
МВ 33.I8-33.9Р		3300	II20	56,08
МВ 33.I8-33.9Р-I				57,58
МВ 33.I8-33.9Р-2				57,33
МВ 39.2I-39.9Р		3900	II20	49,23
МВ 39.2I-39.9Р-I				5I,23
МВ 39.2I-39.9Р-2				50,83
МВ 6.5-6.9Р		600	II20	I7,28
МВ 6.5-6.9Р-I				I7,38
МВ I2.8-I8.9Р		I800	II20	29,23
МВ I2.8-I8.9Р-I				30,03
МВ I2.8-I8.9Р-2				29,88
МВ I5.9-I6.9Р		I580	II20	22,20
МВ I5.9-I6.9Р-I				23,00
МВ I5.9-I6.9Р-2				22,85
МД 24.I4-24.I2Р		2400	I420	46,9I
МД 24.I4-24.I2Р-I				49,2I
МД 24.I4-24.I2Р-2				47,9I
МД 30.I7-30.I2Р		3000	I420	5I,73
МД 30.I7-30.I2Р-I				54,63
МД 30.I7-30.I2Р-2				53,03

Инв. № подл. | Подпись и дата | Взам. инв. №

Продолжение приложения I

Марка ограждения	Десятизначный код ОКП	Основные размеры, мм		Масса ограждения (справочная) кг
		Длина	Высота	
ПВ-2I.9Р		2II0	I045	29,06
ПВ-2I.9Р-I				30,06
ПВ-2I.9Р-2				30,56
ПВ-30.9Р		30I0	I045	39,I2
ПВ-30.9Р-I				39,92
ПВ-30.9Р-2				40,32
ПВ-I2.9Р		I2I0	I045	I9,00
ПВ-I2.9Р-I				I9,50
ПВ-I2.9Р-2				I9,40
ПВ-I5.9Р		I5I0	I045	20,37
ПВ-I5.9Р-I				2I,07
ПВ-I5.9Р-2				20,97
ПВ-I8.9Р		I8I0	I045	27,68
ПВ-I8.9Р-I				28,48
ПВ-I8.9Р-2				28,38
ПВ-I4.9Р		I470	I045	I8,90
ПВ-I4.9Р-I				I9,60
ПВ-I4.9Р-2				I9,50
ПВ-I6.9Р		I620	I045	I9,50
ПВ-I6.9Р-I				20,30
ПВ-I6.9Р-2				20,I5
ПВ-I7.9Р		I770	I045	20,09
ПВ-I7.9Р-I				20,99
ПВ-I7.9Р-2				20,79
ПД-I2.I2Р		II80	I345	20,3I
ПД-I2.I2Р-I				2I,3I
ПД-I2.I2Р-2				20,7I
ПД-I5.I2Р		I470	I345	22,65
ПД-I5.I2Р-I				23,98
ПД-I5.I2Р-2				23,20

Инв. № подл. | Подпись и дата | Взам. инв. №

Копия верна

Продолжение приложения I

Марка ограждения	Десятизначный код ОКП	Основные размеры, мм		Масса ограждения (справочная) кг
		Длина	Высота	
ПД-I6.I2Р		I620	I345	23,92
ПД-I6.I2Р-I				25,43
ПД-I6.I2Р-2				24,57
ОК-23.9Р		2250	800	I0,4I
ОК-23.9Р-I				II,9I
ОК-23.9Р-2				II,56
ОК-26.9Р		2250	800	II,77
ОК-26.9Р-I				I3,47
ОК-26.9Р-2				I3,07
ОК-29.9Р		2850	800	I3,I5
ОК-29.9Р-I				I5,05
ОК-29.9Р-2				I4,60
ОВ-6.9Р		600	800	4,35
ОВ-6.9Р-I				4,65
ОВ-6.9Р-2				4,60
ОВ-3.9Р		300	800	2,97
ОВ-3.9Р-I				3,07
ОВ-2.9Р		I50	800	2,90
ПД-I3		I340		2,86
ПД-I6		I6I0		3,20

Инв. № подл. | Подпись и дата | Взам. инв. №

Приложение 2
Справочное

ПЕРЕЧЕНЬ

стандартов и нормативных документов, на которые даны ссылки в настоящих технических условиях.

Нормативно-технический или нормативный документ	Наименование документа
ГОСТ I03-76*	Полоса стальная горячекатаная. Сортамент.
ГОСТ 380-7I*	Сталь углеродистая общего назначения. Марки и технические требования.
ГОСТ 2590-7I*	Сталь горячекатаная квадратная. Сортамент.
ГОСТ 98I8-85	Марши и площадки лестниц железобетонные. Технические условия.
ГОСТ 5264-80	Ручная дуговая сварка. Соединения сварные. Основные типы, конструктивные элементы и размеры.
ГОСТ II534-75	Ручная дуговая сварка. Соединения сварные. под острыми и тупыми углами. Основные типы, конструктивные элементы и размеры.
ГОСТ I4098-85	Соединения сварные арматуры и закладных изделий. Типы, конструкции и размеры.
ГОСТ 25772-83	Ограждения лестниц, балконов и крыш стальные. Общие технические условия.
СНиП II-6-8I	Нагрузки и воздействия
СНиП 2.03.II-85	Защита строительных конструкций от коррозии.
СНиП II-I8-75	Металлические конструкции

Инв. № подл. | Подпись и дата | Взам. инв. №

Формат А4

Форм	Поз	Зона	Обозначение	Наименование	Кол. на исполн. 1.256.2-2.1-01.00.0-													Примечание
					—	01	02	03	04	05	06	07	08	09	10	11		
				Документация														
А4			1.256.2-2.1-00.00.0 ТУ	Технические условия	X	X		X	X	X	X	X	X	X	X	X		
А3			1.256.2-2.1-01.00.0 СБ	Сборочный чертеж	X	X		X	X	X	X	X	X	X	X	X		
А4			1.256.2-2.1-00.00.0 ТО	Техническое описание	X	X	X	X	X	X	X	X	X	X	X	X		
А3			1.256.2-2.1-00.00.0 РС	Ведомость расхода стали	X	X	X	X	X	X	X	X	X	X	X	X		
А3			1.256.2-2.1-00.00.0 РМ	Ведомость расхода материалов	X	X	X	X	X	X	X	X	X	X	X	X		
А3			1.256.2-2.1-00.00.1	Узел I, III, V, VI, XI	X	X		X	X	X	X	X	X	X	X	X		
				Сборочные единицы														
А4		1	1.256.2-2.1-00.08.0	Стойка Т1	3	3		4	4	4	6	6	6	5	5	5		6,74 кг
				Детали														
А4		2	1.256.2-2.1-00.02.0	Каркас К1	1	1	1											5,20 кг
			-01	Каркас К2				1	1	1								6,46 кг
			-02	Каркас К3							1	1	1					6,89 кг
			-03	Каркас К4										1	1	1		7,73 кг
А4		3	1.256.2-2.1-00.12.0	Связь С1	10	10	10	15	15	15	15	15	15	20	20	20		0,31 кг
А4		4	1.256.2-2.1-00.13.0	Связь С3	2	2	2	3	3	3				4	4	4		0,40 кг
			-01	Связь С4							5	5	5					0,82 кг
Ц4		5	1.256.2-2.1-01.00.1	Труба 18×4,5 ГОСТ 10704-76* / ВСт3кп2 ГОСТ 10705-80														
				$\ell = 35$		20	16		30	24		30	25		40	32		0,05 кг

Нач.отд.	Греков	
Н.контр.	Каляпкина	
ГИП	Шахова	
Рук.гр.	Каляпкина	
Инженер	Степашкина	

1.256.2-2.1-01.00.0

Ограждение марша МВ 21.12-21.9Р, МВ 30.17-30.9Р, МВ 33.18-33.9Р, МВ 39.17-39.9Р

Стадия	Лист	Листов
Р		1

ЦНИИЭП учебных зданий

Инв.№ подл. | Подп. и дата | Взам.инв.№

Рис. 1

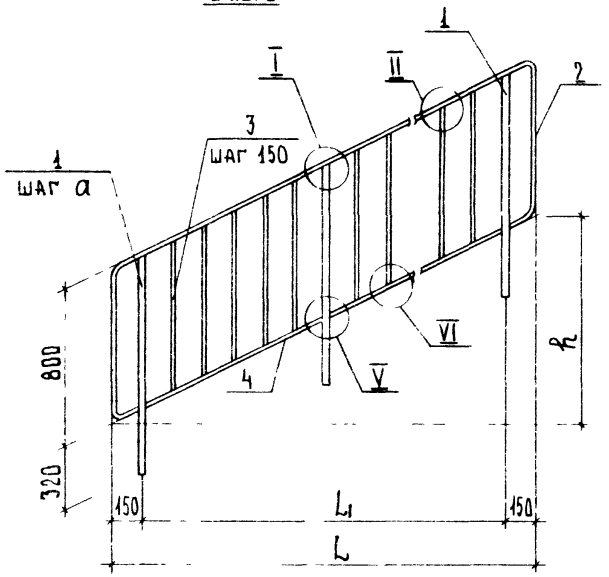

Рис. 2

остальное см. рис. 1

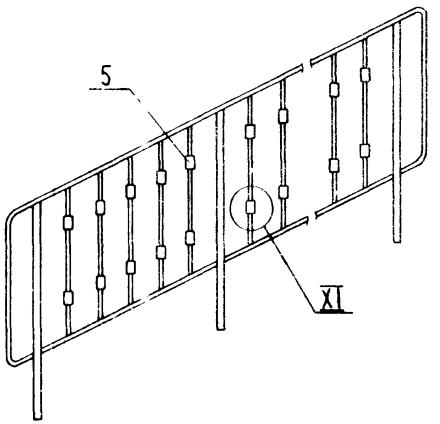

Рис. 3

остальное см рис. 1

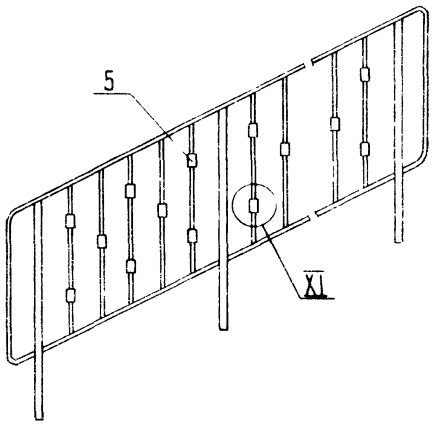

Обозначение	Марка	Рис.	Размеры, мм				Масса, кг
			L	L1	h	a	
1.256.2-2.1-01.00.0	МВ 21.12-21.9Р	1	2100	1800	1050	900	29,32
-01	МВ 21.12-21.9Р-1	2					30,32
-02	МВ 21.12-21.9Р-2	3					30,12
-03	МВ 30.17-30.9Р	1	3000	2700	1500		39,27
-04	МВ 30.17-30.9Р-1	2					40,77
-05	МВ 30.17-30.9Р-2	3					40,47
-06	МВ 33.18-33.9Р	1	3300	3000	1650	600	56,08
-07	МВ 33.18-33.9Р-1	2					57,58
-08	МВ 33.18-33.9Р-2	3					57,33

Обозначение	Марка	Рис.	Размеры, мм				Масса, кг
			L	L1	h	a	
1.256.2-2.1-01.00.0 -09	МВ 39.21-39.9Р	1	3900	3600	1950	900	49,23
-10	МВ 39.21-39.9Р-1	2					51,23
-11	МВ 39.21-39.9Р-2	3					50,83

Нач.отд	Греков	
Н.контр	Калякина	
ГИП	Шахова	
Рук.гр.	Калякина	
Инженер	Степашкина	

1.256.2-2.1-01.00.0 СБ

Ограждение марша МВ 21.12-21.9Р, МВ 30.17-30.9Р, МВ 33.18-33.9Р, МВ 39.17-39.9Р. Сборочный чертеж

Стадия	Масса	Масштаб
Р	см табл	—
Лист	Листов 1	

ЦНИИЭП учебных зданий

Инв.№ подл. | Подпись и дата | Взам.инв.№

Копия верна

Инв. № подл.	Подпись и дата	Взам. инв. №

Форм.	Зона	Поз.	Обозначение	Наименование	Кол. на исполн. 1.256.2-2.1-02.00.0-										Примечание
					–	01	02	03	04	05	06	07			
				Документация											
А4			1.256.2-2.1-00.00.0 ТУ	Технические условия	X	X	X	X	X	X	X	X			
А3			1.256.2-2.1-02.00.0 СБ	Сборочный чертеж	X	X	X	X	X	X	X	X			
А4			1.256.2-2.1-00.00.0 ТО	Техническое описание	X	X	X	X	X	X	X	X			
А3			1.256.2-2.1-00.00.0 РС	Ведомость расхода стали	X	X	X	X	X	X	X	X			
А3			1.256.2-2.1-00.00.0 РМ	Ведомость расхода материалов	X	X	X	X	X	X	X	X			
А3			1.256.2-2.1-00.00.1	Узел I, II, V, VI, XI	X	X	X	X	X	X	X	X			
				Сборочные единицы											
А4		1	1.256.2-2.1-00.08.0	Стойка Т1	2	2	3	3	3	2	2	2			6,74кг
				Детали											
А4		2	1.256.2-2.1-00.02.0-04	Каркас К5	1	1									3,09кг

Нач. отд.	Греков	
Н. контр.	Каляпкина	
ГИП	Шахова	
Рук. гр.	Каляпкина	
Инженер	Степашкина	

1.256.2-2.1-02.00.0

Ограждение марша МВ 6.5-6.9Р, МВ 12.8-18.9Р, МВ 16.9-16.9Р

Стадия	Лист	Листов
Р	1	2

ЦНИИЭП УЧЕ. ЗДАНИЙ

Формат А4

Инв. № подл.	Подпись и дата	Взам. инв. №

Форм.	Зона	Поз.	Обозначение	Наименование	Кол. на исполн. 1.256.2-2.1-02.00.0-										Примечание
					–	01	02	03	04	05	06	07			
А4		2	1.256.2-2.1-00.02.0-05	Каркас К6			1	1	1						4,89кг
			-06	Каркас К7						1	1	1			5,00кг
А4		3	1.256.2-2.1-00.12.0	Связь С1	1	1	8	8	8	8	8	8			0,31кг
А4		4	1.256.2-2.1-00.13.0	Связь С3	1	1									0,40кг
			-01	Связь С4			1	1	1						0,82кг
			-02	Связь С5						1	1	1			1,24кг
Б4		5	1.256.2-2.1-01.00.1	Труба $\frac{18\times4{,}5\ \text{ГОСТ}\ 10704\text{-}76^{*}}{\text{ВСт3кп2 ГОСТ}\ 10705\text{-}80}$, ℓ=35		2		16	13		16	13			0,05кг

1.256.2-2.1-02.00.0

Лист 2

КОПИЯ ВЕРНА

Рис. 1

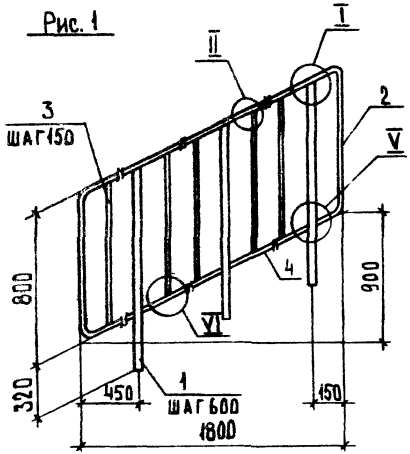

Рис. 4

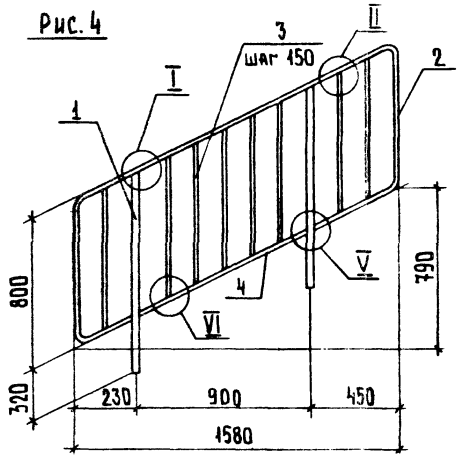

Рис. 7

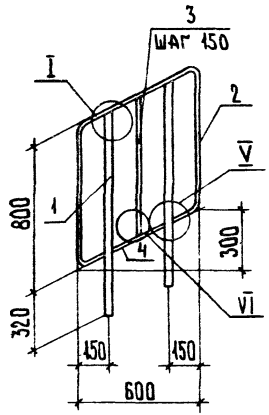

Рис. 8

ОСТАЛЬНОЕ СМ. РИС. 1

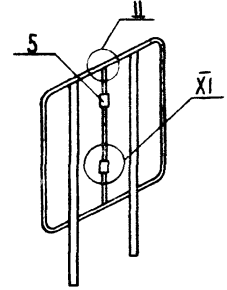

Рис. 2

ОСТАЛЬНОЕ СМ. РИС. 1

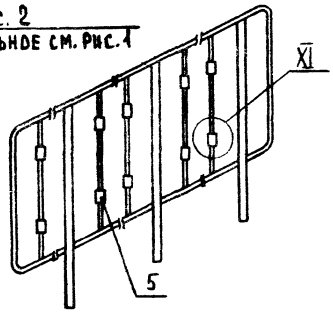

Рис. 5

ОСТАЛЬНОЕ СМ. РИС. 4

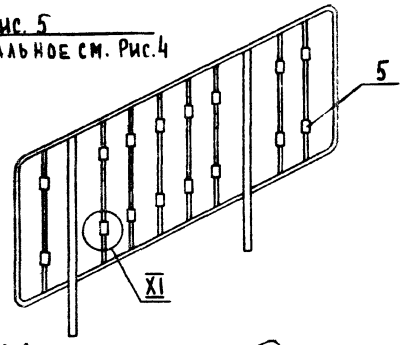

Рис. 3

ОСТАЛЬНОЕ СМ. РИС. 1

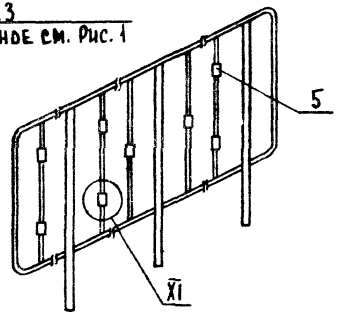

Рис. 6

ОСТАЛЬНОЕ СМ. РИС. 4

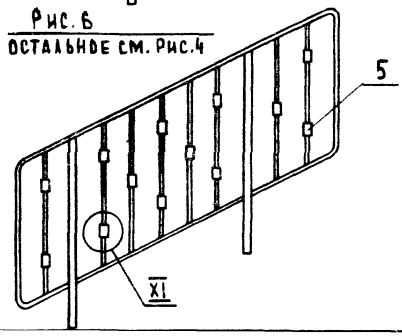

Обозначение	Марка	Рис.	Масса, кг
1.256.2-2.1-02.00.0	МВ 6.5-6.9Р	7	17,28
-01	МВ 6.5-6.9Р-1	8	17,38
-02	МВ 12.8-18.9Р	1	29,23
-03	МВ 12.8-18.9Р-1	2	30,03
-04	МВ 12.8-18.9Р-2	3	29,88
-05	МВ 15.9-16.9Р	4	22,20
-06	МВ 15.9-16.9Р-1	5	23,00
-07	МВ 15.9-16.9Р-2	6	22,85

Нач.отд.	Греков	
Н.контр.	Калякина	
ГИП	Шахова	
Рук.гр.	Калякина	
Инженер	Степанкина	

1.256.2-2.1-02.00.0 СБ

Ограждение марша МВ 6.5-6.9Р, МВ 12.8-18.9Р, МВ 15.9-16.9Р. Сборочный чертеж

Стадия	Масса	Масштаб
Р	См. табл.	-
Лист	Листов 1	

ЦНИИЭП учебных зданий

Инв. № подл.	Подпись и дата	Взам. инв. №

Форм.	Зона	Поз.	Обозначение	Наименование	Кол. на исполн. 1.256.2-2.1-03.00.0-										Приме-чание
					–	01	02	03	04	05					
				Документация											
А4			1.256.2-2.1-00.00.0 ТУ	Технические условия	X	X	X	X	X	X					
А3			1.256.2-2.1-03.00.0 СБ	Сборочный чертеж	X	X	X	X	X	X					
А4			1.256.2-2.1-00.00.0 ТО	Техническое описание	X	X	X	X	X	X					
А3			1.256.2-2.1-00.00.0 РС	Ведомость расхода стали	X	X	X	X	X	X					
А3			1.256.2-2.1-00.00.0 РМ	Ведомость расхода материалов	X	X	X	X	X	X					
А3			1.256.2-2.1-00.00.1	Узел II–VI, XI, XII	X	X	X	X	X	X					
				Детали											
А4		1	1.256.2-2.1-00.03.0	Каркас К8	1	1	1								4,93кг
			–01	Каркас К9				1	1	1					5,54кг
А4		2	1.256.2-2.1-00.12.0 – 01	Связь С2	20	20	20	26	26	26					0,46 кг
А4		3	1.256.2-2.1-00.13.0 – 03	Связь С6	2	2	2								0,61кг
			–04	Связь С7	1	1	1	3	3	3					0,93кг
А4		4	1.256.2-2.1-00.10.0	Стойка Т3	4	4	4	4	4	4					6,64кг

Нач. отд.	Треков	
Н. контр.	Калэпкина	
ГИП	Шахова	
Рук. гр.	Калэпкина	
Инженер	Степаныкина	

1.256.2-2.1-03.00.0

Ограждение марша МД 24.14-24.12 Р, МД 30.17-30.12 Р

Стадия	Лист	Листов
Р	1	2

ЦНИИЭП учебных зданий

Формат А4

Инв. № подл.	Подпись и дата	Взам. инв. №

Форм.	Зона	Поз.	Обозначение	Наименование	Кол. на исполн. 1.256.2-2.1-03.00.0-										Приме-чание
					–	01	02	03	04	05					
А4		5	1.256.2-2.1-00.15.0	Поручень П1	1	1	1								3,47кг
			–01	Поручень П2				1	1	1					4,28кг
А4		6	1.256.2-2.1-00.11.0	Кронштейн К1	4	4	4	4	4	4					0,15кг
А4		7	1.256.2-2.1-00.01.0	Вставка В1		15			21						0,10кг
			–02	Вставка В2		8			8						0,10кг
Б4		8	1.256.2-2.1-01.00.1	Труба 18×4,5 ГОСТ 10704-76* / ВСт3кп2 ГОСТ 10705-80											
				ℓ=35			20			26					0,05кг

1.256.2-2.1-03.00.0

Лист 2

Рис. 1

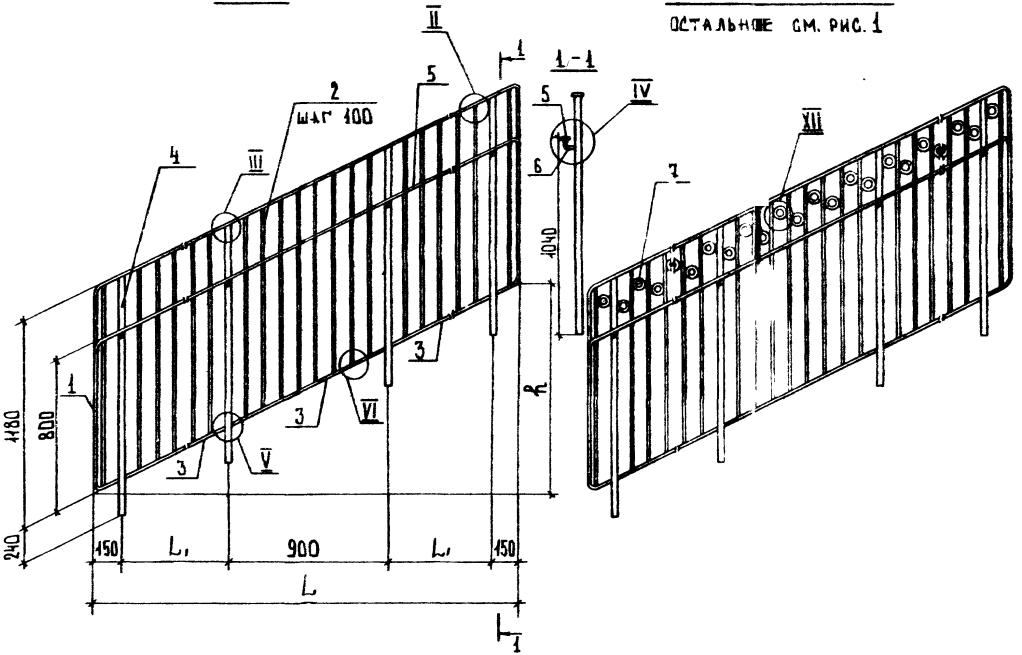

Рис. 2

Остальное см. рис. 1

Рис. 3

Остальное см. рис. 2

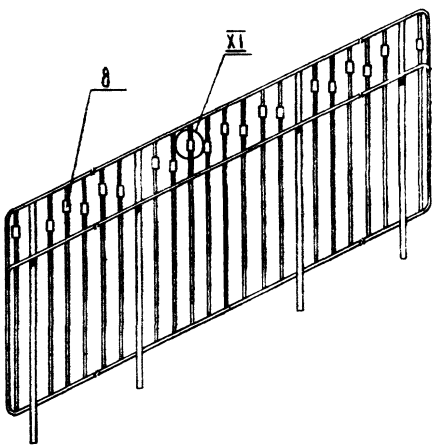

Обозначение	Марка	Рис.	Размеры, мм			Масса, кг
			L	L1	h	
1.256.2-24-03.00.0	МД 24.14-24.12Р	1	2400	600	1248	46,91
-01	МД 24.14-24.12Р-1	2				49,21
-02	МД 24.14-24.12Р-2	3				47,91
-03	МД 30.17-30.12Р	1	3000	900	1500	51,73
-04	МД 30.17-30.12Р-1	2				54,63
-05	МД 30.17-30.12Р-2	3				53,03

Нач.отд.	Греков	
Н.контр.	Калякина	
ГИП	Шахова	
Рук.гр.	Калякина	
Инженер	Степашкина	

1.256.2-24-03.00.0СБ

Ограждение марша МД 24.14-24.12Р, МД 30.17-30.12Р. Сборочный чертеж

Стадия	Масса	Масштаб
Р	см. табл.	–
Лист	Листов 1	

ЦНИИЭП учебных зданий

Инв. № подл. | Подпись и дата | Взам. инв. №

Инв. № подл.	Подпись и дата	Взам. инв. №

Форм.	Зона	Поз.	Обозначение	Наименование	Кол. на исполн. 1.256.2-2.1-04.00.0- —	01	02	03	04	05					Примечание
				Документация											
А4			1.256.2-2.1-00.00.0 ТУ	Технические условия	×	×	×	×	×	×					
А3			1.256.2-2.1-04.00.0 СБ	Сборочный чертеж	×	×	×	×	×	×					
А4			1.256.2-2.1-00.00.0 ТО	Техническое описание	×	×	×	×	×	×					
А3			1.256.2-2.1-00.00.0 РС	Ведомость расхода стали	×	×	×	×	×	×					
А3			1.256.2-2.1-00.00.0 РМ	Ведомость расхода материалов	×	×	×	×	×	×					
А3			1.256.2-2.1-00.00.1	Узел VII–IX, XI	×	×	×	×	×	×					
				Сборочные единицы											
А4		1	1.256.2-2.1-00.09.0	Стойка Т2	3	3	3	4	4	4					6,27кг

Нач.отд.	Греков	1.256.2-2.1-04.00.0	
Н.контр.	Калякина	Ограждение площадки ПВ-21.9Р, ПВ-30.9Р	Стадия: Р; Лист: 1; Листов: 2
ГИП	Шахова		ЦНИИЭП учебных зданий
Рук. гр.	Калякина		
Инженер	Степашкина		

Формат А4

Инв. № подл.	Подпись и дата	Взам. инв. №

Форм.	Зона	Поз.	Обозначение	Наименование	Кол. на исполн. 1.256.2-2.1-04.00.0- —	01	02	03	04	05					Примечание
				Детали											
А4	2		1.256.2-2.1-00.04.0	Каркас К10	1	1	1								4,93кг
			-01	Каркас К11				1	1	1					6,06кг
БЧ	3		1.256.2-2.1-04.00.1	Полоса Б-2 4×40 ГОСТ 103-76* / Ст3кп2 ГОСТ 380-71*											
				ℓ=880	2	2	2	3	3	3					1,11кг
БЧ	4		1.256.2-2.1-04.00.2	Круг ГОСТ 2590-71* / Ст3кп2 ГОСТ 380-71*											
				ℓ=790	10	10	10	15	15	15					0,31кг
БЧ	5		1.256.2-2.1-04.00.1	Труба 18×5 ГОСТ 10704-76* / Ст3кп2 ГОСТ 10705-80											
				ℓ=35	—	20	30	—	16	24					0,05кг

Рис 1

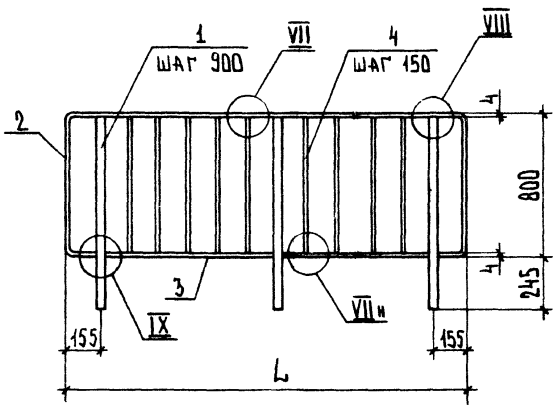

Рис 2

ОСТАЛЬНОЕ СМ. РИС. 1

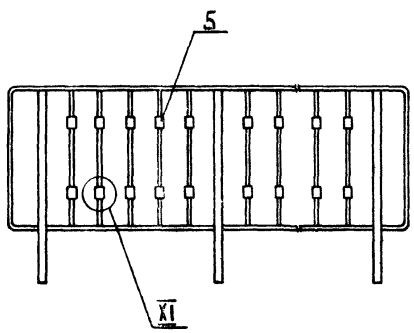

Рис. 3

ОСТАЛЬНОЕ СМ. РИС. 1

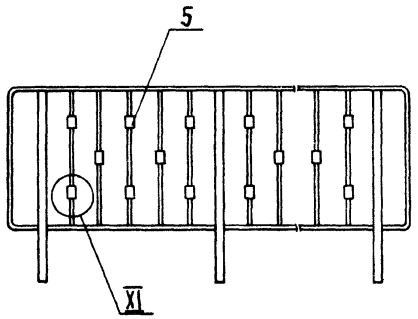

Обозначение	Марка	Рис.	L мм	Масса, кг
1.256.2-21-04.00.0	ПВ-21.9Р	1	2110	29,06
-01	ПВ-21.9Р-1	2		30,06
-02	ПВ-21.9Р-2	3		30,56
-03	ПВ-30.9Р	1	3010	39,12
-04	ПВ-30.9Р-1	2		39,92
-05	ПВ-30.9Р-2	3		40,32

Нач.отд.	Греков	
Н.контр.	Кадяпкина	
ГИП	Шахова	
Рук.гр.	Кадяпкина	
Инженер	Степашкина	

1.256.2-21-04.00.0СБ

Ограждение площадки ПВ-21.9Р, ПВ-30.9Р. Сборочный чертеж

Стадия	Масса	Масштаб
Р	См. табл.	—
Лист	Листов 1	

ЦНИИЭП учебных зданий

Формат А3

Инв. № подл. | Подпись и дата | Взам. инв. №

Инв. № подл. | Подпись и дата | Взам. инв. №

Копировал

Форм.	Зона	Поз.	Обозначение	Наименование	Кол. на исполн. 1.256.2-2.1-05.00.0-									Примечание
					–	01	02	03	04	05	06	07	08	
				Документация										
А4			1.256.2-2.1-00.00.0 ТУ	Технические условия	Х	Х	Х	Х	Х	Х	Х	Х	Х	
А3			1.256.2-2.1-05.00.0 СБ	Сборочный чертеж	Х	Х	Х	Х	Х	Х	Х	Х	Х	
А4			1.256.2-2.1-00.00.0 ТО	Техническое описание	Х	Х	Х	Х	Х	Х	Х	Х	Х	
А3			1.256.2-2.1-00.00.0 РС	Ведомость расхода стали	Х	Х	Х	Х	Х	Х	Х	Х	Х	
А3			1.256.2-2.1-00.00.0 РМ	Ведомость расхода материалов	Х	Х	Х	Х	Х	Х	Х	Х	Х	
А3			1.256.2-2.1-00.00.1	Узел VII–IX, XI	Х	Х	Х	Х	Х	Х	Х	Х	Х	
				Сборочные единицы										
А4		1	1.256.2-2.1-00.09.0	Стойка Т2	2	2	2	2	2	2	3	3	3	6,27 кг
				Детали										
А4		2	1.256.2-2.1-00.04.0-02	Каркас К 12	1	1	1							3,80 кг
			-03	Каркас К 13				1	1	1				4,55 кг
			-04	Каркас К 14							1	1	1	4,93 кг

Нач. отд.	Греков	
Н. контр.	Каляпкина	
ГИП	Шахова	
Рук. гр.	Каляпкина	
Инженер	Степашкина	

1.256.2-2.1-05.00.0

Ограждение площадки ПВ-12.9Р, ПВ-15.9Р, ПВ-18.9Р

Стадия	Лист	Листов
Р	1	2

ЦНИИЭП учебных зданий

Формат А4

Инв. № подл. | Подпись и дата | Взам. инв. №

Форм.	Зона	Поз.	Обозначение	Наименование	Кол. на исполн. 1.256.2-2.1-05.00.0-									Примечание
					–	01	02	03	04	05	06	07	08	
				Полоса Б-2 4×40 ГОСТ 103-76* / ВСт3кп2 ГОСТ 380-71*										
БЧ		3	1.256.2-2.1-05.00.1	ℓ=580							2	2	2	0,73 кг
			1.256.2-2.1-04.00.1	ℓ=880	1	1	1	1	1	1				1,11 кг
БЧ		4	1.256.2-2.1-04.00.2	Круг В8 ГОСТ 2590-71* / ВСт3кп2 ГОСТ 380-71*										
				ℓ=790	5	5	5	7	7	7	8	8	8	0,31 кг
БЧ		5	1.256.2-2.1-01.00.1	Труба 18×4,5 ГОСТ 10704-76* / ВСт3кп2 ГОСТ 10705-80										
				ℓ=35		10	8		14	12		16	14	0,05 кг

Рис. 1

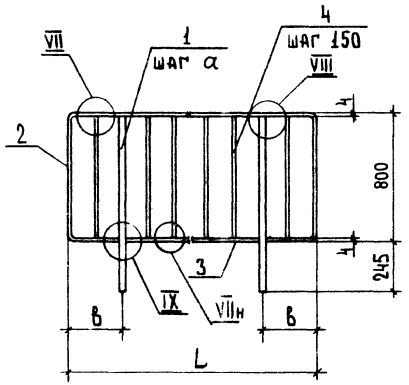

Рис. 2

остальное см. рис. 1

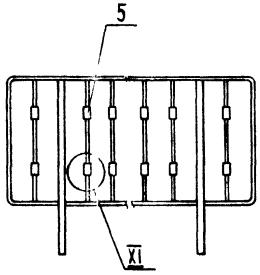

Рис. 3

остальное см. рис. 1

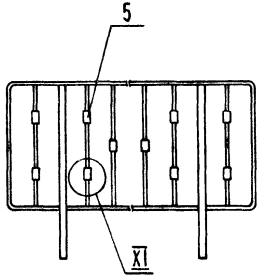

Обозначение	Марка	Рис.	Размеры, мм			Масса, кг
			L	в	a	
1.256.2-21-05.00.0	ПВ-12.9Р	1	1210	155	900	19,00
-01	ПВ-12.9Р-1	2				19,50
-02	ПВ-12.9Р-2	3				19,40
-03	ПВ-15.9Р	1	1510	305		20,37
-04	ПВ-15.9Р-1	2				21,07
-05	ПВ-15.9Р-2	3				20,97
-06	ПВ-18.9Р	1	1810		600	27,68
-07	ПВ-18.9Р-1	2				28,48
-08	ПВ-18.9Р-2	3				28,38

			1.256.2-21-05.00.0 СБ
Нач.отд.	Греков		Ограждение площадки ПВ-12.9Р, ПВ-15.9Р, ПВ-18.9Р. Сборочный чертеж
Н.контр.	Калякина		
Нип	Шахова		
Рук.гр	Калякина		
Инженер	Стороженко		

Стадия	Масса	Масштаб
Р	См. табл.	—
Лист	Листов 1	

ЦНИИЭП учебных зданий

Инв. № подл. | Подпись и дата | Взам. инв. №

Инв. № подл.	Подпись и дата	Взам. инв. №

Форм.	Зона	Поз.	Обозначение	Наименование	Кол. на исполн. 1.256.2-2.1-06.00.0-									Примечание
					–	01	02	03	04	05	06	07	08	
				Документация										
А4			1.256.2-2.1-00.00.0ТУ	Технические условия	×	×	×	×	×	×	×	×	×	
А3			1.256.2-2.1-06.00.0СБ	Сборочный чертеж	×	×	×	×	×	×	×	×	×	
А4			1.256.2-2.1-00.00.0ТО	Техническое описание	×	×	×	×	×	×	×	×	×	
А3			1.256.2-2.1-00.00.0РС	Ведомость расхода стали	×	×	×	×	×	×	×	×	×	
А3			1.256.2-2.1-00.00.0РМ	Ведомость расхода материалов	×	×	×	×	×	×	×	×	×	
А3			1.256.2-2.1-00.00.1	Узел VII-IX, XI	×	×	×	×	×	×	×	×	×	
				Сборочные единицы										
А4		1	1.256.2-2.1-00.09.0	Стойка Т2	2	2	2	2	2	2	2	2	2	6,27кг
				Детали										
А4		2	1.256.2-2.1-00.05.0	Каркас К15	1	1	1							3,08кг

Нач. отд	Греков	1.256.2-2.1-06.00.0	
Н. контр	Каляпкина	Ограждение площадки ПВ-14.9Р, ПВ-16.9Р, ПВ-17.9Р	Стадия: Р; Лист: 1; Листов: 2
ГИП	Шахова		ЦНИИЭП
Рук. гр	Халтурина		
	Степашкина		

Формат А4

Инв. № подл.	Подпись и дата	Взам. инв. №

Форм.	Зона	Поз	Обозначение	Наименование	Кол. на исполн. 1.256.2-2.1-06.00.0-									Примечание
					–	01	02	03	04	05	06	07	08	
А4		2	1.256.2-2.1-00.05.0-01	Каркас К16				1	1	1				3,37кг
			-02	Каркас К17							1	1	1	3,65кг
Б4		3	1.256.2-2.1-04.00.1	Полоса $\frac{Б\text{-}2\ 4\times40\ ГОСТ\ 103\text{-}76^{*}}{ВСт3кп2\ ГОСТ\ 380\text{-}71^{*}}$,										
				$\ell = 880$	1	1	1	1	1	1	1	1	1	1,11кг
Б4		4	1.256.2-2.1-04.00.2	Круг $\frac{В8\ ГОСТ\ 2590\text{-}71^{**}}{ВСт3кп2\ ГОСТ\ 380\text{-}71^{*}}$										
				$\ell = 790$	7	7	7	8	8	8	9	9	9	0,31кг
Б4		5	1.256.2-2.1-01.00.1	Труба $\frac{18\times4,5\ ГОСТ\ 10704\text{-}76^{*}}{3Сп3кп2\ ГОСТ\ 10705\text{-}80}$,										
				$\ell = 35$		14	12		16	13		18	14	0,05кг

Рис. 1

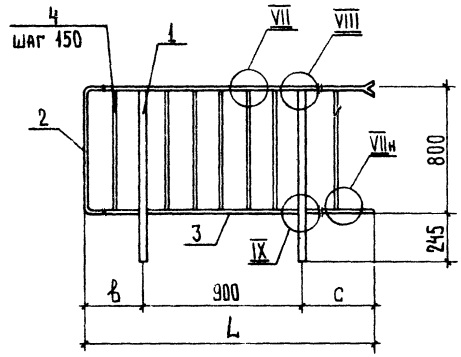

Рис. 2

остальное см. рис. 1

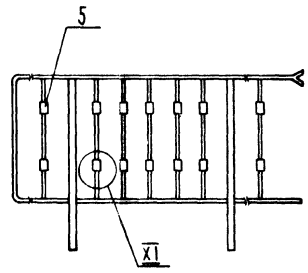

Рис. 3

остальное см. рис. 1

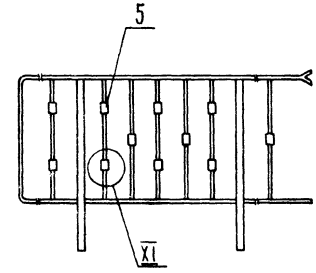

Обозначение	Марка	Рис.	Размеры, мм			Марка, кг
			L	в	с	
1.256.2-2.1-06.00.0	ПВ-14.9Р	1	1470	230	340	18,90
-01	ПВ-14.9Р-1	2				19,60
-02	ПВ-14.9Р-2	3				19,50
-03	ПВ-16.9Р	1	1620	305	415	19,50
-04	ПВ-16.9Р-1	2				20,30
-05	ПВ-16.9Р-2	3				20,15
-06	ПВ-17.9Р	1	1770	380	490	20,09
-07	ПВ-17.9Р-1	2				20,99
-08	ПВ-17.9Р-2	3				20,79

Нач. отд.	Греков	
Н. контр.	Каляпкина	
ГИП	Шахова	
Рук. гр.	Каляпкина	
Инженер	Степашкина	

1.256.2-2.1-06.00.0 СБ

Ограждение площадки ПВ-14.9Р, ПВ-16.9Р, ПВ-17.9Р

Сборочный чертеж

Стадия	Масса	Масштаб
Р	См. табл.	—
Лист	Листов 1	

ЦНИИЭП учебных зданий

Инв. № подл. | Подпись и дата | Взам. инв. №

Инв. № подл.	Подпись и дата	Взам. инв. №

Форм.	Зона	Поз.	Обозначение	Наименование	Кол. на исполн. 1.256.2-2.1-07.00.0- —	01	02	03	04	05	06	07	08	Примечание
				Документация										
А4			1.256.2-2.1-00.00.0ТУ	Технические условия	×	×	×	×	×	×	×	×	×	
А3			1.256.2-2.1-07.00.0СБ	Сборочный чертеж	×	×	×	×	×	×	×	×	×	
А4			1.256.2-2.1-00.00.0ТО	Техническое описание	×	×	×	×	×	×	×	×	×	
А3			1.256.2-2.1-00.00.0РС	Ведомость расхода стали	×	×	×	×	×	×	×	×	×	
А3			1.256.2-2.1-00.00.0РМ	Ведомость расхода материалов	×	×	×	×	×	×	×	×	×	
А3			1.256.2-2.1-00.00.1	Узел VII, VIIIн, X-XII	×	×	×	×	×	×	×	×	×	
				Детали										
А4		1	1.256.2-2.1-00.06.0	Каркас К18	1	1	1							3,29кг
			-01	Каркас К19				1	1	1				3,83кг
			-02	Каркас К20							1	1	1	4,11кг

Нач.отд.	Греков	
Н.контр.	Калякина	
ГИП	Шахова	
Рук.гр	Калякина	
Инженер	Степашкина	

1.256.2-2.1-07.00.0

Ограждение площадки ПД-12.12Р, ПД-15.12Р, ПД-16.12Р

Стадия	Лист	Листов
Р	1	2

ЦНИИЭП учебных зданий

Формат А4

Инв. № подл.	Подпись и дата	Взам. инв. №

Форм.	Зона	Поз.	Обозначение	Наименование	Кол. на исполн. 1.256.2-2.1-07.00.0- —	01	02	03	04	05	06	07	08	Примечание
Б4		2	1.256.2-2.1-00.21.0	Полоса Б-2 20×30 ГОСТ 103-76*, ВСт3кп2 ГОСТ 380-71*										
				ℓ=1340	2	2	2	2	2	2	2	2	2	6,31кг
				Полоса Б-2 4×30 ГОСТ 103-76*, ВСт3кп2 ГОСТ 380-71*										
Б4		3	1.256.2-2.1-05.00.1	ℓ=580	1	1	1							0,55кг
			1.256.2-2.1-04.00.1	ℓ=880				1	1	1	1	1	1	0,83кг
Б4		4	1.256.2-2.1-07.00.1	ℓ=405							1	1	1	0,38кг
			1.256.2-2.1-07.00.2	ℓ=170	1	1	1							0,17кг
			1.256.2-2.1-07.00.3	ℓ=330				1	1	1				0,31кг
Б4		5	1.256.2-2.1-07.00.4	Круг $\frac{\text{Ø8 ГОСТ 2590-71*}}{\text{ВСт3кп2 ГОСТ 380-71*}}$ ℓ=475	8	8	8	11	11	11	13	13	13	0,46кг
Б4		6	1.256.2-2.1-01.00.1	Труба $\frac{\text{40×4,5 ГОСТ 10704-76*}}{\text{ВСт3кп2 ГОСТ 10705-80}}$ ℓ=35			8			11			13	0,05кг
А4		7	1.256.2-2.1-00.01.0	Вставка В1		7			8			10		0,10кг
		8	-01	Вставка В2		3			3			4		0,10кг
		9	-02	Вставка В3					1					0,12кг
		10	-03	Вставка В4					1					0,11кг
		11	-04	Вставка В5								1		0,11кг

Рис. 1

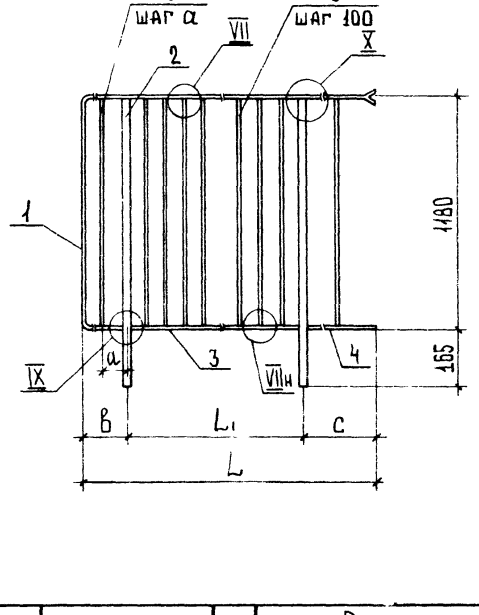

Рис. 2

ОСТАЛЬНОЕ СМ. РИС. 1

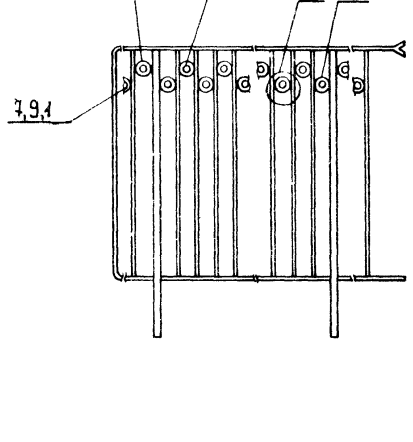

Рис. 3

ОСТАЛЬНОЕ СМ. РИС. 1

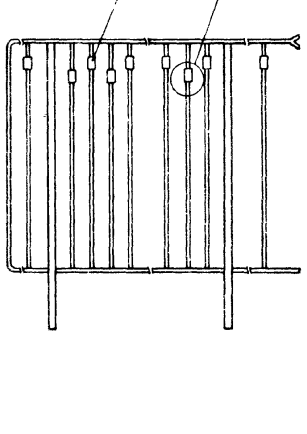

Обозначение	Марка	Рис.	Размеры, мм					Масса, кг
			L	L1	в	с	a	
1.256.2-21-07.00.0	ПД-12.12Р	1	1180	600	400	180	100	21,31
-01	ПД-12.12Р-1	2						21,31
-02	ПД-12.12Р-2	3						21,71
-03	ПД-15.12Р	1	1470	900	230	340	115	22,65
-04	ПД-15.12Р-1	2						23,98
-05	ПД-15.12Р-2	3						23,20
-06	ПД-16.12Р	1	1620		305	415	100	23,92
-07	ПД-16.12Р-1	2						25,43
-08	ПД-16.12Р-2	3						24,57

Нач.отд	Греков	
Н.контр	Каляпкина	
ГИП	Шахова	
Рук. гр	Каляпкина	
Инженер	Степашкина	

1.256.2-21-07.00.0 СБ

Ограждение площадки ПД-12.12Р, ПД-15.12Р, ПД-16.12Р. Сборочный чертеж

Стадия	Масса	Масштаб
Р	см. табл.	—
Лист	Листов 1	

ЦНИИЭП учебных зданий

Инв. № подл. | Подпись и дата | Взам. инв. №

Инв. № подл.	Подпись и дата	Взам. инв. №

Формат	Зона	Поз.	Обозначение	Наименование	Кол. на испол. 1.256.2-2.1-08.00.0-									Примечание
					–	01	02	03	04	05	06	07	08	
				Документация										
А4			1.256.2-2.1-08.00.0СБ	Сборочный чертеж	×	×	×	×	×	×	×	×	×	
А4			1.256.2-2.1-00.00.0ТО	Техническое описание	×	×	×	×	×	×	×	×	×	
А3			1.256.2-2.1-00.00.0РС	Ведомость расхода стали	×	×	×	×	×	×	×	×	×	
А3			1.256.2-2.1-00.00.0РМ	Ведомость расхода материалов	×	×	×	×	×	×	×	×	×	
А3			1.256.2-2.1-00.001	Узел VII, VIIн, XI	×	×	×	×	×	×	×	×	×	
А4			1.256.2-2.1-00.00.0ТУ	Технические условия	×	×	×	×	×	×	×	×	×	
				Сборочные единицы										
А4		1	1.256.2-21-00.16.0	Связь С8							2	2	2	3,63кг
			-01	Связь С9				2	2	2				3,25кг
			-02	Связь С10	2	2	2							2,88кг
				Детали										
Б4		2	1.256.2-21-04.00.1	Круг $\frac{В8\ ГОСТ\ 2590-71^*}{ВСт3кп2\ ГОСТ\ 380-71^*}$, ℓ=790	15	15	15	17	17	17	19	19	19	0,31кг
Б4		3	1.256.2-21-01.00.1	Труба $\frac{18\times4,5\ ГОСТ\ 10704-76^*}{ВСт3кп2\ ГОСТ\ 10705-80^*}$, ℓ=35		30	23		34	26		38	29	0,05кг

Нач. отд.	Греков	
Н. контр.	Калякина	
ГИП	Шахова	
Рук. гр.	Калякина	
Инженер	Степашкина	

1.256.2-21-08.00.0

Ограждение окна ОК-23.9Р, ОК-26.9Р, ОК-29.9Р

Стадия	Лист	Листов
Р		1

ЦНИИЭП учебных зданий

Формат А4

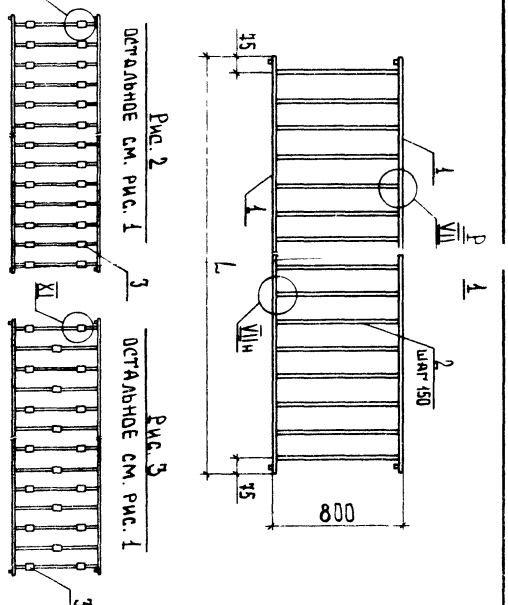

Обозначение	Марка	Рис.	L, мм	Масса, кг
1.256.2-21-08.00.0	ОК-23.9Р	1	2250	10,41
-01	ОК-23.9Р-1	2		11,91
-02	ОК-23.9Р-2	3		11,56
-03	ОК-26.9Р	1	2550	11,77
-04	ОК-26.9Р-1	2		13,43
-05	ОК-26.9Р-2	3		13,03
-06	ОК-29.9Р	1	2850	13,15
-07	ОК-29.9Р-1	2		15,05
-08	ОК-29.9Р-2	3		14,60

Нач. отд.	Греков	
Н. контр.	Калякина	
ГИП	Шахова	
Рук. гр.	Калякина	
Инженер	Степашкина	

1.256.2-21-08.00.0СБ

Ограждение окна ОК-23.9Р, ОК-26.9Р, ОК-29.9Р. Сборочный чертеж

Стадия	Масса	Масштаб
Р	см. табл.	–
Лист	Листов 1	

ЦНИИЭП учебных зданий

Инв. № подл.	Подпись и дата	Взам. инв. №

Форм.	Зона	Поз.	Обозначение	Наименование	Кол. на исполн. 1.256.2-2.1-09.00.0-										Примечание
					–	01	02	03	04	05					
				Документация											
А4			1.256.2-2.1-09.00.0 СБ	Сборочный чертеж	X	X	X	X	X	X					
А4			1.256.2-2.1-00.00.0 ТО	Техническое описание	X	X	X	X	X	X					
А3			1.256.2-2.1-00.00.0 РС	Ведомость расхода стали	X	X	X	X	X	X					
А3			1.256.2-2.1-00.00.0 РМ	Ведомость расхода материалов	X	X	X	X	X	X					
А3			1.256.2-2.1-00.00.1	Узел VII, VIIIн, XI	X	X	X	X	X	X					
А4			1.256.2-2.1-00.00.0 ТУ	Технические условия	X	X	X	X	X	X					
				Детали											
А4		1	1.256.2-2.1-00.07.0	Каркас К21	1	1	1								3,42кг
			-01	Каркас К22				1	1						2,66кг
			-02	Каркас К23						1					2,49кг
Б4		2	1.256.2-2.1-04.00.1	Круг $\frac{\text{В8 ГОСТ 2590-71*}}{\text{ВСт3кп2 ГОСТ 380-71*}}$, ℓ=790											
					3	3	3	1	1	1					0,31кг
Б4		3	1.256.2-2.1-01.00.1	Труба $\frac{\text{48×4,5 ГОСТ 10704-76*}}{\text{ВСт3кп2 ГОСТ 10705-80}}$, ℓ=35											
						6	5		2	2					0,05кг

Нач. отд.	Греков	
Н. контр.	Калякина	
ГИП	Шахова	
Рук. гр.	Калякина	
Инженер	Степашкина	

1.256.2-2.1-09.00.0

Ограждение – вставка ОВ-6.9Р, ОВ-3.9Р, ОВ-2.9Р

Стадия	Лист	Листов
Р		1

ЦНИИЭП учебных зданий

Формат А4

Инв. № подл.	Подпись и дата	Взам. инв. №

Нач. отд.	Греков	
Н. контр.	Калякина	
ГИП	Шахова	
Рук. гр.	Калякина	
Инженер	Степашкина	

1.256.2-2.1-09.00.0 СБ

Ограждение – вставка ОВ-6.9Р, ОВ-3.9Р, ОВ-2.9Р

Сборочный чертеж

Стадия	Масса	Масштаб
Р	см. табл.	–

Лист	Листов
	1

ЦНИИЭП учебных зданий

Обозначение	Марка	Рис.	Масса, кг
1.256.2-2.1-09.00.0	ОВ-6.9Р	1	4,35
-01	ОВ-6.9Р-1	2	4,65
-02	ОВ-6.9Р-2	3	4,60
-03	ОВ-3.9Р	4	2,97
-04	ОВ-3.9Р-1	5	3,07
-05	ОВ-2.9Р	6	2,90

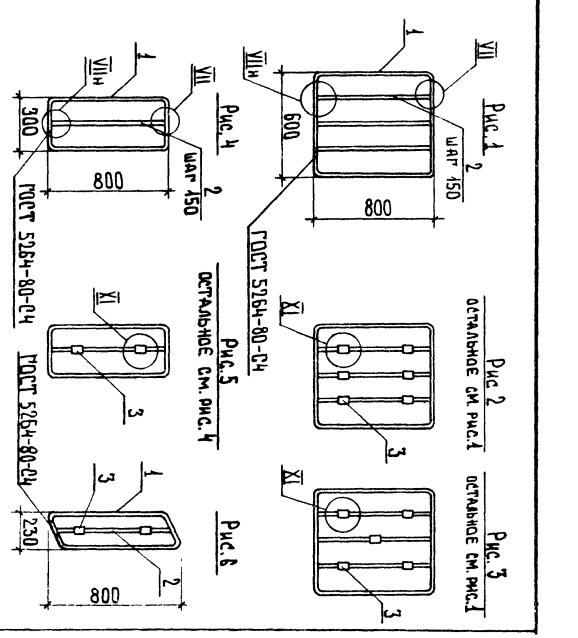

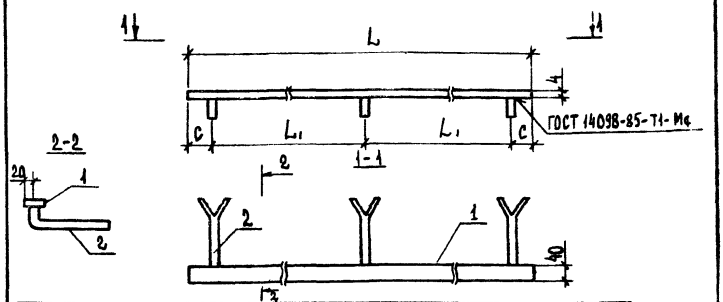

Обозначение	Марка	Размеры, мм			Масса, кг
		L	L1	c	
1.256.2-2.1-10.00.0	ПД-13	1340	600	70	2,86
-01	ПД-16	1610	750	55	3,20

Форм.	Зона	Поз.	Обозначение	Наименование	Кол.	Примечание
				1.256.2-2.1-10.00.0		ПД-13
				Детали		
Б4		1	1.256.2-2.1-10.00.1	Полоса Б-2-4×40 ГОСТ 103-76* / ВСт3кп2 ГОСТ 380-71* l=1340	1	1,69 кг
А4		2	1.256.2-2.1-00.14.0	Кронштейн К2	3	0,39 кг
				1.256.2-2.1-10.00.0-01		ПД-16
				Детали		
Б4		1	1.256.2-2.1-10.00.2	Полоса Б-2-4×40 ГОСТ 103-76* / ВСт3кп2 ГОСТ 380-71* l=1610	1	2,03 кг
А4		2	1.256.2-2.1-00.14.0	Кронштейн К2	3	0,39 кг

Инв. № подл. | Подпись и дата | Взам. инв. №

1.256.2-2.1-10.00.0

Поручень ПД (ПД-13, ПД-16)

	Стадия	Масса	Масштаб
	Р	см. табл.	1:10
	Лист	Листов 1	

Нач. отд.	Греков	
Н. контр.	Калякина	
ГИП	Шахова	
Рук. гр.	Калякина	
Инженер	Степашкина	

ЦНИИЭП учебных зданий

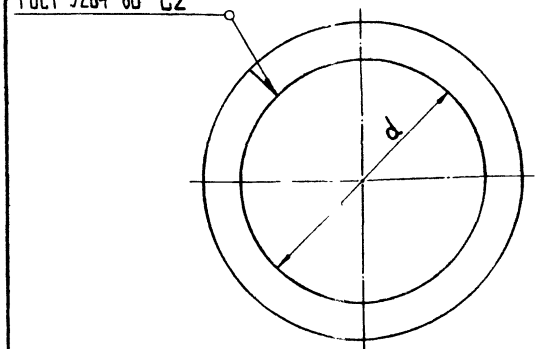

Обозначение	Марка	d, мм	Длина, мм	Масса, кг
1.256.2-2.1-00.01.0	В1	75	260,6	0,10
-01	В2	69	241,8	0,10
-02	В3	90	309,7	0,12
-03	В4	84	288,9	0,11
-04	В5	80	276,3	0,11

Инв. № подл. | Подпись и дата | Взам. инв. №

1.256.2-2.1-00.01.0

Вставка В (В1 - В5)

	Стадия	Масса	Масштаб
	Р	см. табл.	-
	Лист	Листов 1	

Нач. отд.	Греков	
Н. контр.	Калякина	
ГИП	Шахова	
Рук. гр.	Калякина	
Инженер	Степашкина	

Круг В8 ГОСТ 2590-71* / ВСт3кп2 ГОСТ 380-71*

ЦНИИЭП учебных зданий

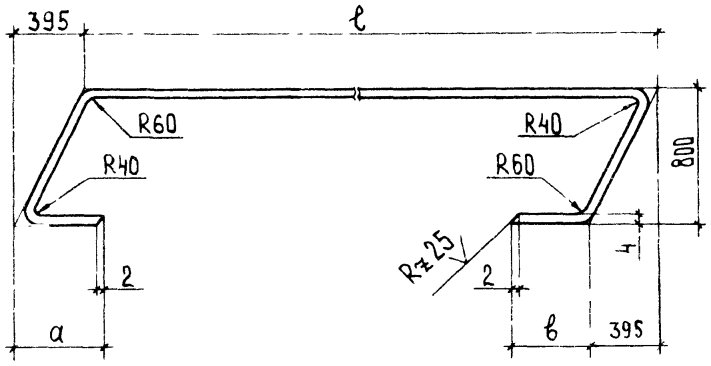

Обозначение	Марка	Размеры, мм			Длина, мм	Масса, кг
		ℓ	a	в		
1.256.2-2.1-00.02.0	К1	2346	158	156	4124	5,20
-01	К2	3352			5130	6,46
-02	К3	3687			5465	6,89
-03	К4	4358			6136	7,73
-04	К5	670			2448	3,09
-05	К6	2011	494		3879	4,89
-06	К7	1765	248	492	3969	5,00

Инв. № подл.	Подпись и дата	Взам. инв. №

Нач. отд.	Греков	
Н. контр.	Каляпкина	
ГИП	Шахова	
Рук. гр.	Каляпкина	
Инженер	Степашкина	

1.256.2-2.1-00.02.0

Каркас К (К1 - К7)

Стадия	Масса	Масштаб
Р	0м. табл.	—
Лист	Листов 1	

Полоса Б-2 4×40 ГОСТ 103-76* / ВСт3кп2 ГОСТ 380-71*

ЦНИИЭП учебных зданий

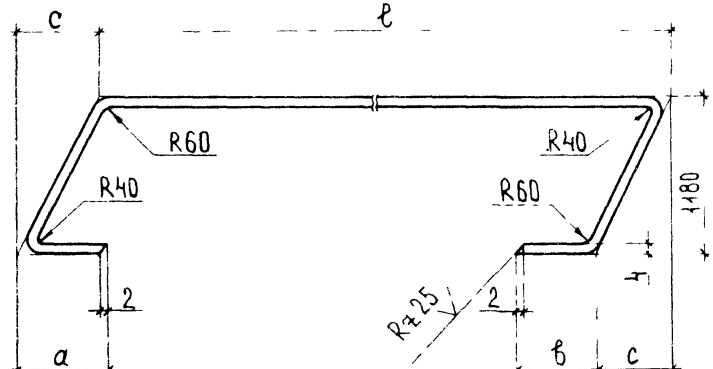

Обозначение	Марка	Размеры, мм				Длина, мм	Масса, кг
		ℓ	c	a	в		
1.256.2-2.1-00.03.0	К8	2706	609	160	158	5248	4,93
-01	К9	3352	583	158	156	5890	5,54

Инв. № подл.	Подпись и дата	Взам. инв. №

Нач. отд.	Греков	
Н. контр.	Каляпкина	
ГИП	Шахова	
Рук. гр.	Каляпкина	
Инженер	Степашкина	

1.256.2-2.1-00.03.0

Каркас К (К8, К9)

Стадия	Масса	Масштаб
Р	см. табл.	—
Лист	Листов 1	

Полоса Б-2 4×30 ГОСТ 103-76* / ВСт3кп2 ГОСТ 380-71*

ЦНИИЭП учебных зданий

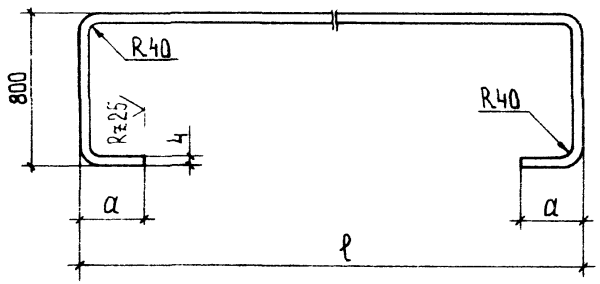

Обозначение	Марка	Размеры, мм ℓ	Размеры, мм a	Длина, мм	Масса, кг
1.256.2-2.1-00.04.0	К10	2110	145	3912	4,93
-01	К11	3010		4812	6,06
-02	К12	1210		3012	3,80
-03	К13	1510	295	3612	4,55
-04	К14	1810		3912	4,93

Нач.отд.	Греков		
Н.контр.	Калякина		
ГИП	Шахова		
Рук.гр.	Калякина		
Инженер	Степашкина		

1.256.2-2.1-00.04.0

Каркас К (К10 – К14)

Стадия	Масса	Масштаб
Р	См. табл.	1:2
Лист	Листов 1	

Полоса Б-2 4×40 ГОСТ 103-76* / Вст3кп2 ГОСТ 380-71*

ЦНИИЭП учебных зданий

Инв.№ подл. | Подпись и дата | Взам.инв.№

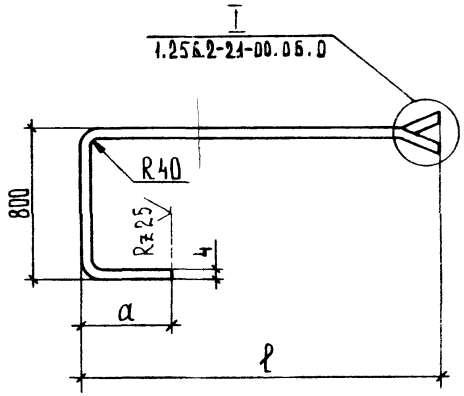

Обозначение	Марка	Размеры, мм ℓ	Размеры, мм a	Длина, мм	Масса, кг
1.256.2-2.1-00.05.0	К15	1470	220	2446	3,08
-01	К16	1620	295	2671	3,37
-02	К17	1770	370	2896	3,65

Нач.отд.	Греков		
Н.контр.	Калякина		
ГИП	Шахова		
Рук.гр.	Калякина		
Инженер	Степашкина		

1.256.2-2.1-00.05.0

Каркас К (К15 – К17)

Стадия	Масса	Масштаб
Р	См. табл.	1:2
Лист	Листов 1	

Полоса Б-2 4×40 ГОСТ 103-76* / Вст3кп2 ГОСТ 380-71*

ЦНИИЭП учебных зданий

Инв.№ подл. | Подпись и дата | Взам.инв.№

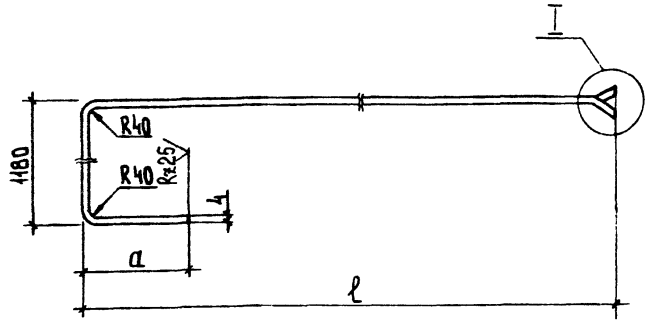

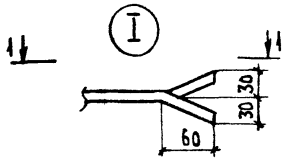

1-1

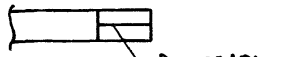

Обозначение	Марка	Размеры, мм ℓ	Размеры, мм a	Длина, мм	Масса, кг
1.256.2-21-00.06.0	К18	1180	390	3496	3,29
-01	К19	1470	220	4076	3,83
-02	К20	1620	295	4376	4,11

1.256.2-21-00.06.0

Каркас К (К18 – К20)

Стадия	Масса	Масштаб
Р	см. табл.	1:4
Лист	Листов 1	

Нач.отд.	Греков	
Н.контр.	Каляпкина	
ГИП	Шахова	
Рук.гр.	Каляпкина	
Инженер	Степашкина	

Полоса Б-2 4×30 ГОСТ 103-76* / Вст3кп2 ГОСТ 380-71*

ЦНИИЭП учебных зданий

Инв.№ подл. | Подпись и дата | Взам. инв.№

Рис. 1

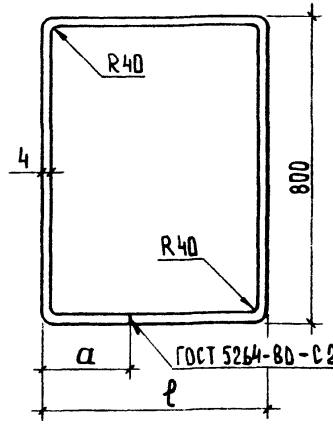

Рис. 2

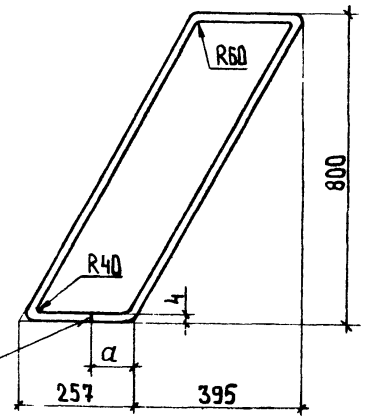

Обозначение	Рис.	Марка	Размеры, мм ℓ	Размеры, мм a	Длина, мм	Масса, кг
1.256.2-21-00.07.0	1	К21	600	230	2712	3,42
-01	1	К22	300	80	2112	2,66
-02	2	К23	257	75	1978	2,49

1.256.2-21-00.07.0

Каркас К (К21 – К23)

Стадия	Масса	Масштаб
Р	см. табл.	1:1
Лист	Листов 1	

Нач.отд.	Греков	
Н.контр.	Каляпкина	
ГИП	Шахова	
Рук.гр.	Каляпкина	
Инженер	Степашкина	

Полоса Б-2 4×40 ГОСТ 103-76* / Вст3кп2 ГОСТ 380-71*

ЦНИИЭП учебных зданий

Инв.№ подл. | Подпись и дата | Взам. инв.№

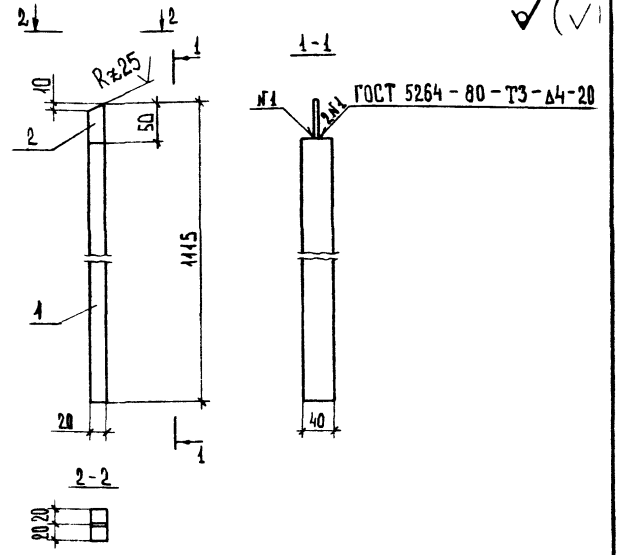

Форм.	Зона	Поз.	Обозначение	Наименование	Код	Примечание
				Детали		
БЧ		1	1.256.2-2.1-00.08.1	Полоса Б-2 20×40 ГОСТ 103-76*/ВСт3кп2 ГОСТ 380-71*, ℓ=1115	1	6,69 кг
БЧ		2	1.256.2-2.1-00.08.2	Полоса Б-2 6×20 ГОСТ 103-76*/ВСт3кп2 ГОСТ 380-71*, ℓ=50	1	0,05 кг

1.256.2-2.1-00.08.0

Стойка Т1

Стадия	Масса	Масштаб
Р	6,74	-
Лист	Листов 1	

Нач.отд.	Греков	
Н.контр.	Калякина	
ГИП	Шахова	
Рук.гр.	Калякина	
Инженер	Степашкина	

ЦНИИЭП учебных зданий

Инв.№ подл. | Подпись и дата | Взам.инв.№

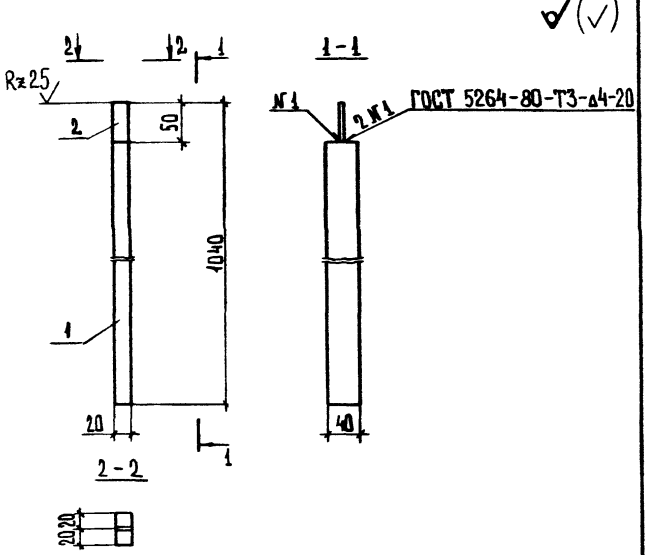

Форм.	Зона	Поз.	Обозначение	Наименование	Код	Примечание
				Детали		
БЧ		1	1.256.2-2.1-00.09.1	Полоса Б-2 20×40 ГОСТ 103-76*/ВСт3кп2 ГОСТ 380-71*, ℓ=1040	1	6,22 кг
БЧ		2	1.256.2-2.1-00.09.2	Полоса Б-2 6×20 ГОСТ 103-76*/ВСт3кп2 ГОСТ 380-71*, ℓ=50	1	0,05 кг

1.256.2-2.1-00.09.0

Стойка Т2

Стадия	Масса	Масштаб
Р	6,27	1:5
Лист	Листов 1	

Нач.отд.	Греков	
Н.контр.	Калякина	
ГИП	Шахова	
Рук.гр.	Калякина	
Инженер	Степашкина	

ЦНИИЭП учебных зданий

Инв.№ подл. | Подпись и дата | Взам.инв.№

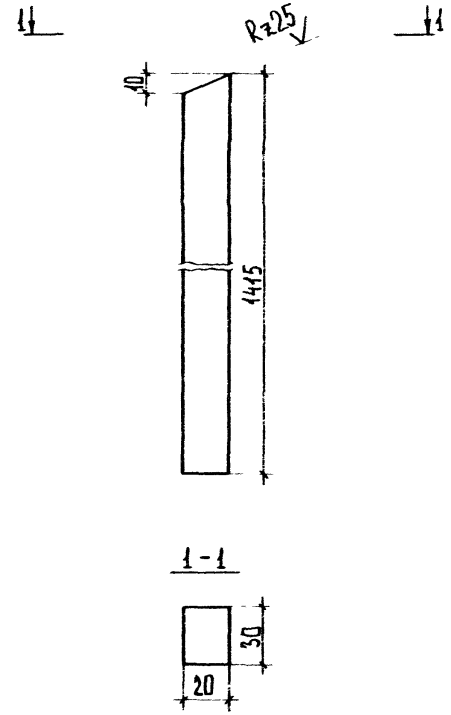

Нач.отд.	Греков		
Н.контр.	Калякина		
ГИП	Шахова		
Рук.гр.	Калякина		
Инженер	Степашкина		

1.256.2-2.1-00.10.0

Стойка Т3

Стадия	Масса	Масштаб
Р	6,64	1:4
Лист	Листов 1	

Полоса Б-2 20×30 ГОСТ 103-76* / ВСт3кп2 ГОСТ 380-71*

ЦНИИЭП учебных зданий

Инв.№ подл. | Подпись и дата | Взам.инв.№

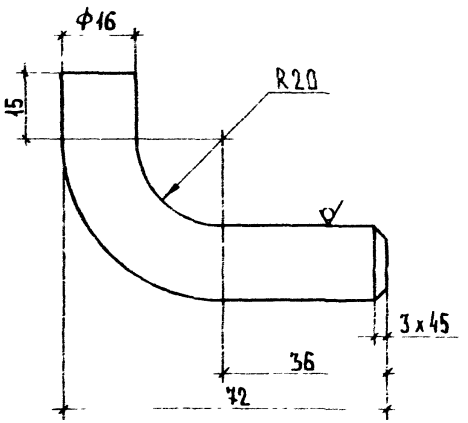

Нач.отд.	Греков		
Н.контр.	Калякина		
ГИП	Шахова		
Рук.гр	Калякина		
Инженер	Степашкина		

1.256.2-2.1-00.11.0

Кронштейн К1

Стадия	Масса	Масштаб
Р	0,15	1:1
Лист	Листов 1	

Круг В16 ГОСТ 2590-71* / ВСт3кп2 ГОСТ 380-71* Т-95

ЦНИИЭП учебных зданий

Инв.№ подл. | Подпись и дата | Взам.инв.№

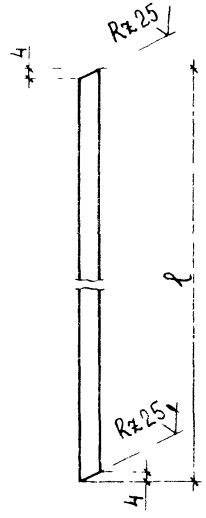

Обозначение	Марка	ℓ, мм	Масса, кг
1.256.2-21-00.12.0	С1	790	0,31
-01	С2	1170	0,46

Инв. № подл.	Подпись и дата	Взам. инв. №

Нач. отд.	Греков	
Н. контр.	Калякина	
ГИП	Шахова	
Рук. гр.	Калякина	
Инженер	Степашкина	

1.256.2-21-00.12.0

Связь С (С1, С2)

Стадия	Масса	Масштаб
Р	См. табл.	1:2
Лист	Листов 1	

Круг В8 ГОСТ 2590-71* / Вст3кп2 ГОСТ 380-71*

ЦНИИЭП учебных зданий

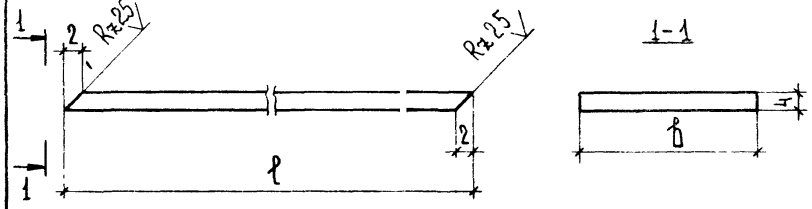

Обозначение	Марка	Размеры, мм ℓ	Размеры, мм b	Масса, кг
1.256.2-21-00.13.0	С3	315	40	0,40
-01	С4	650	40	0,82
-02	С5	985	40	1,24
-03	С6	650	30	0,61
-04	С7	985	30	0,93

Инв. № подл.	Подпись и дата	Взам. инв. №

Нач. отд.	Греков	
Н. контр.	Калякина	
ГИП	Шахова	
Рук. гр.	Калякина	
Инженер	Степашкина	

1.256.2-21-00.13.0

Связь С (С3-С7)

Стадия	Масса	Масштаб
Р	См. табл.	1:1
Лист	Листов 1	

Полоса Б-2 4×8 ГОСТ 103-76* / Вст3кп2 ГОСТ 380-71*

ЦНИИЭП учебных зданий

Rz 12,5 (√)

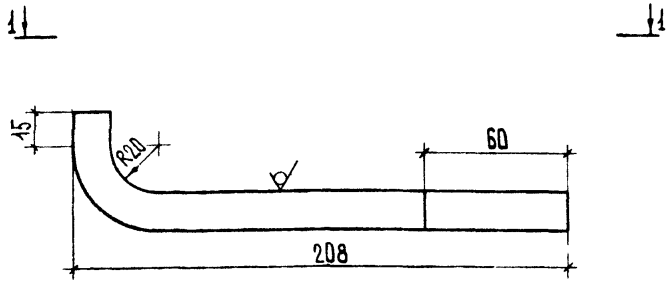

1 – 1

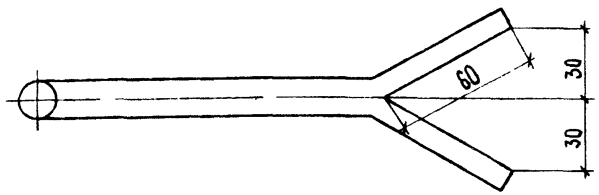

Нач. отд.	Греков		
Н. контр.	Каляпкина		
ГИП	Шахова		
Рук. гр.	Каляпкина		
Инженер	Степашкина		

1.256.2-2.1-00.14.0

Кронштейн К2

Стадия	Масса	Масштаб
Р	0,39	1:2
Лист	Листов 1	

Круг В16 ГОСТ 2590-71* / Вст3кп2 ГОСТ 380-71* С-238

ЦНИИЭП учебных зданий

Инв. № подл. | Подпись и дата | Взам. инв. №

√(√)

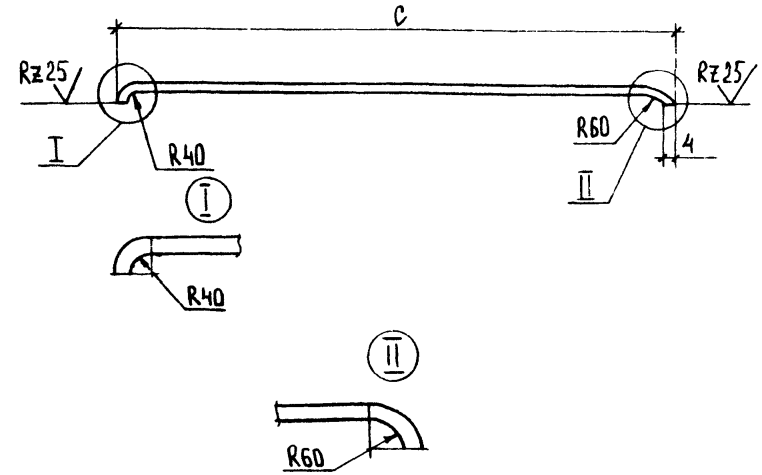

Обозначение	Марка	С, мм	Длина, мм	Масса, кг
1.256.2-2.1-00.15.0	П1	2706	2750	3,47
-01	П2	3352	3396	4,28

Нач. отд.	Греков		
Н. контр.	Каляпкина		
ГИП	Шахова		
Рук. гр.	Каляпкина		
Инженер	Степашкина		

1.256.2-2.1-00.15.0

Поручень П (П1, П2)

Стадия	Масса	Масштаб
Р	См. табл.	—
Лист	Листов 1	

Полоса Б-2 4×40 ГОСТ 103-76* / Вст3кп2 ГОСТ 380-71*

ЦНИИЭП учебных зданий

Инв. № подл. | Подпись и дата | Взам. инв. №

Обозначение	Наименование	Кол. на испол. 1.256-2.1-00.16.0-		Примечание
		–	01	02	
	Документация				
1.256.2-2.1-00.16.0СБ	Сборочный чертеж	Х	Х	Х	
	Деталь				
	Полоса $\frac{Б-2\,4\times40\ ГОСТ\ 103-76^{*}}{ВСт3кп2\ ГОСТ\ 380-71^{*}}$				3,59кг
1.256.2-2.1-00.16.1	$\ell = 2850$	1			
1.256.2-2.1-00.16.2	$\ell = 2550$		1		3,21кг
1.256.2-2.1-00.16.3	$\ell = 2250$			1	2,84кг
	Круг $\frac{В8\ ГОСТ\ 2590-71^{*}}{ВСт3кп2\ ГОСТ\ 380-71^{*}}$				
1.256.2-2.1-00.16.4	$\ell = 25$	2	2	2	0,01кг

1.256.2-2.1-00.16.0

Связь С (С8–С10)

			Стадия	Лист	Листов
Нач. отд.	Греков		Р	1	1
Н. контр.	Калякина				
ГИП	Шахова				
Рук. гр.	Калякина				
Инженер	Степашкина				

ЦНИИЭП учебных зданий

Формат А4

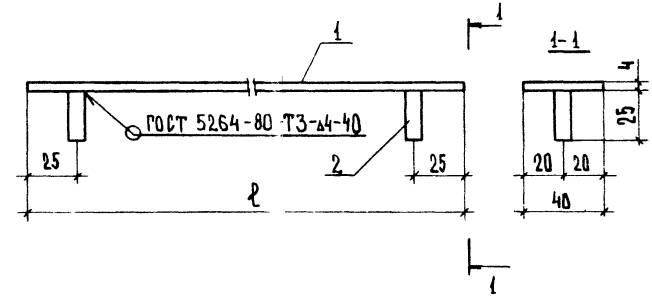

Обозначение	Марка	ℓ, мм	Масса, кг
1.256.2-2.1-00.16.0	С8	2850	3,63
-01	С9	2550	3,25
-02	С10	2250	2,88

1.256.2-2.1-00.16.0СБ

Связь С (С8–С10)

Сборочный чертеж

			Стадия	Масса	Масштаб
			Р	см. табл.	1:2
			Лист	Листов 1	

ЦНИИЭП учебных зданий

Нач. отд.	Греков	
Н. контр.	Калякина	
ГИП	Шахова	
Рук. гр.	Калякина	
Инженер	Степашкина	

Инв. № подл. | Подпись и дата | Взам. инв. №

Формат А4

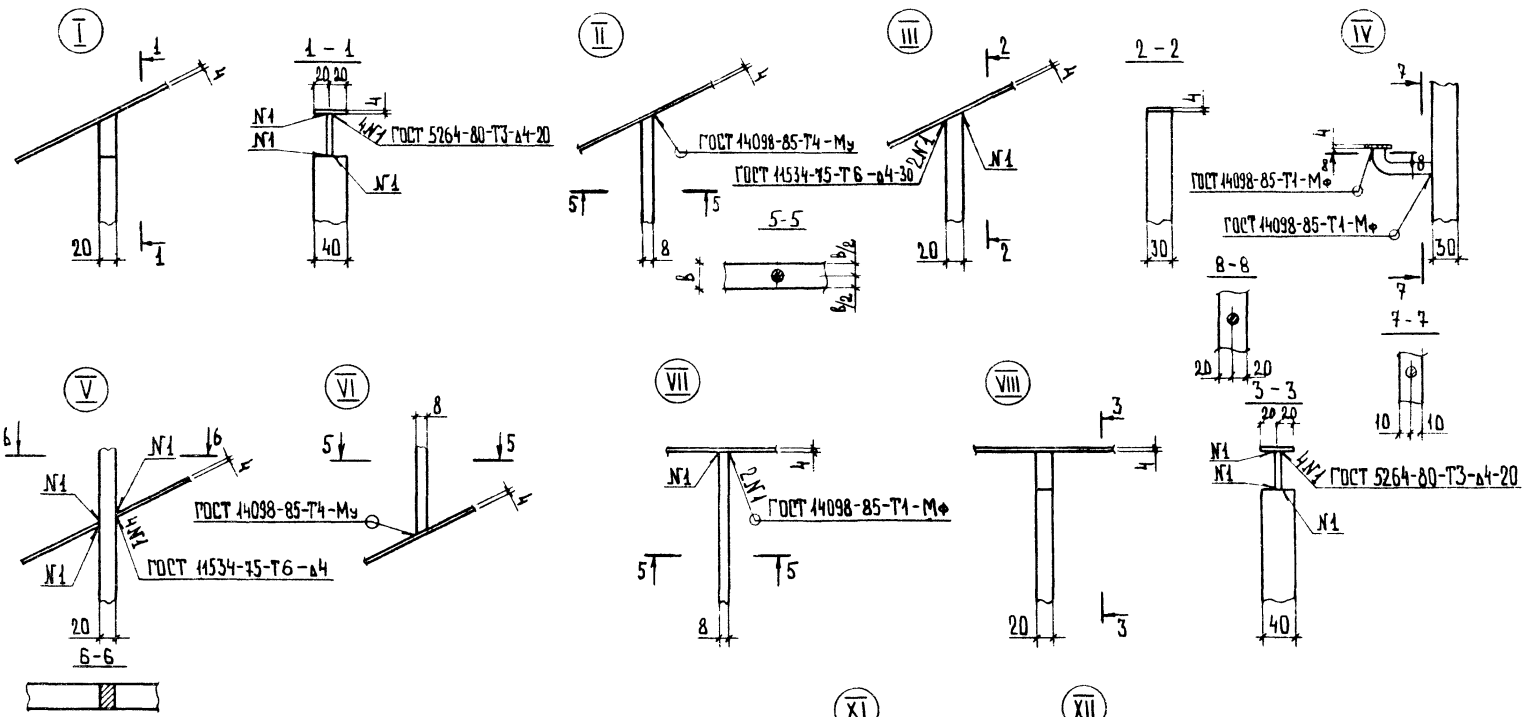

Нач. отд.	Греков		
Н. контр.	Каляпкина		
ГИП	Шахова		
Рук. гр.	Каляпкина		
Инженер	Степашкина		

1.256.2-2.1-00.00.1

Узел I - XII

Стадия	Лист	Листов
Р		1

ЦНИИЭП учебных зданий

Инв. № подл. | Подпись и дата | Взам. инв. №

Копия верна

кг

Марка изделия	Изделия металлические											Общий расход
	Полоса стальная						Сталь круглая			Труба стальная		
	Марка стали ВСт3кп2											
	ГОСТ 103-76*						ГОСТ 2590-71*			ГОСТ 10704-76*		
	-4×30	-4×40	-6×20	-20×30	-20×40	Итого	Ф8	Ф16	Итого	⌀18×4,5	Итого	
МВ 21.12-21.9Р		6,00	0,15		20,07	26,22	0,31		0,31			29,32
МВ 21.12-21.9Р-1		6,00	0,15		20,07	26,22	0,31		0,31	1,00	1,00	30,32
МВ 21.12-21.9Р-2		6,00	0,15		20,07	26,22	0,31		0,31	0,80	0,80	30,12
МВ 30.17-30.9Р		7,66	0,20		26,76	34,62	4,65		4,65			39,27
МВ 30.17-30.9Р-1		7,66	0,20		26,76	34,62	4,65		4,65	1,50	1,50	40,77
МВ 30.17-30.9Р-2		7,66	0,20		26,76	34,62	4,65		4,65	1,20	1,20	40,47
МВ 33.18-33.9Р		10,99	0,30		40,14	51,43	4,65		4,65			56,08
МВ 33.18-33.9Р-1		10,99	0,30		40,14	51,43	4,65		4,65	1,50	1,50	57,58
МВ 33.18-33.9Р-2		10,99	0,30		40,14	51,43	4,65		4,65	1,25	1,25	57,33
МВ 39.24-39.9Р		9,33	0,25		33,45	43,03	6,20		6,20			49,23
МВ 39.24-39.9Р-1		9,33	0,25		33,45	43,03	6,20		6,20	2,00	2,00	51,23
МВ 39.24-39.9Р-2		9,33	0,25		33,45	43,03	6,20		6,20	1,60	1,60	50,83
МВ 6.5-6.9Р		3,49	0,10		13,38	16,97	0,31		0,31			17,28
МВ 6.5-6.9Р-1		3,49	0,10		13,38	16,97	0,31		0,31	0,10	0,10	17,38
МВ 12.8-18.9Р		6,53	0,15		20,07	26,75	2,48		2,48			29,23
МВ 12.8-18.9Р-1		6,53	0,15		20,07	26,75	2,48		2,48	0,80	0,80	30,03
МВ 12.8-18.9Р-2		6,53	0,15		20,07	26,75	2,48		2,48	0,65	0,65	29,88
МВ 15.9-16.9Р		6,24	0,10		13,38	19,72	2,48		2,48			22,20
МВ 15.9-16.9Р-1		6,24	0,10		13,38	19,72	2,48		2,48	0,80	0,80	23,00
МВ 15.9-16.9Р-2		6,24	0,10		13,38	19,72	2,48		2,48	0,65	0,65	22,85
МД 24.14-24.12Р	3,08	3,47		26,56		37,11	9,20	0,60	9,80			46,91

Нач.отд.	Греков		
Н.контр.	Калякина		
ГИП	Шахова		
Рук.гр.	Калякина		
Инженер	Степанкина		

1.256.2-24-00.00.0РС

Ведомость расхода стали

Стадия	Лист	Листов
Р	1	4

ЦНИИЭП

Инв.№ подл. | Подпись и дата | Взам.инв.№

кг

Марка изделия	Изделия металлические											Общий расход
	Полоса стальная						Сталь круглая			Труба стальная		
	Марка стали ВСт3кп2											
	ГОСТ 103-76*						ГОСТ 2590-71*			ГОСТ 10704-76*		
	-4×30	-4×40	-6×20	-20×30	-20×40	Итого	ф8	ф16	Итого	○18×4,5	Итого	
МД 24.14-24.12Р-1	3,08	3,47		26,56		37,11	9,20	0,60	9,80	2,30	2,30	49,21
МД 24.14-24.12Р-2	3,08	3,47		26,56		37,11	9,20	0,60	9,80	1,00	1,00	47,91
МД 30.17-30.12Р	8,33	4,28		26,56		39,17	11,96	0,60	12,56			51,73
МД 30.17-30.12Р-1	8,33	4,28		26,56		39,17	11,96	0,60	12,56	2,90	2,90	54,63
МД 30.17-30.12Р-2	8,33	4,28		26,56		39,17	11,96	0,60	12,56	1,30	1,30	53,03
ПВ-21.9Р		7,15	0,15		18,66	25,96	3,10		3,10			29,06
ПВ-21.9Р-1		7,15	0,15		18,66	25,96	3,10		3,10	1,00	1,00	30,06
ПВ-21.9Р-2		7,15	0,15		18,66	25,96	3,10		3,10	1,50	1,50	30,56
ПВ-30.9Р		9,39	0,20		24,88	34,47	4,65		4,65			39,12
ПВ-30.9Р-1		9,39	0,20		24,88	34,47	4,65		4,65	0,80	0,80	39,92
ПВ-30.9Р-2		9,39	0,20		24,88	34,47	4,65		4,65	1,20	1,20	40,32
ПВ-12.9Р		4,91	0,10		12,44	17,45	1,55		1,55			19,00
ПВ-12.9Р-1		4,91	0,10		12,44	17,45	1,55		1,55	0,50	0,50	19,50
ПВ-12.9Р-2		4,91	0,10		12,44	17,45	1,55		1,55	0,40	0,40	19,40
ПВ-15.9Р		5,66	0,10		12,44	18,20	2,17		2,17			20,37
ПВ-15.9Р-1		5,66	0,10		12,44	18,20	2,17		2,17	0,70	0,70	21,07
ПВ-15.9Р-2		5,66	0,10		12,44	18,20	2,17		2,17	0,60	0,60	20,97
ПВ-18.9Р		6,39	0,15		18,66	25,20	2,48		2,48			27,68
ПВ-18.9Р-1		6,39	0,15		18,66	25,20	2,48		2,48	0,80	0,80	28,48
ПВ-18.9Р-2		6,39	0,15		18,66	25,20	2,48		2,48	0,70	0,70	28,38
ПВ-14.9Р		4,19	0,10		12,44	16,73	2,17		2,17			18,90
ПВ-14.9Р-1		4,19	0,10		12,44	16,73	2,17		2,17	0,70	0,70	19,60
ПВ-14.9Р-2		4,19	0,10		12,44	16,73	2,17		2,17	0,60	0,60	19,50
ПВ-16.9Р		4,48	0,10		12,44	17,02	2,48		2,48			19,50
ПВ-16.9Р-1		4,48	0,10		12,44	17,02	2,48		2,48	0,80	0,80	20,30

кг

Марка изделия	Изделия металлические											Общий расход
	Полоса стальная						Сталь круглая			Труба стальная		
	Марка стали Вст3кп2											
	ГОСТ 103-76*						ГОСТ 2590-71*			ГОСТ 10704-76*		
	−4×30	−4×40	−6×20	−20×30	−20×40	Итого	ф8	ф16	Итого	○18×4,5	Итого	
ПВ-16.9Р-2		4,48	0,10		2,44	17,02	2,48		2,48	0,65	0,65	20,15
ПВ-17.9Р		4,76	0,10		2,44	17,30	2,79		2,79			20,09
ПВ-17.9Р-1		4,76	0,10		2,44	17,30	2,79		2,79	0,90	0,90	20,99
ПВ-17.9Р-2		4,76	0,10		2,44	17,30	2,79		2,79	0,70	0,70	20,79
ПД-12.12Р	4,01			12,62		16,63	3,68		3,68			20,31
ПД-12.12Р-1	4,01			12,62		16,63	4,68		4,68			21,31
ПД-12.12Р-2	4,01			12,62		16,63	3,68		3,68	0,40	0,40	20,71
ПД-15.12Р	4,97			12,62		17,59	5,06		5,06			22,65
ПД-15.12Р-1	4,97			12,62		17,59	6,39		6,39			23,98
ПД-15.12Р-2	4,97			12,62		17,59	5,06		5,06	0,55	0,55	23,20
ПД-16.12Р	5,32			12,62		17,94	5,98		5,98			23,92
ПД-16.12Р-1	5,32			12,62		17,94	7,49		7,49			25,43
ПД-16.12Р-2	5,32			12,62		17,94	5,98		5,98	0,65	0,65	24,57
ОК-23.9Р		5,76				5,76	4,65		4,65			10,41
ОК-23.9Р-1		5,76				5,76	4,65		4,65	1,50	1,50	11,91
ОК-23.9Р-2		5,76				5,76	4,65		4,65	1,15	1,15	11,56
ОК-26.9Р		6,50				6,50	5,27		5,27			11,77
ОК-26.9Р-1		6,50				6,50	5,27		5,27	1,70	1,70	13,47
ОК-26.9Р-2		6,50				6,50	5,27		5,27	1,30	1,30	13,07
ОК-29.9Р		7,26				7,26	5,89		5,89			13,15
ОК-29.9Р-1		7,26				7,26	5,89		5,89	1,90	1,90	15,05
ОК-29.9Р-2		7,26				7,26	5,89		5,89	1,45	1,45	14,60
ОВ-6.9Р		3,42				3,42	0,93		0,93			4,35
ОВ-6.9Р-1		3,42				3,42	0,93		0,93	0,30	0,30	4,65
ОВ-6.9Р-2		3,42				3,42	0,93		0,93	0,25	0,25	4,60

Инв. № подл. | Подпись и дата | Взам. инв. №

кг

Марка изделия	Изделия металлические											Общий расход
	Полоса стальная						Сталь круглая			Труба стальная		
	Марка стали ВСт3кп2											
	ГОСТ 103 – 76*						ГОСТ 2590 – 71*			ГОСТ 10704-76*		
	–4×30	–4×40	–6×20	–20×30	–20×40	Итого	Ф8	Ф16	Итого	○18×4,5	Итого	
ОВ-3.9Р		2,66				2,66	0,31		0,31			2,97
ОВ-3.9Р-1		2,66				2,66	0,31		0,31	0,10	0,10	3,07
ОВ-2.9Р		2,49				2,49	0,31		0,31	0,10	0,10	2,90
ПД-13		1,69				1,69		1,17	1,17			2,86
ПД-16		2,03				2,03		1,17	1,17			3,20

Инв. № подл. | Подпись и дата | Взам. инв. №

№	Наименование материала и единицы измерения	Коэф. $K_{отх.}$ $K_{пр.}$	Код материала	Кол. на марку, код изделия																	
				МВ 21.12-21.9Р	МВ 21.12-21.9Р-1	МВ 21.12-21.9Р-2	МВ 30.17-30.9Р	МВ 30.17-30.9Р-1	МВ 30.17-30.9Р-2	МВ 33.18-33.9Р	МВ 33.18-33.9Р-1	МВ 33.18-33.9Р-2	МВ 39.21-39.9Р	МВ 39.21-39.9Р-1	МВ 39.21-39.9Р-2	МВ 6.5-6.9Р	МВ 6.5-6.9Р-1	МВ 12.8-18.9Р	МВ 12.8-18.9Р-1	МВ 12.8-18.9Р-2	МВ 15.9-16.9Р	МВ 15.9-16.9Р-1
1	Сортовой прокат																				
2	обыкновенного качества		093000																		
3	Сталь горячекатаная круглая,																				
4	ГОСТ 2590-71^{X}, кг																				
5	с учётом коэф. отхода	1,01		3,13	3,13	3,13	4,70	4,70	4,70	4,70	4,70	4,70	6,26	6,26	6,26	3,13	3,13	2,50	2,50	2,50	2,50	2,50
6	приведённой к стали класса А-I	1,00		3,13	3,13	3,13	4,70	4,70	4,70	4,70	4,70	4,70	6,26	6,26	6,26	3,13	3,13	2,50	2,50	2,50	2,50	2,50
7	Итого сортового проката																				
8	обыкновенного качества , кг																				
9	в натуральной массе			3,13	3,13	3,13	4,70	4,70	4,70	4,70	4,70	4,70	6,26	6,26	6,26	3,13	3,13	2,50	2,50	2,50	2,50	2,50
10	Сталь сортовая, ГОСТ 103-76^{X}, кг		093300																		
11	с учётом коэф. отхода	1,01		26,48	26,48	26,48	34,97	34,97	34,97	51,94	51,94	51,94	43,46	43,46	43,46	17,14	17,14	27,02	27,02	27,02	19,92	19,92
12	приведённой к стали класса ВСт3	1,13		29,92	29,92	29,92	39,52	39,52	39,52	58,69	58,69	58,69	49,11	49,11	49,11	19,37	19,37	30,53	30,53	30,53	22,51	22,51
13	Итого стали в натуральной			29,61	29,61	29,61	39,67	39,67	39,67	56,64	56,64	56,64	49,72	49,72	49,72	20,27	20,27	29,52	29,52	29,52	22,42	22,42
14	массе , кг																				
15	В том числе по укрупнённому																				
16	сортаменту , кг																				
17	Сталь мелкосортная			26,48	26,48	26,48	34,97	34,97	34,97	51,94	51,94	51,94	43,46	43,46	43,46	17,14	17,14	20,07	20,07	20,07	19,92	19,92
18	Катанка			3,13	3,13	3,13	4,70	4,70	4,70	4,70	4,70	4,70	6,26	6,26	6,26	3,13	3,13	2,50	2,50	2,50	2,50	2,50
19	Трубы стальные электросварные,																				
20	ГОСТ 10704-76^{X}				1,00	0,80		1,50	1,20		1,50	1,25		2,00	1,60		0,10		0,80	0,65		0,80

Инв. № подл. | Подпись и дата | Взам. инв. №

Н. контр.	Калякина	
Нач. отд.	Греков	
ГИП	Шахова	
Рук. гр.	Калякина	
Инж.	Степашкина	

1.256.2-21-00.00.0РМ

Ведомость расхода материалов

Стадия	Лист	Листов
Р	1	4

ЦНИИЭП учебных зданий

№	Наименование материалов и единицы измерения	Коэф. $K_{отх.}$ Кпр.	Код материала	Кол. на марку, код изделия																	
				МВ 15.9-16.9Р-2	МД 24.14-24.12Р	МД 24.14-24.12Р-1	МД 24.14-24.12Р-2	МД 30.17-30.12Р	МД 30.17-30.12Р-1	МД 30.17-30.12Р-2	ПВ-21.9Р	ПВ-21.9Р-1	ПВ-21.9Р-2	ПВ-30.9Р	ПВ-30.9Р-1	ПВ-30.9Р-2	ПВ-12.9Р	ПВ-12.9Р-1	ПВ-12.9Р-2	ПВ-15.9Р	ПВ-15.9Р-1	ПВ-15.9Р-2
I	Сортовой прокат																				
2	обыкновенного качества		093000																		
3	Сталь горячекатаная круглая,																				
4	ГОСТ 2590-71^{X}, кг																				
5	с учётом коэф. отхода	I,0I		2,50	9,90	9,90	9,90	12,68	12,68	12,68	3,13	3,13	3,13	4,70	4,70	4,70	1,57	1,57	1,57	2,19	2,19	2,19
6	приведённой к стали класса А-I	I,00		2,50	9,90	9,90	9,90	12,68	12,68	12,68	3,13	3,13	3,13	4,70	4,70	4,70	1,57	1,57	1,57	2,19	2,19	2,19
7	Итого сортового проката																				
8	обыкновенного качества ,кг																				
9	в натуральной массе			2,50	9,90	9,90	9,90	12,68	12,68	12,68	3,13	3,13	3,13	4,70	4,70	4,70	1,57	1,57	1,57	2,19	2,19	2,19
I0	Сталь сортовая,ГОСТ I03-76^{X},кг		093300																		
II	с учётом коэф. отхода	I,0I		19,92	37,48	37,48	37,48	39,56	39,56	39,56	26,22	26,22	26,22	34,81	34,81	34,81	17,62	17,62	17,62	18,38	18,38	18,38
I2	приведённой к стали класса ВСт3	I,I3		22,51	42,35	42,35	42,35	44,30	44,30	44,30	29,63	29,63	29,63	39,33	39,33	39,33	19,91	19,91	19,91	20,77	20,77	20,77
I3	Итого стали в натуральной			22,42	43,38	43,38	43,38	52,24	52,24	52,24	29,35	29,35	29,35	39,51	39,51	39,51	19,19	19,19	19,19	20,57	20,57	20,57
I4	массе, кг																				
I5	В том числе по укрупнённому																				
I6	сортаменту, кг																				
I7	Сталь мелкосортная			19,92	38,09	38,09	38,09	40,16	40,16	40,16	26,22	26,22	26,22	34,81	34,81	34,81	17,62	17,62	17,62	18,38	18,38	18,38
I8	Катанка			2,50	9,90	9,90	9,90	12,68	12,68	12,68	3,13	3,13	3,13	4,70	4,70	4,70	1,57	1,57	1,57	2,19	2,19	2,19
I9	Трубы стальные электросварные,																				
20	ГОСТ I0704-76^{X}			0,65		2,30	1,00		2,90	1,30		1,00	1,50		0,80	1,20		0,50	0,40		0,70	0,60

Инв. № подл. | Подпись и дата | Взам. инв. №

Копия верна

№	Наименование материалов и единицы измерения	Коэф. $K_{отх.}$ $K_{пр.}$	Код. материала	Кол. на марку, код изделия																
				ПВ-18.9Р	ПВ-18.9Р-1	ПВ-18.9Р-2	ПВ-14.9Р	ПВ-14.9Р-1	ПВ-14.9Р-2	ПВ-16.9Р	ПВ-16.9Р-1	ПВ-16.9Р-2	ПВ-17.9Р	ПВ-17.9Р-1	ПВ-17.9Р-2	ПД-12.12Р	ПД-12.12Р-1	ПД-12.12Р-2	ПД-15.12Р	ПД-15.12Р-1	ПД-15.12Р-2	ПД-16.12Р
I	Сортовой прокат																				
2	обыкновенного качества		093000																		
3	Сталь горячекатаная круглая,																				
4	ГОСТ 2590-71[X]																				
5	с учётом коэф. отхода	I,0I		2,50	2,50	2,50	2,19	2,19	2,19	2,50	2,50	2,50	2,81	2,81	2,81	3,72	4,73	3,72	5,11	6,45	5,11	6,04
6	приведённой к стали класса А-I	I,00		2,50	2,50	2,50	2,19	2,19	2,19	2,50	2,50	2,50	2,81	2,81	2,81	3,72	4,73	3,72	5,11	6,45	5,11	6,04
7	Итого сортового проката																				
8	обыкновенного качества, кг																				
9	в натуральной массе			2,50	2,50	2,50	2,19	2,19	2,19	2,50	2,50	2,50	2,81	2,81	2,81	3,72	4,73	3,72	5,11	6,45	5,11	6,04
I0	Сталь сортовая, ГОСТ I03-76[X], кг																				
II	с учётом коэф. отхода	I,0I		25,45	25,45	25,45	16,90	16,90	16,90	17,19	17,19	17,19	17,47	17,47	17,47	16,80	16,80	16,80	17,77	17,77	17,77	18,12
I2	приведённой к стали класса ВСт3	I,I3		28,76	28,76	28,76	19,10	19,10	19,10	19,42	19,42	19,42	19,74	19,74	19,74	18,98	18,98	18,98	20,08	20,08	20,08	20,48
I3	Итого стали в натуральной			27,95	27,95	27,95	19,09	19,09	19,09	19,69	19,69	19,69	20,28	20,28	20,28	20,52	21,53	20,52	22,88	24,22	22,88	24,16
I4	массе, кг																				
I5	В том числе по укрупнённому																				
I6	сортаменту, кг																				
I7	Сталь мелкосортная			25,45	25,45	25,45	16,90	16,90	16,90	17,19	17,19	17,19	17,47	17,47	17,47	16,80	16,80	16,80	17,77	17,77	17,77	18,12
I8	Катанка			2,50	2,50	2,50	2,19	2,19	2,19	2,50	2,50	2,50	2,81	2,81	2,81	3,72	4,73	3,72	5,11	6,45	5,11	6,04
I9	Трубы стальные электросварные,																				
20	ГОСТ I0704-76[X]				0,80	0,70		0,70	0,60		0,80	0,65		0,90	0,70			0,40			0,55	

Инв. № подл. | Подпись и дата | Взам. инв. №

№	Наименование материалов и единицы измерения	Коэф. $K_{отх.}$ $K_{пр.}$	Код материала	Кол. на марку, код изделия																
				ПД-16.12Р-1	ПД-16.12Р-2	ОК-23.9Р	ОК-23.9Р-1	ОК-23.9Р-2	ОК-26.9Р	ОК-26.9Р-1	ОК-26.9Р-2	ОК-29.9Р	ОК-29.9Р-1	ОК-29.9Р-2	ОВ-6.9Р	ОВ-6.9Р-1	ОВ-6.9Р-2	ОВ-3.9Р	ОВ-3.9Р-1	ОВ-2.9Р	ПД-13	ПД-16
1	Сортовой прокат																				
2	обыкновенного качества		093000																		
3	Сталь горячекатаная круглая,																				
4	ГОСТ 2590-71[X]																				
5	с учётом коэф. отхода	1,01		7,56	6,04	4,70	4,70	4,70	5,32	5,32	5,32	5,95	5,95	5,95	0,94	0,94	0,94	0,31	0,31	0,31	1,18	1,18
6	приведённой к стали класса А-I	1,00		7,56	6,04	4,70	4,70	4,70	5,32	5,32	5,32	5,95	5,95	5,95	0,94	0,94	0,94	0,31	0,31	0,31	1,18	1,18
7	Итого сортового проката																				
8	обыкновенного качества, кг																				
9	в натуральной массе			7,56	6,04	4,70	4,70	4,70	5,32	5,32	5,32	5,95	5,95	5,95	0,94	0,94	0,94	0,31	0,31	0,31	1,18	1,18
10	Сталь сортовая, ГОСТ 103-76[X]																				
11	с учётом коэф. отхода	1,01		18,12	18,12	5,82	5,82	5,82	6,57	6,57	6,57	7,33	7,33	7,33	3,45	3,45	3,45	2,69	2,69	2,51	1,71	2,08
12	приведённой к стали класса ВСт3	1,13		20,48	20,48	6,58	6,58	6,58	7,42	7,42	7,42	8,28	8,28	8,28	3,90	3,90	3,90	3,04	3,04	2,83	1,93	2,35
13	Итого стали в натуральной			25,68	24,16	10,52	10,52	10,52	11,89	11,89	11,89	13,28	13,28	13,28	4,39	4,39	4,39	3,00	3,00	2,51	2,89	3,26
14	массе, кг																				
15	В том числе по укрупнённому																				
16	сортаменту, кг																				
17	Сталь мелкосортная			18,12	18,12	5,82	5,82	5,82	6,57	6,57	6,57	7,33	7,33	7,33	3,45	3,45	3,45	2,69	2,69	2,30	2,89	3,23
18	Катанка			7,56	6,04	4,70	4,70	4,70	5,32	5,32	5,32	5,95	5,95	5,95	0,94	0,94	0,94	0,31	0,31	0,31		
19	Трубы стальные электросварные,																				
20	ГОСТ 10704-76[X]				0,65		1,50	1,15		1,70	1,30		1,90	1,45		0,30	0,25		0,10	0,10		

Инв.№ подл. | Подпись и дата | Взам.инв.№

gost.e-ecolog.ru