ГОСУДАРСТВЕННЫЙ КОМИТЕТ ПО ГРАЖДАНСКОМУ СТРОИТЕЛЬСТВУ И АРХИТЕКТУРЕ
ПРИ ГОССТРОЕ СССР

ТИПОВЫЕ КОНСТРУКЦИИ И ДЕТАЛИ ЗДАНИЙ И СООРУЖЕНИЙ

СЕРИЯ 2.260-1

ДЕТАЛИ ПОКРЫТИЙ ОБЩЕСТВЕННЫХ ЗДАНИЙ

ВЫПУСК 2

ЧЕРДАЧНЫЕ ВЕНТИЛИРУЕМЫЕ ПОКРЫТИЯ КИРПИЧНЫХ ЗДАНИЙ

gost.e-ecolog.ru

ГОСУДАРСТВЕННЫЙ КОМИТЕТ ПО ГРАЖДАНСКОМУ СТРОИТЕЛЬСТВУ И АРХИТЕКТУРЕ
ПРИ ГОССТРОЕ СССР

ТИПОВЫЕ КОНСТРУКЦИИ И ДЕТАЛИ ЗДАНИЙ И СООРУЖЕНИЙ

СЕРИЯ 2.260-1

ДЕТАЛИ ПОКРЫТИЙ ОБЩЕСТВЕННЫХ ЗДАНИЙ

ВЫПУСК 2

ЧЕРДАЧНЫЕ ВЕНТИЛИРУЕМЫЕ ПОКРЫТИЯ КИРПИЧНЫХ ЗДАНИЙ

РАЗРАБОТАНЫ
ЦНИИЭП УЧЕБНЫХ ЗДАНИЙ

УТВЕРЖДЕНЫ
И ВВЕДЕНЫ В ДЕЙСТВИЕ
ГОСУДАРСТВЕННЫМ КОМИТЕТОМ
ПО ГРАЖДАНСКОМУ СТРОИТЕЛЬСТВУ И
АРХИТЕКТУРЕ ПРИ ГОССТРОЕ СССР
С 20МАЯ 1972 г.
ПРИКАЗ №27 ОТ 2.III 1972 г.

©ЦИТП Госстроя СССР, 1988

Настоящая работа выполнена на основе современного опыта типового проектирования и строительства с систематизацией имеющихся и внедряемых новых конструктивных решений и типизацией конструктивных деталей и узлов. Все эти материалы обобщены в альбомы типовых деталей обязательных для применения в типовом и индивидуальном проектировании жилых и общественных зданий массового строительства. Ссылка на типовые детали должна заменить индивидуальную разработку их в проектах.

Альбомы типовых деталей призваны способствовать внедрению в практику массового строительства лучших и наиболее экономичных технических решений сопряжений конструктивных элементов, способствовать сокращению количества индивидуальных изделий, снижению трудоемкости, сроков и стоимости проектных работ.

Отзывы, замечания и предложения по разработанным типовым деталям направлять по адресу: Москва И-434, Дмитровское шоссе, 9, корп. А, ЦНИИЭП учебных зданий.

	Лист	Стр.
Содержание	С1,С2	3,4
Пояснительная записка	П1-П3	5-7
Маркировка деталей на планах кровли при примыкании зданий без д.ш.	1	8
Маркировка деталей на планах кровли зданий с д.ш.	2	9
Маркировка деталей на планах кровли при примыкании зданий с д.ш.	3	10
Маркировка деталей на планах асбестоцементных кровель	4	11
Деталь 1. Конструкция кровли из рубероида	5	12
Конструкция мастичной кровли.	6	13
Деталь 2. Кровля мастичная.	7	14
Деталь 3. Кровля из рубероида	8	15
Деталь 3. Кровля мастичная	9	16
Детали 4 и 5. Кровля из рубероида.	10	17
Детали 4 и 5. Кровля мастичная.	11	18
Деталь 6. Кровля из рубероида.	12	19
Деталь 6. Кровля мастичная.	13	20
Деталь 7. Кровля из рубероида.	14	21
Деталь 7. Кровля мастичная.	15	22
Деталь 8. Кровля из рубероида.	16	23
Деталь 8. Кровля мастичная.	17	24
Деталь 9. Кровля из рубероида.	18	25
Деталь 9. Кровля мастичная.	19	26
Деталь 10. Кровля из рубероида.	20	27
Детали 10 и 11. Кровля мастичная.	21	28
Деталь 12. Кровля из рубероида.	22	29
Деталь 12. Кровля мастичная.	23	30

	Лист	Стр.
Деталь 13. Кровля из рубероида.	24	31
Деталь 13. Кровля мастичная.	25	32
Деталь 14. Кровля из рубероида.	26	33
Деталь 14. Кровля мастичная.	27	34
Деталь 15. Кровля мастичная.	28	35
Деталь 16. Кровля из рубероида.	29	36
Деталь 16. Кровля мастичная.	30	37
Деталь 17. Кровля из рубероида.	31	38
Деталь 17. Кровля мастичная.	32	39
Деталь 18. Кровля мастичная.	33	40
Деталь 19. Кровля из рубероида.	34	41
Деталь 19. Кровля мастичная	35	42
Детали 20 и 21. Кровля из рубероида	36	43
Детали 20 и 21. Кровля мастичная.	37	44
Деталь 22. Кровля из асбестоцементных листов.	38	45
Детали 23 и 24. Кровля из асбестоцементных листов.	39	46
Деталь 25. Кровля из асбестоцементных листов.	40	47
Деталь 26. Кровля из асбестоцементных листов.	41	48
Деталь 27. Кровля из асбестоцементных листов.	42	49
Деталь 28. Кровля из асбестоцементных листов.	43	50
Деталь 29. Кровля из асбестоцементных листов.	44	51
Деталь 30. Кровля из асбестоцементных листов	45	52
Деталь 31. Кровля из асбестоцементных листов	46	53
Детали 32 и 33. Кровля из асбестоцементных листов	47	54
Металлические монтажные марки ММ-1-ММ3.	48	55
Металлические монтажные марки ММ-4-ММ7.	49	56

Данный альбом рабочих чертежей ТД чердачных вентилируемых покрытий разработан для применения при проектировании и строительстве общественных зданий со стенами из кирпича для обычных условий строительства. Альбом разработан в дополнение к альбому ТД серии 2.160-1 выпуск 2 „Чердачные покрытия", предназначенного для жилищного строительства. При применении в проектах общественных зданий деталей серии 2.160-1, выпуск 2 необходимо делать ссылку на соответствующую серию, выпуск и номер детали.

В альбоме на листах 1-4 даны чертежи маркировки типовых деталей на планах кровли. На маркировочных чертежах для группы типовых деталей, относящихся к одному сечению и имеющих различные конструктивные решения даны примечания, объясняющие различие деталей в зависимости от конструктивных решений кровли

Приведенные планировочные решения кровли не являются рабочими чертежами и служат только для примера и удобства подбора деталей. на листах 5-37 даны рабочие чертежи типовых деталей устройства рулонных и мастичных кровель, на листах 38-47 асбестоцементных.

На листах 48 и 49 даны металлические монтажные марки, применяемые при монтаже в типовых деталях.

Во всех случаях при применении типовых деталей, выполненных с индивидуальными изделиями, последние должны быть разработаны в конкретном проекте, рабочие чертежи этих изделий должны быть включены в состав проекта.

Конструкции рулонных и мастичных кровель и материалы для их устройства приняты в соответствии с главой СНиП 1-В, 25-66 и СН 394-69* „Указания по проектированию рулонных и мастичных кровель зданий промышленных предприятий."

Материалы и конструкции асбестоцементных кровель приняты в соответствии с ГОСТ 378-60.

В альбоме разработаны детали для 2х конструктивных решений чердачного покрытия:

1) покрытия с несущими сборными железобетонными панелями;
2) покрытия с деревянными стропилами.

Типовые детали покрытий со сборными ж.б. панелями разработаны в 2-х вариантах кровли: рулонной кровли и мастичной. В качестве рулонного материала в альбоме принят рубероид. Кровля из рубероид-

ТД	Пояснительная записка	Серия 2.260-1	
1971г.		Выпуск 2	Лист П1

да и мастичная кровля разработаны для уклонов 2,5% ≤ i < 10%. Чердачные покрытия обеспечиваются естественной вентиляцией через продухи с сеткой, устраиваемые в наружных стенах чердачного пространства. Для покрытий со стропилами также возможно обеспечение вентиляции через слуховые окна.

Покрытия с ж.б. панелями решены с организованным отводом воды по внутренним водостокам, а при выносном карнизе — с наружным водостоком. Покрытия со стропилами — с наружным организованным водостоком, при этом вынос карниза должен удовлетворять требованиям соответствующих глав СН и П.

Места примыкания рубероидных и мастичных кровель к вертикальным поверхностям (стены, парапеты и т.п.) необходимо закрывать защитными фартуками из оцинкованной кровли стали толщиной 0,5 мм. ГОСТ 8075-56*.

Защитные фартуки изготовлять по месту, а их крепление производить оцинкованными кровельными гвоздями ГОСТ 4030-63.

Оцинкованную кровельную сталь также применять для покрытия карнизных свесов и для водосборных желобов и лотков. Для мест примыкания кровли из асбестоцементных листов к слуховым окнам, вентшахтам и другим элементам применять кровельную оцинкованную сталь и специальные асбестоцементные профили (ГОСТ 378-60).

Деревянные элементы крыши при покрытии с деревянными стропилами (стропильные щиты, карнизные щиты, кобылки и др.) приняты по действующему альбому № 46-64 серии ИИ-03-01.

В местах деформационных швов в кровельных покрытиях предусмотрено устройство кирпичных стенок с установкой компенсаторов. Кирпичные стенки выкладывать из кирпича марки 75 на растворе марки 25.

Деформационные компенсаторы и фартуки делать по месту из кровельной оцинкованной стали толщиной 0,5 мм.

Компенсаторы и фартуки предусмотрено крепить к деревянным пробкам, установленным с шагом 640 мм в кирпичных стенках деформационного шва.

Детали примыкания несущих конструкций чердачных перекрытий (балки, панели) разработаны в альбоме ТД серии 2.240-1 выпуск 2.

Защиту древесины от гниения и возгорания производить в соответствии с указаниями главы СН и П III В 7-69.

При монтаже деревянных стропил необходимо руководствоваться главой СНиП III-В.7-69.

При разработке проектов с применением рабочих чертежей типовых деталей на чертежах проекта делать выноски с указанием номера серии, выпуска и применяемой детали по следующему образцу:

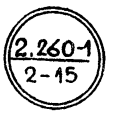

в числителе указан номер серии;
в знаменателе: первое число – номер выпуска данной серии;
второе число – номер типовой детали.

Обозначения типовых деталей на чертежах проекта в отличие от прочих деталей, обводятся двойным кружком.

В проекте или серии проектов составляется сводная спецификация примененных типовых деталей.

В данном альбоме приняты следующие условные обозначения:

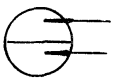

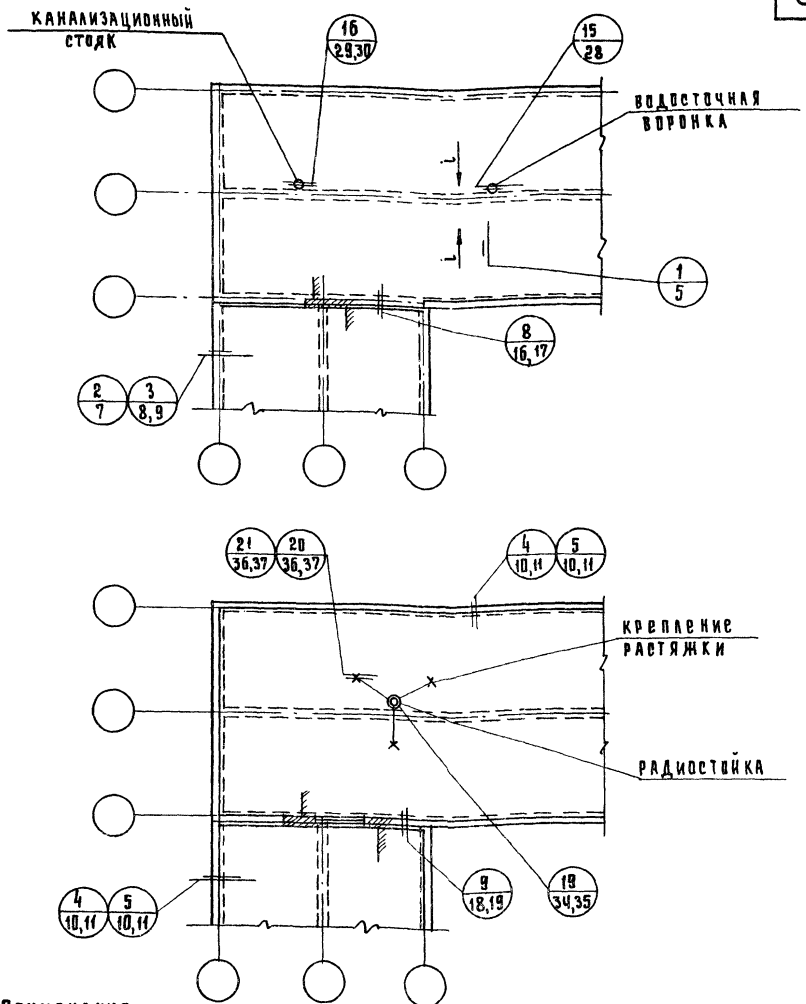

Примечания:

1. ТД 2 - для низкого парапета с ограждающей решеткой и парапетной плитой.
   ТД 3 - тоже без парапетной плиты.
2. ТД 4 - для высокого парапета без парапетной плиты; ТД 5 - тоже с парапетной плитой.
3. ТД-8 - для случая примыкания кровли к высокой стене; ТД-9 тоже к стене с оконным проемом.

ТД 1971г	Маркировка деталей на планах кровли при примыкании зданий без д.ш.	Серия 2.260-1	
		Выпуск 2	Лист 4

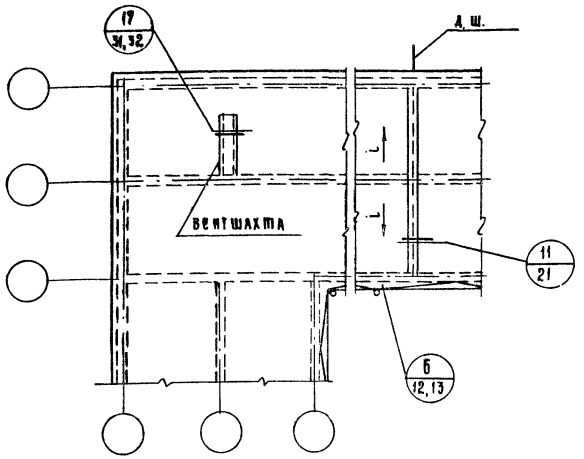

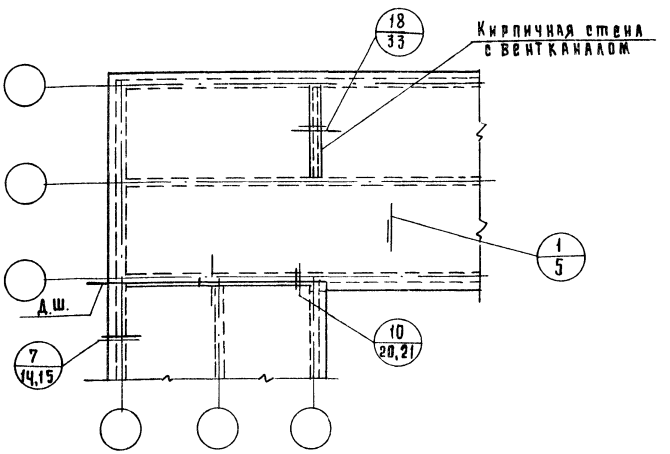

Примечания:

1. ТД 6 - для карнизов с организованным отводом воды.
2. ТД 7 - для карнизов с неорганизованным отводом воды.

ТД 1971г	Маркировка деталей на планах кровли зданий с Д.Ш.	Серия 2.260-1	
		Выпуск 2	Лист 2

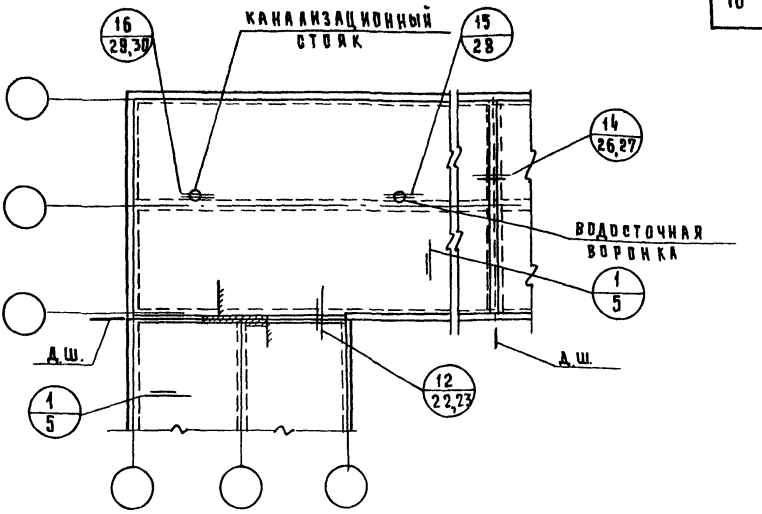

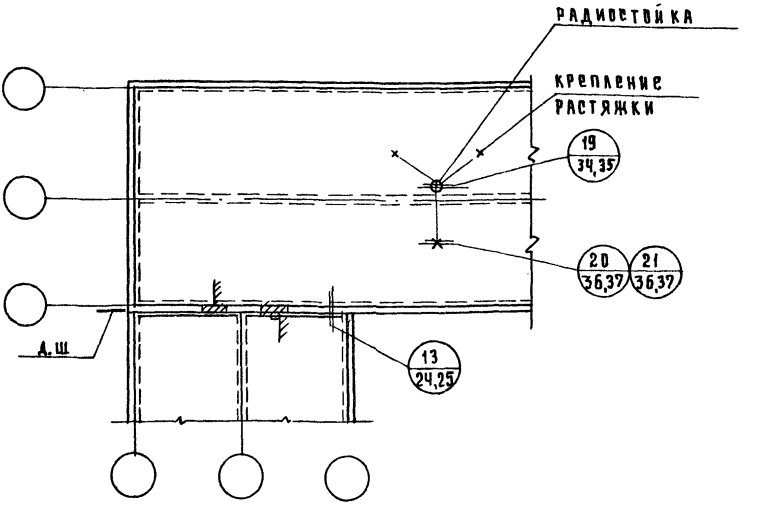

Примечания:

1. ТД 12 - для Д.Ш. при примыкании к высокой стене.
2. ТД 13 - тоже к стене с оконным проемом.
3. ТД 14 - для Д.Ш. при наличии двух поперечных стен.

ТД 1971г.	Маркировка деталей на планах кровли при примыкании зданий с Д.Ш.	серия 2.260-1	
		выпуск 2	лист 3

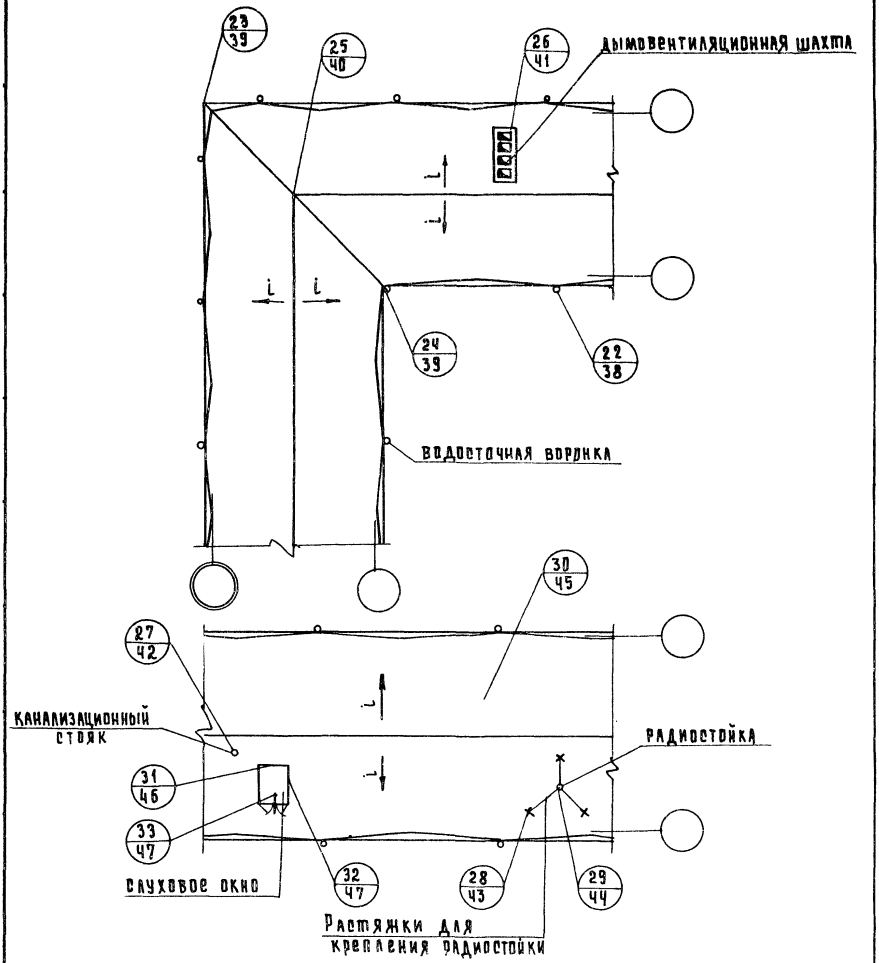

Примечание.

ТД 30 - деталь крепления асбестоцементных листов к обрешетке.

ТД 1971г	Маркировка деталей на планах асбестоцементных кровель	серия 2.260-1	
		выпуск 2	Лист 4



1

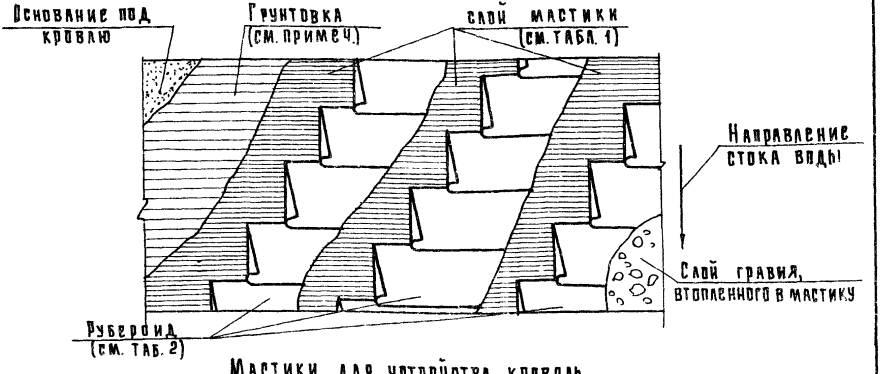

Мастики для устройства кровель

Табл. 1

Район строительства	Мастики	Для кровель	Для мест примыкания
Севернее географической широты 50° для европейской части и 53° для азиатской части СССР	Битумная ГОСТ 2889-67	МБК-Г-55	МБК-Г-85
Южнее указанных выше районов	Битумная ГОСТ 2889-67	МБК-Г-65	МБК-Г-100

Рулонные материалы для устройства кровель

Табл. 2

Рулонный материал	Марка	ГОСТ	Мастика
Рубероид с мелкой минеральной посыпкой Рубероид подкладочный	РМ-350 РП-250	ГОСТ 10923-64	Битумная

Примечания:

1. Грунтовку основания производить раствором битума марки V в керосине в соотношении (по весу) 1:2.
2. Материалы для устройства кровли приняты для уклонов $2.5 \leq i < 10$.

ТД 1971г	Деталь 1. Конструкция кровли из рубероида	Серия 2.260-1	
		Выпуск 2	Лист 5

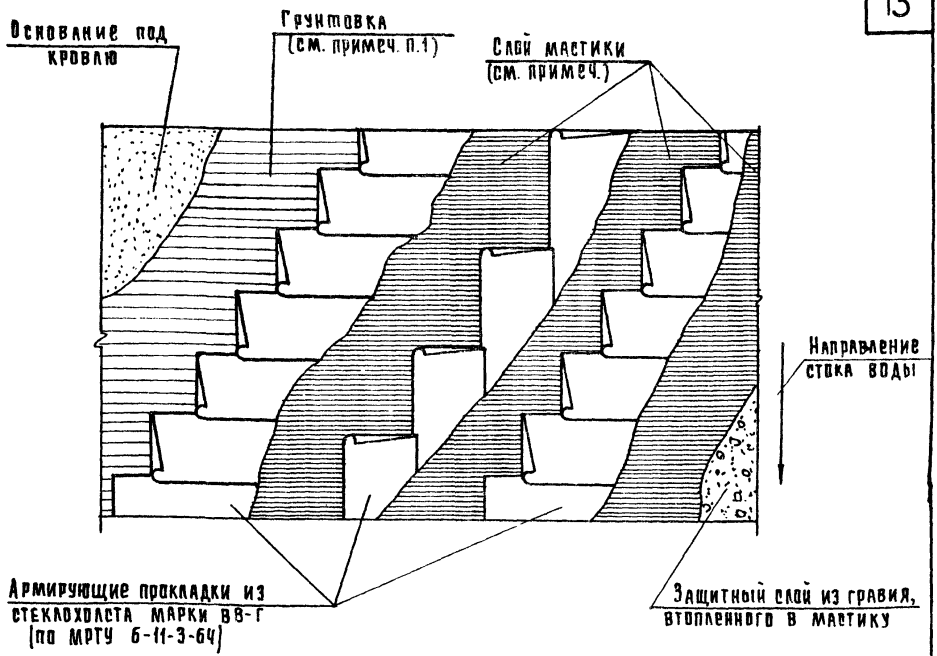

Мастики для устройства мастичных кровель

Район строительства	Мастики ГОСТ 2889-67	Для кровель	Для мест примыканий
Севернее географической широты 50° для европейской части и 53° для азиатской части СССР	Битумная битумно-резиновая	МБК-Г-65 МБР-Г-65	МБК-Г-85 МБР-Г-85
Южнее выше указанных районов	Битумная битумно-резиновая	МБК-Г-75 МБР-Г-75	МБК-Г-100 МБР-Г-100

Примечания:

1. Грунтовку основания производить раствором битума марки V в керосине в соотношении (по весу) 1:2.
2. Толщина слоя мастики должна быть не менее 2мм.
3. Мастика, применяемая для устройства защитного слоя кровли, должна быть антисептирована против прорастания растений
4. Материалы для устройства кровли приняты для уклонов $2.5 \leq i < 10$

ТД 1971г	Конструкция мастичной кровли	Серия 2.260-1	
		Выпуск 2	Лист 6

2

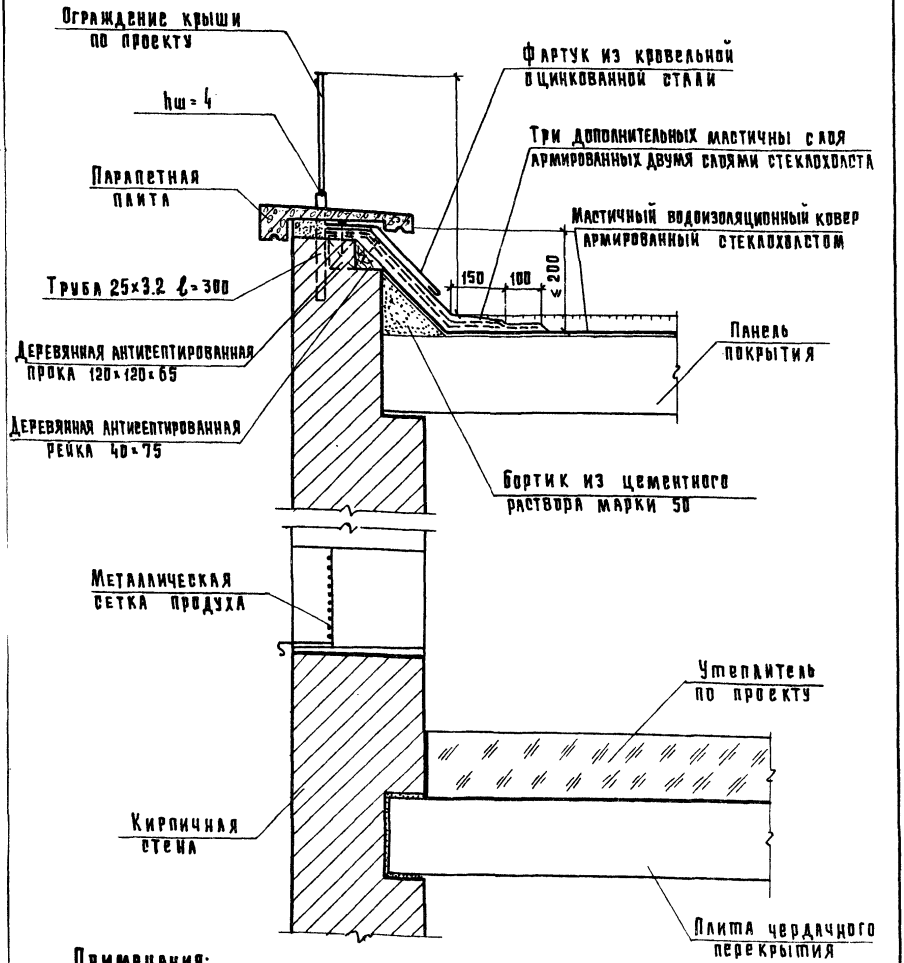

Примечания:

1. При горизонтальном примыкании вдоль парапета верхнего края дополнительного водоизоляционного слоя высота его выполняется по размерам чертежа данной ТД; при наклонном примыкании высота его выполняется с учетом уклона кровли, но не более 200 мм.
2. Примыкание к низкому парапету рулонной кровли см. чертежи серии 2.160-1 вып. 2

ТД 1971г	Деталь 2 Кровля мастичная	Серия 2.260-1	
		Выпуск 2	Лист 7

3

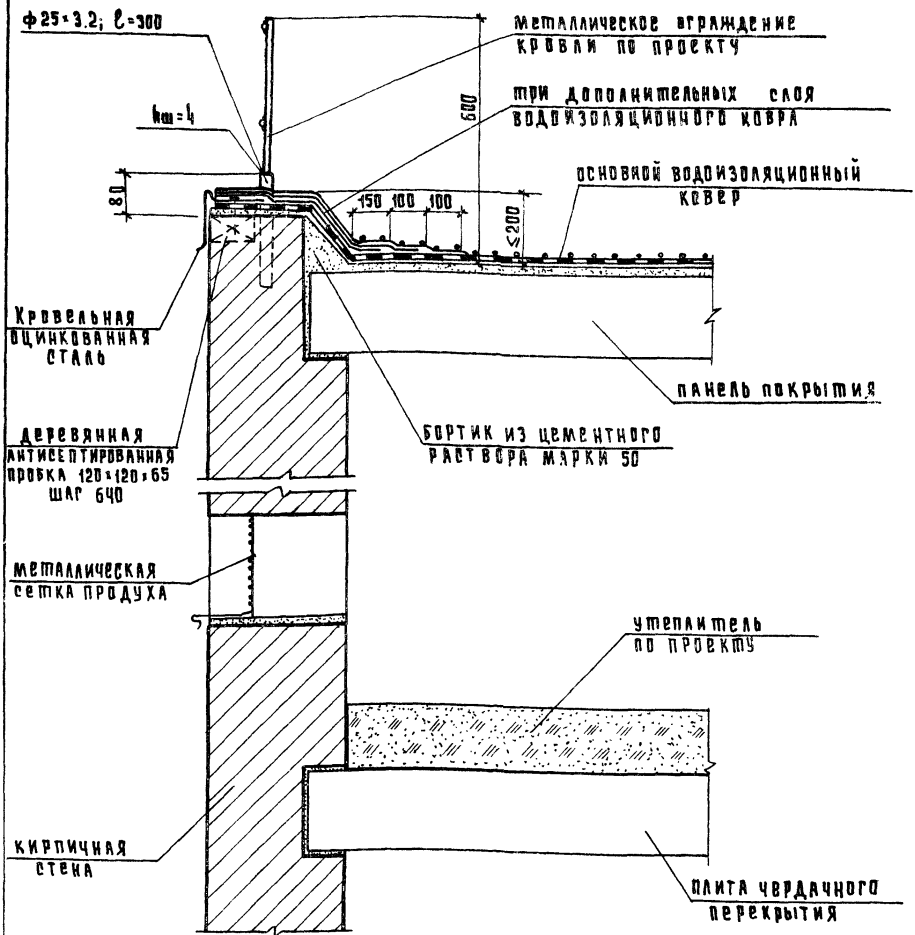

Примечание:

При горизонтальном примыкании вдоль парапета верхнего края дополнительного водоизоляционного слоя высота его выполняется по размерам чертежа данной ТД; при наклонном примыкании - высота его выполняется с учетом уклона кровли, но не более 200 мм.

ТД 1971г	Деталь 3 Кровля из рубероида	Серия 2.260-1 Выпуск 2 / Лист 8

3

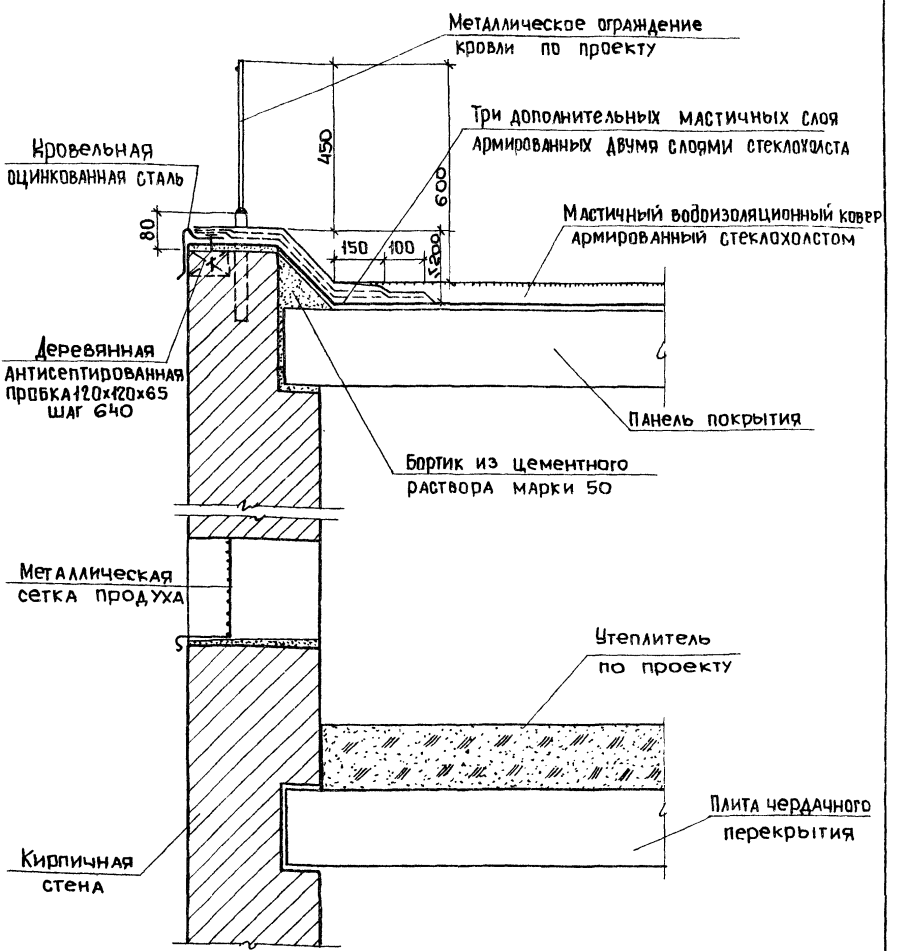

Примечание:

При горизонтальном примыкании вдоль парапета верхнего края дополнительного водоизоляционного слоя высота его выполняется по размерам чертежа данной ТД, при наклонном примыкании- высота его выполняется с учетом уклона кровли, но не более 200 мм.

ТД 1971г.	Деталь 3 Кровля мастичная	Серия 2.260-1	
		Выпуск 2	Лист 9

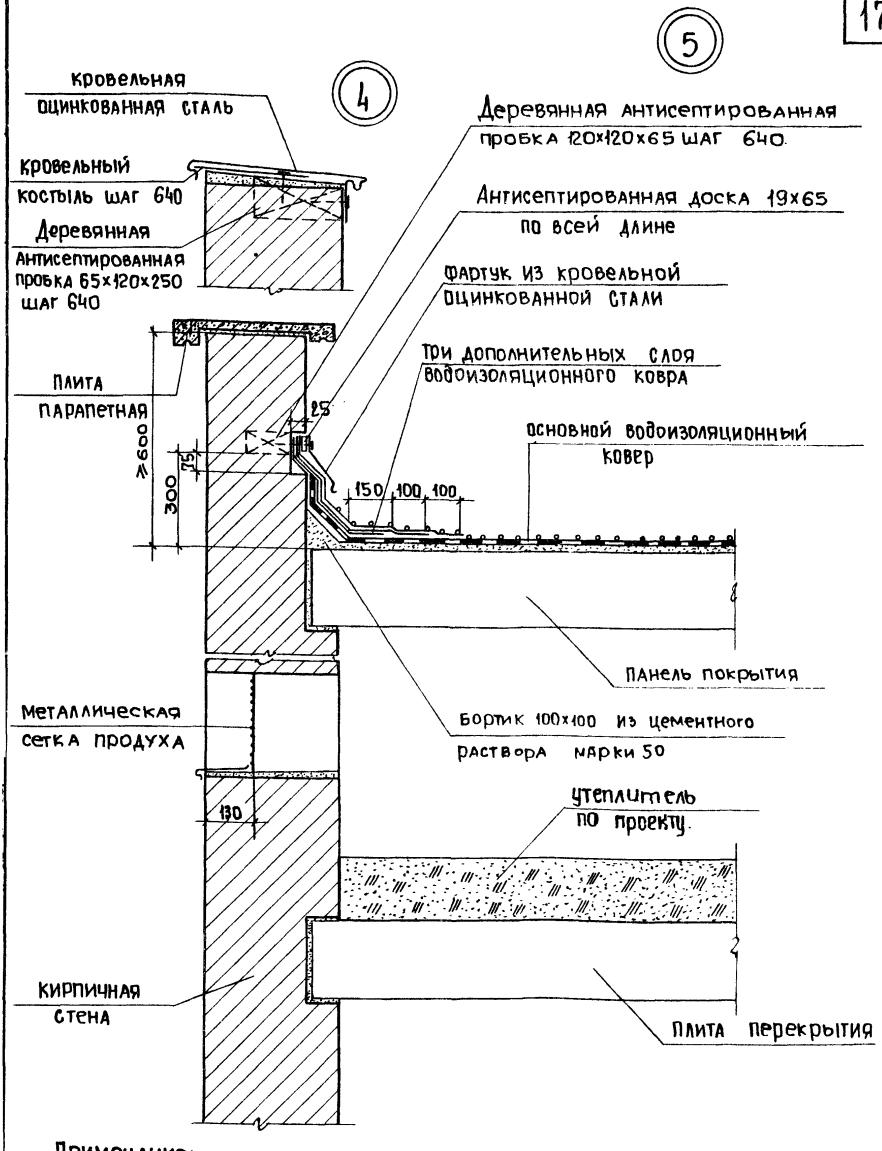

Примечание:

Примыкание водоизоляционного ковра к парапету в детали 4 выполнять аналогично детали 5.

ТД 1971г.	Детали 4 и 5 Кровля из рубероида	Серия 2.260-1 Выпуск 2 / Лист 10

12102 18

4

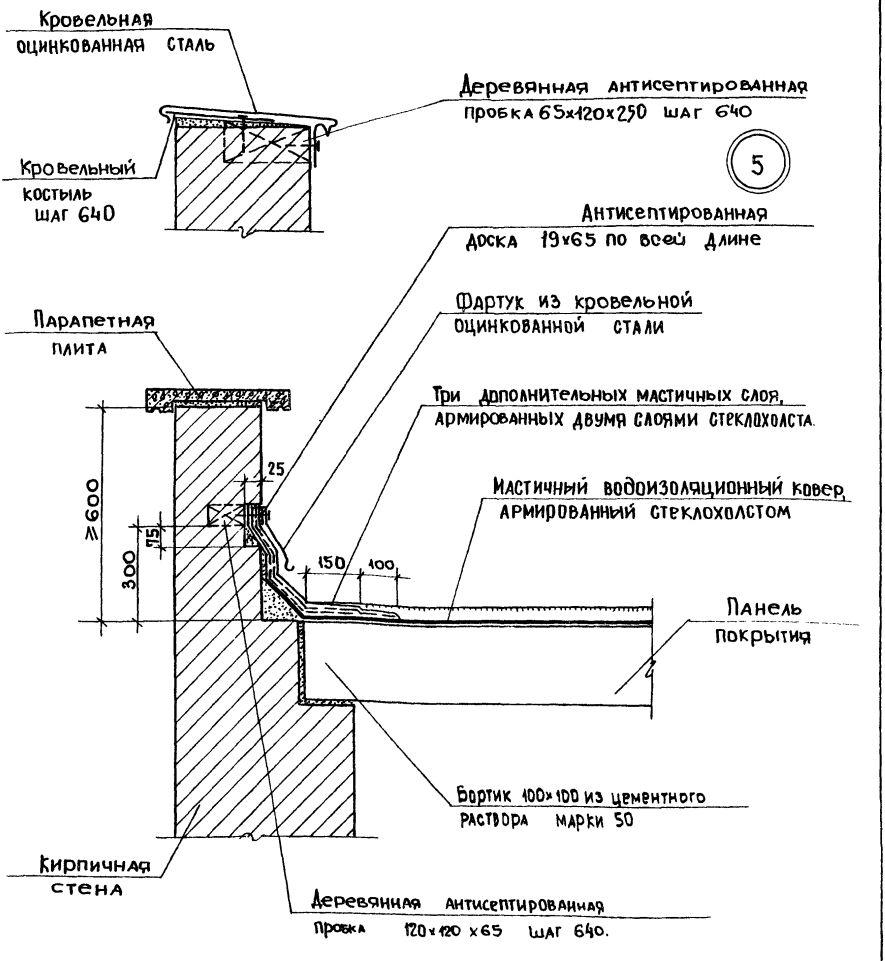

Примечания:

1. Примыкание водоизоляционного ковра к парапету в детали 4 выполнять аналогично детали 5.
2. Чердачное перекрытие и продух см. лист 10.

ТД 1971 г.	Детали 4 и 5 Кровля мастичная	Серия 2.260-1 Выпуск 2 / Лист 11

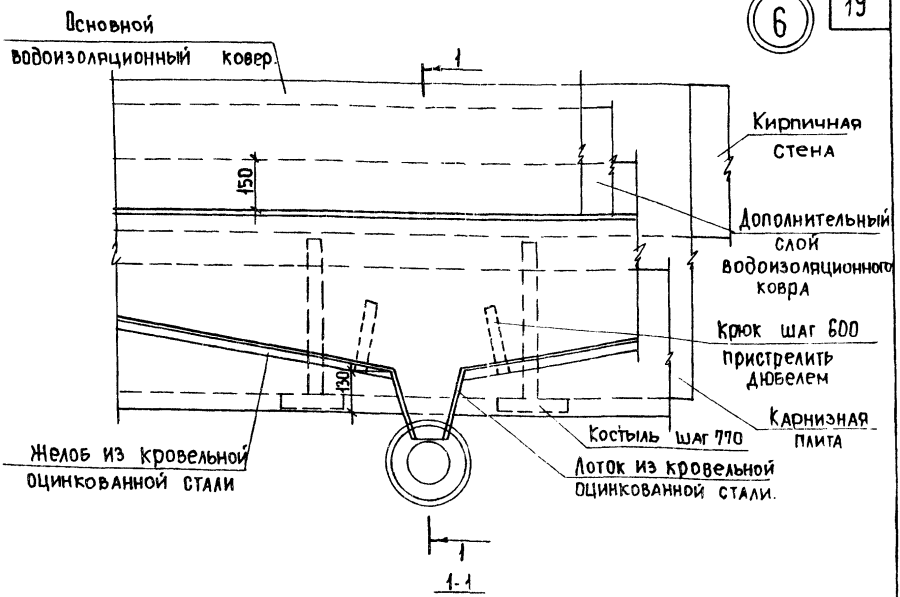

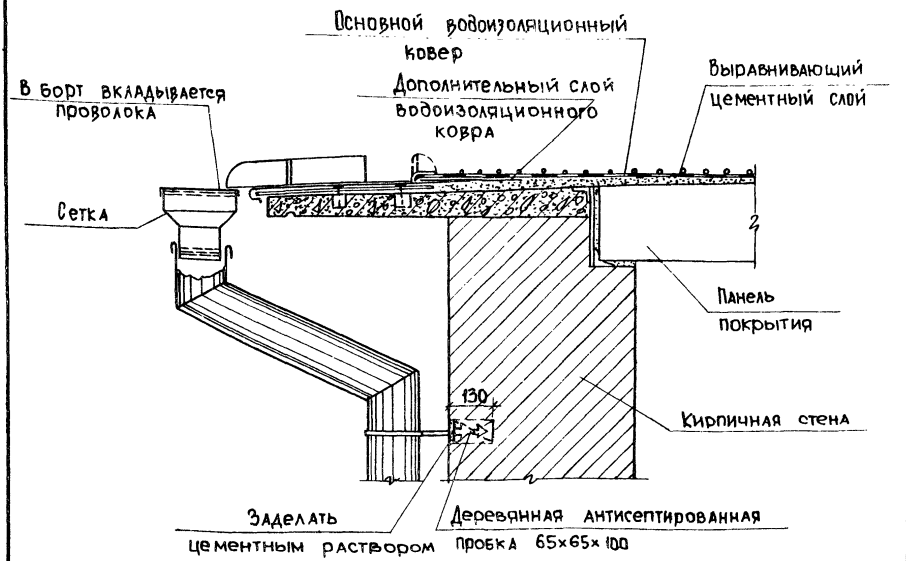

Т.Д. 1971 г.	Деталь 6 Кровля рубероидная	Серия 2.260-1	
		Выпуск 2	Лист 12

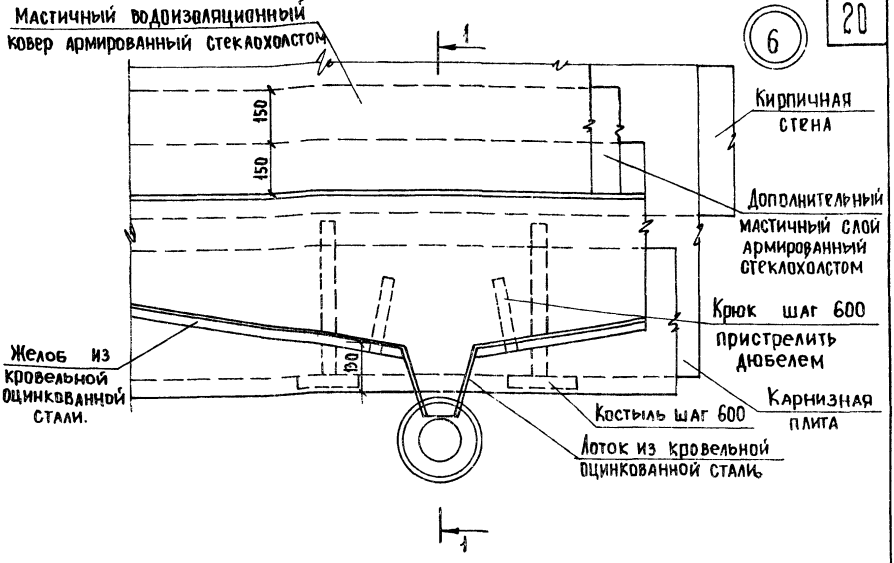

1-1

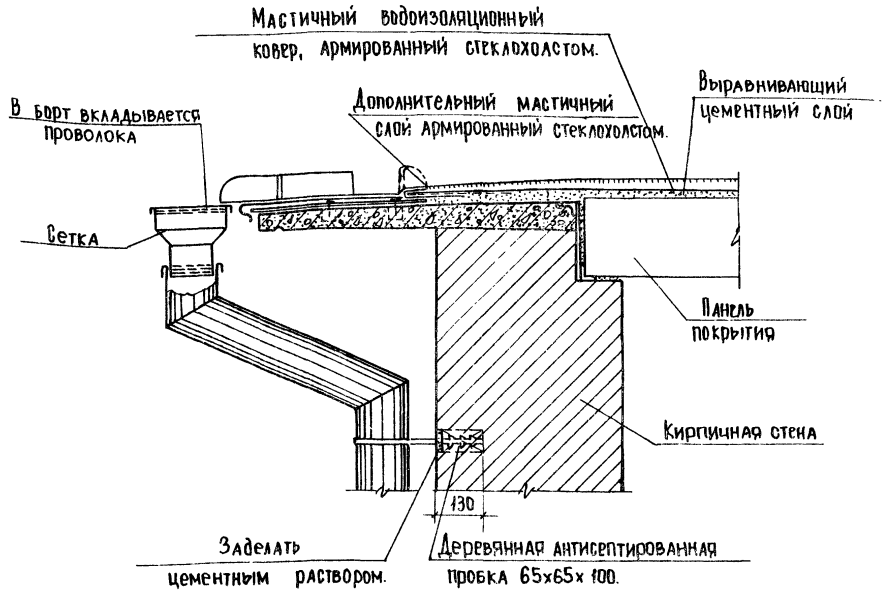

ТД 1971г.	Деталь 6 Кровля мастичная	Серия 2.260-1 выпуск 2 / Лист 13

7

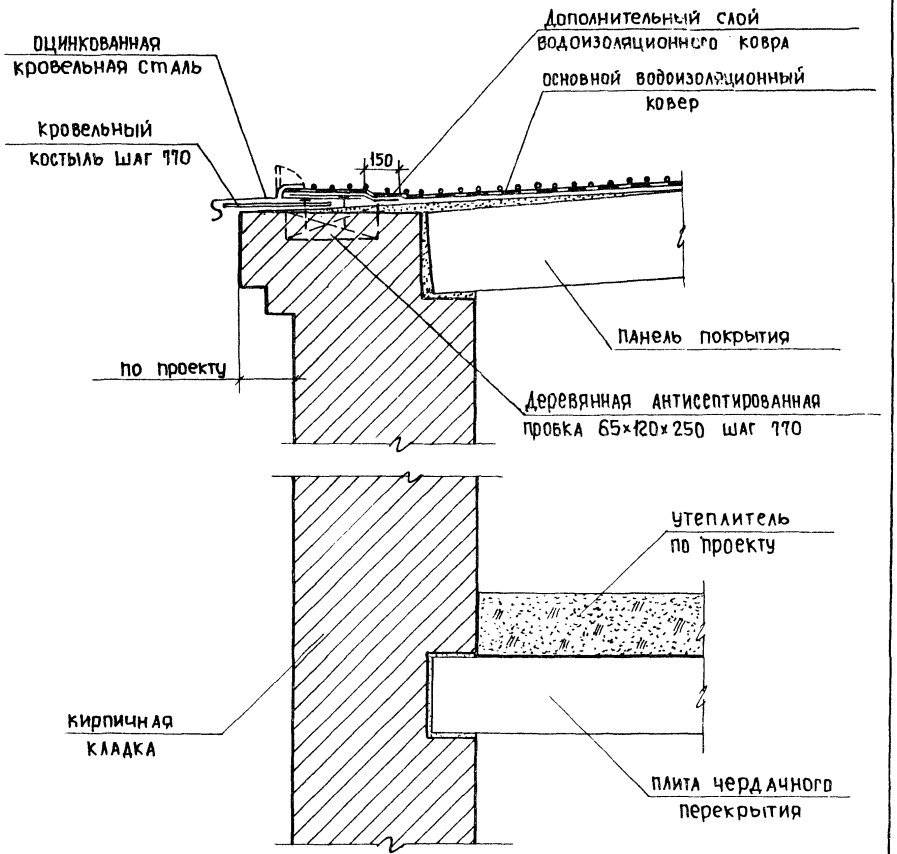

ТД 1971г.	Деталь 7 Кровля из рубероида	Серия 2.260-1 Выпуск 2 / Лист 14

(7)

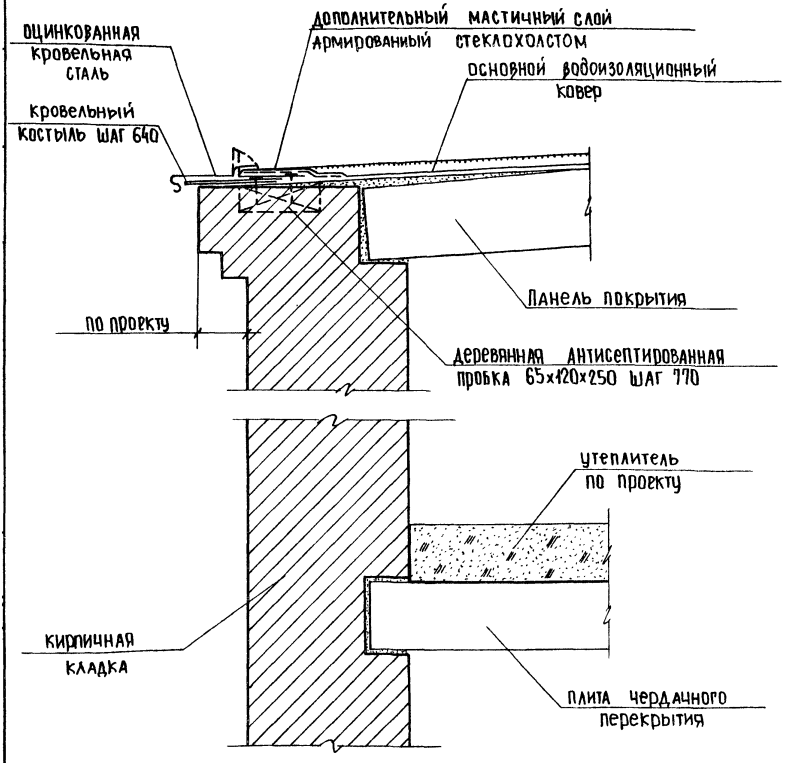

ТД 1974 г.	Деталь 7 Кровля мастичная	серия 2.260-1 выпуск 2 / Лист 15

8

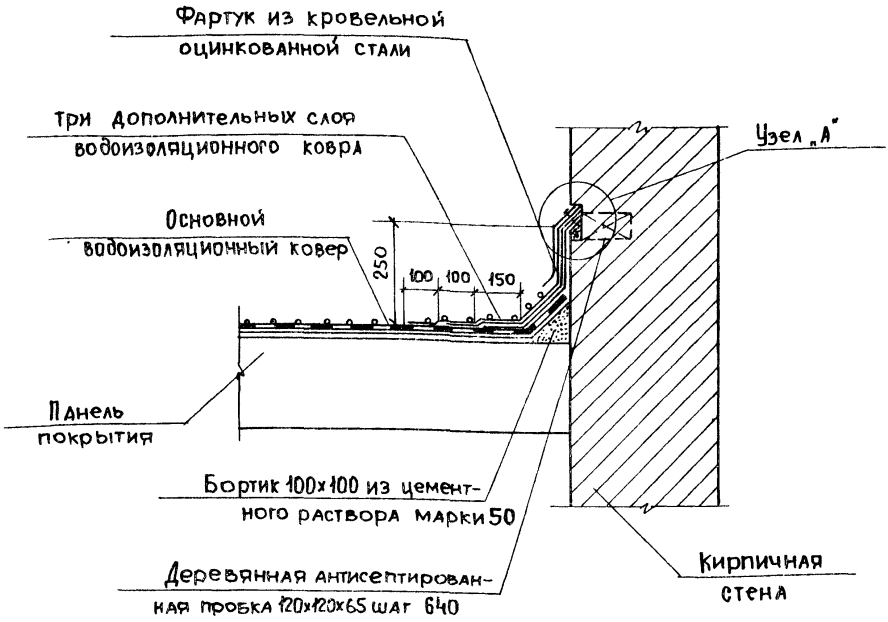

Узел „А"

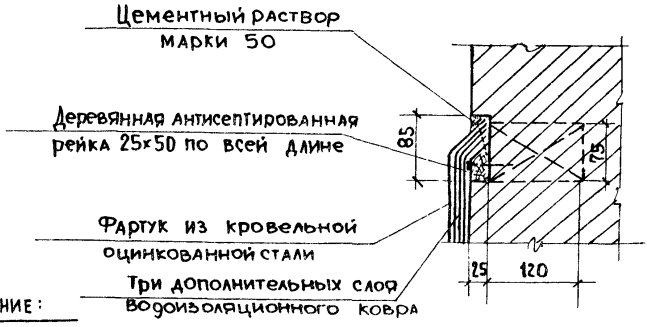

Примечание:

При горизонтальном примыкании вдоль стены верхнего края дополнительного водоизоляционного слоя высота его подъема выполняется по размерам чертежа данной ТД; при наклонном примыкании - с учетом уклона кровли, но не ниже 250 мм.

ТД 1971 г.	Деталь 8 Кровля из рубероида	Серия 2.260-1 Выпуск 2 / Лист 16

8

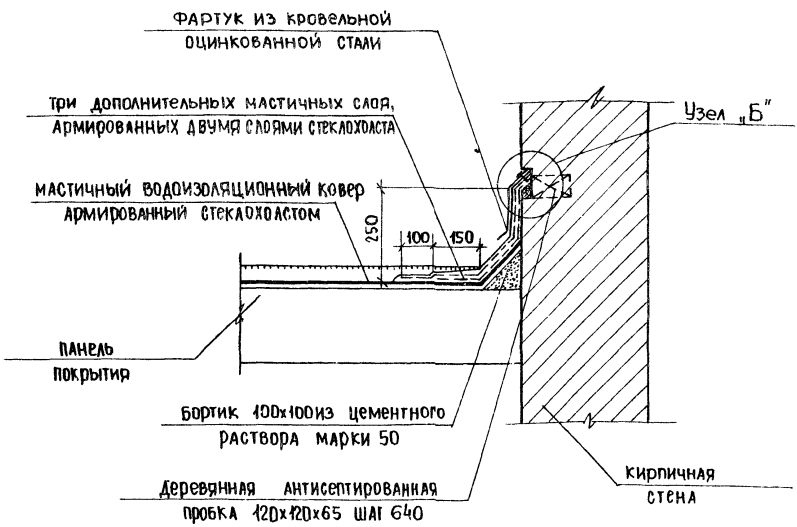

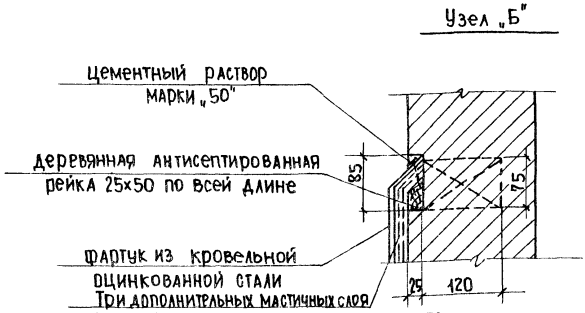

Примечание:

При горизонтальном примыкании вдоль стены верхнего края дополнительного водоизоляционного слоя высота его подъема выполняется по размерам чертежа длиной ТД; при наклонном примыкании - с учетом уклона кровли, но не ниже 250 мм.

ТД 1971г.	Деталь 8 Кровля мастичная	серия 2.260-1 выпуск 2 лист 17

9

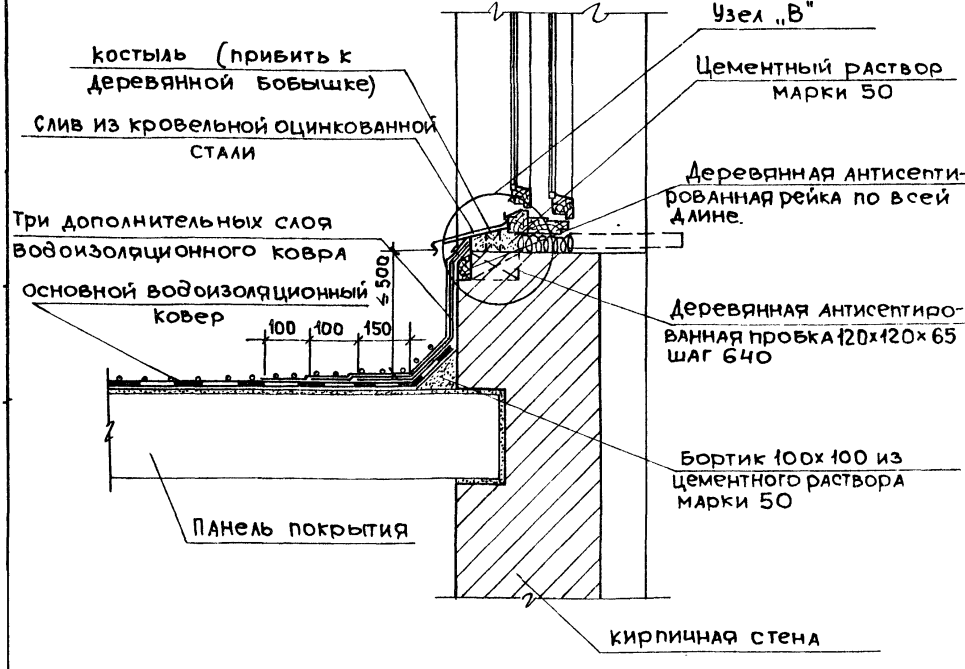

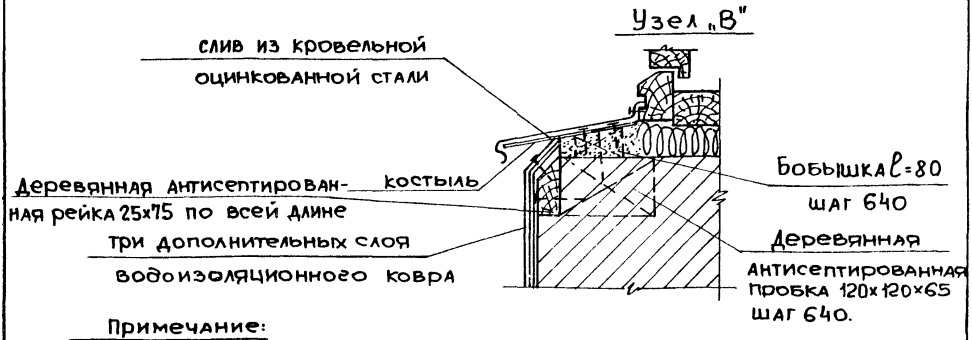

Примечание:

При высотах от кровли до оконного проема более 50см. заделку верха дополнительного водоизоляционного ковра производить по соответствующим деталям примыкания ковра к глухим стенам.

ТД	Деталь 9	Серия 2.260-1	
1971 г.	Кровля из рубероида.	Выпуск 2	Лист 18

9

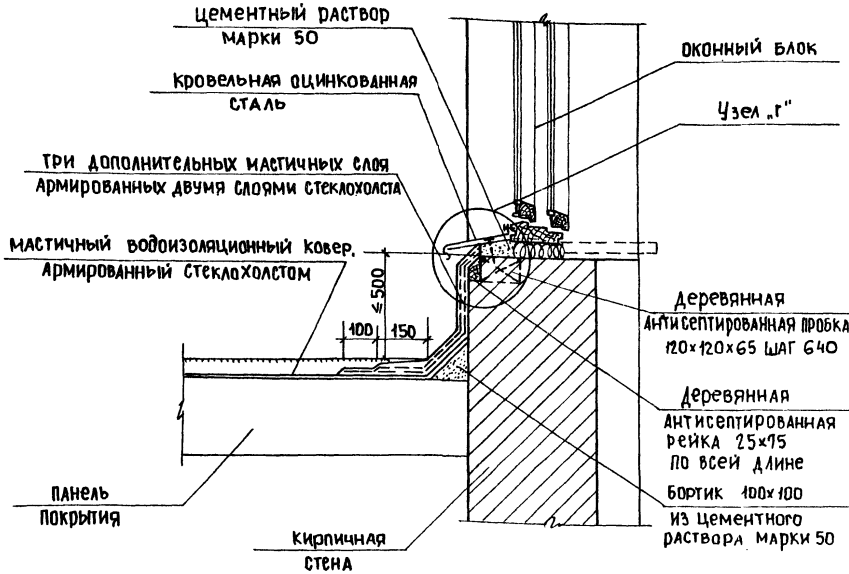

Узел „г"

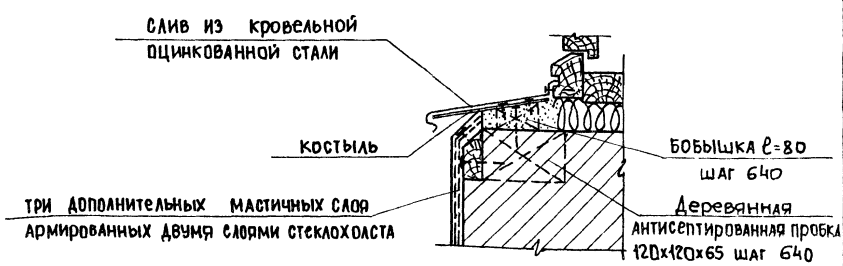

Примечание:

При высотах от кровли до оконного проема более 50 см. заделку верха дополнительного водоизоляционного ковра производить по соответствующим деталям примыкания ковра к глухим стенам.

ТД 1971 г.	Деталь 9 Кровля мастичная	серия 2.260-1	
		выпуск 2	лист 19

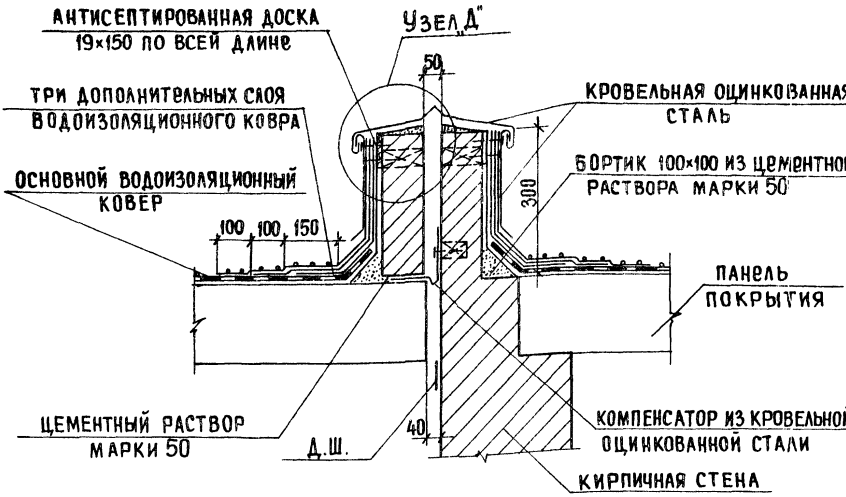
АНТИСЕПТИРОВАННАЯ ДОСКА
19×150 ПО ВСЕЙ ДЛИНЕ
Узел Д"
50
ТРИ ДОПОЛНИТЕЛЬНЫХ СЛОЯ
ВОДОИЗОЛЯЦИОННОГО КОВРА
КРОВЕЛЬНАЯ ОЦИНКОВАННАЯ
СТАЛЬ
БОРТИК 100×100 ИЗ ЦЕМЕНТНОГО
РАСТВОРА МАРКИ 50
300
ОСНОВНОЙ ВОДОИЗОЛЯЦИОННЫЙ
КОВЕР
100 100 150
ПАНЕЛЬ
ПОКРЫТИЯ
ЦЕМЕНТНЫЙ РАСТВОР
МАРКИ 50
Д.Ш.
40
КОМПЕНСАТОР ИЗ КРОВЕЛЬНОЙ
ОЦИНКОВАННОЙ СТАЛИ
КИРПИЧНАЯ СТЕНА

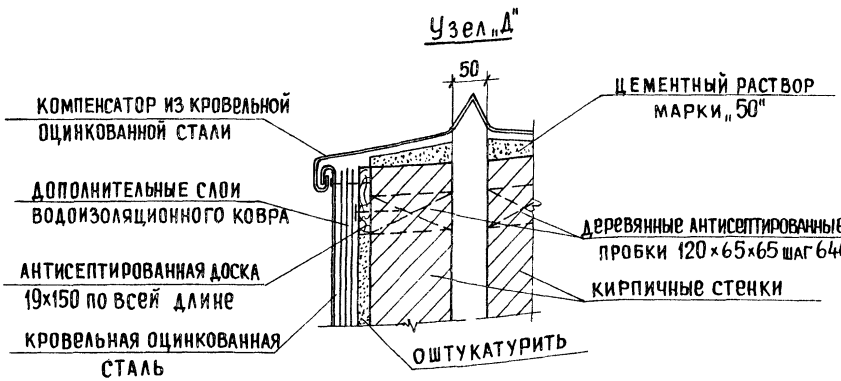
Узел „Д"
50
КОМПЕНСАТОР ИЗ КРОВЕЛЬНОЙ
ОЦИНКОВАННОЙ СТАЛИ
ЦЕМЕНТНЫЙ РАСТВОР
МАРКИ „50"
ДОПОЛНИТЕЛЬНЫЕ СЛОИ
ВОДОИЗОЛЯЦИОННОГО КОВРА
ДЕРЕВЯННЫЕ АНТИСЕПТИРОВАННЫЕ
ПРОБКИ 120×65×65 ШАГ 640
АНТИСЕПТИРОВАННАЯ ДОСКА
19×150 ПО ВСЕЙ ДЛИНЕ
КИРПИЧНЫЕ СТЕНКИ
КРОВЕЛЬНАЯ ОЦИНКОВАННАЯ
СТАЛЬ
ОШТУКАТУРИТЬ

10

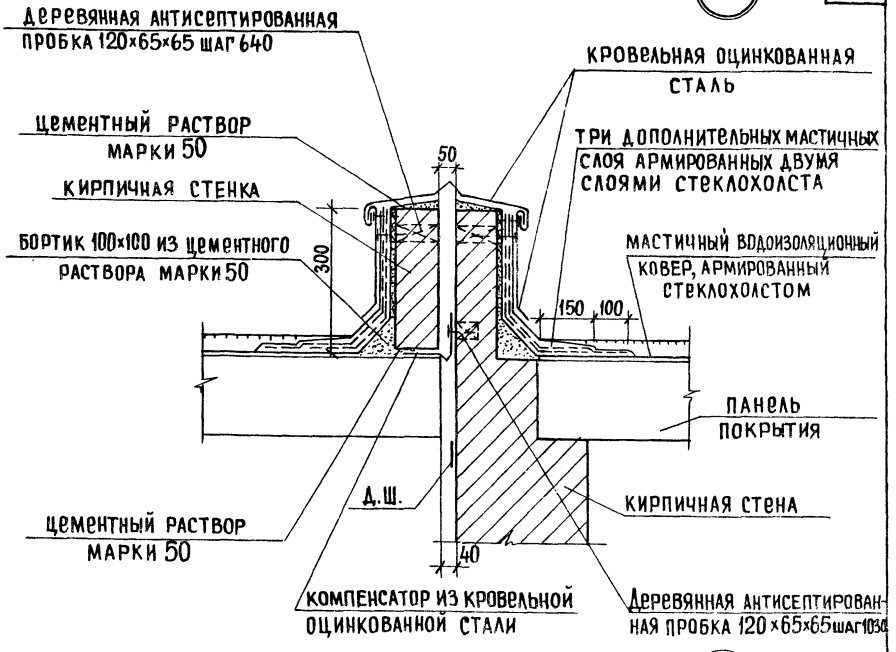

11

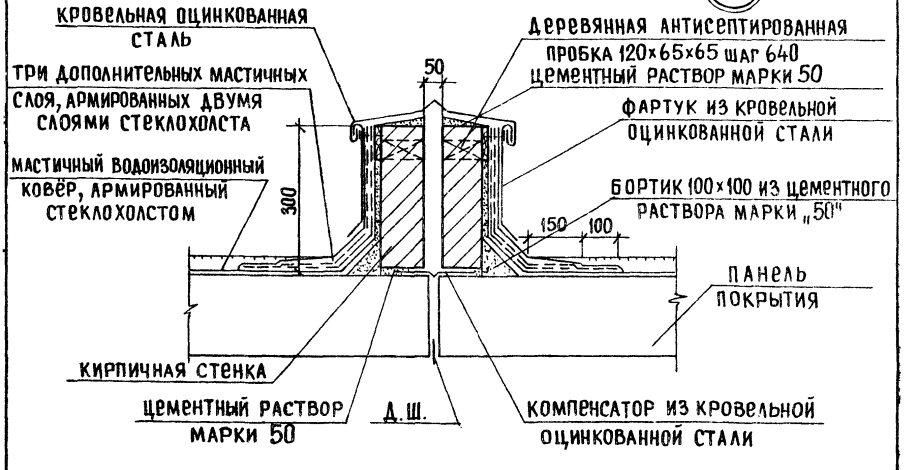

ТД 1971г.	Детали 10 и 11 Кровля мастичная	Серия 2.260-1 Выпуск 2 | Лист 21

12

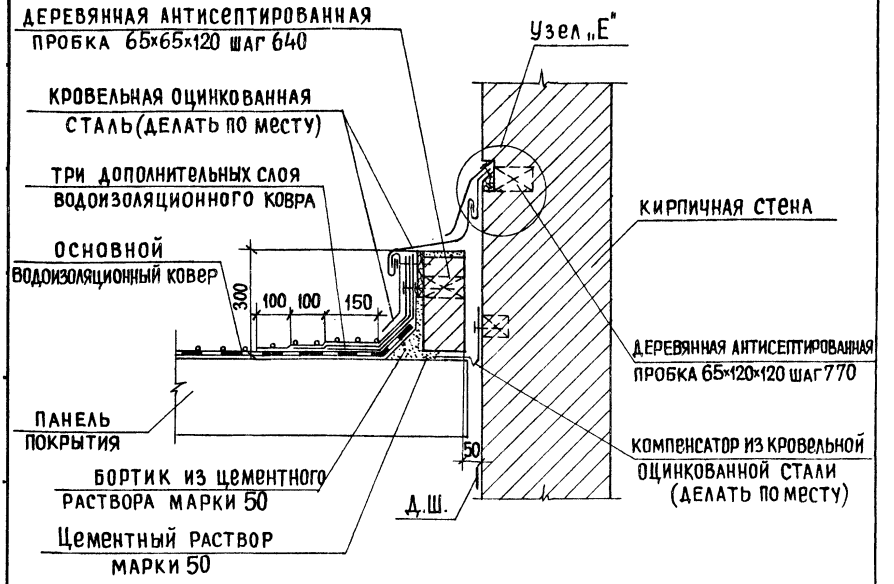

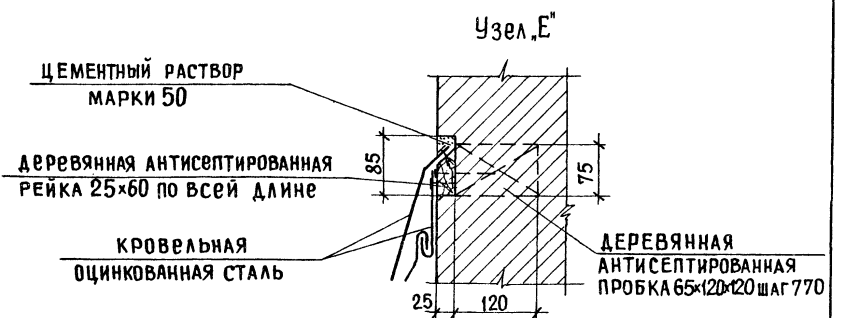

ТД 1971г.	Деталь 12 Кровля из рубероида	серия 2.260-1 Выпуск 2 / Лист 22

12

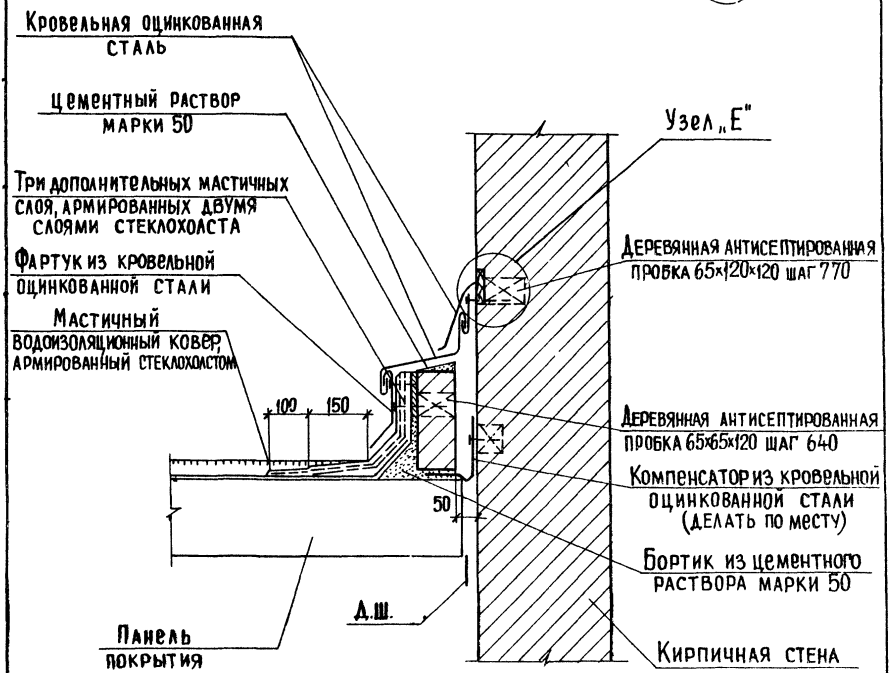

Примечание

Узел „Е" см. лист 22

ТД 1971г	Деталь 12 Кровля мастичная	серия 2.260-1	
		Выпуск 2	Лист 23

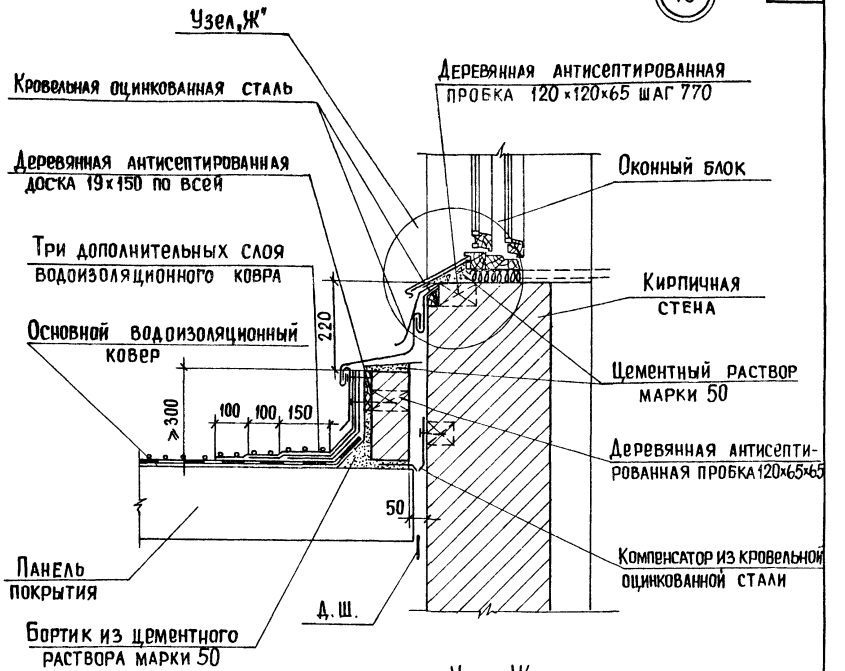

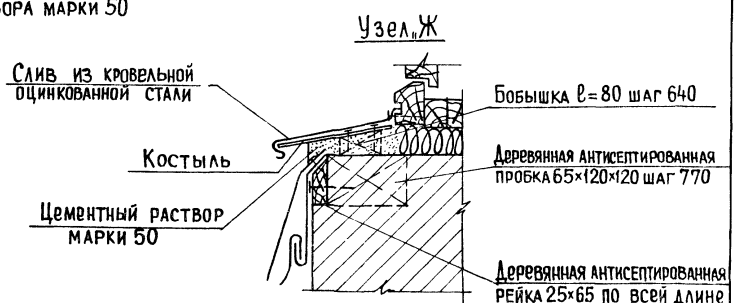

ТД 1971г.	Деталь 13 Кровля из рубероида	Серия 2.260-1 Выпуск 2 / Лист 24

13

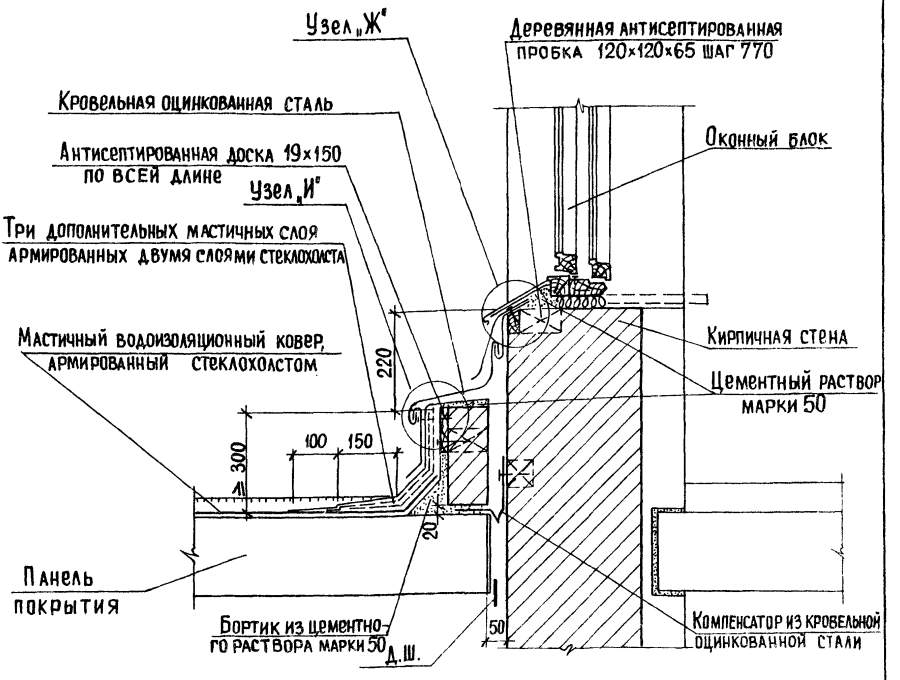

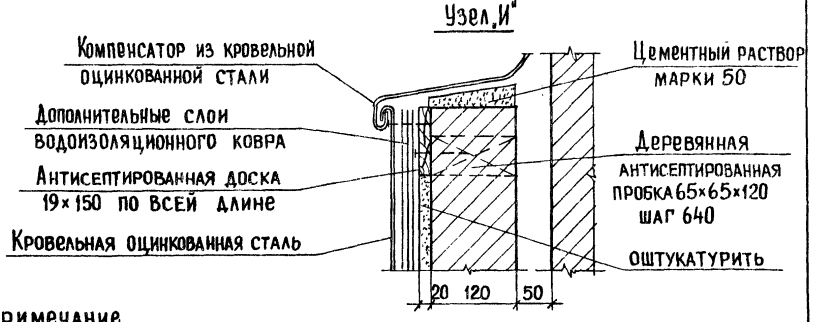

Примечание

Узел „Ж" см. лист 24

ТД 1971г.	Деталь 13 Кровля мастичная	Серия 2.260-1 Выпуск 2 / Лист 25

14

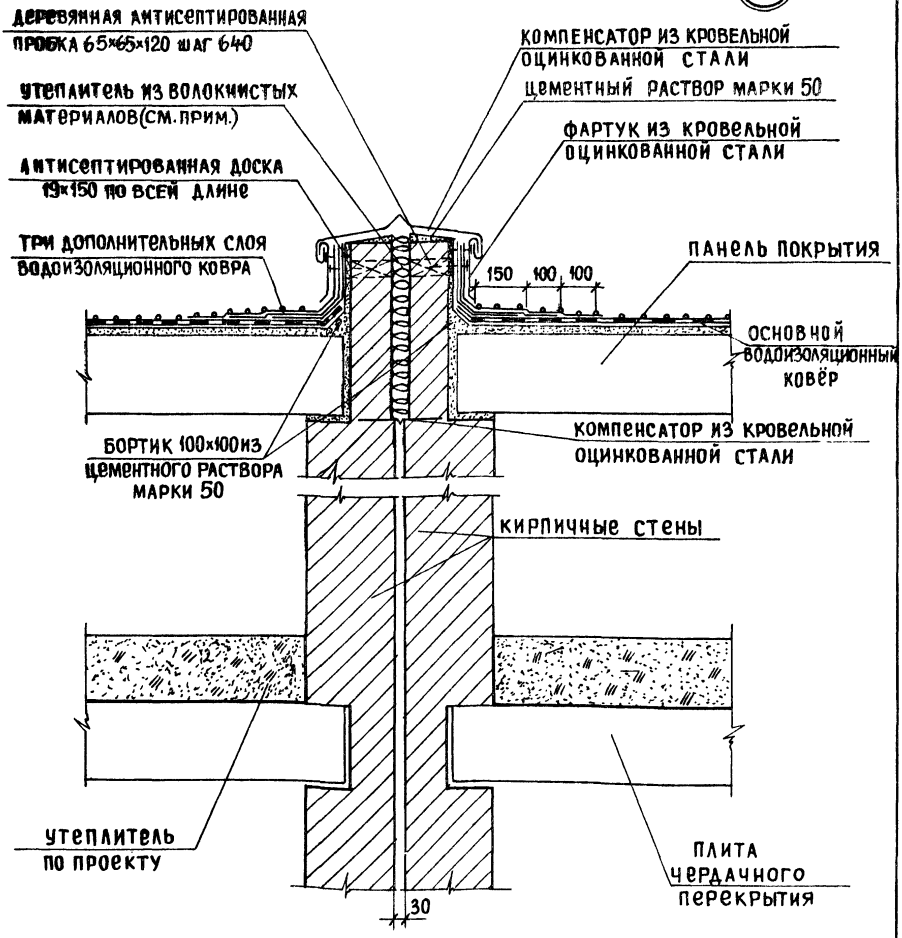

Примечание:

В качестве утеплителя Д.Ш. применять войлок строительный, стекло- или шлаковату (ГОСТ 5174-49 и ГОСТ 4640-66).

ТД 1971г.	Деталь 14 Кровля из рубероида	Серия 2.260-1 Выпуск 2 / Лист 26

14

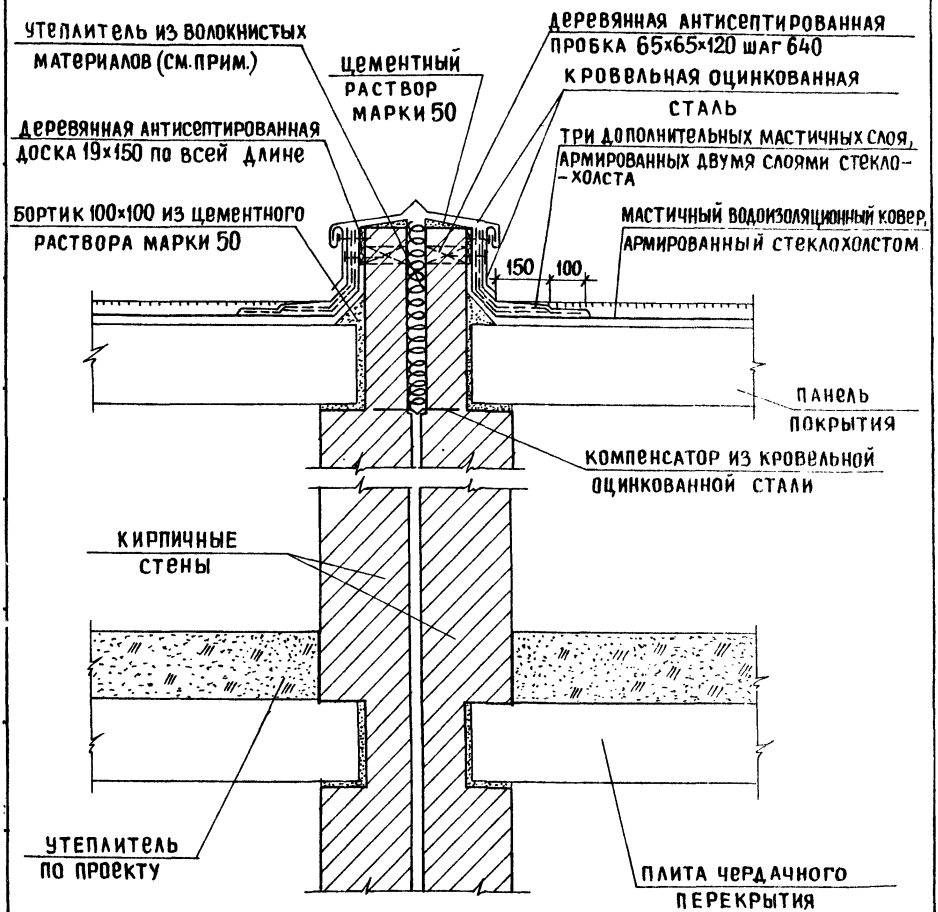

Примечание

В качестве утеплителя Д.Ш. применять войлок строительный, стекло или шлаковату ГОСТ5174-49 и ГОСТ4640-66).

ТД 1971г.	Деталь 14 Кровля мастичная	Серия 2.260-1	Выпуск 2	Лист 27

15

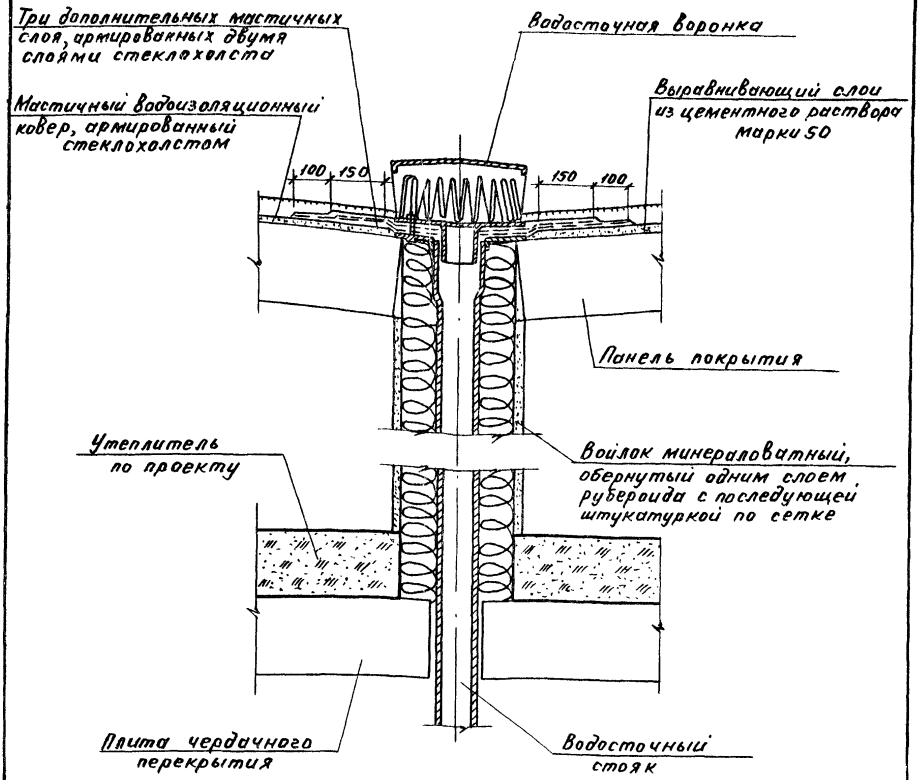

Примечания:

1. Все детали воронок необходимо очистить от ржавчины и покрыть антикоррозийным составом.
2. Чаши воронок должны быть жестко прикреплены к конструкции покрытия.

ТД 1971 г.	Деталь 15. Кровля мастичная.	Серия 2.260-1
		Выпуск 2 / Лист 28

16

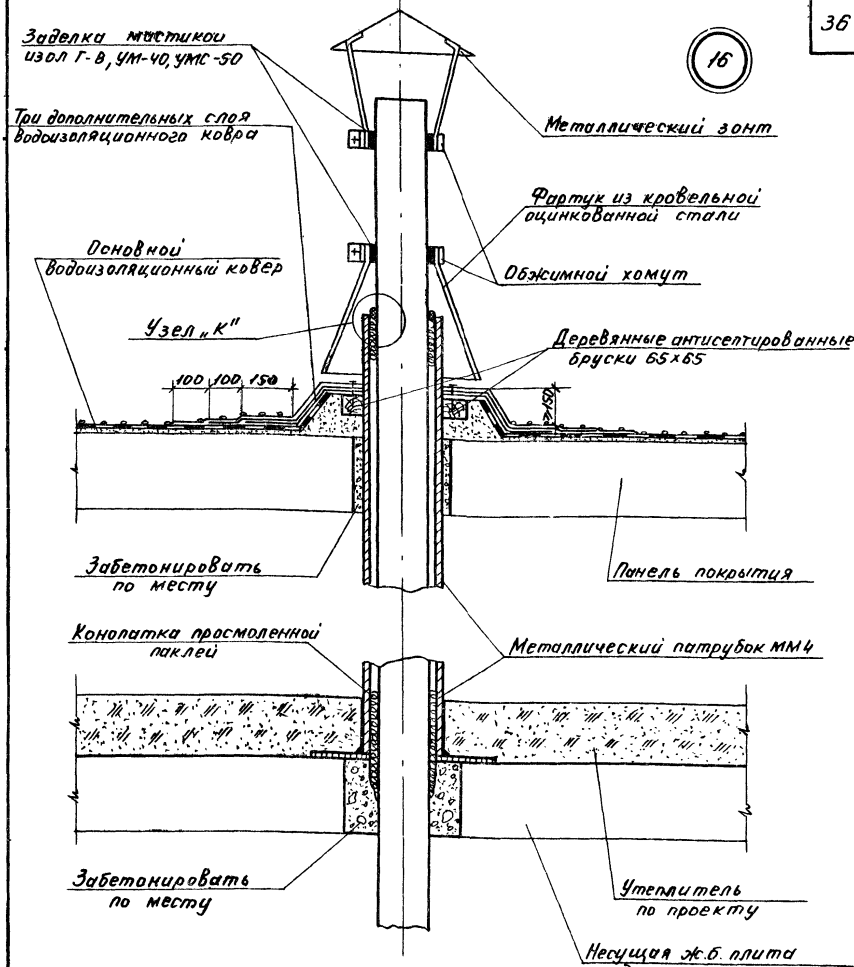

Примечания:

1. Узел „К" см. лист 30.
2. Металлическую монтажную марку ММ4 см. лист 49.

ТД	Деталь 16.	Серия 2.260-1
1971г	Кровля из рубероида.	Выпуск 2 / Лист 29

16

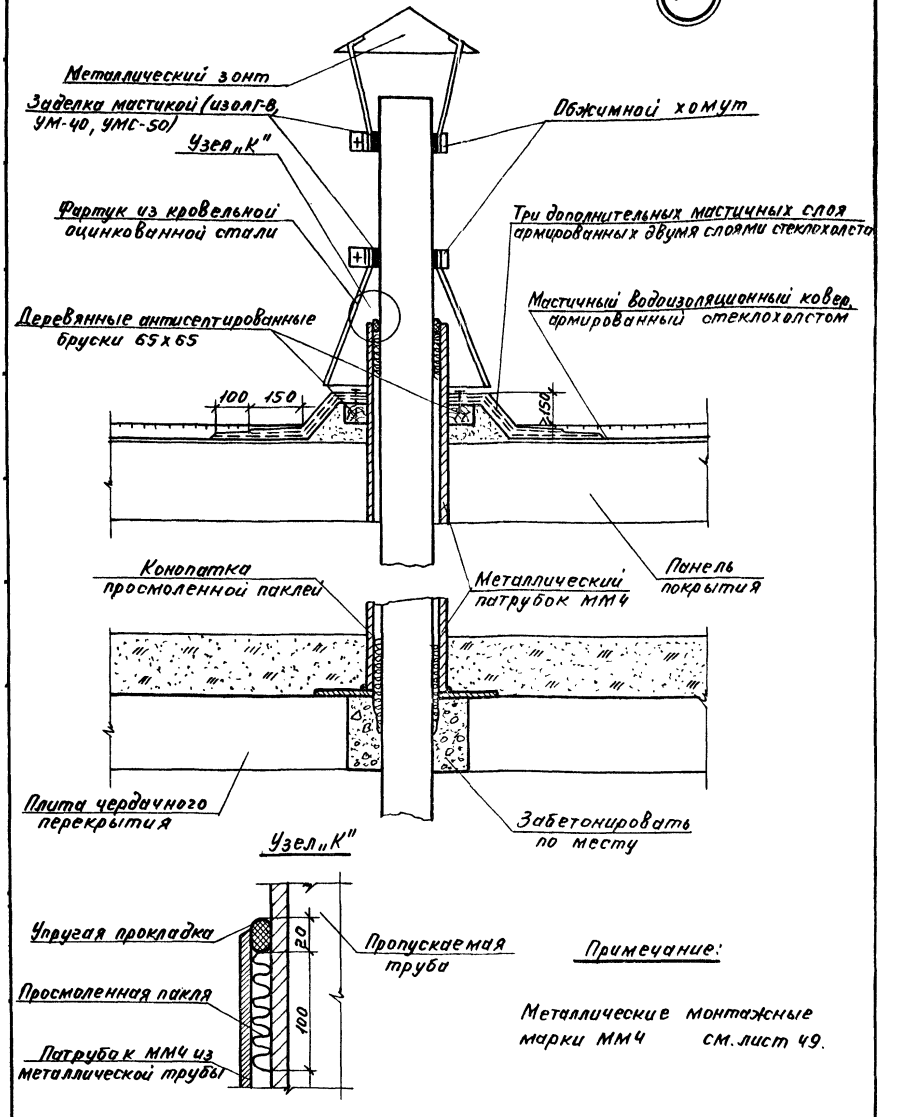

Примечание:

Металлические монтажные марки ММ4 см. лист 49.

ТД	Деталь 16. Кровля мастичная.	Серия 2.260-1	
1971г.		Выпуск 2	Лист 30

17

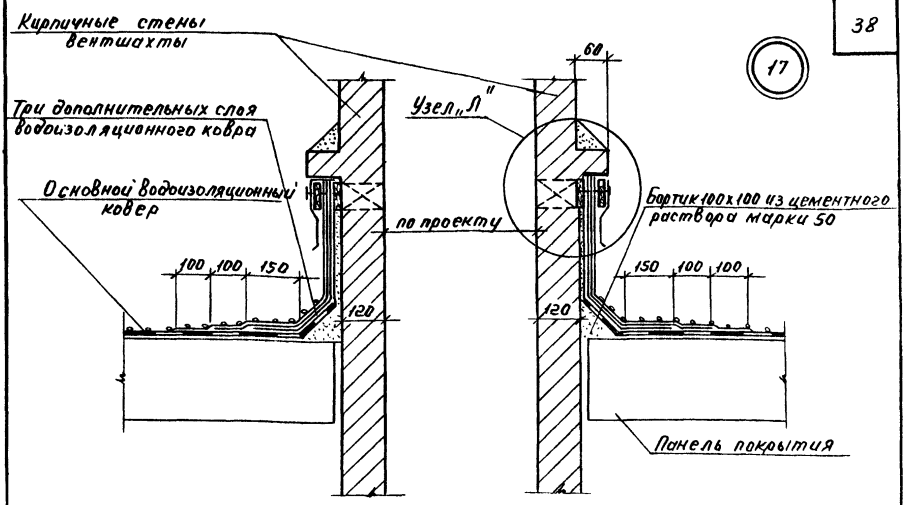

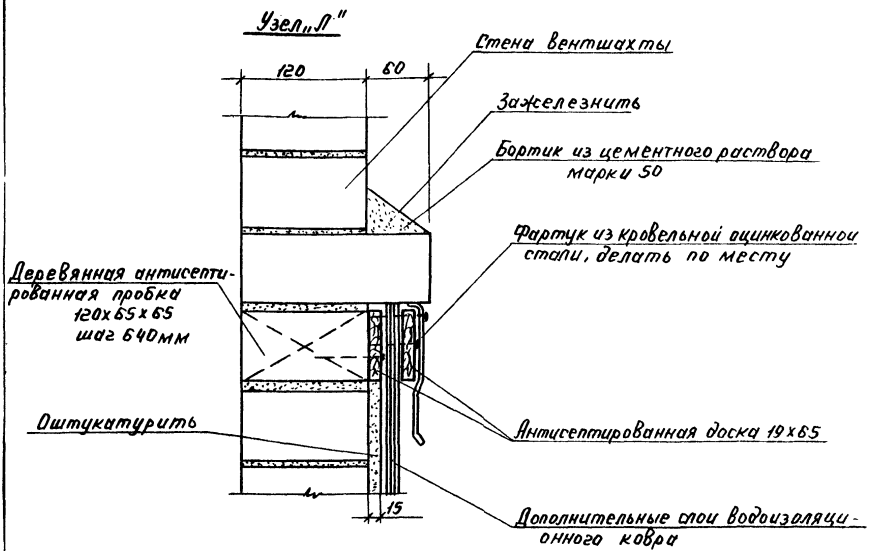

Примечание:

Примыкание чердачного перекрытия см. лист 32.

ТД	Деталь 17.	Серия 2.260-1	
1971г	Кровля из рубероида.	Выпуск 2	Лист 31

17

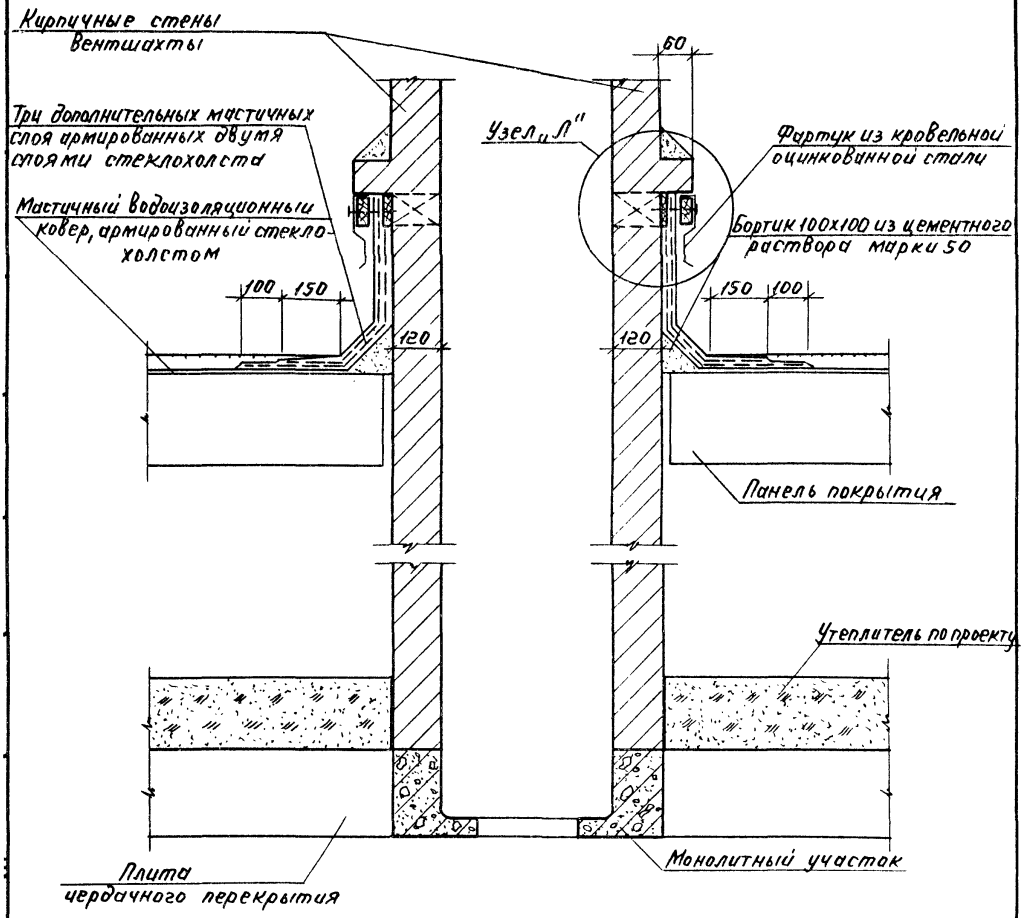

Примечание:

Узел „Л" см. лист 31.

ТД	Деталь 17.	Серия 2.260-1	
1971г.	Кровля мастичная.	Выпуск 2	Лист 32

18

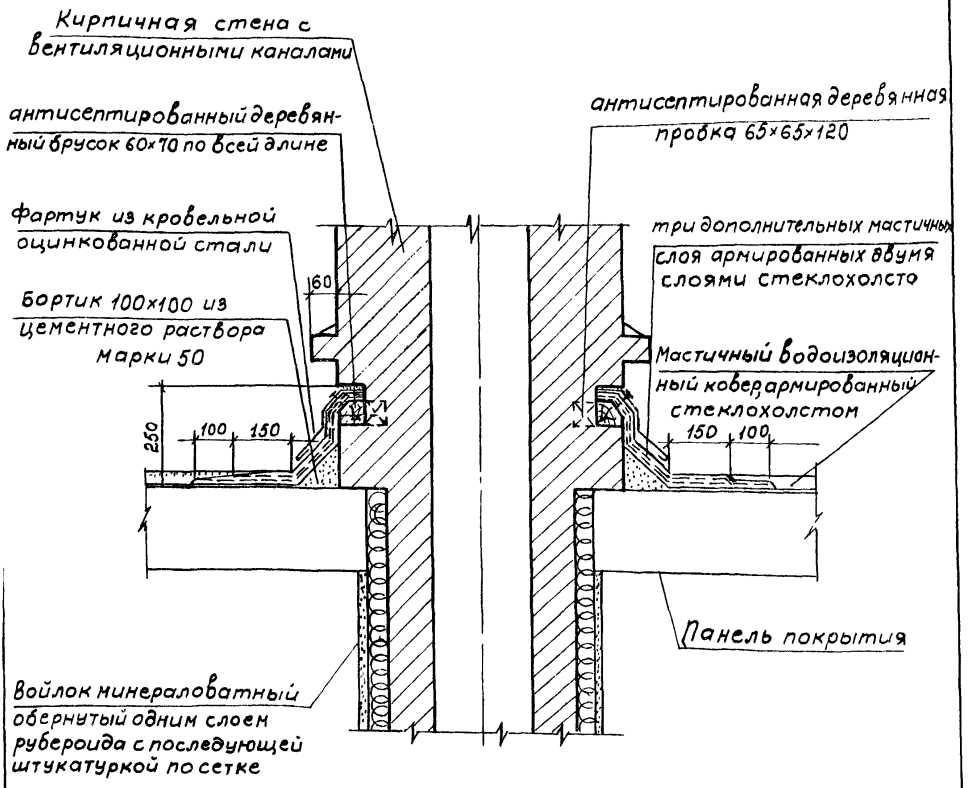

ТД 1971 г.	Деталь 18 Кровля мастичная	серия 2.260-1 Выпуск 2 / Лист 33

19

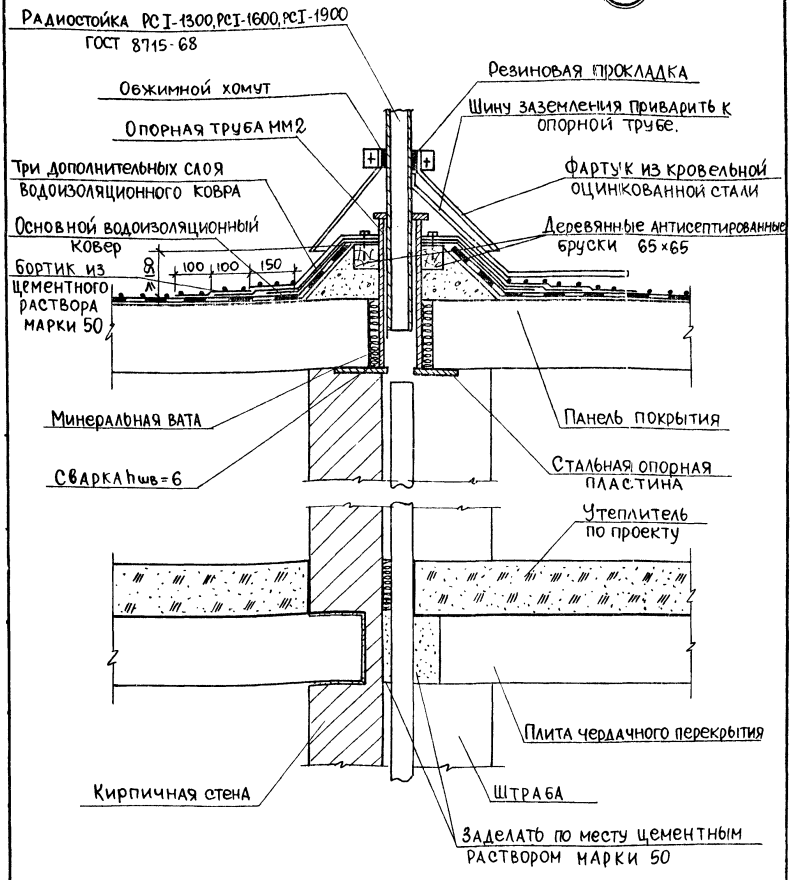

Примечания:

1. Металлическую монтажную марку ММ2 см. лист 48
2. Фартук из кровельной стали крепить к радиостойке.

ТД 1971г.	Деталь 19 Кровля из рубероида.	Серия 2.260-1 Выпуск 2 / Лист 34

19

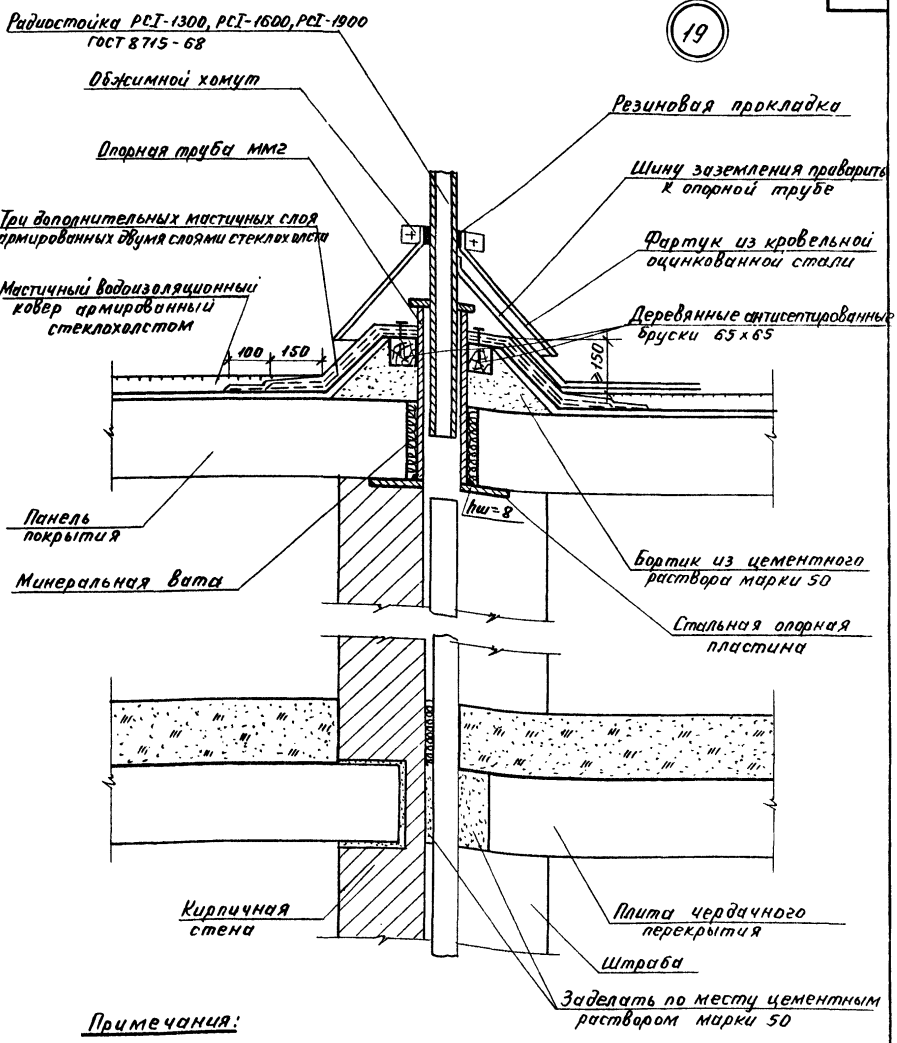

Примечания:

1. Металлическую монтажную марку мм-2 см. лист 48.
2. Фартук из кровельной стали крепить к радиостойке.

ТД	Деталь 19.	Серия 2.260-1
1971г	Кровля мастичная.	Выпуск 2 / Лист 35

20

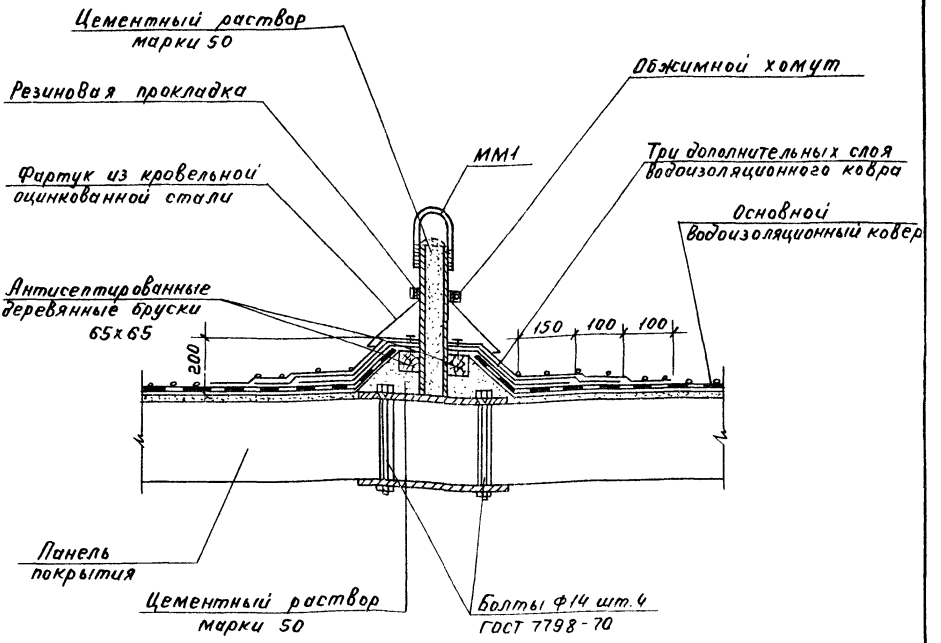

21

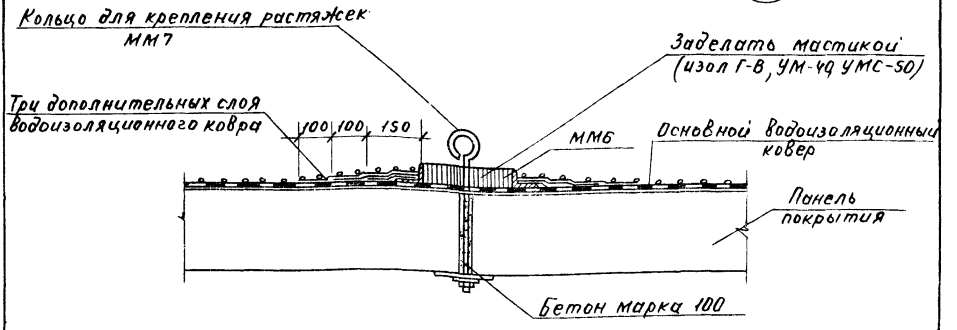

Примечание:

Металлические монтажные марки ММ1, ММ6 и ММ7 см. листы 48 и 49.

ТД	Детали 20 и 21. Кровля из рубероида.	Серия 2.260-1
1971 г.		Выпуск 2 / Лист 35

20

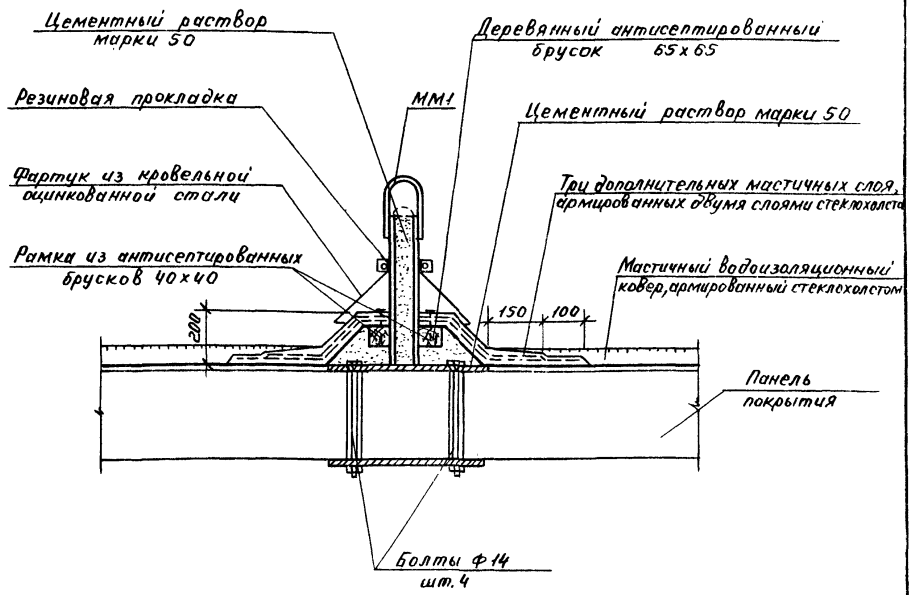

21

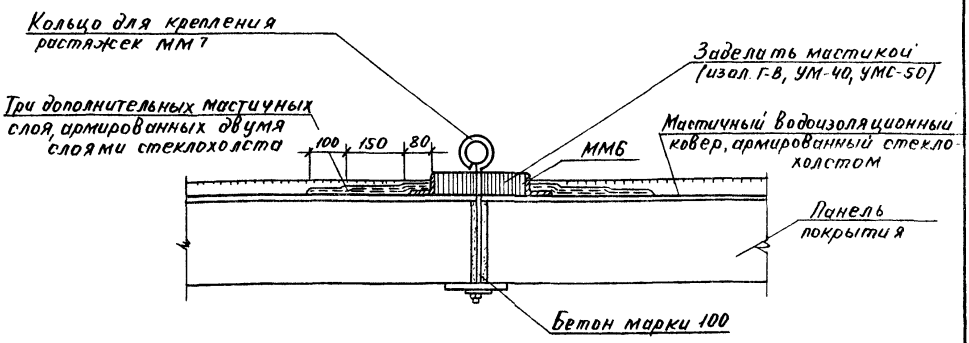

Примечание:

Металлические монтажные марки ММ1, ММ6 и ММ7 см. листы 48 и 49.

ТД 1971 г	Детали 20 и 21. Кровля мастичная.	Серия 2.260-1 Выпуск 2 Лист 37

22

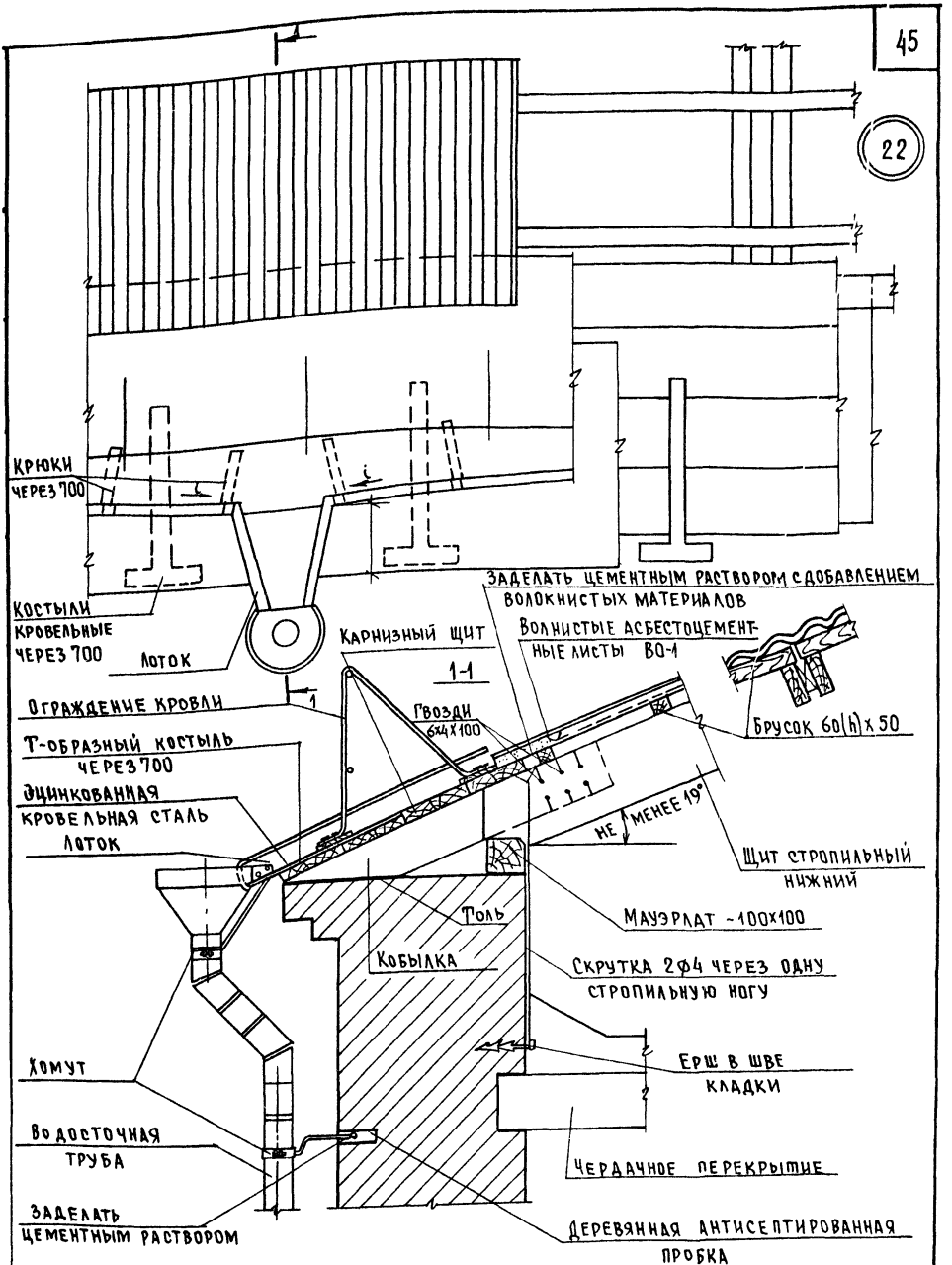

ТД 1971 г	Деталь 22 Кровля из асбестоцементных листов	Серия 2.260-1	
		Выпуск 2	Лист 38

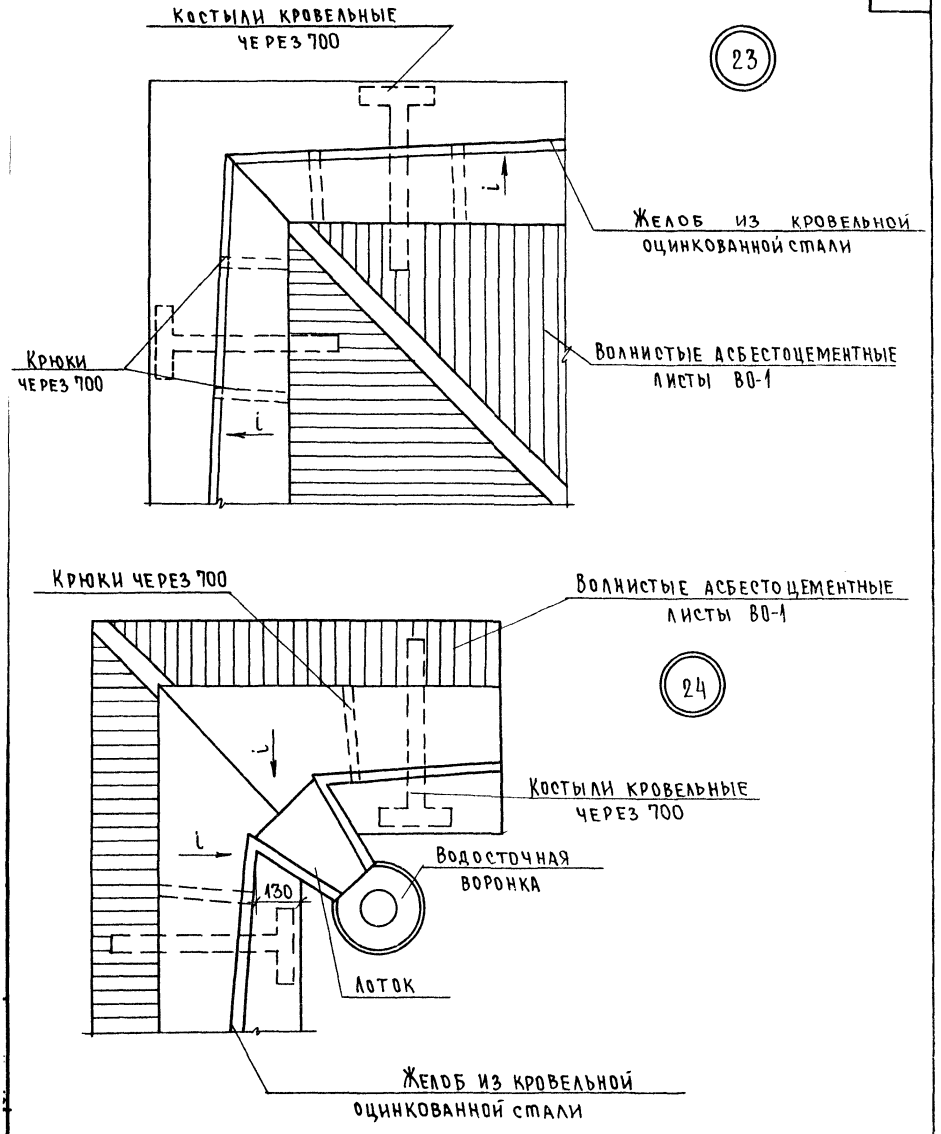

ТД 1971г.	Детали 23 и 24. Кровля из асбестоцементных листов.	Серия 2.260-1 Выпуск 2 Лист 39

25

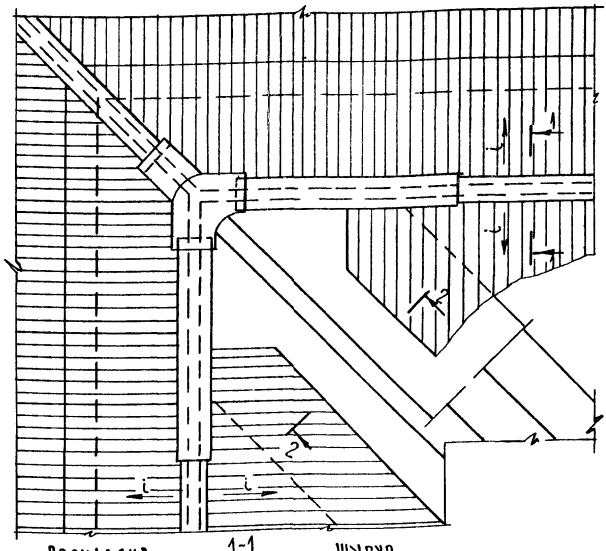

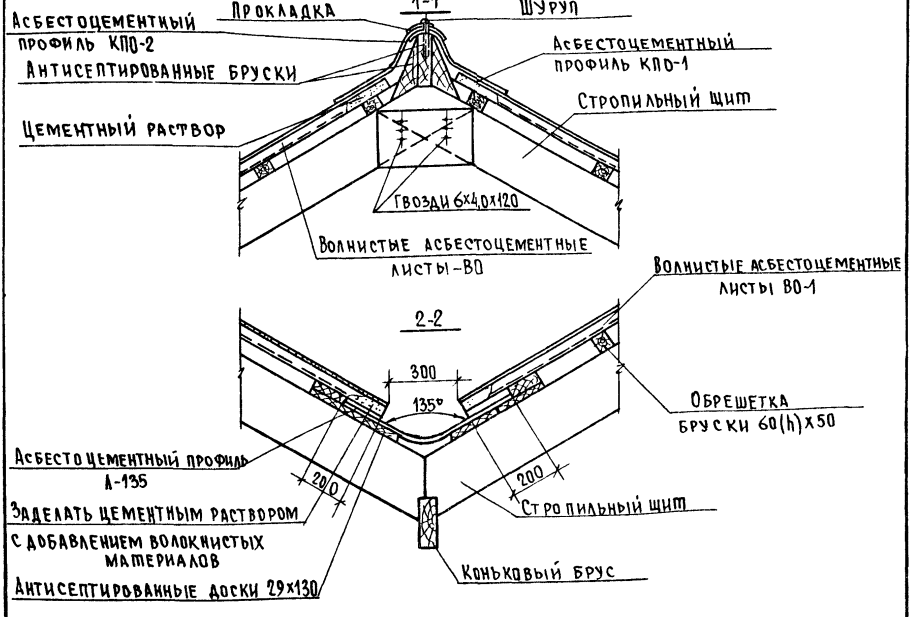

ТД 1971 г.	Деталь 25. Кровля из асбестоцементных листов.	Серия 2.260-1	
		Выпуск 2	Лист 40

26

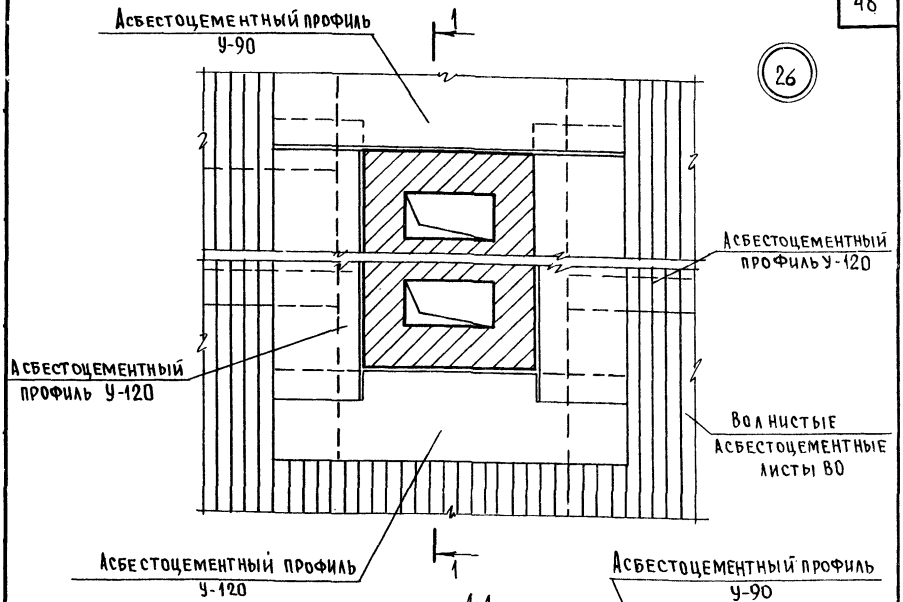

1-1

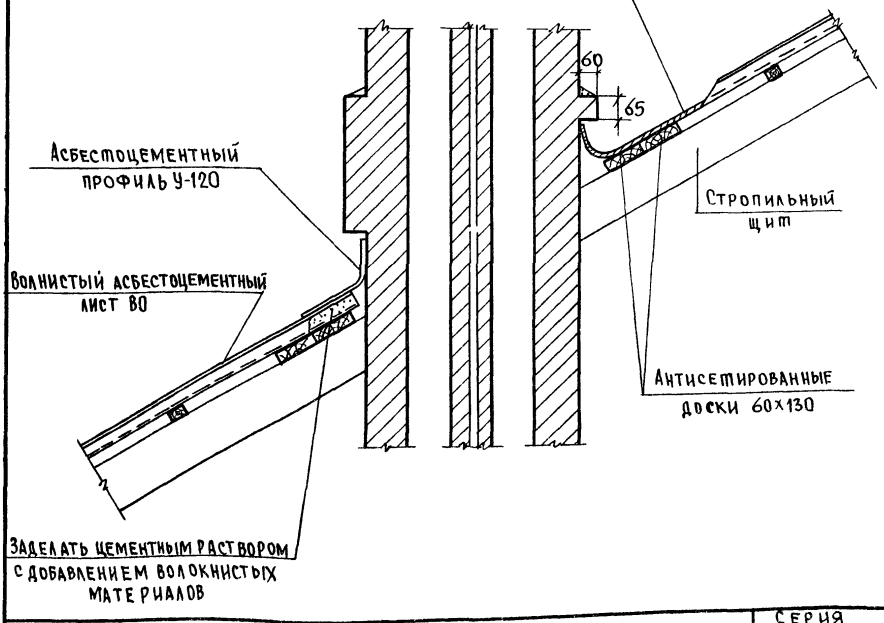

ТД. 1971 г.	Деталь 26. Кровля из асбестоцементных листов	Серия 2.260-1	
		Выпуск 2	Лист 41

27

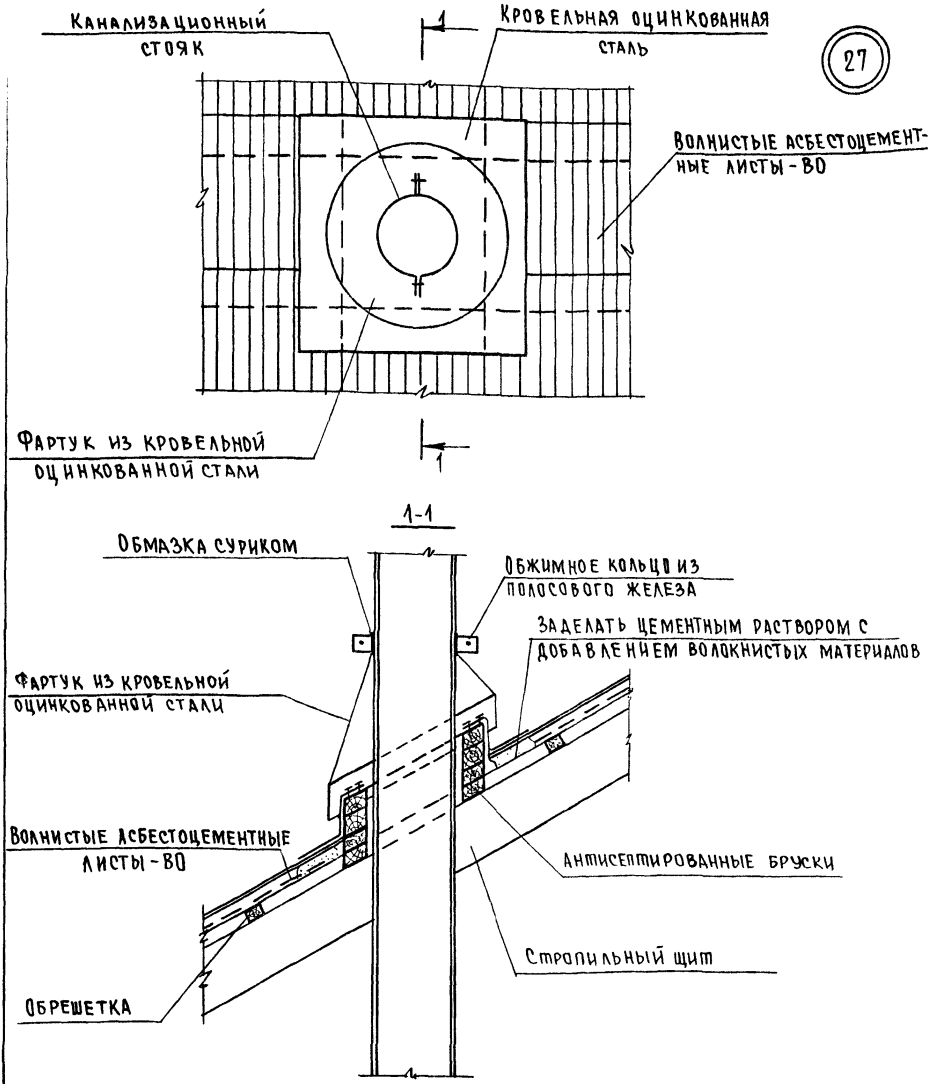

ТД	Деталь 27.	Серия 2.260-1	
1971 г.	Кровля из асбестоцементных листов.	Выпуск 2	Лист 42

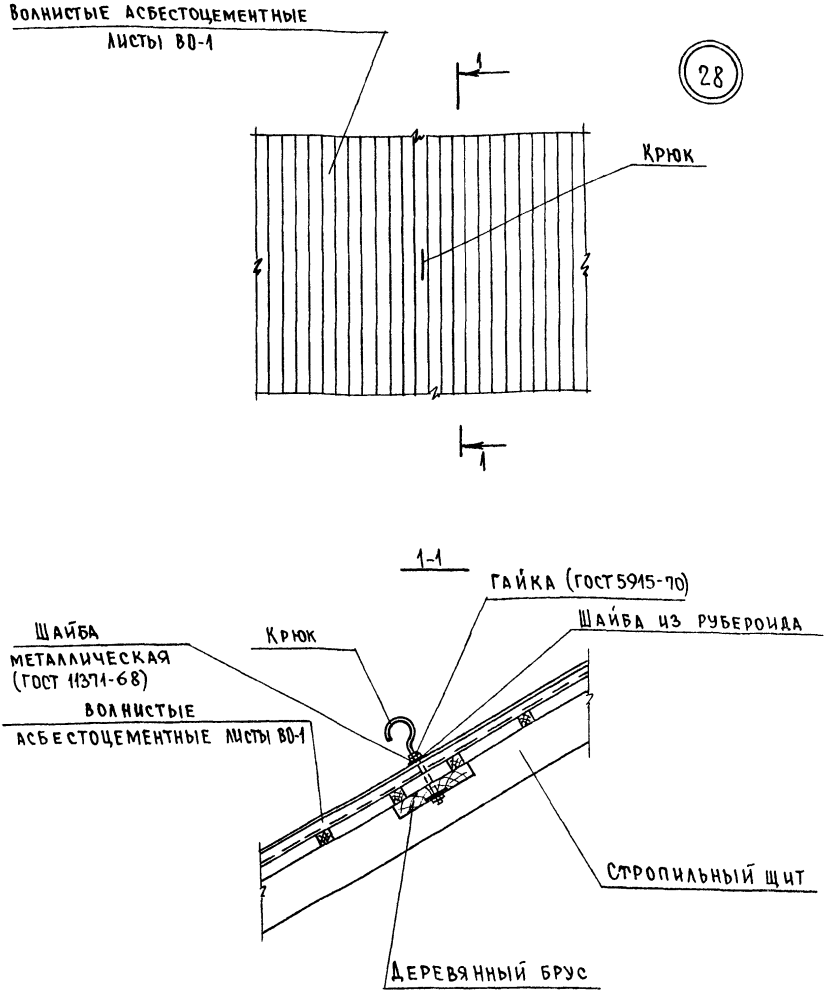

Примечание:

Растяжку для труб следует устраивать на гребне волны асбестоцементного листа.

ТД 1971 г.	Деталь 28. Кровля из асбестоцементных листов	Серия 2.260-1 Выпуск 2 Лист 43

29

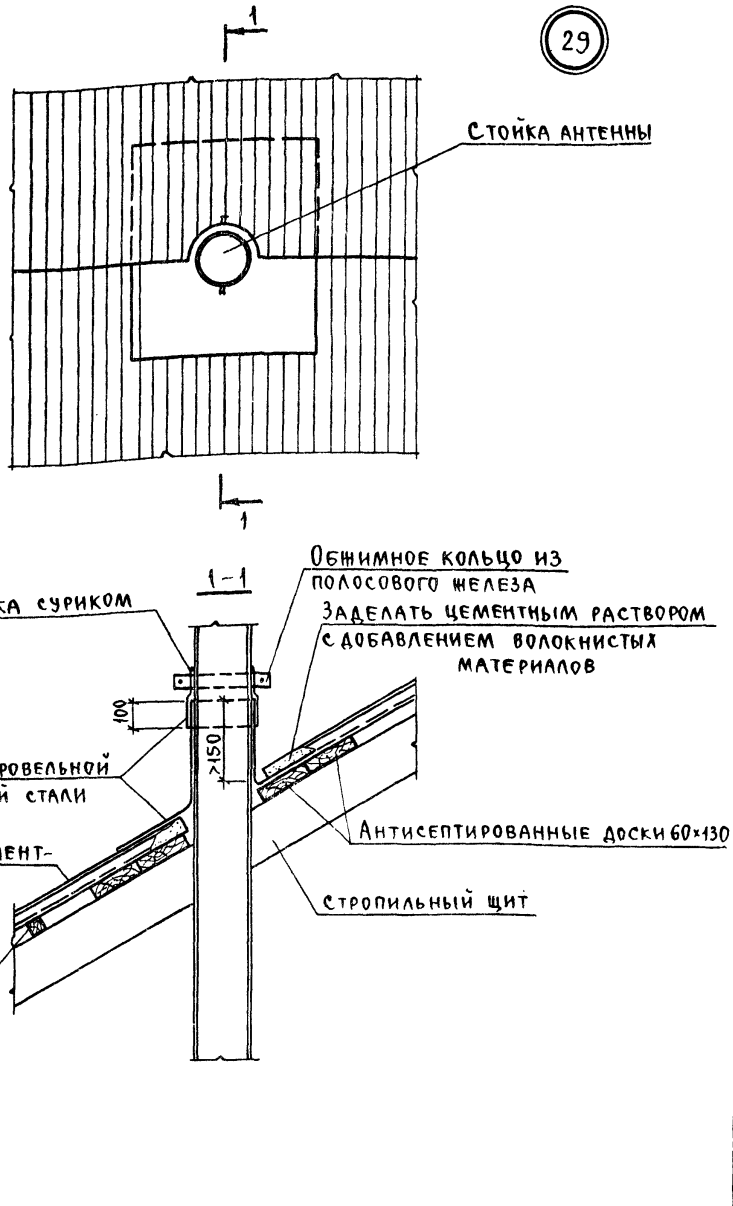

ТД	Деталь 29	Серия 2.260-1
1971г.	Кровля из асбестоцементных листов.	Выпуск 2 / Лист 44

30

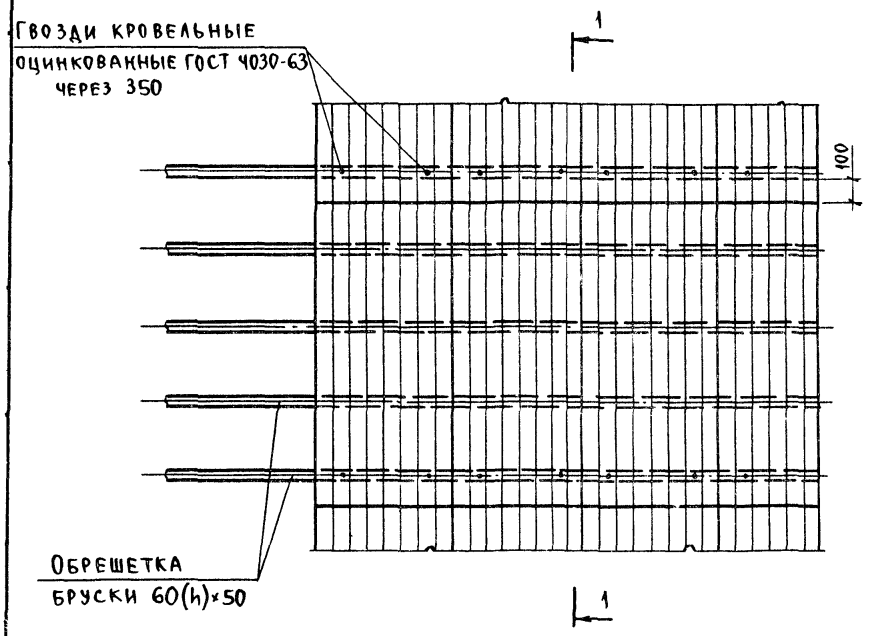

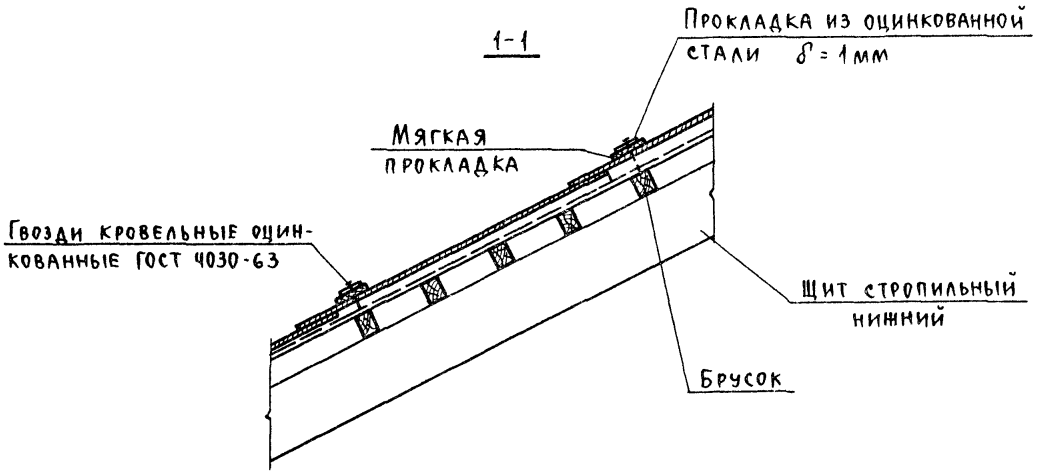

ТД 1971г.	Деталь 30. Кровля из асбестоцементных листов.	Серия 2.260-1
		Выпуск 2 / Лист 45

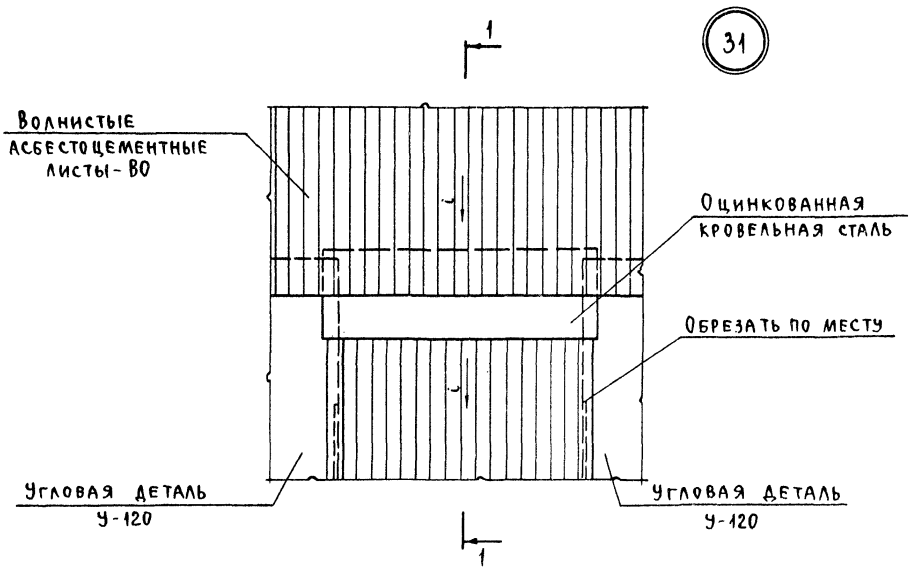

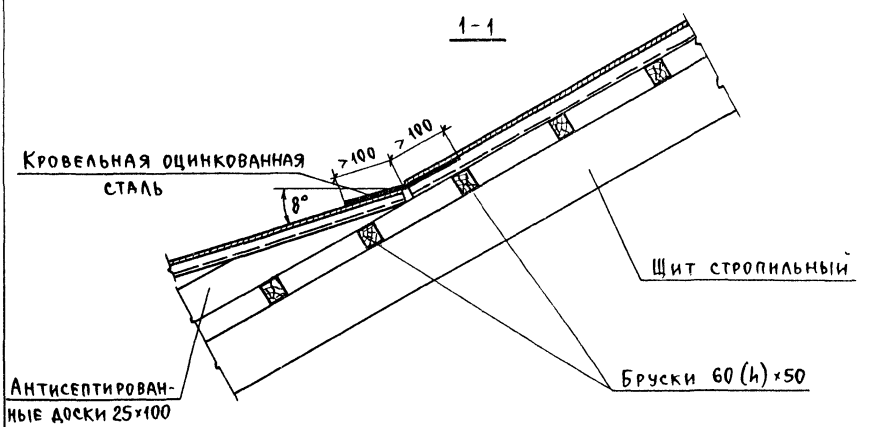

ТД	Деталь 31.	Серия 2.260-1	
1971г.	Кровля из асбестоцементных листов.	Выпуск 2	Лист 46

32

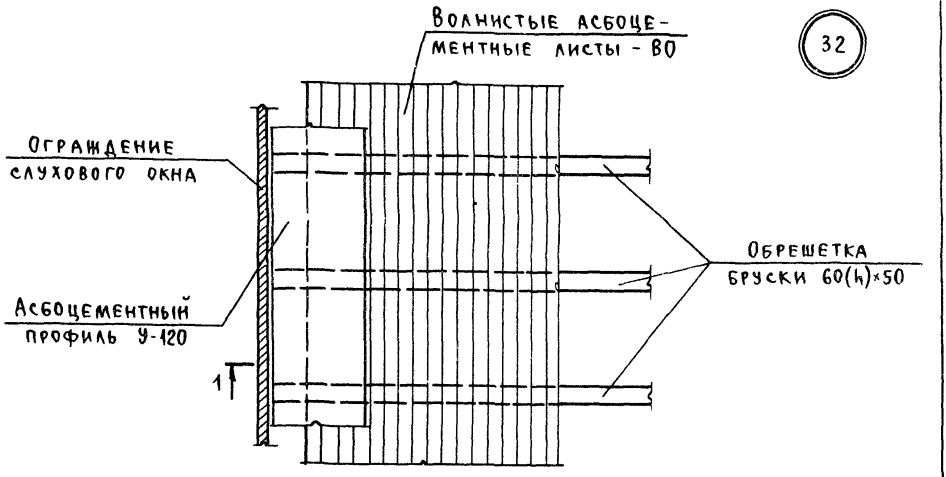

1-1

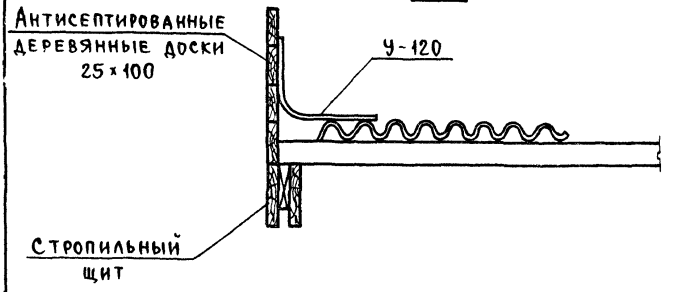

33

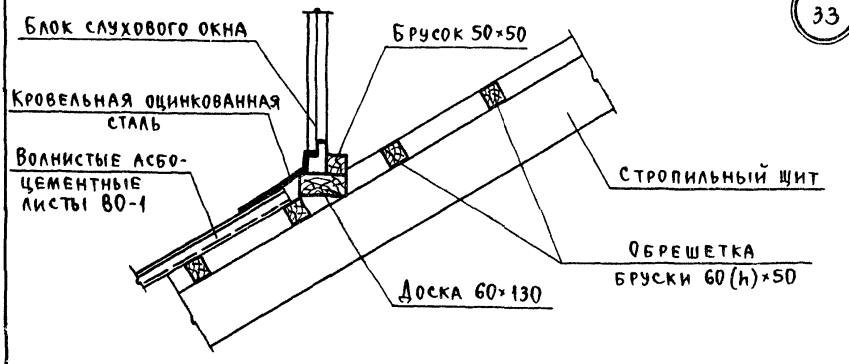

ТД	Детали 32 и 33.	Серия 2.260-1	
1971г.	Кровля из асбестоцементных листов.	Выпуск 2	Лист 47

Марка детали	Эскиз	Сечение мм	Вес кг	Примечания
1	2	3	4	5
ММ1	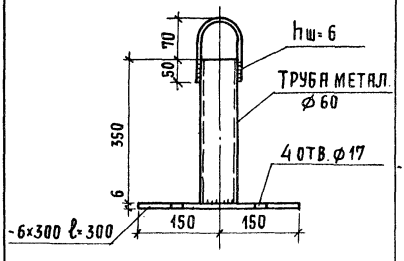	⌀60 -6×300×300	1.70 4.2	Размеры могут быть изменены по проекту Газовая труба обыкновенная ГОСТ 3262-62 ГОСТ 82-70
ММ2	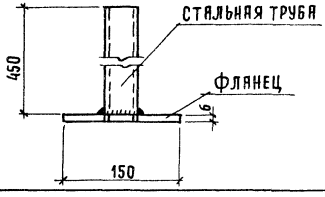	⌀50 ⌀57 ⌀73 -6×150×150	1.80 2.08 4.12 1.05	Стальная труба ГОСТ 8732-70 для РСI-1300 для РСI-1600 для РСI-1900 ГОСТ 82-70
ММ3	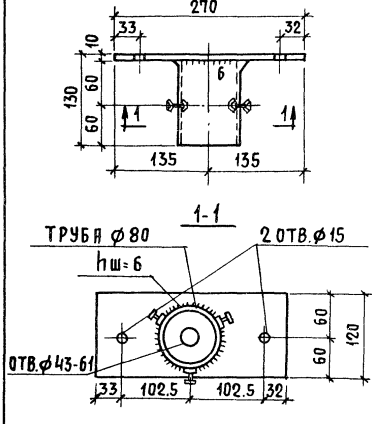	⌀80 -10×120×270	0.82 2.54	Труба газовая облегченная ГОСТ 3262-62 ГОСТ 82-70

Марка детали	Эскиз	Сечение мм	Вес кг	Примечания
1	2	3	4	5
ММ4	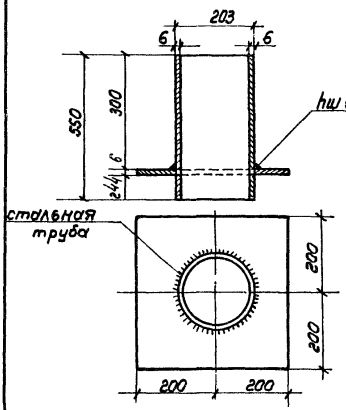	ф 203 -6×100×400	16,01 кг/п.м 6.06	Труба стальная ГОСТ 8732-70 ГОСТ 82-70
ММ5	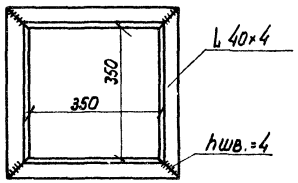	L 40×4	3.41	ГОСТ 8509-57
ММ6	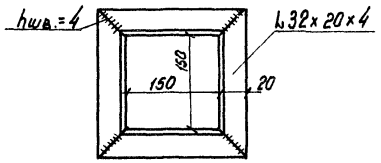	L 32×20×4	0.92	ГОСТ 8510-57
ММ7	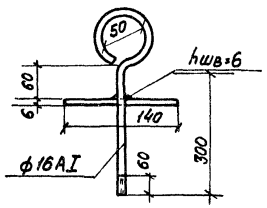	ф 16 A I -6×140×140	0.75 0.92	ГОСТ 2590-57 ГОСТ 82-70

ТД 1971 г.

Металлические монтажные марки ММ4-ММ7

Серия 2.260-1

Выпуск 2 | Лист 49

gost.e-ecolog.ru