ГОСУДАРСТВЕННЫЙ КОМИТЕТ ПО ГРАЖДАНСКОМУ СТРОИТЕЛЬСТВУ И АРХИТЕКТУРЕ
ПРИ Госстрое СССР

ТИПОВЫЕ КОНСТРУКЦИИ И ДЕТАЛИ ЗДАНИЙ И СООРУЖЕНИЙ

СЕРИЯ 2.260-1

ДЕТАЛИ ПОКРЫТИЙ ОБЩЕСТВЕННЫХ ЗДАНИЙ

ВЫПУСК 4

БЕСЧЕРДАЧНЫЕ НЕВЕНТИЛИРУЕМЫЕ ПОКРЫТИЯ
КАРКАСНО-ПАНЕЛЬНЫХ ЗДАНИЙ

gost.e-ecolog.ru

ЦЕНТРАЛЬНЫЙ ИНСТИТУТ ТИПОВОГО ПРОЕКТИРОВАНИЯ
ГОССТРОЯ СССР

Москва, А-445, Столовая ул., 22

Сдано в печать VIII 1961
Заказ № 8937 Тираж 400

ГОСУДАРСТВЕННЫЙ КОМИТЕТ ПО ГРАЖДАНСКОМУ СТРОИТЕЛЬСТВУ И АРХИТЕКТУРЕ
ПРИ ГОССТРОЕ СССР

ТИПОВЫЕ КОНСТРУКЦИИ И ДЕТАЛИ ЗДАНИЙ И СООРУЖЕНИЙ

СЕРИЯ 2.260-1

ДЕТАЛИ ПОКРЫТИЙ ОБЩЕСТВЕННЫХ ЗДАНИЙ

ВЫПУСК 4

БЕСЧЕРДАЧНЫЕ НЕВЕНТИЛИРУЕМЫЕ ПОКРЫТИЯ КАРКАСНО-ПАНЕЛЬНЫХ ЗДАНИЙ

РАЗРАБОТАН
ЦНИИЭП УЧЕБНЫХ ЗДАНИЙ

УТВЕРЖДЕНЫ
И ВВЕДЕНЫ В ДЕЙСТВИЕ
ПРИКАЗОМ ГОСУДАРСТВЕННОГО
КОМИТЕТА ПО ГРАЖДАНСКОМУ
СТРОИТЕЛЬСТВУ И АРХИТЕКТУРЕ
ПРИ ГОССТРОЕ СССР
С 1 МАРТА 1976 г.
ПРИКАЗ N 41 ОТ 11 ФЕВРАЛЯ 1976 г.

	ЛИСТ	СТР.
Содержание	С1	3
Пояснительная записка	ПЗ-ПЗ	4-6
Маркировка деталей на планах кровли зданий	1-3	7-9
Детали 1, 2, 3	4	10
Конструкция рубероидной кровли	5	11
Конструкция мастичной кровли	6	12
Деталь 4. Разрез 1-1	7	13
Деталь 5. Разрез 1-1	8	14
Детали 6 и 8.	9	15
Детали 6 и 8. Разрез 1-1	10	16
Деталь 7. Разрез 2-2	11	17
Деталь 9. Разрез 1-1 (для рубероидной кровли)	12	18
Деталь 9 Разрез 1-1 (для мастичной кровли) и 2-2	13	19
Детали 10 и 11.	14	20
Детали 12 и 13 (для рубероидной кровли)	15	21
Детали 12 и 13 (для мастичной кровли)	16	22
Деталь 14 (для рубероидной кровли). Узел „Ш"	17	23
Детали 14 (для мастичной кровли) и 15	18	24
Деталь 16	19	25
Деталь 17	20	26
Деталь 18	21	27
Детали 19 и 20. Разрезы 1-1 и 2-2	22	28
Детали 21 и 22 Разрезы 1-1 и 2-2	23	29
Детали 23 и 24. Разрезы 1-1 и 2-2	24	30
Деталь 25. Разрезы 2-2 и 3-3	25	31
Деталь 25. Разрез 1-1	26	32
Деталь 25. Разрезы 4-4; 5-5; 6-6, 9-9	27	33
Деталь 26 Разрезы 7-7; 8-8 и 10-10	28	34
Деталь 26. Разрезы 3-3; 4-4 и 5-5	29	35
Детали 27 и 28. Разрез 2-2	30	36
Детали 27 и 28. Разрезы 3-3; 4-4 и 5-5	31	37
Деталь 28. Разрезы 2-2 и 3-3.	32	38
Деталь 28. Разрезы 4-4; 5-5 и 6-6.	33	39
Монтажные металлические марки ММ 13 – ММ 16	34	40
Монтажные металлические марки ММ 17 – ММ 22.	35	41

В настоящий выпуск включены детали покрытий каркасно-панельных зданий высотой до 12-и этажей, решаемых в конструкциях связевого каркаса серии ИИ-04 с сеткой колонн 6×6, 6×4,5 и 6×3 м и сечением колонн 30×30 и 40×40 см.

Для удобства подбора и отыскания в альбоме необходимых деталей на листах 1-3 даны чертежи маркировки типовых деталей на фрагментах планов покрытий.

Представленные в альбоме фрагменты планов не являются техническими решениями для применения в проектах и даны только для маркировки и удобства подбора деталей

Типовые детали разработаны для бесчердачных невентилируемых покрытий с организованным отводом воды по внутренним водостокам и при выносном карнизе с наружным водостоком. Кровля предусмотрена неэксплуатируемая из рулонных и мастичных материалов с уклоном от 0% до 2.5%, для зданий I-V степени огнестойкости.

Применение мастичной кровли допускается в особо важных объектах и при наличии в строительных организациях материалов необходимых для устройства указанной кровли.

В альбоме предусмотрены типовые детали конструкций рулонной и мастичной кровель, детали примыкания кровель

к парапетам, стенам (при примыкании зданий переменной этажности), вентшахтам и венткоробам, радиостойкам и т.п., а также детали устройства карнизов, установки водоприемных воронок внутреннего водостока и детали кровель в местах деформационных и температурных швов.

Деформационные и температурные швы решены в двух вариантах:
- при расстоянии между осями примыкающих к шву колонн равном в зависимости от толщины панелей 860, 960 и 1060 мм для колонн сечением 30×30 см и 960, 1060 и 1160 мм для колонн сечением 40×40 см
- при расстоянии между осями примыкающих к шву колонн, равном 1000 мм

При устройстве кровель необходимо строго соблюдать требования СН 394-69,* а также требования правил производства работ и правил техники безопасности, содержащиеся в главах СНиП III-20-74 и III-

Материалы, применяемые для устройства кровель, должны удовлетворять требованиям, изложенным в главе СНиП I-B.25-66, и соответствовать ГОСТ и ТУ.

Рулонный и мастичный материалы, применяемые для основного водоизоляционного ковра, дополнительного водоизоляционного

ковра, выполняемого для усиления основного ковра в ендовах, на карнизных участках и в местах примыкания к вертикальным поверхностям, а также материалы защитных слоев даны в рабочих чертежах (листы 5 и 6).

Для теплоизоляции покрытий рекомендуется применять следующие плитные материалы, представленные в таблице №1.

Таблица №1

№№ пп	Наименование материала	Стандарт
1	Плиты пенобетонные γ_o = 300 кг/м³	ГОСТ 5742-61
2	Плиты жесткие минераловатные γ_o = 300 кг/м³	ГОСТ 10140-71
3	Плиты из ячеистых бетонов (газо и пенобетона газо-пеносиликата) γ_o = 400 кг/м³	ГОСТ 5742-61

Сыпучие теплоизоляционные материалы /гравий керамзитовый γ_o = 400-500 кг/м³ ГОСТ 9759-71, доменный шлак гранулированный γ_o = 500 кг/м³ ГОСТ 3476-60) допускаются к применению на ограниченных площадях.

В конкретном проекте необходимо указать материал утеплителя и его толщину, которые определяются теплотехническим расчетом в соответствии с указаниями главы СНиП II-А.7-71.

Пароизоляцию выполнять из кровельных материалов и мастик принятых для устройства водоизоляционного ковра. Необходимость устройства пароизоляции определяется в конкретном проекте в соответствии с требованиями главы СНиП II-А.7-71.

В местах примыкания к вертикальным плоскостям слои оклеечной пароизоляции следует поднимать на высоту, равную толщине утеплителя, а в местах дыхтш должны перекрывать края нижнего компенсатора.

В качестве основания под кровлю применять стяжки из цементно-песчаного раствора /в зимних условиях на керамзитовом песке с добавлением поташа в количестве 10-15% от веса цемента) проектной марки по прочности на сжатие 50 толщиной 15мм по жесткому плитному утеплителю и марки 100 толщиной 25мм по уплотненному сыпучему утеплителю.

В осенне-зимний период допускается применение по жестким плитным утеплителям, стяжки из песчаного асфальтобетона прочностью на сжатие не ниже 8 кг/см² при 50°С толщиной 15мм.

В выравнивающих стяжках следует предусматривать устройство температурных швов шириной 10мм которые должны разде-

лить основание под кровлю из цементно-песчаного раствора на участки не более 6×6 м а из песчаного асфальтобетона - не более 4×4 м.

Основанием для устройства водоизоляционного ковра у мест примыкания кровель к стенам шахтам трубам и другим выступающим конструктивным элементам [illegible] овные или выравненные цементно-песчаным раствором вер[illegible]ные поверхности примыканий и переходные наклонные бортики под углом 45° высотой 100 мм из материала основания под кровлю.

Для устройства защитных фартуков, отделки свесов карнизов, компенсаторов в ДШ и ТШ применять оцинкованную кровельную сталь (ГОСТ 8075-56*) толщиной 0.5-0.8 мм.

Защитные фартуки, свесы, компенсаторы изготовлять по месту и крепить через стальные полосы 4×40 мм (ГОСТ 103-57*) дюбелями или кровельными гвоздями К 3.5×40 (ГОСТ 4030-63)

При разработке проектов с применением чертежей данных типовых деталей на чертежах проекта ставится марка деталей в виде дроби в кружке, где в числителе указан номер серии альбома, а в знаменателе: первое число - номер выпуска, второе число - номер детали, например:



Обозначения типов

от прочи: [illegible]

В проек

кация применяемых типо

В данном альбоме приняты следующие [illegible]



№ типовой детали.
№ листа

ТД	Пояснительная записка	Серия 2.260-1	
1975г		Выпуск 4	Лист П3

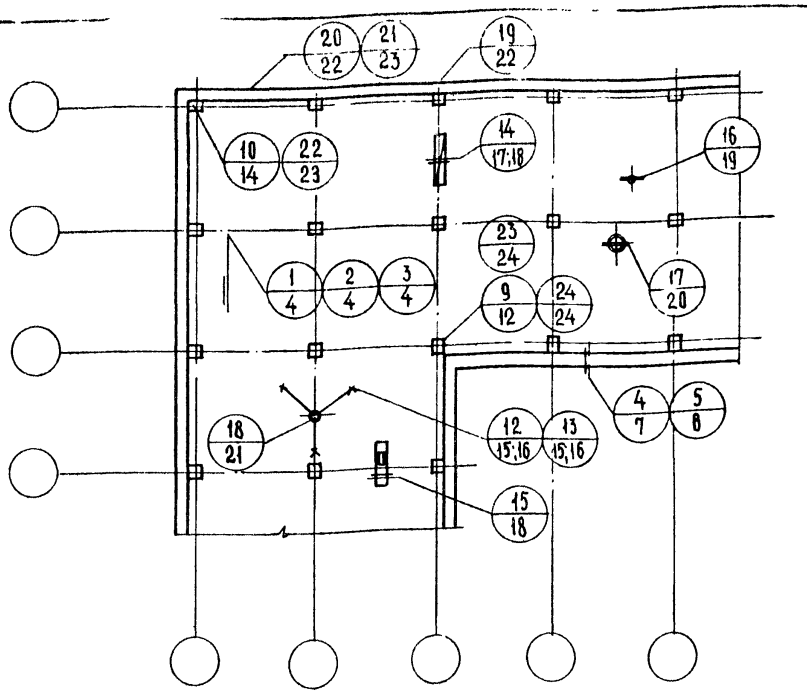

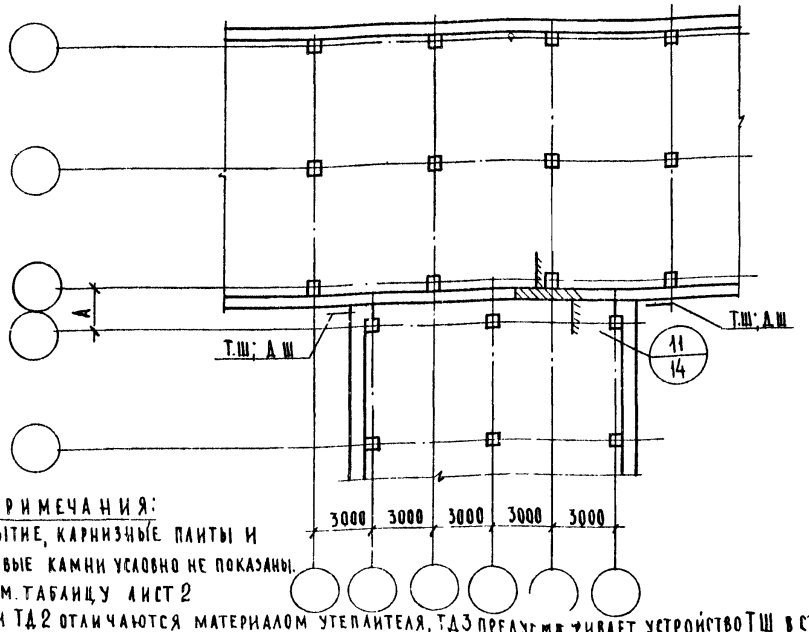

Примечания:

1. Покрытие, карнизные плиты и фризовые камни условно не показаны.
2. „А" - см. таблицу лист 2
3. ТД 1 и ТД 2 отличаются материалом утеплителя, ТД 3 предусматривает устройство Тш в стяжке.
4. ТД 4, ТД 9 и ТД 10 даны для зданий с парапетом; ТД 5, ТД 22, ТД 23 и ТД 24 - для зданий с карнизом; ТД 23 дана для колонн сечением 30×30 см; ТД 24 - для колонн сечением 40×40 см.
5. ТД 20 и ТД 21 даны для крепления карнизных плит в зданиях соответственно с поперечными и продольными рамами каркаса

ТД 1975 г.	Маркировка деталей на планах кровли зданий	Серия 2.260-1 Выпуск 4 Лист 1

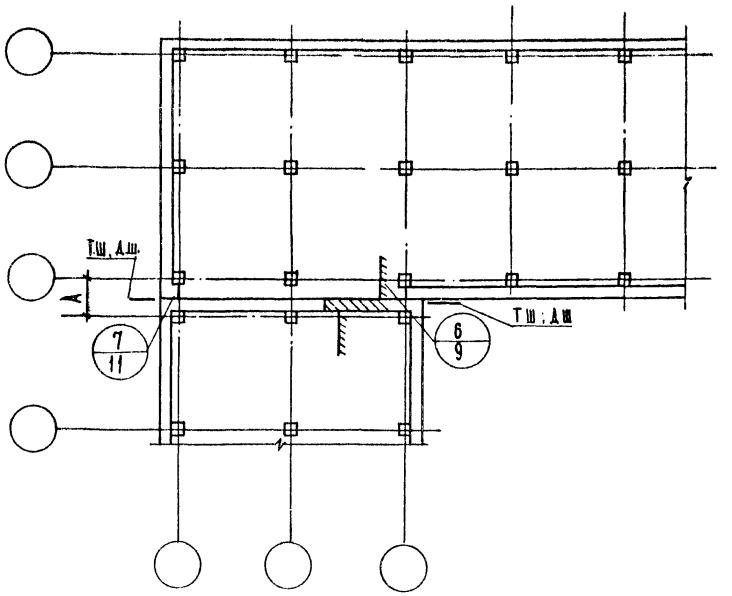

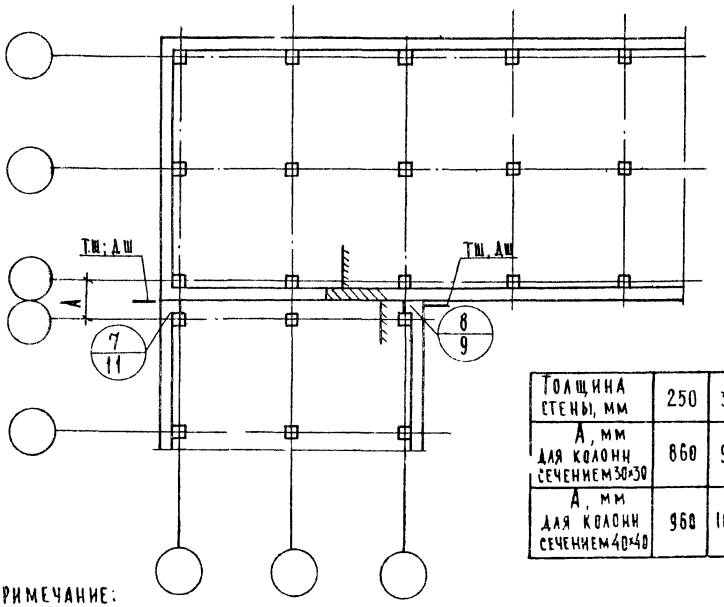

Толщина стены, мм	250	300	350
А, мм для колонн сечением 30×30	860	960	1060
А, мм для колонн сечением 40×40	960	1060	1160

Примечание:

1. Покрытие, карнизные плиты и фризовые камни условно не показаны.

ТД 1975г.	Маркировка деталей на планах кровли зданий.	Серия 2.260-1	
		Выпуск 4	Лист 2

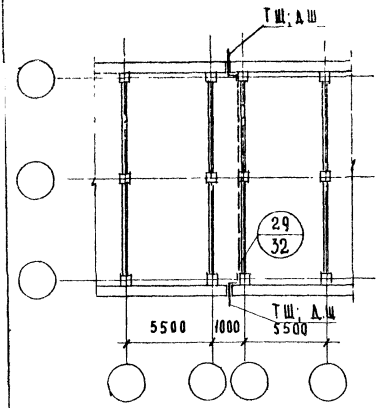

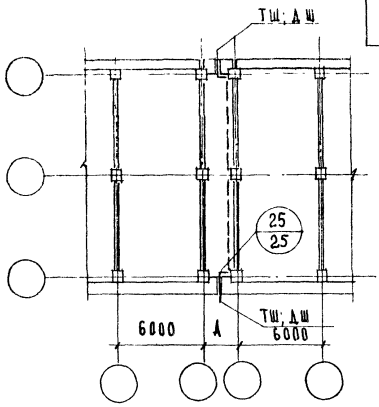

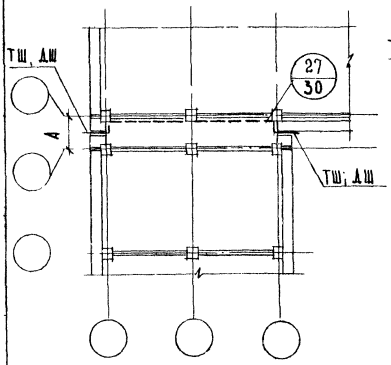

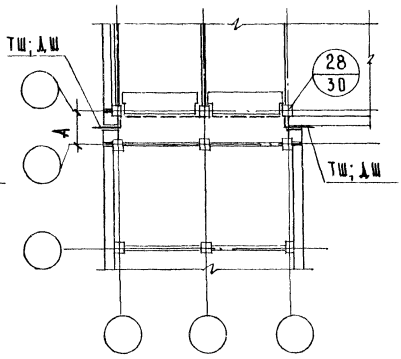

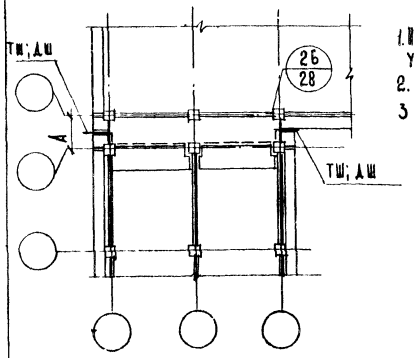

ПРИМЕЧАНИЯ:

1. ПОКРЫТИЕ, КАРНИЗНЫЕ ПЛИТЫ И ФРИЗОВЫЕ КАМНИ УСЛОВНО НЕ ПОКАЗАНЫ
2. „А" - СМ. ТАБЛИЦУ ЛИСТ 2.
3. С ЦЕЛЬЮ ЛИКВИДАЦИИ ПАЗУХИ, ОБРАЗУЮЩЕЙСЯ МЕЖДУ ДВУМЯ СОСЕДНИМИ ТШ И ДШ (С РАССТОЯНИЕМ В ОСЯХ 1000мм И „А"), В ПОКРЫТИИ УСТРАИВАЕТСЯ ШОВ С ОДНОЙ СТОРОНЫ МОНОЛИТНОГО УЧАСТКА ПОКРЫТИЯ В ОТЛИЧИИ ОТ ШВОВ С ДВУХ СТОРОН В МЕЖДУЭТАЖНОМ ПЕРЕКРЫТИИ. С ДРУГОЙ СТОРОНЫ МОНОЛИТНОГО УЧАСТКА ПОКРЫТИЯ ПРЕДУСМАТРИВАЕТСЯ КРОВЛЯ С УСТРОЙСТВОМ КОМПЕНСАТОРА; А МОНОЛИТНЫЙ УЧАСТОК УКЛАДЫВАЕСЯ НА РИГЕЛЬ БЕЗ ПРОКЛАДКИ ТОЛЯ И ВЕРТИКАЛЬНОЙ ДОСКИ.

Водоизоляционный ковер /см. листы 5 и 6/
Цементно-песчаная стяжка /см. пояснительную записку/
Один слой пергамина или рубероида /см. примечание, п.4/.
Плитный утеплитель /см. пояснительную записку/.
Керамзит или шлак по уклону.
Пароизоляция /см. пояснительную записку/.
Железобетонная панель

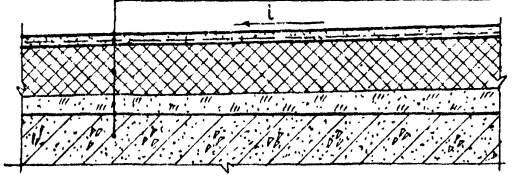

1

Водоизоляционный ковер /см. листы 5 и 6/
Цементно-песчаная стяжка /см пояснительную записку/.
Один слой пергамина или рубероида /см примечание, п.4/.
Утепляющая засыпка /см. пояснительную записку/.
Пароизоляция /см пояснительную записку/.
Железобетонная панель.

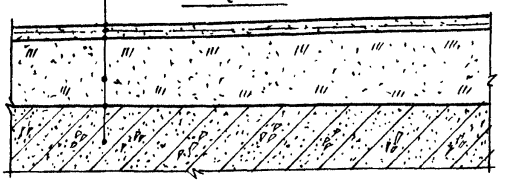

2

Примечания:

1. Уклон кровли i назначается проектом.
2. Дополнительные слои наклеить точечно с одной стороны ШВА.
3. Температурные швы должны разрезать стяжку в плане на участки не более 6.0×6.0 м.
4. ВТД1-ТД3 в соответствии с п 2.10 "Рекомендаций по проектированию, сборных железобетонных покрытий жилых и общественных зданий." /ЦНИИЭП жилища, Москва-1974/ предлагается для повышения прочности стяжки и предотвращения проникновения влаги в утеплитель под стяжку насухо укладывать слой рулонного материала со склейкой продольных и поперечных кромок между собой.

Водоизоляционный ковер /см. листы 5 и 6/.
Цементно-песчаная стяжка /см. пояснительную записку./
Один слой пергамина или рубероида /см. примечание, п.4/
Плитный утеплитель /см. пояснительную записку/.
Керамзит или шлак по уклону.
Пароизоляция /см. пояснительную записку/.
Железобетонная панель.
Дополнительный слой рубероида марок РМ-350, РП-250 или пергамина марки П-350 /см примечание, п.2/

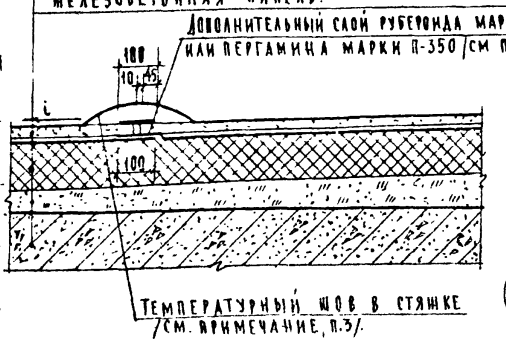

Температурный шов в стяжке /см. примечание, п.3/.

3

ТД 1975г	Детали 1, 2 и 3	Серия 2.260-1 Выпуск 4 Лист 4

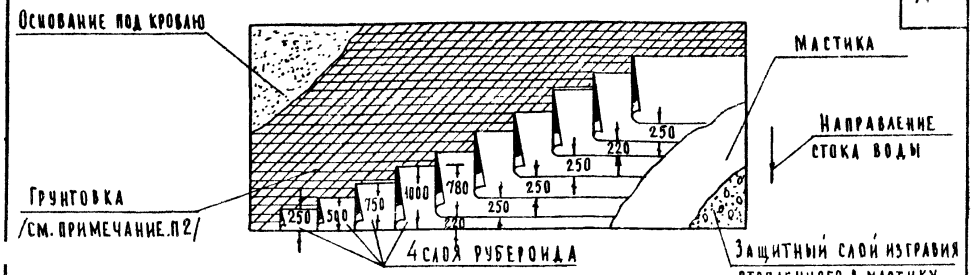

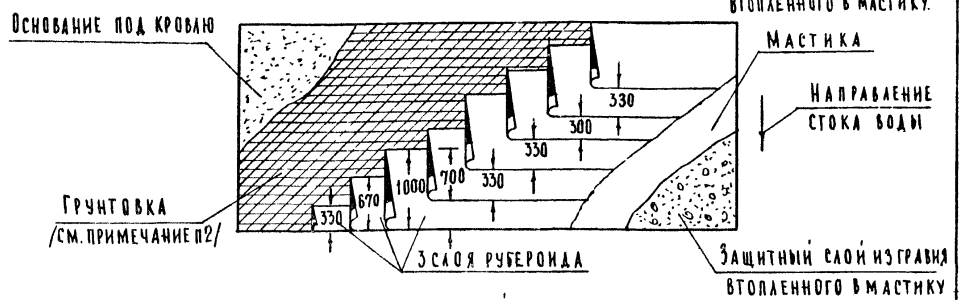

Мастика для устройства кровель

Район строительства	Мастики	Для кровель	Для мест примыкания
Севернее географической широты 50° для Европейской части и 53° для Азиатской части СССР	Дегтевая, ГОСТ 3580-67 Битумная, ГОСТ 2889-67	МДК-Г-50 МБК-Г-55	МДК-Г-70 МБК-Г-85
Южнее указанных выше районов.	Дегтевая, ГОСТ 3580-67 Битумная, ГОСТ 2889-67	МДК-Г-60 МБК-Г-65	МДК-Г-80 МБК-Г-100

Конструкция рулонных кровель.

NN	Водоизоляционный ковер	Защитный слой водоизоляционного ковра
1	4 слоя толь-кожи ТК-350 (ГОСТ 10999-64) на дегтевой мастике.	Слой гравия, втопленный в дегтевую мастику.
2	4 слоя гидроизола ГИ-1 или ГИ-2/ГОСТ 7415-55/, дегтебитумного материала ДБ-350 или гидрокама на битумной мастике РГМ 420 и РГМ 350	Слой гравия, втопленный в антисептированную битумную или дегтевую мастику.
3	3 слоя стеклорубероида С-РМ (ГОСТ 15879-70) или 4 слоя биостойкого рубероида на битумной мастике РМ 350 /ГОСТ 10923-64*/	Слой гравия, втопленный в антисептированную битумную мастику.

Примечания:

1 Материалы для устройства кровли приняты для уклонов $0\% \leq i \leq 2.5\%$.

2 Огрунтовку основания производить: а) раствором битума пятой марки в керосине или соляровом масле в соотношении (по весу) 1:2 при устройстве кровель с мастиками, содержащими битумы; б) раствором каменноугольного пека в бензоле или антраценовом масле в соотношении (по весу) 1:2 при устройстве кровель с дегтевыми мастиками.

ТД 1975г.	Конструкция 1 ерoидной кровли	Серия 2.260-1	
		Выпуск 4	Лист 5

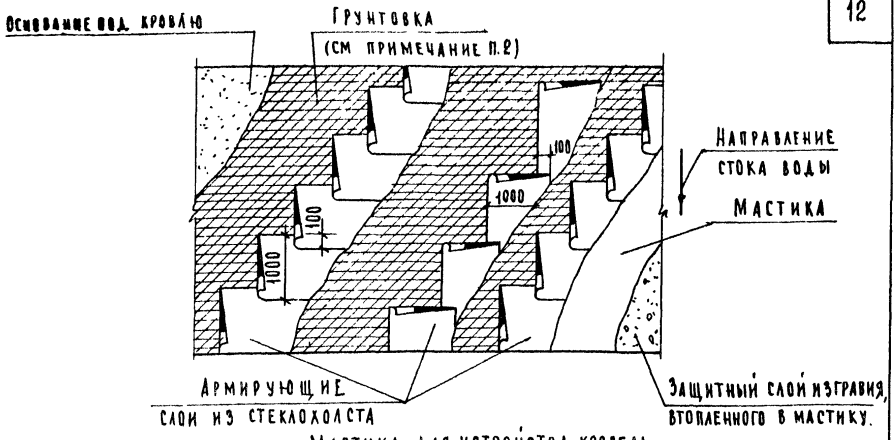

Мастика для устройства кровель

Район строительства	Мастики ГОСТ 2889-67	Для кровель	Для мест примыкания
Севернее географической широты 50° для Европейской части и 55° для Азиатской части СССР	Битумно-горячая	МБК-Г-55	МБК-Г-85
	Битумно-резиновая	МБР-Г-55	МБР-Г-85
Южнее указанных выше районов.	Битумно-горячая	МБК-Г-65	МБК-Г-100
	Битумно-резиновая	МБР-Г-65	МБР-Г-100

Конструкция рулонных кровель.

NN	Водоизоляционный ковер	Защитный слой водоизоляционного ковра
1	3 слоя битумной или битумно-резиновой мастики с тремя армирующими слоями из стеклохолста ВВ-Г (МРТУ6-11-3-64)	Слой гравия, втопленный в антисептированную битумную (битумно-резиновую) мастику.

Примечания:

1. Марки мастик приняты для уклонов кровли $0\% \leq i \leq 2.5\%$
2. Грунтовку основания производить раствором битума пятой марки в керосине в соотношении /по весу/ 1:2
3. Мастика (горячая) наносится сплошным слоем так, чтобы происходило полное пропитывание стеклохолста и склеивание его с основанием кровли; последующие слои выполнять аналогично.

ТД 1975г	Конструкция мастичной кровли.	Серия 2.260-1	Выпуск 4	Лист 6

Деталь рубероидной кровли

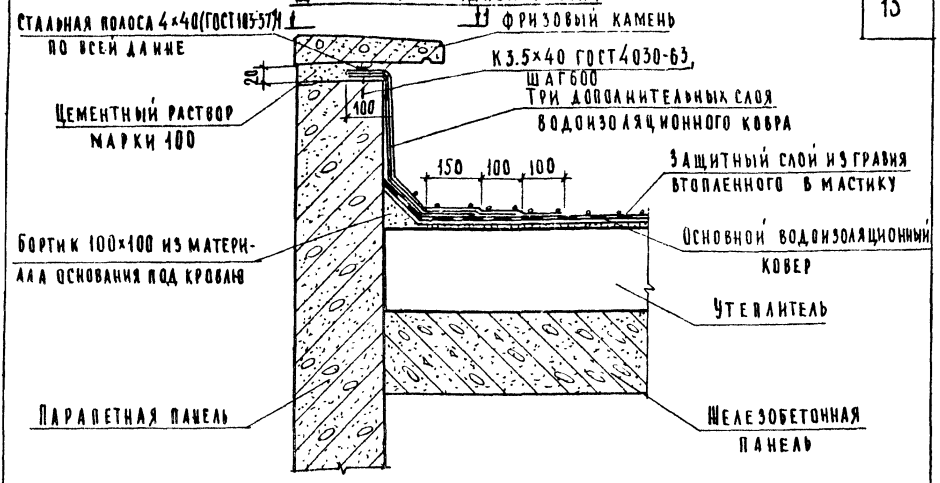

Деталь мастичной кровли

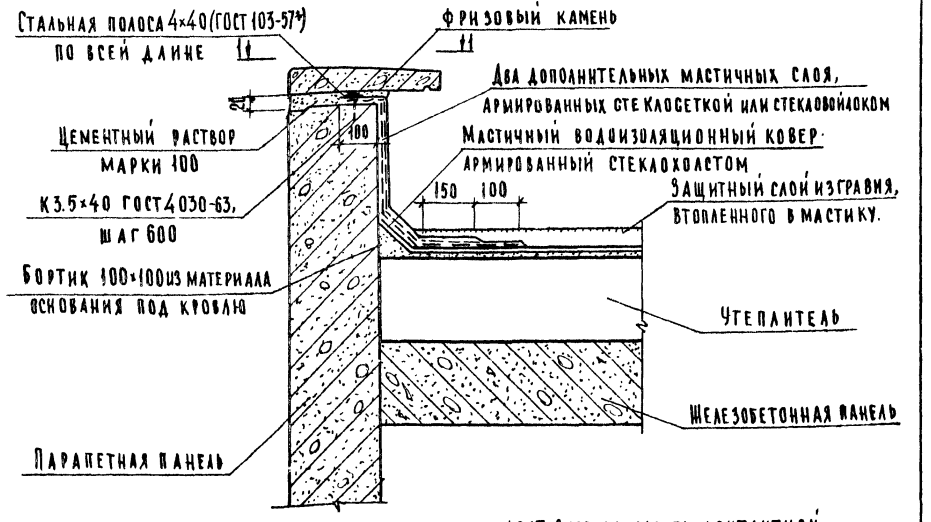

1-1

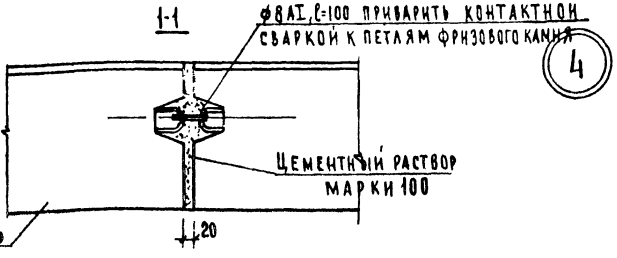

ТД 1975г.	Деталь 4. Разрез 1-1.	Серия 2.260-1 Выпуск 4 Лист 7

Деталь рубероидной кровли

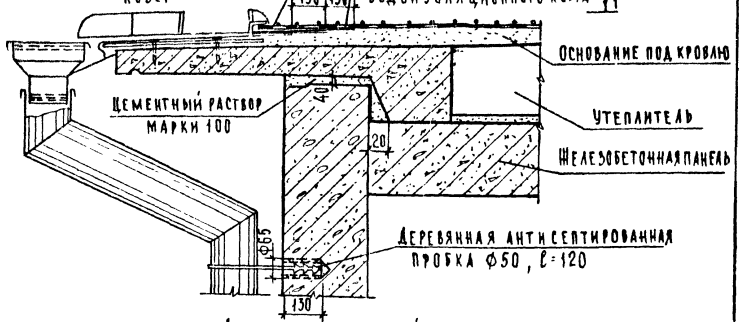

Деталь мастичной кровли.

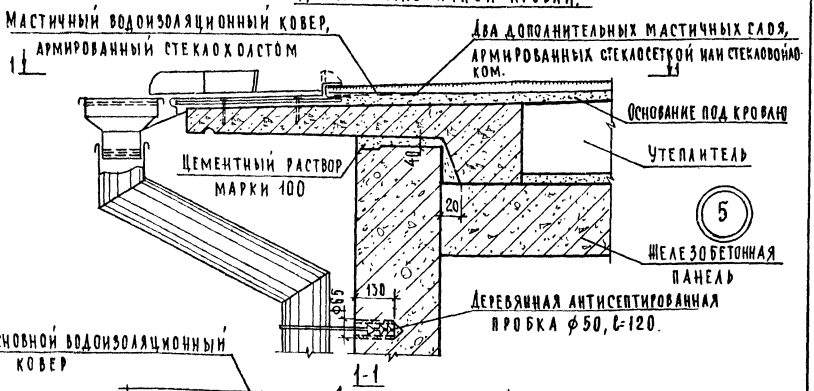

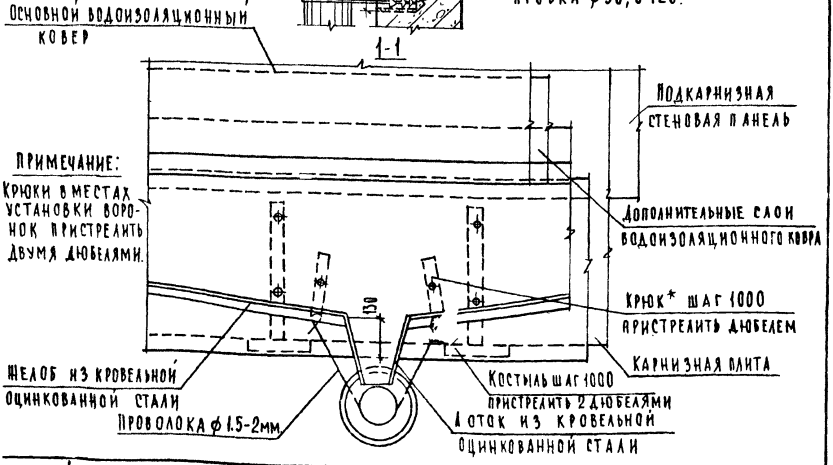

ТД 1975	Деталь 5 Разрез 1-1	Серия 2.260-1 Выпуск 4 Лист 8

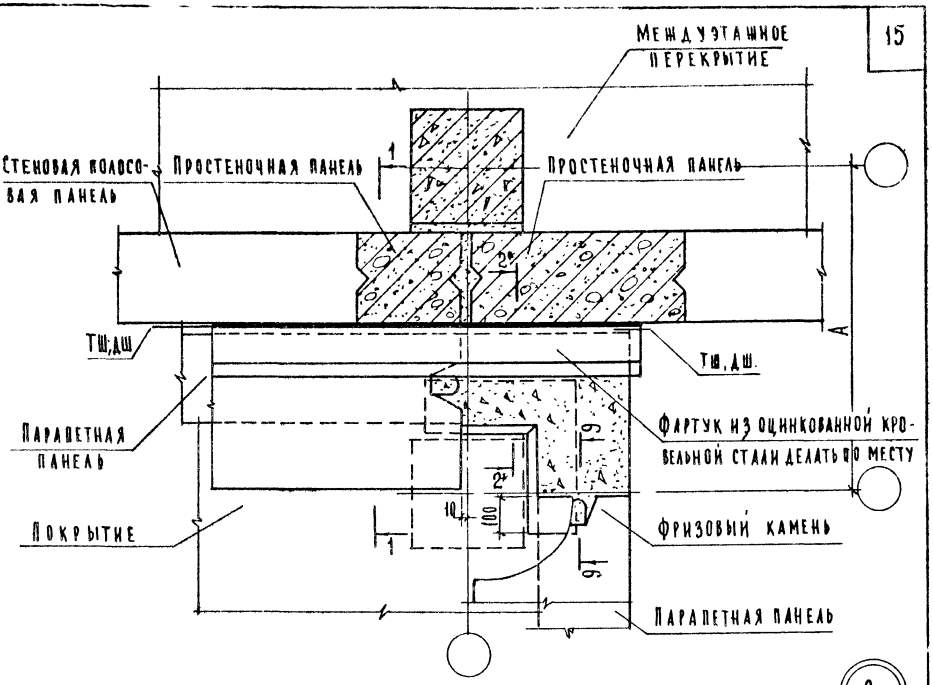

8

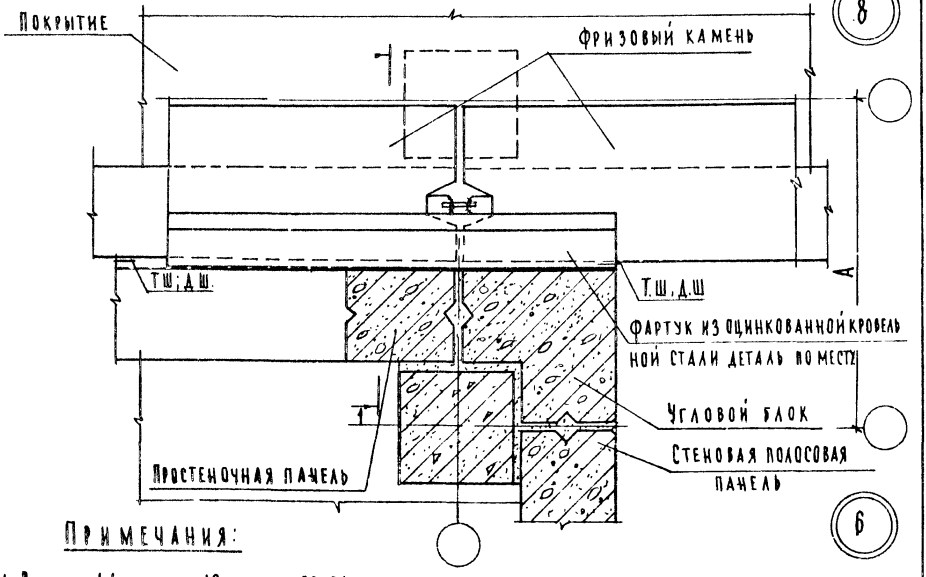

6

Примечания:

1. Разрез 1-1 см. лист 10, разрез 2*-2* смотри зеркально разрезу 2-2 на листе 11; разрез 9-9 см. лист 27.
2. Вместо простеночных панелей могут быть применены стеновые полосовые панели.

ТД 1975г.	Детали 6 и 8.	Серия 2.260-1 Выпуск 4 Лист 9

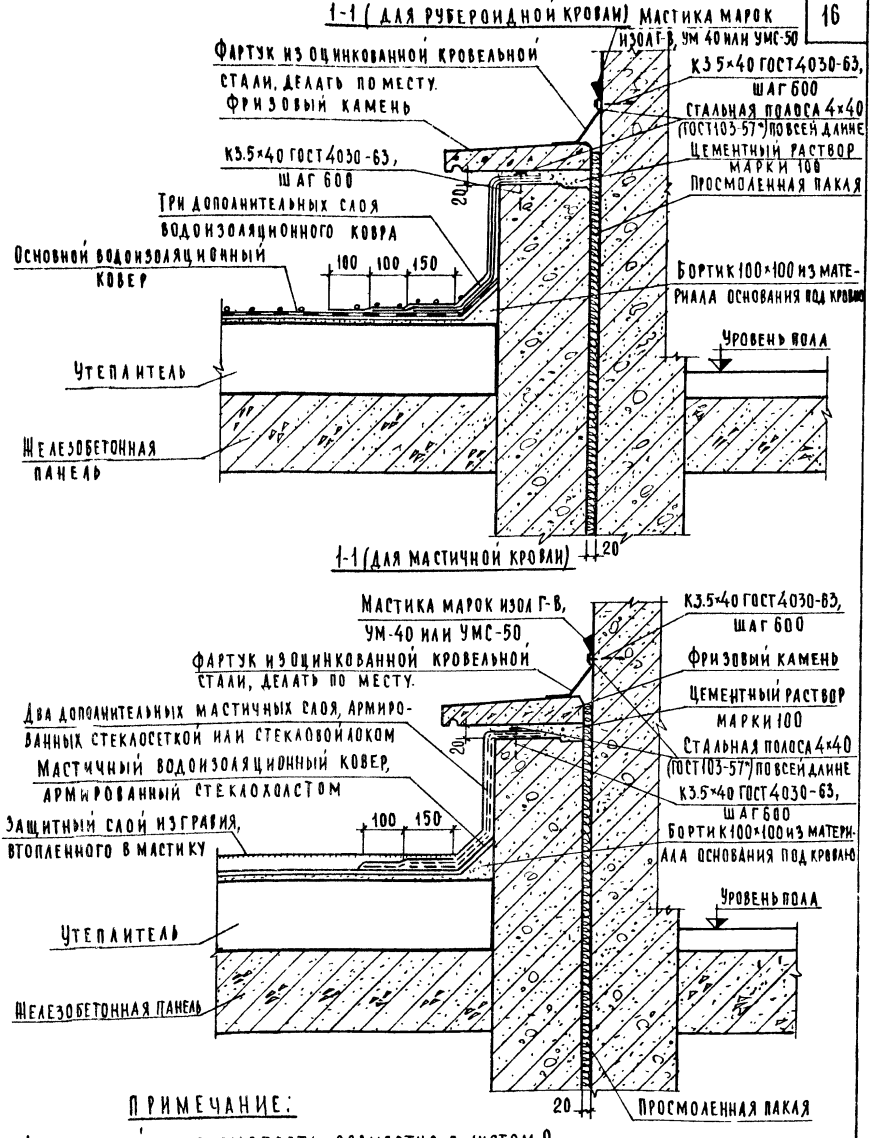

ПРИМЕЧАНИЕ:

Настоящий лист смотреть совместно с листом 9

ТД 1975г.	Детали 6 и 8 Разрез 1-1	Серия 2.260-1	
		Выпуск 4	Лист 10

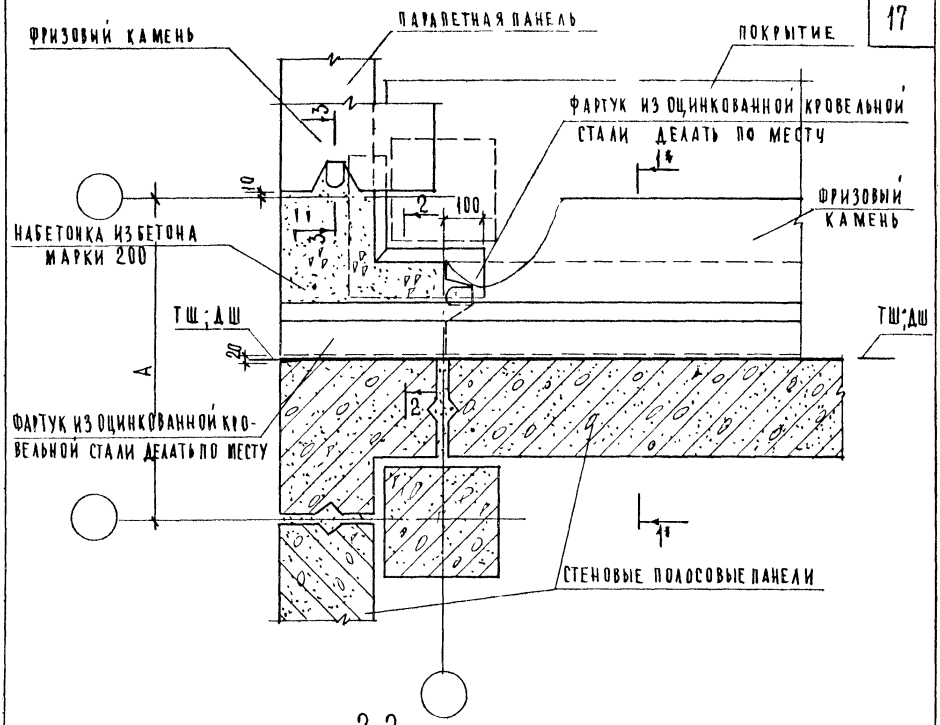

2-2

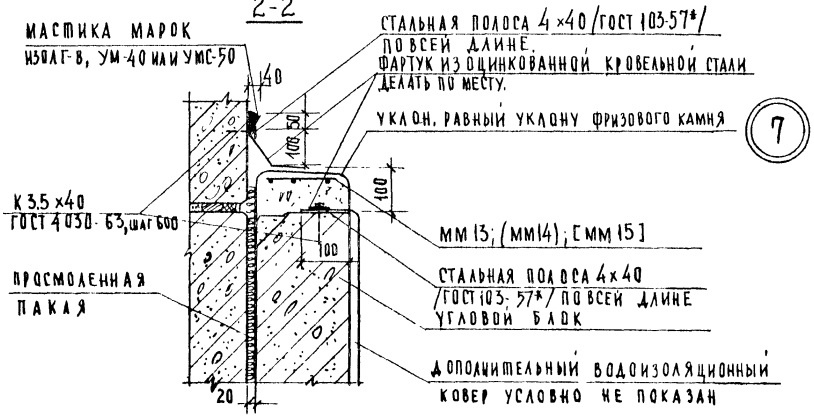

ПРИМЕЧАНИЯ:

1. РАЗРЕЗ 1*-1* ЧИТАТЬ ЗЕРКАЛЬНО РАЗРЕЗУ 1-1 ЛИСТ 10.

ТД 1975г.	ДЕТАЛЬ 7 РАЗРЕЗ 2-2	СЕРИЯ 2.260-1 ВЫПУСК 4 / ЛИСТ 11

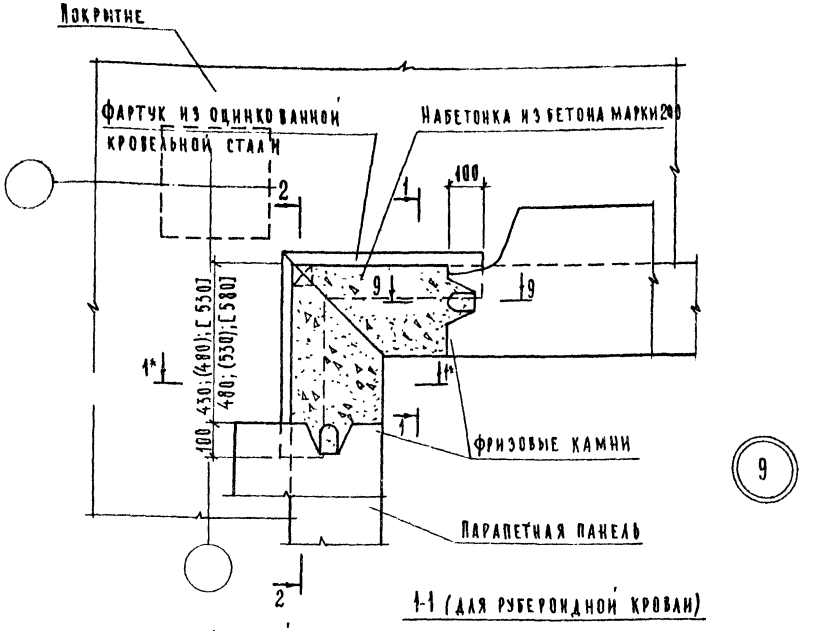

9

1-1 (для рубероидной кровли)

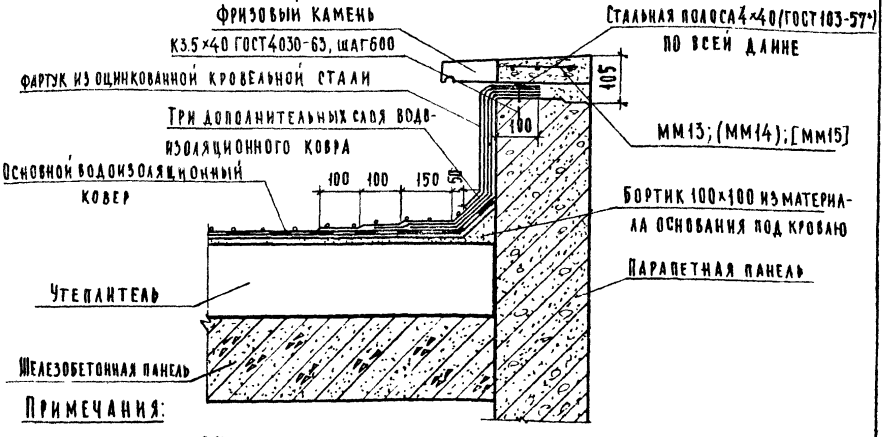

Примечания:

1. Разрез 9-9 см. лист 27.
2. Разрезы 1-1 (для мастичной кровли) и 2-2 см. лист 13; 1*-1* читать зеркально разрезу 1-1.
3. Монтажные марки и размеры без скобок, в круглых и квадратных скобках даны соответственно для стеновых панелей толщиной 250, 300 и 350 мм.
4. Размеры над чертой даны для колонн сечением 30×30 см, под чертой - для колонн сечением 40×40.

ТД 1975г.	Деталь 9. Разрез 1-1 (для рубероидной кровли)	Серия 2.260-1	
		Выпуск 4	Лист 12

1-1 (для мастичной кровли)

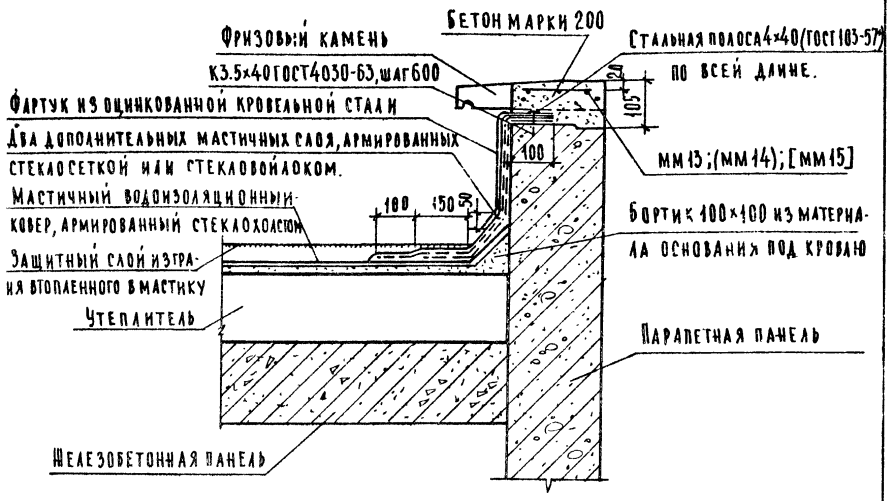

2-2

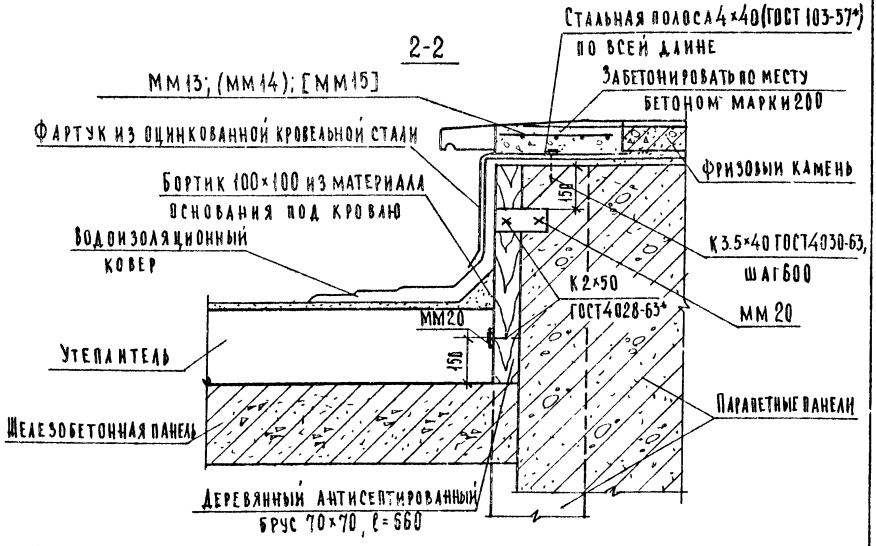

ПРИМЕЧАНИЯ:

1. Настоящий лист смотреть совместно с листом 12.
2. Монтажные марки без скобок, в круглых и квадратных скобках даны соответственно для стеновых панелей толщин 250, 300 и 350 мм.
3. Водоизоляционный ковер на разрезе 2-2 показан условно.

ТД 1975г	Деталь 9 Разрезы 1-1 (для мастичной кровли) и 2-2.	Серия 2.260-1	Выпуск 4	Лист 13

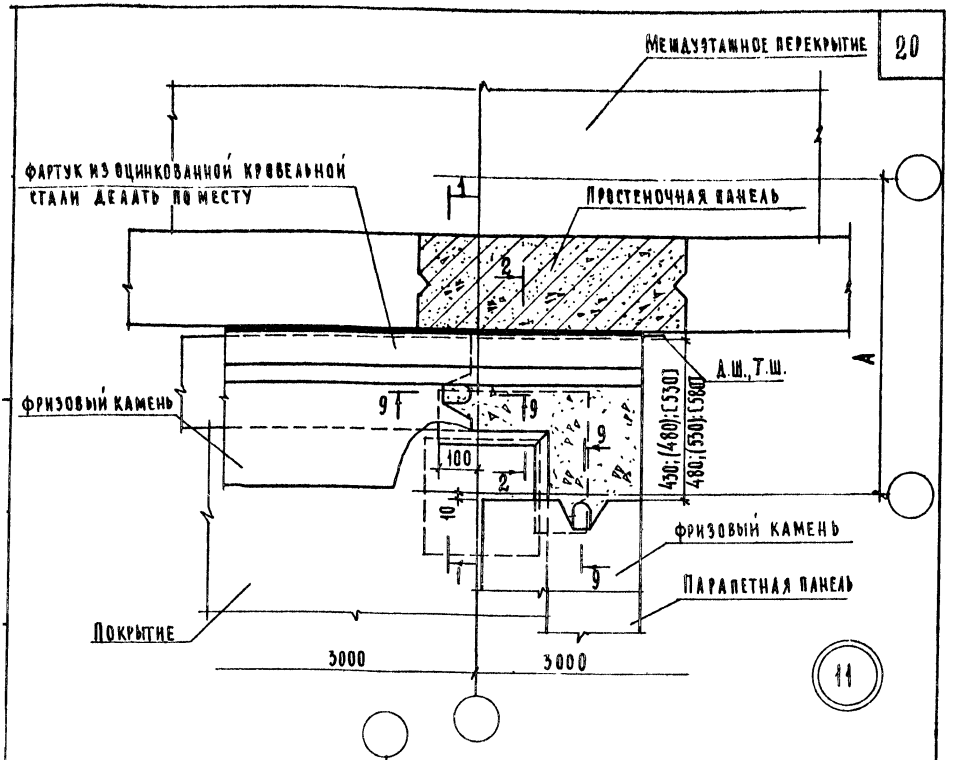

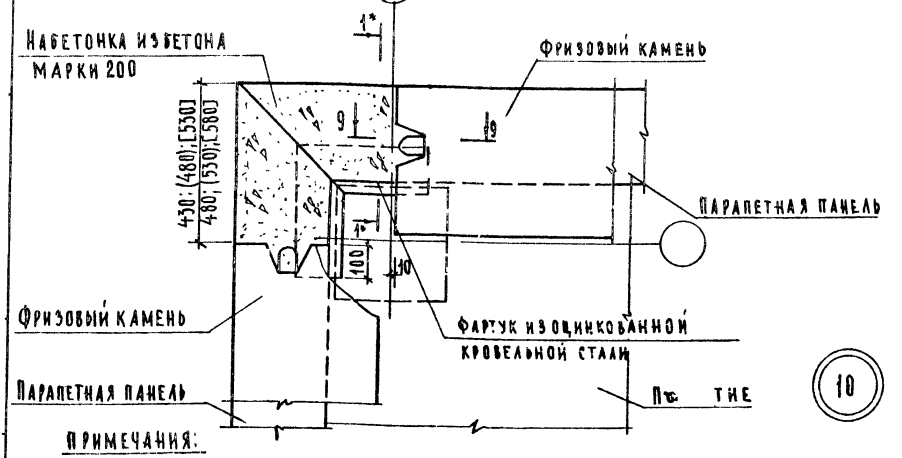

Примечания:

1. Вместо пристеночных панелей (ТД 11) могут быть применены стеновые полосовые панели.
2. Разрез 1-1 см. лист 10; 1*-1* см. зеркально разрезу 1-1 на листах 12 и 13. Разрезы 2-2 и 9-9 см. листы 11 и 22.
3. Размеры без скобок, в круглых и квадратных скобках даны соответственно для стеновых панелей толщиной 250, 300 и 350 мм.
4. Размеры над чертой даны для колонн сечением 30×30 см, под чертой - для колонн сечением 40×40 см.

ТД 1975 г	Детали 10 и 11	Серия 2.260-1 Выпуск 4 Лист 14

Деталь рубероидной кровли

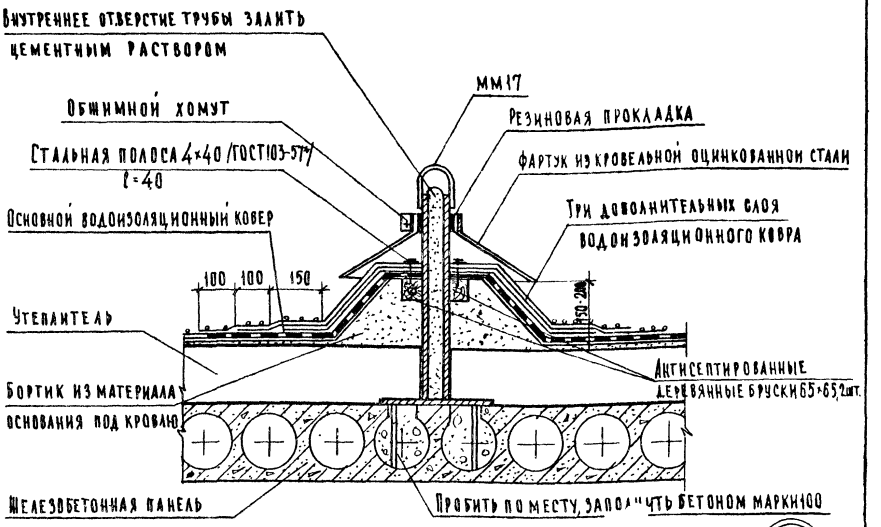

12

Деталь рубероидной кровли.

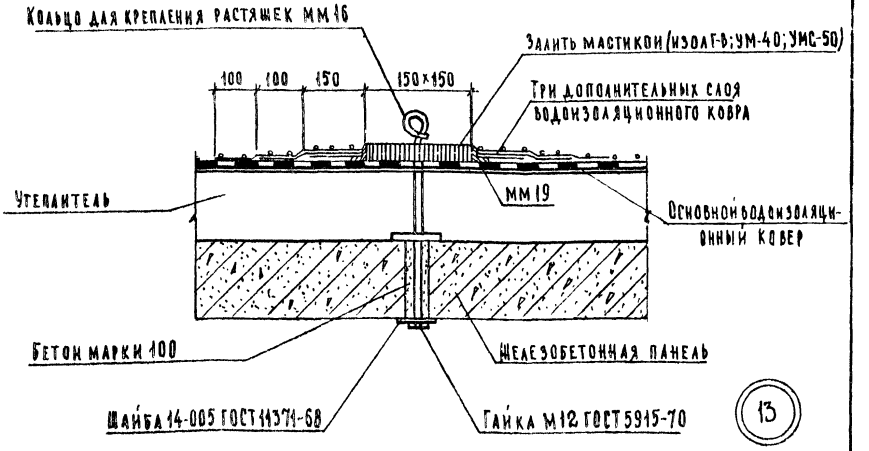

13

ТД 1975г.	Дета и 12 и 13 (для рубероидной кровли)	Серия 2.260-1	
		Выпуск 4	Лист 15

Деталь мастичной кровли.

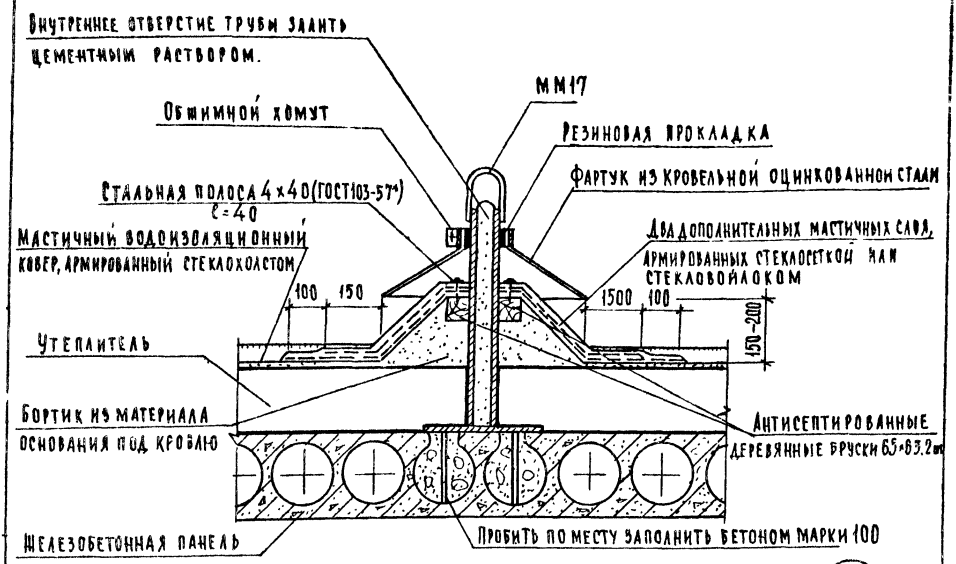

12

Деталь мастичной кровли.

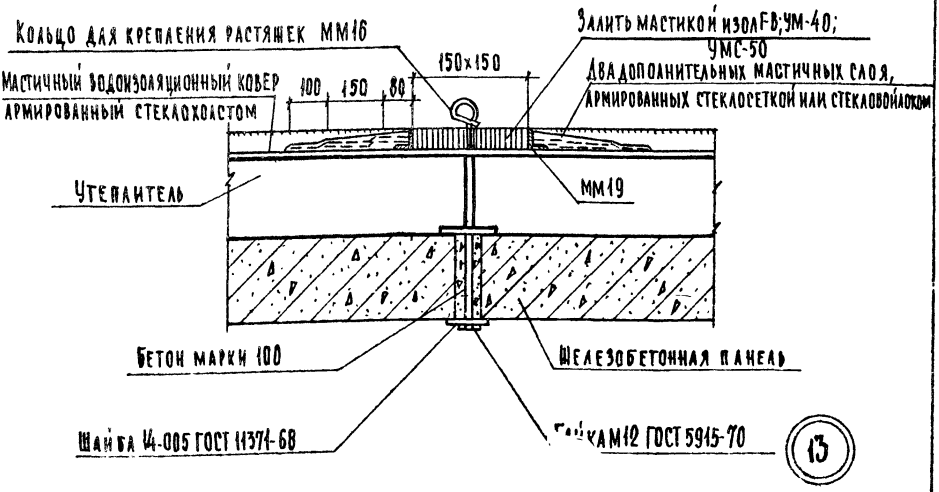

13

ТД 1975г.	Детали 12 и 13 (для мастичной кровли).	Серия 2.260-1	
		Выпуск 4	Лист 16

Деталь рубероидной кровли

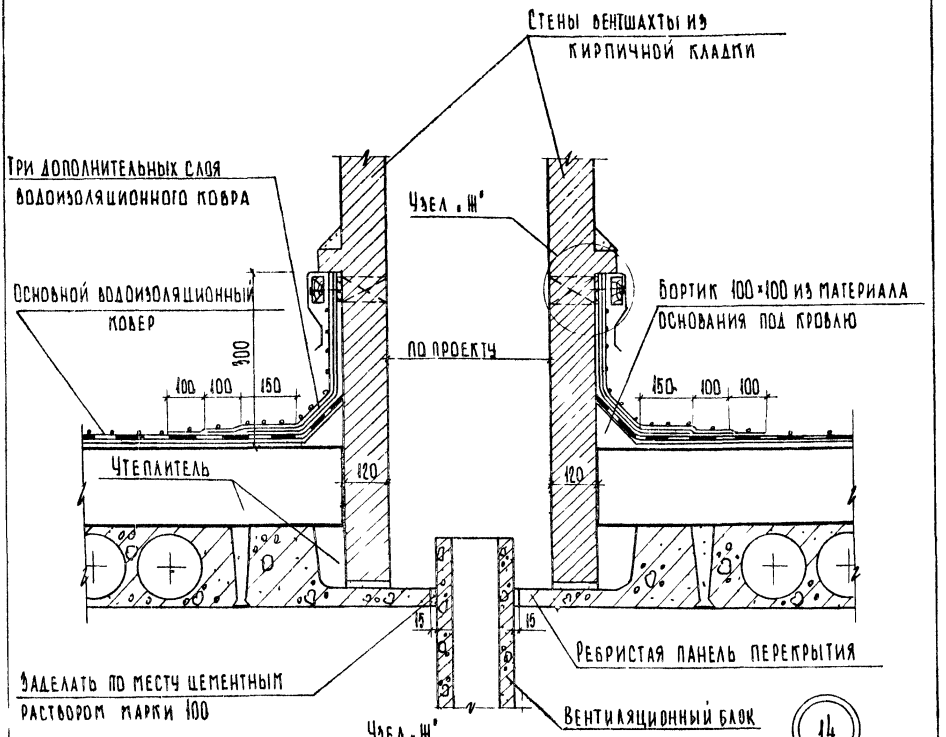

Узел „Ж"

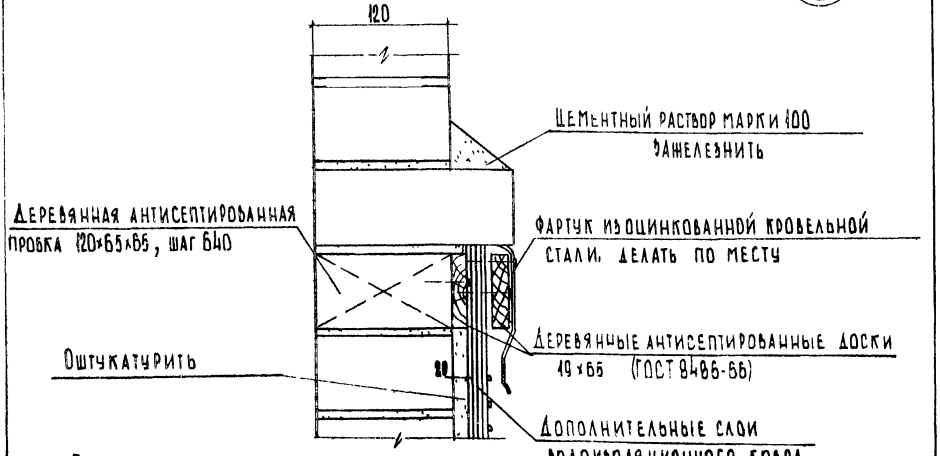

Примечание:

Примечание смотри лист 18

ТД 1975г.	Деталь 14 (для рубероидной кровли) Узел „Ж"	Серия 2.260-1	
		Выпуск 4	Лист 17

Деталь мастичной кровли

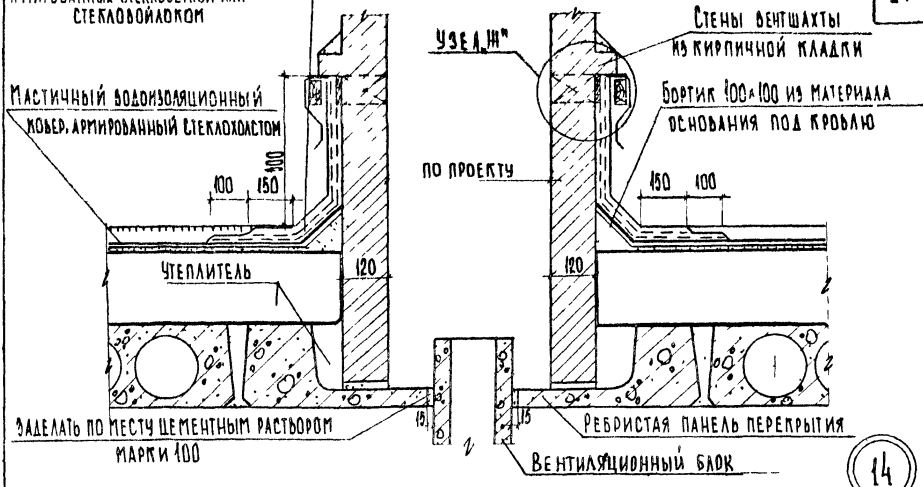

14

Водоизоляционный ковер с защитным покрытием (см листы 5иб)
Основание под кровлю
Утеплитель
Пароизоляция
Цементный раствор марки 100
Плоская железобетонная плита (см примечание)
Вентиляционный короб

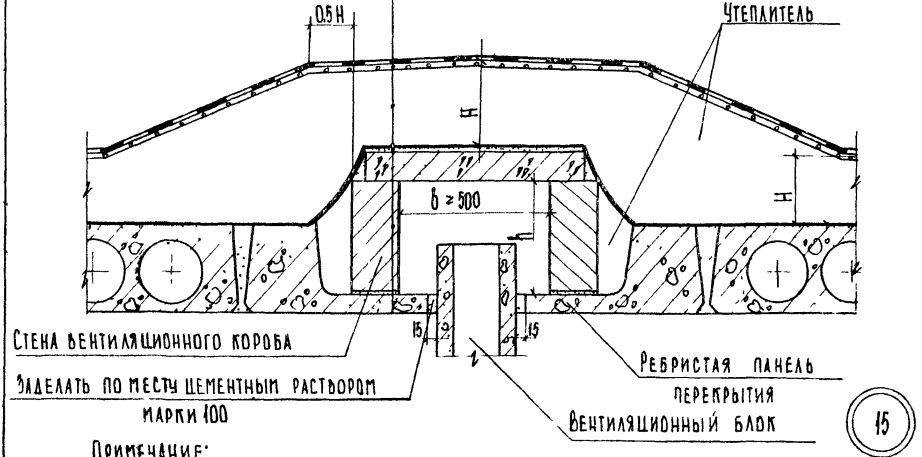

15

Примечание:

Стену вентиляционного короба выполнять из кирпича марки 75 на растворе марки 25 Размеры короба „в" и „Н" а также марка и раскладка плит покрытия короба указываются в конкретном проекте

ТД 1975г.	Детали 14 (для мастичной кровли) и 15.	Серия 2.260-1	
		Выпуск 4	Лист 18

Деталь рубероидной кровли

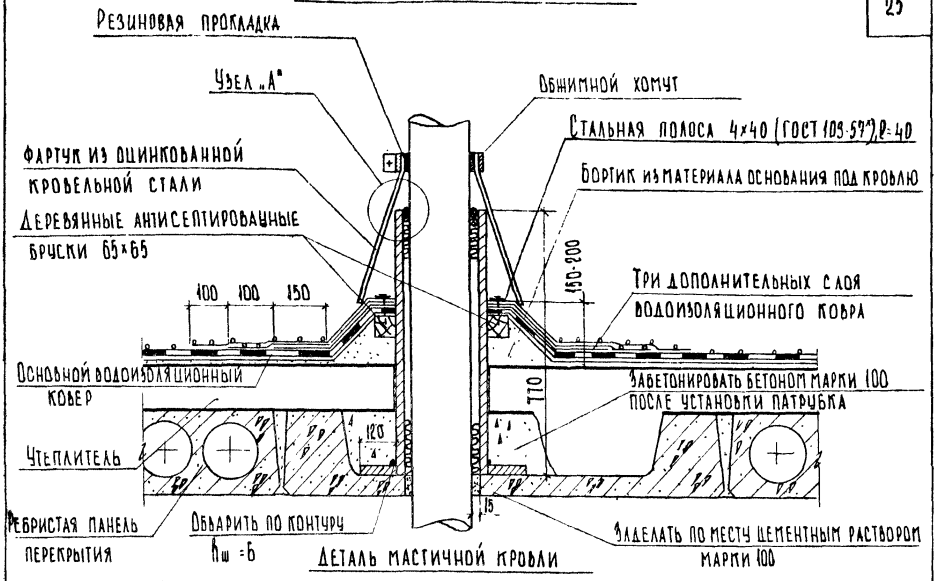

Деталь мастичной кровли

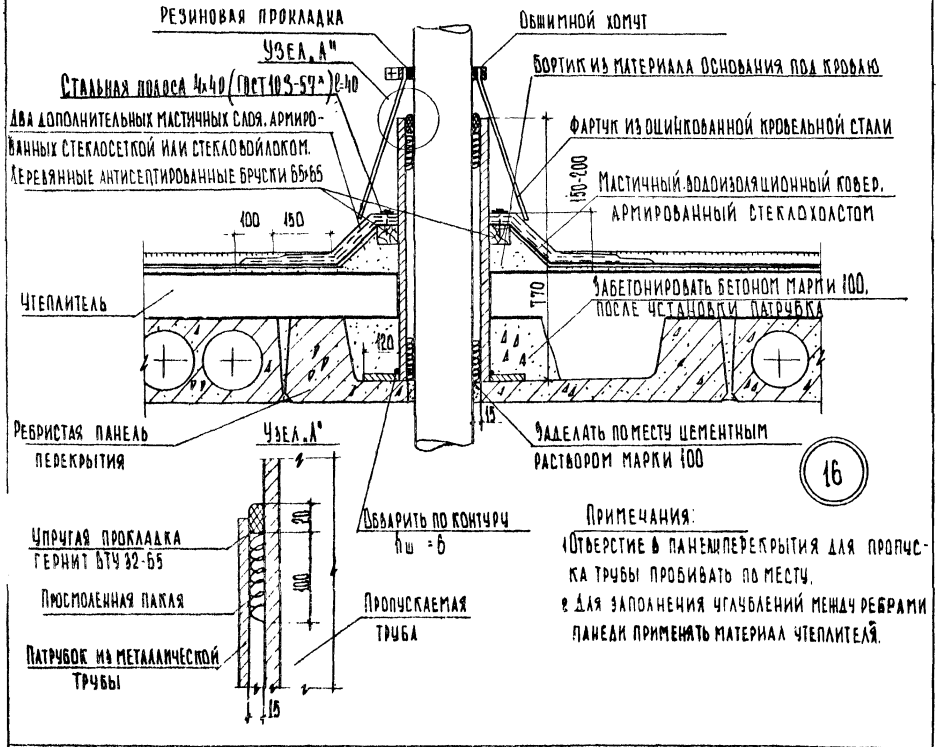

16

Примечания:

1. Отверстие в панели перекрытия для пропуска трубы пробивать по месту.
2. Для заполнения углублений между ребрами панели применять материал утеплителя.

Деталь мастичной кровли

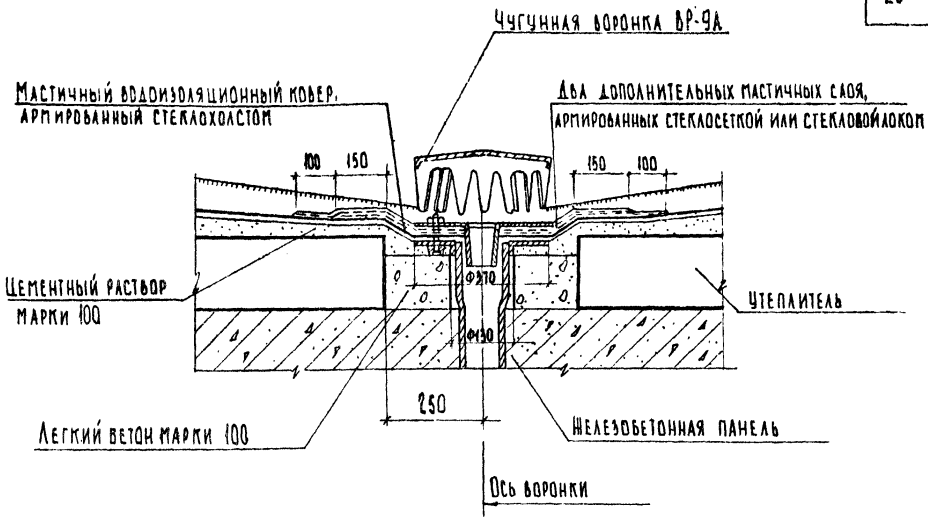

Деталь рубероидной кровли

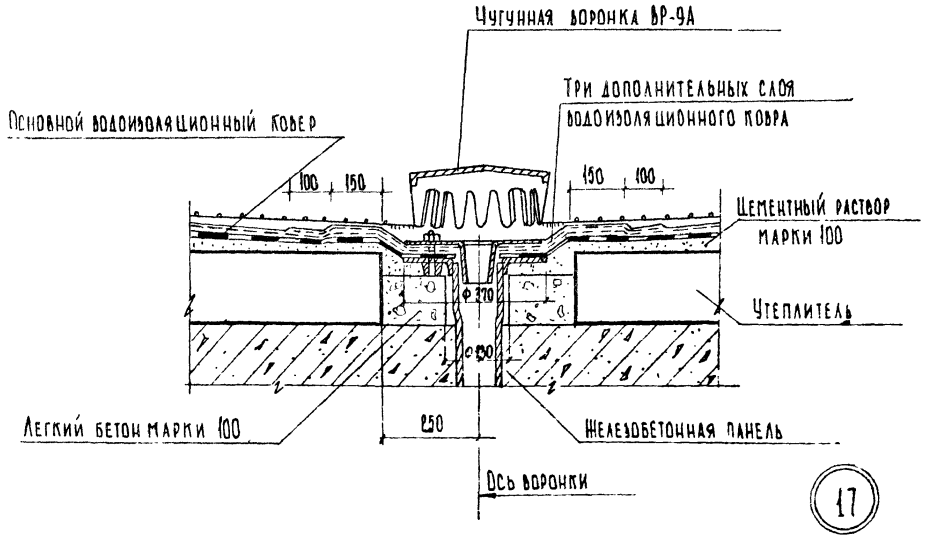

17

Деталь рубероидной кровли

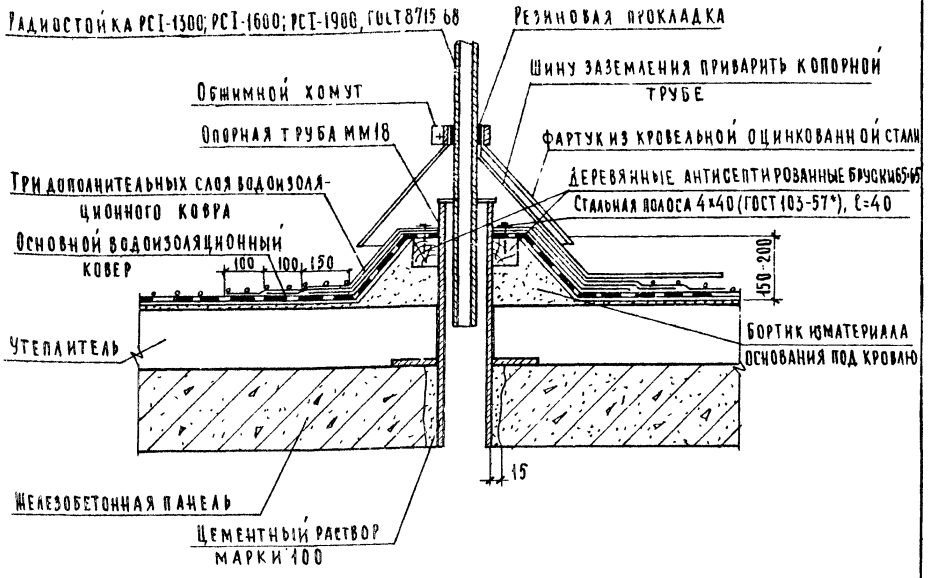

Деталь мастичной кровли.

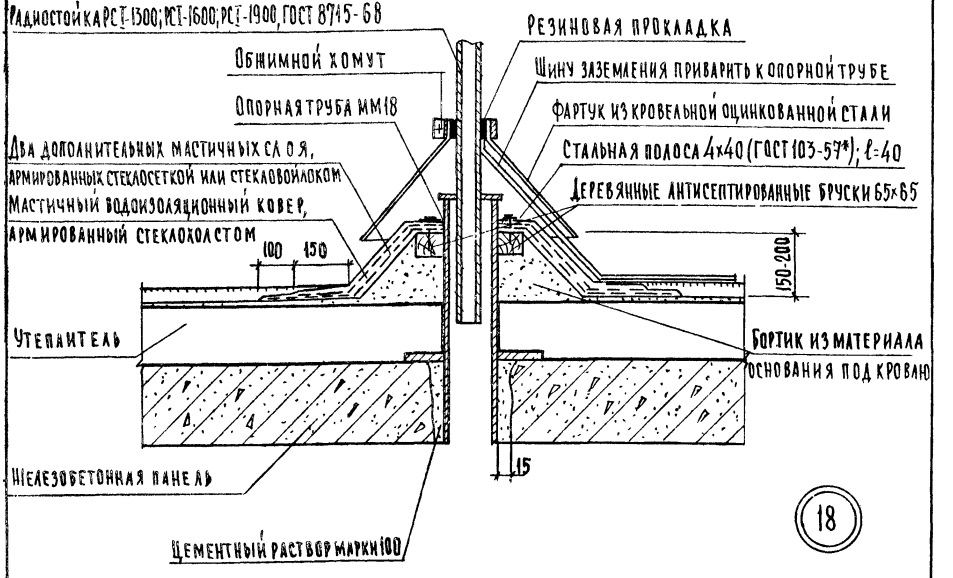

18

ТД 1975	Деталь 18.	Серия 2.260-1	Выпуск 4	Лист 21

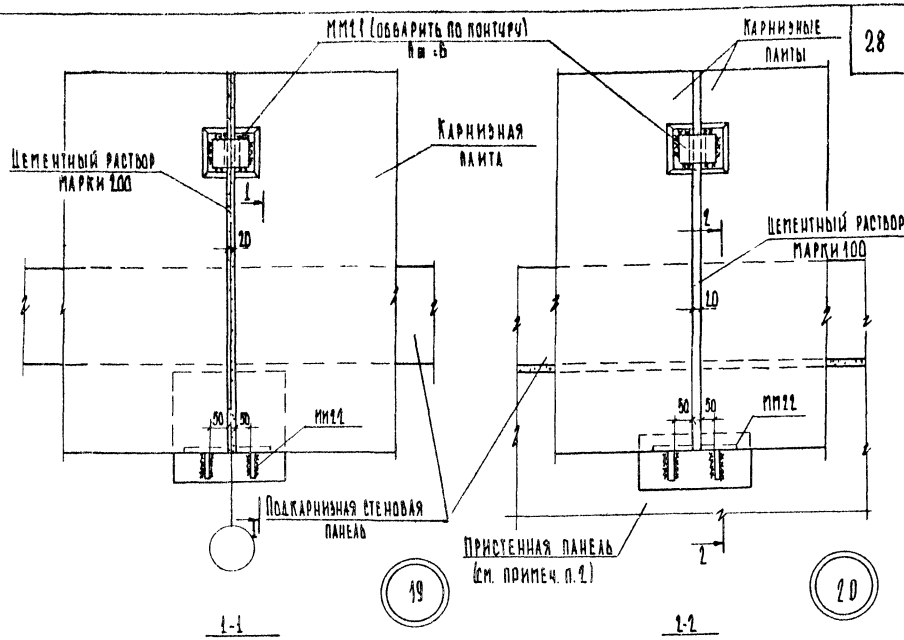

Примечание

1. На ТД 19 и ТД 20 кровля и конструкция перекрытия (для ТД 19) условно не показаны (см. ТД.5 лист 8).
2. Опалубочный чертеж пристенной панели перекрытия с дополнительной закладной деталью для крепления карнизных плит разработать в конкретном проекте.

ТД 1975 г.	Детали 19 и 20. Разрезы 1-1 и 2-2.	Серия 2.260-1. Выпуск 4 Лист 22

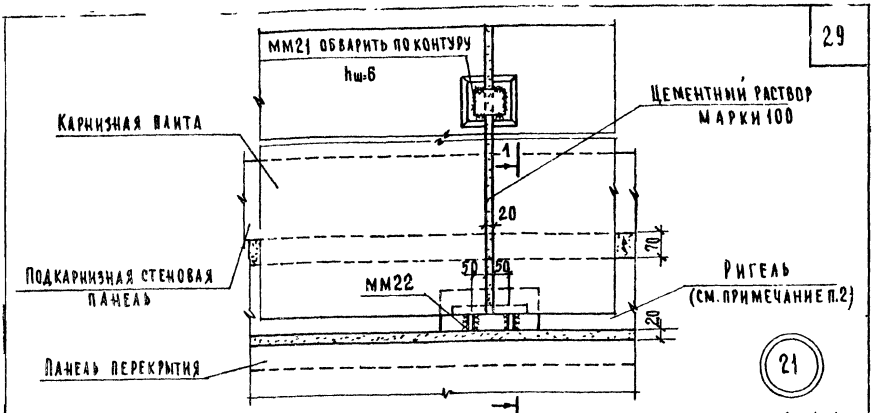

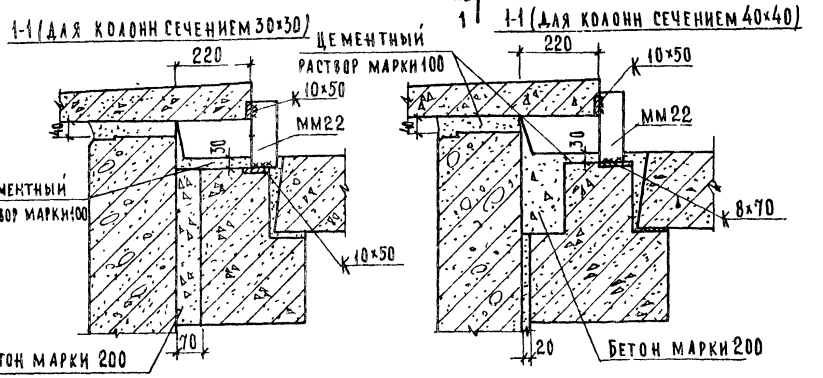

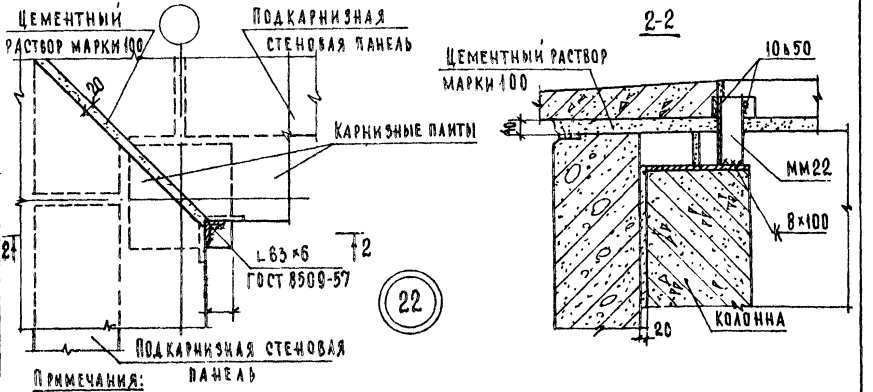

Примечания:

1. На фрагменте плана Т 21 условно показан ригель для каркаса с колоннами сечением 30×30 см.
2. Опалубочные чертежи ригелей с дополнительными закладными деталями для крепления карнизных плит разработать в конкретном проекте.
3. На Т.Д 21 и Т.Д 22 кровля и конструкция перекрытия (для Т.Д 22) условно не показаны (см. Т.Д 5 лист 8).

Т.Д 1975г	Детали 21 и 22. Разрезы 1-1 и 2-2.	Серия 2.260-1 Выпуск 4 Лист 23

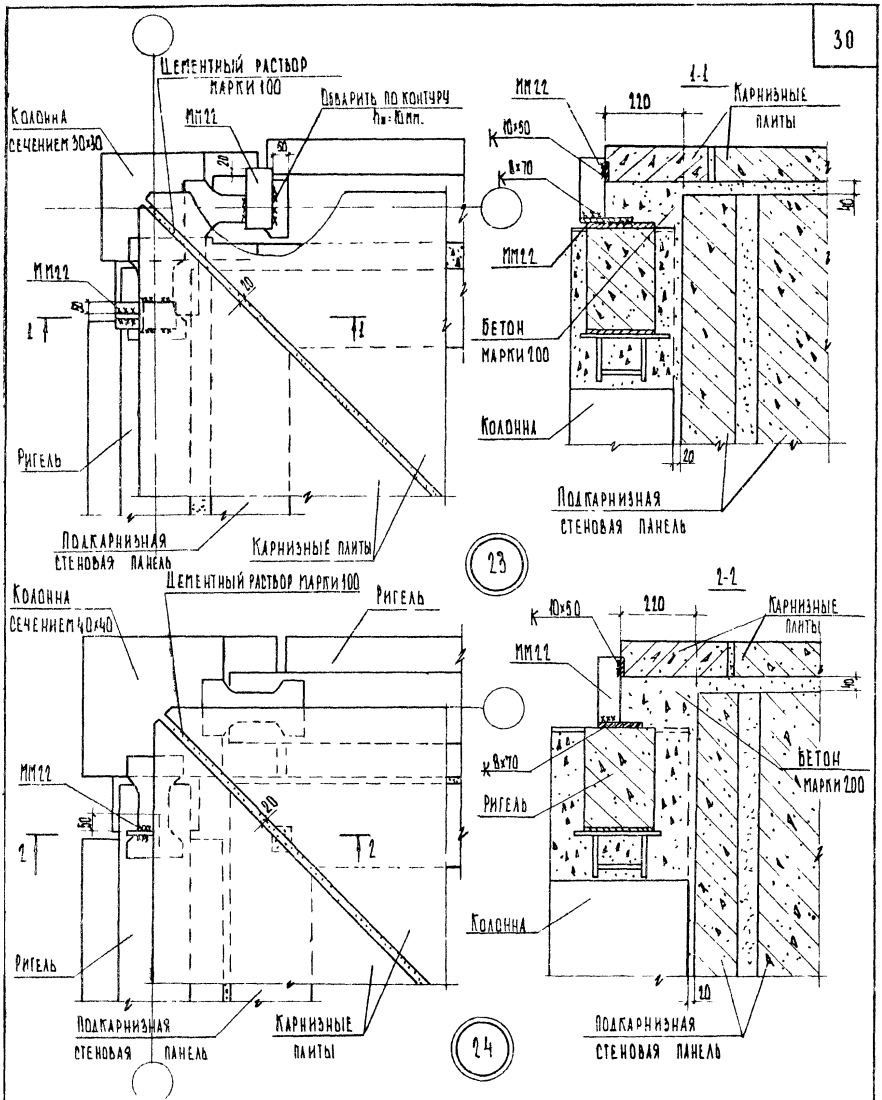

Примечание:

1. На ТД 23 и ТД 24 кровля и конструкция перекрытия условно не показаны

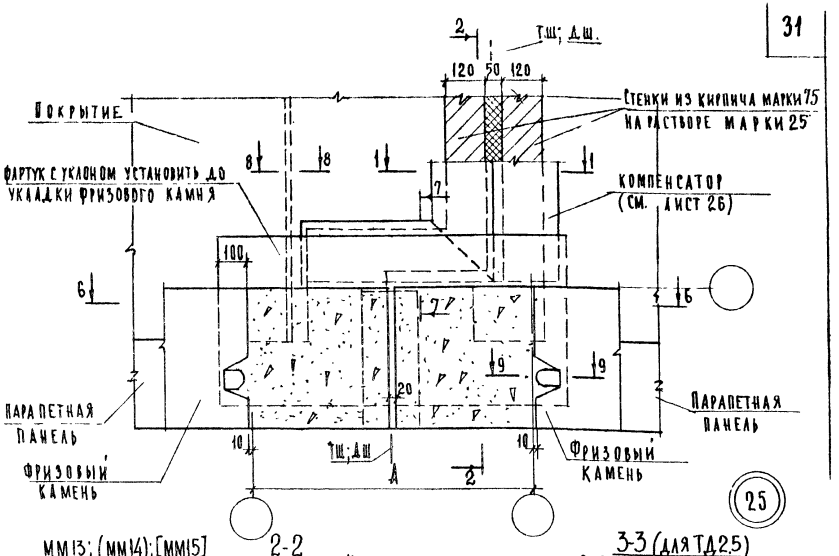

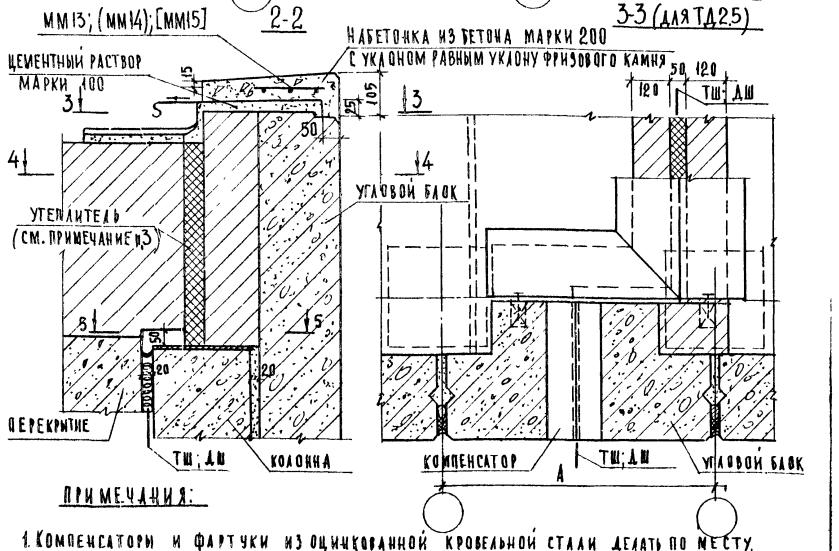

ПРИМЕЧАНИЯ:

1. Компенсаторы и фартуки из оцинкованной кровельной стали делать по месту.
2. Разрез 1-1 см. лист 26; разрезы 4-4 и 5-5 для ТД 25 и 6-6 см. лист 27; разрезы 3-3, 4-4 и 5-5 для ТД 26 см. лист 29; разрезы 7-7 и 8-8 см. лист 28; разрез 9-9 см. лист 27.
3. В качестве утеплителя Тш и Дш применять воплок строительный стеклошлаковату (ГОСТ 5174-49 и ГОСТ 4640-66)

ТД 1975г.	Деталь 25. Разрезы 2-2 и 3-3	Серия 2.260-1	
		Выпуск 4	Лист 25

1-1 (для рубероидной кровли)

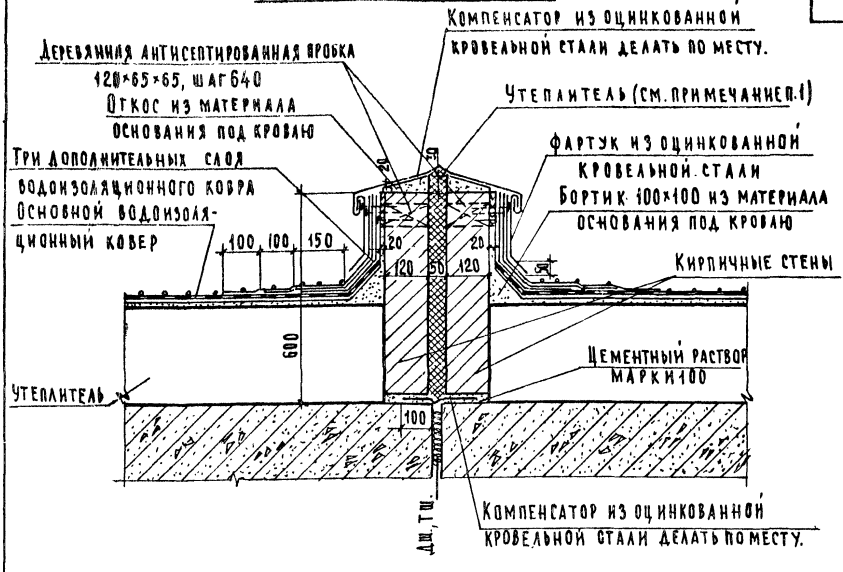

1-1 (для мастичной кровли)

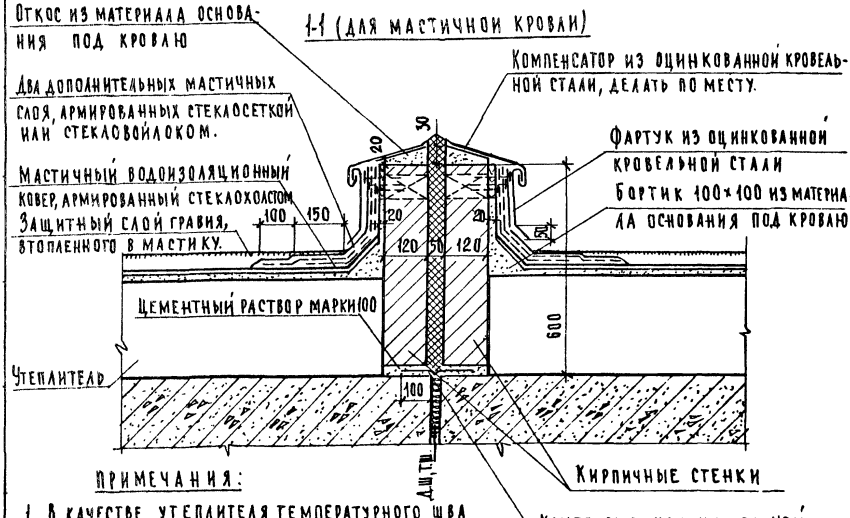

Примечания:

1. В качестве утеплителя температурного шва применять войлок строительный, стекло- или шлаковату (ГОСТ 5174-49 и ГОСТ 4640-66)
2. Настоящий лист смотреть совместно с листом 25.

ТД 1975г	Деталь 25 Разрез 1-1	Серия 2.260-1, выпуск 4, лист 26

4-4 (для ТД 25)

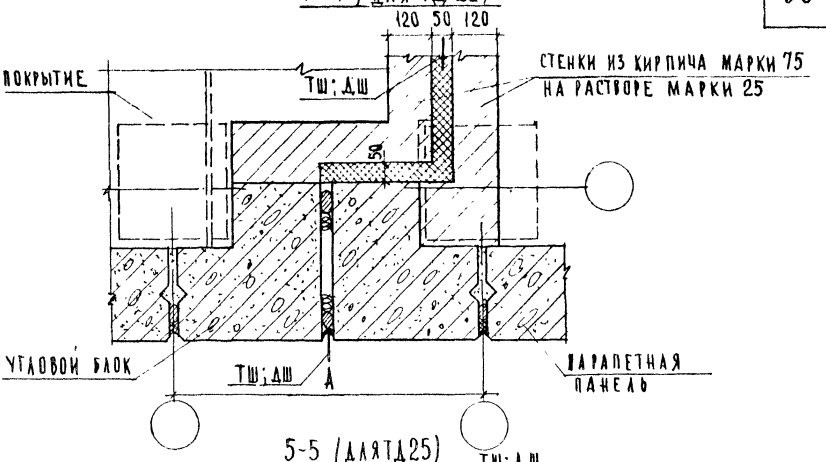

5-5 (для ТД 25)

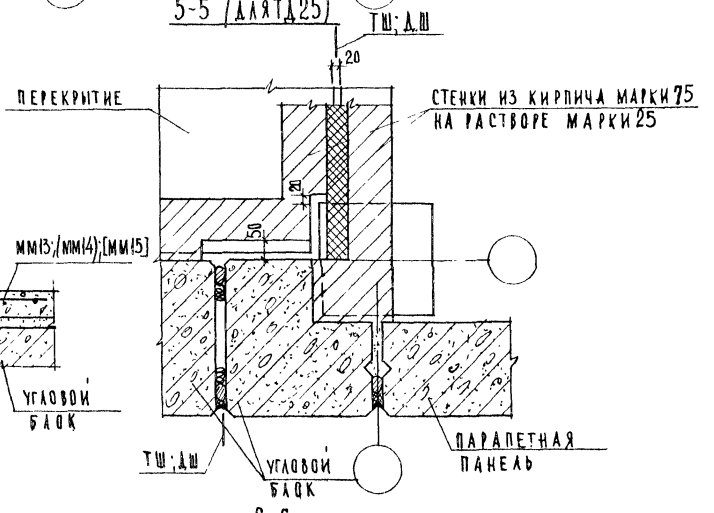

9-9

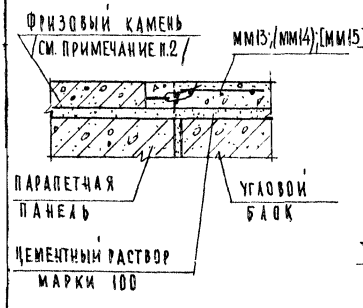

6-6

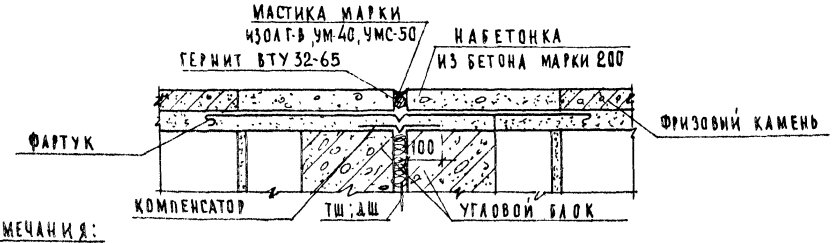

ПРИМЕЧАНИЯ:

1. Настоящий лист см. совместно с листом 26.
2. Детали фризового камня привязать вязальной проволокой к ММ13; (ММ14); [ММ15].
3. На разрезе 6-6 кровля условно не показана.

ТД 1975	Деталь 25. Разрезы 4-4; 5-5; 6-6 и 9-9	Серия 2.260-1	Выпуск 4 / Лист 27

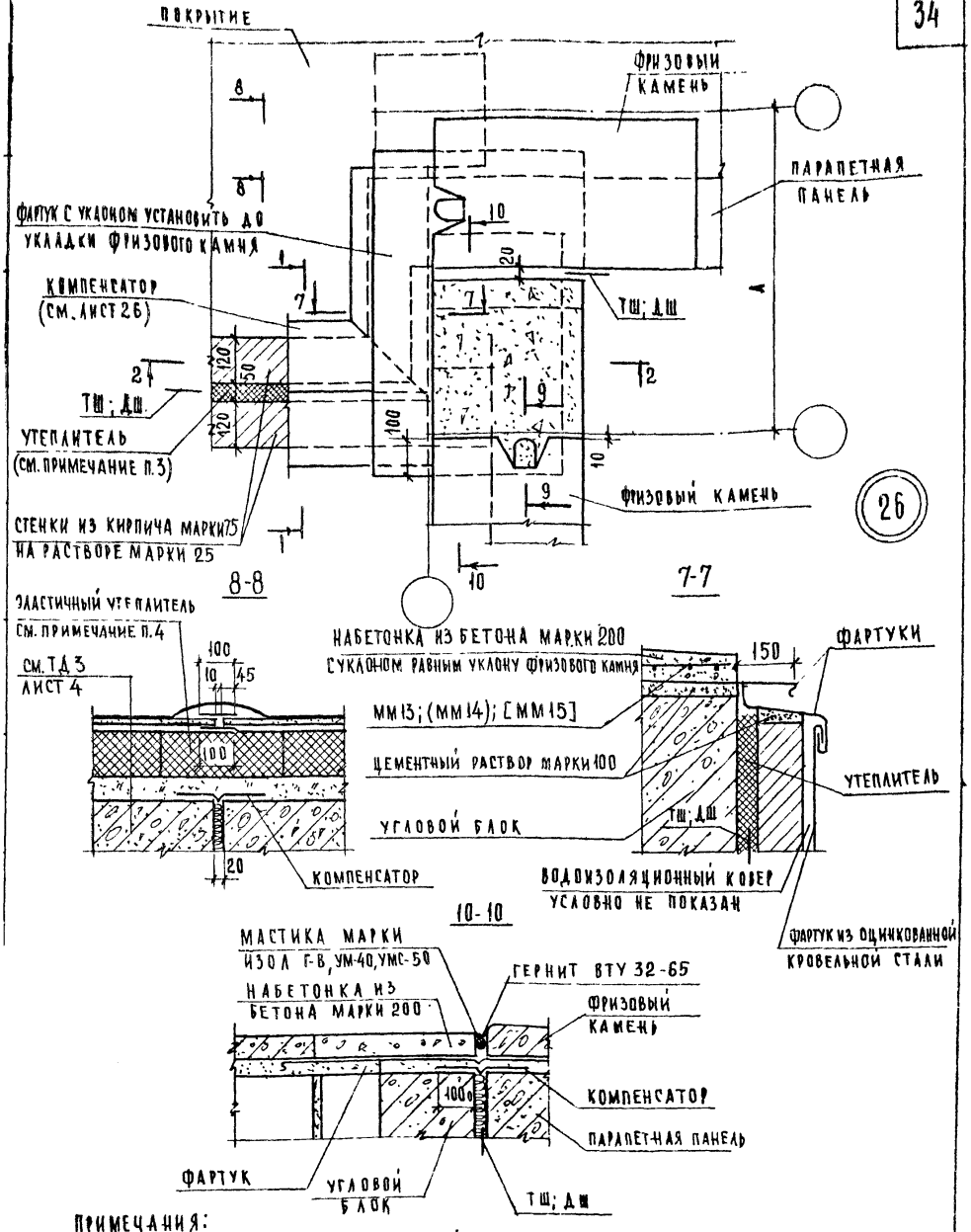

ПРИМЕЧАНИЯ:

1. Компенсаторы и фартук из оцинкованной кровельной стали делать по месту.
2. Разрез 1-1 и 2-2 см. соответственно листы 26 и 25, Разрез 9-9 см. лист 27.
3. В качестве утеплителя ТШ и ДШ применять войлок строительный или шлаковату ГОСТ 5174-49 и ГОСТ 4640-66).
4. Эластичный утеплитель выполнять из полиуретана, поливинилхлорида и т.д.
5. На разрезе 10-10 кровля условно не показана.

ТК 1975г	Деталь 26 Разрезы 7-7; 8-8 и 10-10	Серия 2.260-1	
		Выпуск 4	Лист 26

3-3 (для ТД 26)

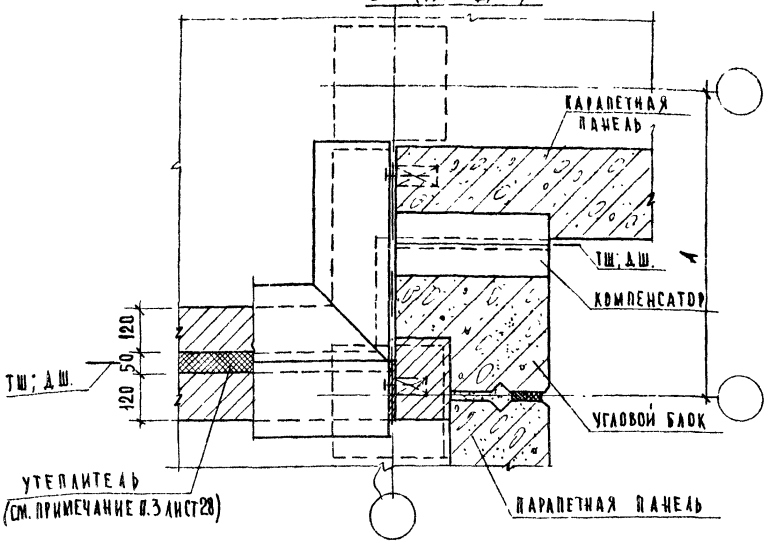

4-4 (для ТД 26)

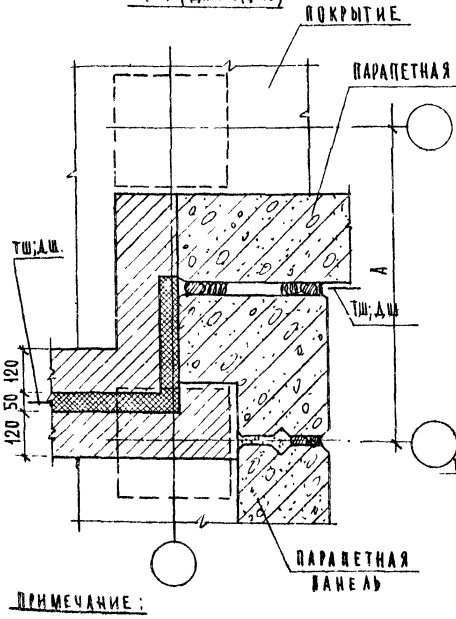

5-5 (для ТД 26)

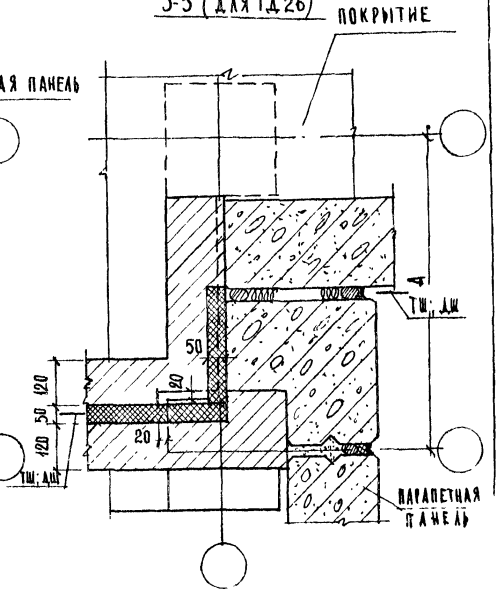

Примечание:

1. Настоящий лист см. совместно с листами 28 и 25.

ТД 1975г.	Деталь 26. Разрезы 3-3, 4-4, 5-5	Серия 2.260-1 Выпуск 4 Лист 29

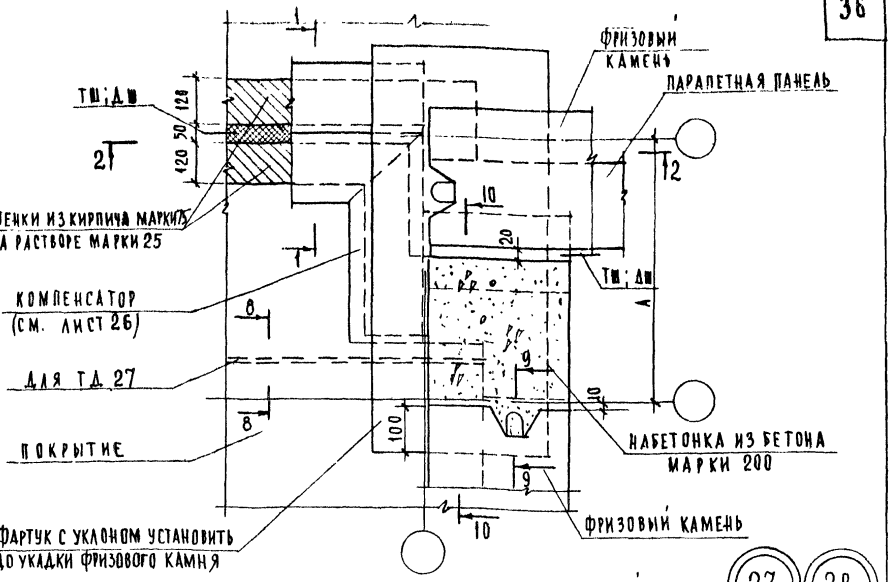

27 28

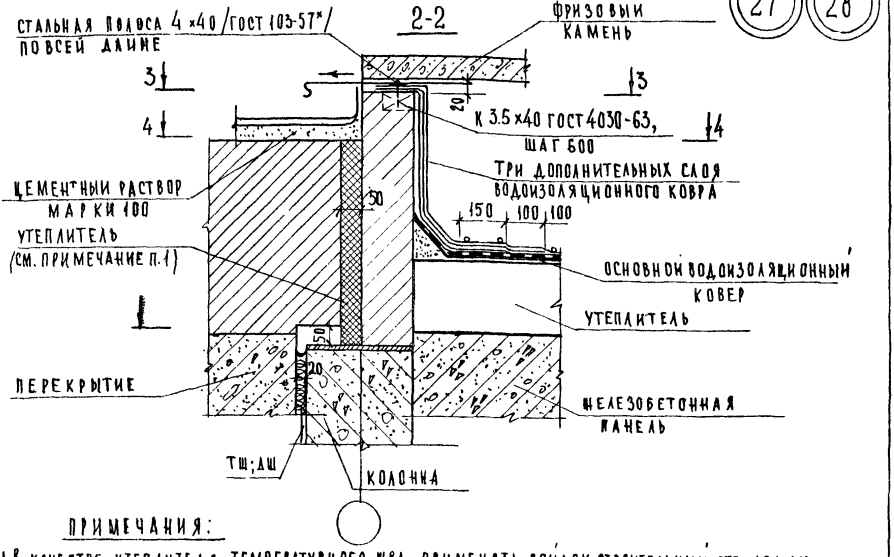

ПРИМЕЧАНИЯ:

1. В КАЧЕСТВЕ УТЕПЛИТЕЛЯ ТЕМПЕРАТУРНОГО ШВА ПРИМЕНЯТЬ ВОЙЛОК СТРОИТЕЛЬНЫЙ, СТЕКЛО-ИЛИ ШЛАКОВАТУ /ГОСТ 5174-49 И ГОСТ 4640-66/.
2. РАЗРЕЗ 1-1 СМ. ЛИСТ 26; РАЗРЕЗ 3-3; 4-4 И 5-5 СМ. ЛИСТ 31; РАЗРЕЗ 7-7, 8-8 И 10-10 СМ. ЛИСТ 28; РАЗРЕЗ 9-9 СМ. Л27
3. КОМПЕНСАТОРЫ И ФАРТУКИ ИЗ ОЦИНКОВАННОЙ КРОВЕЛЬНОЙ СТАЛИ ДЕЛАТЬ ПО МЕСТУ.
4. РАЗРЕЗ 2-2 ДАН ДЛЯ КРОВЛИ ИЗ РУЛОННЫХ МАТЕРИАЛОВ, ПРИ УСТРОЙСТВЕ МАСТИЧНЫХ КРОВЕЛЬ УКЛАДЫВАТЬ ДВА ДОПОЛНИТЕЛЬНЫХ МАСТИЧНЫХ СЛОЯ.

ТД	ДЕТАЛЬ 27 и 28. РАЗРЕЗ 2-2	СЕРИЯ 2.260-1	
1975г.		ВЫПУСК 4	ЛИСТ 30

3-3

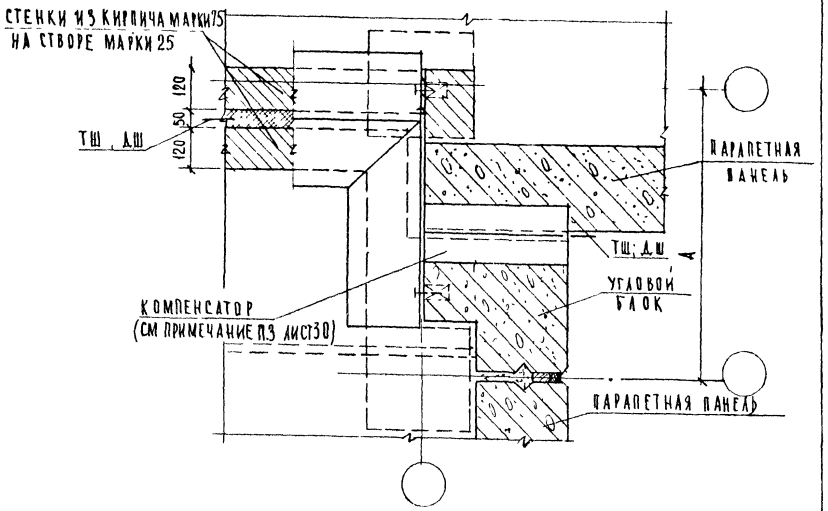

4-4

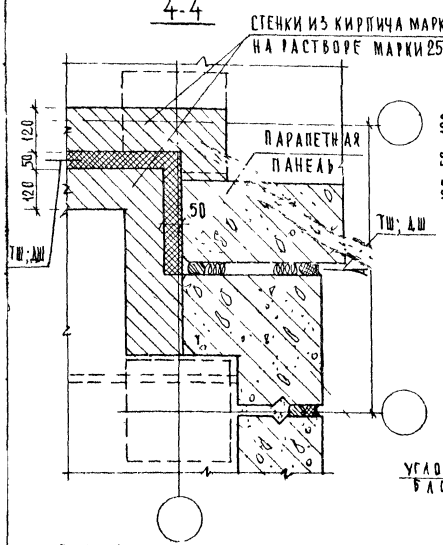

5-5

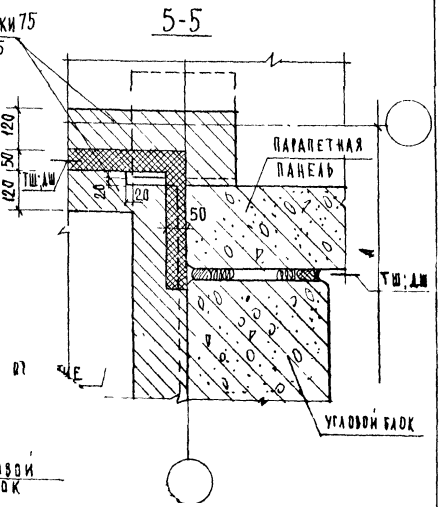

ПРИМЕЧАНИЕ:

1 Настоящий лист см совместно с листом 30.

Т.Д. 1975г	Деталь 27 и 28 Разрезы 3-3; 4-4 и 5-5	СЕРИЯ 2.260-1 ВЫПУСК 4 ЛИСТ 31

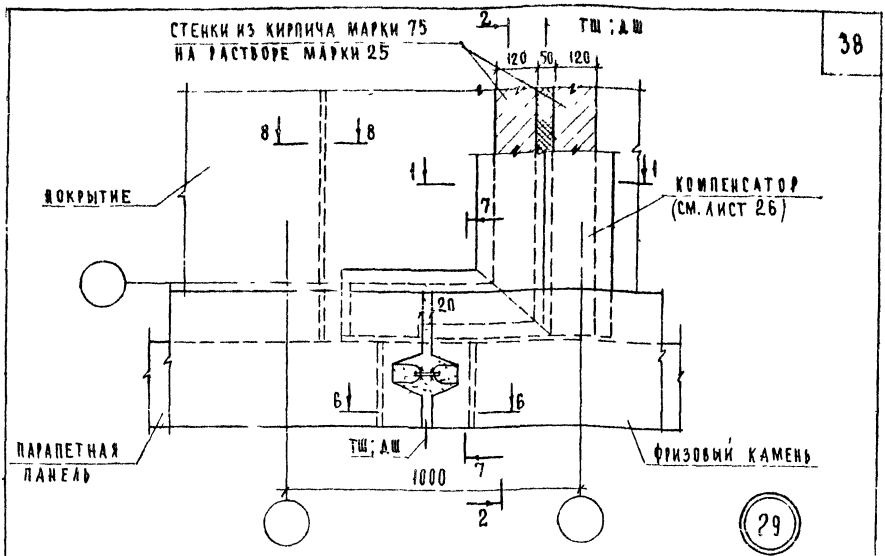

29

2-2

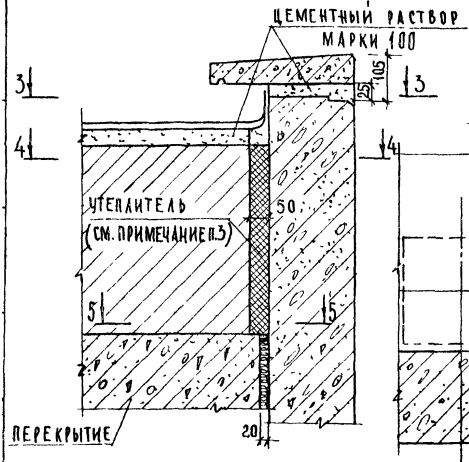

3-3

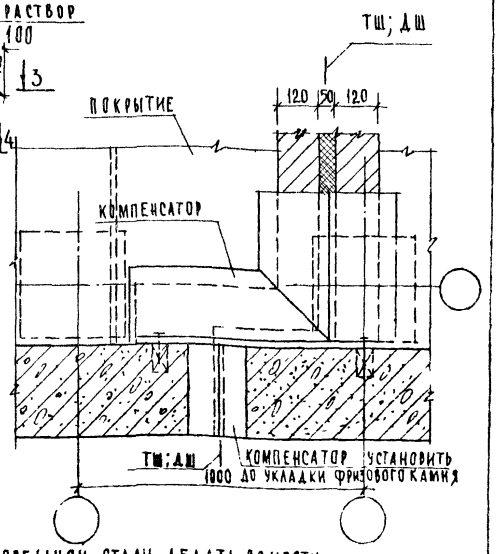

ПРИМЕЧАНИЯ:

1. Компенсаторы из оцинкованной кровельной стали делать по месту.
2. Разрез 1-1 см. лист 26; Разрезы 4-4; 5-5; 6-6 и 7-7 см лист 33, Разрез 8-8 см лист 28.
3. В качестве утеплителя температурного шва применять войлок строительный, стекло- или шлаковату /ГОСТ 5174-49 и ГОСТ 4640-66/

ТД 1975г	Деталь 28. Разрезы 2-2 и 3-3	СЕРИЯ 2.260-1	
		ВЫПУСК 4	ЛИСТ 32

4-4

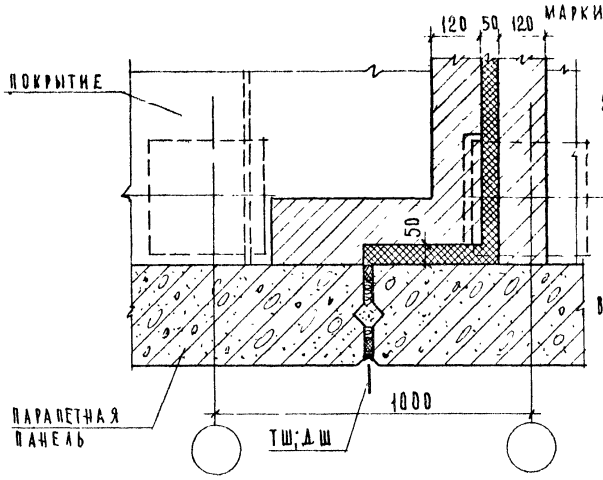

7-7

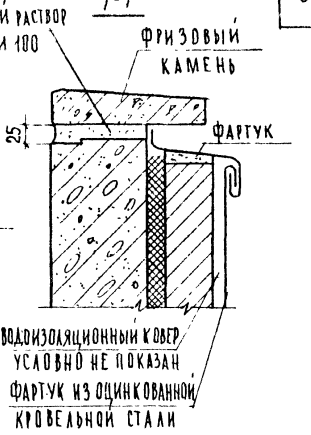

5-5

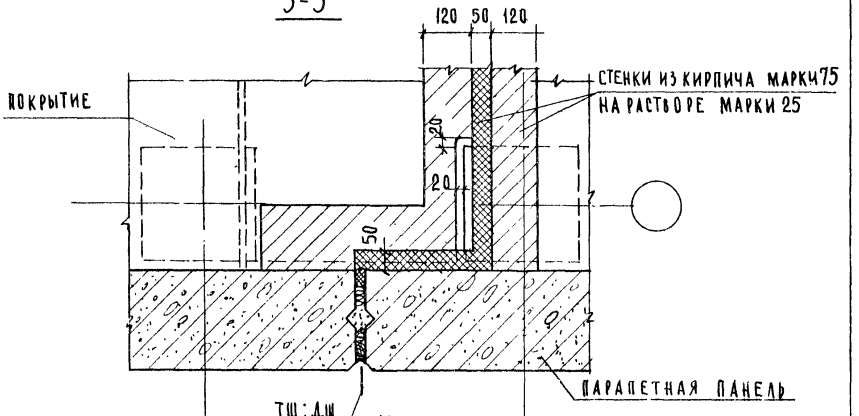

6-6

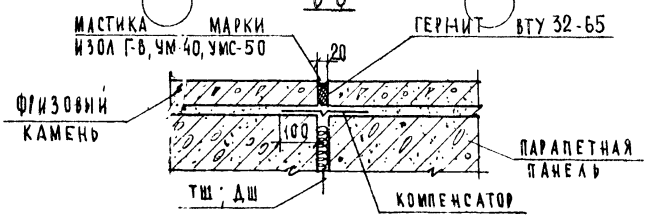

ПРИМЕЧАНИЕ:

Настоящий лист смотреть совместно с листом 32.

Т Д	Деталь 28 Срезы 4-4; 5-5 и 6-6	СЕРИЯ 2.260-1
1975г		ВЫПУСК 4 / ЛИСТ 33

№ № п/п	Марка детали	Эскиз	Сечение мм.	Вес детали кг.	Примечание
1	МП13	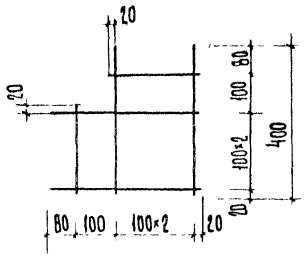	А I	2,85	ГОСТ 6727-53*
2	МП14	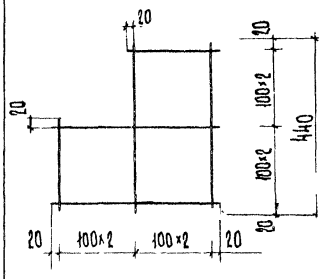	А I	3,56	ГОСТ 6727-53*
3	МП15	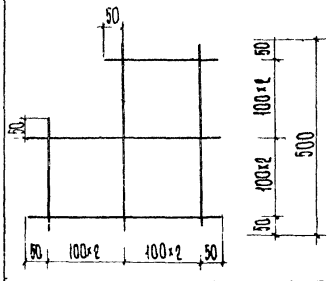	А I	4,16	ГОСТ 6727-53*
4.	МП16	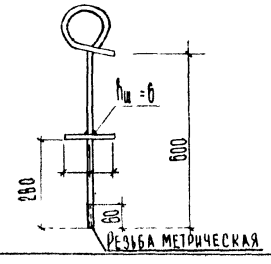	ф14 А I	1,40	ГОСТ 5781-61*

ТД	Монтажные металлические марки МП13-МП16	Серия 2.260-1	
1975г.		Выпуск 4	Лист 34

№№ п/п	Марка детали	Эскиз	Сечение, мм	Вес детали кг	Примечание
5	ММ17	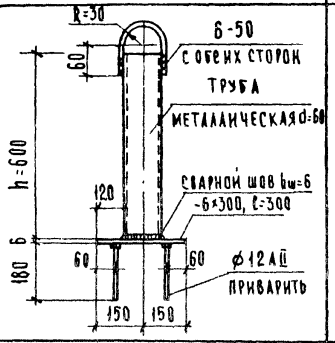	ф60 -6×300	2.92 4.2	Газовая труба обыкновенная ГОСТ 3262-62 Высота трубы „h" может быть изменена в зависимости от толщины утеплителя ГОСТ 103-57*; ℓ=300
6	ММ18	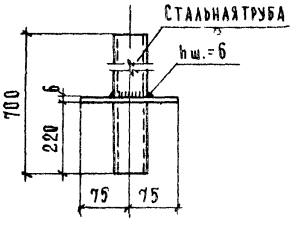	ф50 ф57 ф73 -6×150	2.81 3.23 6.41 1.05	Стальная труба ГОСТ 8732-70 для РСТ-1300 для РСТ-1600 для РСТ-1900 ГОСТ 103-57*; ℓ=150
7	ММ19	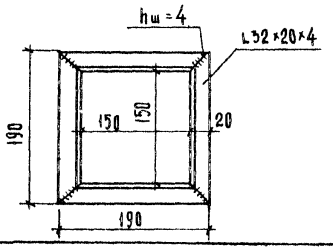	L32×20×4	0.92	ГОСТ 8510-72
8	ММ20	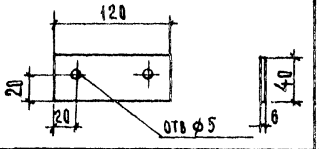	-6×40	0.23	ГОСТ 103-57*
9	ММ21 ММ22	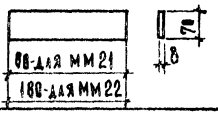	-8×70	0.36 0.8	ГОСТ 103-57*

Примечание: Сварку производить электродами типа Э42

gost.e-ecolog.ru