УДК 62I.643.4 Группа ГI8

ОТРАСЛЕВОЙ СТАНДАРТ

ШАЙБЫ ФТОРОПЛАСТОВЫЕ

Конструкция и размеры

ОСТ I.767I6-80

Взамен ОСТ I.76334-75

Распоряжением Министерства

от 25.04 19 80 г. № 087-I6

срок **действия** установлен

с 0I.0I 19 8I г.
до 0I.0I.I986г.

I. Конструкция и размеры шайб должны соответствовать указанным на чертеже и в таблице.

2. Материал – заготовка из фторопласта-4 по ТУ №6-05-8I0-7I.

3. Правила приемки и методы испытаний, маркировка, упаковка, транспортирование и хранение-по ОСТ I.76329-80.

4. Пример применения соединения с шайбой приведен в справочном приложении ОСТ I.767II-80 , ОСТ I.767I2-80 , ОСТ I.767I3-80 .

gost.e-ecolog.ru

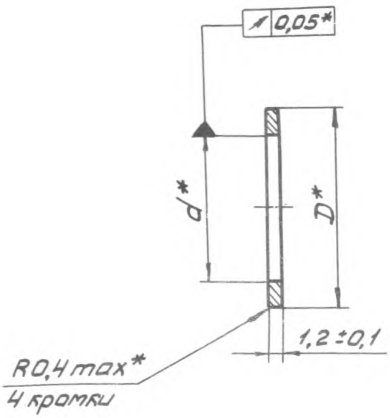

Размеры в мм

Обозначение типоразмера шайбы	D		d		Резьба справочная M	Масса 1000 шт., кг
	Номин.	Пред. откл. ~~h9~~ Ø	Номин.	Пред. откл. ~~h9~~ Ø		
8	13,1	+0,043	5,8	-0,030	M8x1	0,34
10	15,1		7,4	-0,036	M10x1	0,36
12	17,1		9,4		M12x1,5	0,42
14	19,1	+0,052	11,4	-0,043	M14x1,5	0,49
16	21,1		13,4		M16x1,5	0,55
20	26,2		17,4		M20x1,5	0,80
24	30,2	+0,062	21,4	-0,052	M24x1,5	0,94
30	37,2		27,4		M30x2	1,31
33	41,2		30,4	-0,062	M33x2	1,60
39	47,2		36,4		M39x2	1,86
45	53,2	+0,074	42,4		M45x2	2,13

* Обеспечивается инструментом.

Примечание. D и d – соответствуют ГОСТ 19531-74. ①

мер условного обозначения шайбы к соединению с резьбой M10x1:

ШАЙБА 10 ОСТ I.76716-80.

gost.e-ecolog.ru