УДК 621.643.4 Группа Г18

ОТРАСЛЕВОЙ СТАНДАРТ

ОСТ 1.76715-80

ЗАГЛУШКИ
ПОД РЕЗИНОВОЕ УПЛОТНЕНИЕ
Конструкция и размеры

Взамен ОСТ 1.76365-75

Распоряжением Министерства срок действия установлен

от 25.04 19 80 г. № 087-16 с 01.01 19 81 г.
до 01.01.1986г.

1. Конструкция и размеры заглушки должны соответствовать указанным на чертеже исполн. 1 и 2 и в таблице.

2. Материал – шестигранник $\frac{S\text{-}5\ \text{ГОСТ}\ 8560\text{-}78}{35\text{-Н-В}\ \text{ГОСТ}\ 1051\text{-}73}$

(S – размер "под ключ" следует брать из таблицы).

3. Несоосность среднего диаметра резьбы М и шестигранника для деталей с размером "под ключ" S

14 и 17 мм не более 0,15 мм,
от 19 до 30 мм не более 0,20 мм,
от 36 до 55 мм не более 0,25 мм.

4. Неуказанные предельные отклонения размеров-по ОСТ 1.76253-78.

5. Покрытие Хим. Окс. прм. Допускаемые виды покрытий-по ОСТ 1.76329-80.

6. Остальные технические требования, правила приемки и методы испытаний, маркировка, упаковка, транспортирование и хранение-по ОСТ 1.76329-80.

7. Пример применения соединения с заглушкой приведен в справочном приложении.

Зак 1046

Издание официальное

Перепечатка воспрещена

gost.e-ecolog.ru

Rz40 (√)

Исполн. I

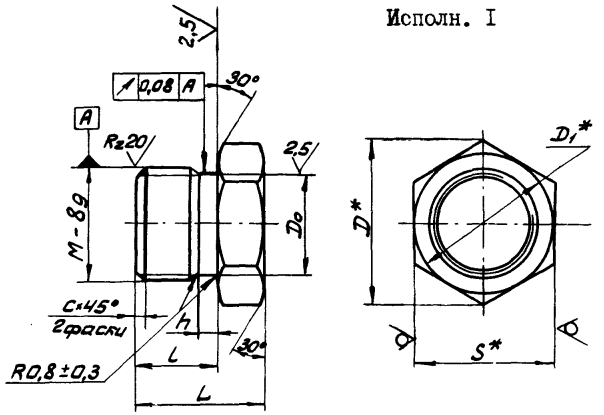

Исполн. 2

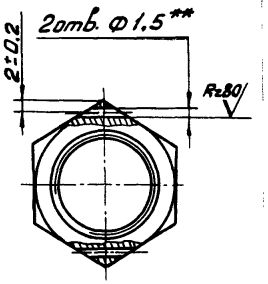

Размеры в мм

Обозначение типоразмера заглушки		M	D_0		D	D_1	h	l	L	c	S	Диаметр трубы наружной $D_н$*	Масса I00 шт., кг
Исполн.I	Исполн.2		Номин.	Пред. откл. по h11									
M8xI	2-M8xI	M8xI	6,0	-0,075	I6,2	I4	3	I0	I7	I,0	I4	4	I,2
MI0xI	2-MI0xI	MI0xI	7,6	-0,090	I9,6	I7	4	II	①I9/8		I7	6	2,0
MI2xI,5	2-MI2xI,5	MI2xI,5	9,6					I2	2I	I,6		8	2,7
MI4xI,5	2-MI4xI,5	MI4xI,5	II,6	-0,II0	2I,9	I9					I9	I0	3,4
MI6xI,5	2-MI6xI,5	MI6xI,5	I3,6		25,4	22		I3	23		22	I2	5,I
M20xI,5	2-M20xI,5	M20xI,5	I7,6		3I,2	27		I4	24		27	I4	8,I
M24xI,5	2-M24xI,5	M24xI,5	2I,6	-0,I30	34,6	30		I6	27		30	I8	I2,0
M30x2	2-M30x2	M30x2	26,7		4I,6	36	5	I9	30	2,0	36	22	I9,4
M33x2	2-M33x2	M33x2	29,7	-0,I60	47,3	4I		20	32		4I	28	25,I
M39x2	2-M39x2	M39x2	35,7		53,I	46		22	34		46	34	35,I
M45x2	2-M45x2	M45x2	4I,7		63,5	55					55	38	45,2

*Размеры для справки.

** Отверстия для стопорения сверлить посредине высоты грани шестигранника (пред.откл. ± I,2 мм).

Пример условного обозначения заглушки с резьбой MI4xI,5 с окисным покрытием (5):

исполнение I ЗАГЛУШКА MI4xI,5-5 ОСТ I.767I5-80;

исполнение 2 ЗАГЛУШКА 2-MI4xI,5-5 ОСТ I.767I5-80.

① - Изв. ИЦ 4.1429-83 [illegible] 01.06.84

ПРИЛОЖЕНИЕ
Справочное

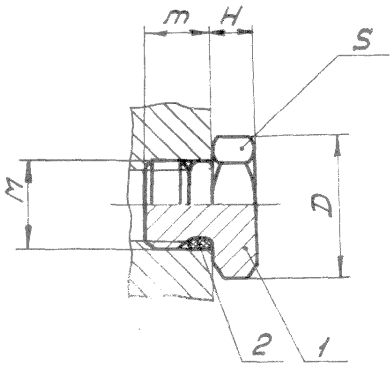

Размеры в мм

$D_н$	M	D	m	H	S	I. Заглушка	2. Кольцо
						Количество	
						I	I
						Обозначение	
						ОСТ I.767I5-80	ГОСТ 9833-73
4	M8xI	I6,2	I0	7	I4	M8xI-5	006-009-I9
6	MI0xI	I9,6	II	8	I7	MI0xI-5	007-0II-25
8	MI2xI,5		I2	9		MI2xI,5-5	009-0I3-25
I0	MI4xI,5	2I,9			I9	MI4xI,5-5	0II-0I5-25
I2	MI6xI,5	25,4	I3	I0	22	MI6xI,5-5	0I3-0I7-25
I4	M20xI,5	3I,2	I4		27	M20xI,5-5	0I7-02I-25
I8	M24xI,5	34,6	I6	II	30	M24xI,5-5	02I-025-25
22	M30x2	4I,6	18 ~~I9~~ ①	I2	36	M30x2-5	027-032-30
28	M33x2	47,3	20		4I	M33x2-5	030-035-30
34	M39x2	53,I	22		46	M39x2-5	036-04I-30
38	M45x2	63,5			55	M45x2-5	042-048-30

Размеры для справок.

gost.e-ecolog.ru

① - изв. ИС.4.1429-83 [illegible] 01.06.84.