УДК 62I.643.4 Группа ГI8

ОТРАСЛЕВОЙ СТАНДАРТ

ТРОЙНИКИ
ВВЕРТНЫЕ НЕСИММЕТРИЧНЫЕ
ПОД РЕЗИНОВОЕ УПЛОТНЕНИЕ
Конструкция и размеры

ОСТ I.767I3-80

Взамен ОСТ I.76342-75

Распоряжением Министерства

от 25.04 19 80 г. № 087-I6

срок действия установлен

с 0I.0I 19 8I г.
до 0I.0I.I986г.

I. Конструкция и размеры тройника должны соответствовать указанным на чертеже и в таблице.

Зак. 1045

gost.e-ecolog.ru

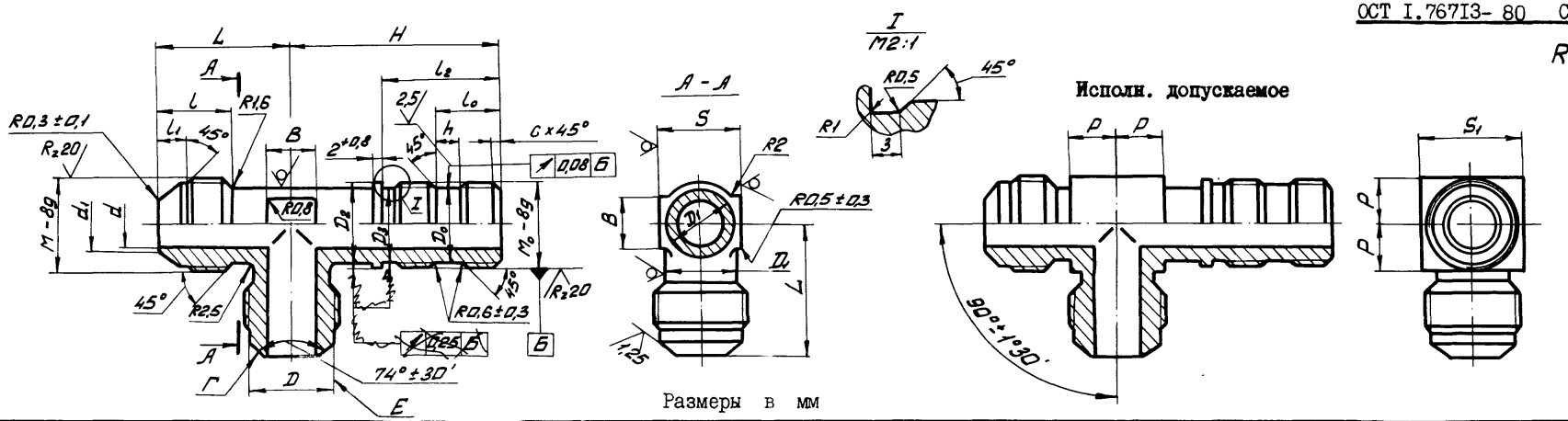

Размеры в мм

Обозначение типоразмера тройника	Диаметр трубы наружный $D_н$	d	d_1	M	M_0	D	D_0 Номин.	D_0 Пред. откл. по h11	D_1 Номин.	D_1 Пред. откл.	D_2	D_3	l Пред. откл. ±0,3	l_0	l_1	l_2	h	H Пред. откл. ±0,4	L Номин.	L Пред. откл.	B Номин.	B Пред. откл.
4	4	2,5	3,5	MI0xI	M8xI	8,5	6,0	-0,075	8	+0,4 -0,2	8	6,5	II,0	I2	4,5	22	5	33	20	±0,3	5	+0,4 -0,2
6	6	4,0	5,0	MI2xI,5	MI0xI	9,8	7,6	-0,090	9		I0	8,5	I2,0	I3	5,0	23	6	37	22		6	
8	8	5,5	7,0	MI4xI,5	MI2xI,5	II,8	9,6		II		I2	9,8	I3,0	I4		25		40	24			
I0	I0	7,5	9,0	MI6xI,5	MI4xI,5	I3,8	II,6	-0,II0	I3		I4	II,8	I4,0					42	26		8	
I2	I2	9,5	II,0	MI8xI,5	MI6xI,5	I5,8	I3,6		I5		I6	I3,8	I5,0	I5		27		46	28		I0	
I4	I4	II,0	I2,5	M22xI,5	M20xI,5	I9,8	I7,6		I7	+0,5 -0,3	20	I7,8	I7,0	I6	6,5	28		50	32	±0,4	I2	+0,5 -0,3
I8	I8	I4,0	I5,5	M27x2	M24xI,5	24,0	2I,6	-0,I30	2I		24	2I,8	20,0	I8	7,5	3I		56	38		I6	
22	22	I9,0	20,5	M33x2	M30x2	30,0	26,7		25		30	27,0	23,0	20 ~~I9~~ (2)	8,5	34 ~~33~~ (2)		63	45		20	
28	28	24,0	25,5	M39x2	M33x2	36,0	29,7		30	+0,6 -0,3	33	30,0	25,0	22 ~~20~~ (2)	9,5	36 ~~34~~ (2)		68	50		25	+0,6 -0,3

Обозначение типоразмера тройника	S Номин.	S Пред. откл.	S_1 Номин.	S_1 Пред. откл.	P Пред. откл. -0,3	C	Масса I00 шт., кг
4	I0	-0,20	I2	-0,24	5,8	I,0	2,6
6	I2	-0,24	I4		6,8		3,6
8			I7		7,8	I,6	5,3
I0	I4				8,8		7,0
I2	I7		I9	-0,28	9,8		9,I
I4	I9	-0,28	24		II,8		I5,I
I8	22		30		I4,3		25,0
22	27		36	-0,34	I7,3	2,0	35,7
28	32	-0,34	4I		20,3		48,9

Пример условного обозначения тройника к трубе $D_н$ = I0 мм с окисным покрытием (5):

ТРОЙНИК I0-5 ОСТ I.767I3-80.

(2) - изв И.1.4.1429-83 [illegible] 01.06.84.

Зак 1046

2. Материал – отливка 35Л-I ГОСТ 977-75, для допускаемого исполнения - сталь 35 ГОСТ I050-74 (поковка).

3. Биение поверхностей Г и Е относительно соответствующих средних диаметров резьбы М и M_0

до М18хI,5 не более 0,08 мм,

свыше М18хI,5 не более 0,I0 мм.

4. Несоосность поверхности d относительно поверхности D не более половины допуска на диаметр D.

5. Несимметричность бобышки "под ключ" с размерами S и S_1 относительно поверхности D_1 не более допуска на размеры S и S_1 соответственно.

6. Несимметричность квадратов со сторонами В относительно поверхности D_1 не более половины допуска на размер В.

7. Несоосность квадратов со сторонами 2Р относительно поверхности D_1 не более допуска на размер Р.

8. Неуказанные предельные отклонения размеров-по ОСТ I.76253-78.

9. Покрытие Хим. Окс. прм. Допускаемые виды покрытий-по ОСТ I.76329-80.

I0. Остальные технические требования, правила приемки и методы испытаний, маркировка, упаковка, транспортирование и хранение-по ОСТ I.76329-80.

ru.flocon-e-e-e.gosg

ПРИЛОЖЕНИЕ
Справочное

ПРИМЕР ПРИМЕНЕНИЯ СОЕДИНЕНИЯ С ТРОЙНИКОМ

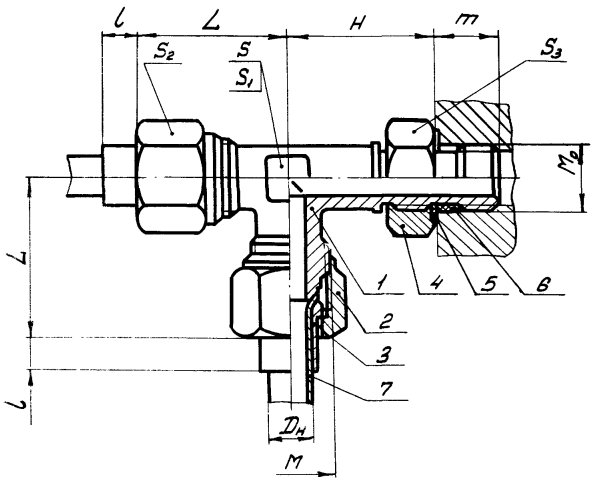

Размеры в мм

$D_н$	M	M_0	L	l	H	m	S	S_1	S_2	S_3
4	MI0xI	M8xI	25	3	23	10 I2 ①	I0	I2	I4	I7
6	MI2xI,5	MI0xI	28	4	26	11 I3 ①	I2	I4	I7	
8	MI4xI,5	MI2xI,5	3I	5	28	12 I4 ①		I7		I9
I0	MI6xI,5	MI4xI,5	33	6	30		I4		I9	22
I2	MI8xI,5	MI6xI,5	35	7	33	13 I5 ①	I7	I9	22	24
I4	M22xI,5	M20xI,5	39		36	14 I6 ①	I9	24	27	30
I8	M27x2	M24xI,5	43	8	40	16 I8 ①	22	30	32	32
22	M33x2	M30x2	49	9	45 46 ①	18 I9 ①	27	36	4I	4I
28	M39x2	M33x2	56		4(50 ①	20	32	4I	46	46

Продолжение

$D_н$	I. Тройник	2. Гайка	3. Ниппель	4. Гайка	5. Шайба	6. Кольцо	7. Труба	
	Количество							
	I	2	2	I	I	I	2	
	Обозначение							
	ОСТ I.767I3-80	ОСТ I.76332-80	ОСТ I.7633I-80	ОСТ I.767I4-80	ОСТ I.767I6-80	ГОСТ 9833-73	ГОСТ 8734-75	ГОСТ 6I7-72
4	4 - 5	MI0xI-5	4 - 5	M8xI-5	8	006-009-I9	4x0,5	4x0,5
6	6 - 5	MI2xI,5-5	6 - 5	MI0xI-5	I0	007-0II-25	6x0,6	6x0,8
8	8 - 5	MI4xI,5-5	8 - 5	MI2xI,5-5	I2	009-0I3-25	8x0,8	8xI
I0	I0 - 5	MI6xI,5-5	I0 - 5	MI4xI,5-5	I4	0II-0I5-25	I0xI	I0xI,2
I2	I2 - 5	MI8xI,5-5	I2 - 5	MI6xI,5-5	I6	0I3-0I7-25	I2xI,2	I2xI,2
I4	I4 - 5	M22xI,5-5	I4 - 5	M20xI,5-5	20	0I7-02I-25	I4xI,2	I4xI,5
I8	I8 - 5	M27x2-5	I8 - 5	M24xI,5-5	24	02I-025-25	I8xI,4	I8xI,5
22	22 - 5	M33x2-5	22 - 5	M30x2-5	30	027-032-30	22xI,6	22xI,5
28	28 - 5	M39x2-5	28 - 5	M33x2-5	33	030-035-30	28xI,6	28xI,5

S_1 для исполнения допускаемого.

Размеры для справок.

① - см. Изм. II.4.1429-83 лист 01.06.84

Зак 1046