УДК 621.643.4 Группа ГI8

ОТРАСЛЕВОЙ СТАНДАРТ

УГОЛЬНИКИ ВВЕРТНЫЕ
ПОД РЕЗИНОВЫЕ УПЛОТНЕНИЯ
Конструкция и размеры

ОСТ I.76711-80

Взамен ОСТ I.76338-75

Распоряжением Министерства

от 087-I6 19 80 г. № 087-I6

срок действия установлен

с 0I.0I 19 8I г.
до 0I.0I.I986г.

I. Конструкция и размеры угольника должны соответствовать указанным на чертеже и в таблице.

gost.e-ecolog.ru

Исполн. Д. каемое

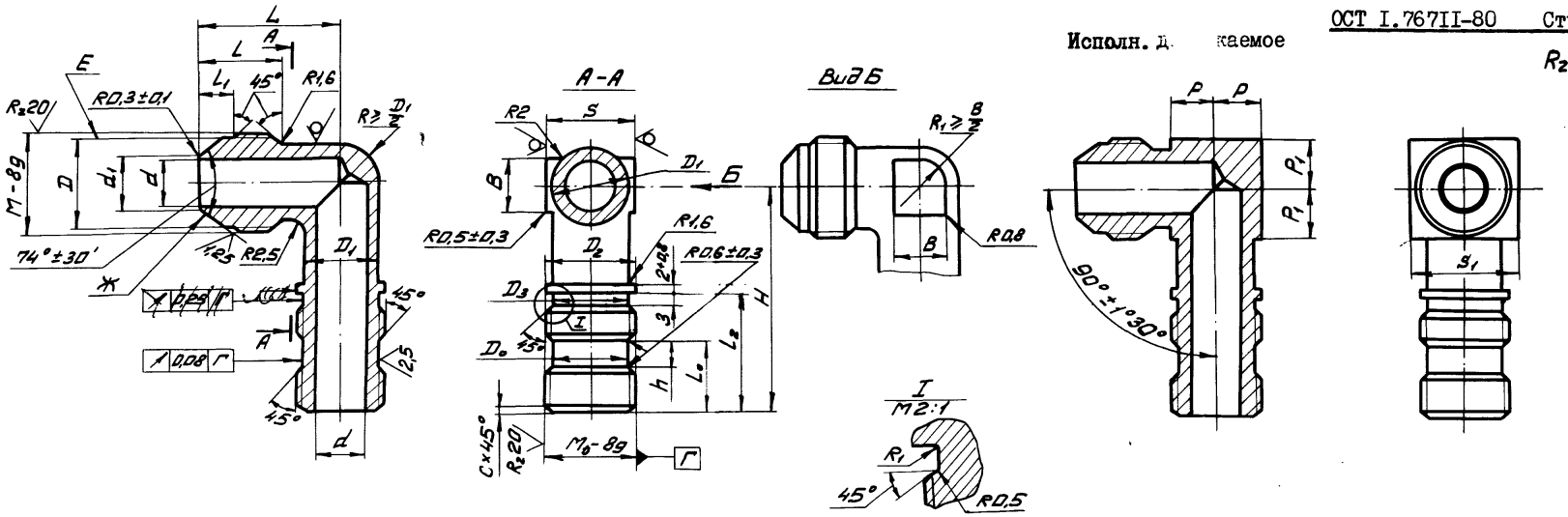

Размеры в мм

Обозначение типоразмера угольника	Диаметр трубы наружный $D_н$	d	d_1	M	M_0	D	D_0		D_1		D_2	D_3	l	l_0	l_1	l_2	h	H	L		B	
							Номин.	Пред. откл. по h11	Номин.	Пред. откл.			Пред. откл. ±0,3					Пред. откл. ±0,4	Номин.	Пред. откл.	Номин.	Пред. откл.
4	4	2,5	3,5	MI0xI	M8xI	8,5	6,0	-0,075	8		8	6,5	II,0	I2	4,5	22	5	33	20		5	
6	6	4,0	5,0	MI2xI,5	MI0xI	9,8	7,6	-0,090	9		I0	8,5	I2,0	I3		23		37	22		6	
8	8	5,5	7,0	MI4xI,5	MI2xI,5	II,8	9,6		II	+0,4 -0,2	I2	9,8	I3,0	I4	5,0	25		40	24	±0,3		+0,4 -0,2
I0	I0	7,5	9,0	MI6xI,5	MI4xI,5	I3,8	II,6		I3		I4	II,8	I4,0					42	26		8	
I2	I2	9,5	II,0	MI8xI,5	MI6xI,5	I5,8	I3,6	-0,II0	I5		I6	I3,8	I5,0	I5		27		46	28		I0	
I4	I4	II,0	I2,5	M22xI,5	M20xI,5	I9,8	I7,6		I7		20	I7,8	I7,0	I6	6,5	28	6	50	32		I2	
I8	I8	I4,0	I5,5	M27x2	M24xI,5	24,0	2I,6	-0,I30	2I	+0,5 -0,3	24	2I,8	20,0	I8	7,5	3I		56	37		I6	+0,5 -0,3
22	22	I9,0	20,5	M33x2	M30x2	30,0	26,7		25		30	27,0	23,0	②20I9	8,5	①3138		63	43		20	
28	28	24,0	25,5	M39x2	M33x2	36,0	29,7		30		33	30,0	25,0	②2220		①3634		68	48	±0,4	25	
34	34	30,0	3I,5	M45x2	M39x2	42,0	35,7	-0,I60	36	+0,6 -0,3	39	36,0	27,0	②2422	9,5	①3836		73	54		28	+0,6 -0,3
38	38	34,0	35,5	M48x2	M45x2	45,0	4I,7		40		45	42,0						76	56		30	

① - см. Инф. ИЦ.1429-83 изм. 01.06.84.

Зак. 1046

Продолжение

Обозначение типоразмера угольника	c	S		S_1		P	P_1	Масса 100 шт., кг
		Номин.	Пред. откл.	Номин.	Пред. откл.	Пред. откл. -0,3		
4	I,0	I0	-0,20	I2	-0,24	4,8	5,8	I,8
6		I2	-0,24	I4		5,8	6,8	2,6
8	I,6			I7		6,8	7,8	3,8
I0		I4				7,8	8,8	5,0
I2		I7		I9	-0,28	8,8	9,8	6,5
I4		I9	-0,28	24		I0,8	II,8	I0,8
I8		22		30		I2,8	I4,3	I7,6
22	2,0	27		36	-0,34	I5,8	I7,3	25,2
28		32	-0,34	4I		I7,3	20,3	32,6
34		36		46		20,3	23,3	43,0
38		4I		50		23,3	24,8	5I,6

Пример условного обозначения угольника к трубе D_H = I0 мм с окисным покрытием (5):

УГОЛЬНИК I0 - 5 ОСТ I.76711-80.

Зак. 1046

2. Материал — отливка 35Л-I ГОСТ 977-75, для допускаемого исполнения - сталь 35 ГОСТ I050-74 (поковка).

3. Биение поверхностей Е и Ж относительно среднего диаметра резьбы М

до М18хI,5 не более 0,08 мм,
свыше М18хI,5 не более 0,I0 мм .

4. Несоосность поверхности d относительно поверхности D не более половины допуска на диаметр D.

5. Несимметричность бобышки "под ключ" с размерами S и S_1 относительно поверхностей с диаметром D_1 не более допуска на размеры S и S_1 соответственно.

6. Несимметричность прямоугольника со сторонами 2Р и $2P_I$ относительно поверхностей с диаметром D_1 не более допуска на размеры Р и P_I соответственно.

7. Несимметричность квадратов со сторонами В относительно поверхностей с диаметром D_1 не более половины допуска на размер В.

8. Неуказанные предельные отклонения размеров-по ОСТ I.76253-78.

9. Покрытие Хим. Окс. прм. Допускаемые виды покрытий-по ОСТ I.76329-80.

I0. Остальные технические требования, правила приемки и методы испытаний, маркировка, упаковка, транспортирование и хранение-по ОСТ I.76329-80.

II. Пример применения соединения с угольником приведен в справочном приложении.

gost.e-ecolog.ru

ПРИЛОЖЕНИЕ

Справочное

ПРИМЕР ПРИМЕНЕНИЯ СОЕДИНЕНИЯ С УГОЛЬНИКОМ

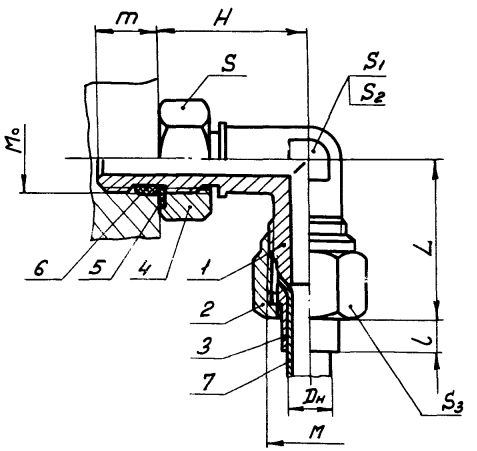

Размеры в мм

$D_н$	M	M_0	L	l	H	m	S	S_1	S_2	S_3
4	MI0xI	M8xI	25	3	23	10 ~~I2~~ (2)	I7	I0	I2	I4
6	MI2xI,5	MI0xI	28	4	26	11 ~~I3~~ (2)		I2	I4	I7
8	MI4xI,5	MI2xI,5	3I	5	28	12 ~~I4~~ (2)	I9		I7	
I0	MI6xI,5	MI4xI,5	33	6	30		22	I4		I9
I2	MI8xI,5	MI6xI,5	35	7	33	13 ~~I5~~ (2)	24	I7	I9	22
I4	M22xI,5	M20xI,5	39		36	14 ~~I6~~ (2)	30	I9	24	27
I8	M27x2	M24xI,5	43	8	40	16 ~~I8~~ (2)	32	22	30	32
22	M33x2	M30x2	49	9	45 ~~46~~ (2)	18 ~~I9~~ (2)	4I	27	36	4I
28	M39x2	M33x2	56		48 ~~50~~ (2)	20	46	32	4I	46
34	M45x2	M39x2	62	II	51 ~~53~~ (2)	22	50	36	46	50
38	M48x2	M45x2	66		54 ~~56~~ (2)		55	4I	50	55

Продолжение

$D_н$	I. Угольник	2. Гайка	3. Ниппель	4. Гайка	5. Шайба	6. Кольцо	7. Труба	
	Количество							
	I	I	I	I	I	I	I	
	Обозначение							
	ОСТ I.767II-80	ОСТ I.76332-80	ОСТ I.7633I-80	ОСТ I.767I4-80	ОСТ I.767I6-80	ГОСТ 9833-73	ГОСТ 8734-75	ГОСТ 6I7-72
4	4 - 5	MI0xI-5	4 - 5	M8xI-5	8	006-009-I9	4x0,5	4x0,5
6	6 - 5	MI2xI,5-5	6 - 5	MI0xI-5	I0	007-0II-25	6x0,6	6x0,8
8	8 - 5	MI4xI,5-5	8 - 5	MI2xI,5-5	I2	009-0I3-25	8x0,8	8xI
I0	I0 - 5	MI6xI,5-5	I0 - 5	MI4xI,5-5	I4	0II-0I5-25	I0xI	I0xI,2
I2	I2 - 5	MI8xI,5-5	I2 - 5	MI6xI,5-5	I6	0I3-0I7-25	I2xI,2	I2xI,2
I4	I4 - 5	M22xI,5-5	I4 - 5	M20xI,5-5	20	0I7-02I-25	I4xI,2	I4xI,5
I8	I8 - 5	M27x2-5	I8 - 5	M24xI,5-5	24	02I-025-25	I8xI,4	I8xI,5
22	22 - 5	M33x2-5	22 - 5	M30x2-5	30	027-032-30	22xI,6	22xI,5
28	28 - 5	M39x2-5	28 - 5	M33x2-5	33	030-035-30	28xI,6	28xI,5
34	34 - 5	M45x2-5	34 - 5	M39x2-5	39	036-04I-30	34xI,6	34xI,5
38	38 - 5	M48x2-5	38 - 5	M45x2-5	45	042-048-30	38xI,6	38xI,5

S_2 для исполнения допускаемого.
Размеры для справок.

(2) - изв. И.Ч. 1429-83

Зак. 1046