УДК 621.643.4 Группа Г18

ОТРАСЛЕВОЙ СТАНДАРТ

ОСТ 1.76710-80

ШТУЦЕРЫ ПОД ПРИВАРКУ
Конструкция и размеры

Взамен 79405-12

Распоряжением Министерства срок действия установлен

от 087-16 19 80 г. № 087-16 с 01.01 19 81 г.
до 01.01.1986г.

1. Конструкция и размеры штуцера должны соответствовать указанным на чертеже и в таблице.

2. Материал – сталь 35 ГОСТ 1050-74.

3. Биение поверхностей А и Б относительно среднего диаметра резьбы М

до М18х1,5 не более 0,08 мм,
свыше М18х1,5 не более 0,10 мм.

4. Несоосность поверхностей Б, d и d_2 не более половины допуска на диаметр d_2.

5. Неуказанные предельные отклонения размеров-по ОСТ 1.76253-78.

6. Покрытие Хим. Окс. прм. Допускаемые виды покрытий-по ОСТ 1.76329-80.

7. Остальные технические требования, правила приемки и методы испытаний, маркировка, упаковка, транспортирование и хранение-по ОСТ 1.76329- 80.

gost.e-ecolog.ru

Rz40

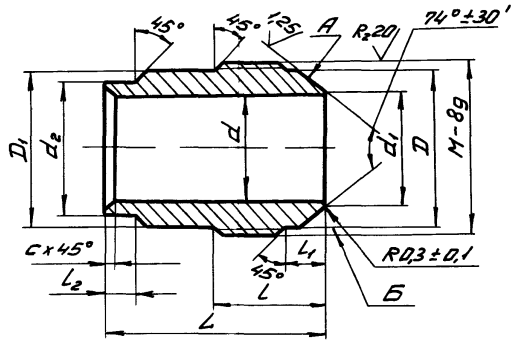

Размеры в мм

Обозначение типоразмера штуцера	Диаметр трубы наружный $D_н$	M	D	D_1	d	d_1	d_2 Номин.	d_2 Пред. откл. d11	L	l	l_1	l_2	c ①	Масса ~~100~~ шт., кг
6	6	MI2xI,5	9,8	9	4,0	5,0	7	-0,040 -0,I30	25	I2,0	5,0	3	I,6	0,020
8	8	MI4xI,5	II,8	II	5,5	7,0	9		26	I3,0				0,023
I0	I0	MI6xI,5	I3,8	I3	7,5	9,0	II	-0,050 -0,I60	28	I4,0				0,025
I2	I2	MI8xI,5	I5,8	I5	9,5	II,0	I3		30	I5,0		4		0,035
I4	I4	M22xI,5	I9,8	I9	II,0	I2,5	I5		35	I7,0	6,5			0,050
I8	I8	M27x2	24,0	23	I4,0	I5,5	I9	-0,065 -0,I95	40	20,0	7,5	5	2,0	0,080
22	22	M33x2	30,0	29	I9,0	20,5	24		45	23,0	8,5	6		0,I30
28	28	M39x2	36,0	35	24,0	25,5	30		50	25,0	9,5	7		0,2I6
34	34	M45x2	42,0	4I	30,0	3I,5	36	-0,080 -0,240	55	27,0		8		0,280
38	38	M48x2	45,0	44	34,0	35,5	38							0,330

Пример условного обозначения штуцера к трубе $D_н$ = I0 мм с окисным покрытием (5):

ШТУЦЕР I0-5 ОСТ I.767I0-80.

① - см изв ИЦ.Ч 1429-83

gost.e-ecolog.ru