УДК 621.643.4 Группа Г18

ОТРАСЛЕВОЙ СТАНДАРТ

ШТУЦЕРЫ
ВВЕРТНЫЕ ПОД РЕЗИНОВОЕ
УПЛОТНЕНИЕ

Конструкция и размеры

ОСТ 1.76708-80

Взамен ОСТ 1.76336-75

Распоряжением Министерства срок действия установлен

от 25.04 19 80 г. № 087-16 с 01.01 19 81 г.
до 01.01.1986г.

1. Конструкция и размеры штуцеров должны соответствовать указанным на чертеже исполн. 1 и 2 и в таблице.

2. Материал – шестигранник $\frac{S\text{-}5\ \text{ГОСТ}\ 8560\text{-}78}{35\text{-}Н\text{-}В\ \text{ГОСТ}\ 1051\text{-}73}$

(S – размер "под ключ" следует брать из таблицы).

3. Биение поверхностей Б и Г относительно среднего диаметра резьбы М

до М18х1,5 не более 0,08 мм,
свыше М18х1,5 не более 0,10 мм.

4. Несоосность поверхностей D, D_1 и d не более половины допуска на диаметр D.

5. Неуказанные предельные отклонения размеров–по ОСТ 1.76253-78.

6. Покрытие Хим. Окс. прм. Допускаемые виды покрытий–по ОСТ 1.76329-80.

7. Остальные технические требования, правила приемки и методы испытаний, маркировка, упаковка и хранение–по ОСТ 1.76329-80.

8. Пример применения соединения со штуцером приведен в справочном приложении.

Зак. 1045

Издание официальное Перепечатка воспрещена

gost.e-ecolog.ru

Rz40

Исполн. I

Исполн. 2

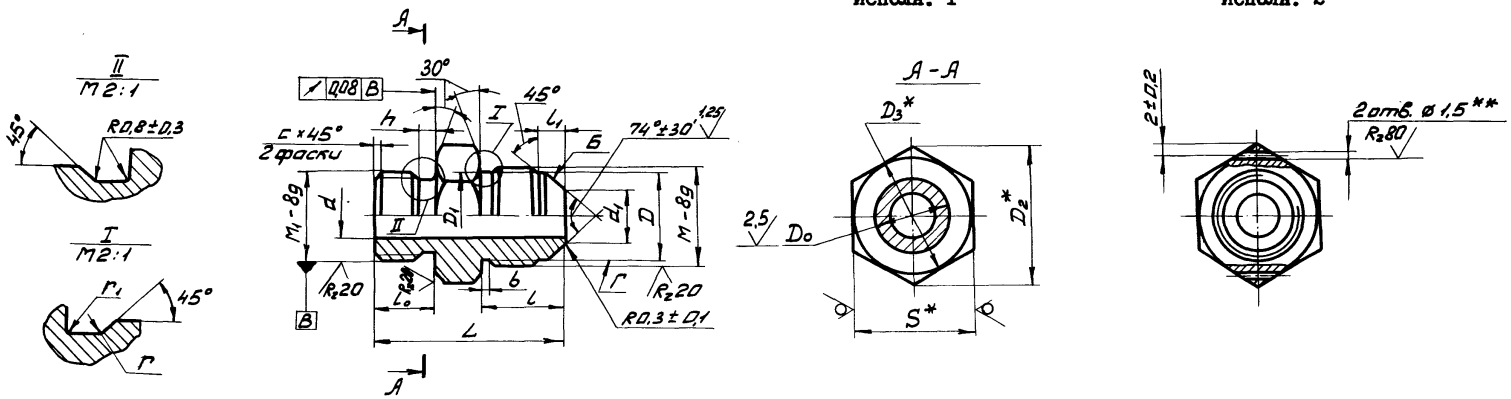

Размеры в мм

Обозначение типоразмера штуцера		Диаметр трубы наружный D_H	M	M_I	d	d_1	l	l_0	l_1	h	D_0		$D=D_1$	D_2	$D_3=S$	b	c	r	r_1	L	Масса I00 шт., кг
Исполн.I	Исполн.2										Номин.	Пред. откл. по h11									
4	2 - 4	4	MI0xI	M8xI	2,5	3,5	I3	I0	4,5	3	6,0	-0,075	8,5	I6,2	I4	2,0	I,0	0,3	0,5	30	I,8
6	2 - 6	6	MI2xI,5	MI0xI	4,0	5,0	I5	II	5,0	4	7,6	-0,090	9,8	I9,6	I7	2,5	I,6	0,5	I,0	34	2,7
8	2 - 8	8	MI4xI,5	MI2xI,5	5,5	7,0	I6	I2			9,6		II,8							37	3,2
I0	2 - I0	I0	MI6xI,5	MI4xI,5	7,5	9,0	I7				II,6	-0,II0	I3,8	2I,9	I9					38	3,9
I2	2 - I2	I2	MI8xI,5	MI6xI,5	9,5	II,0	I8	I3			I3,6		I5,8	25,4	22					4I	5,2
I4	2 - I4	I4	M22xI,5	M20xI,5	II,0	I2,5	20	I4	6,5		I7,6		I9,8	3I,2	27					44	9,3
I8	2 - I8	I8	M27x2	M24xI,5	I4,0	I5,5	23	I6	7,5		2I,6	-0,I30	24,0	34,6	30	3,0				50	I4,4
22	2 - 22	22	M33x2	M30x2	I9,0	20,5	26	② ~~I9~~ 18	8,5	5	26,7		30,0	4I,6	36		2,0			56	20,7
28	2 - 28	28	M39x2	M33x2	24,0	25,5	28	20	9,5		29,7		36,0	47,3	4I					60	26,6
34	2 - 34	34	M45x2	M39x2	30,0	3I,5	30	22			35,7	-0,I60	42,0	53,I	46					64	33,I
38	2 - 38	38	M48x2	M45x2	34,0	35,5					4I,7		45,0	63,3	55						4I,0

* Размер для справки.

** Отверстия для стопорения сверлить посредине высоты шестигранника (пред. откл. ±I,2 мм).

Пример условного обозначения штуцера к трубе D_H = I0 мм с окисным покрытием (5):

исполнение I ШТУЦЕР I0-5 ОСТ I.76708-80;

исполнение 2 ШТУЦЕР 2-I0-5 ОСТ I.76708-80.

② - Изв. ИЧ.4.1429-83.

Зак. 1046

ПРИЛОЖЕНИЕ

Справочное

ПРИМЕР ПРИМЕНЕНИЯ СОЕДИНЕНИЯ СО ШТУЦЕРОМ

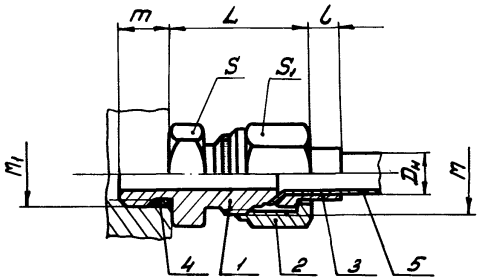

Размеры в мм

$D_н$	M	M_1	L	l	m	S	S_1	I. Штуцер	2. Гайка	3. Ниппель	4. Кольцо	5. Труба	
								Количество					
								I	I	I	I	I	
								Обозначения					
								ОСТ I.76708-80	ОСТ I.76332-80	ОСТ I.7633I-80	ГОСТ 9833-73	ГОСТ 8734-75	ГОСТ 6I7-72
4	MI0xI	M8xI	25	3	I0	I4	I4	4 - 5	MI0xI-5	4 - 5	006-009-I9	4x0,5	4x0,5
6	MI2xI,5	MI0xI	29	4	II	I7	I7	6 - 5	MI2xI,5-5	6 - 5	007-0II-25	6x0,6	6x0,8
8	MI4xI,5	MI2xI,5	32	5	I2			8 - 5	MI4xI,5-5	8 - 5	009-0I3-25	8x0,8	8xI
I0	MI6xI,5	MI4xI,5	33	6		I9	I9	I0 - 5	MI6xI,5-5	I0 - 5	0II-0I5-25	I0xI	I0xI,2
I2	MI8xI,5	MI6xI,5	35	7	I3	22	22	I2 - 5	MI8xI,5-5	I2 - 5	0I3-0I7-25	I2xI,2	I2xI,2
I4	M22xI,5	M20xI,5	37		I4	27	27	I4 - 5	M22xI,5-5	I4 - 5	0I7-02I-25	I4xI,2	I4xI,5
I8	M27x2	M24xI,5	4I	8	I6	30	32	I8 - 5	M27x2-5	I8 - 5	02I-025-25	I8xI,4	I8xI,5
22	M33x2	M30x2	46	9	~~I9~~ (2) I8	36	4I	22 - 5	M33x2-5	22 - 5	027-032-30	22xI,6	22xI,5
28	M39x2	M33x2	50		20	4I	46	28 - 5	M39x2-5	28 - 5	030-035-30	28xI,6	28xI,5
34	M45x2	M39x2	52	II	22	46	50	34 - 5	M45x2-5	34 - 5	036-04I-30	34xI,6	34xI,5
38	M48x2	M45x2				55	55	38 - 5	M48x2-5	38 - 5	042-048-30	38xI,6	38xI,5

Размеры для справок.

(2) - см. изв. И1.Ч.1429-83

gost.e-ecolog.ru

Зак. 1046