УДК 621.643.4 Группа Г18

ОТРАСЛЕВОЙ СТАНДАРТ

ОСТ 1.7636I-80

ПРОБКИ ГЛУХИЕ

Конструкция и размеры

Взамен ОСТ 1.7636I-75

Распоряжением Министерства срокдействия установлен

от 25.04 19 80 г. № 087-I6 с 0I.0I 19 8I г. до 0I.0I.I986г.

I. Конструкция и размеры пробок должны соответствовать указанным на чертеже исполн. I и 2 и в таблице.

2. Материал – шестигранник $\frac{S\text{-}5\ \text{ГОСТ}\ 8560\text{-}78}{35\text{-}Н\text{-}В\ \text{ГОСТ}\ 1051\text{-}73}$

(S – размер "под ключ" следует брать из таблицы).

3. Биение поверхности А и Б относительно среднего диаметра резьбы М

до М18х1,5 не более 0,08 мм,
свыше М18х1,5 не более 0,10 мм.

4. Несоосность поверхностей D и D_1 не более половины допуска на диаметр D.

5. Несоосность среднего диаметра резьбы М и шестигранника для деталей с размером "под ключ"

от 12 до 17 мм не более 0,15 мм,
от 19 до 30 мм не более 0,20 мм,
от 36 до 55 мм не более 0,25 мм.

6. Неуказанные предельные отклонения размеров-по ОСТ 1.76253-78.

7. Покрытие Хим. Окс. прм. Допускаемые виды покрытий-по ОСТ 1.76329- 80.

Зар. 1045

Издание официальное Перепечатка воспрещена

gost.e-ecolog.ru

Rz 40

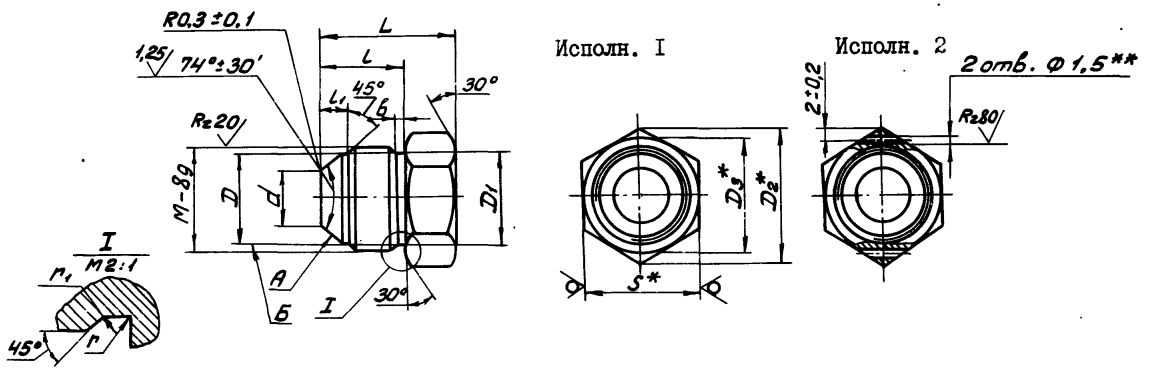

Размеры в мм

Обозначение типоразмера пробки		M	d	l	l1	D=D1	D2	D3=S	L	b	r	r1	Диаметр трубы наружный $D_н$*	Масса 100 шт., кг
Исполн.I	Исполн.2													
MI0xI	2-MI0xI	MI0xI	3,5	I3	4,5	8,5	I3,8	I2	20	2,0	0,5	0,3	4	I,I
MI2xI,5	2-MI2xI,5	MI2xI,5	5,0	I5	5,0	9,8	I6,2	I4	23	2,5	I,0	0,5	6	2,0
MI4xI,5	2-MI4xI,5	MI4xI,5	7,0	I6		II,8	I9,6	I7	25				8	3,2
MI6xI,5	2-MI6xI,5	MI6xI,5	9,0	I7		I3,8			26				I0	3,8
MI8xI,5	2-MI8xI,5	MI8xI,5	II,0	I8		I5,8	2I,9	I9	28				I2	5,2
M22xI,5	2-M22xI,5	M22xI,5	I2,5	20	6,5	I9,8	27,7	24	30				I4	8,7
M27x2	2-M27x2	M27x2	I5,5	23	7,5	24,0	34,6	30	34	3,0			I8	I5,2
M33x2	2-M33x2	M33x2	20,5	26	8,5	30,0	4I,6	36	38				22	24,0
M39x2	2-M39x2	M39x2	25,5	28	9,5	36,0	47,3	4I	40				28	34,8
M45x2	2-M45x2	M45x2	3I,5	30		42,0	53,I	46	42				34	47,8
M48x2	2-M48x2	M48x2	35,5			45,0	57,7	50					38	55,5

* Размеры для справки.
** Отверстия для стопорения сверлить посредине высоты грани шестигранника (пред. откл. ± I,2 мм).

Пример условного обозначения пробки с резьбой MI0xI с окисным покрытием (5):

исполнение I ПРОБКА MI0xI-5 ОСТ I.7636I-80;

исполнение 2 ПРОБКА 2-MI0xI-5 ОСТ I.7636I-80.

Зак. 1041

8. Остальные технические требования, правила приемки и методы испытаний, маркировка, упаковка, транспортирование и хранение-по ОСТ I.76329-80.

9. Пример применения соединения с пробкой приведен в справочном приложении.

ПРИЛОЖЕНИЕ

Справочное

ПРИМЕР ПРИМЕНЕНИЯ СОЕДИНЕНИЯ С ПРОБКОЙ

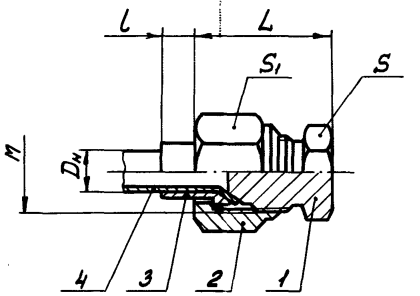

Размеры в мм

$D_н$	M	L	l	S	S_1	I. Пробка	2. Гайка	3. Ниппель	4. Труба	
						Количество				
						I	I	I	I	
						Обозначение				
						ОСТ I.7636I-80	ОСТ I.76332-80	ОСТ I.7633I-80	ГОСТ 8734-75	ГОСТ 6I7-72
4	MI0xI	25	3	I2	I4	MI0xI-5	MI0xI-5	4 - 5	4x0,5	4x0,5
6	MI2xI,5	29	4	I4	I7	MI2xI,5-5	MI2xI,5-5	6 - 5	6x0,6	6x0,8
8	MI4xI,5	32	5	I7		MI4xI,5-5	MI4xI,5-5	8 - 5	8x0,8	8xI
I0	MI6xI,5	33	6		I9	MI6xI,5-5	MI6xI,5-5	I0 - 5	I0xI	I0xI,2
I2	MI8xI,5	35	7	I9	22	MI8xI,5-5	MI8xI,5-5	I2 - 5	I2xI,2	I2xI,2
I4	M22xI,5	38		24	27	M22xI,5-5	M22xI,5-5	I4 - 5	I4xI,2	I4xI,5
I8	M27x2	44	8	30	32	M27x2-5	M27x2-5	I8 - 5	I8xI,4	I8xI,5
22	M33x2	50	9	36	4I	M33x2-5	M33x2-5	22 - 5	22xI,6	22xI,5
28	M39x2	53		4I	46	M39x2-5	M39x2-5	28 - 5	28xI,6	28xI,5
34	M45x2	56	II	46	50	M45x2-5	M45x2-5	34 - 5	34xI,6	34xI,5
38	M48x2			50	55	M48x2-5	M48x2-5	38 - 5	38xI,6	38xI,5

Размеры для справок.

gost.e-ecolog.ru

Зак. 1045