УДК 62I.643.4

Группа ГI8

ОТРАСЛЕВОЙ СТАНДАРТ

КРЕСТОВИНЫ
ПЕРЕХОДНЫЕ НЕСИММЕТРИЧНЫЕ
Конструкция и размеры

ОСТ I.76355-80

Взамен ОСТ I.76355-75

Распоряжением Министерства

от 25.04 1980 г. № 087-I6

срок действия установлен

с 0I.0I 1981 г.
до 0I.0I.I986г.

I. Конструкция и размеры крестовины должны соответствовать указанным на чертеже и в таблице.

Издание официальное

Перепечатка воспрещена

gost.e-ecolog.ru

$R_z 40$ / (V)

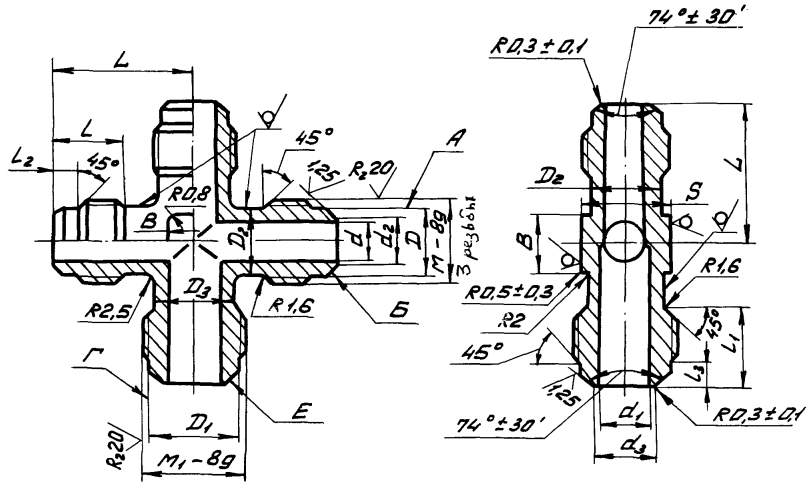

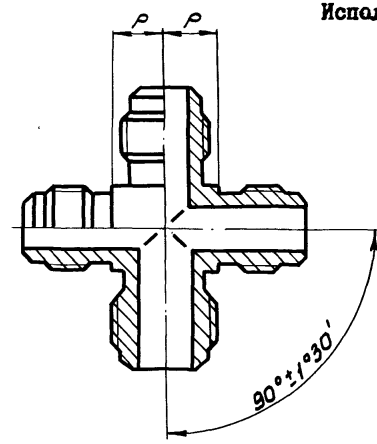

Исполн. допускаемое

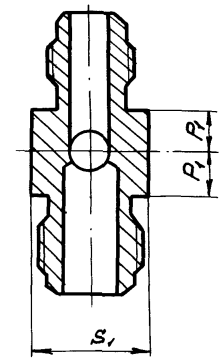

Размеры в мм

Обозначение типоразмера крестовины	Диаметр трубы наружный		d	d_1	d_2	d_3	M	M_1	D	D_1	D_2		D_3		L	L_1	L_2	L_3	L		S	
	D_H	D_{H1}									Номин	Пред откл.	Номин	Пред. откл.	Пред. откл. ±0,3				Номин	Пред. откл.	Номин	Пред откл
4 - 6	4	6	2,5	4,0	3,5	5,0	MI0xI	MI2xI,5	8,5	9,8	8	+0,4 -0,2	9	+0,4 -0,2	II,0	I2,0	4,5	5,0	22	±0,3	I2	-0,24
6 - 8	6	8	4,0	5,5	5,0	7,0	MI2xI,5	MI4xI,5	9,8	II,8	9		II		I2,0	I3,0	5,0		24			
6 - I0		I0		7,5		9,0		MI6xI,5		I3,8			I3			I4,0			26		I4	
8 - I0	8		5,5		7,0		MI4xI,5		II,8		II				I3,0							
I0 - I2	I0	I2	7,5	9,5	9,0	II,0	MI6xI,5	MI8xI,5	I3,8	I5,8	I3		I5		I4,0	I5,0			28		I7	
I0 - I4		I4		II,0		I2,5		M22xI,5		I9,8			I7			I7,0		6,5	32		I9	
I2 - I4	I2		9,5		II,0		MI8xI,5		I5,8		I5				I5,0							-0,28
I4 - I8	I4	I8	II,0	I4,0	I2,5	I5,5	M22xI,5	M27x2	I9,8	24,0	I7	+0,5 -0,3	2I	+0,5 -0,3	I7,0	20,0	6,5	7,5	37	±0,4	22	
I8 - 22	I8	22	I4,0	I9,0	I5,5	20,5	M27x2	M33x2	24,0	30,0	2I		25		20,0	23,0	7,5	8,5	43		27	
22 - 28	22	28	I9,0	24,0	20,5	25,5	M33x2	M39x2	30,0	36,0	25		30	+0,6 -0,3	23,0	25,0	8,5	9,5	48		32	-0,34

ЭОК 1046

Продолжение

Обозначение типоразмера крестовины	S_1		B		P	P_1	Масса I00 шт., кг
	Номин.	Пред. откл.	Номин.	Пред. откл.	Пред. откл. -0,3		
4 - 6	I4	-0,24	6	+0,4 -0,2	6,8	5,8	3,4
6 - 8	I7		8		7,8	6,8	4,7
6 - I0					8,8		5,2
8 - I0						7,8	6,7
I0 - I2	I9	-0,28	I0		9,8	8,8	8,9
I0 - I4	24		I2	+0,5 -0,3	II,8		I0,6
I2 - I4						9,8	I2,6
I4 - I8	30		I6		I4,3	II,8	20,9
I8 - 22	36	-0,34	20		I7,3	I4,3	34,2
22 - 28	4I		25	+0,6 -0,3	20,3	I7,3	48,9

Пример условного обозначения крестовины к трубам $D_н$ = I0 мм, $D_{н1}$= I2 мм с окисным покрытием (5):

КРЕСТОВИНА I0-I2-5 ОСТ I.76355-80.

Зак. 1046

2. Материал – отливка 35Л-I ГОСТ 977-75,
для допускаемого исполнения – сталь 35 ГОСТ I050-74 (поковка).

3. Биение поверхностей А и Б, Г и Е относительно соответствующих средних диаметров резьбы М и $М_I$

до М18хI,5 не более 0,08 мм,
свыше М18хI,5 не более 0,I0 мм.

4. Несоосность поверхности d относительно поверхности D не более половины допуска на диаметр D.

5. Несоосность поверхности d_1 относительно поверхности D_1 не более половины допуска на диаметр D_1.

6. Несимметричность бобышки "под ключ" с размерами S и S_1 относительно поверхностей D_2 и D_3 соответственно не более допуска на размеры S и S_1.

7. Несимметричность квадрата со сторонами В относительно поверхностей D_2 и D_3 не более половины допуска на размер В.

8. Несимметричность прямоугольника со сторонами 2Р и $2Р_I$ относительно поверхностей D_2 и D_3 не более допуска на размеры Р и $Р_I$ соответственно.

9. Неуказанные предельные отклонения размеров-по ОСТ I.76253-78.

I0. Покрытие Хим. Окс. прм. Допускаемые виды покрытий-по ОСТ I.76329-80.

II. Остальные технические требования, правила приемки и методы испытаний, маркировка, упаковка, транспортирование и хранение-по ОСТ I.76329-80.

I2. Пример применения соединения с крестовиной приведен в справочном приложении.

ПРИЛОЖЕНИЕ

Справочное

ПРИМЕР ПРИМЕНЕНИЯ СОЕДИНЕНИЯ С КРЕСТОВИНОЙ

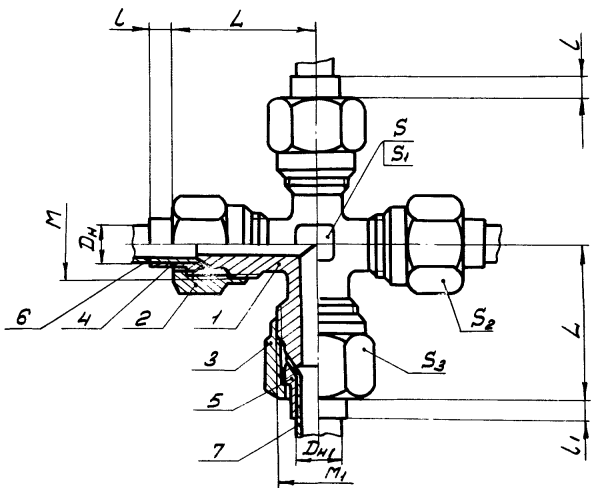

Размеры в мм

$D_н$	$D_{н1}$	M	M_1	L	l	l_1	S	S_1	S_2	S_3
4	6	MI0xI	MI2xI,5	28	3	4	I2	I4	I4	I7
6	8	MI2xI,5	MI4xI,5	3I	4	5		I7	I7	
	I0		MI6xI,5	33		6	I4			I9
8		MI4xI,5			5					
I0	I2	MI6xI,5	MI8xI,5	35	6	7	I7	I9	I9	22
	I4		M22xI,5	39			I9	24		27
I2		MI8xI,5			7				22	
I4	I8	M22xI,5	M27x2	43		8	22	30	27	32
I8	22	M27x2	M33x2	49	8	9	27	36	32	4I
22	28	M33x2	M39x2	56	9		32	4I	4I	46

Продолжение

$D_н$	$D_{н1}$	I. Крестовина	2. Гайка	3. Гайка	4. Ниппель	5. Ниппель	6. Труба		7. Труба	
		Количество								
		I	3	I	3	I	3		I	
		Обозначение								
		ОСТ I.76355-80	ОСТ I.76332-80	ОСТ I.76332-80	ОСТ I.7633I-80	ОСТ I.7633I-80	ГОСТ 8734-75	ГОСТ 6I7-72	ГОСТ 8734-75	ГОСТ 6I7-72
4	6	4-6-5	MI0xI-5	MI2xI,5-5	4 - 5	6 - 5	4x0,5	4x0,5	6x0,6	6x0,8
6	8	6-8-5	MI2xI,5-5	MI4xI,5-5	6 - 5	8 - 5	6x0,6	6x0,8	8x0,8	8xI
	I0	6-I0-5		MI6xI,5-5		I0 - 5			I0xI	I0xI,2
8		8-I0-5	MI4xI,5-5		8 - 5		8x0,8	8xI		
I0	I2	I0-I2-5	MI6xI,5-5	MI8xI,5-5	I0 - 5	I2 - 5	I0xI	I0xI,2	I2xI,2	I2xI,2
	I4	I0-I4-5		M22xI,5-5		I4 - 5			I4xI,2	I4xI,5
I2		I2-I4-5	MI8xI,5-5		I2 - 5		I2xI,2	I2xI,2		
I4	I8	I4-I8-5	M22xI,5-5	M27x2-5	I4 - 5	I8 - 5	I4xI,2	I4xI,5	I8xI,4	I8xI,5
I8	22	I8-22-5	M27x2-5	M33x2-5	I8 - 5	22 - 5	I8xI,4	I8xI,5	22xI,6	22xI,5
22	28	22-28-5	M33x2-5	M39x2-5	22 - 5	28 - 5	22xI,6	22xI,5	28xI,6	28xI,5

S_1 для исполнения допускаемого.

Размеры для справок.

gost.e-ecolog.ru