УДК 62I.643.4 Группа ГI8

ОТРАСЛЕВОЙ СТАНДАРТ

КРЕСТОВИНЫ
ПЕРЕХОДНЫЕ СИММЕТРИЧНЫЕ
Конструкция и размеры

ОСТ I.76354-80

Взамен ОСТ I.76354-75

Распоряжением Министерства

от 25.04 19 80 г. № 087-I6

срок действия установлен

с 0I.0I 19 8I г.
до 0I.0I.I986г.

I. Конструкция и размеры крестовин должны соответствовать указанным на чертеже и в таблице.

Зак. 1046

Официальное

Перепечатка воспрещена

gost.e-ecolog.ru

Исполн. допускаемое

Rz 40

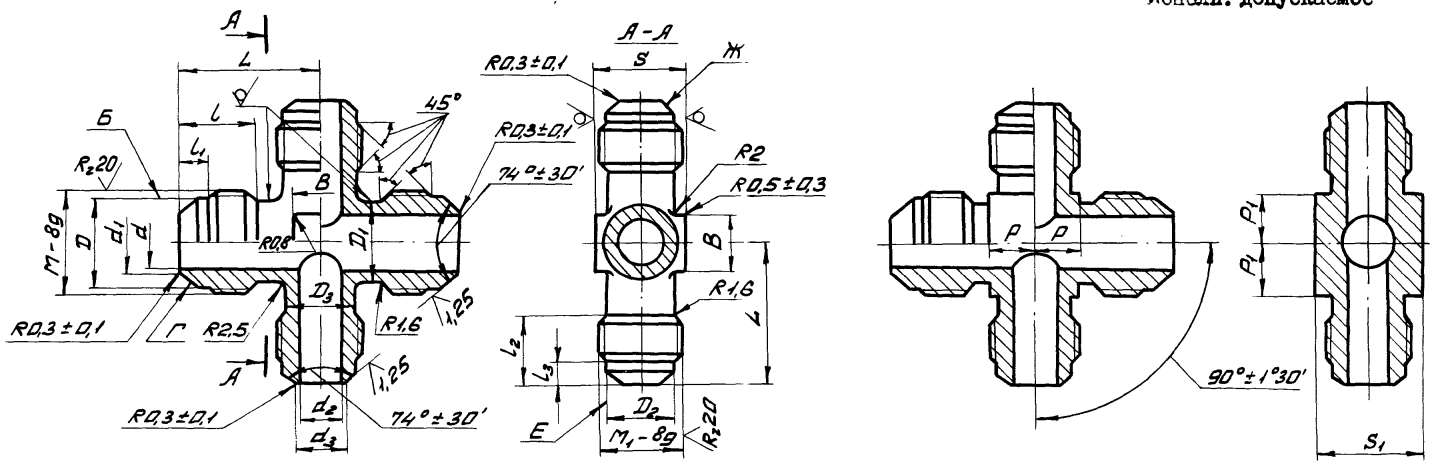

Размеры в мм

Обозначение типоразмера крестовины	Диаметр трубы наружный		d	d_1	d_2	d_3	M	M_1	D	D_1		D_2	D_3		l	l_1	l_2	l_3	L		B	
	$D_н$	$D_{н1}$								Номин.	Пред. откл.		Номин.	Пред. откл.	Пред. откл. ±0,3		Пред. откл. ±0,3		Номин.	Пред. откл.	Номин.	Пред откл
6 - 4	6	4	4,0	5,0	2,5	3,5	MI2xI,5	MIOxI	9,8	9	+0,4 -0,2	8,5	8	+0,4 -0,2	I2,0	5,0	II,0	4,5	22	±0,3	6	+0,4 -0,2
8 - 6	8	6	5,5	7,0	4,0	5,0	MI4xI,5	MI2xI,5	II,8	II		9,8	9		I3,0		I2,0	5,0	24			
I0 - 6	I0		7,5	9,0			MI6xI,5		I3,8	I3					I4,0				26		8	
I0 - 8		8			5,5	7,0		MI4xI,5				II,8	II				I3,0					
I2 - I0	I2	I0	9,5	II,0	7,5	9,0	MI8xI,5	MI6xI,5	I5,8	I5		I3,8	I3		I5,0		I4,0		28		I0	
I4 - I0	I4		II,0	I2,5			M22xI,5		I9,8	I7	+0,5 -0,3				I7,0	6,5			32		I2	+0,5 -0,3
I4 - I2		I2			9,5	II,0		MI8xI,5				I5,8	I5				I5,0					
I8 - I4	I8	I4	I4,0	I5,5	II,0	I2,5	M27x2	M22xI,5	24,0	2I		I9,8	I7	+0,5 -0,3	20,0	7,5	I7,0	6,5	37	±0,4	I6	
22 - I8	22	I8	I9,0	20,5	I4,0	I5,5	M33x2	M27x2	30,0	25		24,0	2I		23,0	8,5	20,0	7,5	43		20	
28 - 22	28	22	24,0	25,5	I9,0	20,5	M39x2	M33x2	36,0	30	+0,6 -0,3	30,0	25		25,0	9,5	23,0	8,5	48		25	+0,6 -0,3

Пример условного обозначения крестовины к трубе $D_н$ = I0 мм и $D_{н1}$ = 6 мм с окисным покрытием (5):

КРЕСТОВИНА I0-6-5 ОСТ I.76354-80.

Продолжение

Обозначение типоразмера крестовины	S		S1		P	P1	Масса 100 шт., кг
	Номин.	Пред. откл.	Номин.	Пред. откл.	Пред. откл. -0,3		
6 - 4	I2	-0,24	I4	-0,24	5,8	6,8	3,6
8 - 6			I7		6,8	7,8	5,I
I0 - 6	I4					8,8	6,I
I0 - 8					7,8		7,I
I2 - I0	I7		I9		8,8	9,8	9,3
I4 - I0	I9	-0,28	24	-0,28		II,8	I2,8
I4 - I2					9,8		I4,I
I8 - I4	22		30		II,8	I4,3	23,7
22 - I8	27		36	-0,34	I4,3	I7,3	36,5
28 - 22	32	-0,34	4I		I7,3	20,3	53,7

2. Материал - отливка 35Л-I ГОСТ 977-75,
для допускаемого исполнения - сталь 35 ГОСТ I050-74 (поковка).

3. Биение поверхностей Б и Г, Е и Ж относительно соответствующих средних диаметров резьбы М и $М_I$

до МI8хI,5 не более 0,08 мм,
свыше .МI8хI,5 не более 0,I0 мм.

4. Несоосность поверхностей d относительно поверхностей D не более половины допуска на диаметр D.

5. Несоосность поверхностей d_2 относительно поверхностей D_2 не более половины допуска на диаметр D_2.

6. Несимметричность бобышек "под ключ" с размерами S и S_1 относительно поверхностей D_1 и D_3 не более допуска на размеры S и S_1 соответственно.

7. Несимметричность квадратов со сторонами В относительно поверхностей D_1 и D_3 не более половины допуска на размер В.

8. Несимметричность прямоугольников со сторонами 2Р и $2Р_I$ относительно поверхностей D_1 и D_3 не более допуска на размеры Р и $Р_I$.

9. Неуказанные предельные отклонения размеров-по ОСТ I.76253-78.

I0. Покрытие Хим. Окс. прм. Допускаемые виды покрытий-по ОСТ I.76329-80.

II. Остальные технические требования, правила приемки и методы испытаний, маркировка, упаковка, транспортирование и хранение-по ОСТ I.76329-80.

I2. Пример применения соединения с крестовиной приведен в справочном приложении.

Зак. 1045

ПРИЛОЖЕНИЕ
Справочное

ПРИМЕР ПРИМЕНЕНИЯ СОЕДИНЕНИЯ С КРЕСТОВИНОЙ

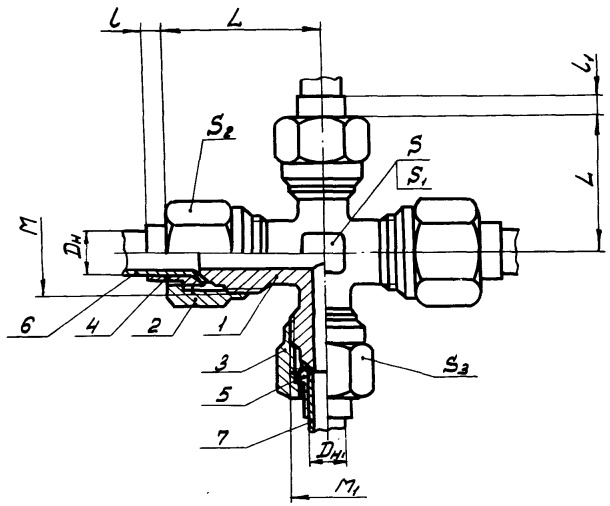

Размеры в мм

$D_н$	$D_{н1}$	M	M_1	L	l	L_1	S	S_1	S_2	S_3
6	4	MI2xI,5	MIOxI	28	4	3	I2	I4	I7	I4
8	6	MI4xI,5	MI2xI,5	3I	5	4	I2	I4	I7	I4
I0		MI6xI,5		33	6		I4	I7	I9	I7
	8		MI4xI,5			5				
I2	I0	MI8xI,5	MI6xI,5	35	7	6	I7	I9	22	I9
I4		M22xI,5		39			I9	24	27	
	I2		MI8xI,5			7				22
I8	I4	M27x2	M22xI,5	43	8		22	30	32	27
22	I8	M33x2	M27x2	49	9	8	27	36	4I	32
28	22	M39x2	M33x2	56		9	32	4I	46	4I

Продолжение

$D_н$	$D_{н1}$	I. Крестовина	2. Гайка	3. Гайка	4. Ниппель	5. Ниппель	6. Труба		7. Труба	
		Количество								
		I	2	2	2	2	2		2	
		Обозначение								
		ОСТ I.76354-80	ОСТ I.76332-80	ОСТ I.76332-80	ОСТ I.7633I-80	ОСТ I.7633I-80	ГОСТ 8734-75	ГОСТ 6I7-72	ГОСТ 8734-75	ГОСТ 6I7-72
6	4	6-4-5	MI2xI,5-5	MIOxI-5	6 - 5	4 - 5	6x0,6	6x0,8	4x0,5	4x0,5
8	6	8-6-5	MI4xI,5-5	MI2xI,5-5	8 - 5	6 - 5	8x0,8	8xI	6x0,6	6x0,8
I0		I0-6-5	MI6xI,5-5		I0 - 5		IOxI	IOxI,2		
	8	I0-8-5		MI4xI,5-5		8 - 5			8x0,8	8xI
I2	I0	I2-I0-5	MI8xI,5-5	MI6xI,5-5	I2 - 5	I0 - 5	I2xI,2	I2xI,2	IOxI	IOxI,2
I4		I4-I0-5	M22xI,5-5		I4 - 5		I4xI,2	I4xI,5		
	I2	I4-I2-5		MI8xI,5-5		I2 - 5			I2xI,2	I2xI,2
I8	I4	I8-I4-5	M27x2-5	M22xI,5-5	I8 - 5	I4 - 5	I8xI,4	I8xI,5	I4xI,2	I4xI,5
22	I8	22-I8-5	M33x2-5	M27x2-5	22 - 5	I8 - 5	22xI,6	22xI,5	I8xI,4	I8xI,5
28	22	28-22-5	M39x2-5	M33x2-5	28 - 5	22 - 5	28xI,6	28xI,5	22xI,6	22xI,5

S_1 для исполнения допускаемого.

Размеры для справок.

32п.1046