УДК 621.643.4 Группа Г18

ОТРАСЛЕВОЙ СТАНДАРТ

КРЕСТОВИНЫ ПРОХОДНЫЕ

Конструкция и размеры

ОСТ 1.76353 - 80

Взамен ОСТ 1.76353-75

Распоряжением Министерства срокдействия установлен

от 25.04 1980 г. № 087-16 с 01.01 1981 г. до 01.01.1986г.

1. Конструкция и размеры крестовины должны соответствовать указанным на чертеже и в таблице.

2. Материал – отливка 35Л-I ГОСТ 977-75, для допускаемого исполнения-сталь 35 ГОСТ 1050-74 (поковка).

3. Биение поверхностей Б и Г относительно среднего диаметра резьбы М

до М18хI,5 не более 0,08 мм,
свыше М18хI,5 не более 0,10 мм.

4. Несоосность повехностей d относительно поверхностей D не более половины допуска на диаметр D.

5. Несимметричность бобышки "под ключ" с размерами S и S_1 относительно поверхностей D_1 не более допуска на размеры S и S_1 соответственно.

6. Несимметричность квадрата со сторонами В относительно поверхностей D_1 не более половины допуска на размер В.

7. Несимметричность квадрата со сторонами размером 2Р относительно поверхностей D_1 не более допуска на размер Р.

Зак. 1045

gost.e-ecolog.ru

Rz40 √(√)

Исполн. допускаемое

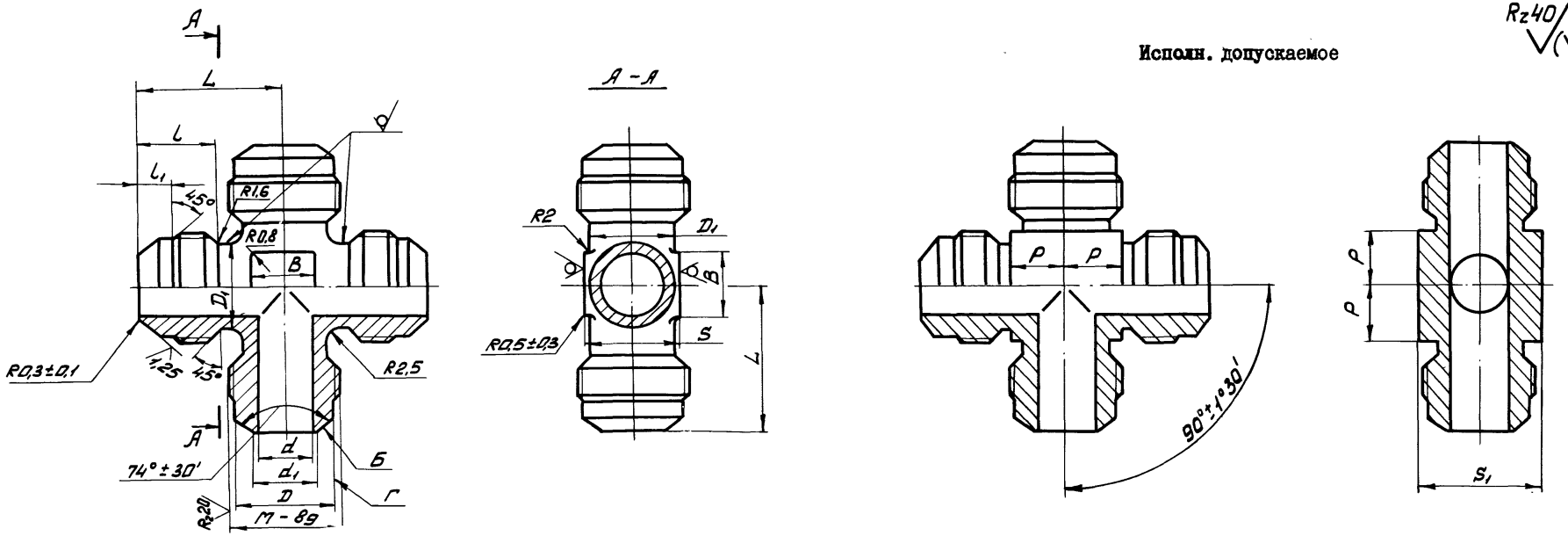

Размеры в мм

Обозначение типоразмера крестовины	Диаметр трубы наружный $D_н$	d	d_1	M	D	D_1 Номин.	D_1 Пред. откл.	l Пред. откл. ±0,3	l_1	L Номин.	L Пред. откл.	S Номин.	S Пред. откл.	S_1 Номин.	S_1 Пред. откл.	B Номин.	B Пред. откл.	P Пред. откл. -0,3	Масса 100 шт., кг
4	4	2,5	3,5	M10x1	8,5	8	+0,4 -0,2	11,0	4,5	20	+0,3	10	-0,20	12	-0,24	5	+0,4 -0,2	5,8	3,1
6	6	4,0	5,0	M12x1,5	9,8	9		12,0	5,0	22		12	-0,24	14		6		6,8	4,1
8	8	5,5	7,0	M14x1,5	11,8	11		13,0		24				17				7,8	6,1
10	10	7,5	9,0	M16x1,5	13,8	13		14,0		26		14				8		8,8	8,1
12	12	9,5	11,0	M18x1,5	15,8	15		15,0		28		17		19	-0,28	10		9,8	10,5
14	14	11,0	12,5	M22x1,5	19,8	17	+0,5 -0,3	17,0	6,5	32	+0,4	19	-0,28	24		12	+0,5 -0,3	11,8	17,5
18	18	14,0	15,5	M27x2	24,0	21		20,0	7,5	38		22		30		16		14,3	29,8

Пример условного обозначения крестовины к трубе $D_н$ = 10 мм с окисным покрытием (5):

КРЕСТОВИНА 10-5 ОСТ I.76353-80

8. Неуказанные предельные отклонения размеров-по ОСТ I.76253-78.

9. Покрытие Хим. Окс. прм. Допускаемые виды покрытий-по ОСТ I.76329-80.

IO. Остальные технические требования, правила приемки и методы испытаний, маркировка, упаковка, транспортирование и хранение-по ОСТ I.76329-80.

II. Пример применения соединения с крестовиной приведен в справочном приложении.

ПРИЛОЖЕНИЕ
Справочное

ПРИМЕР ПРИМЕНЕНИЯ СОЕДИНЕНИЯ С КРЕСТОВИНОЙ

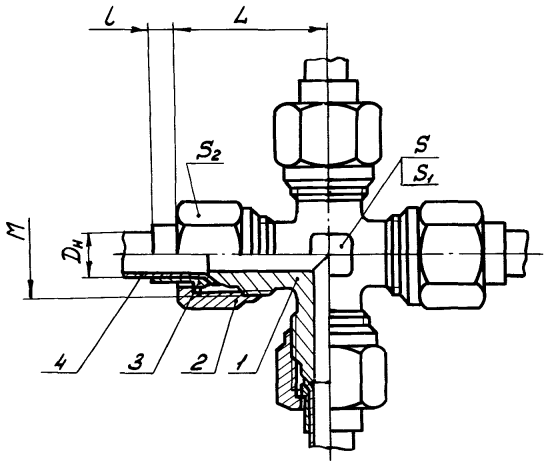

Размеры в мм

$D_н$	M	L	l	S	S_1	S_2	1. Крестовина	2. Гайка	3. Ниппель	4. Труба	
							Количество				
							1	4	4	4	
							Обозначение				
							ОСТ I.76353-80	ОСТ I.76332-80	ОСТ I.76331-80	ГОСТ 8734-75	ГОСТ 617-72
4	MI0xI	25	3	I0	I2	I4	4 - 5	MI0xI-5	4 - 5	4x0,5	4x0,5
6	MI2xI,5	28	4	I2	I4	I7	6 - 5	MI2xI,5-5	6 - 5	6x0,6	6x0,8
8	MI4xI,5	3I	5		I7		8 - 5	MI4xI,5-5	8 - 5	8x0,8	8xI
I0	MI6xI,5	33	6	I4		I9	I0 - 5	MI6xI,5-5	I0 - 5	I0xI	I0xI,2
I2	MI8xI,5	35	7	I7	I9	22	I2 - 5	MI8xI,5-5	I2 - 5	I2xI,2	I2xI,2
I4	M22xI,5	39		I9	24	27	I4 - 5	M22xI,5-5	I4 - 5	I4xI,2	I4xI,5
I8	M27x2	43	8	22	30	32	I8 - 5	M27x2-5	I8 - 5	I8xI,4	I8xI,5

S_1 для исполнения допускаемого.

Размеры для справок.

Зак. 1066