УДК 621.643.4 Группа Г18

ОТРАСЛЕВОЙ СТАНДАРТ

ТРОЙНИКИ
С ОТВОДОМ К МАНОМЕТРУ
Конструкция и размеры

ОСТ 1.76352-80

Взамен ОСТ 1.76352-75

Распоряжением Министерства

от 25.04 1980 г. № 087-16

срок действия установлен

с 01.01 1981 г.
до 01.01.1986г.

1. Конструкция и размеры тройника должны соответствовать указанным на чертеже и в таблице.

2. Материал – отливка 35Л-1 ГОСТ 977-75,
для допускаемого исполнения – сталь 35 ГОСТ 1050-74 (поковка).

3. Биение поверхностей А и Б, Г и Е относительно соответствующих средних диаметров резьбы М и М12х1,5
до М18х1,5 не более 0,08 мм,
свыше М18х1,5 не более 0,10 мм.

4. Несоосность поверхности d относительно поверхности D не более половины допуска на диаметр D.

5. Несоосность диаметра ⌀ 4 относительно диаметра ⌀ 9,8 не более 0,10 мм.

6. Несимметричность бобышки "под ключ" с размерами S и S_1 относительно поверхностей D_1 и И не более допуска на размеры S и S_1 соответственно.

7. Несимметричность прямоугольника со сторонами В и B_1 относительно поверхностей D_1 и И не более половины допуска на размеры В и B_1.

Зак 1046

gost.e-ecolog.ru

Rz40 √(√)

Исполн. допускаемое

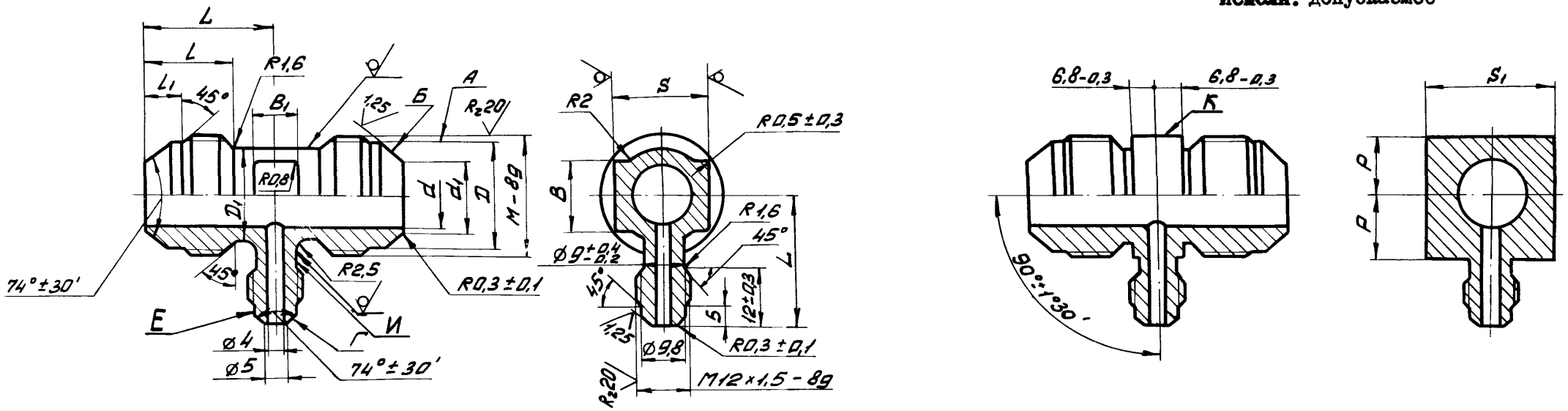

Размеры в мм

Обозначение типоразмера тройника	Диаметр трубы наружный $D_н$	d	d_1	M	D	D_1 Номин.	D_1 Пред. откл.	l Пред. откл. ±0,3	l_1	L Номин.	L Пред. откл.	S Номин.	S Пред. откл.	S_1 Номин.	S_1 Пред. откл.	B Номин.	B Пред. откл.	B_1 Номин.	B_1 Пред. откл.	P Пред. откл. -0,3	Масса 100 шт., кг
I2 - 6	I2	9,5	II,0	MI8xI,5	I5,8	I5	+0,4 -0,2	I5,0	5,0	25	±0,3	I7	-0,24	I9	-0,28	I0	+0,4 -0,2	I0	+0,4 -0,2	9,8	5,9
I4 - 6	I4	II,0	I2,5	M22xI,5	I9,8	I7	+0,5 -0,3	I7,0	6,5	27		I9	-0,28	24		I2	+0,5 -0,3			II,8	8,2
I8 - 6	I8	I4,0	I5,5	M27x2	24,0	2I		20,0	7,5	30		22		30		I6		I2	+0,5 -0,3	I4,3	I4,4
22 - 6	22	I9,0	20,5	M33x2	30,0	25		23,0	8,5	34	±0,4	27		36	-0,34	20				I7,3	20,0
28 - 6	28	24,0	25,5	M39x2	36,0	30	+0,6 -0,3	25,0	9,5	36		32	-0,34	4I		25	+0,6 -0,3	I5		20,3	29,7

Пример условного обозначения тройника к трубе $D_н$ = I0 мм и 6 мм с окисным покрытием (5):

ТРОЙНИК I0 - 6 - 5 ОСТ I.76352-80.

8. Несимметричность прямоугольников со сторонами К и 2Р относительно поверхностей D_1 и И не более допуска на размер Р.

9. Неуказанные предельные отклонения размеров-по ОСТ I.76253-78.

I0. Покрытие Хим. Окс. прм. Допускаемые виды покрытий-по ОСТ I.76329-80.

II. Остальные технические требования, правила приемки и методы испытаний, маркировка, упаковка, транспортирование и хранение-по ОСТ I.76329-80.

I2. Пример применения соединения с тройником приведен в справочном приложении.

gost.e-ecolog.ru

ПРИЛОЖЕНИЕ

Справочное

ПРИМЕР ПРИМЕНЕНИЯ СОЕДИНЕНИЯ С ТРОЙНИКОМ

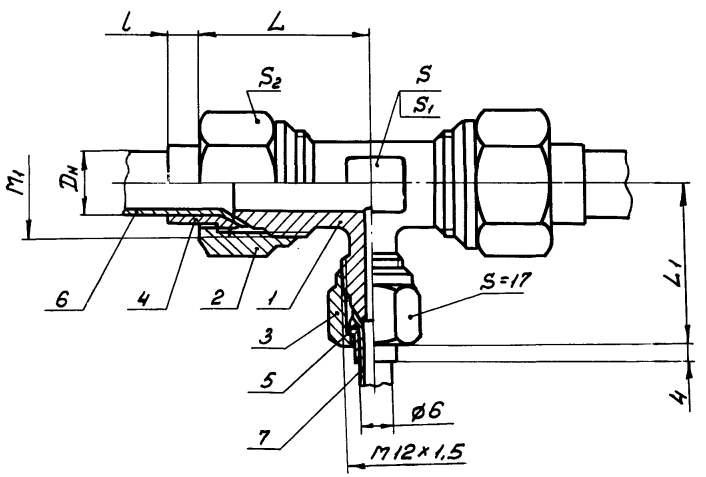

Размеры в мм

$D_н$	M_1	L	L_1	l	S	S_1	S_2
I2	MI8xI,5	33	3I	7	I7	I9	22
I4	M22xI,5	35	33		I9	24	27
I8	M27x2	37	35	8	22	30	32
22	M33x2	4I	38	9	27	36	4I
28	M39x2	44	4I		32	4I	46

Продолжение

$D_н$	I. Тройник	2. Гайка	3. Гайка	4. Ниппель	5. Ниппель	6. Труба		7. Труба	
	Количество								
	I	2	I	2	I	2		I	
	Обозначение								
	ОСТ I.76352-80	ОСТ I.76332-80	ОСТ I.76332-80	ОСТ I.7633I-80	ОСТ I.7633I-80	ГОСТ 8734-75	ГОСТ 6I7-72	ГОСТ 8734-75	ГОСТ 6I7-72
I2	I2 - 5	MI8xI,5-5	MI2xI,5-5	I2 - 5	6 - 5	I2xI,2	I2xI,2	6x0,6	6x0,8
I4	I4 - 5	M22xI,5-5		I4 - 5		I4xI,2	I4xI,5		
I8	I8 - 5	M27x2-5		I8 - 5		I8xI,4	I8xI,5		
22	22 - 5	M33x2-5		22 - 5		22xI,6	22xI,5		
28	28 - 5	M39x2-5		28 - 5		28xI,6	28xI,5		

S_1 для исполнения допускаемого.

Размеры для справок.

Зак. 1046