УДК 621.643.4 Группа Г18

ОТРАСЛЕВОЙ СТАНДАРТ

ОСТ 1.76350-80

ТРОЙНИКИ ПРОХОДНЫЕ
Конструкция и размеры

Взамен ОСТ 1.76350-75

Распоряжением Министерства от 25.04 1980 г. № 087-16

срок действия установлен с 01.01 1981 г. до 01.01.1986г.

1. Конструкция и размеры тройника должны соответствовать указанным на чертеже и в таблице.

2. Материал – отливка 35Л-1 ГОСТ 977-75,
для допускаемого исполнения – сталь 35 ГОСТ 1050-74 (поковка).

3. Несоосность поверхности d относительно поверхности D не более половины допуска на диаметр D.

4. Биение поверхностей А и Б относительно среднего диаметра резьбы М

до М18х1,5 не более 0,08 мм,
свыше М18х1,5 не более 0,10 мм.

5. Несимметричность бобышки "под ключ" с размерами S и S_1 относительно поверхности D_1 не более допуска на размеры S и S_1 соответственно.

6. Несимметричность квадрата со сторонами В относительно поверхности D_1 не более половины допуска на размер В.

7. Несимметричность квадрата со сторонами 2Р относительно поверхности D_1 не более допуска на Р.

Зам. 1045

gost.e-ecolog.ru

Rz 40

Исполн. допускаемое

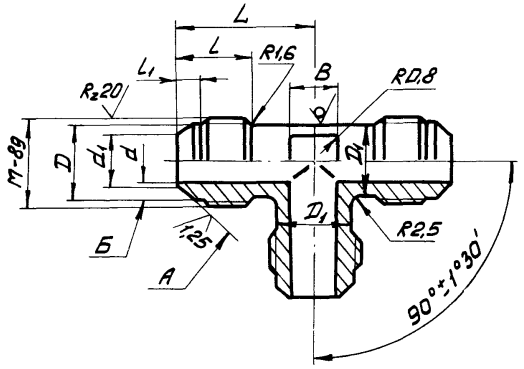

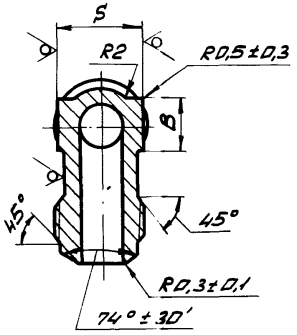

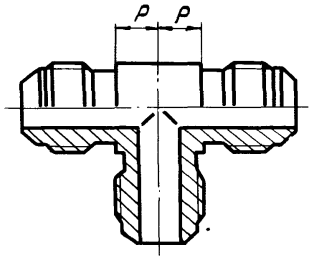

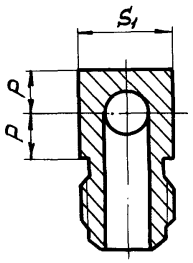

Размеры в мм

Обозначение типоразмера тройника	Диаметр трубы наружный $D_н$	d	M	d1	l Пред. откл. ±0,3	l1	D	D1 Ном.	D1 Пред. откл.	L Ном.	L Пред. откл.	S Ном.	S Пред. откл.	B Ном.	B Пред. откл.	S1 Ном.	S1 Пред. откл.	P Пред. откл. -0,3	Масса 100 шт., кг
4	4	2,5	MI0xI	3,5	II,0	4,5	8,5	8	+0,4 -0,2	20	±0,3	I0	-0,20	5	+0,4 -0,2	I2	-0,24	5,8	2,3
6	6	4,0	MI2xI,5	5,0	I2,0	5,0	9,8	9		22		I2	-0,24	6		I4		6,8	3,I
8	8	5,5	MI4xI,5	7,0	I3,0		II,8	II		24						I7		7,8	4,6
I0	I0	7,5	MI6xI,5	9,0	I4,0		I3,8	I3		26		I4		8				8,8	6,I
I2	I2	9,5	MI8xI,5	II,0	I5,0		I5,8	I5		28		I7		I0		I9		9,8	7,9
I4	I4	II,0	M22xI,5	I2,5	I7,0	6,5	I9,8	I7	+0,5 -0,3	32	±0,4	I9	-0,28	I2	+0,5 -0,3	24	-0,28	II,8	I3,I
I8	I8	I4,0	M27x2	I5,5	20,0	7,5	24.0	2I		38		22		I6		30		I4,3	22,3
22	22	I9,0	M33x2	20,5	23,0	8,5	30,0	25		45		27		20		36	-0,34	I7,3	3I,7
28	28	24.0	M39x2	25,5	25,0	9,5	36,0	30	+0,6 -0,3	50		32	-0,34	25	+0,6 -0,3	4I		20,3	49,3

Пример условного обозначения тройника к трубе $D_н$ = I0 мм с окисным покрытием (5):

ТРОЙНИК I0-5 ОСТ I.76350-80.

Зак. 1046

8. Неуказанные предельные отклонения размеров-по ОСТ I.76253-78.

9. Покрытие Хим. Окс. прм. Допускаемые виды покрытий-по ОСТ I.76329-80.

I0. Остальные технические требования, правила приемки и методы испытаний, маркировка, упаковка, транспортирование и хранение-по ОСТ I.76329-80.

II. Пример применения соединения с тройником приведен в справочном приложении.

ПРИЛОЖЕНИЕ
Справочное

ПРИМЕР ПРИМЕНЕНИЯ СОЕДИНЕНИЯ С ТРОЙНИКОМ

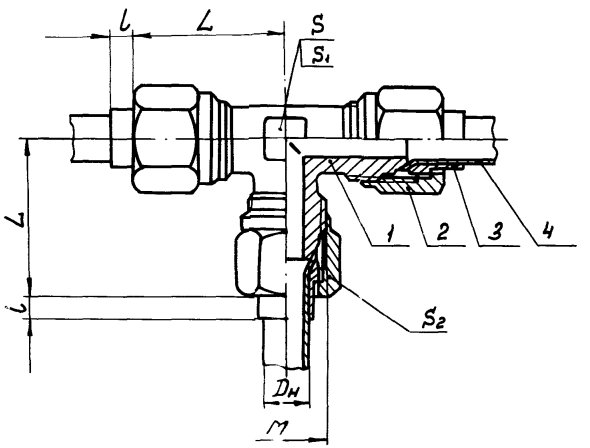

Размеры в мм

$D_н$	M	L	l	S	S_1	S_2	1. Тройник	2. Гайка	3. Ниппель	4. Труба	
							Количество				
							1	3	3	3	
							Обозначение				
							ОСТ I.76350-80	ОСТ I.76332-80	ОСТ I.76331-80	ГОСТ 8734-75	ГОСТ 617-72
4	MI0xI	25	3	I0	I2	I4	4 - 5	MI0xI-5	4 - 5	4x0,5	4x0,5
6	MI2xI,5	28	4	I2	I4	I7	6 - 5	MI2xI,5-5	6 - 5	6x0,6	6x0,8
8	MI4xI,5	3I	5		I7		8 - 5	MI4xI,5-5	8 - 5	8x0,8	8xI
I0	MI6xI,5	33	6	I4		I9	I0 - 5	MI6xI,5-5	I0 - 5	I0xI	I0xI,2
I2	MI8xI,5	35	7	I7	I9	22	I2 - 5	MI8xI,5-5	I2 - 5	I2xI,2	I2xI,2
I4	M22xI,5	39		I9	24	27	I4 - 5	M22xI,5-5	I4 - 5	I4xI,2	I4xI,5
I8	M27x2	43	8	22	30	32	I8 - 5	M27x2-5	I8 - 5	I8xI,4	I8xI,5
22	M33x2	49	9	27	36	4I	22 - 5	M33x2-5	22 - 5	22xI,6	22xI,5
28	M39x2	56		32	4I	46	28 - 5	M39x2-5	28 - 5	28xI,6	28xI,5

S_1 для исполнения допускаемого.

Размеры для справок.