УДК 621.643.4 Группа Г18

ОТРАСЛЕВОЙ СТАНДАРТ

УГОЛЬНИКИ ПРОХОДНЫЕ

Конструкция и размеры

ОСТ 1.76348-80

Взамен ОСТ 1.76348-75

Распоряжением Министерства срок действия установлен

от 25.04 1980 г. № 087-16 с 01.01 1981 г. до 01.01.1986г.

1. Конструкция и размеры угольника должны соответствовать указанным на чертеже и в таблице.

2. Материал — отливка 35Л-I ГОСТ 977-75, для допускаемого исполнения - сталь 35 ГОСТ 1050-74 (поковка).

3. Биение поверхностей Б и Г относительно среднего диаметра резьбы М

до М18х1,5 не более 0,08 мм,
свыше М18х1,5 не более 0,10 мм.

4. Несимметричность бобышки "под ключ" с размерами S и S_1 относительно поверхности D_1 не более допуска на размеры S и S_1 соответственно.

5. Несоосность поверхности d относительно поверхности D не более половины допуска на диаметр D.

6. Несимметричность квадратов со сторонами В относительно поверхности D_I не более половины допуска на В.

7. Несимметричность квадратов со сторонами 2Р относительно поверхности D_I не более допуска на размер Р.

Зам. 1046

gost.e-ecolog.ru

Rz 40 √(√)

Исполн. допускаемое

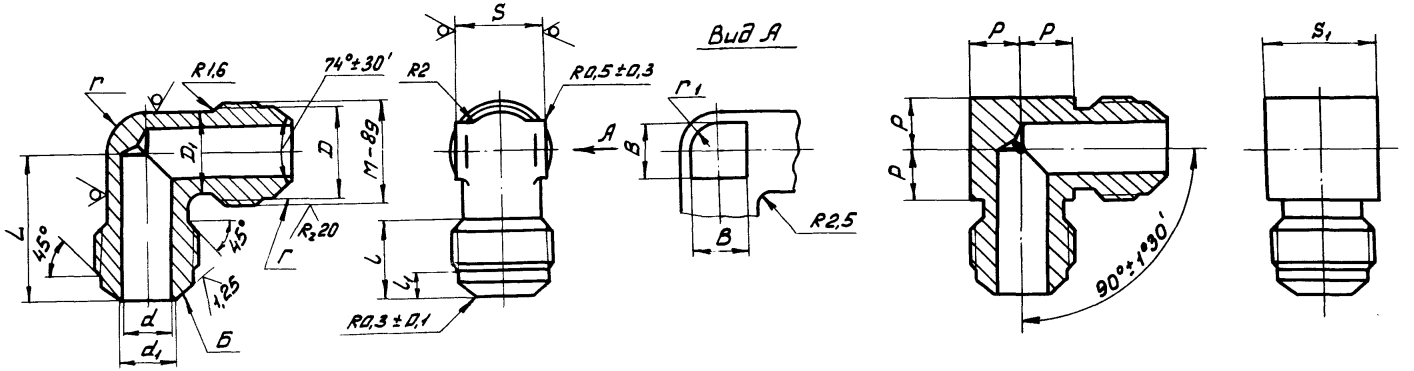

Размеры в мм

Обозначение типоразмера угольника	Диаметр трубы наружный $D_н$	d	d_1	M	l Пред. откл. ±0,3	l_1	D	D_1 Номин.	D_1 Пред. откл.	L Номин.	L Пред. откл.	B Номин.	B Пред. откл.	S Номин.	S Пред. откл.	S_1 Номин.	S_1 Пред. откл.	P Пред. откл. -0,3	r	r_1	Масса 100 шт., кг
4	4	2,5	3,5	M10x1	11,0	4,5	8,5	8	+0,4 -0,2	20	±0,3	5	+0,4 -0,2	10	-0,20	12	-0,24	5,8	4,0	2,5	1,5
6	6	4,0	5,0	M12x1,5	12,0	5,0	9,8	9		22		6		12	-0,24	14		6,8	4,5	3,0	2,1
8	8	5,5	7,0	M14x1,5	13,0		11,8	11		24						17		7,8	5,5		3,1
10	10	7,5	9,0	M16x1,5	14,0		13,8	13		26		8		14				8,8	6,5	4,0	4,1
12	12	9,5	11,0	M18x1,5	15,0		15,8	15		28		10		17		19	-0,28	9,8	7,5	5,0	5,3
14	14	11,0	12,5	M22x1,5	17,0	6,5	19,8	17	+0,5 -0,3	32	±0,4	12	+0,5 -0,3	19	-0,28	24		11,8	8,5	6,0	8,8
18	18	14,0	15,5	M27x2	20,0	7,5	24,0	21		38		16		22		30		14,3	10,5	8,0	14,9
22	22	19,0	20,5	M33x2	23,0	8,5	30,0	25		45		20		27		36	-0,34	17,3	12,5	10,0	21,1
28	28	24,0	25,5	M39x2	25,0	9,5	36,0	30	+0,6 -0,3	50		25	+0,6 -0,3	32	-0,34	41		20,3	15,0	12,5	32,8
34	34	30,0	31,5	M45x2	27,0		42,0	36		54		28		36		46		23,3	18,0	14,0	43,8
38	38	34,0	35,5	M48x2			45,0	40		56		30		41		50		24,8	20,5	15,0	46,8

Пример условного обозначения угольника к трубе $D_н$ = 10 мм с окисным покрытием (5):

УГОЛЬНИК 10-5 ОСТ I.76348-80.

Зак 1046

8. Неуказанные предельные отклонения размеров-по ОСТ I.76253-78.

9. Покрытие Хим. Окс. прм. Допускаемые виды покрытий-по ОСТ I.76329-80.

I0. Остальные технические требования, правила приемки и методы испытаний, маркировка, упаковка, транспортирование и хранение-по ОСТ I.76329-80.

II. Пример применения соединения с угольником приведен в справочном приложении.

ПРИЛОЖЕНИЕ
Справочное

ПРИМЕР ПРИМЕНЕНИЯ СОЕДИНЕНИЯ С УГОЛЬНИКОМ

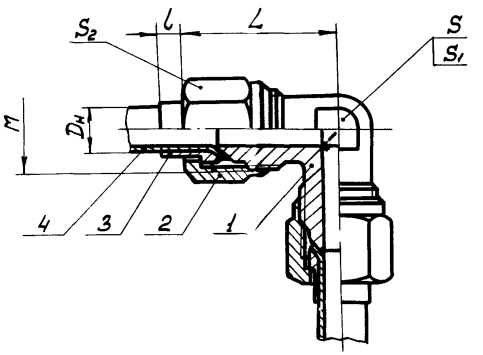

Размеры в мм

$D_н$	M	L	l	S	S_1	S_2	I. Угольник	2. Гайка	3. Ниппель	4. Труба	
							Количество				
							I	2	2	2	
							Обозначение				
							ОСТ I.76348-80	ОСТ I.76332-80	ОСТ I.7633I-80	ГОСТ 8734-75	ГОСТ 6I7-72
4	MI0xI	25	3	I0	I2	I4	4 - 5	MI0xI-5	4 - 5	4x0,5	4x0,5
6	MI2xI,5	28	4	I2	I4	I7	6 - 5	MI2xI,5-5	6 - 5	6x0,6	6x0,8
8	MI4xI,5	3I	5		I7		8 - 5	MI4xI,5-5	8 - 5	8x0,8	8xI
I0	MI6xI,5	33	6	I4		I9	I0 - 5	MI6xI,5-5	I0 - 5	I0xI	I0xI,2
I2	MI8xI,5	35	7	I7	I9	22	I2 - 5	MI8xI,5-5	I2 - 5	I2xI,2	I2xI,2
I4	M22xI,5	39		I9	24	27	I4 - 5	M22xI,5-5	I4 - 5	I4xI,2	I4xI,5
I8	M27x2	43	8	22	30	32	I8 - 5	M27x2-5	I8 - 5	I8xI,4	I8xI,5
22	M33x2	49	9	27	36	4I	22 - 5	M33x2-5	22 - 5	22xI,6	22xI,5
28	M39x2	56		32	4I	46	28 - 5	M39x2-5	28 - 5	28xI,6	28xI,5
34	M45x2	62	II	36	46	50	34 - 5	M45x2-5	34 - 5	34xI,6	34xI,5
38	M48x2	66		4I	50	55	38 - 5	M48x2-5	38 - 5	38xI,6	38xI,5

S_1 для исполнения допускаемого.
Размеры для справок.

Зак. 1046

gost.e-ecolog.ru