УДК 621.643.4 Группа Г18

ОТРАСЛЕВОЙ СТАНДАРТ

ШТУЦЕРЫ ПЕРЕХОДНЫЕ

Конструкция и размеры

ОСТ 1.76347-80

Взамен ОСТ 1.76347-75

Распоряжением Министерства

от 25.04 19 80 г. № 087-16

срок действия установлен

с 01.01 19 81 г.
до 01.01.1986 г.

1. Конструкция и размеры штуцера должны соответствовать указанным на чертеже и в таблице.

2. Материал - шестигранник $\frac{S\text{-}5\ \text{ГОСТ}\ 8560\text{-}78}{35\text{-}Н\text{-}В\ \text{ГОСТ}\ 1051\text{-}73}$

(S - размер "под ключ" следует брать из таблицы).

3. Биение поверхностей А и Б, В и Г относительно соответствующих средних диаметров резьбы M_1 и М

до М18х1,5 не более 0,08 мм,
свыше М18х1,5 не более 0,10 мм.

4. Несоосность поверхностей D, D_2 и d не более половины допуска на диаметр D.

5. Несоосность поверхностей D, D_3 и d_1 не более половины допуска на диаметр D_1.

6. Несоосность средних диаметров резьбы М и M_1 относительно шестигранника для деталей с размерами "под ключ" S

14 и 17 мм - не более 0,15 мм,
от 19 до 30 мм - не более 0,20 мм,
от 36 до 50 мм - не более 0,25 мм.

gost.e-ecolog.ru

$R_z 40$ V(√)

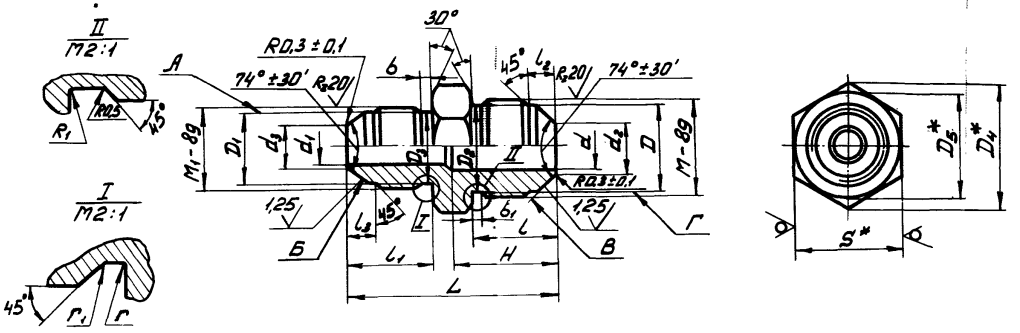

Размеры в мм

Обозначение типоразмера штуцера	Диаметр трубы наружный $D_н$	$D_{н1}$	d	d_1	d_2	d_3	M	M_1	$D=D_2$	$D_1=D_3$	D_4	D_5	l	l_1	l_2	l_3	S	b	b_1	H Пред. откл. ± I	r	r_1	L	Масса 100 шт., кг
6 - 4	6	4	4,0	2,5	5,0	3,5	M12xI,5	M10xI	9,8	8,5	I6,2	I4	I5	I3	5,0	4,5	I4	2,0	2,5	I8	0,5	0,3	36	2,3
8 - 6	8	6	5,5	4,0	7,0	5,0	M14xI,5	M12xI,5	II,8	9,8	I9,6	I7	I6	I5		5,0	I7	2,5		20	I,0	0,5	40	3,5
I0 - 6	I0		7,5		9,0		M16xI,5		I3,8				I7							2I			4I	3,7
I0 - 8		8		5,5		7,0		M14xI,5		II,8				I6									42	4,I
I2 - I0	I2	I0	9,5	7,5	II,0	9,0	M18xI,5	M16xI,5	I5,8	I3,8	2I,9	I9	I8	I7			I9			23			45	5,I
I4 - I0	I4		II,0		I2,5		M22xI,5		I9,8		27,7	24	20		6,5		24			24			47	7,9
I4 - I2		I2		9,5		II,0		M18xI,5		I5,8				I8									48	8,3
I8 - I4	I8	I4	I4,0	II,0	I5,5	I2,5	M27x2	M22xI,5	24,0	I9,8	34,6	30	23	20	7,5	6,5	30		3,0	27			54	I4,5
22 - I8	22	I8	I9,0	I4,0	20,5	I5,5	M33x2	M27x2	30,0	24,0	4I,6	36	26	23	8,5	7,5	36	3,0		29			6I	22,2
28 - 22	28	22	24,0	I9,0	25,5	20,5	M39x2	M33x2	36,0	30,0	47,3	4I	28	26	9,5	8,5	4I			3I			66	30,I
34 - 28	34	28	30,0	24,0	3I,5	25,5	M45x2	M39x2	42,0	36,0	53,I	46	30	28		9,5	46			33			70	38,5
38 - 34	38	34	34,0	30,0	35,5	3I,5	M48x2	M45x2	45,0	42,0	57,7	50		30			50						72	43,4

* Размеры для справки.

Пример условного обозначения штуцера к трубе $D_н$ = I0 мм и $D_{н1}$ = 6 мм с окисным покрытием (5):

ШТУЦЕР I0-6-5 ОСТ I.76347-80.

Зак. 1046

7. Неуказанные предельные отклонения размеров-по ОСТ I.76253-78.

8. Покрытие Хим. Окс. прм. Допускаемые виды покрытий-по ОСТ I.76329-80.

9. Остальные технические требования, правила приемки и методы испытаний, маркировка, упаковка, транспортирование и хранение-по ОСТ I.76329-80.

I0. Пример применения соединения со штуцером приведен в справочном приложении.

Зак. 1005

ПРИЛОЖЕНИЕ
Справочное

ПРИМЕР ПРИМЕНЕНИЯ СОЕДИНЕНИЯ СО ШТУЦЕРОМ

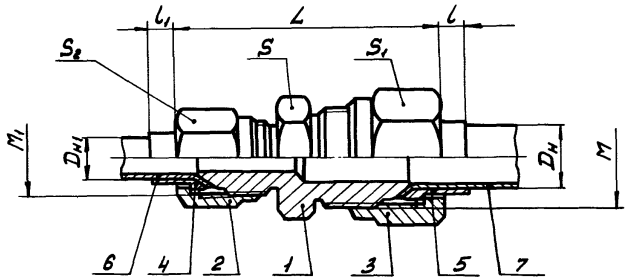

Размеры в мм

$D_н$	$D_{н1}$	M	M_1	L	l	l_1	S	S_1	S_2
6	4	M12x1,5	M10x1	47	4	3	14	17	14
8	6	M14x1,5	M12x1,5	53	5	4			
10	6	M16x1,5		54	6			19	17
10	8		M14x1,5	55		5			
12	10	M18x1,5	M16x1,5	58	7	6	19	22	19
14	10	M22x1,5		61			24	27	
14	12		M18x1,5	62		7			22
18	14	M27x2	M22x1,5	67	8		30	32	27
22	18	M33x2	M27x2	77	9	8	36	41	32
28	22	M39x2	M33x2	85		9	41	46	41
34	28	M45x2	M39x2	90	11		46	50	46
38	34	M48x2	M45x2	92		11	50	55	50

Продолжение

$D_н$	$D_{н1}$	1. Штуцер	2. Гайка	3. Гайка	4. Ниппель	5. Ниппель	6. Труба		7. Труба	
		Количество								
		1	1	1	1	1	1		1	
		Обозначение								
		ОСТ I.76347-80	ОСТ I.76332-80	ОСТ I.76332-80	ОСТ I.76331-80	ОСТ I.76331-80	ГОСТ 8734-75	ГОСТ 617-72	ГОСТ 8734-75	ГОСТ 617-72
6	4	6-4-5	M10x1-5	M12x1,5-5	4 - 5	6 - 5	4x0,5	4x0,5	6x0,6	6x0,8
8	6	8-6-5	M12x1,5-5	M14x1,5-5	6 - 5	8 - 5	6x0,6	6x0,8	8x0,8	8x1
10	6	10-6-5		M16x1,5-5		10 - 5			10x1	10x1,2
10	8	10-8-5	M14x1,5-5		8 - 5		8x0,8	8x1		
12	10	12-10-5	M16x1,5-5	M18x1,5-5	10 - 5	12 - 5	10x1	10x1,2	12x1,2	12x1,2
14	10	14-10-5		M22x1,5-5		14 - 5			14x1,2	14x1,5
14	12	14-12-5	M18x1,5-5		12 - 5		12x1,2	12x1,2		
18	14	18-14-5	M22x1,5-5	M27x2-5	14 - 5	18 - 5	14x1,2	14x1,5	18x1,4	3x1,5
22	18	22-18-5	M27x2-5	M33x2-5	18 - 5	22 - 5	18x1,4	18x1,5	22x1,6	2x1,5
28	22	28-22-5	M33x2-5	M39x2-5	22 - 5	28 - 5	22x1,6	22x1,5	28x1,6	3x1,5
34	28	34-28-5	M39x2-5	M45x2-5	28 - 5	34 - 5	28x1,6	28x1,5	34x1,6	1x1,5
38	34	38-34-5	M45x2-5	M48x2-5	34 - 5	38 - 5	34x1,6	34x1,5	38x1,6	3x1,5

Размеры для справок.

gost.e-ecolog.ru

Зак. 1046