УДК 62I.643.4 Группа ГI8

ОТРАСЛЕВОЙ СТАНДАРТ

ШТУЦЕРЫ ПЕРЕБОРОЧНЫЕ

Конструкция и размеры

ОСТ I.76344-80

Взамен ОСТ I.76344-75

Распоряжением Министерства

от 25.04 19 80 г. № 087-I6

срок действия установлен

с 0I.0I 19 8I г.
до 0I.0I.I986г.

I. Конструкция и размеры штуцеров должны соответствовать указанным на чертеже исполн. I и 2 и в таблице.

2. Материал – шестигранник $\frac{S\text{ -5 ГОСТ 8560-78}}{35\text{-Н-В ГОСТ I05I-73}}$

(S - размер "под ключ" брать из таблицы).

3. Биение поверхностей Б и В, Г и Е относительно среднего диаметра резьбы М

до МI8хI,5 не более 0,08 мм,
свыше МI8хI,5 не более 0,I0 мм.

4. Биение торца А относительно резьбы М не более 0,I мм.

5. Несоосность поверхностей D, D_1 и d не более половины допуска на диаметр D.

6. Несоосность средних диаметров резьбы М относительно шестигранника для деталей с размерами "под ключ" S

I7 мм не более 0,I5 мм,
от I9 до 27 мм не более 0,20 мм,
от 32 до 55 мм не более 0,25 мм.

Издание официальное Перепечатка воспрещена

gost.e-ecolog.ru

Rz40

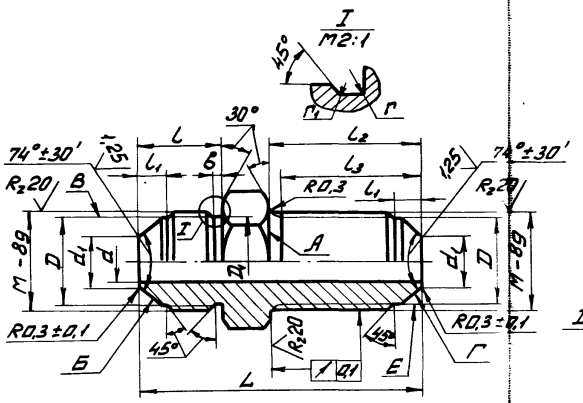

Исполн. I

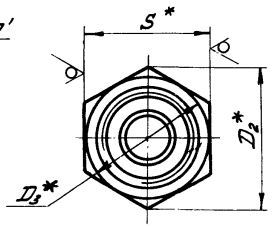

Исполн. 2

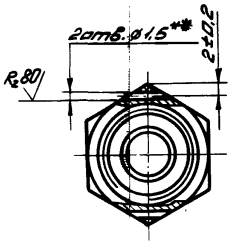

Размеры в мм

Обозначение типоразмера штуцера		Диаметр трубы наружный $D_н$	М	d	d_1	$D=D_1$	D_2	l	l_1	l_2	l_3	r	r_1	b	L	$D_3=S$	Масса 100 шт., кг
Исполн. I	Исполн. 2																
4	2 - 4	4	М10х1	2,5	3,5	8,5	19,6	13	4,5	25	23,0	0,5	0,3	2,0	45	17	2,8
6	2 - 6	6	М12х1,5	4,0	5,0	9,8		15		28	25,5				51		3,9
8	2 - 8	8	М14х1,5	5,5	7,0	11,8	21,9	16		30	27,5				55	19	5,7
10	2 - 10	10	М16х1,5	7,5	9,0	13,8	25,4	17	5,0	31	28,5			2,5	57	22	6,6
12	2 - 12	12	М18х1,5	9,5	11,0	15,8	27,7	18		34	31,5				62	24	9,1
14	2 - 14	14	М22х1,5	11,0	12,5	19,8	31,2	20	6,5	35	32,5	1,0	0,5		65	27	14,5
18	2 - 18	18	М27х2	14,0	15,5	24,0	36,9	23	7,5	38	35,5				72	32	22,8
22	2 - 22	22	М33х2	19,0	20,5	30,0	47,3	26	8,5	41	38,5				78	41	34,6
28	2 - 28	28	М39х2	24,0	25,5	36,0	53,1	28		43	40,5			3,0	82	46	45,9
34	2 - 34	34	М45х2	30,0	31,5	42,0	57,7	30	9,5	45	42,5				86	50	56,2
38	2 - 38	38	М48х2	34,0	35,5	45,0	63,5									55	58,9

* Размер для справки.

** Отверстия для стопорения сверлить посредине высоты шестигранника (пред. откл. ±1,2 мм).

Пример условного обозначения штуцера к трубе $D_н$ = 10 мм с окисным покрытием (5):

исполнение 1 ШТУЦЕР 10-5 ОСТ I.76344-80;

исполнение 2 ШТУЦЕР 2-10-5 ОСТ I.76344-80.

Зак. 1046

7. Неуказанные предельные отклонения размеров–по ОСТ I.76253-78.

8. Покрытие Хим. Окс. прм. Допускаемые виды покрытий–по ОСТ I.76329-80.

9. Остальные технические требования, правила приемки и методы испытаний, маркировка,упаковка, транспортирование и хранение–по ОСТ I.76329-80.

IO. Пример применения соединения со штуцером приведен в справочном приложении.

Зак. 1046

gostrf.com

ПРИЛОЖЕНИЕ

Справочное

ПРИМЕР ПРИМЕНЕНИЯ СОЕДИНЕНИЯ СО ШТУЦЕРОМ

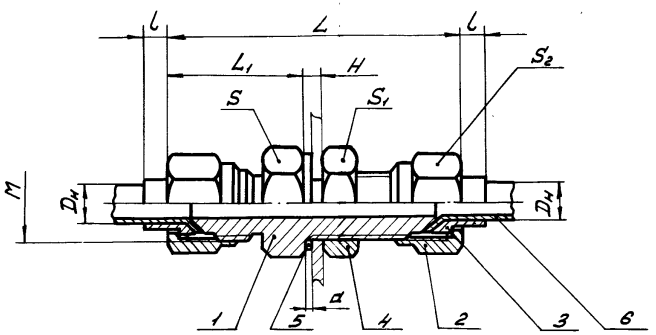

Размеры в мм

D_N	M	L	L_1	l	H	a	S	S_1	S_2	1. Штуцер	2. Гайка	3. Ниппель	4. Гайка	5. Прокладка	6. Труба	
										Количество						
										1	2	2	1	1	2	
										Обозначение						
										ОСТ I.76344-80	ОСТ I.76332-80	ОСТ I.7633I-80	ОСТ I.76345-80	ОСТ I.767I7-80	ГОСТ 8734-75	ГОСТ 6I7-72
4	MI0xI	55	25	3	6,0	I,0	I7	I7	I4	4 - 5	MI0xI-5	4 - 5	MI0xI-5	I0	4x0,5	4x0,5
6	MI2xI,5	63	29	4					I7	6 - 5	MI2xI,5-5	6 - 5	MI2xI,5-5	I2	6x0,6	6x0,8
8	MI4xI,5	69	32	5	6,5		I9	I9		8 - 5	MI4xI,5-5	8 - 5	MI4xI,5-5	I4	8x0,8	8xI
I0	MI6xI,5	7I	33	6		I,5	22	22	I9	I0 - 5	MI6xI,5-5	I0 - 5	MI6xI,5-5	I6	I0xI	I0xI,2
I2	MI8xI,5	76	35	7	7,5		24	24	22	I2 - 5	MI8xI,5-5	I2 - 5	MI8xI,5-5	I8	I2xI,2	I2xI,2
I4	M22xI,5	80	37				27	27	27	I4 - 5	M22xI,5-5	I4 - 5	M22xI,5-5	22	I4xI,2	I4xI,5
I8	M27x2	86	40	8			32	32	32	I8 - 5	M27x2-5	I8 - 5	M27x2-5	27	I8xI,4	I8xI,5
22	M33x2	96	44	9			4I	4I	4I	22 - 5	M33x2-5	22 - 5	M33x2-5	33	22xI,6	22xI,5
28	M39x2	I02	47		8,0	2,0	46	46	46	28 - 5	M39x2-5	28 - 5	M39x2-5	39	28xI,6	28xI,5
34	M45x2	I06	49	II			50	50	50	34 - 5	M45x2-5	34 - 5	M45x2-5	45	34xI,6	34xI,5
38	M48x2						55	55	55	38 - 5	M48x2-5	38 - 5	M48x2-5	48	38xI,6	38xI,5

Размеры для справок.

Зак. 1046