УДК 62I.643.4 Группа ГI8

ОТРАСЛЕВОЙ СТАНДАРТ

УГОЛЬНИКИ ВВЕРТНЫЕ С КОНИЧЕСКОЙ РЕЗЬБОЙ

Конструкция и размеры

ОСТ I.76337-80

Взамен ОСТ I.76337-75

Распоряжением Министерства

от 25.04 19 80 г. № 087-I6

срок действия установлен

с 0I.0I 19 8I г.
до 0I.0I.I986г.

I. Конструкция и размеры угольников ввертных должны соответствовать указанным на чертеже и в таблице.

Зак. 1046

gost.e-ecolog.ru

Rz40 (√)

Исполн. допускаемое

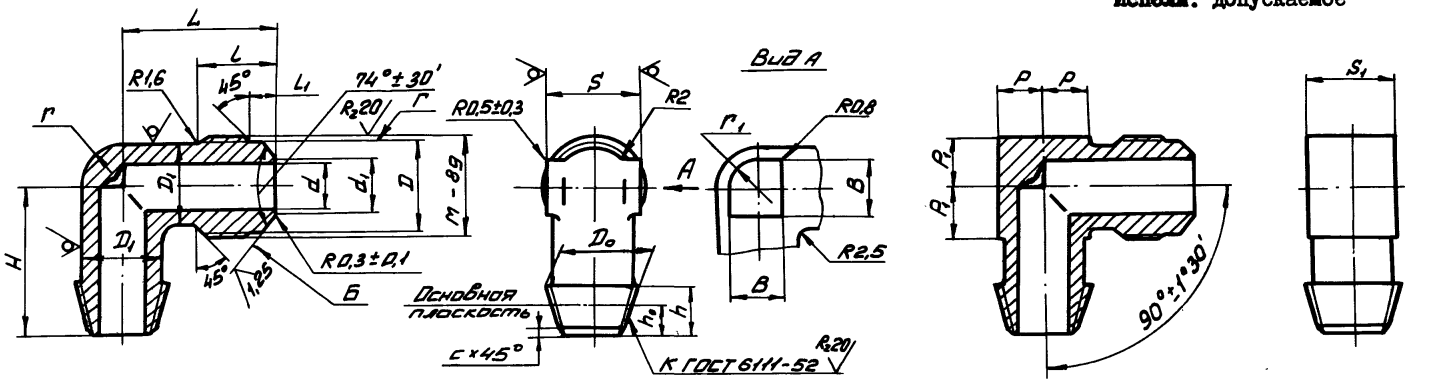

Размеры в мм

Обозначение типоразмера угольника	Диаметр трубы наружный $D_н$	d	d_1	M	D	D_0	D_1 Номин	D_1 Пред. откл.	l Пред. откл. ±0,3	l_1	K	h Пред. откл. ±0,3	h_0	c	r	r_1	L Номин.	L Пред. откл.	H Номин.	H Пред. откл.	B Номин.	B Пред. откл.
4	4	2,5	3,5	MI0xI	8,5	I0,42	8	+0,4 −0,2	II,0	4,5	K I/8"	7,0	4,57	I,0	4,0	2,5	20	±0,3	I9	±0,3	5	+0,4 −0,2
6	6	4,0	5,0	MI2xI,5	9,8		9		I2,0	5,0					4,5	3,0	22		2I		6	
8	8	5,5	7,0	MI4xI,5	II,8	I3,85	II		I3,0		K I/4"	9,5	5,08	I,6	5,5		24		25			
I0	I0	7,5	9,0	MI6xI,5	I3,8		I3		I4,0						6,5	4,0	26		27		8	
I2	I2	9,5	II,0	MI8xI,5	I5,8	I7,33	I5		I5,0		K 3/8"	I0,5	6,I0		7,5	5,0	28		30		I0	
I4	I4	II,0	I2,5	M22xI,5	I9,8		I7	+0,5 −0,3	I7,0	6,5					8,5	6,0	32	±0,4	32	±0,4	I2	+0,5 −0,3
I8	I8	I4,0	I5,5	M27x2	24,0	2I,56	2I		20,0	7,5	K I/2"	I3,5	8,I3		I0,5	8,0	37		38		I6	
22	22	I9,0	20,5	M33x2	30,0	26,9I	25		23,0	8,5	K 3/4"	I4,0	8,6I		I2,5	I0,0	43		44		20	
28	28	24,0	25,5	M39x2	36,0	33,69	30	+0,6 −0,3	25,0	9,5	K I"	I7,5	I0,I6	2,0	I5,0	I2,5	48		52		25	+0,6 −0,3
34	34	30,0	3I,5	M45x2	42,0	42,44	36		27,0		KI I/4"	I8,0	I0,67		I8,0	I4,0	54		60		28	
38	38	34,0	35,5	M48x2	45,0	48,54	40				KI I/2"	I8,5			20,0	I5,0	56		65		30	

Зак. 1046

Продолжение

Обозначение типоразмера угольника	S		S_1		P	P_1	Масса 100 шт., кг
	Номин.	Пред. откл.	Номин.	Пред. откл.	Пред.откл. -0,3		
4	I0	-0,20	I2	-0,24	6,0	5,6	I,6
6	I2	-0,24	I4			6,6	2,0
8			I7		7,7	7,8	3,3
I0	I4					8,8	4,I
I2	I7		I9	-0,28	9,4	9,8	5,6
I4	I9	-0,28	24			II,8	7,8
I8	22		30		II,6	I4,3	I3,3
22	27		36	-0,34	I4,3	I7,3	I8,6
28	32	-0,34	4I		I7,6	20,3	29,0
34	36		46		22,0	23,3	42,I
38	4I		50		25,0	24,8	49,9

Пример условного обозначения угольника к трубе $D_н$ = I0 мм с окисным покрытием (5):

УГОЛЬНИК I0-5 ОСТ I.76337-80.

2. Материал – отливка 35Л-I ГОСТ 977-75, для допускаемого исполнения - сталь 35 ГОСТ I050-74 (поковка).

3. Биение поверхностей Б и Г относительно среднего диаметра резьбы М

до MI8xI,5 не более 0,08 мм,
свыше MI8xI,5 не более 0,I0 мм.

4. Несоосность поверхности d относительно поверхности D не более половины допуска на диаметр D.

5. Несимметричность бобышки "под ключ" с размерами S и S_1 относительно поверхности D_1 не более допуска на размеры S и S_1 соответственно.

6. Несимметричность квадрата со сторонами В относительно поверхности D_I не более половины допуска на размер В.

7. Несимметричность прямоугольников со сторонами 2Р и $2P_I$ относительно поверхности D_1 не более допуска на размеры Р и P_I.

8. Неуказанные предельные отклонения размеров-по ОСТ I.76253-78.

9. Покрытие Хим. Окс. прм. Допускаемые виды покрытий-по ОСТ I.76329-80.

I0. Остальные технические требования, правила приемки и методы испытаний, маркировка, упаковка, транспортирование и хранение-по ОСТ I.76329-80.

II. Пример применения соединения с угольником приведен в справочном приложении.

Зак. 1045

ПРИЛОЖЕНИЕ
Справочное

ПРИМЕР ПРИМЕНЕНИЯ СОЕДИНЕНИЯ С УГОЛЬНИКОМ

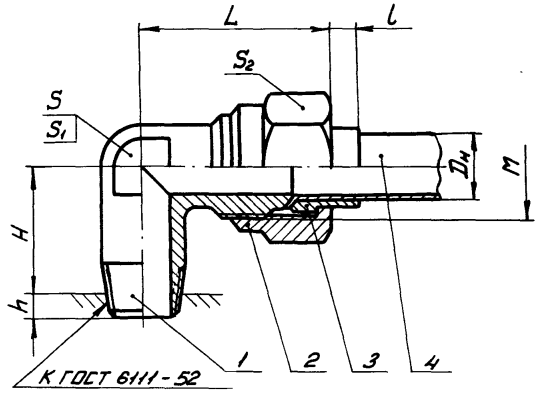

Размеры в мм

$D_н$	K	M	L	l	H	h	S	S_1	S_2	1. Угольник	2. Гайка	3. Ниппель	4. Труба	
										Количество				
										I	I	I	I	
										Обозначение				
										ОСТ I.76337-80	ОСТ I.76332-80	ОСТ I.7633I-80	ГОСТ 8734-75	ГОСТ 6I7-72
4	К I/8"	MI0xI	25	3	I5	4	I0	I2	I4	4 - 5	MI0xI-5	4 - 5	4x0,5	4x0,5
6		MI2xI,5	28	4	I7		I2	I4	I7	6 - 5	MI2xI,5-5	6 - 5	6x0,6	6x0,8
8	К I/4"	MI4xI,5	3I	5	20	5		I7		8 - 5	MI4xI,5-5	8 - 5	8x0,8	8xI
I0		MI6xI,5	33	6	22		I4		I9	I0 - 5	MI6xI,5-5	I0 - 5	I0xI	I0xI,2
I2	К 3/8"	MI8xI,5	35	7	24	6	I7	I9	22	I2 - 5	MI8xI,5-5	I2 - 5	I2xI,2	I2xI,2
I4		M22xI,5	39		26		I9	24	27	I4 - 5	M22xI,5-5	I4 - 5	I4xI,2	I4xI,5
I8	К I/2"	M27x2	43	8	30	8	22	30	32	I8 - 5	M27x2-5	I8 - 5	I8xI,4	I8xI,5
22	К 3/4"	M33x2	49	9	36		27	36	4I	22 - 5	M33x2-5	22 - 5	22xI,6	22xI,5
28	К I"	M39x2	56		42	I0	32	4I	46	28 - 5	M39x2-5	28 - 5	28xI,6	28xI,5
34	К $I^{I}/4$"	M45x2	62	II	50		36	46	50	34 - 5	M45x2-5	34 - 5	34xI,6	34xI,5
38	К $I^{I}/2$"	M48x2	66		55		4I	50	55	38 - 5	M48x2-5	38 - 5	38xI,6	38xI,5

S_1 для исполнения допускаемого.
Размеры для справок.

gost.e-ecolog.ru

Зак. 1046