УДК 621.643.4 Группа Г18

ОТРАСЛЕВОЙ СТАНДАРТ

ШТУЦЕРЫ ВВЕРТНЫЕ
С КОНИЧЕСКОЙ РЕЗЬБОЙ
Конструкция и размеры

ОСТ 1.76335-80

Взамен ОСТ 1.76335-75

Распоряжением Министерства

от 25.04 1980 г. № 067-16

срок действия установлен

с 01.01. 1981 г.
до 01.01.1986г.

1. Конструкция и размеры штуцеров должны соответствовать указанным на чертеже исполн. 1 и 2 и в таблице.

2. Материал – шестигранник $\frac{S-5\ \text{ГОСТ}\ 8560-78}{35\text{-Н-В}\ \text{ГОСТ}\ 1051-73}$

(S – размер "под ключ" следует брать из таблицы).

3. Биение поверхностей А и Б относительно среднего диаметра резьбы М

до М18х1,5 не более 0,08 мм,
свыше М18х1,5 не более 0,10 мм.

4. Несоосность поверхностей D, D_1 и d не более половины допуска на диаметр D.

5. Неуказанные предельные отклонения размеров – по ОСТ 1.76253-78.

6. Покрытие Хим. Окс. прм. Допускаемые виды покрытий – по ОСТ 1.76329-80.

7. Остальные технические требования, правила приемки и методы испытаний, маркировка, упаковка, транспортирование и хранение – по ОСТ 1.76329-80.

8. Пример применения соединения со штуцером приведен в справочном приложении.

Издание официальное **Перепечатка воспрещена**

gost.e-ecolog.ru

Исполн. I

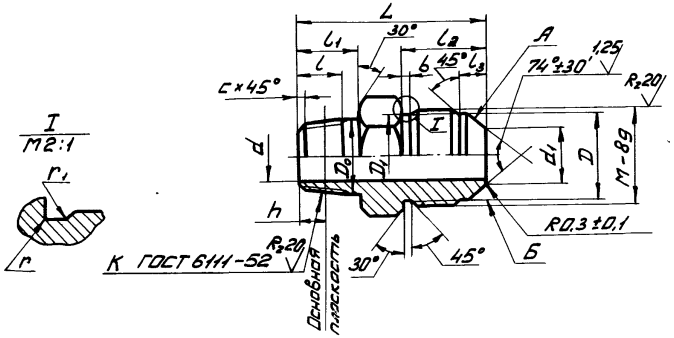

Исполн. 2

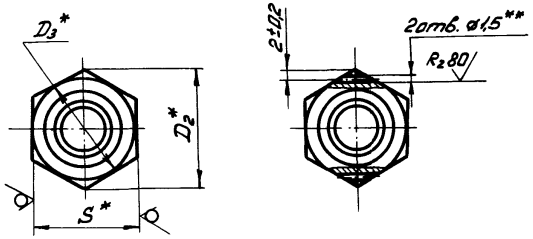

Размеры в мм

Обозначение типоразмера штуцера		Диаметр трубы наружный	K	M	d	d_1	D	D_0	D_1	D_2	h	l	l_1	l_2	l_3	r	r_1	c	b	L	D_3=S	Масса 100 шт., кг
Испол.1	Испол.2	$D_н$																				
4	2 - 4	4	К I/8"	MI0xI	2,5	3,5	8,5	I0,42	8,5	I3,8	4,57	7,0	9	I3	4,5	0,5	0,3	I,0	2,0	29	I2	I,8
6	2 - 6	6		MI2xI,5	4,0	5,0	9,8		9,8	I6,2				I5	5,0	I,0	0,5		2,5	32	I4	2,3
8	2 - 8	8	К I/4"	MI4xI,5	5,5	7,0	II,8	I3,85	II,8	I9,6	5,08	9,5	I4	I6				I,6		39	I7	4,I
I0	2 - I0	I0		MI6xI,5	7,5	9,0	I3,8		I3,8					I7						40		
I2	2 - I2	I2	К 3/8"	MI8xI,5	9,5	II,0	I5,8	I7,33	I5,8	2I,9	6,I0	I0,5		I8						42	I9	5,6
I4	2 - I4	I4		M22xI,5	II,0	I2,5	I9,8		I9,8	27,7				20	6,5					44	24	8,2
I8	2 - I8	I8	К I/2"	M27x2	I4,0	I5,5	24,0	2I,56	24,0	34,6	8,I3	I3,5	I9	23	7,5	I,0	0,5		3,0	52	30	I4,4
22	2 - 22	22	К 3/4"	M33x2	I9,0	20,5	30,0	26,9I	30,0	4I,6	8,6I	I4,0		26	8,5					56	36	20,8
28	2 - 28	28	К I"	M39x2	24,0	25,5	36,0	33,69	36,0	47,3	I0,I6	I7,5		28						62	4I	29,5
34	2 - 34	34	КI I/4"	M45x2	30,0	3I,5	42,0	42,44	42,0	53,I	I0,67	I8,0	24	30	9,5			2,0		66	46	39,7
38	2 - 38	38	КI I/2"	M48x2	34,0	35,5	45,0	48,54	45,0	57,7		I8,5									50	45,I

* Размер для справки.

** Отверстия для стопорения сверлить посредине высоты грани шестигранника (пред. откл. ± I,2).

Пример условного обозначения штуцера к трубе $D_н$ = I0 мм с окисным покрытием (5):

исполнение I ШТУЦЕР I0-5 ОСТ I.76335-80;

исполнение 2 ШТУЦЕР 2-I0-5 ОСТ I.76335-80.

Зак. 1046

ПРИМЕР ПРИМЕНЕНИЯ СОЕДИНЕНИЯ СО ШТУЦЕРОМ

ПРИЛОЖЕНИЕ

Справочное

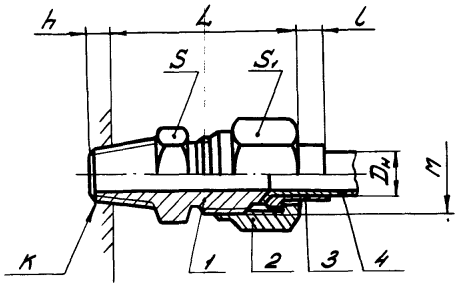

Размеры в мм

Dн	M	K	L	l	h	S	S1	1. Штуцер	2. Гайка	3. Ниппель	4. Труба	
								Количество				
								I	I	I	I	
								Обозначение				
								ОСТ I.76335-80	ОСТ I.76332-80	ОСТ I.7633I-80	ГОСТ 8734-75	ГОСТ 6I7-72
4	MIOxI	K I/8"	30	3	4	I2	I4	4 - 5	MIOxI-5	4 - 5	4x0,5	4x0,5
6	MI2xI,5		34	4		I4	I7	6 - 5	MI2xI,5-5	6 - 5	6x0,6	6x0,8
8	MI4xI,5	K I/4"	4I	5	5	I7		8 - 5	MI4xI,5-5	8 - 5	8x0,8	8xI
I0	MI6xI,5		42	6			I9	I0 - 5	MI6xI,5-5	I0 - 5	I0xI	I0xI,2
I2	MI8xI,5	K 3/8"	43	7	6	I9	22	I2 - 5	MI8xI,5-5	I2 - 5	I2xI,2	I2xI,2
I4	M22xI,5		45			24	27	I4 - 5	M22xI,5-5	I4 - 5	I4xI,2	I4xI,5
I8	M27x2	K I/2"	52	8	8	30	32	I8 - 5	M27x2-5	I8 - 5	I8xI,4	I8xI,5
22	M33x2	K 3/4"	56	9		36	4I	22 - 5	M33x2-5	22 - 5	22xI,6	22xI,5
28	M39x2	K I"	62		I0	4I	46	28 - 5	M39x2-5	28 - 5	28xI,6	28xI,5
34	M45x2	K I I/4"	66	II		46	50	34 - 5	M45x2-5	34 - 5	34xI,6	34xI,5
38	M48x2	K I I/2"				50	55	38 - 5	M48x2-5	38 - 5	38xI,6	38xI,5

Размеры для справок.

gost.e-ecolog.ru

Зак. 1046