УДК 62I.643.4 Группа ГI8

ОТРАСЛЕВОЙ СТАНДАРТ

ОСТ I.76332-80

ГАЙКИ НАКИДНЫЕ

Конструкция и размеры

Взамен ОСТ I.76332-75

Распоряжением Министерства

от 25.04 19 80 г. № 087-I6

срок **действия** установлен

с 0I.0I 19 8I г.
до 0I.0I.I986г.

I. Конструкция и размеры гаек должны соответствовать указанным на чертеже исполнения I и 2 и в таблице.

2. Материал – шестигранник $\frac{S\text{-}5\ \text{ГОСТ}\ 8560\text{-}78}{35\text{-}Н\text{-}В\ \text{ГОСТ}\ I05I\text{-}73}$

(S – размер "под ключ" брать из таблицы).

3. Неуказанные предельные отклонения размеров-по ОСТ I.76253-78.

4. Покрытие Хим. Окс. прм. Допускаемые виды покрытий-по ОСТ I.76329-80.

5. Остальные технические требования, правила приемки и методы испытаний, маркировка, упаковка, транспортирование и хранение-по ОСТ I.76329-80.

6. Пример применения соединения с гайкой приведен в справочном приложении ОСТ I.76335-80 ÷ ОСТ I.76356-80 , ОСТ I.7636I-80 , ОСТ I.7670-80 , ОСТ I.767I0-80 ÷ ОСТ I. 767I3-80.

gost.e-ecolog.ru

$R_z 40$

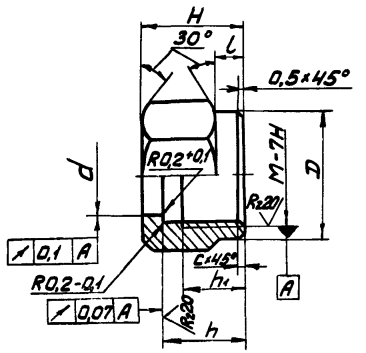

Исполн. I

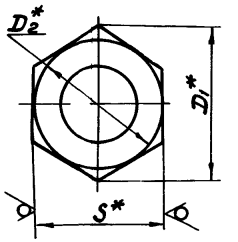

Исполн. 2

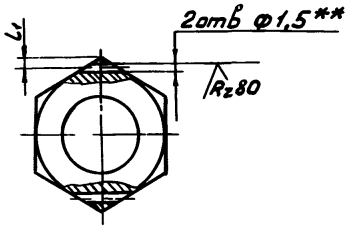

Размеры в мм

Обозначение типоразмера гайки		M	d		D	D_1	D_2	h	h_1 не менее	H	S	l	c	l_1 Пред. откл. ±0,2	Диаметр трубы наружный $D_н$*	Масса 100 шт., кг
Исполн.1	Исполн.2		Номин.	Пред. откл. по H11												
MI0xI	2-MI0xI	MI0xI	5,2	+0,075	I4	I6,2	I4	I2	8,8	I5	I4	4	I,0	I,5	4	I,2
MI2xI,5	2-MI2xI,5	MI2xI,5	7,5	+0,090	I7	I9,6	I7	I4	I0	I7	I7	4	I,6	I,5	6	I,9
MI4xI,5	2-MI4xI,5	MI4xI,5	9,5					I5		I8		5			8	I,5
MI6xI,5	2-MI6xI,5	MI6xI,5	I2,0	+0,II0	I9	2I,9	I9	I6	II	I9	I9	5			I0	I,7
MI8xI,5	2-MI8xI,5	MI8xI,5	I4,0		22	25,4	22	I7	I2	20	22	6		2,0	I2	2,6
M22xI,5	2-M22xI,5	M22xI,5	I6,2		27	3I,2	27	I8	I3	22	27				I4	4,6
M27x2	2-M27x2	M27x2	20,2	+0,I30	32	36,9	32	22	I6	26	32	8			I8	6,2
M33x2	2-M33x2	M33x2	24,2		4I	47,3	4I	25	I9	29	4I				22	I2,5
M39x2	2-M39x2	M39x2	30,3	+0,I60	46	53,I	46	27	2I	32	46	I0	2,0		28	I4,8
M45x2	2-M45x2	M45x2	36,8		50	57,7	50	29	23	34	50	I2			34	I4,2
M48x2	2-M48x2	M48x2	40,8		55	63,5	55				55				38	I8,3

* Размеры для справки.

** Отверстия для стопорения сверлить посредине высоты грани шестигранника (пред. откл. ± 0,8 мм).

Пример условного обозначения гайки с резьбой MI0xI с окисным покрытием (5):

исполнение I ГАЙКА MI0xI-5 ОСТ I.76332-80;

исполнение 2 ГАЙКА 2-MI0xI-5 ОСТ I.76332-80.

gost.e-ecolog.ru